ფასადი „1-22“ ღერძებზე მ-1:350

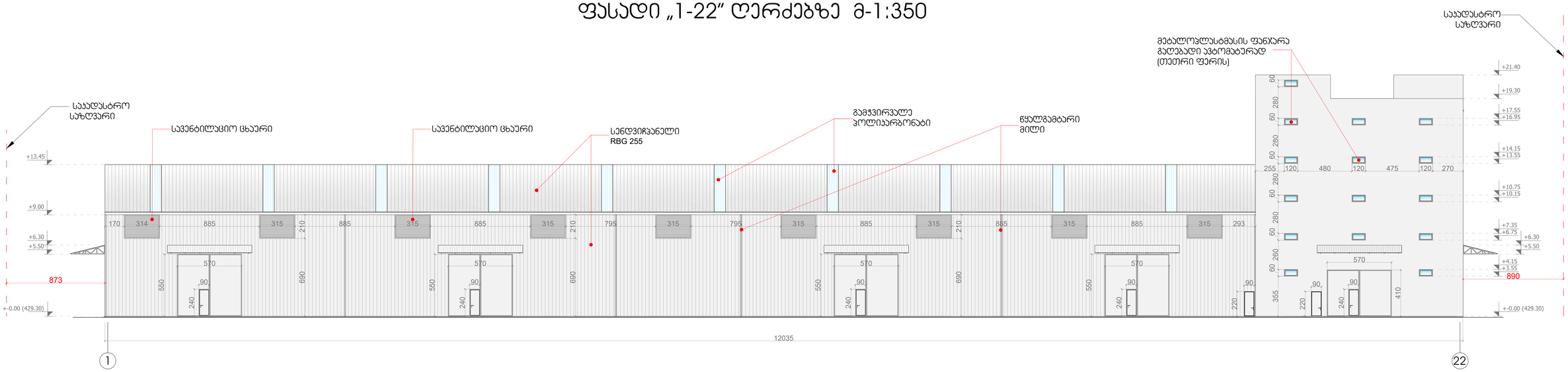

ფასადი „ბ-ა“ ღერძებზე მ-1:350

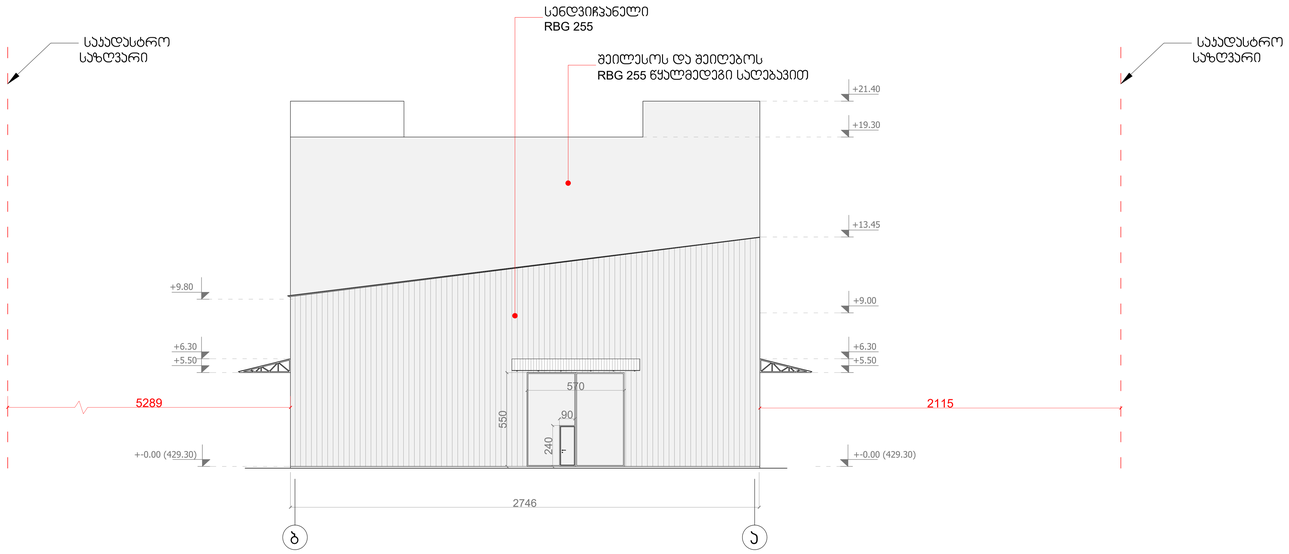

0 100 200

დირექტორი	გ.დევაძე		დამკვეთი: შპს „ოლდ ლამი“ მისამართი:ქ.თბილისი, დ.გურამიშვილის-გამზირი ქ.№84	დაკვეთა №	2020წ.
პრ.ავტორი	გ.დევაძე				
არქიტექტორი	გ.დევაძე		საწყობის მშენებლობის პროექტი	სტადია / ფურ-ლი / ფურ-ბი	
შესრულა	მ.შალიკაძე			მ.პ.	
			ფასადი „1-22“ „ბ-ა“ ღერძებზე მ-1:350	მ.პ.ს. „დეგო პროექტი“	

ფასადი „22-1“ ღერძებზე მ-1:350

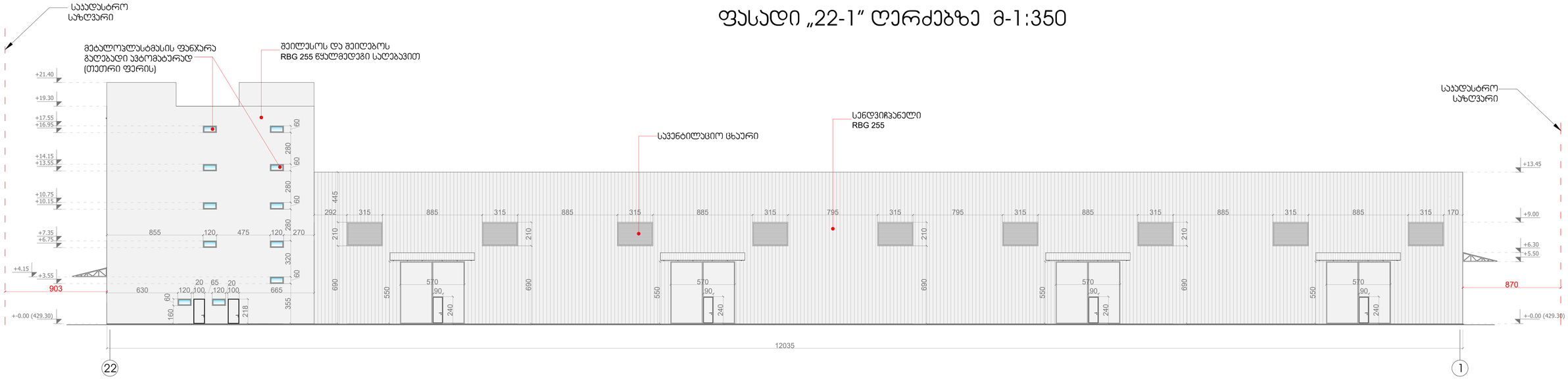

ფასადი „ა-ზ“ ღერძებზე მ-1:350

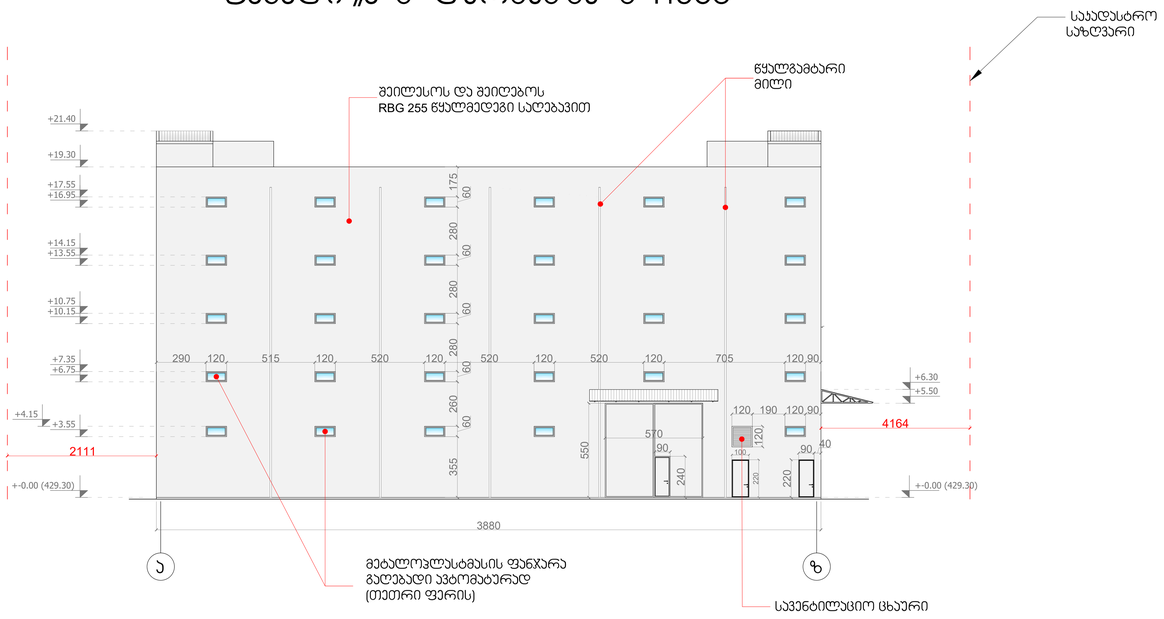

0 100 200

დირექტორი	გ.დევაძე		დამკვეთი: შპს „ოლდ ლამი“ მისამართი:ქ.თბილისი, დ.გურამიშვილის-გამზირი ქ.№84	დაკვეთა №	2020წ.
პრ.პვტორი	გ.დევაძე				
არქიტექტორი	გ.დევაძე		საწყობის მშენებლობის პროექტი	სტადია / ფურ-ლი / ფურ-ბი	
შესრულა	მ.შალიკაძე			მ.პ.	
			ფასადი „22-1“ „ა-ზ“ ღერძებზე მ-1:350	შ.პ.ს. „დეგო პროექტ“	

შპს „დეგო პროექტი“ 445483263 DEGO PROJECT LTD

ფასადზე მოწყობილი კარ ფანჯარის სპეციფიკაცია

კარი - 1 (10-ცალი)

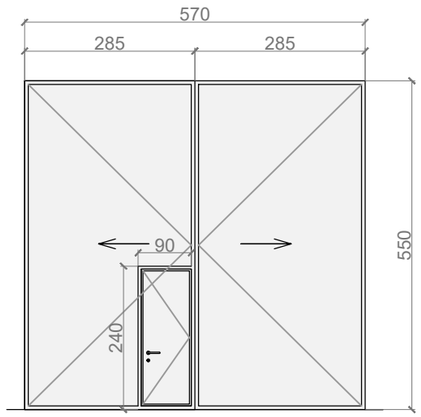

ლითონის გვერზე გასაღები (გასაბორებელი) კარები ზომით 570X550, მასში ჩამონტაჟებულია პატარა ერთ-ფრთიანი კარი ზომით 90X240, გამოიწვნება მასალები ლითონის მილკვადრატები და ლით. ფურცლები. შეიღებება ანტიკოროზიული საღებავით RBG 255

კარი - 2 (1-ცალი)

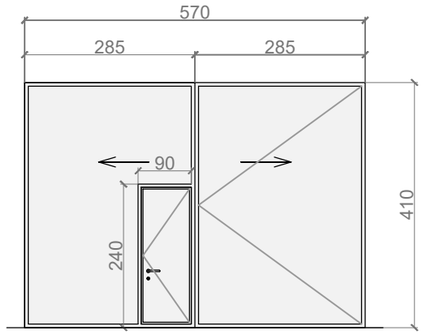

ლითონის გვერზე გასაღები (გასაბორებელი) კარები ზომით 570X550, მასში ჩამონტაჟებულია პატარა ერთ-ფრთიანი კარი ზომით 90X240, გამოიწვნება მასალები ლითონის მილკვადრატები და ლით. ფურცლები. შეიღებება ანტიკოროზიული საღებავით RBG 255

ფანჯარა (55-ცალი)



თეთრი ფერის მეტალო-პლასმასის ავტომატურად გაღებადი ფანჯარა 120X60

სავენტილაციო ცხაური (18-ცალი)

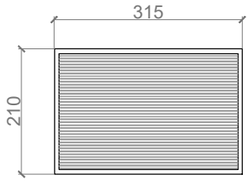

სავენტილაციო ცხაური: გამზადდეს ლითონის კუთხოვანებისა და ლითონის ფურცლების მასალით შეიღებოს ანტიკოროზიული საღებავით RBG 255

კარი - 3 (6-ცალი)

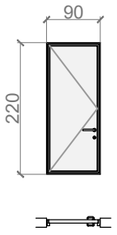

ლითონის კარები ზომით 90X220, დამზადდეს ლითონის მილკვადრატებით და ლით. ფურცლებით შეიღებება ანტიკოროზიული საღებავით RBG 255

სავენტილაციო ცხაური (1-ცალი)

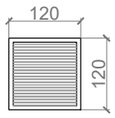

სავენტილაციო ცხაური: გამზადდეს ლითონის კუთხოვანებისა და ლითონის ფურცლების მასალით შეიღებოს ანტიკოროზიული საღებავით RBG 255

გადახურვაში სენდვიჩ-პანელის შეერთების კვანძი

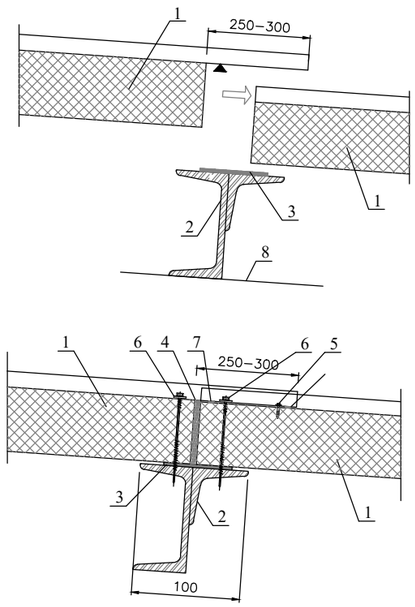

1- გადახურვის სენდვიჩ-პანელი
2- ლითონის პროფილი
3- დამატებითი საქრდენი
4- მაჯერმეტიზებელი სილიკონი
5- სამაგრი (პატარა სენდვიჩ-პანელისათვის)
6- სამაგრი (დიდი ლითონის პროფილისათვის)

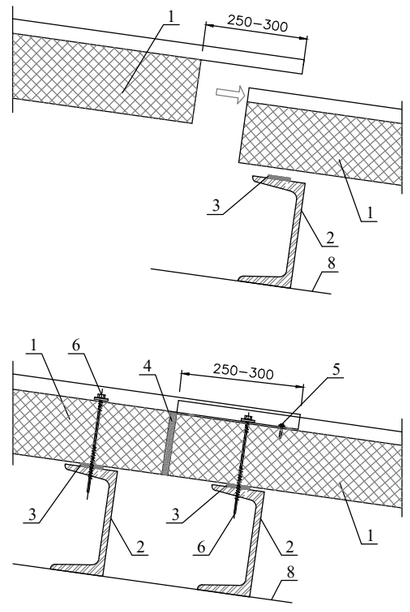

1- გადახურვის სენდვიჩ-პანელი
2- ლითონის პროფილი
3- დამატებითი საქრდენი
4- მაჯერმეტიზებელი სილიკონი
5- სამაგრი (პატარა სენდვიჩ-პანელისათვის)
6- სამაგრი (დიდი ლითონის პროფილისათვის)

ტემპერატურული ნაკერის მოწყობის კვანძი

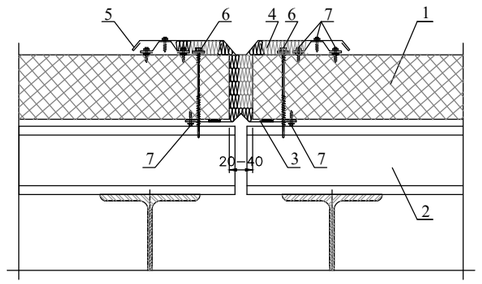

1- გადახურვის სენდვიჩ-პანელი
2- ლითონის სარტყელი
3- ნაკერების შემაერთებელი ლითონის ფურცელი
4- თბოიზოლაცია
5- ნაკერების გადასაკეტი ლითონის ფურცელი
6- სამაგრი (სენდვიჩ-პანელისათვის)
7- სამაგრი (ლითონის შემაერთებელი ფურცლისათვის)

კუთხის მოწყობის კვანძი

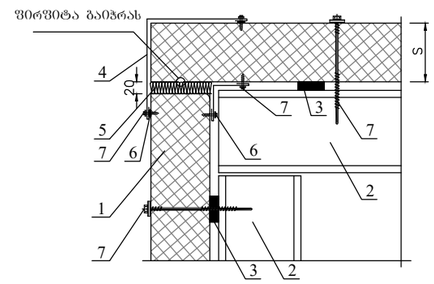

1- გადახურვის სენდვიჩ-პანელი
2- ლითონის მილკვადრატი (სარტყელი)
3- იზოლაცია
4- ნაკერების შემაერთებელი ლითონის ფურცელი
5- თბოიზოლაცია
6- სამაგრი (ლითონის შემაერთებელი ფურცლისათვის)
7- სამაგრი (სენდვიჩ-პანელისათვის)

სახურავის კვანძი

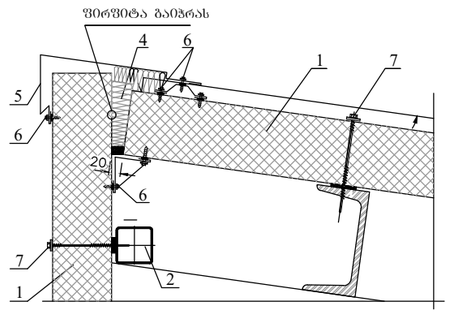

1- გადახურვის სენდვიჩ-პანელი
2- ლითონის სარტყელი
3- ნაკერების შემაერთებელი ლითონის ფურცელი
4- თბოიზოლაცია
5- ნაკერების გადასაკეტი ლითონის ფურცელი
6- სამაგრი (სენდვიჩ-პანელისათვის)
7- სამაგრი (ლითონის შემაერთებელი ფურცლისათვის)

წყალშემკრები ღარის მოწყობის კვანძი

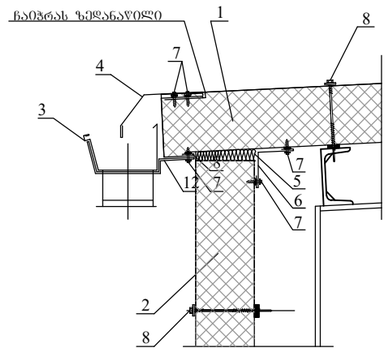

1- გადახურვის სენდვიჩ-პანელი
2- ვერტიკალური სენდვიჩ-პანელი
3- წყალშემკრები ღარი
4- ჩაკერებული ლითონის ფურცელი
5- თბოიზოლაცია
6- ნაკერების შემაერთებელი ლითონის ფურცელი
7- სამაგრი (ლითონის შემაერთებელი ფურცლისათვის)
8- სამაგრი (სენდვიჩ-პანელისათვის)

გასანიავებელი ღიობის მოწყობის კვანძი

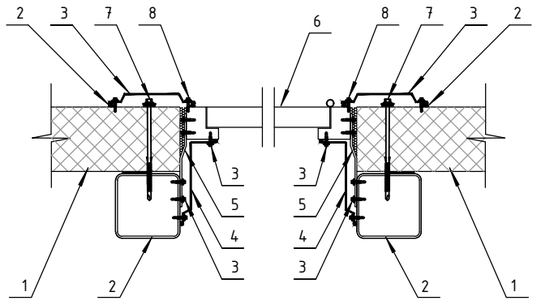

1- სენდვიჩ-პანელი
2- ლითონის მილკვადრატი (დგარი)
3- გარე გადამკეტი ლითონის ფურცელი
4- შიგა გადამკეტი ლითონის ფურცელი
5- თბოიზოლაცია
6- ღიობი
7- სამაგრი (სენდვიჩ-პანელისათვის)
8- სამაგრი (ლითონის შემაერთებელი ფურცლისათვის)

გასანიავებელი (ღიობის) ცხაურის მოწყობის კვანძი

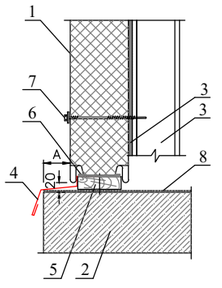

1- ვერტიკალური საკედლე სენდვიჩ-პანელი
2- ზემორკველი
3- ლითონის მილკვადრატი
4- შიგა გადამკეტი ლითონის ფურცელი
5- ხის ლარტყა
6- თბოიზოლაცია
7- სამაგრი (სენდვიჩ-პანელისათვის)
8- ჰიდროიზოლაცია