

ჰოთდოგი - დიდომი

© VAKE All rights reserved.

© VAKE All rights reserved.



© VAKE All rights reserved.



© VAKE All rights reserved.

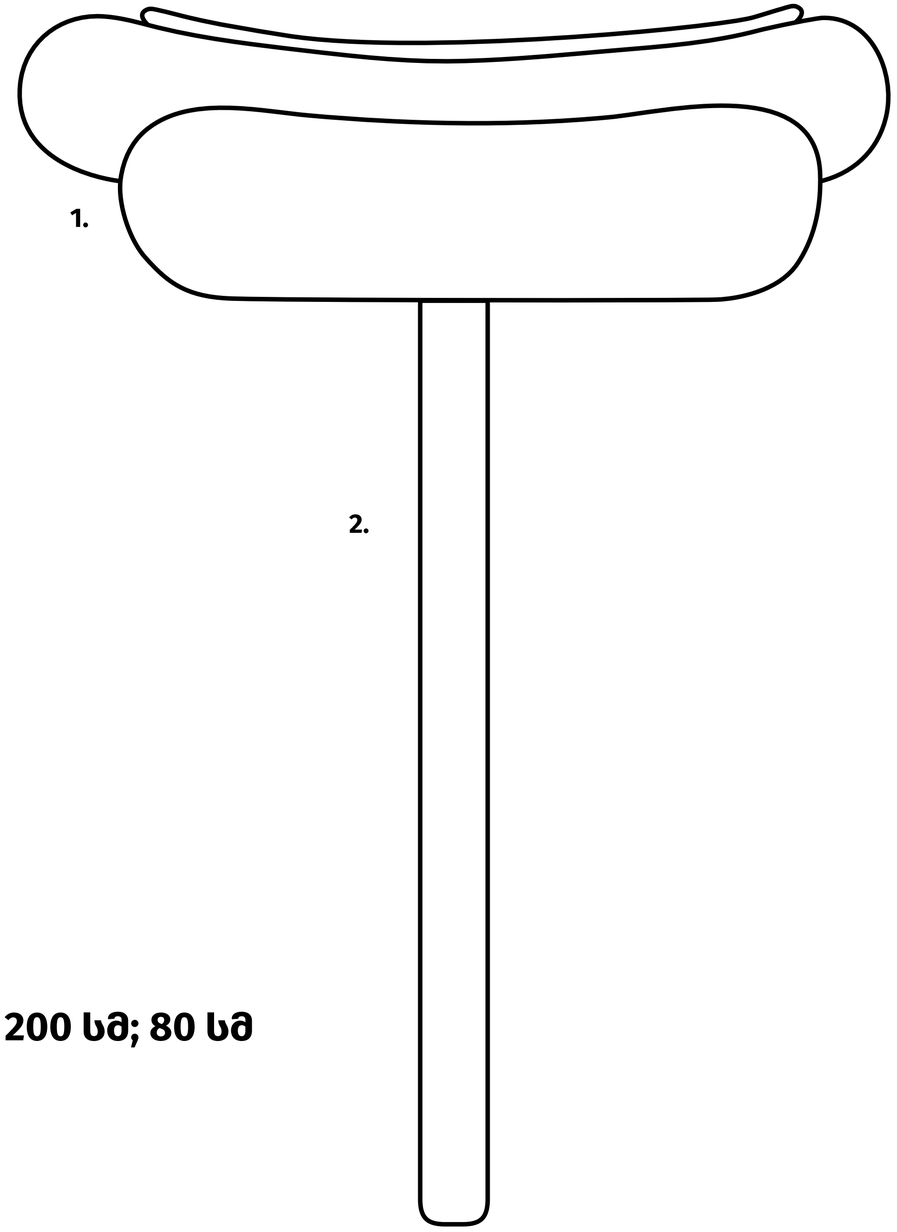

1. მასალა - მინა ბოჭკო; სიგრძე- 200 სმ; 80 სმ
2. მასალა - ალუმინი;

საერთო ჯამში სიმაღლე 300 სმ

© VAKE All rights reserved.

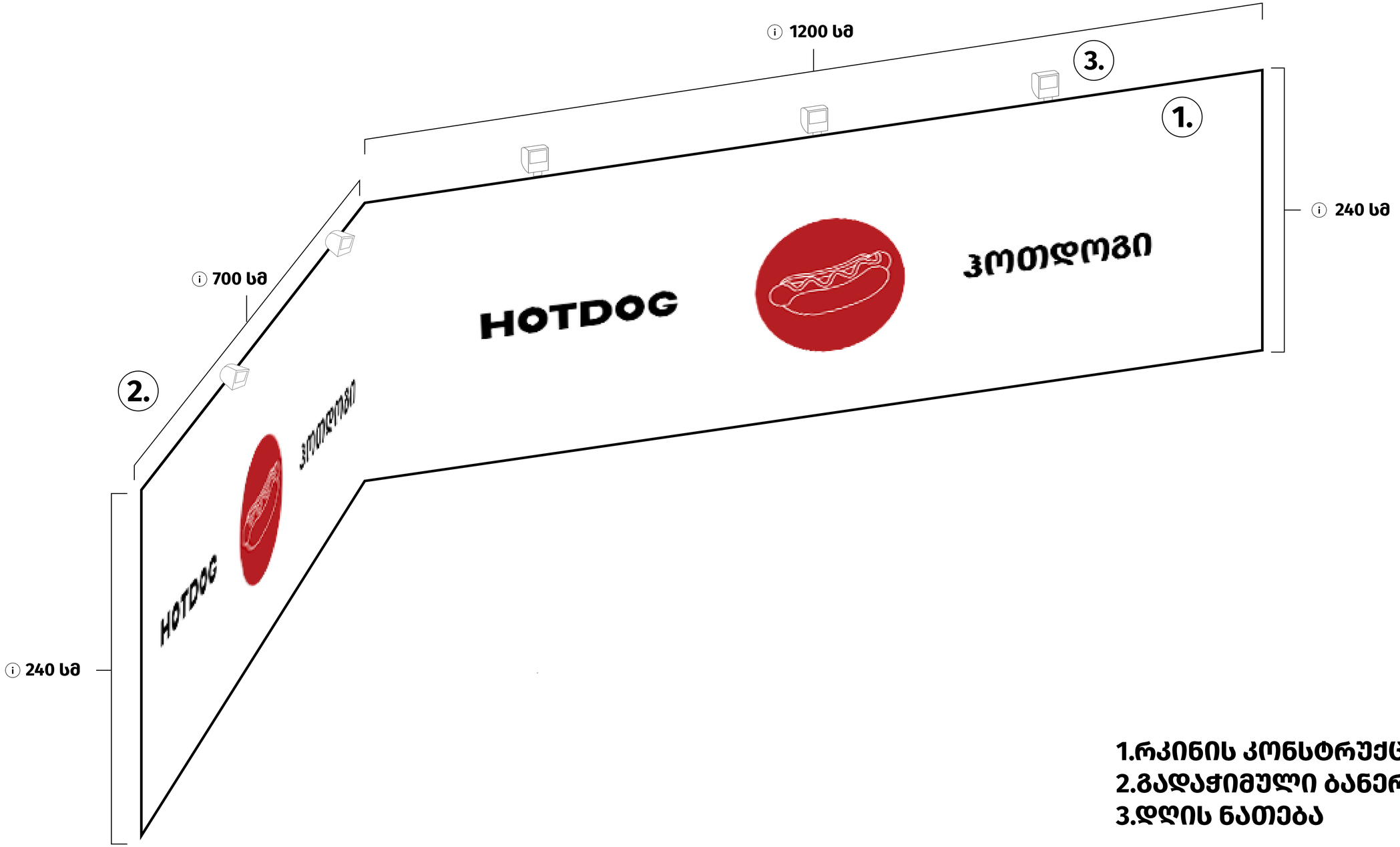

1.რკინის კონსტრუქცია
2.გადაჭიმული ბანერი
3.დღის ნათება

მადლობა



© VAKE All rights reserved.