ფასადი 1-5
მ 1: 150

მაღალხარისხოვანი ლესვა-ღებვა(RAL1015)

ლითონის მოაჯირი

აგურის დეკორატიული ფილა 250X65მმ (კერამიკა)

მინის მოაჯირი

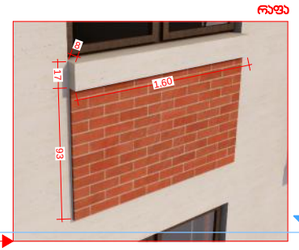

+26,80 +24,80 +24,00 +20,80 +17,60 +14,40 +11,20 +8,00 +4,80 ±0,00

+27,00 +24,80 +24,00 +21,90 +20,80 +17,60 +14,40 +11,20 +8,00 +4,80 ±0,00 (534.90)

მოაჯირი ტიპი-გ

მოაჯირი ტიპი-ა

მოაჯირი ტიპი-ბ

ლითონის პერგოლა (RAL9004)

აგურის დეკორატიული ფილა 250X65მმ (კერამიკა)

ტექ.დანადგარის მილი

მეტალო-პლასტამასის კარ-ფანჯარა (ყავისფერი)

ალუმინის ვიტრაჟი (RAL9004)

4.34m

12.86m

ფრაგმენტი №1

ფრაგმენტი №2

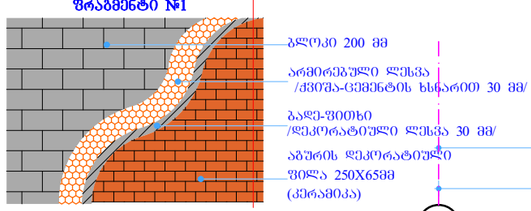

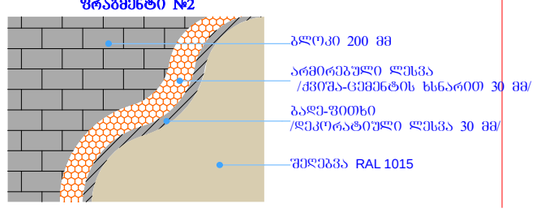



არქიტექტურული ნაწილი

მრავალბინიანი საცხოვრებელი სახლი

ქ.თბილისი, გლდანის მასივი, VIII მ/რ, №8ა

ტექ.ეკონომიკური მაჩვენებლები

ექსპლიკაცია:

პირობითი აღნიშვნები

შენიშვნები:

საპროექტო ორგანიზაცია
შპს "ზუმა" ს.კ 405265911

თანამდებობა	გვარი	ხელმოწერა
დირექტორი	მ.კვესელავა	
პრ.მთ. არქ	მ.კვესელავა	
არქიტექტორი	მ.გრიგოლია	
დაამუშავა		

მასშტაბი	ფორმატი	სტადია	ფურცელი	ფურცლები
	A-3	პ.პ		53

ფასადი 5-1
მ 1: 150

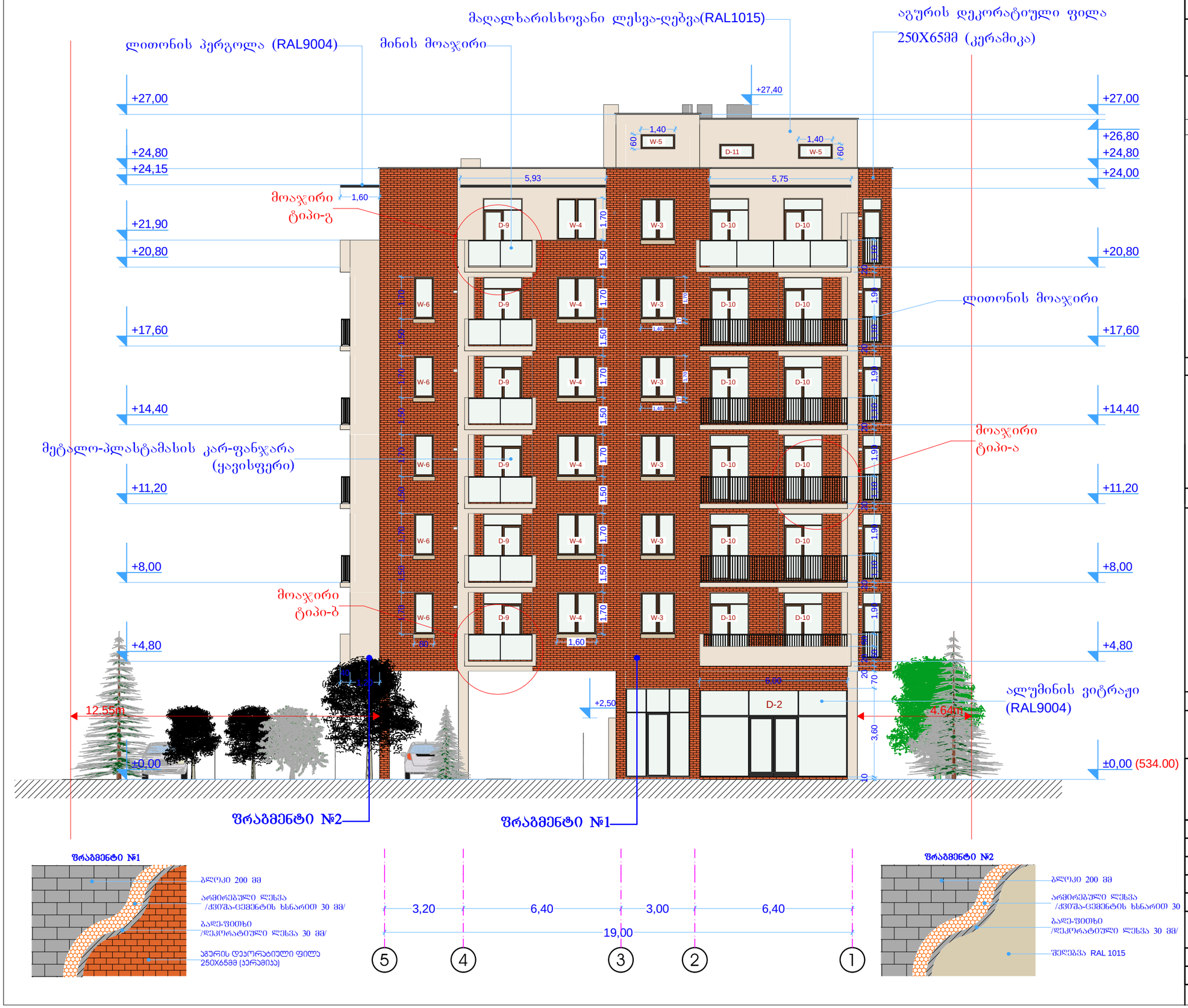

არქიტექტურული ნაწილი

მრავალბინიანი საცხოვრებელი სახლი

ქ.თბილისი, გლდანის მასივი, VIII მ/რ, №8ა

ტექ.ეკონომიკური მაჩვენებლები

ექსპლიკაცია:

პირობითი აღნიშვნები

შენიშვნები:

საპროექტო ორგანიზაცია
შპს "ზუმა" ს.კ 405265911

თანამდებობა	გვარი	ხელმოწერა
დირექტორი	მ.კვესელავა	
პრ.მთ. არქ	მ.კვესელავა	
არქიტექტორი	მ.გრიგოლია	
დაამუშავა		

მასშტაბი	ფორმატი	სტადია	ფურცელი	ფურცლები
	A-3	პ.პ		53

ფასადი ა-დ
მ 1: 150

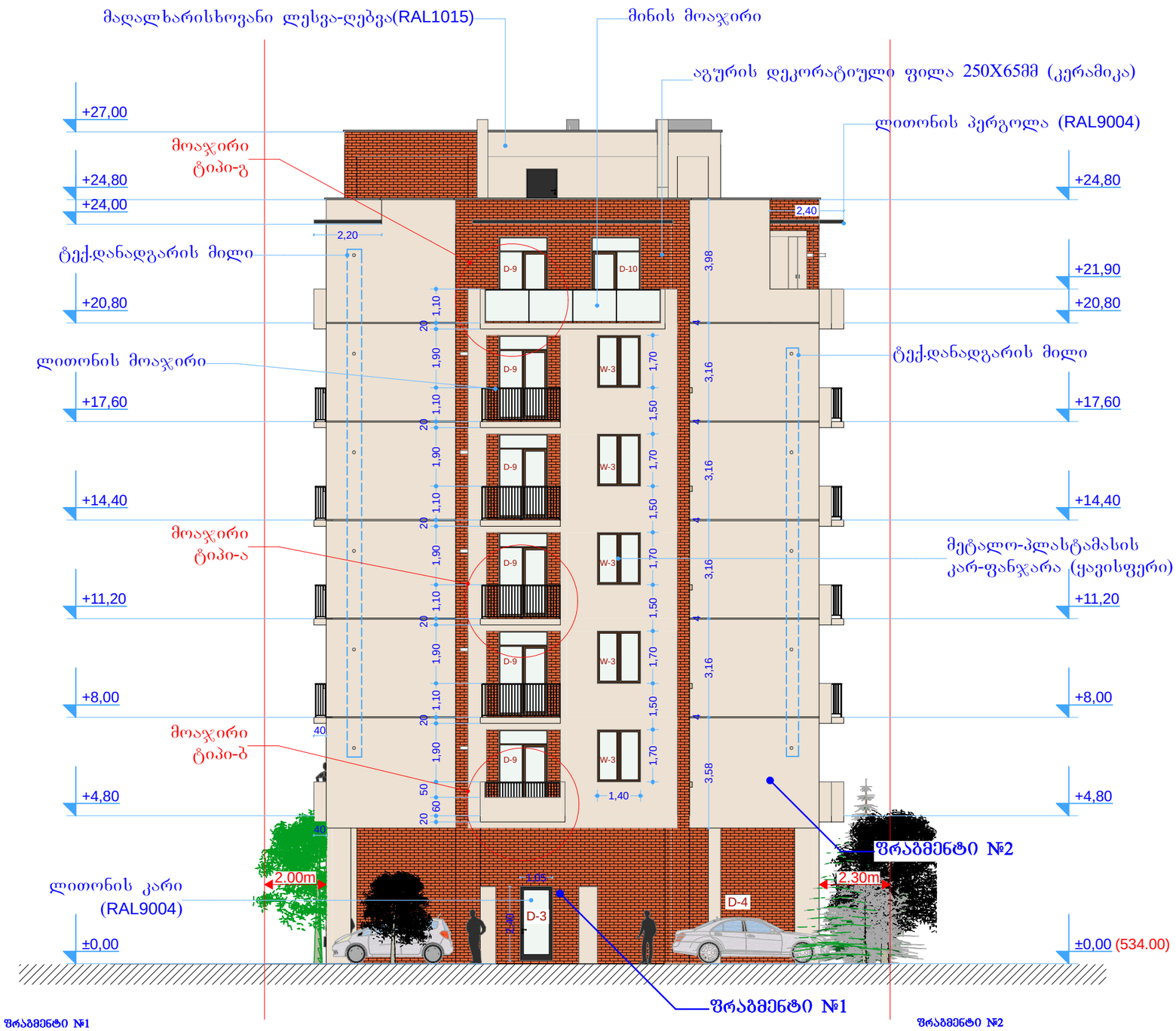

ბლოკი 200 მმ
არმირებული ლესვა /ქვიშა-ცემენტის ხსნარით 30 მმ/
ბაღე-ფითხი /დეკორატიული ლესვა 30 მმ/
აგურის დეკორატიული ფილა 250X65მმ (კერამიკა)

ბლოკი 200 მმ
არმირებული ლესვა /ქვიშა-ცემენტის ხსნარით 30 მმ/
ბაღე-ფითხი /დეკორატიული ლესვა 30 მმ/
შეღებვა RAL 1015

არქიტექტურული ნაწილი

მრავალბინიანი საცხოვრებელი სახლი

ქ.თბილისი, გლდანის მასივი, VIII მ/რ, №8ა

ტექ.ეკონომიკური მაჩვენებლები

ექსპლიკაცია:

პირობითი აღნიშვნები

შენიშვნები:

საპროექტო ორგანიზაცია
შპს "ზუმა" ს.კ 405265911

თანამდებობა	გვარი	ხელმოწერა
დირექტორი	მ.კვესელავა	
პრ.მთ. არქ	მ.კვესელავა	
არქიტექტორი	მ.გრიგოლია	
დაამუშავა		

მასშტაბი	ფორმატი	სტადია	ფურცელი	ფურცლები
	A-3	ა.პ		53

ფასადი დ-ა
მ 1: 150

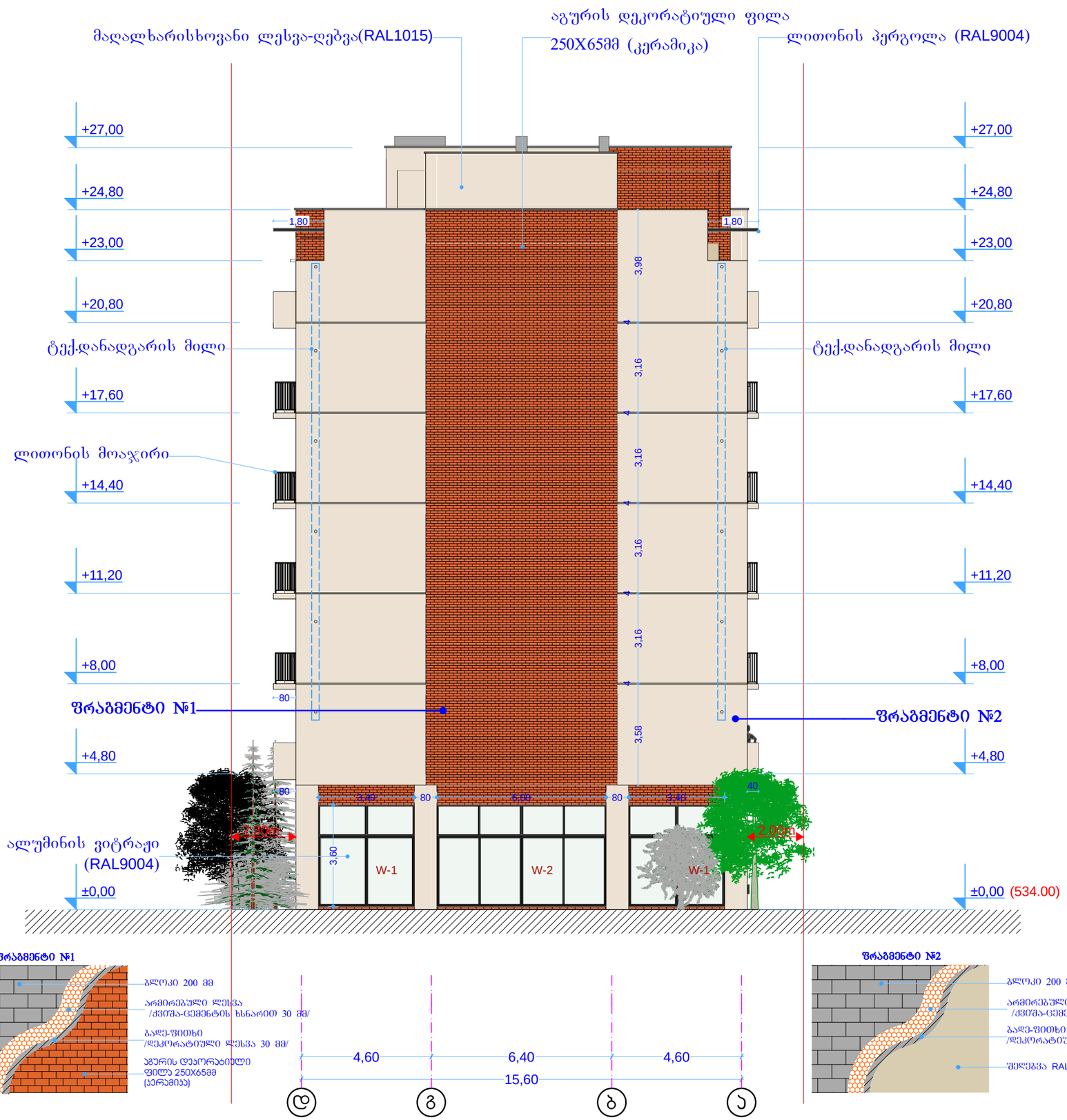

არქიტექტურული ნაწილი

მრავალბინიანი საცხოვრებელი სახლი

ქ.თბილისი, გლდანის მასივი, VIII მ/რ, №8ა

ტექ.ეკონომიკური მაჩვენებლები

ექსპლიკაცია:

პირობითი აღნიშვნები

შენიშვნები:

საპროექტო ორგანიზაცია
შპს "ზუმა" ს.კ 405265911

თანამდებობა	გვარი	ხელმოწერა
დირექტორი	მ.კვესელავა	
პრ.მთ. არქ	მ.კვესელავა	
არქიტექტორი	მ.გრიგოლია	
დაამუშავა		

მასშტაბი	ფორმატი	სტადია	ფურცელი	ფურცლები
	A-3	პ.პ		53

Цэзамоздэм мебэдэнбэдэнэ		
ЗАО "ЮЗЗР" Ц.Э 4052659111		
		Э. Фэлэмэлэн, 2020 ёзмэ

Ёэдэёмэмэ мэмэ №1, №2, №3, №4,№5

№1

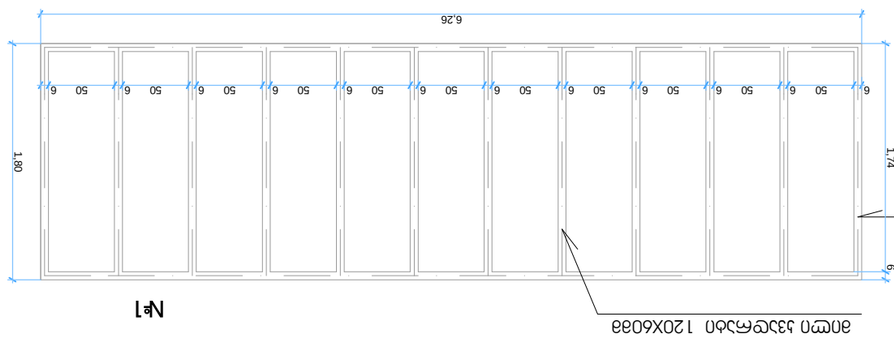
6
5,93
6
1,60
1,48
6
6
6

ტიპი - ა

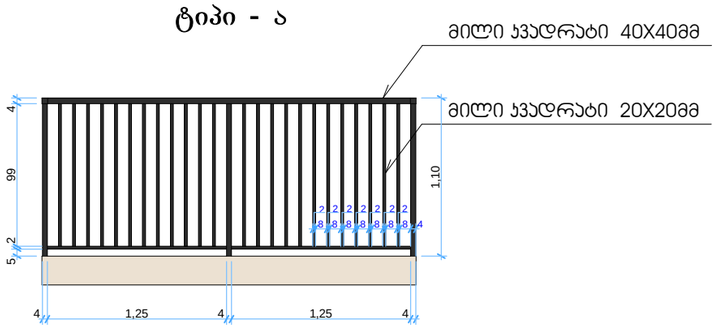

ტიპი - ბ

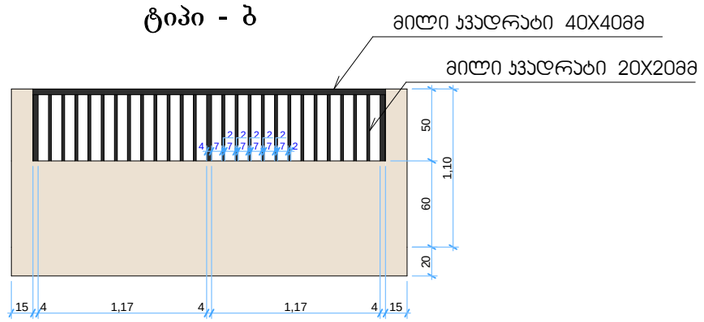

ტიპი - გ

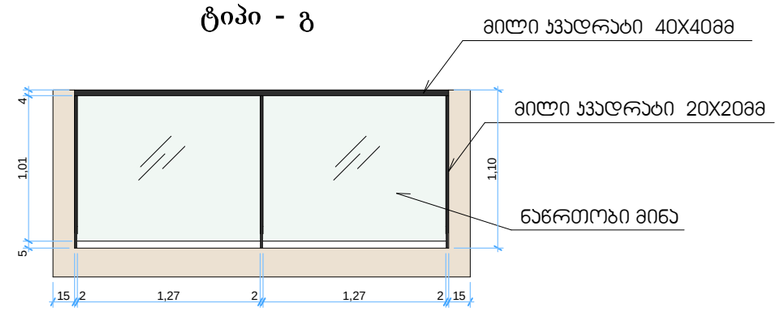

გეგმა

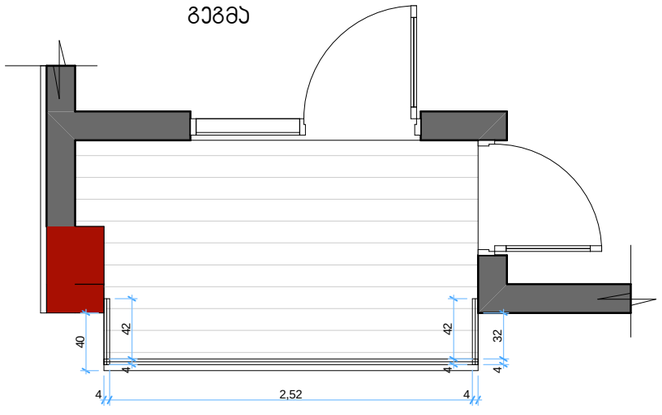

გეგმა

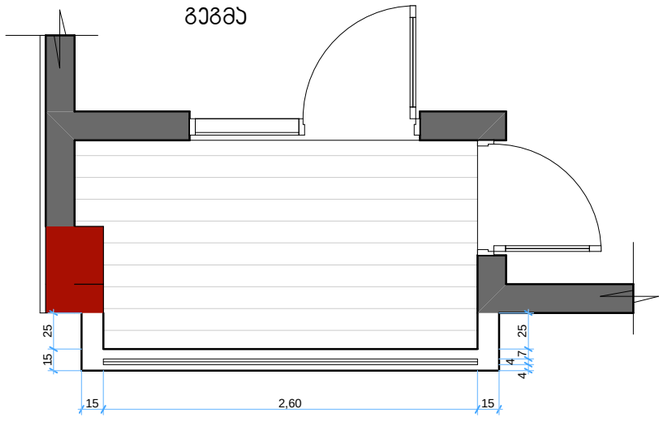

გეგმა

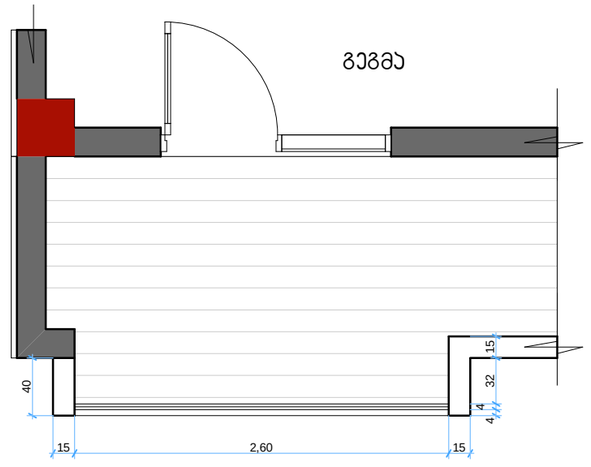

საპროექტო ორგანიზაცია
შპს "ზუმა" ს.კ 405265911

ქ. თბილისი, 2020 წელი