

ს. აფხაზის ქ.29. ჰილტონი-ქანოფის სასტუმრო 114 ნომერზე. კულტურული მემკვიდრეობის უძრავი ძეგლის რეაბილიტაცია - რეკონსტრუქციის პორექტირებული არქიტექტურული პროექტი.

დამკვეთი: შპს"ძველი ქუჩა" (ს.კ.:204568182)

შემსრულებელი: შპს"შალვა მიქელაძის არქიტექტურული კაბინეტი" (ს.კ.:405214628)

თბილისი 2020 წ.

არქიტექტურული პროექტის განმარტებითი ბარათი

პროექტი წარმოადგენს ა. აფხაზის ქუჩის 29 ნომერში (ს/კ: 01.18.03.048.033), არსებული ისტორიული ძეგლისა და მის მიმდებარედ (ვ. ბერიძის ქუჩის გასწვრივ) შენობების ტრანსფორმაციას მაღალი კლასის სასტუმროდ.

<u>პროექტის სირთულე მდგომარეობდა შემდეგში:</u>
1) ახალი სასტუმროს მოცულობა და მასშტაბი, მიუხედავად მისი სიდიდისა, შესაბამისობაში უნდა ყოფილიყო ისტორიულ განაშენიანებასთან.
2) ახალი შენობის სტილისტური სახე, არქიტექტურული ფორმები და გამოყენებული საფასადე მასალები ორგანულად ჩაწერილიყო გარემოში.
3) შეძლებისდაგვარად შეგვენარჩუნებინა არსებული ძეგლი და ისტორიული გარემო.

ისტორიული შენობა-ნაგებობების არსებული გეგმარებითი ქსოვილი, მისი ადაპტირების შემთხვევაში, არ გვაძლევდა ახალი, თანამედროვემოთხოვნათა შესაბამისი სასტუმრო კომპლექსის დაპროექტების საშუალებას. უნდა გადაგვეწყვიტა, როგორ გაგვეცალკევებინა ერთმანეთისგანღირებული შენობები ნაკლებად ღირებულისაგან. ჩვენი პროექტით ხელუხლებლად უნდა დარჩენილიყო ლესელიძის ქუჩაზე მდგომი ორსართულიანიშენობა და ბერიძის ქუჩის გასწვრივ მდგომი შენობების რიგი, რადგან ისინი ინახავენ ურბანული სივრცის ისტორიულ სახეს. აგრეთვე ისტორიულღირებულებას წარმოადგენს მიწისქვეშა სივრცეებში განთავსებული მოცულობაც. მხედველობაში გვაქვს თაღოვანი სარდაფები.

ახალი არქიტექტურული მოცულობები განვათავსეთ ძეგლის საფასადე კედლებიდან მოშორებით, სიღრმეში, სამი ოთხი მეტრის დაშორებით,რათა გაზრდილ სართულიანობას არ მოეხდინა ძველი შენობების მასშტაბების არაკორექტული რღვევა. ამრიგად შევქმენით ძველი და ახალიმოცულობების ორი სიბრტყე. ამათგან ახალ მოცულობებს უნდა შექმნათ გარკვეული ფონი ძველი კლასიკური ფასადებისათვის. მიგვაჩნია, რომძველი შენობები პირდაპირ შეხებაში არ უნდა ყოფილიყო ახალ კედლებთან და ისინი დაპროექტდა, როგორც დამოუკიდებელი, ცალკე მდგომიკომპოზიცია. ახალი მოცულობის 3-4 სართულიან ნაწილს, მიმდებარე ქუჩების (აფხაზის და ბერიძის) ხედვის რაკურსებიდან, მთლიანად ფარავსძველი შენობების კედლები. ბოლო ორი სართული ამ ქუჩებიდან ხილვადია, თუმცა სულ ბოლო სართული კიდევ უფრო სიღრმეშია შეწეულიდა დასრულებულია ქანობიანი სახურავით. შენობის გარკვეულ და მნიშვნელოვან ნაწილზე დახრილი, თუნუქის სახურავის მოწყობა, ისტორიულიქალაქის განაშენიანებითაა ნაკარნახევი.

ა. აფხაზის ქუჩის მართობულ ღერძზე, ისტორიული შენობა გავათავისუფლეთ გვიანდელი, ე.წ. საბჭოთა პერიოდის მიშენებებისგან (ძეგლისატრიუმიანი ნაწილი), სადაც შევქმენით გალერეა. გალერეამ, სასტუმროს ატრიუმიანი ინტერიერის გავლით, დააკავშირა აფხაზის და ხანძთელისქუჩები. არსებული მდგომარეობით აქ იყო შიდა, ჩაკეტილი, მართკუთხა ფორმის, გადახურული ეზო. ნაკვეთის სიღრმეში დაპროექტდა გალერიისმართობული, ბერიძის და ხანძთელის ქუჩების დამაკავშირებელი მეორე გასასვლელიც. საპროექტო ნაკვეთზე გამავალი ეს ახალი სივრცეები ქმნისძველი ქალაქისათვის დამახასიათებელ, წარსულში კარგად ნაცნობ და ორგანულ ურბანულ კონტექსტს, როდესაც კერძო და საზოგადო სივრცეერთიანდება ერთ მულტიფუნქციურ გარემოში.

შენობის ახალი მოცულობების იერსახის გადაწყვეტისას, გამოვიყენეთ საფასადე მოსაპირკეთებელი მასალა, რომელიც ასახავს თანამედროვეარქიტექტურის უახლეს ტენდენციებს, თუმცა ვფიქრობთ ეს ელემენტი, ამავდროს ორგანულად ერწყმის ისტრიულ განაშენიანებას, არ შეაქვს რაიმე ურბანულ ქსოვილში უცხო და მკვეთრად დისონანსური არქიტექტურული ტენდენციები. შენობა დაფარულია ▯ძირითადად საფასადე სიბრტყიდან60 სმ-ის დაცილებით დაკიდული, თიხის ფილებისგან შედგენილი ბადით, რომელიც ფასადს გარკვეულ სიმსუბუქეს და გამჭვირვალობის ეფექტს სძენს.ბადე შენობის ინტერიერში ატარებს საჭირო რაოდენობის სინათლეს, ხოლო ფასადებს ერთგვარ ხალიჩისებრ ტექსტურას აძლევს. ეს თიხის ფარდაერთგვარი ფონია ძველი ფასადების უკეთ გამოკვეთისათვის.

კორექტირებული პროექტის განმარტებითი ბარათი

ძეგლის ფასადის კედლის გაწმენდის პროცესში გამოვლინდა შენობის უფრო გვიანდელი სტრუქტურა.სტრუქტურა მოიცავს ბაზალტის კვის ბალიშებზე განთავსებულ თუჯის დაწყვილებულ კოლონების რიგს რომელზედაც განთავსებულია ლითონის ძელი ორტესებრიპროფილის კოჭები.შენობის კიდეებში და გვერდითი ფასადის მხრიდან(ბერიძის ქუჩა) განთავსებულია თლილი ქვის სვეტები.ამრიგად თავდაპირველი სახით შენობის პირველი სართული წარმოდგენილი იყო თლილი ქვის და თუჯის ჩამოსხმული კოლონების ერთობლიობით.ოცდაათიან წლებში ჩატარებული გადაგრების სამუშაოებთან ერთად მოხდა თუჯის კოლონების აგურით "შემოშენება" ხოლო ქვის ტექსტურა დაიფარა ბათქაშით და სადებავების მრავალი ფენით.უნდა აღინიშნოს ისიც,რომ აღმოჩენილი სიახლე საინტერესო აღმოჩნდა ისტორიულ-კულტურული მემკვიდრეობის კუთხითაც.აღმოჩენილი სტრუქტურა გვიჩვენებს თბილისურ შენობებში ლითონის კონსტრუქციების გამოყენების პირველ პერიოდს, უკავშირდება მეცხრამეტე საუკუნის მეორე ნახევარს და მათი არც თუ ისე ბევრი ნიმუშია შემორჩენილი. უნდა აღინიშნოს ისიც ,რომ კოლონებს საკმაოდ დახვეწილი ფორმები აქვთ კაპიტელების სახით .შეიძლება ითქვას რომ ამგვარმა აღმოჩენამ უფრო გაამდიდრა ერთიანი არქიტექტურული კონცეფცია, რომელიც ითვალისწინებდა გახსნილი სივრცეების მოწყობას და ყველა დროის არქიტექტურული ნაწილების გამოჩენას. შენობის ერთიან მხატვრულ სახეში შევიტანეთ მცირე ცვლილებაც: ბერიძის ქუჩის მხრიდან მომიჯნავე(არაძეგლი) ისტორიული სახლის ფასადის კედლის ხელახალი აგების ნაცვლად გადავწყვიტეთ შეგვეცვალა მასალა რათა მეტი სინათლის შეღწევადობა ქონოდა ძირითად შენობას და ამავდროულად ისტორიული შენობების ფასადების აღდგენით შეგვენარჩუნებინა ქუჩის ისტორიული მეხსიერება რაც იმთავითვე გათვალისწინებული გვქონდა ძირითად კონცეფციაში.ამრიგად ნაცვლად აგურის იდენტური კედლისა შევქმენით ფოლადის ბადის როგორც მასალის გამოყენებით იდენტური ძველი კედელი. გამჭირვალე მასალის გამოყენებით მეტი ხილვადობა მივანიჭეთ სარდაფის ნიშნულის კედლებსაც რომელსაც ვინარჩუნებთ უცვლელი სახით..ახალ ,ლითონის ბადის კედელს დაუბრუნდებიან პირვანდელ ადგილზე ძველი სადარბაზოს კარი და ლითონის ჭედური აივანი ,რომელიც ამშვენებდა ქუჩას.ფასადის ორი ავთენტური ელემენტი განახალებული ავთენტური ფუნქციით დაუბრუნდება ბერიძის ქუჩას.ზემოთაღნიშნული ცვლილების განსახორციელებლად აუცილებელი გახდა მივიღოთ გადაწყვეტილება ძეგლის ფასადის მეორე სართულის გადაწყობისა.გადაწყობის გარეშე ტექნიკურად შეუძლებელი გახდება ქვედა უფრო ძველი არქიტექტურის მხატვრული სახის გამოვლენა.კედლის ხელახალი აწყობის შემდგომ ავთენტური დეკორი დაუბრუნდება ფასადს ყალიბებში ჩამოსხმული მედეგი მასალის დეტალების სახით და ბუნებრივია სამუშაოები უნდა შესრულდეს ძეგლთან მიმართებით ყველა წესების დაცვით,არქიტექტორ რესტავრატორების უშუალო ზედამხედველობის ქვეშ.რაც შეეხება შენობის შიდა კედლებს შეუძლებელი აღმოჩნდა მათი შენარჩუნება.

არქიტექტორი: შ.მიქელაძე

ტექნიკურ-ეკონომიკური მაჩვენებლები

არსებული ტექნიკურ-ეკონომიკური მაჩვენებლები	საპროექტო ტექნიკურ-ეკონომიკური მაჩვენებლები
მიწის ნაკვეთის დაზუსტებული ფართობი -1655 მ^2	მიწის ნაკვეთის დაზუსტებული ფართობი -1655 მ2
შენობის განაშენიანების ფართობი - 1516.6 მ^2	შენობის განაშენიანების ფართობი - 1555.1
შენობის საერთო ფართობი - 3667.1 მ^2	შენობის საერთო ფართობი - 8220.9 მ^2
აქედან:	აქედან:
სარდაფის ფართობი - 768.3 მ^2	ტექნიკური და მომსახურეო ფართობები - 2001.4 მ^2
საცხოვრებელი ფართობი - 2352.6 მ^2	სასტუმროს ნომრების ფართობი - 3264.2 მ^2
კიბის უჯრედის ფართობი - 68.9 მ^2	საზოგადოებრივი და საჯარო სარგებლობის ფართობი - 937.8 მ^2
კორიდორის ფართობი - 416.7 მ^2	კიბის უჯრედისა და ლიფტების ფართობი - 408,3 მ^2
საზაფხულო ფართობი - 60.5 მ^2	კორიდორების ფართობი - 987,8 მ^2
	საზაფხულო ფართობი - 621,4 მ^2

პროექტი: სასტუმრო ჰილტონ-ქენოფი	მისამართი: ქ.თბილისი, კოტე აფხაზის ქუჩა №29	ნახაზი: განმარტებითი ბარათი

შემსრულებელი: დამკვეთი:	შპს"შალვა მიქელაძის არქიტექტურული კაბინეტი" ს.კ:405214628 შპს"ძველი ქუჩა" ს.კ:204568182	ფურცელი:	ფორმატი: **A1**	მასშტაბი:	10/21/2020

L.T.D ALFA

ქალაქი თბილისი, ლესელიძის ქ. №29, ვ. ბერიძის №8 და ხოდაშენის ქ. №4 (ს/კ 01.18.03.048.033)
შპს "ძველი ქუჩა"-ს (DI 204568182), საკუთრებაში არსებული 1655 კვ.მ. არასასოფლო-სამეურნეო
დანიშნულების მიწის ნაკვეთის და მისი მიმდებარე ტერიტორიის ტოპოგრაფიული

გეგმა

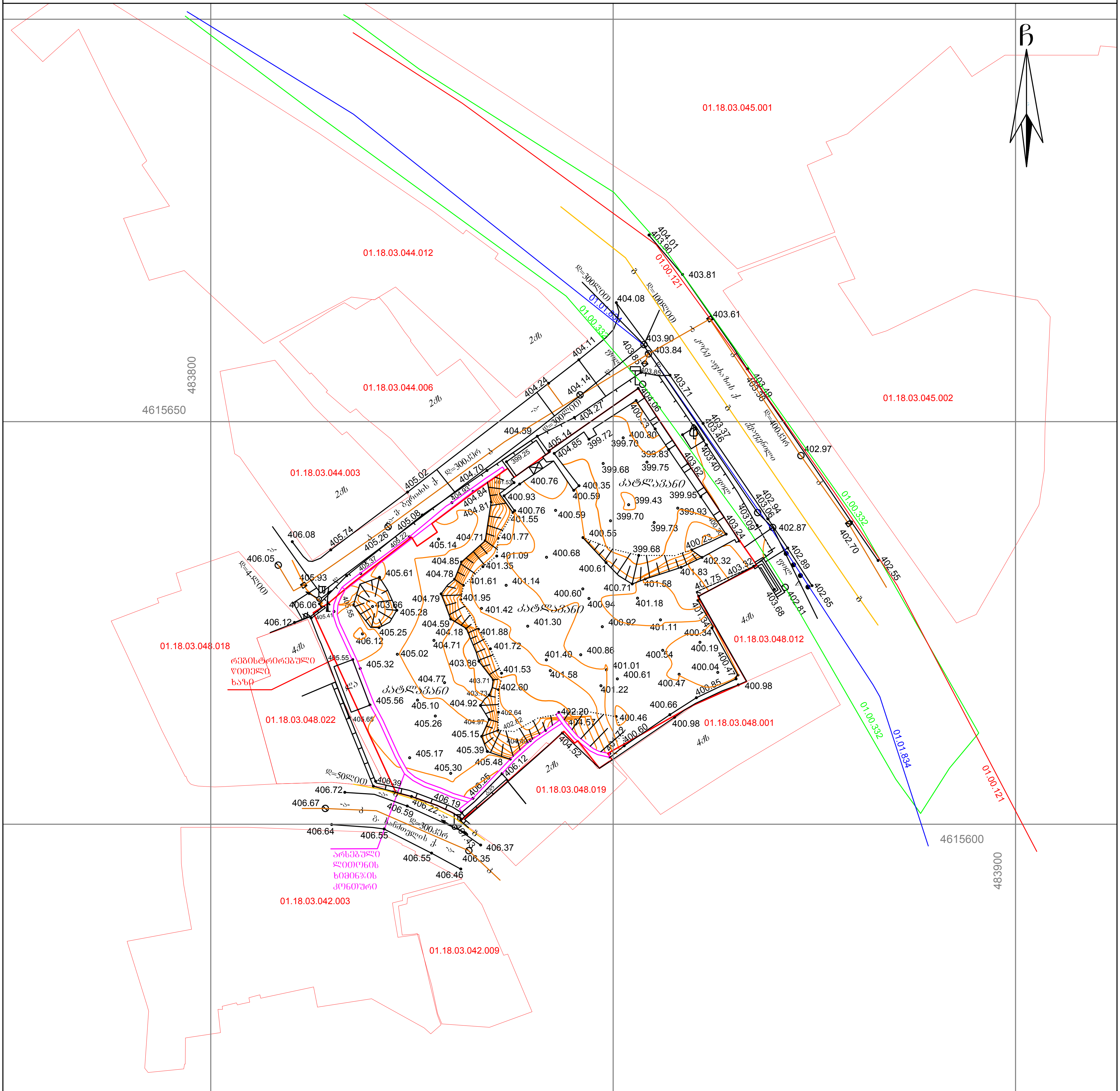

ძს	საცხ. შენობა		ხის ღობე	წ	წყალგაყვანილობა
ძა	არასაცხ. შენობა		ღობე	გ	გაზი
	ფარდული		ქვის კედელი	კ	კანალიზაცია
	მშენებარე შენობა		კედელი	სან	სანიაღვრე
	წიწვოვანი ხე		ფლატე	კგ	კავშირგაბმულობა
	ფოთლოვანი ხე		რკინიგზა		ელ. ქსელები
	ხილკენკროვანი მცენარე		სამეთვალყურეო ჭები	თგ	გათბობა
	გარე განათება		ელ. გადამცემი ხაზი		

პირობითი აღნიშვნები

-ის კოორდინატთა სისტემის პროექცია

შენიშვნა:1) გეგმაზე დატანილია საჯარო რეესტრში რეგისტრირებული ნაკვეთის საზღვრები

2) ვინადან გეგმაზე დატანილია მხოლოდ რეგისტრირებული მიწისქვეშა კომუნიკაციები მათი მდებარეობების დაზუსტება მოხდეს ყველა კომუნიკაციის წარმომადგენლებთან

შ.პ.ს ალფა (ს/ნ 405298574)

ქ.თბილისი, ნუცუბიძის ფერდობი IV მ/რ კორპუსი №4

ltd.alfa2018@gmail.com MOB; 571824233

დირექტორი:		დ.რობაქიძე
აზომა:		ა.მენაბდე
დახაზა:		ა.მენაბდე
დამკვეთი		შპს "ძველი ქუჩა
მასშტაბი: 1:500		17.06.2020წ.

პროექტი: სასტუმრო ჰილტონ-ქენოფი

მისამართი: ქ.თბილისი, კოტე აფხაზის ქუჩა №29

ნახაზი: საპროექტო გენგეგმა

1:20

შემსრულებელი:	შპს"შალვა მიქელაძის არქიტექტურული ჯაბინეტი" ს.ჯ:405214628	ფურცელი:	ფორმატი: **A1**	მასშტაბი: 1:200	19.10.2020
დამკვეთი:	შპს"ძველი ქუჩა" ს.ჯ:204568182				

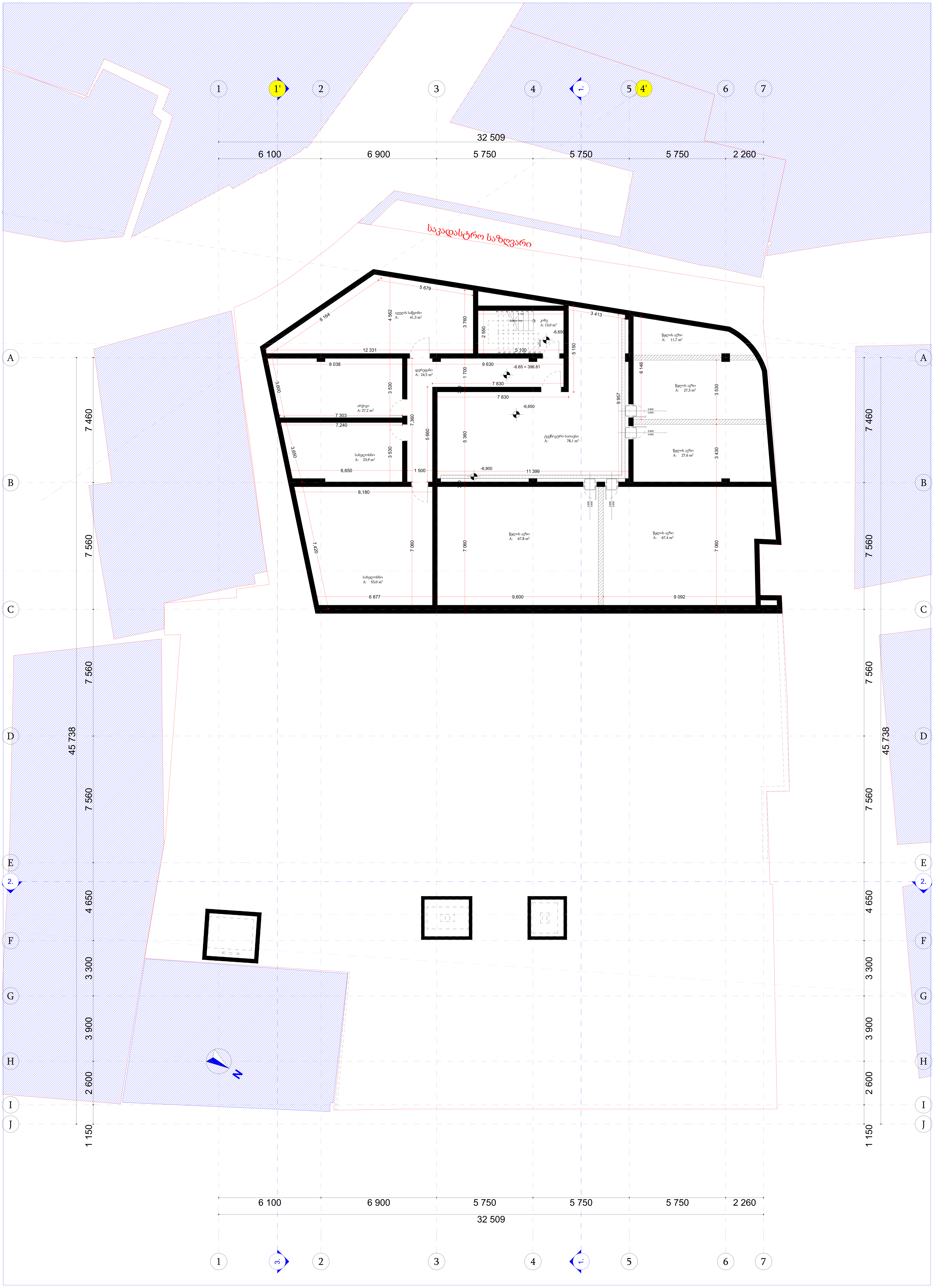

პროექტი: სასტუმრო ჰილტონ-ქენოფი	მისამართი: ქ.თბილისი, კოტე აფხაზის ქუჩა №29	ნახაზი: გეგმა -6.65 ნიშნულზე - საპროექტო

შემსრულებელი: შპს"შალვა მიქელაძის არქიტექტურული კაბინეტი" ს.კ:405214628 დამკვეთი: შპს"ძველი ქუჩა" ს.კ:204568182	ფურცელი:	ფორმატი: **A1**	მასშტაბი: 1:100	19.10.2020

Basement Floor



პროექტი: სასტუმრო ჰილტონ-ქვიროფი | მისამართი: ქ.თბილისი, პოტე აფხაზის ქუჩა №29 | ნახაზი: გეგმა -3.30 ნიშნულზე - საპროექტო

შემსრულებელი: შპს"შალვა მიქელაძის არქიტექტურული ჯგუფი" ს.ჯ:405214628 დამკვეთი: შპს"ძველი ქუჩა" ს.ჯ:204568182		ფურცელი:	ფორმატი: **A1**	მასშტაბი: 1:100	19.10.2020

Ground Floor

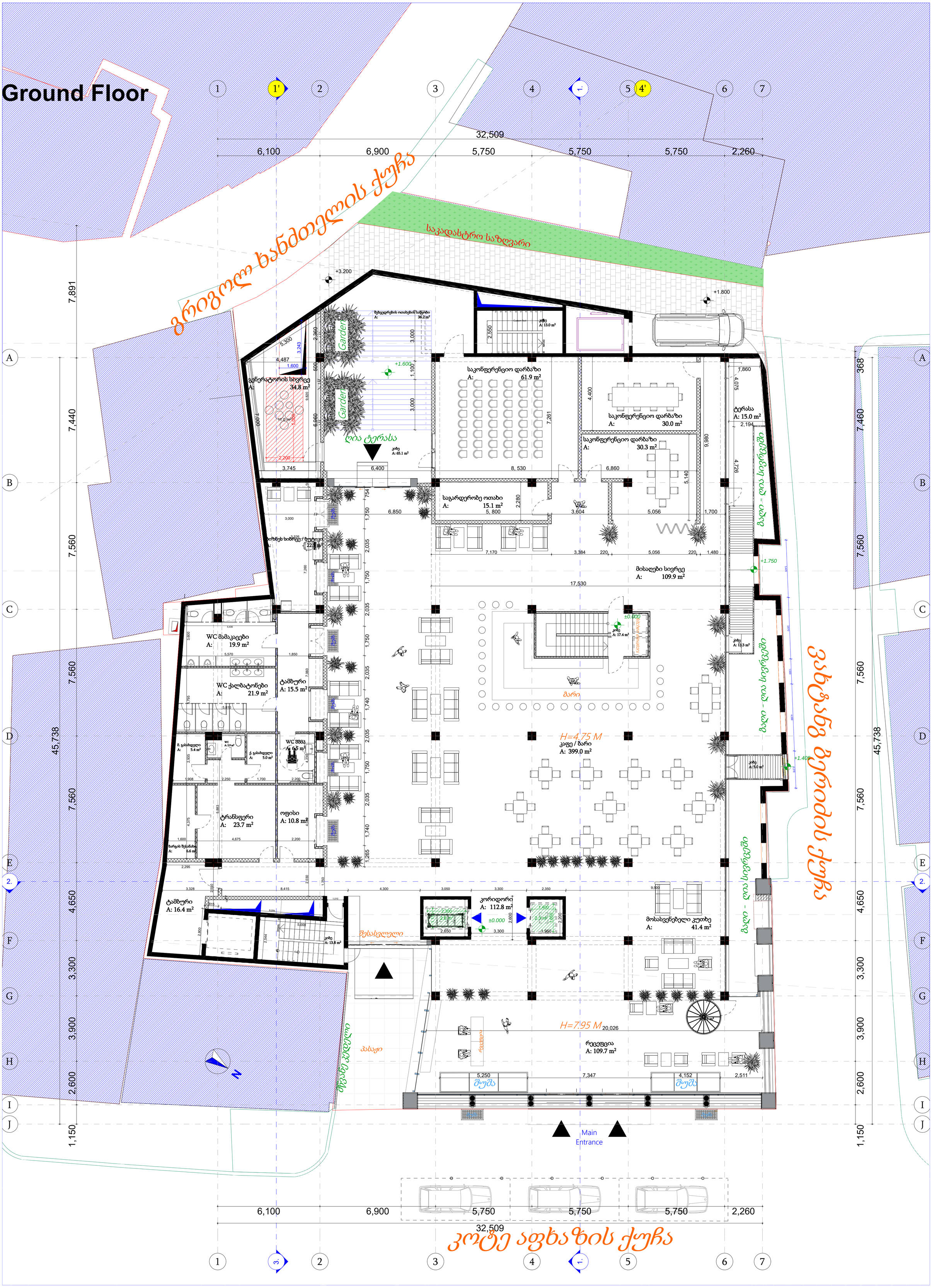

პროექტი: სასტუმრო ჰილტონ-ქენოფი

მისამართი: ქ.თბილისი, კოტე აფხაზის ქუჩა №29

ნახაზი: გეგმა +0,000 ნიშნულზე - საპროექტო

შემსრულებელი: შპს"შალვა მიქელაძის არქიტექტურული ჯაბინეტი" ს.ჯ:405214628 დამკვეთი: შპს"ძველი ქუჩა" ს.ჯ:204568182	ფურცელი:	ფორმატი: **A1**	მასშტაბი: 1:100	19.10.2020

1st. Floor


1
1'
2
3
4
4'
5
6
7
A
B
C
D
E
2.
F
G
H
I
J
6,100
6,900
5,750
5,750
5,750
2,260
7,872
7,460
7,560
4,650
3,300
3,900
2,600
1,150
+3.200
+3.450
+1.800
±0.000
6,760
5,800
7,100
9,730
3,440
9,950
21.8 m²
2,700
2.3 m²
4.4 m²
10.7 m²
6,490
6,750
6,940
17,310
14,460
5,700
10,980
1,180
2,650
3,222
3,000
9.6 m²
4,300
3,050
3,300
2,350
1,970
4,220
4,650
4,350
33,190
16.0 m²
2,880
1,630
4,210
219
1,650
170
3,295
28.7 m²
31.2 m²
27.1 m²
27.0 m²
27.2 m²
26.6 m²
30.0 m²
40.7 m²
27.0 m²
27.2 m²
27.1 m²
27.0 m²
27.0 m²
27.2 m²
27.1 m²
27.0 m²
27.0 m²
27.2 m²
27.1 m²
27.0 m²
27.0 m²
27.2 m²
27.1 m²
26.6 m²
დერეფანი
A: 166.8 m²
+5.100
სტუმრის ოთახი
A:
ტუალეტი
A: 9.6 m²
ტექნიკური
A: 2.3 m²
დასვენების სივრცე
A: 10.0 m²
სტუმრის ოთახი
A:
სტუმრის ოთახი
A:
სტუმრის ოთახი
A:

2nd. Floor

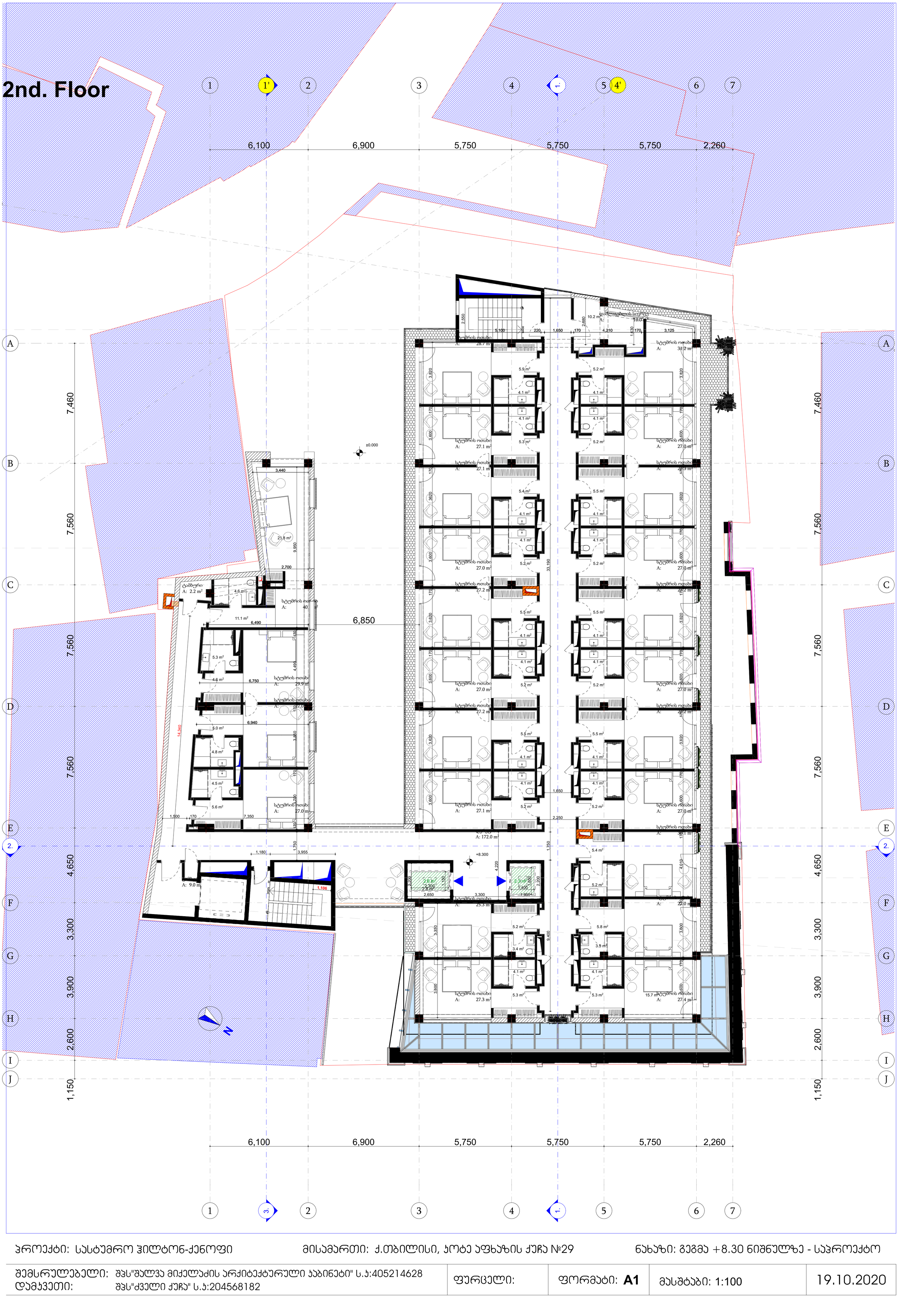

პროექტი: სასტუმრო ჰილტონ-ქენოფი

მისამართი: ქ.თბილისი, ჯოტე აფხაზის ქუჩა №29

ნახაზი: გეგმა +8.30 ნიშნულზე - საპროექტო

შემსრულებელი: შპს"შალვა მიქელაძის არქიტექტურული ჯაბინეტი" ს.ჯ:405214628 დამკვეთი: შპს"ძველი ქუჩა" ს.ჯ:204568182		ფურცელი:	ფორმატი: **A1**	მასშტაბი: 1:100	19.10.2020

3th. Floor

საკადასტრო საზღვარი

32 509
6 100 | 6 900 | 5 750 | 5 750 | 5 750 | 2 260

7 460
7 560
45 738
4 650
3 300
3 900
2 600
1 150

6 896

±0.000

N

ტამბური
A: 7,9 m²

კიბე
A: 13,7 m²

დერეფანი
A: 171,7 m²

ტექნიკური
A: 2,2 m²

სტუმრის ოთახი
A: 40,7 m²

სტუმრის ოთახი
A: 30,0 m²

სტუმრის ოთახი
A: 27,0 m²

სტუმრის ოთახი
A: 28,7 m²

სტუმრის ოთახი
A: 29,3 m²

სტუმრის ოთახი
A: 27,1 m²

სტუმრის ოთახი
A: 27,3 m²

სტუმრის ოთახი
A: 27,0 m²

სტუმრის ოთახი
A: 27,2 m²

სტუმრის ოთახი
A: 25,3 m²

სტუმრის ოთახი
A: 23,0 m²

სტუმრის ოთახი
A: 22,9 m²

სტუმრის ოთახი
A: 30,1 m²

სტუმრის ოთახი
A: 27,4 m²

ბაღი
A: 9,9 m²

პროექტი: სასტუმრო ჰილტონ-ქენოფი	მისამართი: ქ.თბილისი, პოტე აფხაზის ქუჩა №29			ნახაზი: გეგმა +ნიშნულზე - საპროექტო	
შემსრულებელი: შპს"შალვა მიქელაძის არქიტექტურული ბიურო" ს.ნ:405214628 დამკვეთი: შპს"ძველი ქუჩა" ს.ნ:204568182		ფურცელი:	ფორმატი: **A1**	მასშტაბი: 1:100	19.10.2020

4th. Floor



პროექტი: სასტუმრო ჰილტონ-კენოფი
მისამართი: ქ.თბილისი, კოტე აფხაზის ქუჩა №29
ნახაზი: გეგმა +14.70 ნიშნულზე - საპროექტო

შემსრულებელი: დამკვეთი:	შპს"შალვა მიქელაძის არქიტექტურული კაბინეტი" ს.კ:405214628 შპს"ძველი ქუჩა" ს.კ:204568182	ფურცელი:	ფორმატი: **A1**	მასშტაბი: 1:100	19.10.2020

5th. Floor



პროექტი: სასტუმრო ჰილტონ-ქენოფი

მისამართი: ქ.თბილისი, კოტე აფხაზის ქუჩა №29

ნახაზი: გეგმა +17.90 ნიშნულზე - საპროექტო

შემსრულებელი: შპს"შალვა მიქელაძის არქიტექტურული კაბინეტი" ს.კ:405214628 დამკვეთი: შპს"ძველი ქუჩა" ს.კ:204568182	ფურცელი:	ფორმატი: **A1**	მასშტაბი: 1:100	19.10.2020

Roof Plan

საკადასტრო საზღვარი

დანადგარების არეალი
A: 14,2 m²

ტერასა
A: 32,9 m²

ტერასა
A: 107,9 m²

საინჟინრო დანადგარების განტავსების არეალი
A: 90,9 m²

საინჟინრო დანადგარების განთავსების არეალი
A: 279,4 m²

კიბე
A: 13,7 m²

±0.000

+21.000

32 509 = 6 100 + 6 900 + 5 750 + 5 750 + 5 750 + 2 260

45 738 = 7 871 + 7 460 + 7 560 + 4 650 + 3 300 + 3 900 + 2 600 + 1 150

6 512 | 1 254 | 374 | 8.140 | 20.820 | 9.300 | 6.600 | 2.729 | 3.291 | 10 241 | 4 750 | 3.547 | 3 107 | 3.680 | 16.270

N

პროექტი: სასტუმრო ჰილტონ-ქენოფი	მისამართი: ქ.თბილისი, ჯოტე აფხაზის ქუჩა №29			ნახაზი: გეგმა +21.00 ნიშნულზე - საპროექტო	
შემსრულებელი: შპს"შალვა მიქელაძის არქიტექტურული ბიბინეტი" ს.ჯ:405214628 დამკვეთი: შპს"ძველი ქუჩა" ს.ჯ:204568182		ფურცელი:	ფორმატი: **A1**	მასშტაბი: 1:100	19.10.2020

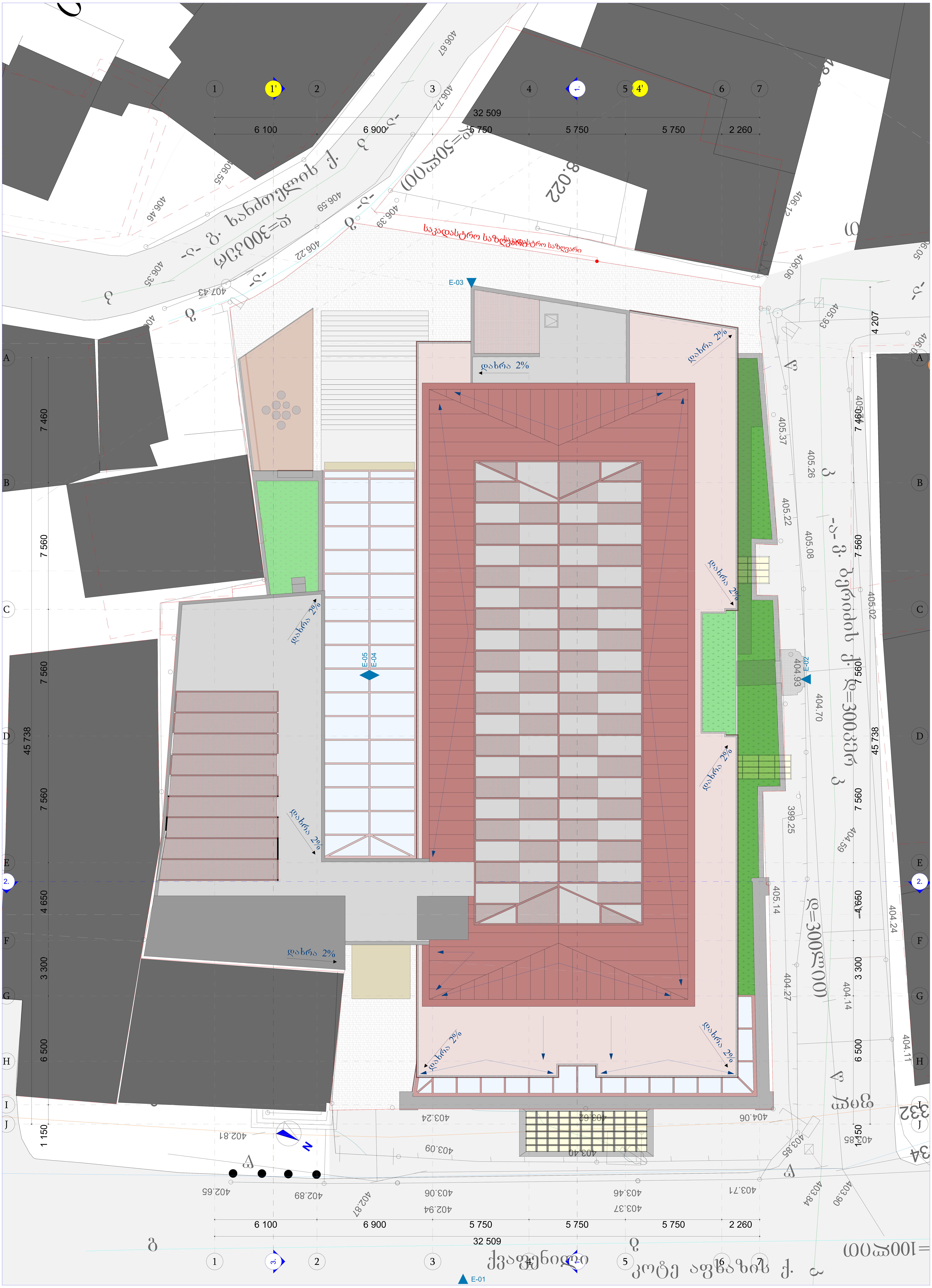

პროექტი: სასტუმრო ჰილტონ-ქენოფი	მისამართი: ქ.თბილისი, კოტე აფხაზის ქუჩა №29	ნახაზი: სახურავის გეგმა - საპროექტო

შემსრულებელი: შპს"შალვა მიქელაძის არქიტექტურული კაბინეტი" ს.კ:405214628 დამკვეთი: შპს"ძველი ქუჩა" ს.კ:204568182	ფურცელი:	ფორმატი: **A1**	მასშტაბი: 1:100	19.10.2020



პროექტი: სასტუმრო ჰილტონ-ქენოფი

მისამართი: ქ.თბილისი, ჯოტე აფხაზის ქუჩა №29

ნახაზი: ჭრილი 1 - 1

შემსრულებელი: შპს"შალვა მიქელაძის არქიტექტურული ჯაბინეტი" ს.ჯ:405214628 დამკვეთი: შპს"ძველი ქუჩა" ს.ჯ:204568182	ფურცელი:	ფორმატი: **A1**	მასშტაბი: 1:100	19.10.2020



პროექტი: სასტუმრო ჰილტონ-ქენოფი

მისამართი: ქ.თბილისი, ჯოტე აფხაზის ქუჩა №29

ნახაზი: ჭრილი 2 - 2

შემსრულებელი:	შპს"შალვა მიქელაძის არქიტექტურული ჯაბინეტი" ს.ჯ:405214628	ფურცელი:	ფორმატი: **A1**	მასშტაბი: 1:100	19.10.2020
დამკვეთი:	შპს"ძველი ქუჩა" ს.ჯ:204568182				

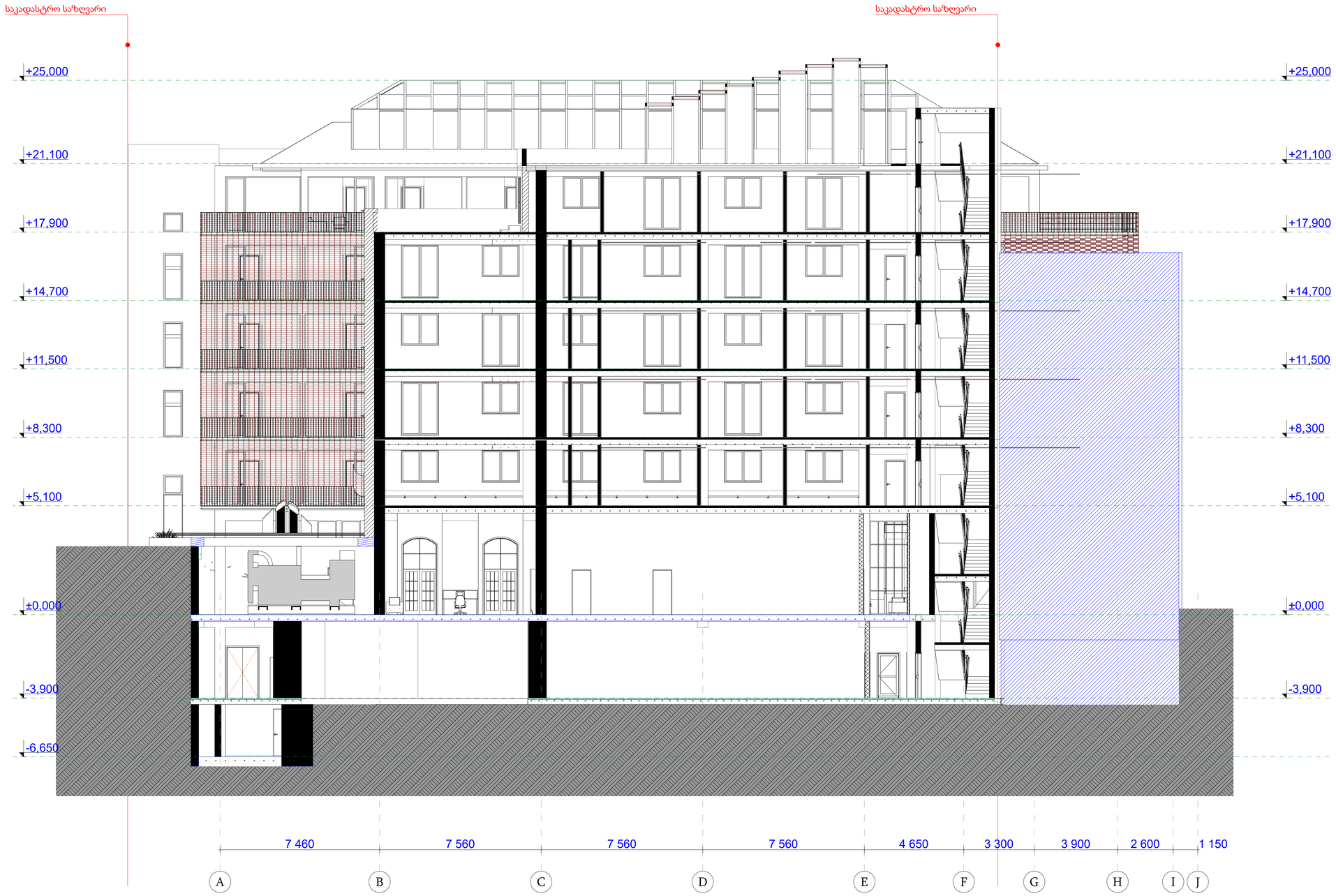

პროექტი: სასტუმრო ჰილტონ-ქენოფი

მისამართი: ქ.თბილისი, ჯოტე აფხაზის ქუჩა №29

ნახაზი: ჭრილი 3 - 3

შემსრულებელი:	შპს"მალვა მიქელაძის არქიტექტურული ჯაბინეტი" ს.ჯ:405214628	ფურცელი:	ფორმატი: **A1**	მასშტაბი: 1:100	19.10.2020
დამკვეთი:	შპს"ძველი ქუჩა" ს.ჯ:204568182				



პროექტი: სასტუმრო ჰილტონ-ქენოფი **მისამართი:** ქ.თბილისი, პოტე აფხაზის ქუჩა №29 **ნახაზი:** ფასადი ღერძებში 1-7

შემსრულებელი:	შპს"შალვა მიქელაძის არქიტექტურული ჯგუფი" ს.ნ:405214628	ფურცელი:	ფორმატი: **A1**	მასშტაბი: 1:100	19.10.2020
დამკვეთი:	შპს"ძველი ქუჩა" ს.ნ:204568182				

საკადასტრო საზღვარი

საკადასტრო საზღვარი

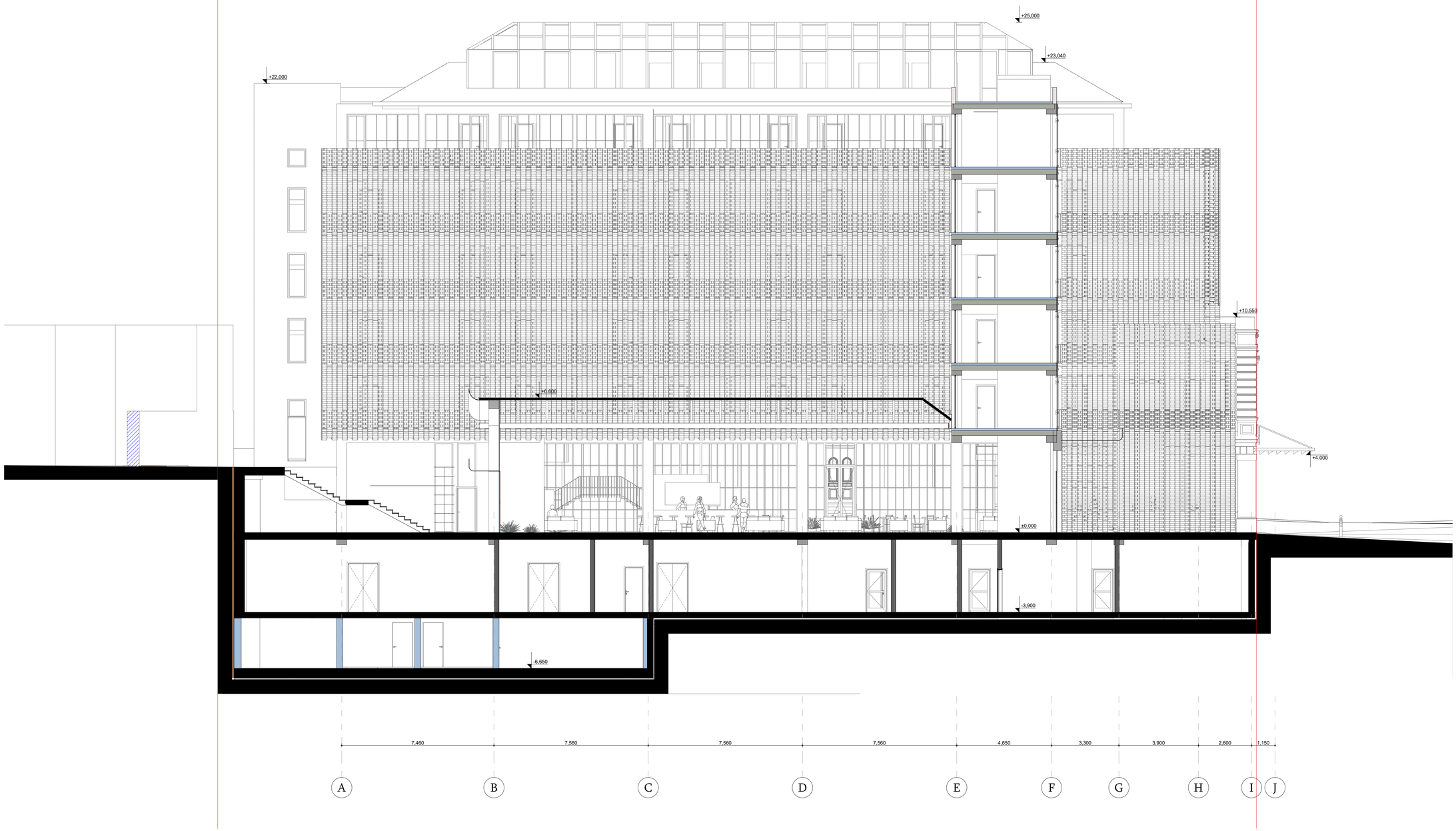

პროექტი: სასტუმრო ჰილტონ-ქენოფი

მისამართი: ქ.თბილისი, ყოტე აფხაზის ქუჩა №29

ნახაზი: ფასადი ღერძებში □-ჟ

1:100

შემსრულებელი:	შპს"შალვა მიქელაძის არქიტექტურული ჯაბინეტი" ს.ჯ:405214628	ფურცელი:	ფორმატი: **A1**	მასშტაბი: 1:100	19.10.2020
დამკვეთი:	შპს"ძველი ქუჩა" ს.ჯ:204568182				



პროექტი: სასტუმრო ჰილტონ-ქენოფი **მისამართი:** ქ.თბილისი, პოტე აფხაზის ქუჩა №29 **ნახაზი:** ფასადი ღერძებში □-ჟ

D-01 Detail (2) 1:100

შემსრულებელი:	შპს"შალვა მიქელაძის არქიტექტურული ჯაბინეტი" ს.ჯ:405214628	ფურცელი:	ფორმატი: **A1**	მასშტაბი: 1:100	19.10.2020
დამკვეთი:	შპს"ძველი ქუჩა" ს.ჯ:204568182				



პროექტი: სასტუმრო ჰილტონ-ქენოფი

მისამართი: ქ.თბილისი, პოტე აფხაზის ქუჩა №29

ნახაზი: ფასადი ღერძებში ჭ - □

შემსრულებელი: დამკვეთი:	შპს"შალვა მიქელაძის არქიტექტურული კაბინეტი" ს.ნ:405214628 შპს"ძველი ქუჩა" ს.ნ:204568182	ფურცელი:	ფორმატი: **A1**	მასშტაბი: 1:100	19.10.2020

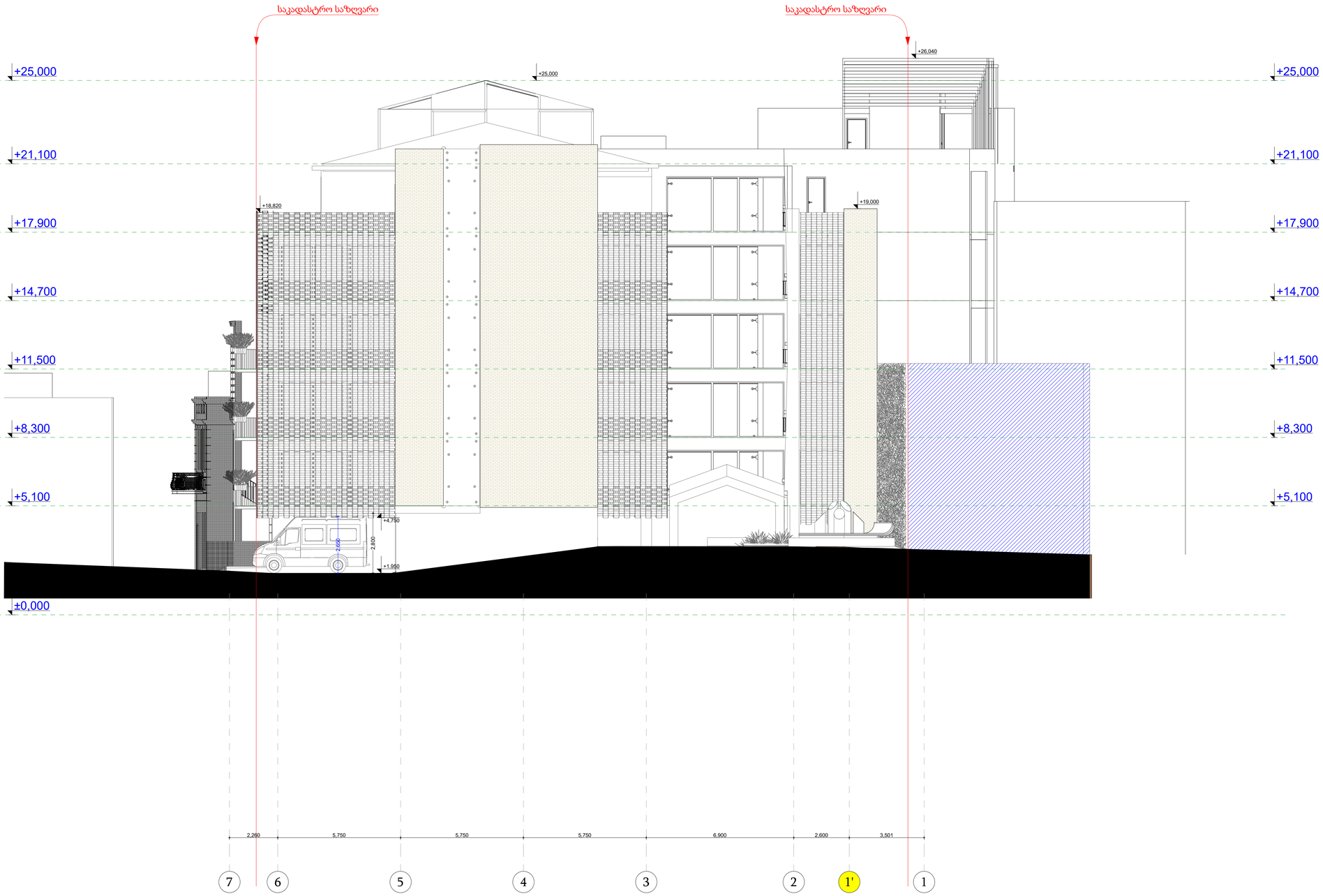

D-01 Detail (2) 1:100

პროექტი: სასტუმრო ჰილტონ-ქენოფი მისამართი: ქ.თბილისი, პოტე აფხაზის ქუჩა №29 ნახაზი: ფასადი ღერძებში ჭ - □

შემსრულებელი:	შპს"შალვა მიქელაძის არქიტექტურული ჯაბინეტი" ს.ჯ:405214628	ფურცელი:	ფორმატი: **A1**	მასშტაბი: 1:100	19.10.2020
დამკვეთი:	შპს"ძველი ქუჩა" ს.ჯ:204568182				

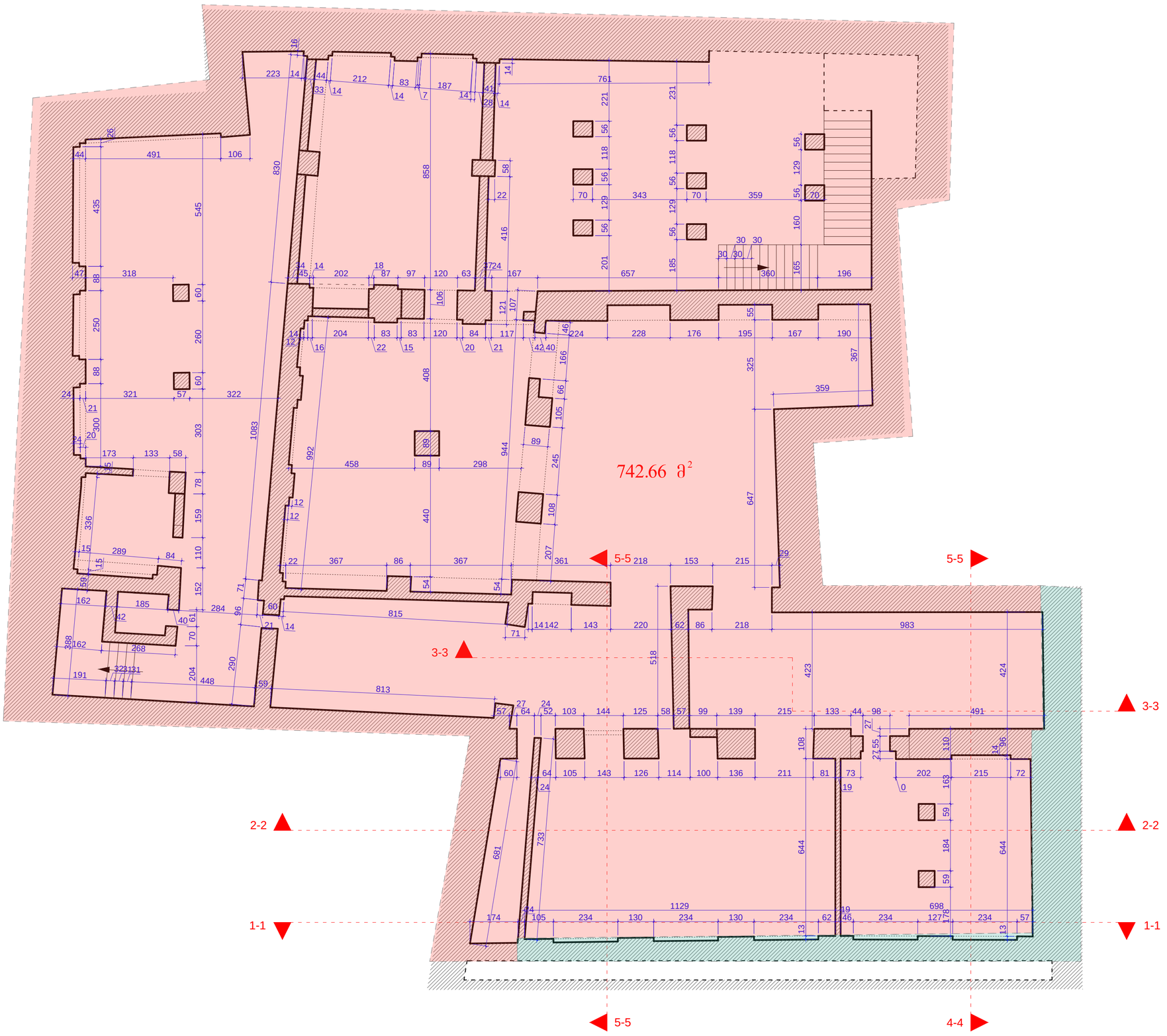

დაშლა

დაშლა, თავიდან აშენება

რესტავრაცია

პროექტი: სასტუმრო ჰილტონ-ქენოფი

მისამართი: ქ.თბილისი, ჯოტე აფხაზის ქუჩა №29

ნახაზი: სარდაფის სართულის გეგმა - არსებული

შემსრულებელი: შპს"შალვა მიქელაძის არქიტექტურული ჯაბინეტი" ს.ჯ:405214628 დამკვეთი: შპს"ძველი ქუჩა" ს.ჯ:204568182	ფურცელი:	ფორმატი: **A1**	მასშტაბი: 1:100	10/21/2020

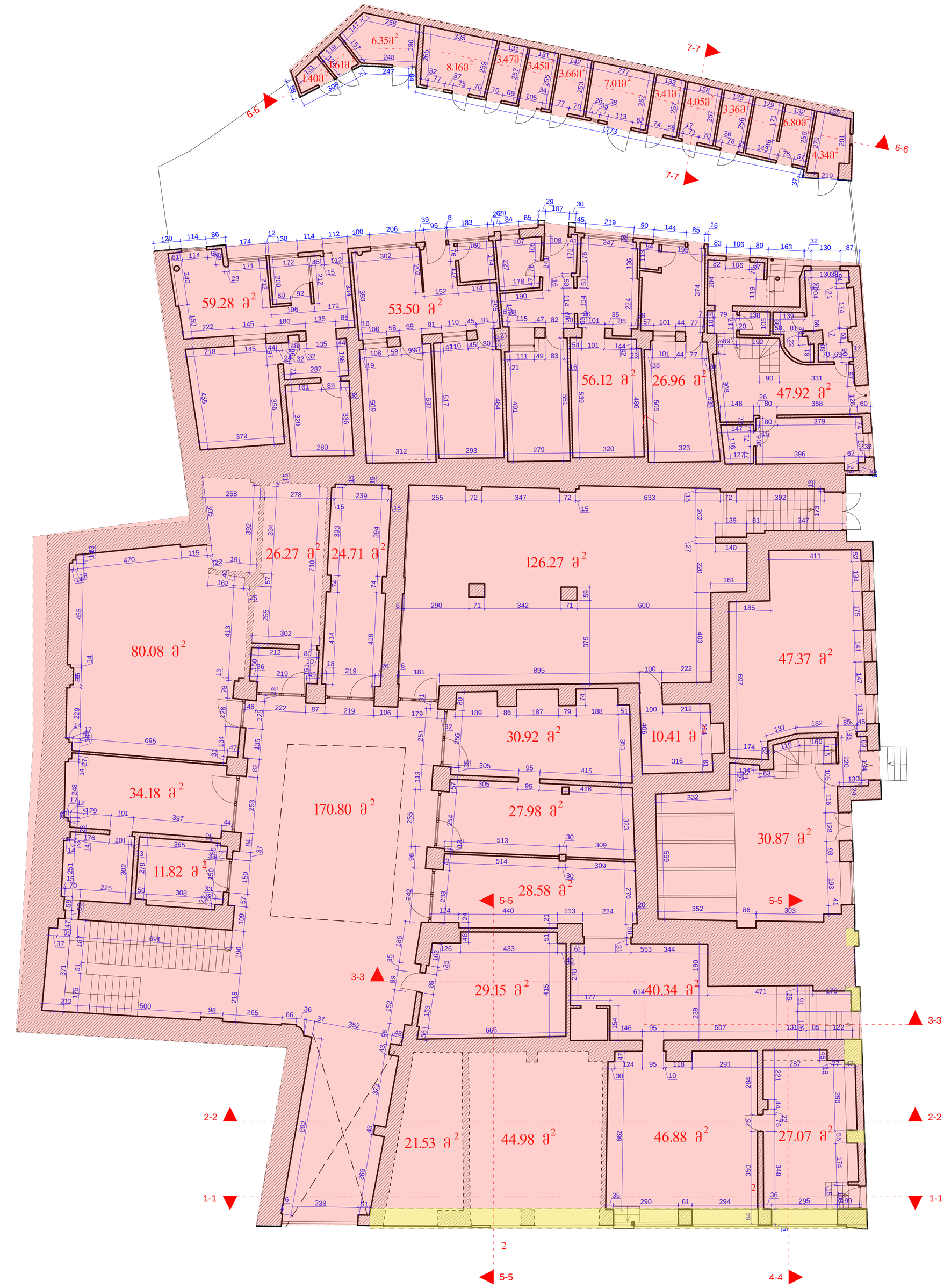

დაშღ

დაშლა, თავიდან აშენება

რესტავრაცია

პროექტი: სასტუმრო ჰილტონ-ქენოფი

მისამართი: ქ.თბილისი, ჯოტე აფხაზის ქუჩა №29

ნახაზი: პირველი სართულის გეგმა - არსებული

შემსრულებელი: შპს"შალვა მიქელაძის არქიტექტურული ჯაბინეტი" ს.ჯ:405214628 დამკვეთი: შპს"ძველი ქუჩა" ს.ჯ:204568182	ფურცელი:	ფორმატი: **A1**	მასშტაბი: 1:100	10/21/2020

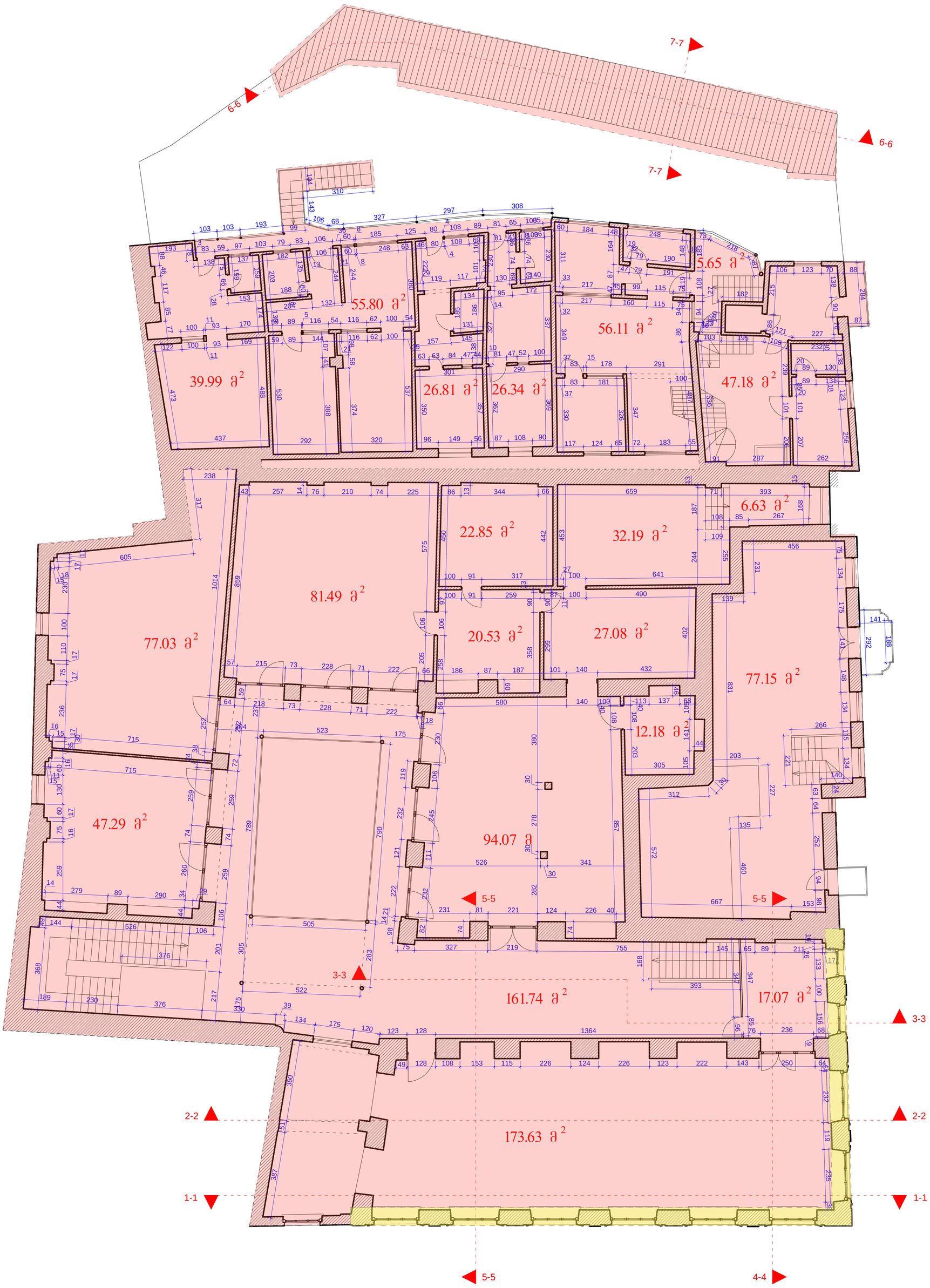

დაშღ

დაშლა, თავიდან აშენება

რესტავრაცია

პროექტი: სასტუმრო ჰილტონ-ქენოფი

მისამართი: ქ.თბილისი, პოტე აფხაზის ქუჩა №29

ნახაზი: მეორე სართულის გეგმა - არსებული

შემსრულებელი: შპს"შალვა მიქელაძის არქიტექტურული ჯაბინეტი" ს.ჯ:405214628 დამკვეთი: შპს"ძველი ქუჩა" ს.ჯ:204568182	ფურცელი:	ფორმატი: **A1**	მასშტაბი: 1:100	10/21/2020

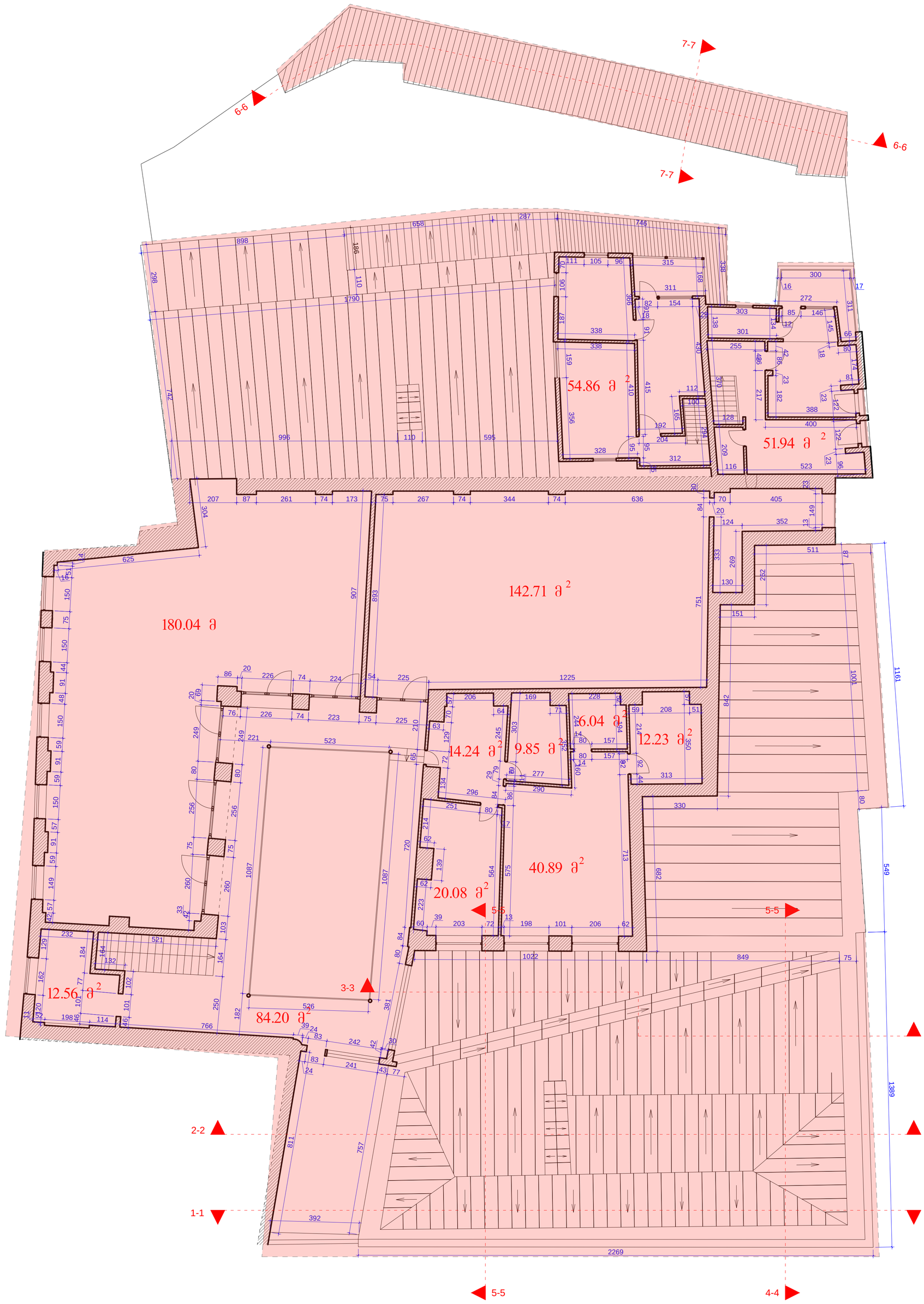

დაშღ

დაშლა, თავიდან აშენება

რესტავრაცია

პროექტი: სასტუმრო ჰილტონ-ქენოფი

მისამართი: ქ.თბილისი, ჯოტე აფხაზის ქუჩა №29

ნახაზი: მესამე სართულის გეგმა - არსებული

შემსრულებელი: შპს"შალვა მიქელაძის არქიტექტურული ჯაბინეტი" ს.ჯ:405214628 დამკვეთი: შპს"ძველი ქუჩა" ს.ჯ:204568182	ფურცელი:	ფორმატი: **A1**	მასშტაბი: 1:100	10/21/2020

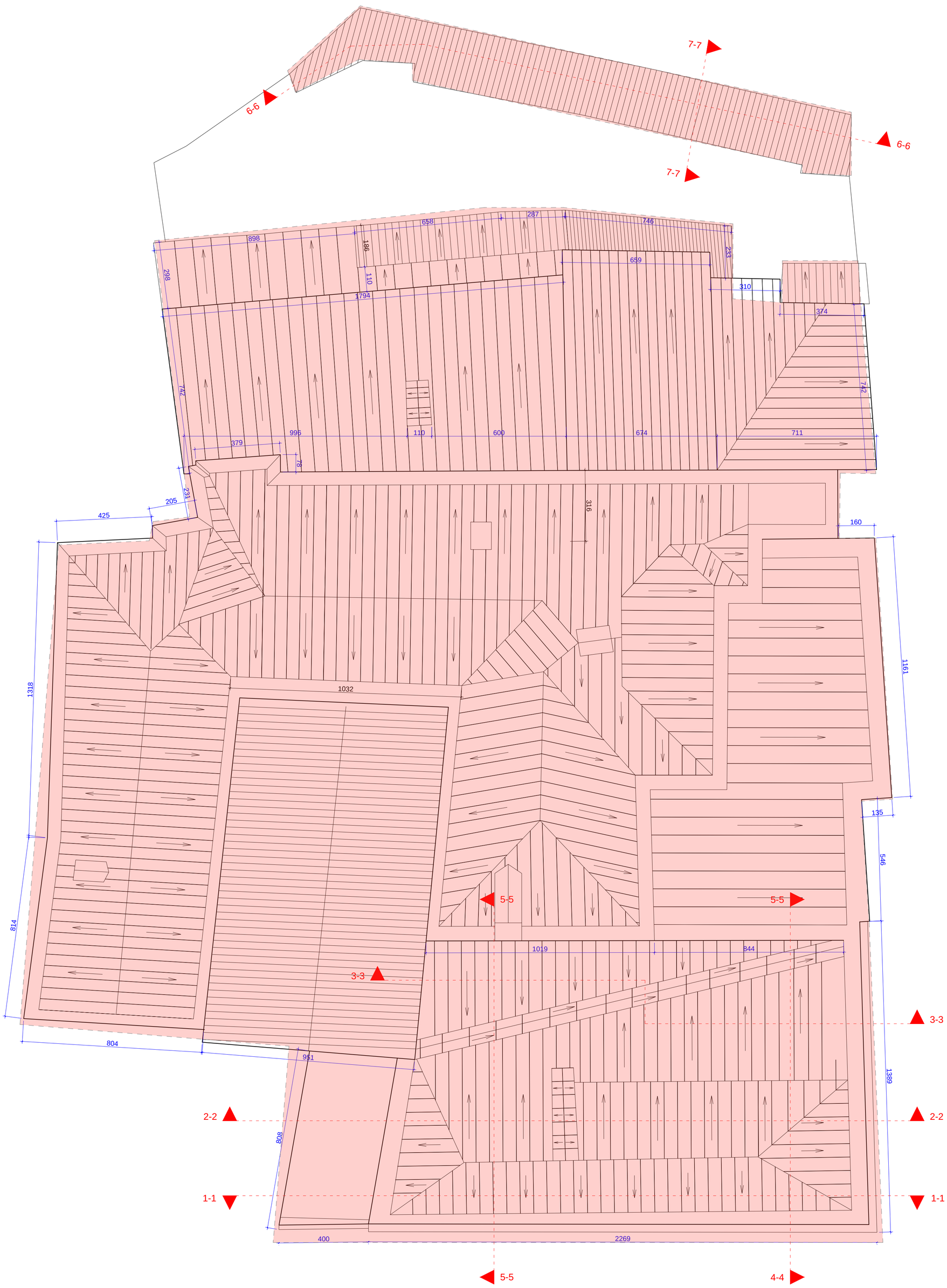

დაშღ

დაშლა, თავიდან აშენება

რესტავრაცია

პროექტი: სასტუმრო ჰილტონ-ქენოფი

მისამართი: ქ.თბილისი, ჯოტე აფხაზის ქუჩა №29

ნახაზი: სახურავის გეგმა - არსებული

შემსრულებელი: შპს"შალვა მიქელაძის არქიტექტურული ჯაბინეტი" ს.ჯ:405214628 დამკვეთი: შპს"ძველი ქუჩა" ს.ჯ:204568182		ფურცელი:	ფორმატი: **A1**	მასშტაბი: 1:100	10/21/2020



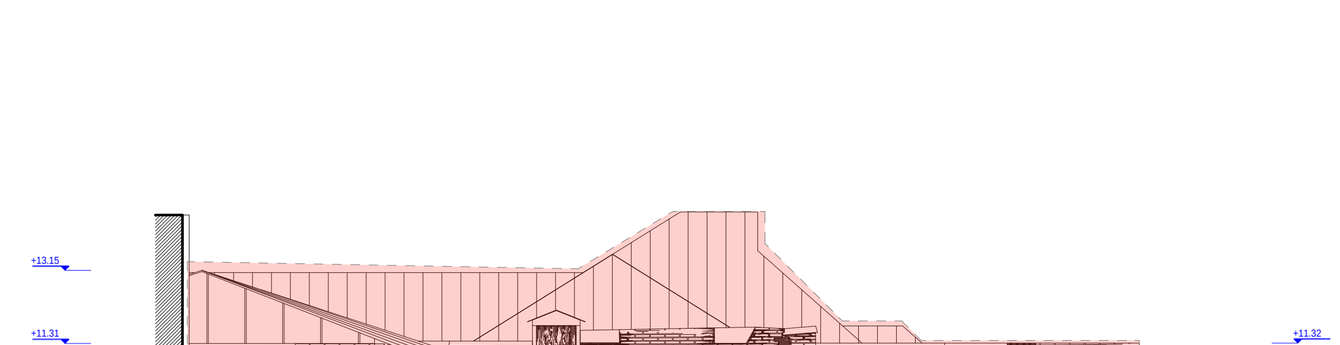

დაშლა

დაშლა, თავი

რესტავრაცია

პროექტი: სასტუმრო ჰილტონ-ქენოფი

მისამართი: ქ.თბილისი, ჯოტე აფხაზის ქუჩა №29

ნახაზი: ჭრილი 1-1; ჭრილი 2-2

შემსრულებელი: შპს"შალვა მიქელაძის არქიტექტურული ჯაბინეტი" ს.ჯ:405214628 დამკვეთი: შპს"ძველი ქუჩა" ს.ჯ:204568182	ფურცელი:	ფორმატი: **A1**	მასშტაბი: 1:100	10/21/2020

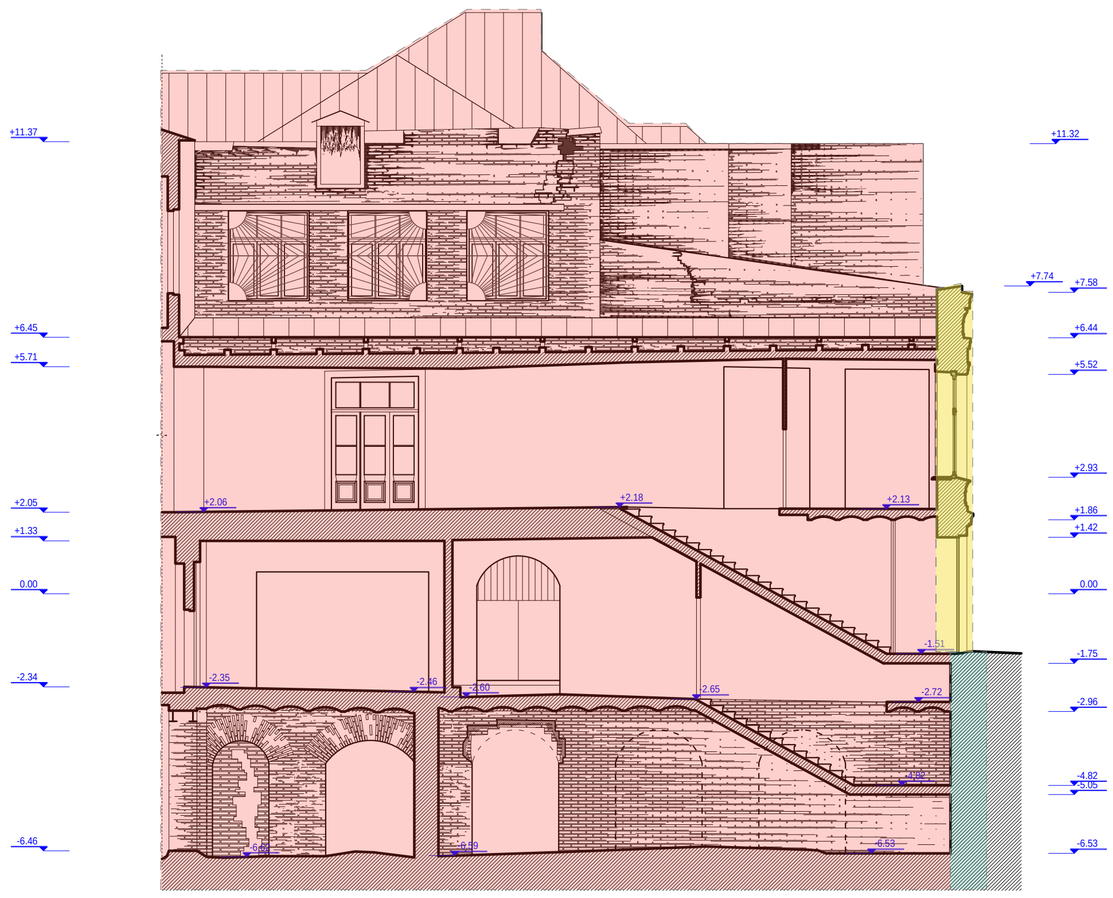



დაშლა

დაშლა, თავიდან აშენება

რესტავრაცია

პროექტი: სასტუმრო ჰილტონ-ქენოფი

მისამართი: ქ.თბილისი, ჯოტე აფხაზის ქუჩა №29

ნახაზი: ჭრილი 3-3; ჭრილი 4-4

შემსრულებელი: შპს"შალვა მიქელაძის არქიტექტურული ჯაბინეტი" ს.ჯ:405214628 დამკვეთი: შპს"ძველი ქუჩა" ს.ჯ:204568182	ფურცელი:	ფორმატი: **A1**	მასშტაბი: 1:100	10/21/2020

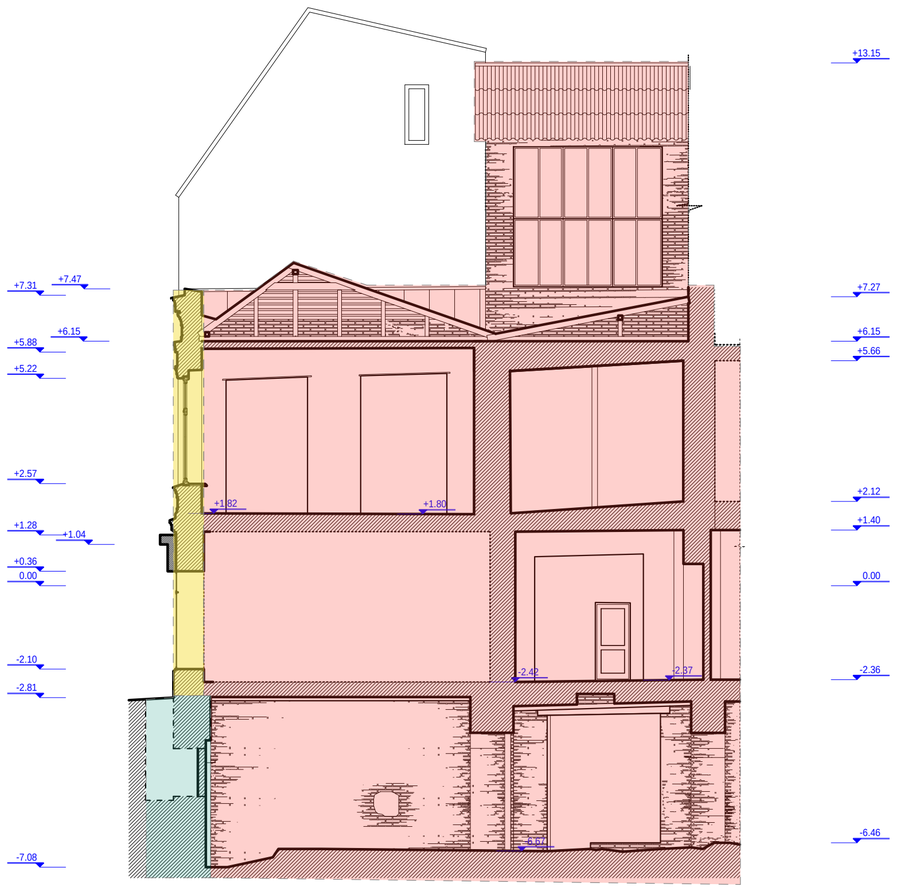

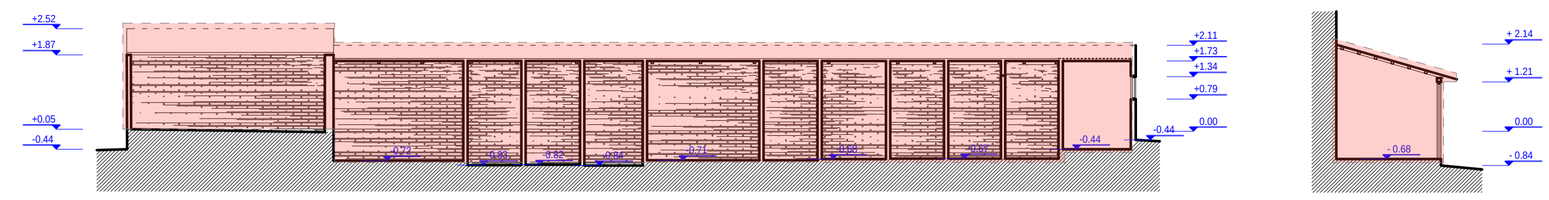

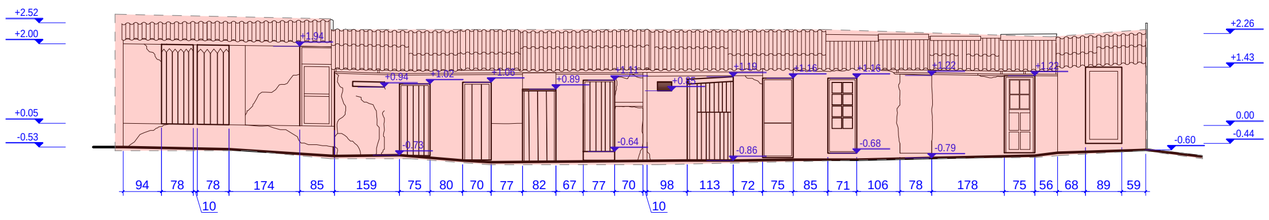

დაშლა

დაშლა, თავიდან აშენება

რესტავრაცია

პროექტი: სასტუმრო ჰილტონ-ქეროფი მისამართი: ქ.თბილისი, პოტე აფხაზის ქუჩა №29 ნახაზი: ჭრილი 5-5; სათავსო 03/1; ფასადი; ჭრილი

შემსრულებელი: შპს"შალვა მიქელაძის არქიტექტურული ჯგუფი" ს.ჯ:405214628 დამკვეთი: შპს"ძველი ქუჩა" ს.ჯ:204568182	ფურცელი:	ფორმატი: **A1**	მასშტაბი: 1:100	10/21/2020

პროფილი №1
მ. 1:10

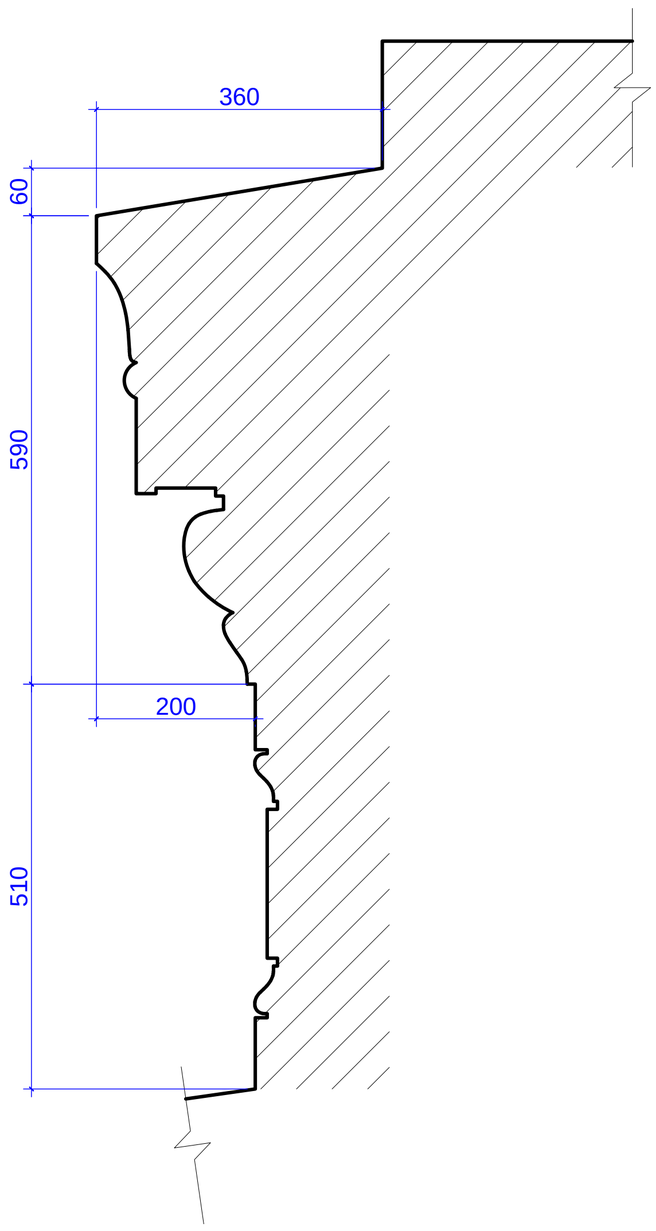

პროფილი №2
მ. 1:10

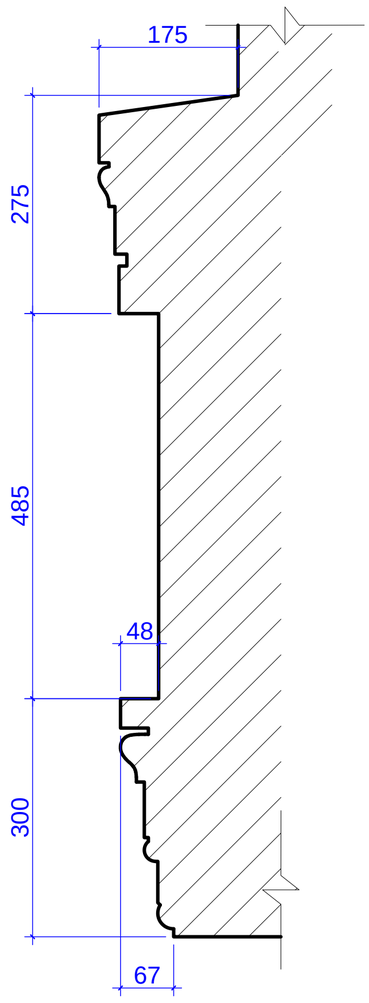

პროფილი №3
მ. 1:10

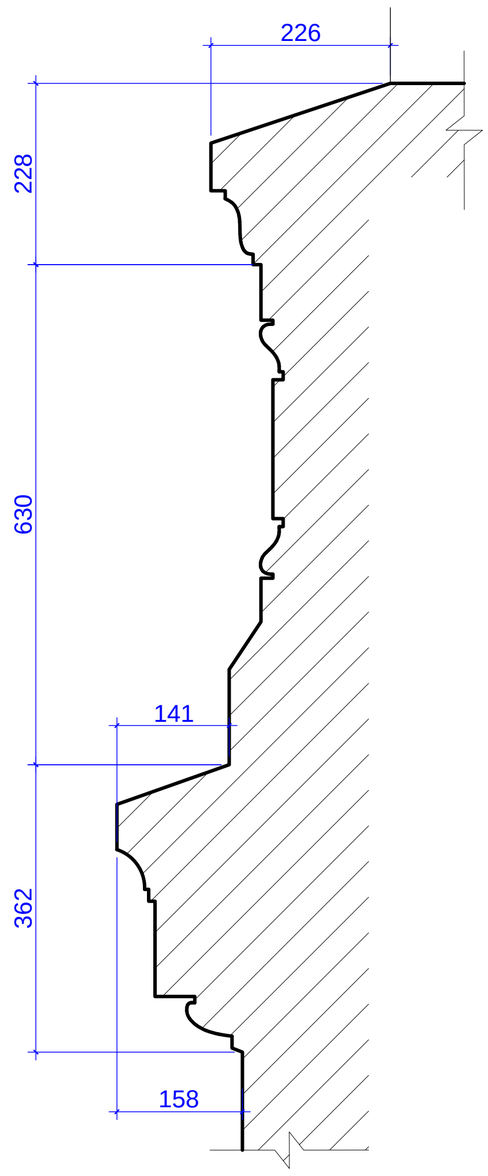

პროფილი №4
მ. 1:10

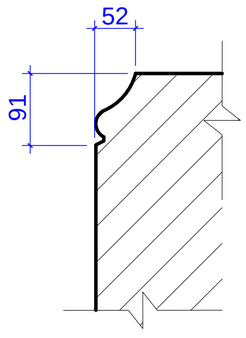

პროფილი №5
მ. 1:10

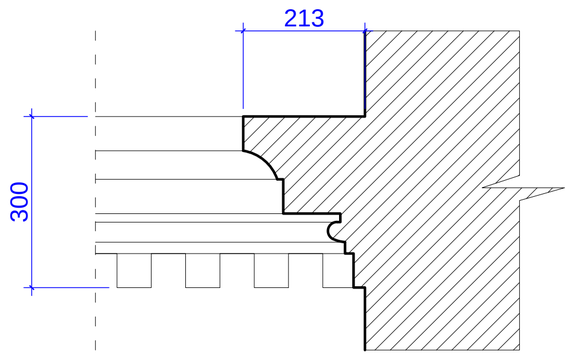

პროფილი №6
მ. 1:10

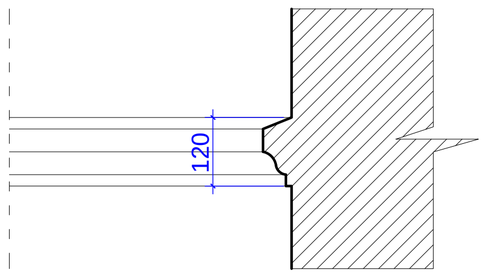

პროფილი №7
მ. 1:10

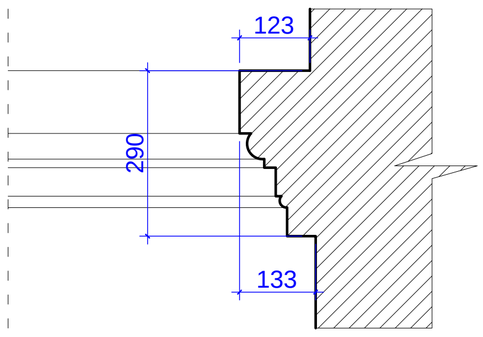

პროფილი №8
მ. 1:10

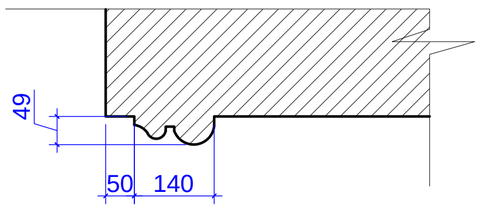

დაშლა

დაშლა, თავიდან აშენება

რესტავრაცია

პროექტი: სასტუმრო ჰილტონ-ქენოფი

მისამართი: ქ.თბილისი, ჯოტე აფხაზის ქუჩა №29

ნახაზი: პროფილი 1, 2, 3, 4, 5, 6, 7, 8

შემსრულებელი: შპს"შალვა მიქელაძის არქიტექტურული ჯაბინეტი" ს.ჯ:405214628 დამკვეთი: შპს"ძველი ქუჩა" ს.ჯ:204568182	ფურცელი:	ფორმატი: **A1**	მასშტაბი: 1:50	10/21/2020

დეტალი №1

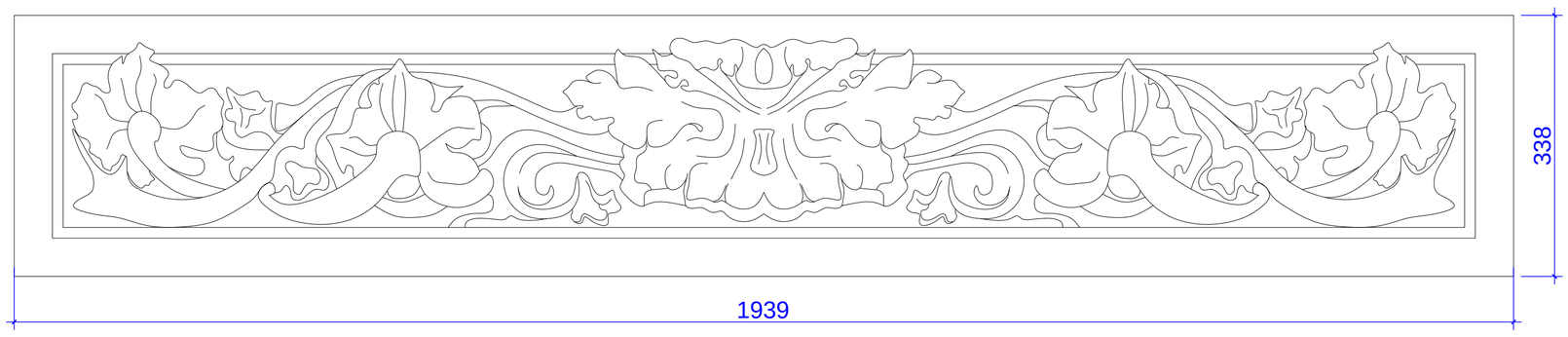

დეტალი №2

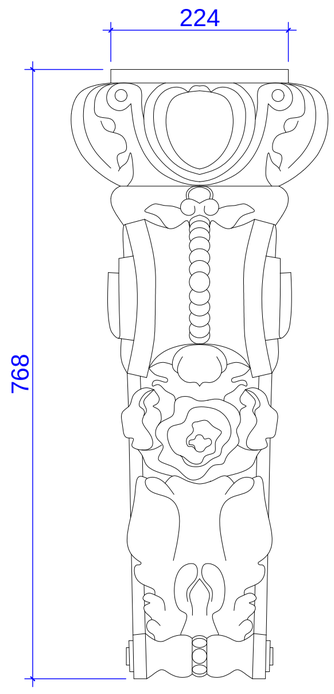

დეტალი №3

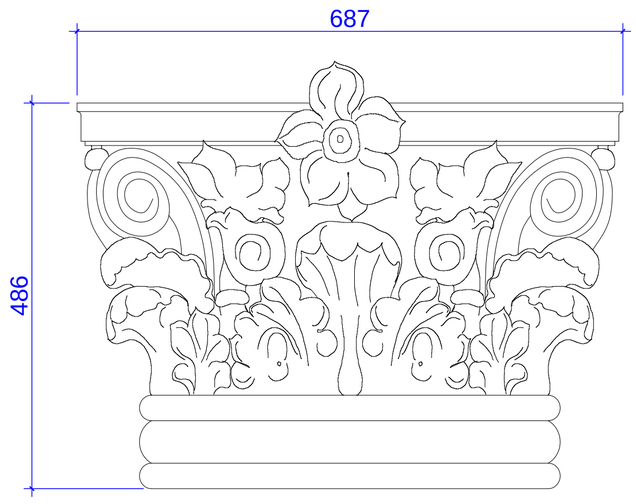

დეტალი №4

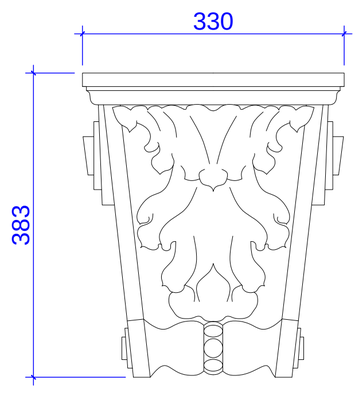

დეტალი №5

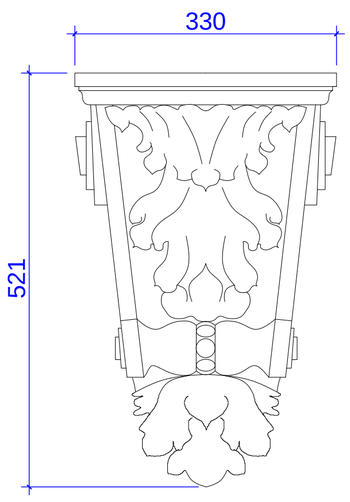

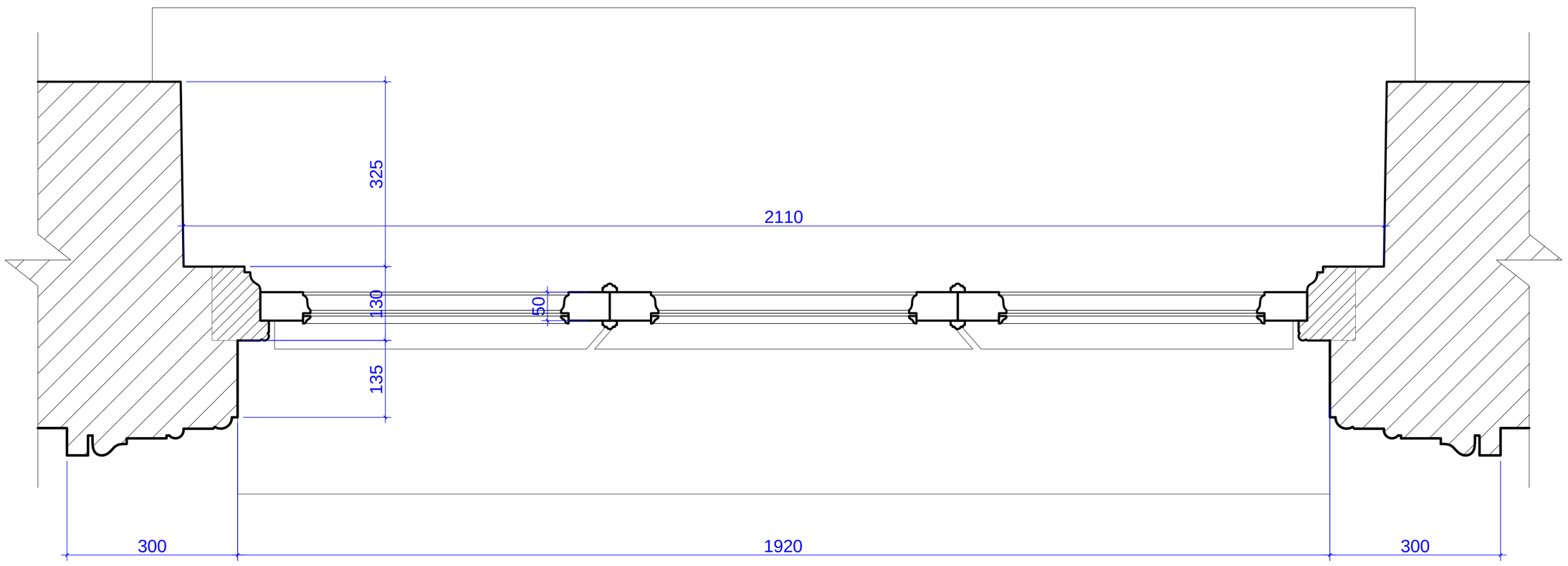

დაშლა

დაშლა, თავიდან აშენება

რესტავრაცია

პროექტი: სასტუმრო ჰილტონ-ქენოფი

მისამართი: ქ.თბილისი, ყოტე აფხაზის ქუჩა №29

ნახაზი: დეტალი 1, 2, 3, 4, 5; ფანჯარა №1 - გეგმა

შემსრულებელი: შპს"შალვა მიქელაძის არქიტექტურული ბიბინეტი" ს.ჯ:405214628 დამკვეთი: შპს"ძველი ქუჩა" ს.ჯ:204568182		ფურცელი:	ფორმატი: **A1**	მასშტაბი: 1:50	10/21/2020