A Block ფასადი A/A - A/D

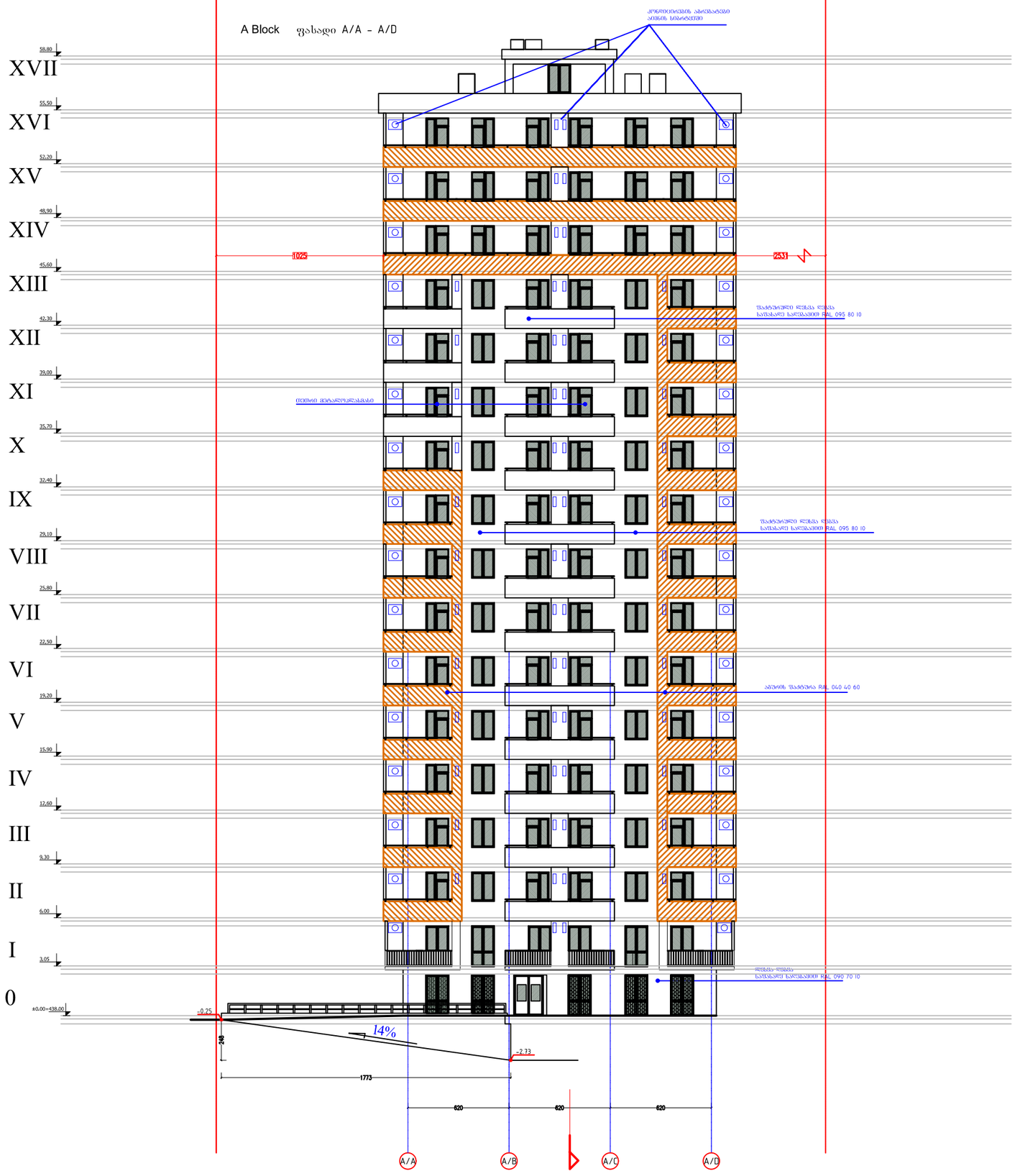

ფორმატი PAPER SIZE		პროექტის № PROJECT #
A-3		

პირობითი აღნიშვნები LEGEND

278

მანძილი საკადასტრო საზღვრამდე

კონდიციონერების აბრეშატები აივნის სიბრტყეში

დამკვეთი CLIENT	შპს "ლაგი კაპიტალი"	
პროექტი PROJECT	2 მრავალბინიანი საცხოვრებელი სახლი დამხმარე შენობით	
მისამართი ADDRESS	კაიროს ქუჩის მიმდებარედ	
	NAME	
დირექტორი	გ. ჭუმბურიძე	
მთ. არქიტექტორი	გ. ჭუმბურიძე	
ავტორი	გ. ჭუმბურიძე	
	ბ. კალანდაძე	
მთ. კონსტრუქტორი	ს. პაპაშელი	
დაამუშავა	ბ. კალანდაძე	

GRC Ltd
Digomi IV/18/48
Tbilisi, Georgia
T: 252 08 10
E mail: grc_studio@yahoo.com

არქიტექტურული ნაწილი
ARCHITECTURE

მასშტაბი SCALE	1:150	თარიღი DATE OF ISSUE	7.03.2016

ნახაზი DRWG.

ფასადი A/A-A/D

პროექტირება REVISIONS

№	პროექტ. REV.	თარიღი DATE
1		
2		
3		
4		
5		
6		

ინდექსი INDEX ფურც. PAGES

A Block ფასადი A/1 - A/4

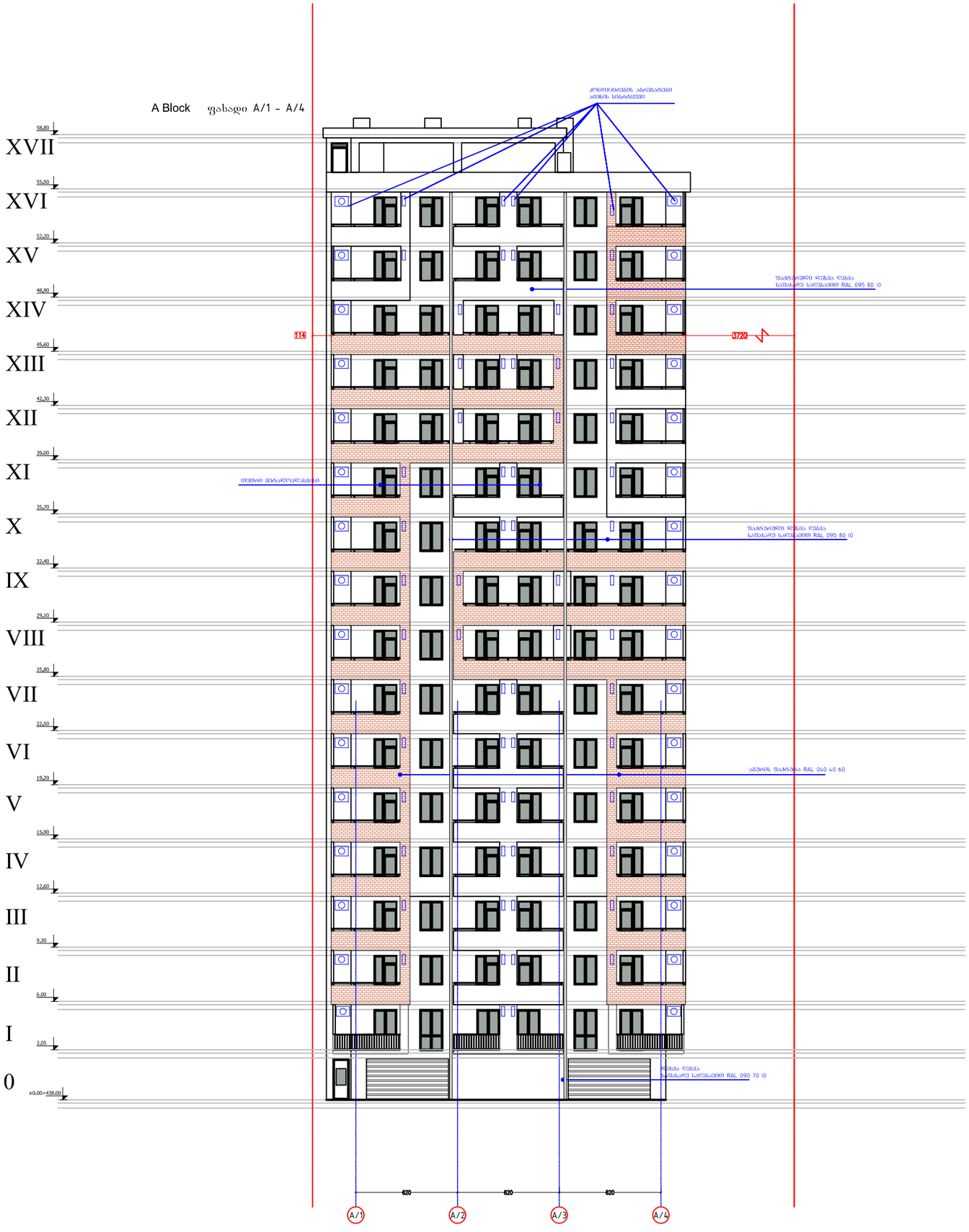

ფორმატი PAPER SIZE		პროექტის № PROJECT #
A-3		

პირობითი აღნიშვნები LEGEND

278

მანძილი საკადასტრო საზღვრამდე

კონდიციონერების აბრეზატები აივნის სიბრტყეში

დამკვეთი CLIENT	შპს. "ლაგი კაპიტალი"
პროექტი PROJECT	2 მრავალბინიანი საცხოვრებელი სახლი დამხმარე შენობით
მისამართი ADDRESS	კაიროს ქუჩის მიმდებარედ

	NAME	
დირექტორი	გ. ჭუმბურიძე	
მთ. არქიტექტორი	გ. ჭუმბურიძე	
ავტორი	გ. ჭუმბურიძე	
	ბ. კალანდაძე	
მთ. კონსტრუქტორი	ს. პაპაშელილი	
დაამუშავა	ბ. კალანდაძე	

GRC Ltd
Digomi IV/18/48
Tbilisi, Georgia
T: 252 08 10
E mail: grc_studio@yahoo.com

არქიტექტურული ნაწილი
ARCHITECTURE

მასშტაბი SCALE	1:150	თარიღი DATE OF ISSUE	7.03.2016

ნახაზი DRWG.

ფასადი A/1-A/4

პროექტირება REVISIONS

№	პროექტ. REV.	თარიღი DATE
1		
2		
3		
4		
5		
6		

ინდექსი INDEX ფურც. PAGES

A Block ფასადი A/D - A/A

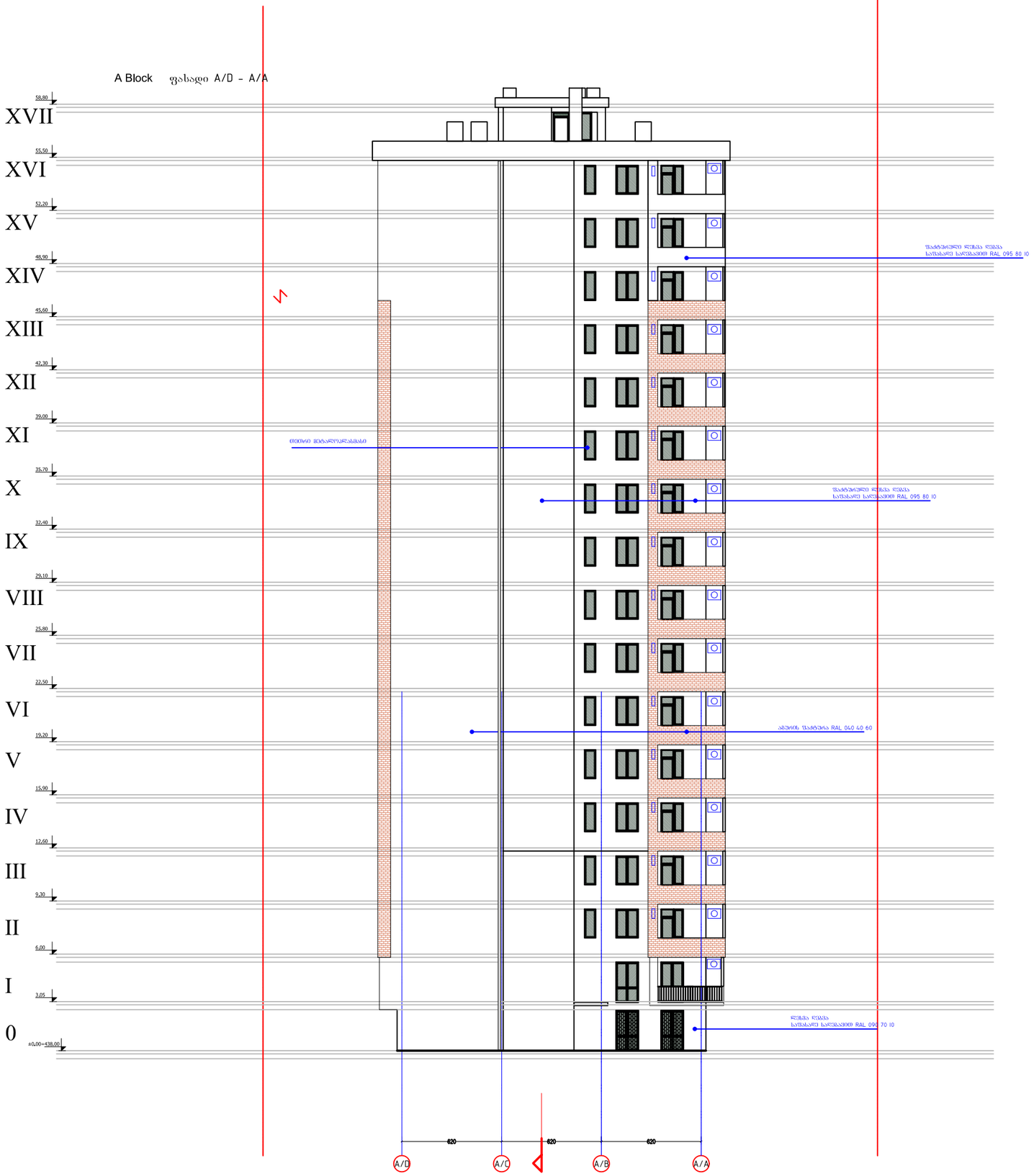

ფორმატი PAPER SIZE		პროექტის № PROJECT #
A-3		

პირობითი აღნიშვნები LEGEND

278

მანძილი საკადასტრო საზღვრამდე

კონდიციონერების აბრეშატები აივნის სიბრტყეში

	NAME	
დამკვეთი CLIENT	შპს. "ლაგი კაპიტალი"	
პროექტი PROJECT	2 მრავალბინიანი საცხოვრებელი სახლი დამხმარე შენობით	
მისამართი ADDRESS	კაიროს ქუჩის მიმდებარედ	
დირექტორი	გ. ჭუმბურიძე	
მთ. არქიტექტორი	გ. ჭუმბურიძე	
ავტორი	გ. ჭუმბურიძე ბ. კალანდაძე	
მთ. კონსტრუქტორი	ს. პაპაშელი	
დაამუშავა	ბ. კალანდაძე	

GRC Ltd
Digomi IV/18/48
Tbilisi, Georgia
T: 252 08 10
E mail: grc_studio@yahoo.com

არქიტექტურული ნაწილი
ARCHITECTURE

მასშტაბი SCALE	1:150	თარიღი DATE OF ISSUE	7.03.2016

ნახაზი DRWG.

ფასადი A/D-A/A

პორექტირება REVISIONS		
№	პორექტ. REV.	თარიღი DATE
1		
2		
3		
4		
5		
6		

ინდექსი INDEX	ფურც. PAGES

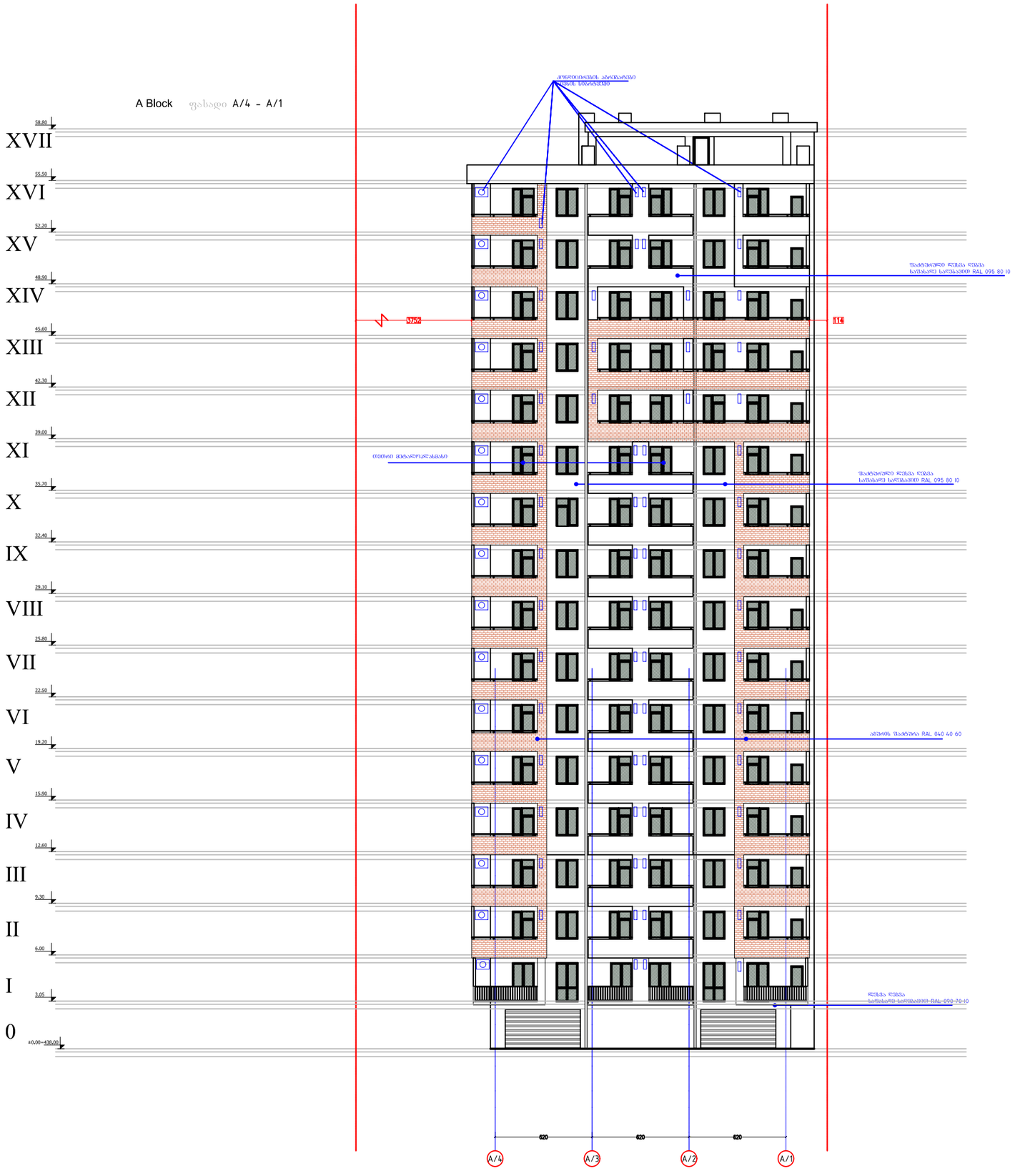

ფორმატი
PAPER SIZE
A-3

პროექტის №
PROJECT #

პირობითი აღნიშვნები LEGEND

278

მანძილი საკადასტრო საზღვრამდე

კონდიციონერების აბრეშატები აივნის სიბრტყეში

დამკვეთი CLIENT	შპს. "ლაგი კაპიტალი"
პროექტი PROJECT	2 მრავალბინიანი საცხოვრებელი სახლი დამხმარე შენობით
მისამართი ADDRESS	კაიროს ქუჩის მიმდებარედ

	NAME	
დირექტორი	გ. ჭუმბურიძე	
მთ. არქიტექტორი	გ. ჭუმბურიძე	
ავტორი	გ. ჭუმბურიძე	
	ბ. კალანდაძე	
მთ. კონსტრუქტორი	ს. პაპაშვილი	
დაამუშავა	ბ. კალანდაძე	

GRC Ltd
Digomi IV/18/48
Tbilisi, Georgia
T: 252 08 10
E mail: grc_studio@yahoo.com

არქიტექტურული ნაწილი
ARCHITECTURE

მასშტაბი SCALE 1:150

თარიღი DATE OF ISSUE 7.03.2016

ნახაზი DRWG.

ფასადი A/4-A/1

კორექტირება REVISIONS

№	კორექტ. REV.	თარიღი DATE
1		
2		
3		
4		
5		
6		

ინდექსი INDEX ფურც. PAGES

ფასადი B/F-B/A

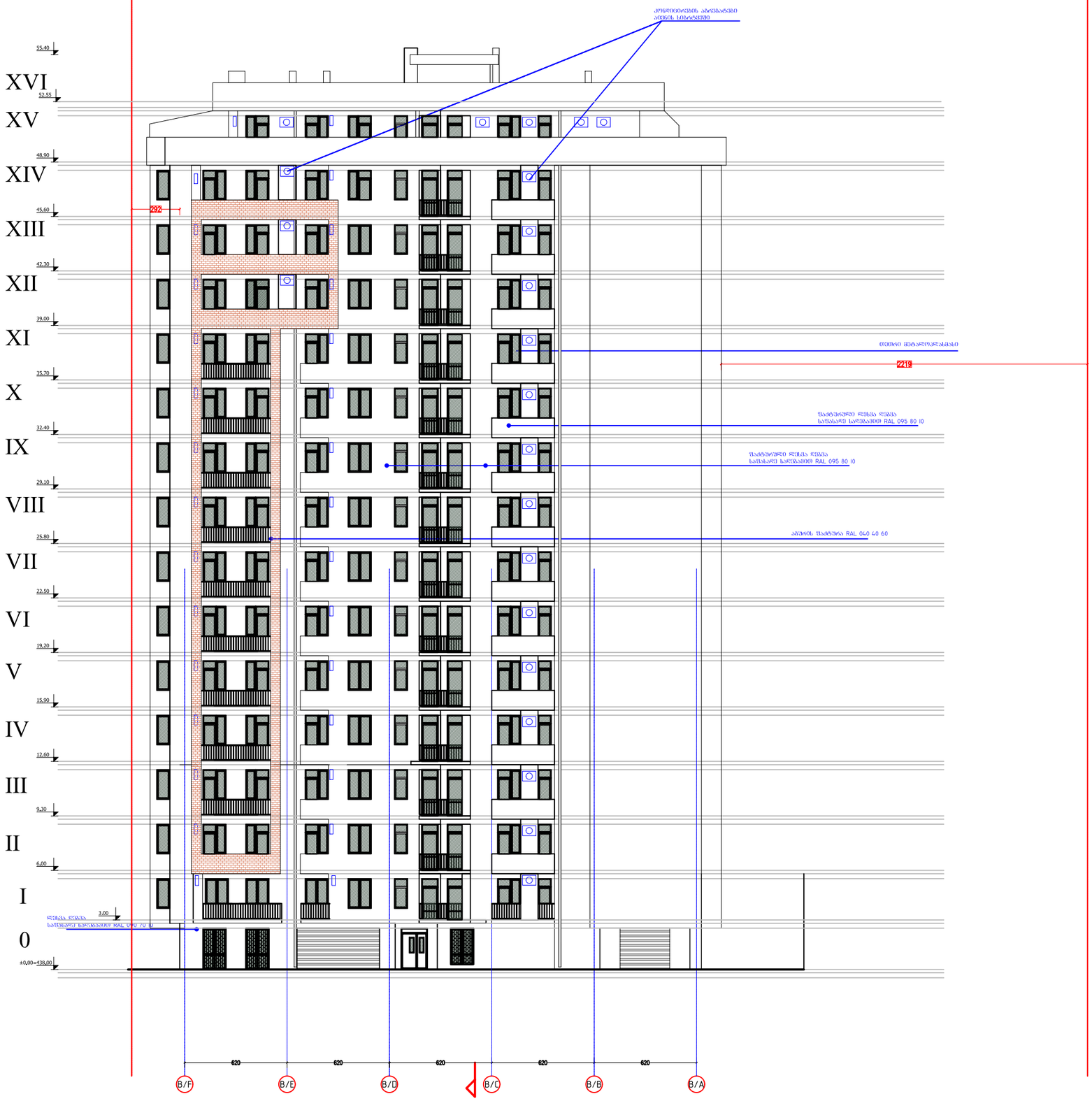

ფორმატი PAPER SIZE		პროექტის № PROJECT #
A-3		

პირობითი აღნიშვნები LEGEND

278

მანძილი საკადასტრო საზღვრამდე

კონდიციონერების აბრეშატები აივნის სიბრტყეში

დამკვეთი CLIENT	შპს. "ლაგი კაპიტალი"
პროექტი PROJECT	2 მრავალბინიანი საცხოვრებელი სახლი დამხმარე შენობით
მისამართი ADDRESS	კაიროს ქუჩის მიმდებარედ

	NAME	
დირექტორი	გ. ჭუმბურიძე	
მთ. არქიტექტორი	გ. ჭუმბურიძე	
ავტორი	გ. ჭუმბურიძე	
	ბ. კალანდაძე	
მთ. კონსტრუქტორი	ს. პაპაშვილი	
დაამუშავა	ბ. კალანდაძე	

GRC Ltd
Digomi IV/18/48
Tbilisi, Georgia
T: 252 08 10
E mail: grc_studio@yahoo.com

არქიტექტურული ნაწილი ARCHITECTURE

მასშტაბი SCALE	1:150	თარიღი DATE OF ISSUE	7.03.2016

ნახაზი DRWG.

ფასადი B/F-B/A

პროექტირება REVISIONS		
№	პროექტ. REV.	თარიღი DATE
1		
2		
3		
4		
5		
6		

ინდექსი INDEX	ფურც. PAGES

ფასადი B/1-B/4

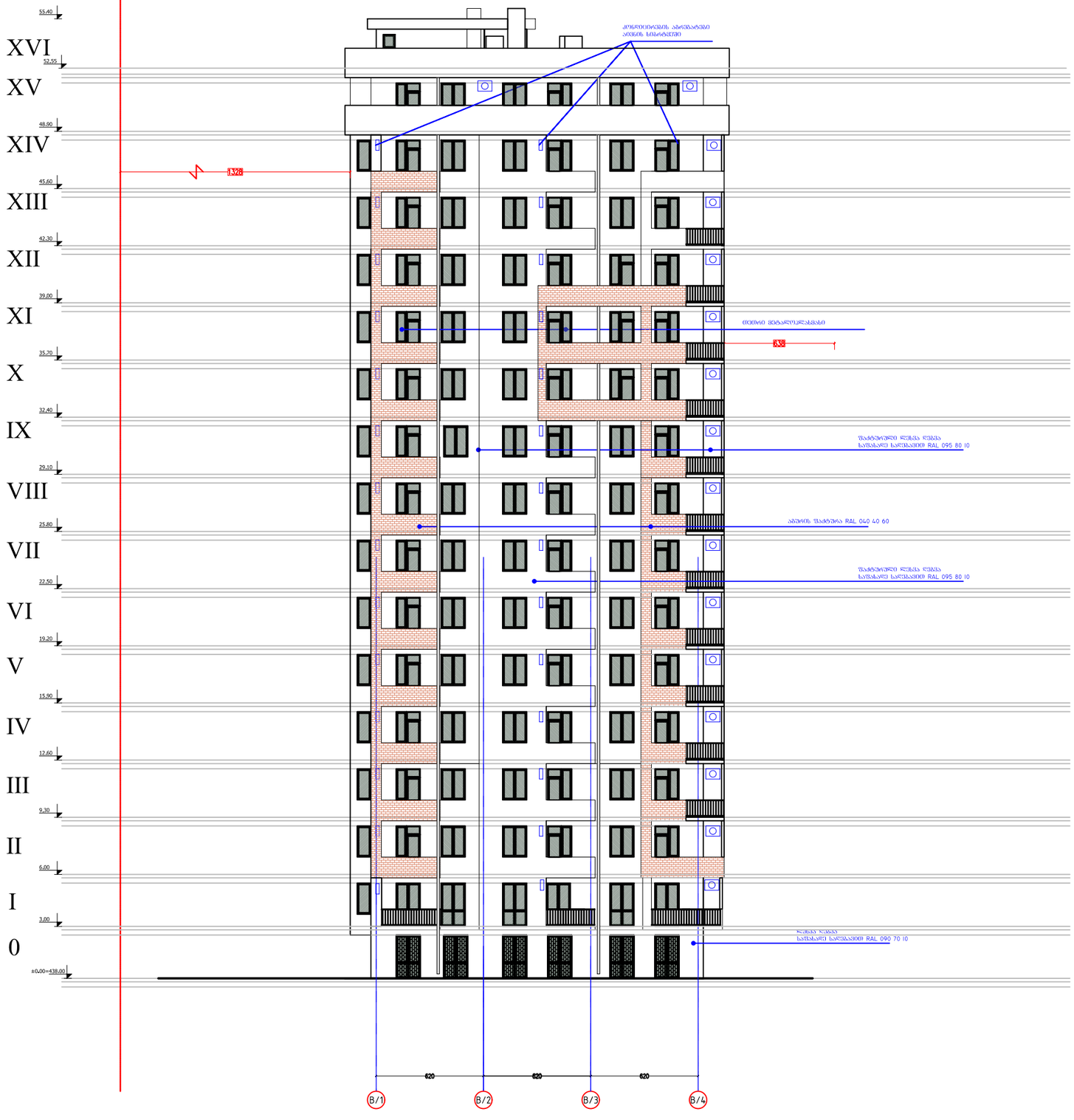

ფორმატი PAPER SIZE		პროექტის № PROJECT #
A-3		

პირობითი აღნიშვნები LEGEND

278

მანძილი საკადასტრო საზღვრამდე

კონდიციონერების აბრეშატები აივნის სიბრტყეში

დამკვეთი CLIENT	შპს. "ლაგი კაპიტალი"	
პროექტი PROJECT	2 მრავალბინიანი საცხოვრებელი სახლი დამხმარე შენობით	
მისამართი ADDRESS	ქაიროს ქუჩის მიმდებარედ	
	NAME	
დირექტორი	გ. ჭუმბურიძე	
მთ. არქიტექტორი	გ. ჭუმბურიძე	
ავტორი	გ. ჭუმბურიძე	
	ბ. კალანდაძე	
მთ. კონსტრუქტორი	ს. პაპაშვილი	
დაამუშავა	ბ. კალანდაძე	

GRC Ltd
Digomi IV/18/48
Tbilisi, Georgia
T: 252 08 10
E mail: grc_studio@yahoo.com

არქიტექტურული ნაწილი ARCHITECTURE

მასშტაბი SCALE	1:150	თარიღი DATE OF ISSUE	7.03.2016

ნახაზი DRWG. ფასადი B/1-B/4

პორექტირება REVISIONS

№	პორექტ. REV.	თარიღი DATE
1		
2		
3		
4		
5		
6		

ინდექსი INDEX ფურც. PAGES

ფასადი B/4-B/1

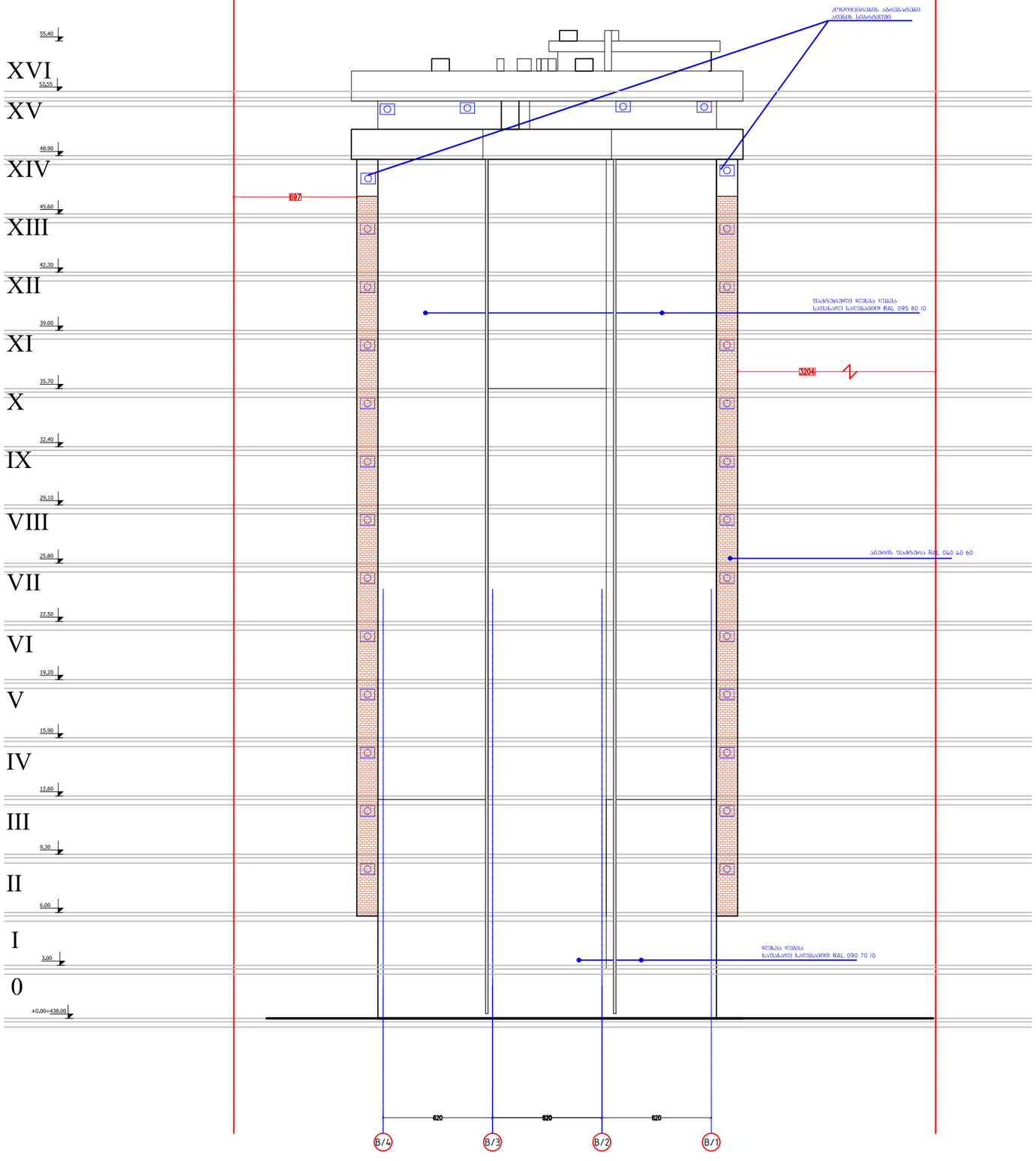

ფორმატი PAPER SIZE	A-3
პროექტის № PROJECT #	

პირობითი აღნიშვნები LEGEND

278

მანძილი საკადასტრო საზღვრამდე

კონდიციონერების აბრეშატები აივნის სიბრტყეში

დამკვეთი CLIENT	შპს. "ლაგი კაპიტალი"
პროექტი PROJECT	2 მრავალბინიანი საცხოვრებელი სახლი დამხმარე შენობით
მისამართი ADDRESS	კაიროს ქუჩის მიმდებარედ

	NAME	
დირექტორი	გ. ჭუმბურიძე	
მთ. არქიტექტორი	გ. ჭუმბურიძე	
ავტორი	გ. ჭუმბურიძე	
	ბ. კალანდაძე	
მთ. კონსტრუქტორი	ს. პაპაშვილი	
დაამუშავა	ბ. კალანდაძე	

GRC Ltd
Digomi IV/18/48
Tbilisi, Georgia
T: 252 08 10
E mail: grc_studio@yahoo.com

არქიტექტურული ნაწილი
ARCHITECTURE

მასშტაბი SCALE	1:150	თარიღი DATE OF ISSUE	7.03.2016

ნახაზი DRWG.

ფასადი B/4-B/1

პროექტირება REVISIONS

№	პროექტ. REV.	თარიღი DATE
1		
2		
3		
4		
5		
6		

ინდექსი INDEX	ფურც. PAGES

ფასადი B/A-B/F

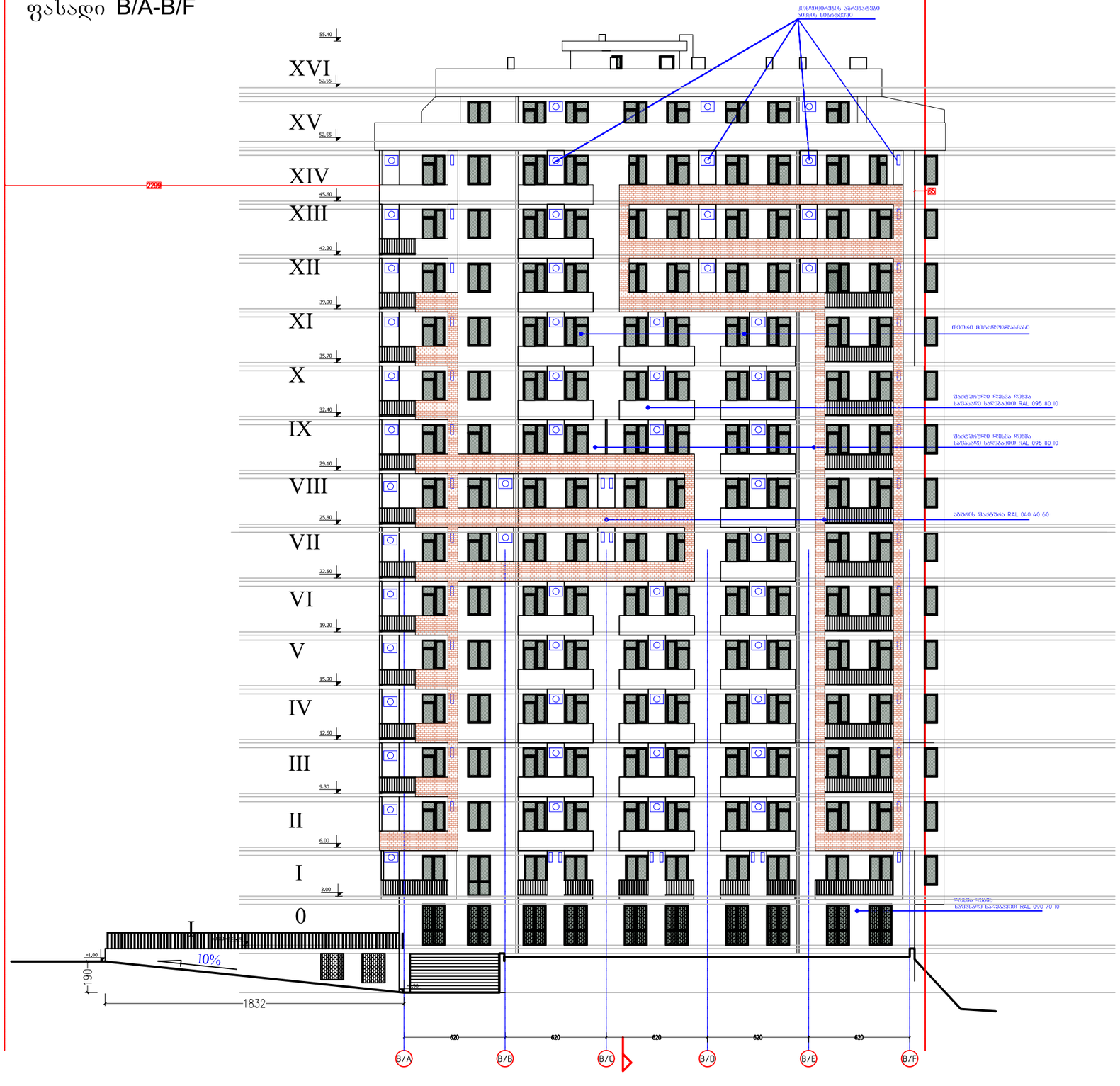

ფორმატი PAPER SIZE		პროექტის № PROJECT #
A-3		

პირობითი აღნიშვნები LEGEND

278

მანძილი საკადასტრო საზღვრამდე

კონდიციონერების აბრეშატები აივნის სიბრტყეში

დამკვეთი CLIENT	შპს "ლაგი კაპიტალი"
პროექტი PROJECT	2 მრავალბინიანი საცხოვრებელი სახლი დამხმარე შენობით
მისამართი ADDRESS	კაიროს ქუჩის მიმდებარედ

	NAME	
დირექტორი	გ. ჭუმბურიძე	
მთ. არქიტექტორი	გ. ჭუმბურიძე	
ავტორი	გ. ჭუმბურიძე	
	ბ. კალანდაძე	
მთ. კონსტრუქტორი	ს. პაპაშვილი	
დაამუშავა	ბ. კალანდაძე	

GRC Ltd
Digomi IV/18/48
Tbilisi, Georgia
T: 252 08 10
E mail: grc_studio@yahoo.com

არქიტექტურული ნაწილი ARCHITECTURE

მასშტაბი SCALE	1:150	თარიღი DATE OF ISSUE	7.03.2016

ნახაზი DRWG.

ფასადი B/A-B/F

პროექტირება REVISIONS

№	პროექტ. REV.	თარიღი DATE
1		
2		
3		
4		
5		
6		

ინდექსი INDEX ფურც. PAGES

ფასადი C/1-C/2

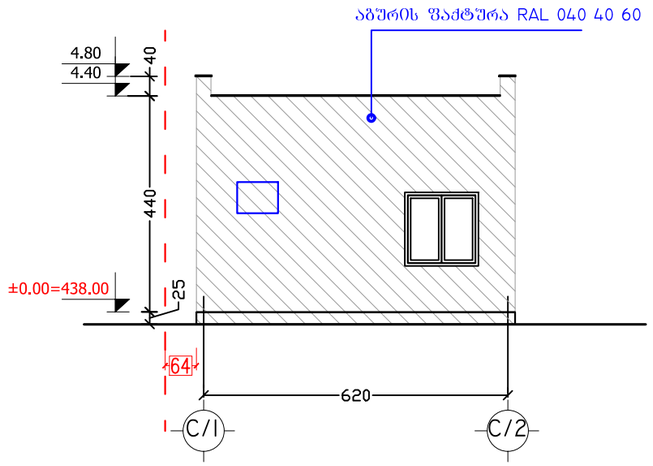

ფასადი C/A-C/C

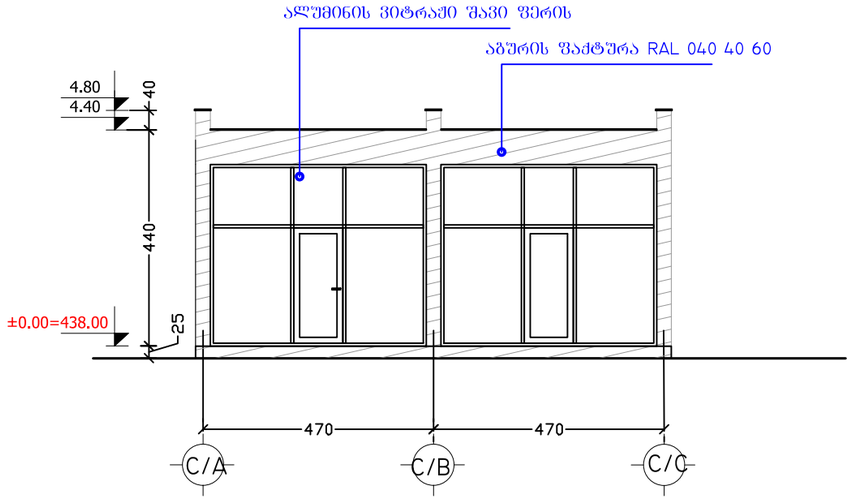

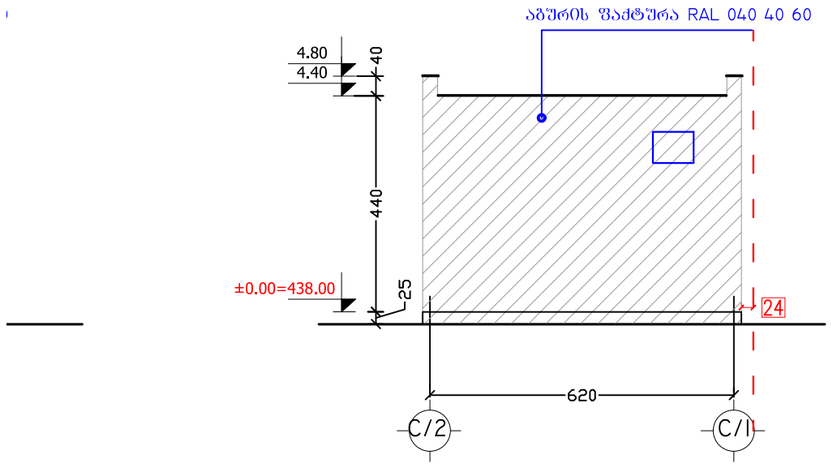

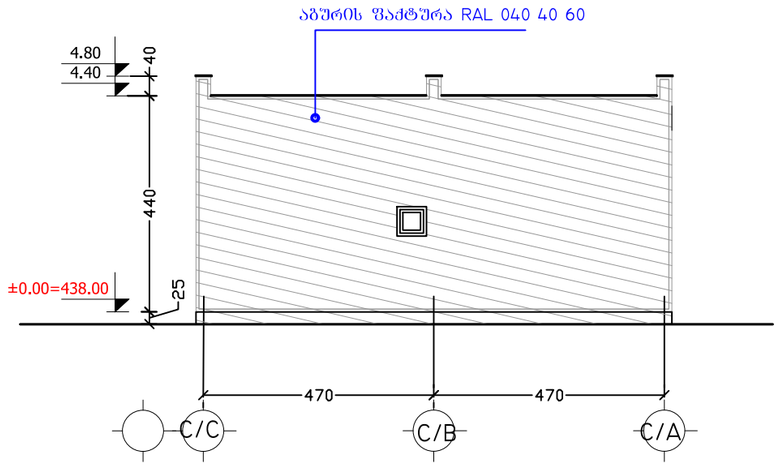

ფასადი C/2-C/2

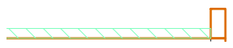

ფორმატი PAPER SIZE	A-3
პროექტის № PROJECT #	

პირობითი აღნიშვნები LEGEND

278

მანძილი საკადასტრო საზღვრამდე

კონდიციონერების აბრეშატები აივნის სიბრტყეში

დამკვეთი CLIENT	შპს "ლაგი კაპიტალი"
პროექტი PROJECT	2 მრავალბინიანი საცხოვრებელი სახლი დამხმარე შენობით
მისამართი ADDRESS	კაიროს ქუჩის მიმდებარედ

	NAME	
დირექტორი	გ. ჭუმბურიძე	
მთ. არქიტექტორი	გ. ჭუმბურიძე	
ავტორი	გ. ჭუმბურიძე ბ. კალანდაძე	
მთ. კონსტრუქტორი	ს. პაპაშვილი	
დაამუშავა	ბ. კალანდაძე	

GRC Ltd
Digomi IV/18/48
Tbilisi, Georgia
T: 252 08 10
E mail: grc_studio@yahoo.com

არქიტექტურული ნაწილი
ARCHITECTURE

მასშტაბი SCALE	1:150	თარიღი DATE OF ISSUE	7.03.2016

ნახაზი DRWG.

ფასადები

კორექტირება REVISIONS

№	კორექტ. REV.	თარიღი DATE
1		
2		
3		
4		
5		
6		

ინდექსი INDEX | ფურც. PAGES