ВЕРТИКАЛЕН РАЗРЕЗ 01, 02 - ЗАПАД

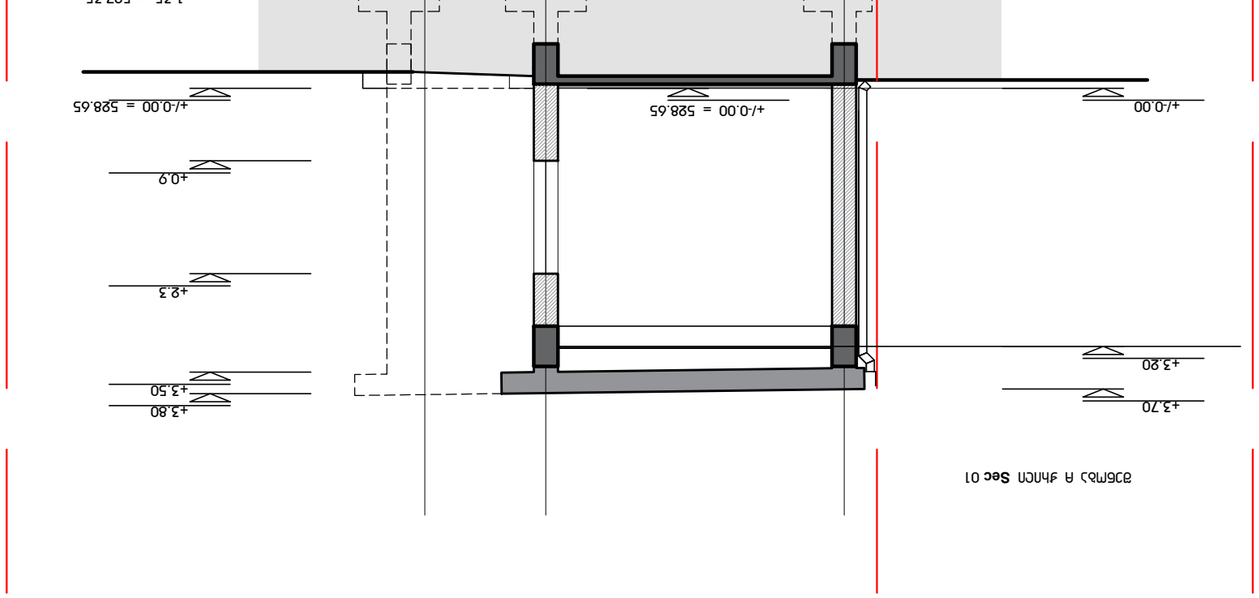

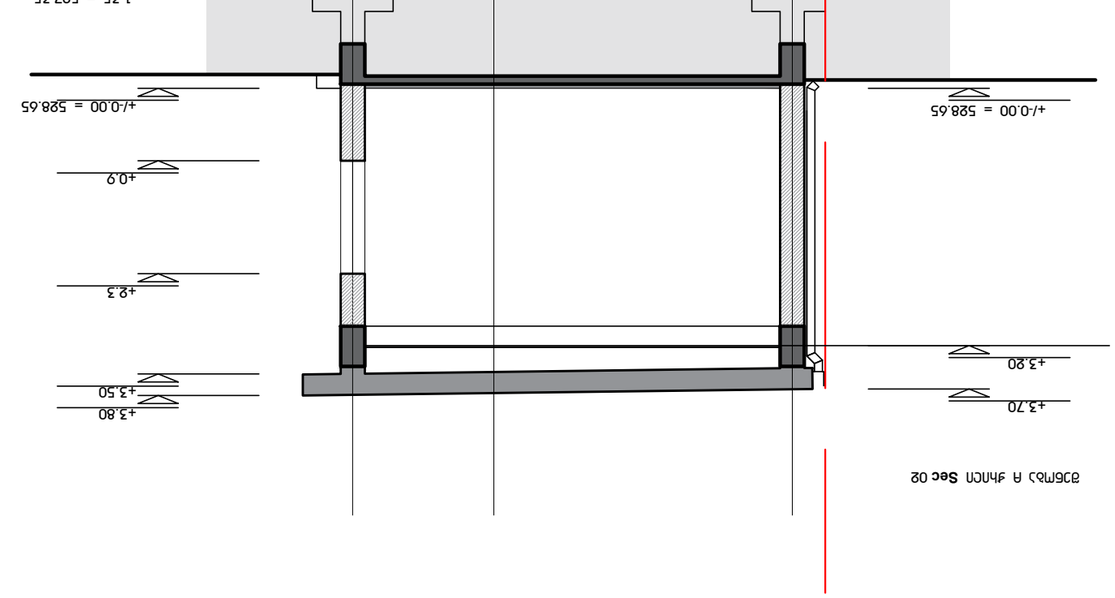

0 1 2 5

МАЩАБ 1:100@A3

ПРОЕКТНА ЦЕНОВА ГРУПА:	ЗАЯВИТЕЛ:
A3	ЗАЛЕЖНОСТ:
ISO A3 (420.00 × 297.00 mm.)	

ЗАЯВЕНО ЦВЕТОВО РЕШЕНИЕ:

A B C D E F

ЗАЯВЕНО ЦВЕТОВО РЕШЕНИЕ

ЗАЯВЕНИ ЕКИПИ:
ВЪЗЛОЖИТЕЛ: ГЕОДЕЗИЯ ЕООД, ГР. ЧЕРНОМОРЕЦ, УЛ. „ЗЕЛЕНА" № 12, ТЕЛ. 0887 123 456
ПРОЕКТАНТ: АРХ. ЕЛЕНА ВЕСЕЛИНОВА, ЛИЦЕНЗ № 01-19-14, ТЕЛ. 0887 654 321
ГЕОДЕЗИЯ: ГЕОДЕЗИЯ ЕООД, ГР. ЧЕРНОМОРЕЦ, УЛ. „ЗЕЛЕНА" № 12, ТЕЛ. 0887 123 456
ВИК: ИНЖ. ВЕСЕЛИН ТОДОРОВ, ЛИЦЕНЗ № 01-19-14, ТЕЛ. 0887 654 321
ЕЛ.: ИНЖ. ВЕСЕЛИН ТОДОРОВ, ЛИЦЕНЗ № 01-19-14, ТЕЛ. 0887 654 321
ОВК: ИНЖ. ВЕСЕЛИН ТОДОРОВ, ЛИЦЕНЗ № 01-19-14, ТЕЛ. 0887 654 321
ПБ: ИНЖ. ВЕСЕЛИН ТОДОРОВ, ЛИЦЕНЗ № 01-19-14, ТЕЛ. 0887 654 321

ИЗПЪЛНИТЕЛ: HEXASTYLE LTD
ID 404935898
ДДС № BG 404935898
ул. „Стефан Караджа" № 8, ет. 3, ап. 7
гр. Варна, 9000
тел. +995 574170888
e-mail: kitchenasstyle@gmail.com

ЗАГЛАВИЕ НА ЧЕРТЕЖА:	ФАЗА:
ПРОЕКТАНТ:	ДАТА:
ОДОБРИЛ:	МАЩАБ:
ЧЕРТАЕ:	ЛИСТ №:
ПРОВЕРИЛ:	ОБЩО ЛИСТА:
	0/00

შენობა B - ჭრილი 01, 02,

შენობა B ჭრილი **Sec** 01

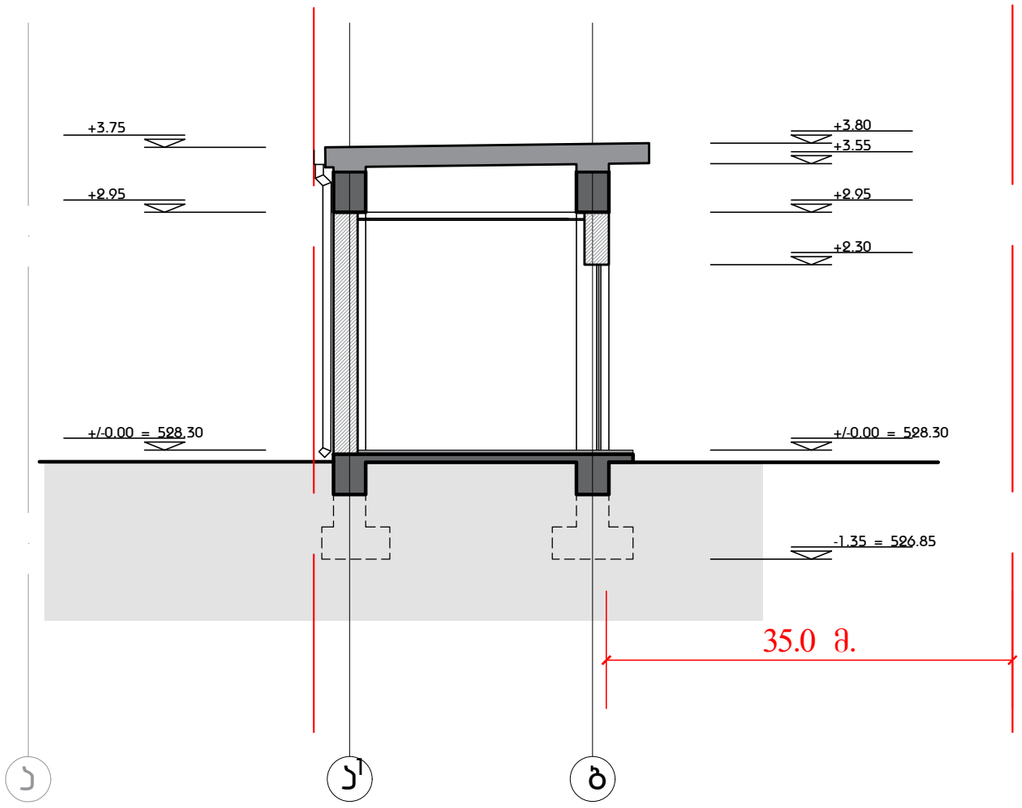

შენობა B ჭრილი **Sec** 02

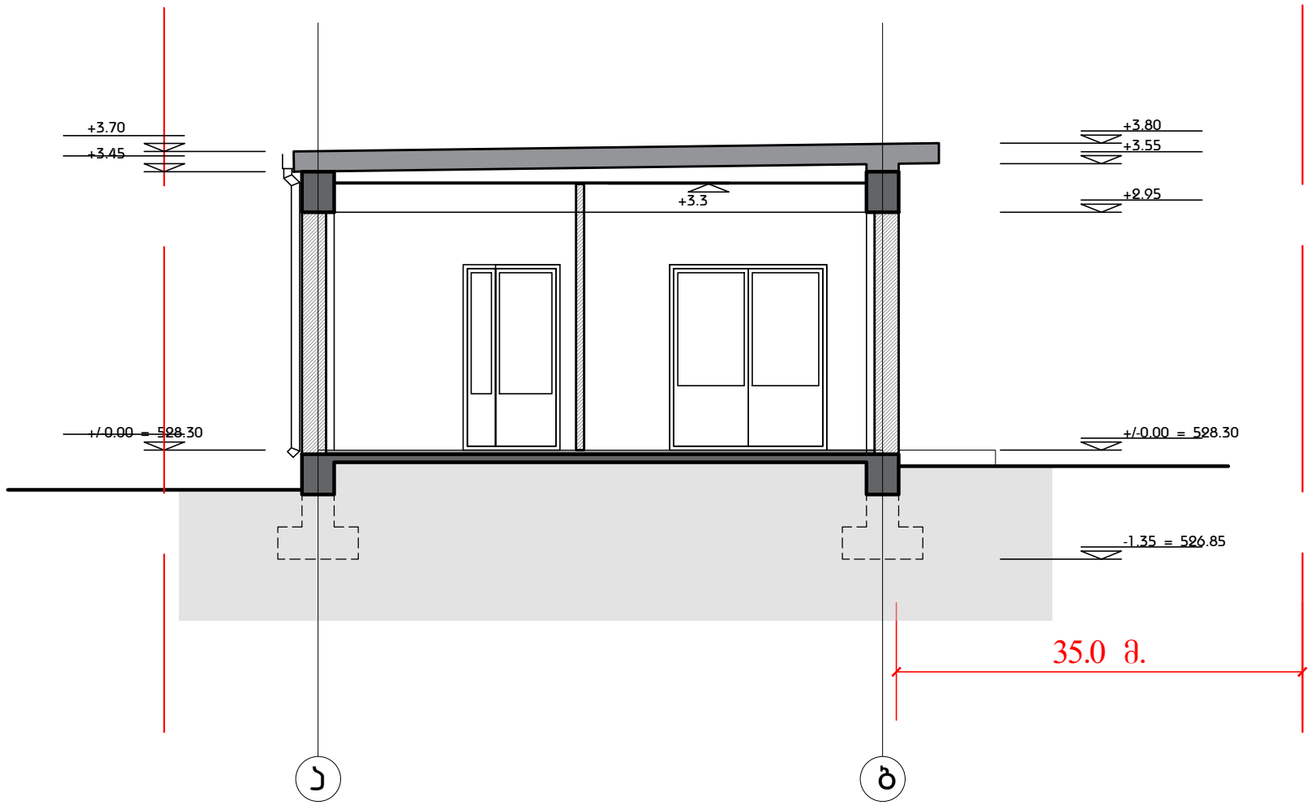

0 1 2 5

მასშტაბი 1:100@A3

ფურცლის სტანდარტი:

A3

ISO A3 (420.00 x 297.00 mm.)

პირობითი ნიშნები:

შენიშვნები:

ფურცლის სათაური:
შენობა B ჭრილები

პროექტის სტადიები A B **C** D E F

სტადიები: სამშენებლო დოკუმენტაცია

პროექტის დასახელება:
სანყობი. ღამხმარე ნაგებობები.

მისამართი:
საქართველო. თბილისი. ლილოს დასახლება.
ქვის ნახევრის ქ. №
საკადასტრო კოდი: 01.19.14.003.092

დამკვეთი:
შ.პ.ს. ჰი თი ჯგუფი

საპროექტო ჯგუფი:

ლ. სიხარულიძე პროექტორი
---------- სტუქტური ინჟინერი
---------- სტუქტური ინჟინერი
HVAC
წყალი-წყალხარინების სისტემის ინჟ. დემპროექტები
ბ. სისტემების ინჟ. დემპროექტები

საპროექტო ორგანიზაცია:

HEXASTYLE LTD
ID 404935898
შპს"ჰექსასტილი შ.პ.ს.
ქ.თბილისი, ფ. ალმაშენებლის ხეივანი #240
ბ. ბენდელიძის საქონელსაბებლო ბაზარში B
Imail: ltdhexastyle@gmail.com
Tel: +995 574170888

პროექტის ნომერი N:	0/00
თარიღი:	2020 წ.
ჩვენი N:	T-arch - 0
ჩართვობა:	000
მასშტაბი:	1:100 @ A3