დანართი #1

ქ. თბილისში, ერეკლე მე-2 ქუჩა, #11 (ნაკ.45/12)-ში მდებარე შენობა-ნაგებობის (ს/კ 01.18.03.045.012) სახურავზე დაშენების (ტერასის მოწყობის) მიზნით ჩასატარებელ

სამუშაოთა ნუსხა, საერთო ღირებულება და დასრულების ვადა

1. ჩასატარებელ სამუშაოთა ნუსხა:

   ა. შენობის სახურავის გაწმენდითი სამუშაოების ჩატარება;
   ბ. შენობის გადახურვა;
   გ. ტერასის მოწყობა;
   დ. მოპირკეთება;
   ე. ფასადების მოპირკეთება;
   ვ. ფასადების გალესვა და შეღებვა;

2. სამუშაოები უნდა შესრულდეს არქიტექტორ ე. სიყმაშვილის მიერ შედგენილი არქიტექტორული პროექტის და შპს „კონსტრუქტორის“ მიერ შედგენილი დაშენების პროექტის (რეკონსტრუქცია) კონსტრუქციული ნაწილის მოთხოვნათა შესაბამისად (იხ. ხელშეკრულების დანართები #2 და#3).

3. შესასრულებელი სამუშაოების სრული ღირებულება (მასალების ღირებულების, გასაცემი ხელფასების, ყველანაირი ხარჯების და დღგ-ს ჩათვლით) შეადგენს

   40 000 ლარს.

4. სამუშაოების შესრულების ვადაა- 2020 წლის 30 სექტემბრის

დამკვეთი ირმა ბერიანიძე

მენარდე ნონა წერეთელი

განაცხადი №2

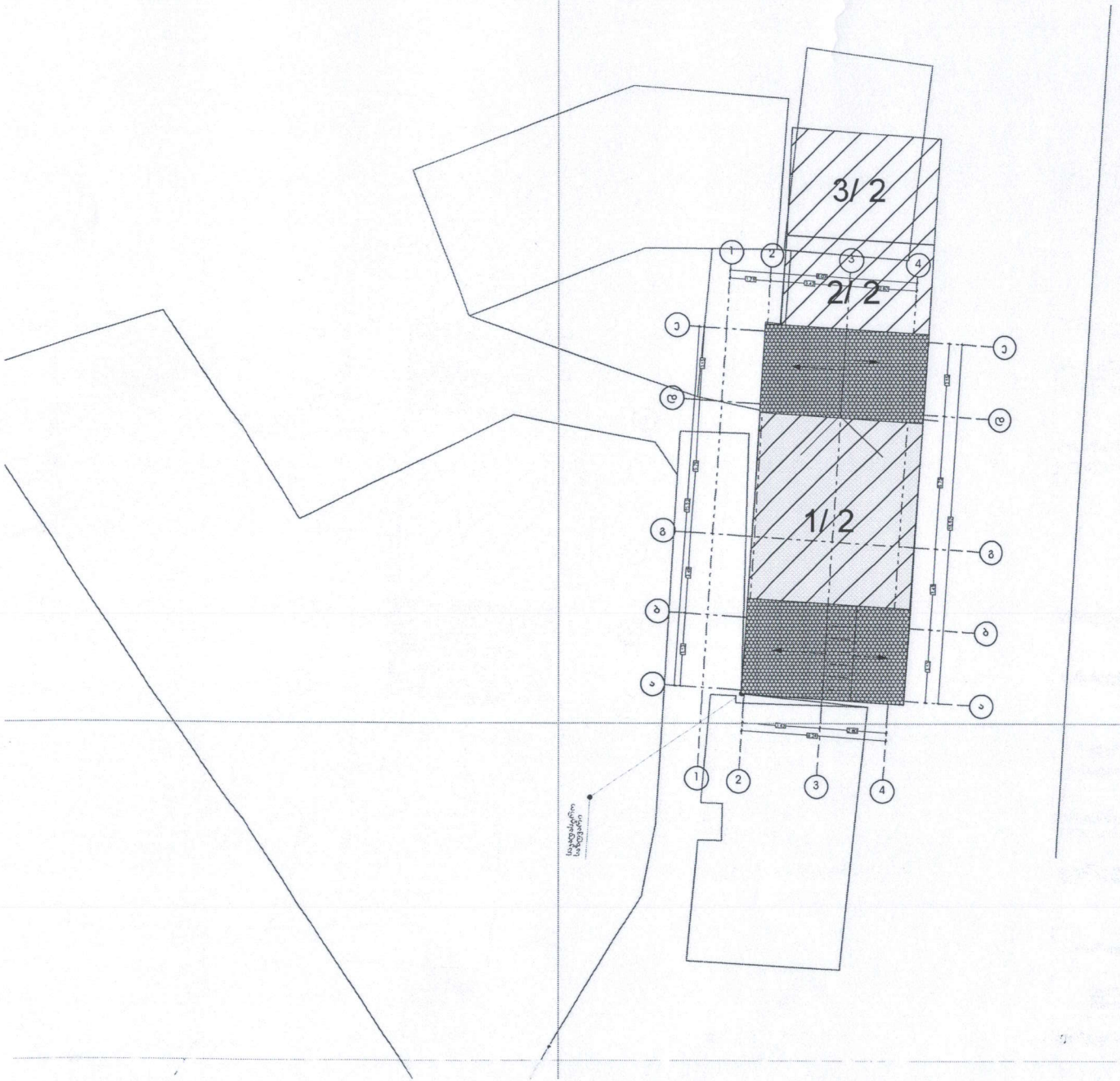

ფორმატი	A-3

დამკვეთი: ნონა წერეთელი (პ.ნ. 35001048163) შ.პ.ს ,,პიკი" ს/კ404927246

პირობითი აღნიშვნა:

პროექტის დასახელება:

ძეგლზე ჩასატარებელი სამუშაოები

მისამართი:
ქალაქი თბილისი, ქუჩა ერეკლე II -ის , # 11

პროექტის ნაწილი:
არქიტექტურული

თანამდებობა	გვარი	ხელმოწერა
პრ. ავტორი	ე.სიყმაშვილი	
თანაავტორი		
შემსრულებელი ორგანიზაცია		

ფურცლის დასახელება:

გენგეგმა

თარიღი 2019 წ.	მასშ. 1:100
ფურცლების რაოდენობა	-
ფურცლის ნომერი №	-

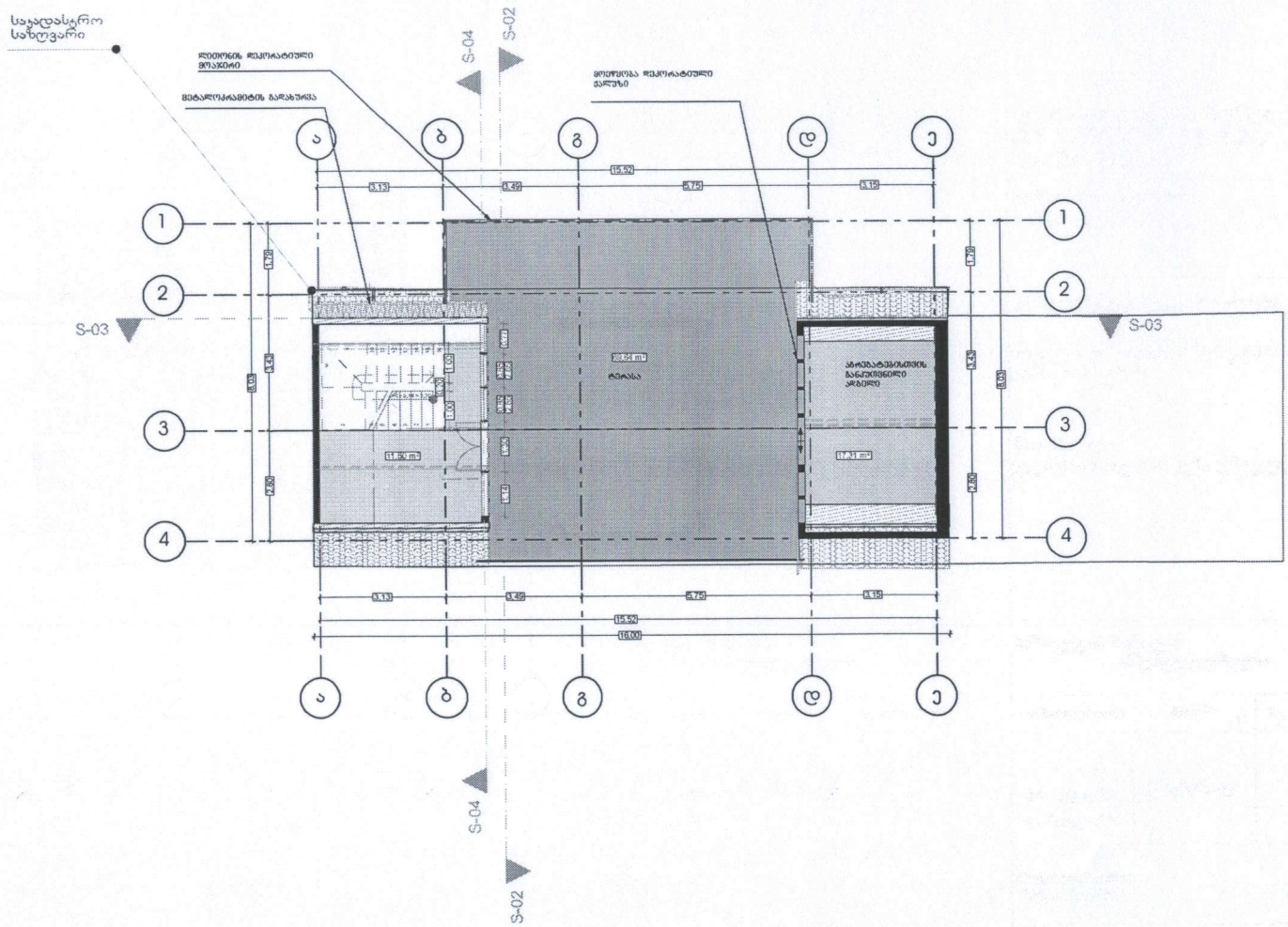

ფორმატი	A-3

დამკვეთი: ნონა წერეთელი (პ.ნ. 35001048163) შ.პ.ს ,,პიკი" ს/კ404927246

პირობითი აღნიშვნა:

პროექტის დასახელება:

ძეგლზე ჩასატარებელი სამუშაოები

მისამართი:
ქალაქი თბილისი, ქუჩა ერეკლე II -ის , # 11

პროექტის ნაწილი:
არქიტექტურული

თანამდებობა	გვარი	ხელმოწერა
პრ. ავტორი	ე.სიყმაშვილი	
თანაავტორი		
შემსრულებელი ორგანიზაცია		

ფურცლის დასახელება:

საპროექტო გეგმა

თარიღი 2019 წ.	მასშ. 1:100
ფურცლების რაოდენობა	-
ფურცლის ნომერი №	-

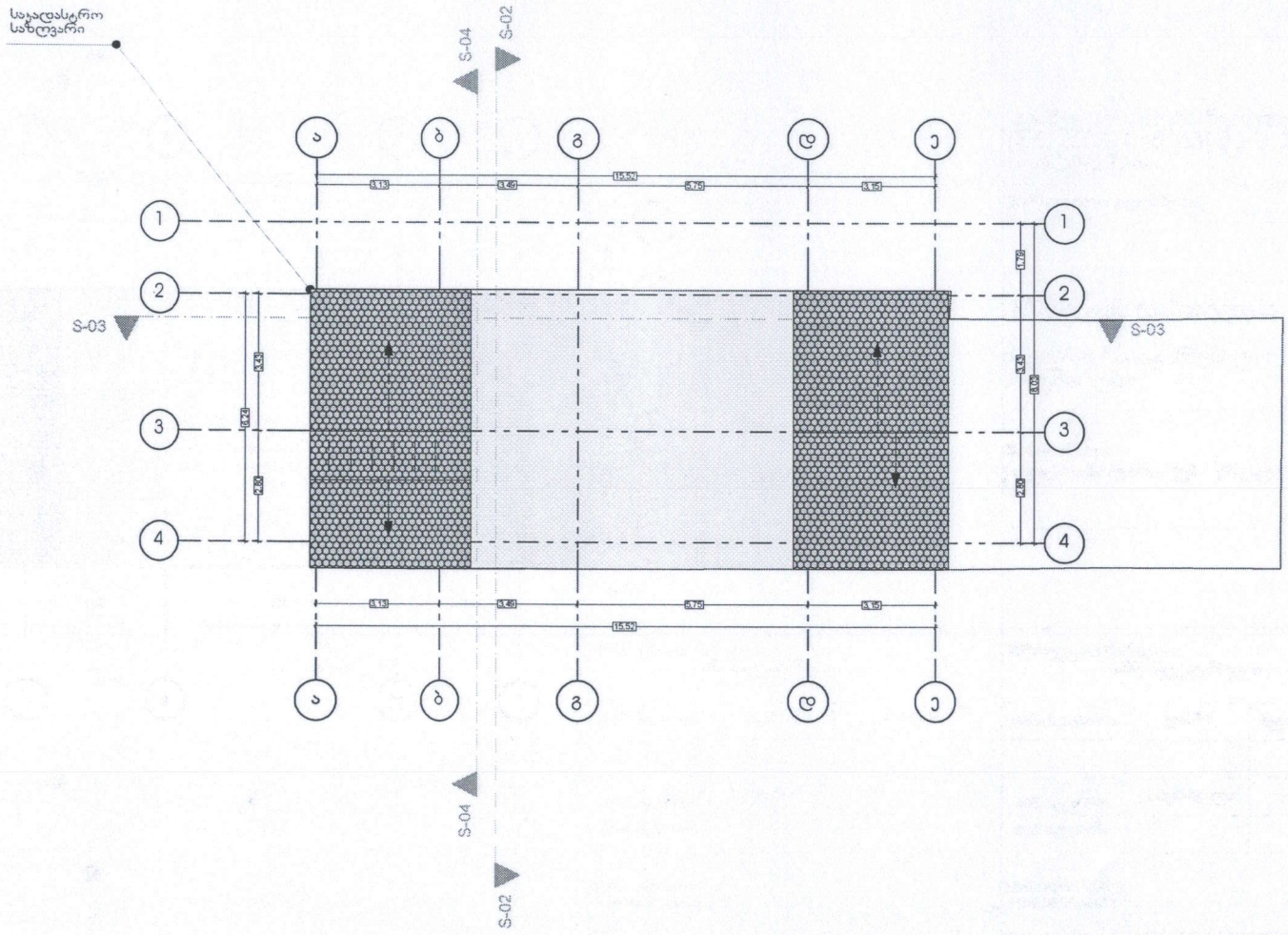
საკადასტრო
სახლვარი
S-04
S-02
S-03
S-03
S-04
S-02
ა
ბ
გ
დ
ე
1
2
3
4
3.13
3.46
5.75
3.45
15.52
4.78
4.29
4.29
4.29

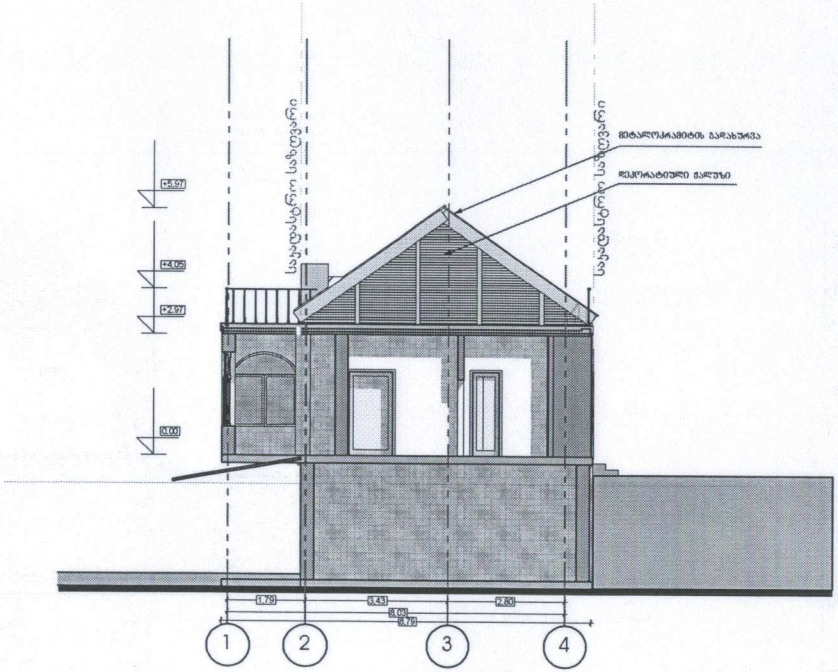

ფორმატი	A-3

დამკვეთი: ნონა წერეთელი (პ.ნ. 35001048163) შ.პ.ს ,,პიკი" ს/კ404927246

პირობითი აღნიშვნა:

პროექტის დასახელება:

ძეგლზე ჩასატარებელი სამუშაოები

მისამართი:
ქალაქი თბილისი, ქუჩა ერეკლე II -ის , # 11

პროექტის ნაწილი:
არქიტექტურული

თანამდებობა	გვარი	ხელმოწერა
პრ. ავტორი	ე.სიყმაშვილი	
თანაავტორი		
შემსრულებელი ორგანიზაცია		

ფურცლის დასახელება:

ჭრილი 1-4 ღერძებში
საპროექტო

თარიღი 2019 წ.	მასშ. 1:100
ფურცლების რაოდენობა	-
ფურცლის ნომერი №	-

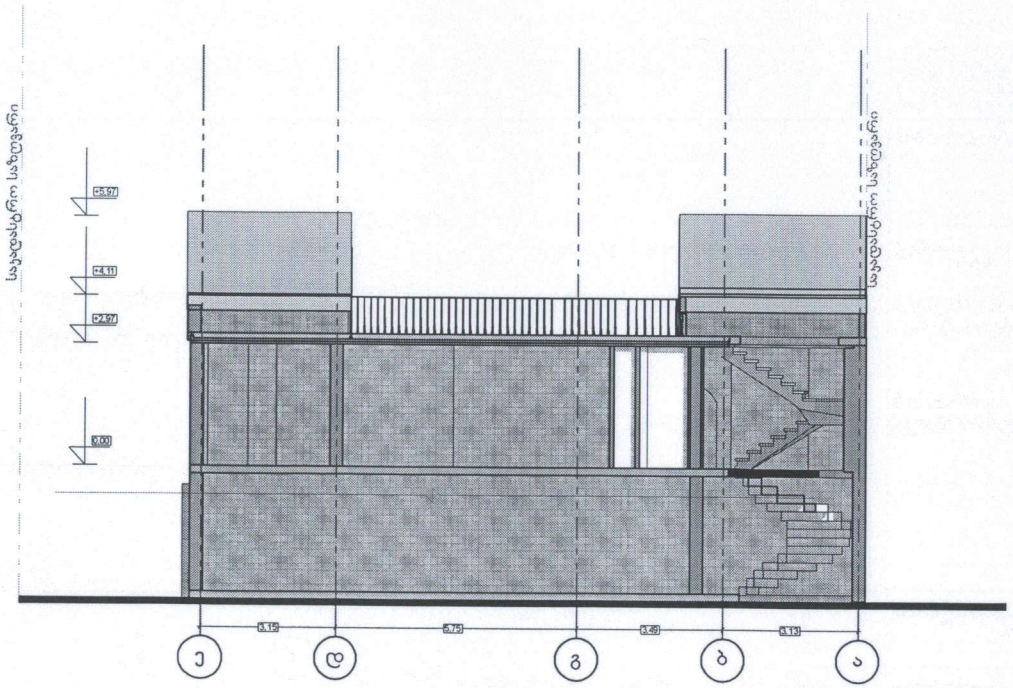

ფორმატი	A-3

დამკვეთი: ნონა წერეთელი (პ.ნ. 35001048163) შ.პ.ს ,,პიკი" ს/კ404927246

პირობითი აღნიშვნა:

პროექტის დასახელება:

ძეგლზე ჩასატარებელი სამუშაოები

მისამართი:
ქალაქი თბილისი, ქუჩა ერეკლე II -ის , # 11

პროექტის ნაწილი:
არქიტექტურული

თანამდებობა	გვარი	ხელმოწერა
პრ. ავტორი	ე.სიყმაშვილი	
თანაავტორი		
შემსრულებელი ორგანიზაცია		

ფურცლის დასახელება:

ჭრილი ე-ა ღერძებში
საპროექტო

თარიღი 2019 წ.	მასშ. 1:100
ფურცლების რაოდენობა	-
ფურცლის ნომერი №	-

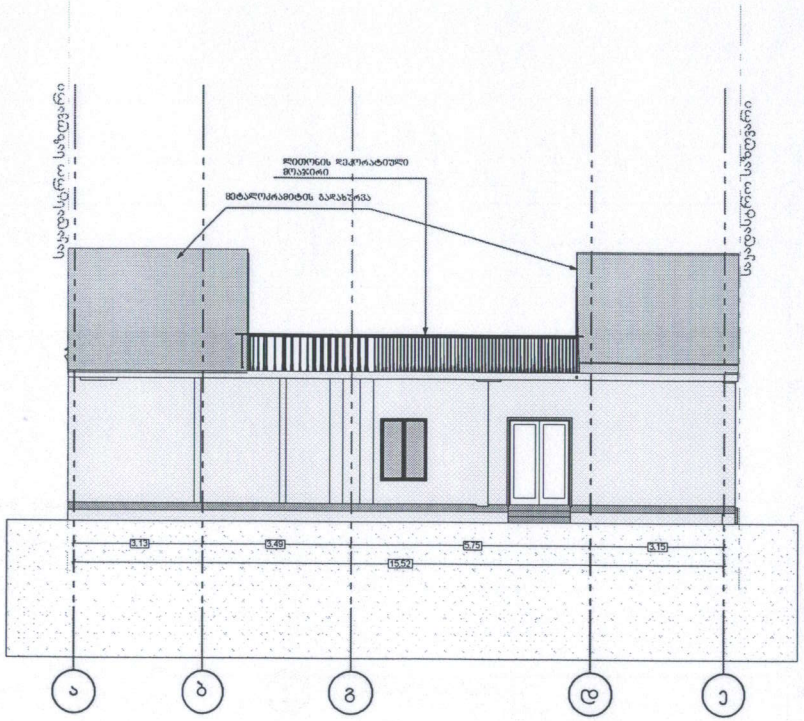

ფორმატი	A-3

დამკვეთი: ნონა წერეთელი (პ.ნ. 35001048163) შ.პ.ს ,,პიკი" ს/კ404927246

პირობითი აღნიშვნა:

პროექტის დასახელება:

ძეგლზე ჩასატარებელი სამუშაოები

მისამართი:
ქალაქი თბილისი, ქუჩა ერეკლე II -ის , # 11

პროექტის ნაწილი:
არქიტექტურული

თანამდებობა	გვარი	ხელმოწერა
პრ. ავტორი	ე.სიყმაშვილი	
თანაავტორი		
შემსრულებელი ორგანიზაცია		

ფურცლის დასახელება:

ჭრილი ც-ა ღერძებში არსებული

თარიღი 2019 წ.	მასშ. 1:100
ფურცლების რაოდენობა	-
ფურცლის ნომერი №	-

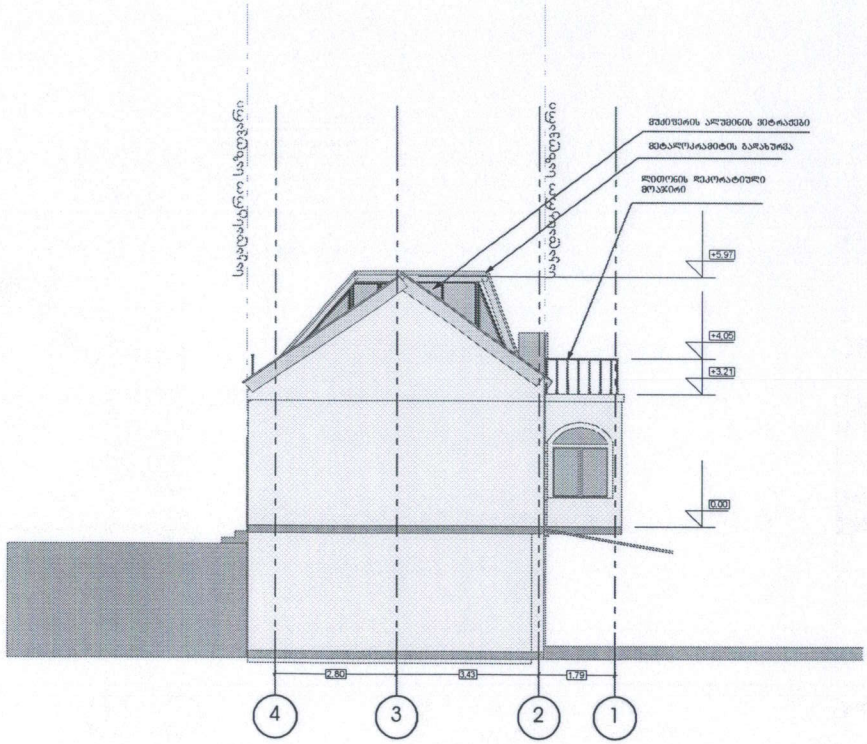

ფორმატი	A-3

დამკვეთი: ნონა წერეთელი (პ.ნ. 35001048163) შ.პ.ს ,,პიჯი" ს/კ404927246

პირობითი აღნიშვნა:

პროექტის დასახელება:

ძეგლზე ჩასატარებელი სამუშაოები

მისამართი:
ქალაქი თბილისი, ქუჩა ერეკლე II -ის , # 11

პროექტის ნაწილი:
არქიტექტურული

თანამდებობა	გვარი	ხელმოწერა
პრ. ავტორი	ე.სიყმაშვილი	
თანაავტორი		
შემსრულებელი ორგანიზაცია		

ფურცლის დასახელება:

ფასადი 4-2 ღერძებში
საპროექტო

თარიღი 2019 წ.	მასშ. 1:100
ფურცლების რაოდენობა	-
ფურცლის ნომერი №	-

დანართი №3

დაშენების პროექტი(რეკონსტრუქცია)

მის:ქ.თბილისი,ქუჩა ერეკლე II-ის, #11

კონსტრუქციული ნაწილი

(სამშენებლო დოკუმენტაცია)

დირექტორი: ჯ. კაკალაძე

პრ. წამყ. კონსტრუქტორი: ჯ. კაკალაძე

შ.პ.ს "CONSTRUCTOR"

ქ. თბილისი 2019 წ

ნახაზების ჩამონათვალი

ნახაზების დასახელება	კოდი	REVISION				
ჩამონათვალი	S - 001	--	--	--	--	--
განმარტებითი ბარათი	S - 002	--	--	--	--	--
მასალის ამოკრეფა	S - 003	--	--	--	--	--
ფოლადის სვეტების და მთავარი კოჭების განლაგების გეგმა	S - 101	--	--	--	--	--
ფოლადის გრძივების სამონტაჟო გეგმა	S - 102	--	--	--	--	--
ჭრილი A-A B-B	S - 103	--	--	--	--	--
კვანძი I II III IV კვეთი 1-1 2-2 3-3 4-4	S - 104	--	--	--	--	--
კვანძი V VI VII VIII კვეთი 5-5 6-6 7-7	S - 105	--	--	--	--	--
მანსარდის სპეციფიკაცია	S - 106	--	--	--	--	--
კიბის გეგმა 0.000 და 3.160 ნიშნულებს შორის ჭრილი 1-1	S - 107	--	--	--	--	--
კვანძი I II III IV V კვეთი 1-1 2-2 3-3 4-4	S - 108	--	--	--	--	--
კვანძი VI კვეთი 5-5	S - 109	--	--	--	--	--

შენიშვნა:
NOTE:

No	Date	Revision	Issued by
---	---	---	---
---	---	---	---
---	---	---	---
---	---	---	---
---	---	---	---

სიტუაციური სქემა
KEY PLAN

მისამართი
ADDRESS
ქ.თბილისი,
ქუჩა ერეკლე II-ის, #11

პროექტი
PROJECT
ძეგილზე ჩასატარებელი
სამუშაოები

ნახაზი
DRWG.
ჩამონათვალი

შ.პ.ს "CONSTRUCTOR"

	მომზადა: ISSUED BY:	შეამოწმა APPROVED BY:
	J.K	J.K
ფაილი FILE LIST OF DWG	პროექტის №: PROJECT No	15
ფორმატი PAPER SIZE	A3	მასშტაბი SCALE ----
ნახ.კოდი DRWG. No	კორექტ. REVISION	სტატუსი STATUS
S - 001	----	C.D.

26/11/2019

1. ზოგადი

- ობ. მისამართი - ქ.თბილისი, ქუჩა ერეკლე II-ის, #11
- ობ.დასახელება: ძეგლზე ჩასატარებელი სამუშაოები
- შენობა-ნაგებობის კლასი (#57_2009/03/24) - III

2. არსებული შენობის აღწერა:

- რეკონსტრუქციის პროექტით გათვალისწინებულია სახურავის მოხსნა და მანსარდის დაშენება ფოლადის ელემენტებით.

3. უსაფრთხოება

- მშენებლობის პროცესი წარიმართოს საქართველოს მთავრობის 2007 წლის 28 მარტის #62 დადგენილების მოთხოვნების შესაბამისად და მკაცრად იქნას დაცული უსაფრთხოების წესები.

4. მასალები

- მასალების ანტიკოროზიული და ხანძარსაწინააღმდეგო დაცვა - შესრულდეს ნორმების СНиП 2.01.02-85* და СНиП 2.03.11-85 მოთხოვნების შესაბამისად;
- ბეტონი - შენობის მზიდ კონსტრუქციებში გამოყენებულია ბეტონი კლასით - B25, საძირკვლის ქვეშ გამოყენებულია ბეტონის მომზადება B15 (ГОСТ 25192 - 2012);
- არმატურა - შენობის რკ.ბეტონის ელემენტებში გამოყენებულია არმატურა კლასით - A500C; A240C. (ДСТУ 3760-98);
- საკედლე და სატიხრე მასალა - შენობის კონტურზე კედლების შევსება მოხდება მსუბუქი სამშენებლო ბლოკებით მარკით არანაკლებ M 50-ისა, მოცულობითი წონით არაუმეტეს 1200 კგ./მ³. ქვიშა-ცემენტის ხსნარზე, მარკით არანაკლებ M 50-ისა; წყობის ღერძულ გაჭიმვაზე დროებითი წინაღობის (ნორმალური შეჭიდულობის) სიდიდე უნდა იყოს არანაკლებ 1.2კგ.d/სმ²-სა
- ჰიდროიზოლაცია - შენობის კედლები რომლებიც შეხებაში არის გრუნტთან დაიფაროს ჰიდროსაიზოლაციო შრით, (ჰიდროიზოლაციის ტიპი განისაზღვროს დამკვეთთან შეთანხმებით);
- სამშენებლო მასალების ხარისხის კონტროლი:

- სამშენებლო მოედანზე აუცილებელია განხორციელდეს სამშენებლო მასალების სისტემატური კონტროლი. მშენებლობაზე შემოზიდულ მასალებს თან უნდა ახლდეს მწარმოებლის ხარისხის დამადასტურებელი დოკუმენტი (პასპორტი) რომელშიც მითითებული იქნება ტექნიკური მახასიათებლები, მაგ: მასალის სიმტკიცის ზღვარი, ყინვამედეგობის მაჩვენებელი და სხვა.
- ბეტონის სამუშაოების წარმოებისას მშრალი და ცხელი კლიმატის პირობებში 25°C-ზე მეტი ჰაერის ტემპერატურისა და 50%-ზე ნაკლები ფარდობითი ტენიანობისას გამოყენებულ იქნას ცემენტები, რომელთა სამარკო სიმტკიცე არანაკლებ 20%-ით სჭარბობს ბეტონის საპროექტო მარკას.
- ახლადჩაწყობილი ბეტონი დაცული უნდა იქნას მექანიკური დაზიანებისგან (და/ან ზემოქმედებისგან), მზის სხივების პირდაპირი მოხვედრისგან, ყინვისგან, ქარისგან. პროექტში მითითებული სიმტკიცის 75%-ის მიღწევამდე ბეტონის სტრუქტურა ადვილად იმსხვრევა, აქედან გამომდინარე აღნიშნული სიმტკიცის მირწევამდე აუცილებელია მკაცრად დაცული იქნას ტემპერატურის და ტენიანობის რეჟიმი;

5. შენიშვნები

- ნახაზებში აღმოჩენილი შეუსაბამობის, არქიტექტურულ ნახაზებთან შეუსაბამობის და/ან საინჟინრო-გეოლოგიური ნაწილის ადგილზე არსებულ სიტუაციასთან შეუსაბამობის შემთხვევაში - აუცილებლად ეცნობოს პროექტის ავტორს;
- არმატურების მოღუნვა განხორციელდეს ცივად გაცხელების გარეშე;
- რკ.ბეტონის კონსტრუქციებს (ფილები,რიგელები) მიეცეს სამშენებლო აწევა „შუქში მალის" 1/250;
- თუ სადმე ბლოკის წყობის სიმაღლის და სიგანის ფარდობა (H/W) აღემატება 12-ს აუცილებელია შუალედური რკ.ბეტონის სარტყელის მოწყობა;

6. გამოყენებული ლიტერატურა

- (Ენ 01.01-09) - სეისმომედეგი მშენებლობა
- (Ენ 03.01-09) - ბეტონისა და რკინაბეტონის კონსტრუქციები
- (Ენ 02.01-08) - შენობების და ნაგებობების ფუძეები
- (Ენ 01.05-08) - სამშენებლო კლიმატოლოგია
- СНиП 2.01.07-85* _ Нагрузки и воздействия
- СНиП II-23-81* _ Стальные конструкции

შენიშვნა:
NOTE:

No	Date	Revision	Issued by
---	---	---	---
---	---	---	---
---	---	---	---
---	---	---	---
---	---	---	---
---	---	---	---

სიტუაციური ხედვა
KEY PLAN

მისამართი ADDRESS: ქ.თბილისი, ქუჩა ერეკლე II-ის, #11

პროექტი PROJECT: ძეგილზე ჩასატარებელი სამუშაოები

ნახაზი DRWG.: გაწმარტებითი ბარათი

შ.პ.ს "CONSTRUCTOR"

	შესრულა: ISSUED BY: J.K	შეამოწმა APPROVED BY: J.K
	ფაილი FILE EXPLANOTE	პროექტის №: PROJECT No 15
	ფორმატი PAPER SIZE A3	მასშტაბი SCALE ----
ნახ.კოდი DRWG. No S - 002	კორექტი. REVISION ----	სტატუსი STATUS C.D.

26/11/2019

ფოლადის სვეტების და მთავარი კოჭების განლაგების გეგმა

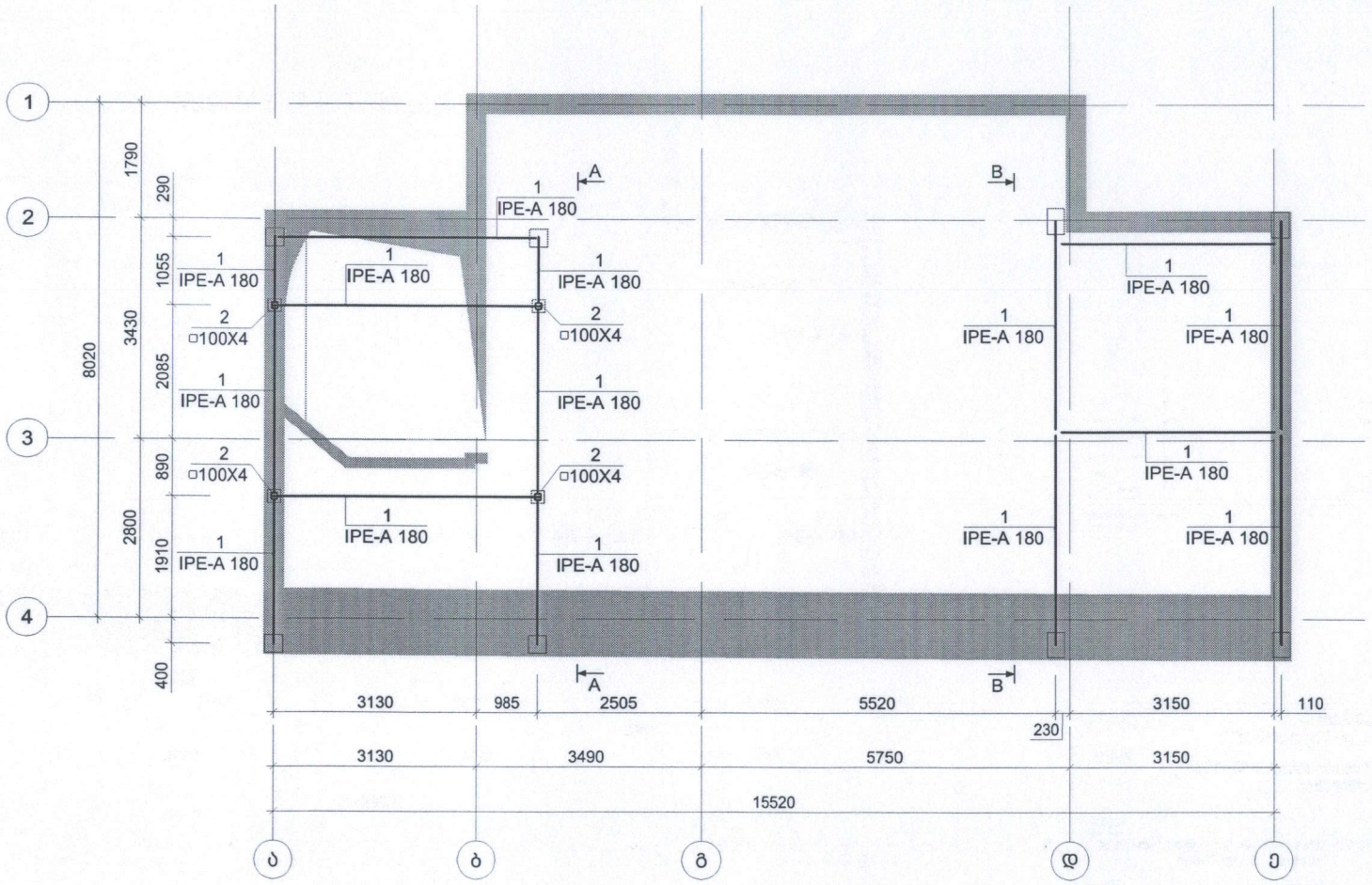

NOTE: შენიშვნა

No	Date	Revision	Issued by

KEY PLAN სიტუაციური სქემა

ADDRESS მისამართი: ქ.თბილისი, ქუჩა ერეკლე II-ის, #11

PROJECT პროექტი: ძეგილზე ჩასატარებელი სამუშაოები

DRWG. ნახაზი: ფოლადის სვეტების და მთავარი კოჭების განლაგების გეგმა

შ.პ.ს "CONSTRUCTOR"

	ISSUED BY: შესრულა:	APPROVED BY: შეამოწმა
	J.K	J.K
FILE ფაილი: ROOF	PROJECT No პროექტის №: 15	
PAPER SIZE ფორმატი: A3	SCALE მასშტაბი: ----	
DRWG. No ნახ.კოდი: S - 101	REVISION კორექც.: ----	STATUS სტატუს: C.D.

26/11/2019

ფოლადის გრძივების სამონტაჟო გეგმა

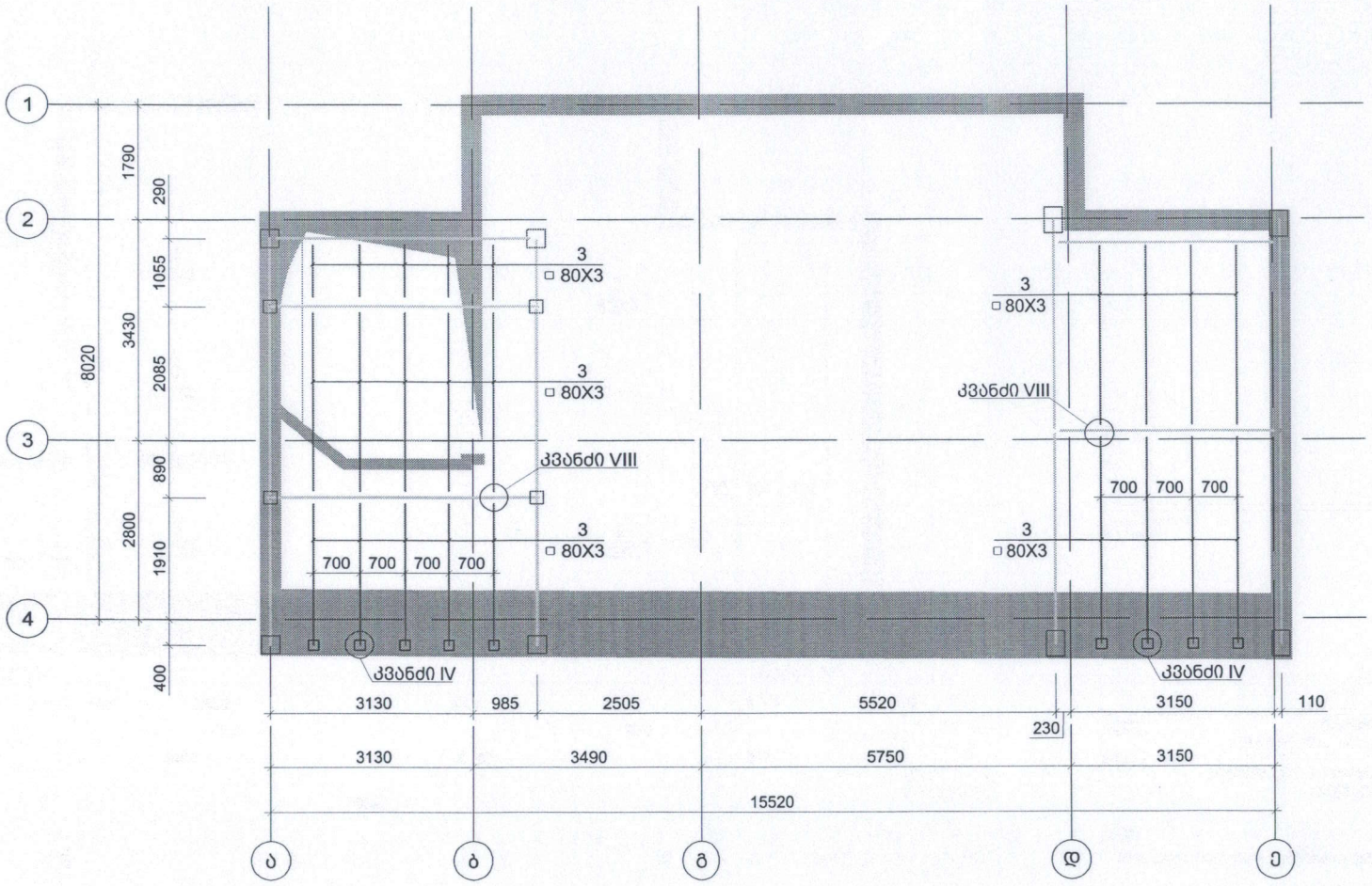

შენიშვნა:
NOTE:

No	Date	Revision	Issued by

საორიენტაციო სქემა
KEY PLAN

მისამართი ADDRESS: ქ.თბილისი, ქუჩა ერეკლე II-ის, #11

პროექტი PROJECT: ქეგილზე ჩასატარებელი სამუშაოები

ნახაზი DRWG.: ფოლადის გრძივების სამონტაჟო გეგმა

შ.პ.ს "CONSTRUCTOR"

გამცემი: ISSUED BY: J.K	შეამოწმა APPROVED BY: J.K
ფაილი FILE: ROOF	პროექტის №: PROJECT No 15
ფორმატი PAPER SIZE: A3	მასშტაბი SCALE: ----
ნახ.კოდი DRWG. No: S - 102	კორექტ. REVISION: ----
	სტატუსი STATUS: C.D.

28/11/2019

ჭრილი A-A

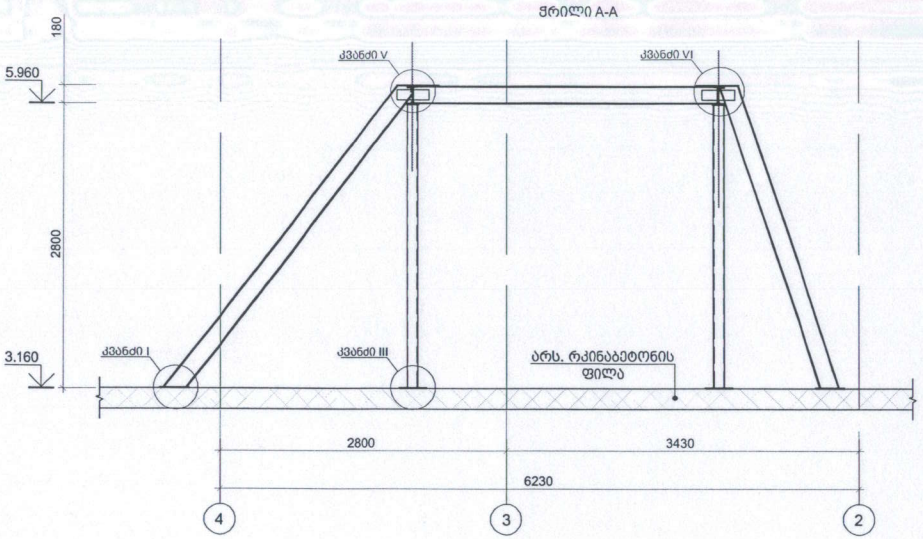

ჭრილი B-B

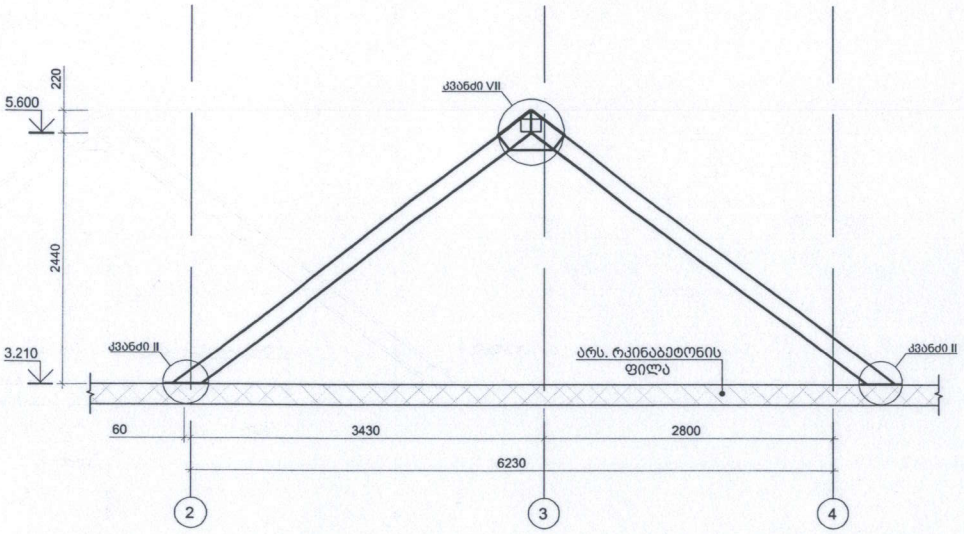

შენიშვნა:
NOTE:

No	Date	Revision	Issued by
---	---	---	---
---	---	---	---
---	---	---	---
---	---	---	---
---	---	---	---
---	---	---	---

სიტუაციური სქემა
KEY PLAN

მისამართი
ADDRESS
ქ.თბილისი, ეუჩა ერეკლე II-ის, #11

პროექტი
PROJECT
ძეგილზე ჩასატარებელი სამუშაოები

ნახაზი
DRWG.
ჭრილი A-A B-B

შ.პ.ს "CONSTRUCTOR"

შესრულებ: ISSUED BY: J.K	შეამოწმა APPROVED BY: J.K
ფაილი FILE ROOF	პროექტის N: PROJECT No 15
ფორმატი PAPER SIZE A3	მასშტაბი SCALE ----
ნახ.კოდი DRWG. No S - 103	კორექც. REVISION ----	სტატუსი STATUS C.D.

26/11/2019

კვანძი I

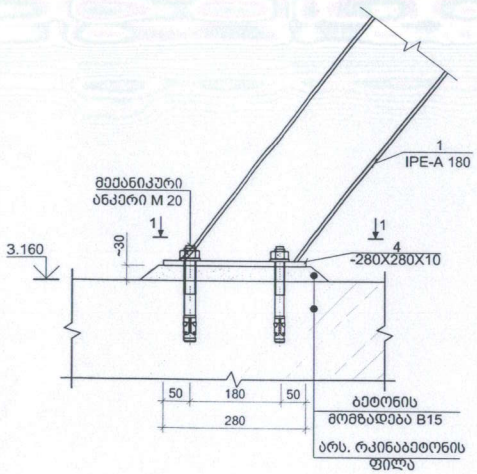

კვეთი
1-1

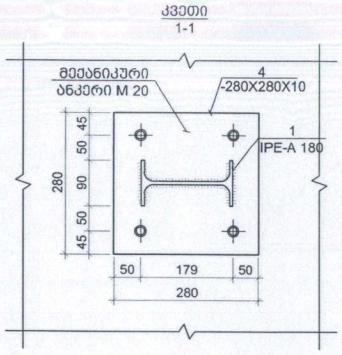

კვანძი II

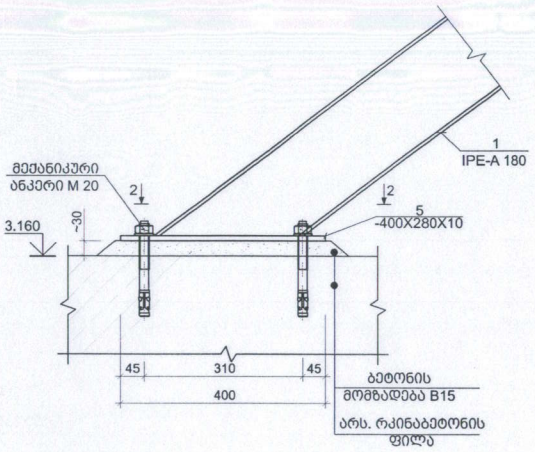

კვეთი
2-2

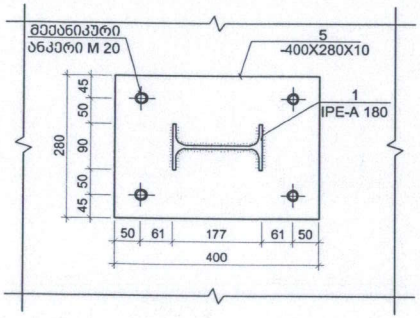

კვანძი III

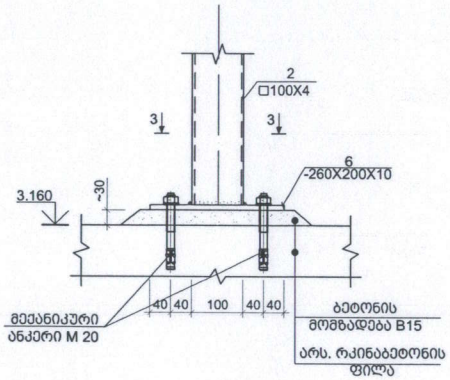

კვეთი
3-3

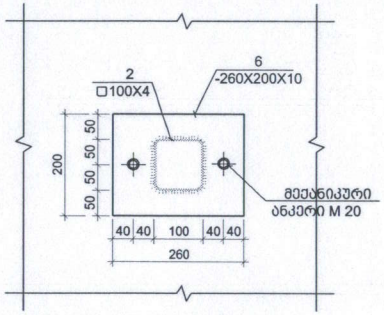

კვანძი IV

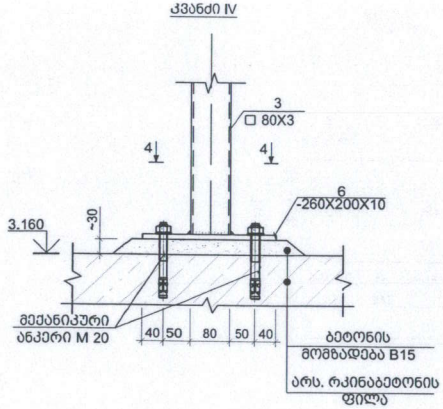

კვეთი
4-4

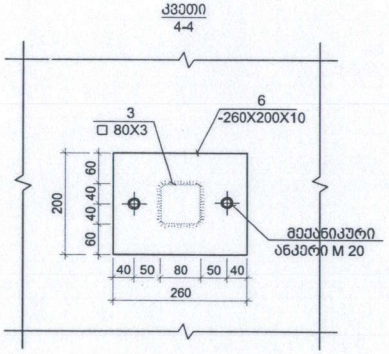

შენიშვნა
NOTE:

No	Date	Revision	Issued by

საორიენტაციო სქემა
KEY PLAN

მისამართი
ADDRESS
ქ.თბილისი,
ეუჩა ერეკლე II-ის, #11

პროექტი
PROJECT
ძეგილზე ჩასატარებელი
სამუშაოები

ნახაზი
DRWG.
კვანძი I II III IV კვეთი 1-1 2-2 3-3 4-4

შ.პ.ს "CONSTRUCTOR"

	შესრულა: ISSUED BY:	შემოწმა APPROVED BY:
	J.K	J.K
ფაილი FILE: ROOF	პროექტის № PROJECT No: 15	
ფორმატი PAPER SIZE: A3	მასშტაბი SCALE: ----	
ნახ.კოდი DRWG. No: S - 104	კორექც. REVISION: ----	სტატუსი STATUS: C.D.

26/11/2019

კვანძი V

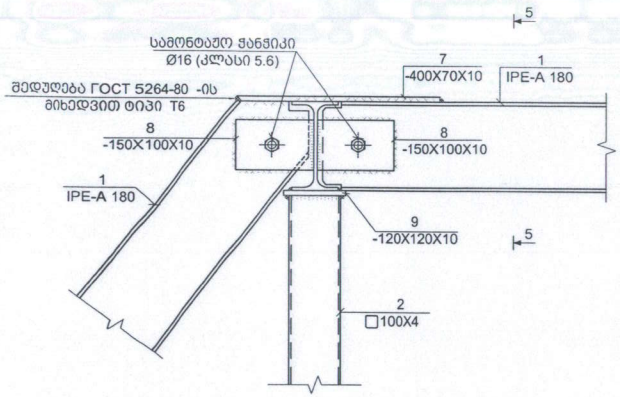

კვანძი VI

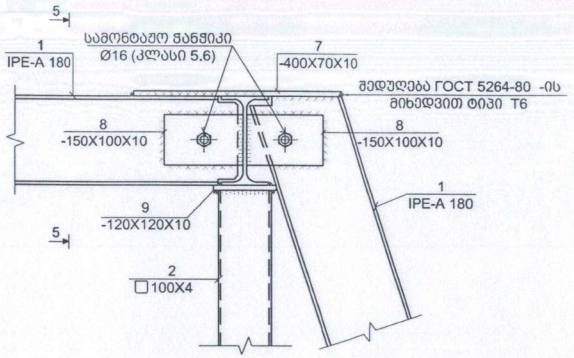

კვეთი
5-5

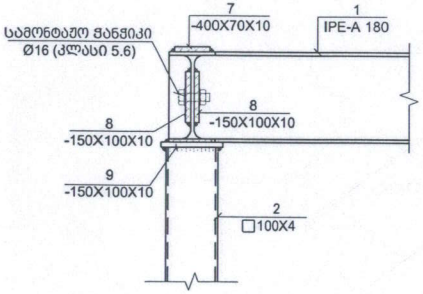

კვანძი VII

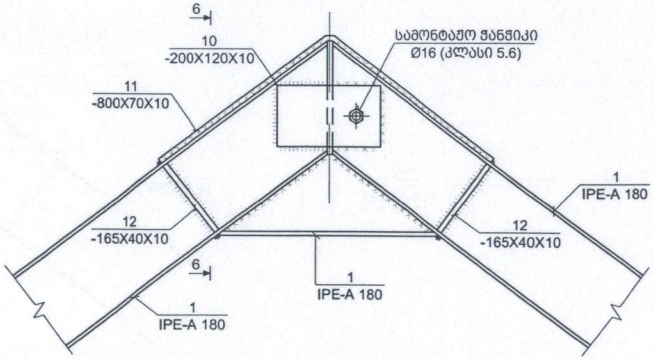

კვეთი
6-6

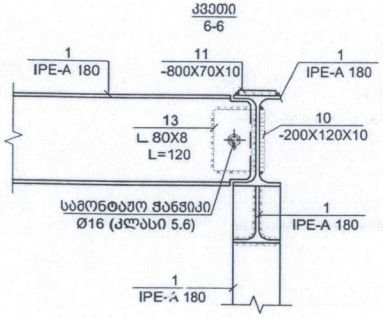

კვანძი VIII

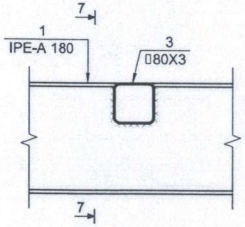

კვეთი
7-7

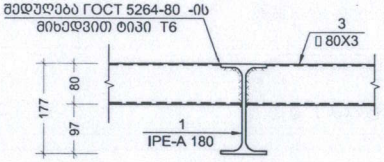

შენიშვნა:
NOTE:

No	Date	Revision	Issued by

სიტუაციური სქემა
KEY PLAN

მისამართი
ADDRESS
ქ.თბილისი,
ეუჩა ერეკლე II-ის, #11

პროექტი
PROJECT
ძეგილზე ჩასატარებელი
სამუშაოები

ნახაზი
DRWG.
კვანძი V VI VII VIII კვეთი 5-5 6-6 7-7

შ.პ.ს "CONSTRUCTOR"

	შესრულებულ: ISSUED BY: J.K	შეამოწმა APPROVED BY: J.K
	ფაილი FILE ROOF	პროექტის №: PROJECT No 15
	ფორმატი PAPER SIZE A3	მასშტაბი SCALE -----
ნახ.კოდი DRWG. No S - 105	კორექტ. REVISION -----	სტატუსი STATUS C.D.

26/11/2019

ფოლადის მასალის ამოკრეფა

კონსტრუქციის დასახელება	ელემენტის მარკირება	პოზ. #	პროფილი	სტანდარტი	სიგრძე (მმ)	ერთ ელემენტზე			მთლიანად		ფოლადის მარკა
						რაოდენობა (ც.)	სიგრძე (მ.)	წონა (კგ.)	სიგრძე (მ.)	წონა (კგ.)	
მანსარდის ფოლადის კონსტრუქციების სპეციფიკაცია	1 (ც)	1	I IPE-A 180	NF A 45-205	დ.ა.	-	-	-	58.0	893.2	C235
	1 (ც)	2	□ 100 X 4	ГОСТ 30245-2003	2800	4	11	135.05	11.20	135.05	C235
	1 (ც)	3	□ 80 X 3	ГОСТ 30245-2003	დ.ა.	-	-	-	85.00	616.54	C235
	1 (ც)	4	— 280 X 10	ГОСТ 19903-74	280	4	1	24.62	1.12	24.62	Вст3кп2
	1 (ც)	5	— 400 X 10	ГОСТ 19903-74	280	4	1	35.17	1.12	35.17	Вст3кп2
	1 (ც)	6	— 260 X 10	ГОСТ 19903-74	200	4	1	16.33	0.80	16.33	Вст3кп2
	1 (ც)	7	— 400 X 10	ГОСТ 19903-74	70	4	0	8.79	0.28	8.79	Вст3кп2
	1 (ც)	8	— 150 X 10	ГОСТ 19903-74	100	16	2	18.84	1.60	18.84	Вст3кп2
	1 (ც)	9	— 120 X 10	ГОСТ 19903-74	120	4	0	4.52	0.48	4.52	Вст3кп2
	1 (ც)	10	— 200 X 10	ГОСТ 19903-74	120	2	0	3.77	0.24	3.77	Вст3кп2
	1 (ც)	11	— 800 X 10	ГОСТ 19903-74	70	2	0	8.79	0.14	8.79	Вст3кп2
	1 (ც)	12	— 165 X 10	ГОСТ 19903-74	40	8	0	4.14	0.32	4.14	Вст3кп2
	1 (ც)	13	∟ 80 X 8	ГОСТ 8509-93	120	4	0	4.58	0.48	4.58	Вст3кп2

შენიშვნა:
NOTE:

No	Date	Revision	Issued by
---	---	---	---
---	---	---	---
---	---	---	---
---	---	---	---
---	---	---	---

საორიენტაციო სქემა
KEY PLAN

მისამართი ADDRESS: ქ.თბილისი, ქუჩა ერეკლე II-ის, #11

პროექტი PROJECT: ქვემოლზე ჩასატარებელი სამუშაოები

ნახაზი DRWG.: მანსარდის სპეციფიკაცია

შ.პ.ს "CONSTRUCTOR"

	შესრულა: ISSUED BY: J.K	შეამოწმა APPROVED BY: J.K
	ფაილი FILE: ROOF	პროექტის № PROJECT No: 15
	ფორმატი PAPER SIZE: A3	მასშტაბი SCALE: ----
ნახ.კოდი DRWG. No: S - 106	კორექტ. REVISION: ----	სტადია STATUS: C.D.

28/11/2019

კიბის გეგმა 0.000 და 3.160 ნიშნულებს შორის
მ 1:50

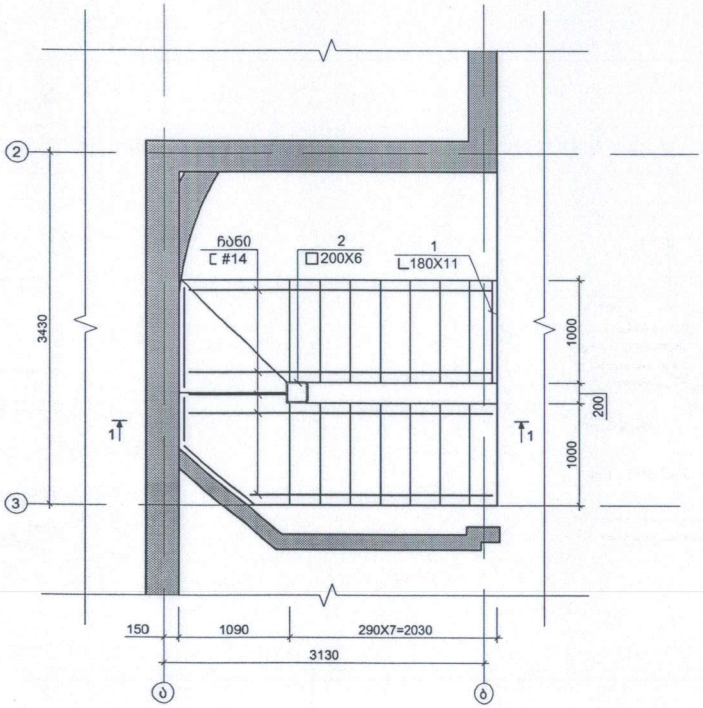

ჭრილი 1-1
მ 1:50

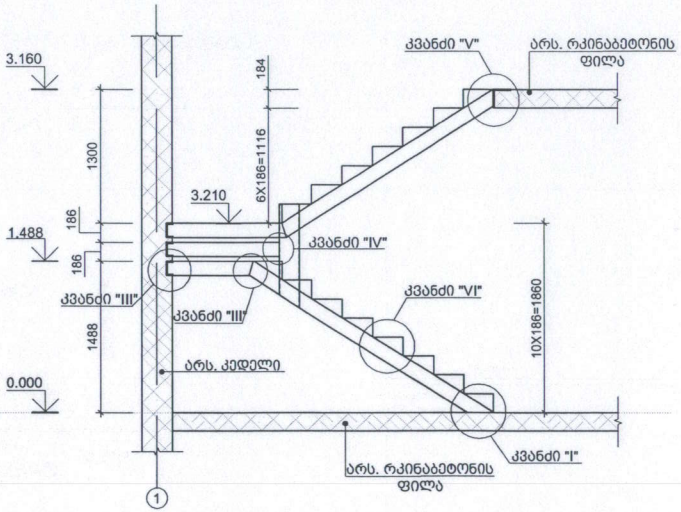

შენიშვნა:
NOTE:

No	Date	Revision	Issued by

სიტუაციური სქემა
KEY PLAN

მისამართი
ADDRESS
ქ.თბილისი,
ეუჩა ერეკლე II-ის, #11

პროექტი
PROJECT
ძეგლზე ჩასატარებელი
სამუშაოები

ნახაზი
DRWG.

შ.პ.ს "CONSTRUCTOR"

	გამცემი: ISSUED BY:	შეამოწმა APPROVED BY:
	J.K	J.K
ფაილი FILE	პროექტის № PROJECT № 15	
ფორმატი PAPER SIZE A3	მასშტაბი SCALE	
ნახ.კოდი DRWG. No	კორექტ. REVISION	სტატუსი STATUS C.D.

კვანძი "I"

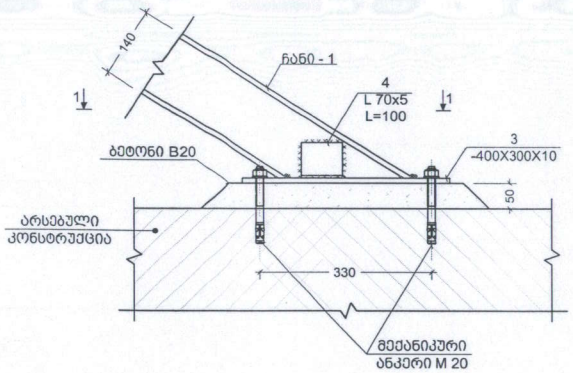

კვეთი 1-1

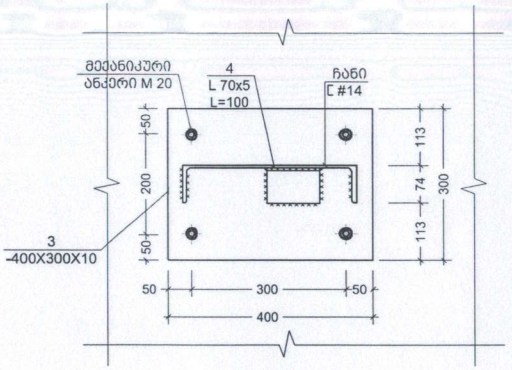

კვეთი 2-2

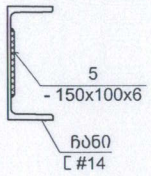

კვანძი II

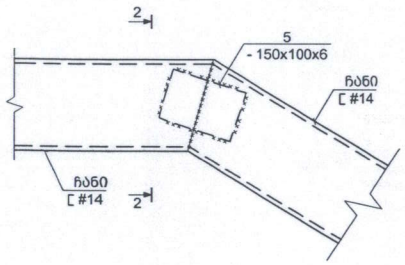

კვანძი III

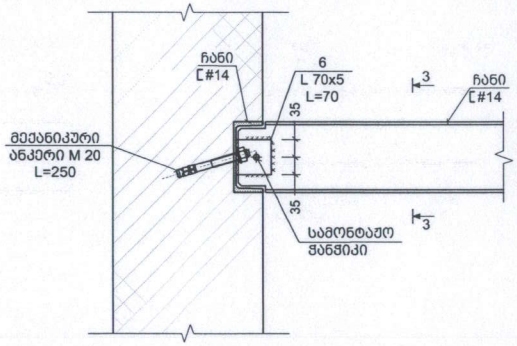

კვეთი 3-3

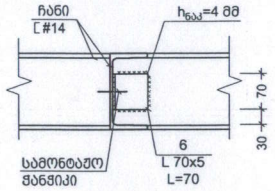

კვანძი IV

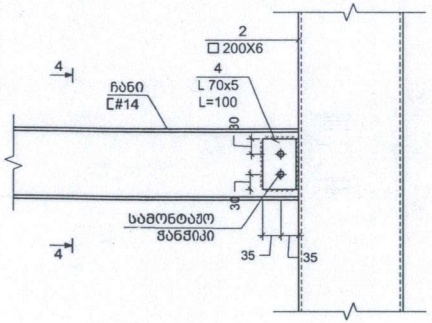

კვეთი 4-4

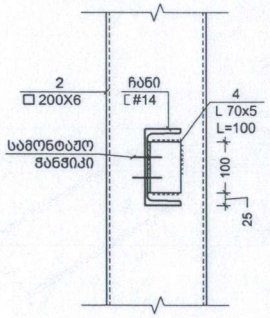

კვანძი V

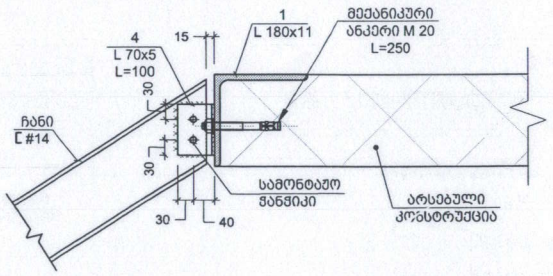

შენიშვნა:
NOTE:

No	Date	Revision	Issued by

სიტუაციური სქემა
KEY PLAN

მისამართი ADDRESS: ქ.თბილისი, ეუჩა ერეკლე II-ის, #11

პროექტი PROJECT: ძეგლზე ჩასატარებელი სამუშაოები

ნახაზი DRWG.

შ.პ.ს "CONSTRUCTOR"

	შემსრულა: ISSUED BY: J.K	შეამოწმა APPROVED BY: J.K
	ფაილი FILE	პროექტის №: PROJECT No 15
	ფორმატი PAPER SIZE A3	მასშტაბი SCALE
ნახ.კოდი DRWG. No	კორექტ. REVISION	სტატუსი STATUS C.D.

კვანძი "VI"

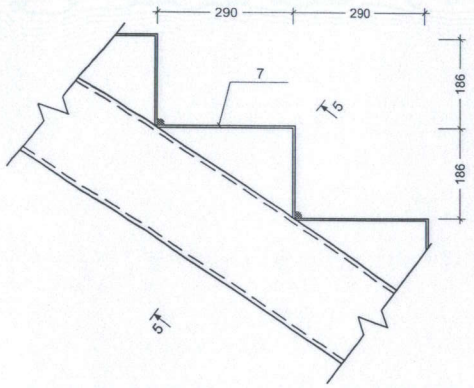

კვეთი 5-5

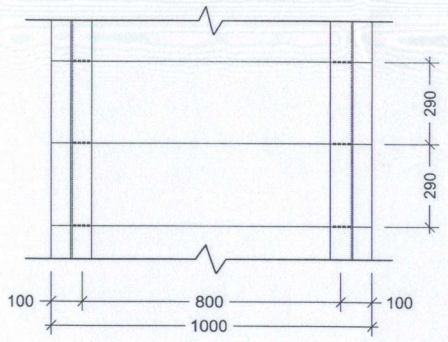

ფოლადის მასალის ამოკრეფა

კონსტრუქციის დასახელება	ელემენტის მარკირება	პოზ. #	პროფილი	სტანდარტი	სიგრძე (მმ)	ერთ ელემენტზე			მთლიანად		ფოლადის მარკა
						რაოდენობა (ც.)	სიმრძე (მ.)	წონა (კგ.)	სიგრძე (მ.)	წონა (კგ.)	
კიბის სპეციფიკაცია	1 (ც)	1	∟ 180 X 11	ГОСТ 8509-93	1000	1	1	30.14	1.00	30.14	Вст3кп2
	1 (ც)	2	□ 200 X 6	ГОСТ 30245-2003	1020	1	1	37.28	1.02	37.28	С235
	1 (ც)	3	— 400 X 10	ГОСТ 19903-74	300	2	1	18.84	0.60	18.84	Вст3кп2
	1 (ც)	4	∟ 70 X 5	ГОСТ 8509-93	100	5	1	2.65	0.50	2.65	Вст3кп2
	1 (ც)	5	— 150 X 6	ГОСТ 19903-74	100	4	0	2.83	0.40	2.83	Вст3кп2
	1 (ც)	6	∟ 70 X 5	ГОСТ 8509-93	70	5	0	1.85	0.35	1.85	Вст3кп2
	1 (ც)	7	— 1000 X 4	ГОСТ 19903-74	476	17	8	254.09	8.09	254.09	Вст3кп2

შენიშვნა:
NOTE:

No	Date	Revision	Issued by

სიტუაციური სქემა
KEY PLAN

მისამართი ADDRESS: ქ.თბილისი, ეუჩა ერეკლე II-ის, #11

პროექტი PROJECT: ძეგლზე ჩასატარებელი სამუშაოები

ნახაზი DRWG.

შ.პ.ს "CONSTRUCTOR"

შესრულა: ISSUED BY: J.K	შეამოწმა APPROVED BY: J.K
ფაილი FILE	პროექტის № PROJECT No 15
ფორმატი PAPER SIZE A3	მასშტაბი SCALE
ნახ.კოდი DRWG. No	კორექც. REVISION
	სტატუსი STATUS C.D.

დანართი №5

საიჯარო ხელშეკრულება

ქ. თბილისი თარიღი 5.10.2018

ერთის მხრივ მეიჯარე შპს"კაია გრუპ"ის/ნ 204566585 დირექტორი:ირმა ბერიანიძე, ხოლო მეორეს მხრივ მოიჯარე შპს" პიკი „-ს/ნ404927246 და მისი დირექტორი:ნონა წერეთელი ვდებთ წინამდებარე საიჯარო ხელშეკრულებას:

1. ხელშეკრულების საგანი

მეიჯარე გადასცემს, ხოლო მოიჯარე იღებს არა საცხოვრებელ ფართს დროებით სარგებლობაში მდებარე ქ. თბილისი ერეკლე 2 ის ქ 11 რაც დასტურდება ამონაწერით საჯარო რეესტრიდან, რომელსაც მოიჯარე გამოიყენებს დანიშნულებისამებრ. ნ.ნ 01.18.03.045.012.

ხელშეკრულების ვადა 5 წელი რომელიც ძალაში შედის ორივე მხარის მიერ ხელმოწერის მომენტიდან და მოქმედებს 2023 წლის 5 ოქტომბრამდე -მდე

ცვლილებების შემთხვევაში იჯარის ხელშეკრულება დაიდება ხელახლა

ხელშეკრულება შეიძლება გაგრძელდეს მხოლოდ ორივე მხარის წერილობითი თანხმობით.

2. მხარეთა ვალდებულებები.

საიჯარო ურთიერთობის დაწყების მომენტიდან მხარეები იძენენ შემდეგ უფლებებს და კისრულობენ შემდეგ მოვალეობას:

ა) მეიჯარე ვალდებულია

მოიჯარეს გადასცეს არსებული (შენობა–ნაგებობა) ან (მიწა)180,92კვ ხელშეკრულების საგნით 1.1 პუნქტით გათვალისწინებული ფართი ვადასცეს სრულად ქვემოთ მოყვანილი პირობებით.

უზრუნველყოფს ხელშეკრულების გაფორმების მომენტისათვის საიჯარო ფართზე არსებული ყველა ხელშეკრულების დადებამდე დარიცხული დავალიანების გადახდა, (კომუნალური) ბუნ.აირის დენის, წყლის და ა.შ)

არ ჩაერიოს „მოიჯარის" მიერ იჯარით აღებული შენობა-ნაგებობებისა და მიმდებარე ტერიტორიების სარგებლობაში და მისი შიდა სამეურნეო საქმიანობაში.

პასუხს არ აგებს „მოიჯარის“ მიერ დახარჯული ელ.ენერგიის გაზის, ტელეფონის, წყლის და ა.შ. მათ მიერ გადასახდელი თანხებს ანაზღაურებაზე. კონტროლი დააწესოს დანახარჯების დროულ დაფარვაზე.

კომუნალურ გადასახადებს სრულად ფარავს მოიჯარე -მეიჯარე ვალდებულებას იღებს, რომ ხელშეკრულების დადებამდე დარიცხული დავალიანების გადაუხდელობით მოიჯარეს არ შეექმნება შეფერხება ელ.ენერგიის, წყლის ან სხვა კომუნალური მომსახურებით სარგებლობისას, წინააღმდეგ შემთხვევაში მეიჯარე პასუხს აგებს მისი მიზეზით გამოწვეული ზიანის ანაზღაურებაზე.

ბ) მოიჯარე ვალდებულია:

დანიშნულებრივ გამოიყენოს საიჯარო ქონება და კეთილსინდისიერად იხადოს საიჯარო თანხა. დროულად გადაიხადოს კომუნალური მომსახურების, რეკლამის, ელ.ენერგიის, წყლის, გაზის, სატელეფონო და ყველა სხვა მიმდინარე ხარჯები. წინასწარ შეუთანხმდეს „მეიჯარეს“ მის მიერ წამოყენებული გეგმიური და არაგეგმიური სარემონტო სამუშაოებზე. განსაზღვრული სამუშაოები ჩატარდეს მხოლოდ ქალაქის შესაბამისი სტრუქტურებიდან მიღებული ოფიციალური თანხმობის შემდეგ. ტექნიკური ნორმებისა და ხარისხის სრული დაცვით. მოიჯარეს უფლება აქვს გასცეს ქონება ქვეიჯარით.

აწარმოოს სრული კონტროლი სახანძრო უსაფრთხოებისა და ფასეულობათა დაცვის საწარმოს ტერიტორიაზე,მთლიანად უზრუნველყოს მატერიალური ფასეულობებათა შენახვა, დაცვა.

3. ანგარიშსწორების წესი და პირობები

მოიჯარე იხდის საიჯარო გადასახადს ყოველთვიურად 2000 ლარს

აღნიშნული თანხა „მოიჯარეს“ მიერ გადაიხდება ყოველი მომდევნო თვის არაუგვიანეს 1 რიცხვისა ნაღდი ან უნაღდო ანგარიშსწორებით. სახელმწიფოს წინამე გადასახადზე პასუხისმგებლობა ეკისრება მეიჯარეს

4.განსაკუთრებული პირობები.

შეთანხმების პირობების ყოველგვარ ცვლილებას მხარეები აფორმებენ წერილობითი. მხარეები ვალდებულები არიან 1 თვით ადრე აცნობონ ერთმანეთს წერილობითი გადაწყვეტილება ხელშეკრულების შეწყვეტის შესახებ.

ხელშეკრულებაში მხარეები შეიტანენ ცვლილებას და დამატებებს საქართველოს კანონმდებლობაში მომხდარი ცვლილებების შესაბამისად.

5. ფორს მაჟორი.

5.1 არცერთი მხარე არ აგებს პასუხს ხელშეკრულებით ნაკისრი ვალდებულებების მთლიანად ან ნაწილობრივ შეუსრულებლობისათვის, თუ ეს შეუსრულებლობა გამოწვეულია სტიქიური და ტექნოლოგიური კატასტროფებით, ხანძრით, საომარი მოქმედებით, სამთავრობო გადაწყვეტილებათა და სოციალური აფეთქებით და ეს მოვლენები დაიწყო ან განვითარდა ხელშეკრულების ხელმოწერის შემდეგ.

5.2. მხარე,რომელსაც წამოეჭრება დაუძლეველი ძალის გარემოება, ვალდებულია ასეთი გარემოების, მისი შესაძლო ხანგრძლივობის და შეწყვეტის შესახებ შეატყობინოს წერილობით მეორე მხარეს.

5.3.შეტყობინებაში ასახული ფაქტები დადასტურებული უნდა იყოს შესაბამისი კომპეტენტური ორგანოს მიერ.

5.4. დაგვიანებითი შეტყობინება უფლებასართმევს მხარეს გამოიყენოს ზემოთ მოყვანილილი დაუძლეველი ძალის მოვლენები პასუხისმგებლობიდან განთავისუფლების საფუძვლად.

6. დავის გადაწყვეტა

6.1. მხარეები ეცდებიან ხელშეკრულების შესრულებასთან დაკავშირებული ყველა დავა გადაჭრან მოლაპარაკების გზით.

6.1. თუ ეს არ მოხერხდება,მხარეები მიმართავენ სასამართლოს საქართველოს კანონმდებლობით გათვალისწინებული წესით. წინამდებარე ხელშეკრულება შედგენილია 2 (ორ) ეგზემპლარად ქართულ ენაზე,რომელთაც აქვთ თანაბარი იურიდიული ძალა.

მხარეთა რეკვიზიტები

მეიჯარე

შპს" კაია გრუპი"

[illegible]

[illegible]

ს/ნ. 57001000290

მოიჯარე

შპს" პიკი"

[illegible]

ს/ნ. 35001048163

[illegible]

დანართი #4

მიღება-ჩაბარების აქტი

ქ. თბილისი ---------- 20 წელი

ერთის მხრივ, შპს „კაია გრუპი“ (ს/კ 204566585), წარმოდგენილი მისი დირექტორის ირმა ბერიანიძის სახით, შემდგომში „შემკვეთი“ და მეორეს მხრივ შპს „პიკი“ (ს/კ 404927246), წარმოდგენილი მისი დირექტორის ნონა წერეთელის სახით, ვადგენთ წინამდებარე აქტს მასზედ, რომ :

1. მენარდემ ჩააბარა ხოლო დამკვეთმა მიიღო მხარეთა შორის ნარდობის ხელშეკრულებით გათვალისწინებული სამუშაო ----------
   ----

   (სრული ან ნაწილობრივი სახით)

2. დამკვეთს არ გააჩნია პრეტენზია შესრულებული სამუშაოს ხარისხისა და და ჩაბარების ვადის მიმართ;
3. წინამდებარე აქტი შედგენილია ორ თანაბარმნიშვნელოვან ეგზემპლარად.

დამკვეთი ---------- ირმა ბერიანიძე

მენარდე ---------- ნონა წერეთელი

თ ა ნ ხ მ ო ბ ა

მე, ინგა ხელაია (პ/ნ 62007014706) რეგისტრირებული ქ.გაგრა, ა.წერეთლის 55, ფაქტობრივად მცხოვრები: სენაკი, ლ.ქიაჩელის 34-ში, ვაცხადებ თანხმობას როგორც ქ.თბილისში, ერეკლე მე-2 ჩიხი, #11-ში (ნაკ.45/12) მდებარე შენობა-ნაგებობის (ს/კ 01.18.03.045.012) თანამესაკუთრე, შპს „კაია გრუპის“ (ს/კ 204566585) დაკვეთით შპს „პიკი“-ს (ს/კ 404927246) მიერ შესრულებული იქნეს ყველა სახის საჭირო აღდგენითი, სარეკონსტრუქციო-სარესტავრაციო და სამშენებლო-სარემონტო სამუშაოები ამავე შენობა-ნაგებობაზე ტერასის მოწყობის მიზნით.

აღნიშნული სამუშაოების ჩატარებასთან დაკავშირებით ვაცხადებ თანხმობას და რაიმეს სახის პრეტენზია, შენიშვნები არ გამაჩნია, რასაც ვადასტურებ ჩემი ხელმოწერით

ნარდობის ხელშეკრულება

ქ. თბილისი „ 24 „ დეკემბერი, 2019 წელი

ერთის მხრივ, შპს „კაია გრუპი“ (ს/კ 204566585), წარმოდგენილი მისი დირექტორის ირმა ბერიანიძის სახით, შემდგომში „შემკვეთი“ და მეორეს მხრივ შპს „პიკი“ (ს/კ 404927246), წარმოდგენილი მისი დირექტორის ნონა წერეთელის სახით, შემდგომში “მენარდე“, ვმოქმედებთ რა საქართველოს მოქმედი კანონმდებლობის მოთხოვნებიდან გამომდინარე და საქართველოს სამოქალაქო კოდექსით მინიჭებული უფლებამოსილების ფარგლებში, ვდებთ წინამდებარე ხელშეკრულებას შემდეგზე:

1. ხელშეკრულების საგანი

1.1. „შემკვეთი“ უკვეთავს, ხოლო „მენარდე“ იღებს ვალდებულებას შეასრულოს სამშენებლო-სარემონტო სამუშაოები ქ. თბილისში, ერეკლე მე-2 ქუჩა, #11 (ნაკ.45/12)-ში მდებარე შენობა-ნაგებობის (ს/კ 01.18.03.045.012) სახურავზე დაშენების (ტერასის მოწყობის) მიზნით.

1.2. „დამკვეთის“ მიერ შესასრულებელი სამუშაოს მოცულობა და ღირებულება მითითებულია დანართი #1-ში, რომელიც წარმოადგენს ამ ხელშეკრულების განუყოფელ ნაწილს.

1.3. სამუშაოები უნდა შესრულდეს არქიტექტორ ე. სიყმაშვილის მიერ შეღგენილი არქიტექტორული პროექტის (დანართი #2) და შპს „კონსტრუქტორის“ მიერ შედგენილი დაშენების პროექტის (რეკონსტრუქცია) კონსტრუქციული ნაწილის შესაბამისად (დანართი #3); დანართები წარმოადგენს ხელშეკრულების განუყოფელ ნაწილს;

1.4. სამუშაოს შესრულების შემთხვევაში, მხარეთა შორის ფორმდება მიღება-ჩაბარების აქტი, თანდართული ნიმუშის შესაბამისად (დანართი #4);

2. მხარეთა უფლებები და ვალდებულებები

2.1. „შემკვეთი“ ვალდებულია:

2.1.1.გადასცეს „მენარდეს“ სამუშაოთა შესრულებისთვის საჭირო დოკუმენტაცია;

2.1.2. გადაუხადოს „მენარდეს“ შესრულებული სამუშაოსათვის ფულადი გასამრჯელო ამ ხელშეკრულების მე-3 მუხლით გათვალისწინებული წესის შესაბამისად;

2.1. 2. „შემკვეთი“ უფლებამოსილია:

2.1.2.1 უარი თქვას ხელშეკრულების შესრულებაზე ნებისმიერ დროს სამუშაოს დასრულებამდე და აუნაზღაუროს მენარდეს ხელშეკრულების მოშლით მიყენებული ზიანი.

2.1.2.3 ნებისმიერ დროს მოსთხოვოს „მენარდეს“ გაწეული მომსახურების შესახებ ინფორმაციისა და ანგარიშის წარდგენა;

2.1.2.4 მშენებლობის მსვლელობის ნებისმიერ ეტაპზე მიღება-ჩაბარების აქტების ხელმოწერამდე (ამასთან საბოლოო მიღება–ჩაბარების აქტის ხელმოწერამდე) მოახდინოს შესრულებული სამუშაოს ხარისხის გადამოწმება, როგორც მხარეთა მიერ შერჩეული სპეციალისტების მიერ, ასევე უფლებამოსილი ორგანოს ექსპერტის მეშვეობით;

2.2. „მენარდე“ ვალდებულია:

2.2.1.შეუდგეს ნაკისრი ვალდებულების შესრულებას პროექტის შეთანხმებისა და შესაბამისი ორგანოდან სამშენებლო-სარემონტო სამუშაოებისათვის საჭირო ნებართვების მიღებისთანავე;

2.2.2. შეასრულოს სამუშაო საკუთარი რისკის ხარჯზე;

2.2.3. შეასრულოს სამუშაოს თავისივე შერჩეული მასალებით, რომელთა ხარისხზე პირადად აგებს პასუხს;

2.2.4. პირადად აგოს პასუხი დაქირავებული სპეციალისტების (მუშა-ხელოსნების) მიერ ჩადენილ ქმედებებზე:

2.1.5. საკუთარი შეხედულებისამებრ მოაწყოს სამუშაო პროცესის ორგანიზაცია და უხელმძღვანელოს მას, განსაზღვროს სამუშაოს შესრულებისათვის საჭირო მეთოდები, განსახორციელებელი ოპერაციების რიგითობა და ა.შ.

2.1.6. უსასყიდლოდ, „შემკვეთის“ სურვილით, პროექტის შესაბამისად გამოასწოროს სამუშაოს ნაკლი და დეფექტები გონივრულ ვადაში.

2.2. „მენარდე“ უფლებამოსილია

2.3.1 „მენარდეს“ აქვს უფლება „შემკვეთთან“ წინასწარი შეთანხმებით ჩააბაროს ობიექტი ვადაზე ადრე;

2.3.2 დაუყოვნებლივ წერილობით შეატყობინოს „შემკვეთს“, იმ გარემოებათა შესახებ, რომლებიც აბრკოლებენ სამუშაოთა მიმდინარეობას ან შეუძლებელს ხდიან მათ შემდგომ გაგრძელებას.

2.3.3 სამუშაოს ხასიათიდან გამომდინარე დაიქირაოს, მოიწვიოს სხვა იურიდიული და ფიზიკური პირები (სხვადასხვა დარგის კვალიფიციური სპეციალისტები) დამკვეთის მიმართ ნაკისრი ვალდებულებების სრულყოფილად შესრულების მიზნით და გააფორმოს მათთან ხელშეკრულებები;

2.3.4 მოითხოვოს „შემკვეთის“ ბრალეული ქმედებით მიყენებული ზიანის ანაზღაურება;

3. ანგარიშსწორების წესი

3.1. „შემკვეთი აწარმოებს ანგარიშსწორებას „მენარდესთან“ სამუშაოების მთლიანად ან მათი ცალკეული ეტაპის დასრულების შემდეგ მხარეთა მიერ სამუშაოთა მიღება-ჩაბარების აქტის ხელმოწერიდან არა უგვიანეს 3 (სამი) დღისა.

3.2. მხარეთა შორის ანგარიშსწორება განხორციელდეს ჩათვლის გზით, მხარეებს შორის 2018 წლის 05 ოქტომბერს დადებული იჯარის ხელშეკრულების მე-3 მუხლში მითითებული ყოველთვიურად გადასახდელი იჯარის თანხის-2000 ლარის გამოქვითვის გზით, ამ ხელშეკრულებით გათვალისწინებული თანხის სრულად დაფარვამდე; (დანართი #5-

იჯარის ხელშეკრულება, საჯარო რეესტრში განცხადების რეგისტრაციის ნომერი 892018865496).

3.3. ხელშეკრულების 3.3 პუნქტიდან გამომდინარე, მხარეებმა მოქმედი საგადასახადო კოდექსის მოთხოვნათა შესაბამისად, უზრუნველყონ შესაბამისი დეკლარაციების წარდგენა და დარიცხული გადასახადების გადახდა;

3.4. ხელშეკრულების დანართი #1-ში მითითებული სამუშაოს ღირებულება მოიცავს კანონმდებლობით გათვალისწინებულ ყველა სახის გადასახდელს და გადასახადს, მათ შორის, დამატებული ღირებულების გადასახადსაც.

4. მხარეთა პასუხისმგებლობა

4.1. „მენარდე“ პასუხისმგებელია მომსახურებასთან დაკავშირებულ, მის მიერ განხორციელებულ სამუშაოებზე და მათ ხარისხზე. ასევე, პასუხისმგებელია სამუშაოების მსვლელობის მთელი პერიოდის განმავლობაში ობიექტზე უსაფრთხოების დაცვაზე. უსაფრთხოების წესების დარღვევის შემთხვევაში „შემკვეთისათვის“ ან მესამე პირებისათვის მიყენებული ზიანის ანაზღაურების ვალდებულება ეკისრება „მენარდეს“.

4.2. „შემკვეთი“ არ არის პასუხისმგებელი იმ ვალდებულებებისათვის, რომელიც სამუშაოთა წარმოების დროს „მენარდეს“ წარმოეშობა მესამე პირების წინაშე.

4.3. „მენარდე“ ვალდებულია აანაზღაუროს ის ზიანი, რაც „შემკვეთს“ მიადგება შესაბამის ადმინისტრაციულ ორგანოსთან შეთანხმებული პირობების დარღვევით შესრულებული სამუშაოს შედეგად.

4.4. სამუშაოს უხარისხოდ შესრულების შემთხვევაში, „მენარდე“ ვალდებულია აღნიშნული დეფექტების აღმოჩენიდან მხარეთა შორის შეთანხმებული გონივრული ვადის (რაც დაფიქსირდება მხარეთა შორის გაფორმებულ შესაბამის დოკუმენტში) განმავლობაში გამოასწოროს აღმოჩენილი ნაკლოვანება/დეფექტი, ხოლო აღნიშნულის შეუსრულებლობის შემთხვევაში, „შემკვეთი“ უფლებამოსილია მოითხოვოს, ხოლო ასეთ შემთხვევაში „მენარდე“ ვალდებულია გადაუხადოს „შემკვეთს“ ჯარიმა – ხელშეკრულების საერთო ღირებულების 10%–ის ოდენობით.

4.5. „მენარდის“ მიერ ხელშეკრულებით გათვალისწინებული სამუშაოს დასრულების ვადის დარღვევის შემთხვევაში, „მენარდეს“ დაეკისრება პირგასამტეხლო“ ხელშეკრულების საერთო ღირებულების 0.1 %-ის ოდენობით, ყოველ ვადაგადაცილებულ დღეზე, ვალდებულების სრულად შესრულებამდე.

4.6. წინამდებარე ხელშეკრულების მოცემული მუხლებით გათვალისწინებული პირგასამტეხლოს (ჯარიმის) გადახდა არ ათავისუფლებს მხარეს ძირითადი ვალდებულებების შესრულების მოვალეობისაგან.

4.7. ამ ხელშეკრულებით ნაკისრი ვალდებულებების შეუსრულებლობისთვის ან არასათანადო შესრულებისთვის მხარეები აგებენ პასუხს მოქმედი კანონმდებლობის შესაბამისად.

5. ფორს-მაჟორი

5.1 წინამდებარე ხელშეკრულებით გათვალისწინებული პასუხისმგებლობა არ დგება დაუძლეველი ძალის მოქმედების შემთხვევაში. მხარეები თავისუფლდებიან პასუხისმგებლობისაგან ვალდებულებების სრული და ნაწილობრივი შეუსრულებლობისათვის დაუძლეველი ძალის მოქმედების შემთხვევაში, რომლის დროსაც შეუძლებელია წინამდებარე ხელშეკრულებით გათვალისწინებული ვალდებულებების შესრულება.

5.2 დაუძლეველი ძალის ქვეშ იგულისხმება გარემოებები, რომლებიც არ არსებობდნენ წინამდებარე ხელშეკრულების გაფორმების დროს და რომელთა დადგომა და ზემოქმედება მხარეებს არ შეეძლოთ თავიდან აეცილებინათ და გადაელახათ. კერძოდ: წყალდიდობა, მიწისძვრა, აფეთქებები, ხანძარი, ავარია, ომი და საომარი მოქმედებები, ბლოკადა, გაფიცვები, კანონმდებლობის ცვლილებები, რომლებიც აუარესებენ წინამდებარე ხელშეკრულების სუბიექტების სამართლებრივ სტატუსსა და რეჟიმს. თუ ნებისმიერმა ზემოაღნიშნულმა გარემოებამ უშუალოდ იმოქმედა ხელშეკრულებით ნაკისრი ვალდებულებების შესრულების ვადებზე, მაშინ ეს ვადები ამ გარემოებების მოქმედების დროის თანაბარზომიერად გაიზრდება.

5.3 მხარე, რომლისთვისაც ფორს-მაჟორული გარემოებების დადგომის გამო შეუძლებელი შეიქმნა ვალდებულებების შესრულება, ვალდებულია დაუყოვნებლივ, არაუგვიანეს 5 დღისა ამ გარემოებების დადგომიდან და დასრულებიდან, აცნობოს მეორე მხარეს.

5.4 შეუტყობინებლობისა და დაგვიანებული შეტყობინების შემთხვევაში იგი კარგავს უფლებას დაეყრდნოს ფორს-მაჟორული გარემოებების არსებობას, როგორც პასუხისმგებლობისაგან გათავისუფლების საფუძველს. შეტყობინებაში მითითებული ფაქტები შემდგომში უნდა დასტურდებოდეს.

5.5 თუ დაუძლეველი ძალის მოქმედება გაგრძელდა 1 თვეზე მეტი დროით, მხარეებმა უნდა გადაწყვიტონ ხელშეკრულების გაგრძელების შესაძლებლობა.

6. ხელშეკრულების მოქმედების ვადა და შეწყვეტა

6.1. ხელშეკრულება ძალაში შედის დაუყოვნებლივ მხარეების მიერ მისი ხელმოწერისთანავე და მოქმედებს ამ ხელშეკრულებით გათვალისწინებული ვალდებულებების სრულად და ჯეროვნად შესრულების მომენტამდე;

6.2. ხელშეკრულება შეწყდება:

6.3.1. „შემკვეთის“ მიერ, თუ „მენარდე“ სრულად და ჯეროვნად არ ასრულებს ხელშეკრულებით ნაკისრ ვალდებულებას;

6.3.2. მხარეთა წერილობითი შეთანხმებით;

6.3.3. საქართველოს კანონმდებლობით გათვალისწინებულ სხვა შემთხვევებში.

7. დავათა გადაჭრის წესი

7.1. ამ ხელშეკრულებასთან დაკავშირებით წამოჭრილი ყველა დავა და უთანხმოება გადაიჭრება მხარეთა შორის მოლაპარაკებების გზით. წინააღმდეგ შემთხვევაში მხარეები მიმართავენ სასამართლოს.

8. ხელშეკრულების პირობების შეცვლა

8.1. ეს ხელშეკრულება შეიძლება შეიცვალოს, გაუქმდეს ან მიჩნეულ იქნეს ბათილად მოქმედი კანონმდებლობით გათვალისწინებული საფუძვლებით ან მხარეთა წერილობითი შეთანხმებით. ხელშეკრულების ნებისმიერი ცვლილება ან დამატება ძალაშია, თუ ისინი შესრულებულია წერილობითი ფორმით.

9. ხელშეკრულების სხვა პირობები

9.1. თუ ხელშეკრულების ნებისმიერი მუხლი ან მისი ნაწილი რაიმე კანონის ძალით აღმოჩნდა ძალადაკარგული, იგი ჩაითვლება ხელშეკრულებაში არარსებული, ამასთან ყველა დანარჩენი მუხლი ძალაში დარჩება.

9.2 ხელშეკრულება იდება ქართულ ენაზე, თანაბარი იურიდიული ძალის მქონე ორ იდენტურ ეგზემპლარად და გადაეცემა თითოეულ მხარეს;

10. მხარეთა რეკვიზიტები:

10.1. „შემკვეთი“ : შპს „კაია გრუპი“ (ს/კ 204566585)

- მისამართი: ქ,თბილისი, ერეკლე მე-2 ჩიხი # 11
- ელ-ფოსტა: tng-777@inbox.ru
- საკონტაქტო პირი: დირექტორი ირმა ბერიანიძე

10.2. „მენადრე“: შპს „პიკი“ (ს/კ 404927246)

- მისამართი: ქ.თბილისი, ა.რაზმაძის 28
- ელ-ფოსტა: natiayoko@yahoo.com
- საკონტაქტო პირი: დირექტორი ნონა წერეთელი

10.3. მხარეები ვალდებულნი არიან დაუყოვნებლივ შეატყობინონ ერთმანეთს ამ პუნქტში გათვალისწინებული რეკვიზიტების შეცვლის თაობაზე.

შემკვეთი: მენარდე:

სს "ხალიკ ბანკი საქართველო"
საქართველო, თბილისი, 0160,
შარტავას ქ.40.
ტელ: +995 /32 / 224 07 07
info@hbg.ge, www.halykbank.ge

JSC "Halyk Bank Georgia"
Georgia, Tbilisi, 0160,
40 Shartava str.
Tel: +995 / 32 / 224 07 07
info@hbg.ge, www.halykbank.ge

28.11.2019 № 13/183

№

ქალაქ თბილისის მერიის
არქიტექტურის სამსახურს

სს „ხალიკ ბანკი საქართველო“ გაცნობებთ, რომ ბანკსა და მესაკუთრე შპს „კაია გრუპ“-ს (ს/ნ 204566585) შორის, უძრავ ქონებაზე, საკადასტრო კოდით: N01.18.03.045.012, გაფორმებულია იპოთეკის ხელშეკრულება N000104.378-ა, დამოწმებული 05/12/2017 წელს, ნოტარიუს ლ. კობახიძის მიერ.

სს „ხალიკ ბანკი საქართველო“ თანახმაა, ჩატარდეს სარეაბილიტაციო სამუშაოები მითითებულ უძრავ ქონებაზე იმ პირობით, რომ იპოთეკის საგანი (შენობა-ნაგებობა N1 საერთო ფართით 283.94 კვ.მ. შესაბამის წილ მიწის ნაკვეთთან ერთად) და სს „ხალიკ ბანკი საქართველო“-ს სასარგებლოდ არსებული იპოთეკის უფლება დარჩება უცვლელი, რადგან ზემოთ აღნიშნული უძრავი ქონება უზრუნველყოფს იპოთეკარის (ბანკის) მოთხოვნას.

პატივისცემით,
სს „ხალიკ ბანკი საქართველო“-ს
გენერალური დირექტორის
მოადგილე
თამარ გოდერძიშვილი

28.11.2019 წ.

№ 0843866 ბლანკი სერიული ნომრის გარეშე ბათილია