
ფოტომონტაჟი 1
300
380
240
1200
360


ფოტომონტაჟი 2
P
120
100
100
120
300
53

საქართველოს იუსტიციის სამინისტრო
საჯარო რეესტრის ეროვნული სააგენტო

საკადასტრო გეგმა

მიწის ნაკვეთის საკადასტრო კოდი: *01.13.06.007.020*
განცხადების რეგისტრაციის ნომერი*882011346779*
მიწის ნაკვეთის ფართობი: *4077* კვ.მ.
დანიშნულება: *არასასოფლო-სამეურნეო*
მომზადების თარიღი 20.07.11

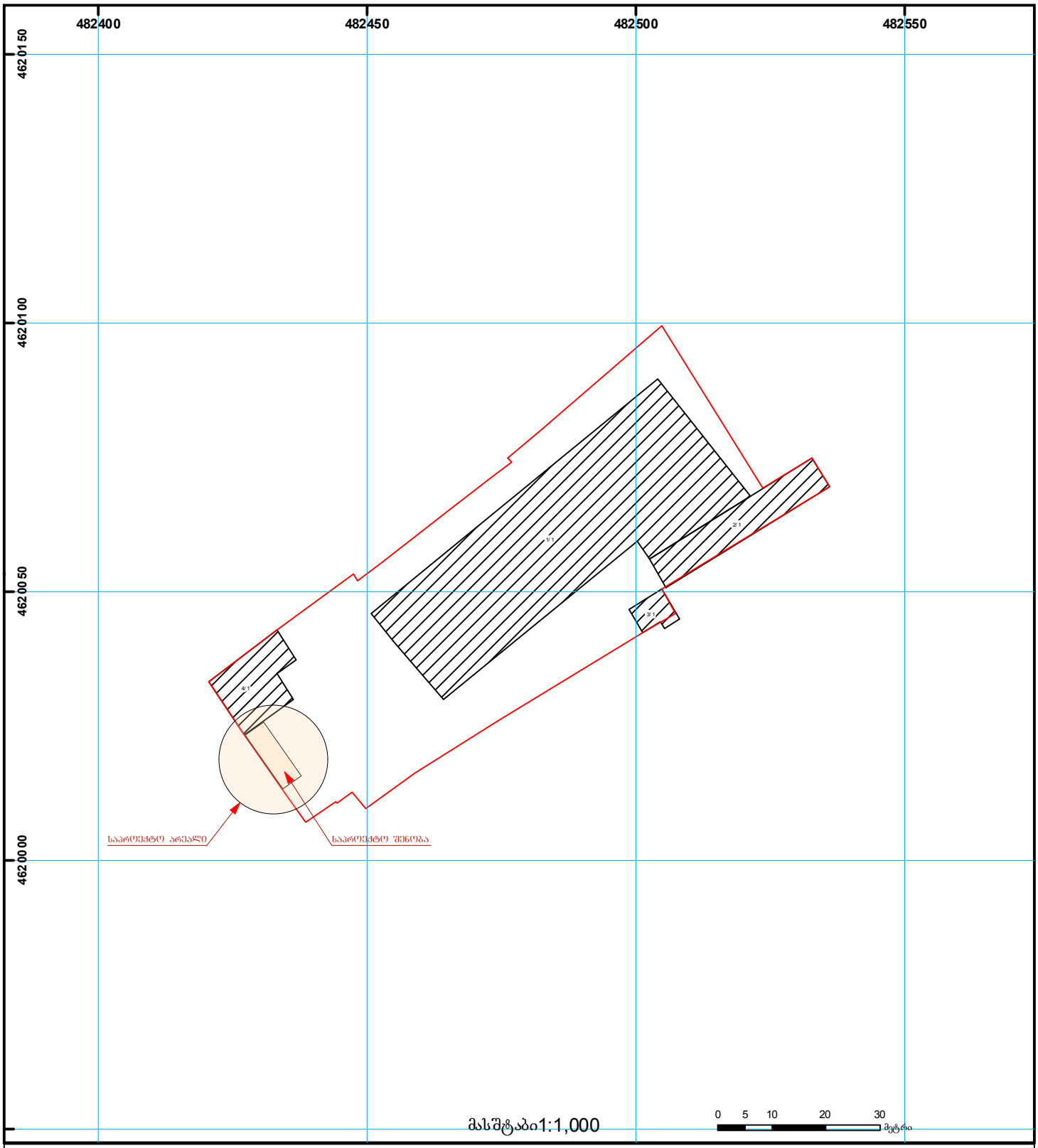

01/2 შენობა-ნაგებობა, პირობითი ნომერი/სართულიანობა
მიწის ნაკვეთის საკადასტრო საზღვარი
ვალდებულება
მშენებარე ნაგებობა
ხაზობრივი ნაგებობა
მიწისქვეშა ნაგებობა
UTM (საერთაშორისო) სისტემის კოორდ.

გეგმა

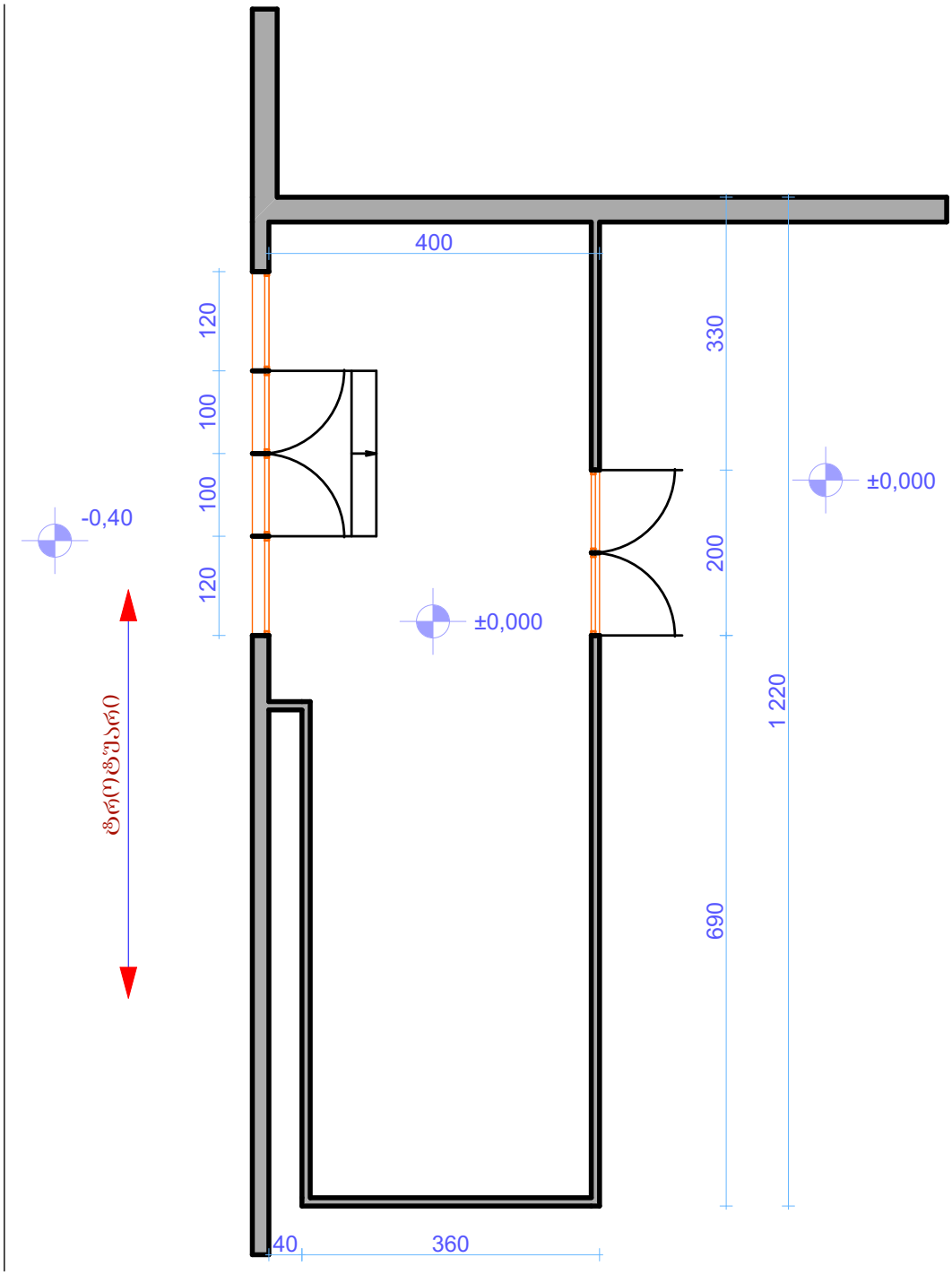
400
120
100
100
120
330
200
690
1 220
-0,40
±0,000
±0,000
ზღუდესიმაღლე
40
360

ჭრილი

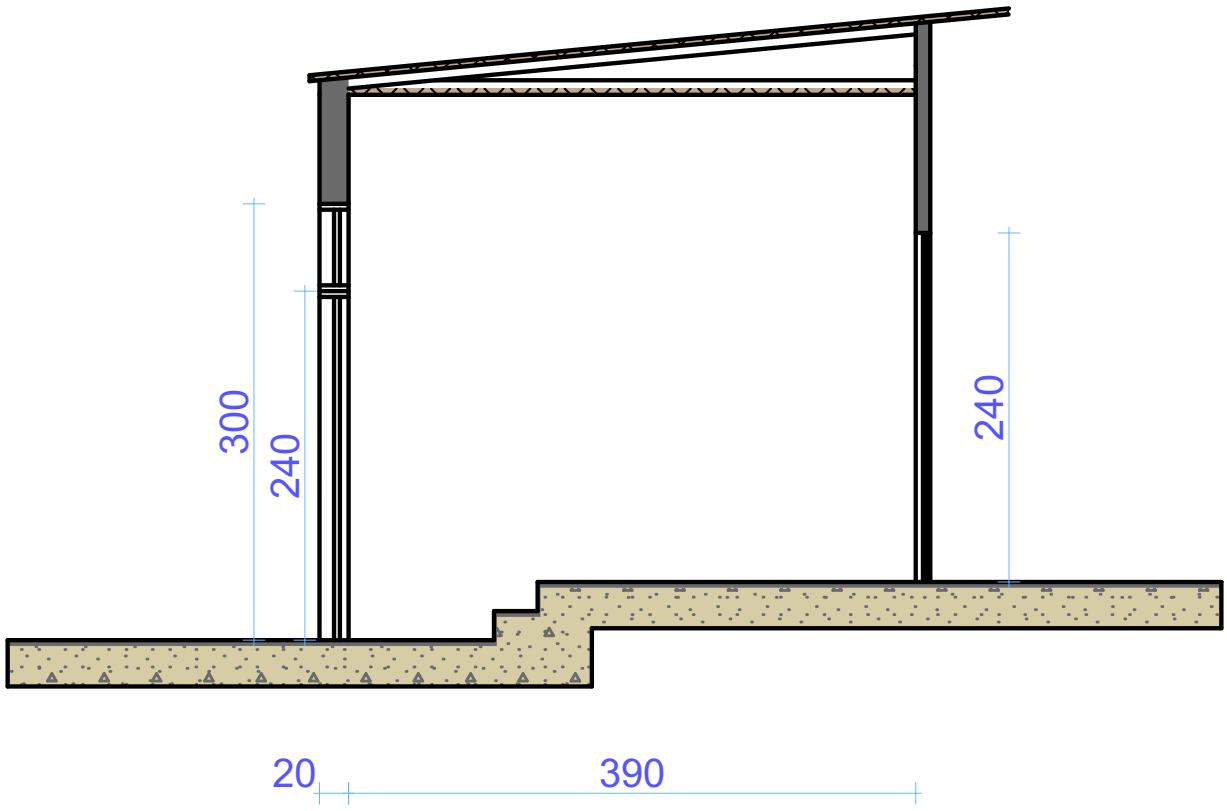

ფასადი ეზოს მხრიდან

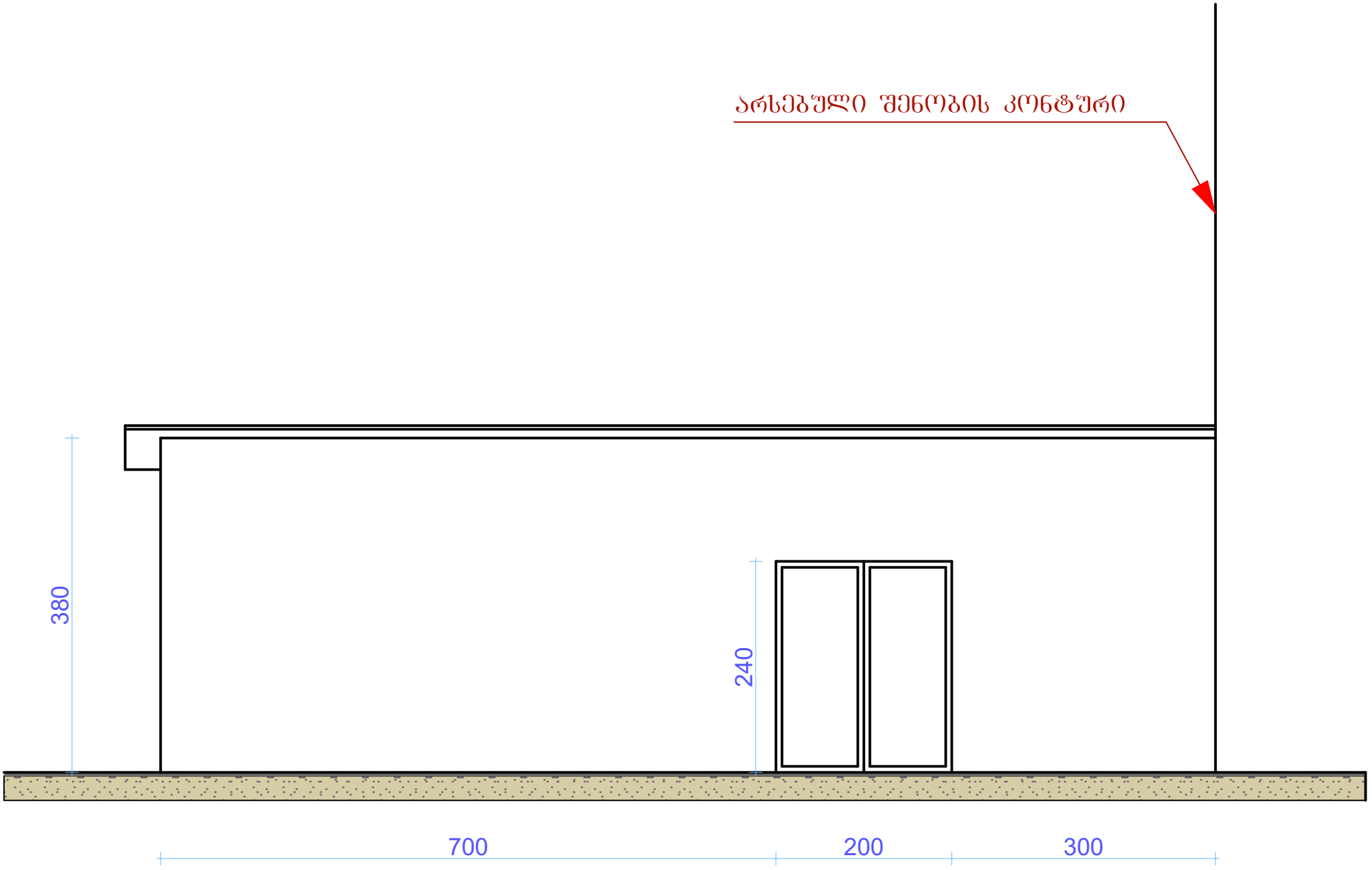

ფასადი გზის მხრიდან

