26/102-01
23.04.2020 წ.

დაინტერესებულებისათვის წარსადგენად

სს "თიბისი ბანკი"-სა და **შპს „სამთა"-ს** (ს/კ: 204896899) შორის გაფორმდა იპოთეკის ხელშეკრულება, დამოწმების თარიღი 03/01/2019 (განცხადების რეგისტრაციის N 882019001597), რომლის საფუძველზეც სს „თიბისი ბანკი"-ს სასარგებლოდ იპოთეკით დაიტვირთა შემდეგი ფართი:

- მიწის (უძრავი ქონების) საკადასტრო კოდი: 01.11.19.004.036
- მისამართი: ქალაქი თბილისი, ფეიქრების ქუჩა, N 36
- საგანი: დაზუსტებული ფართობი: 504.00 კვ.მ. შენობა-ნაგებობის ჩამონათვალი: N1 - საერთო ფართით 11.28 კვ.მ. , N2 - საერთო ფართით 26.76 კვ.მ. , N3 - საერთო ფართით 49.64 კვ.მ. , N4 - საერთო ფართით 7.94 კვ.მ.

გაცნობებთ, რომ სს „თიბისი ბანკი", როგორც ზემოთ აღნიშნული უძრავი ქონების იპოთეკარი, თანახმაა, რომ შპს „სამთა"-ს (ს/კ: 204896899) საკუთრებაში არსებულ უძრავ ქონებაზე - საკადასტრო კოდი: 01.11.19.004.036 გახორციელდეს სსიპ ქალაქ თბილისის მუნიციპალიტეტის არქიტექტურის სამსახურში 21/04/2020-ში შესული განცხადების ნომრით: AR1744659 ფარგლებში გასახორციელებელი სამუშაოები როგორც დემონტაჟთან, ისე ახალ მშენებლობასთან დაკავშირებით იმგვარად, რომ უცვლელი დარჩეს სს „თიბისი ბანკი"-ს მიმართ ზემოთ ხსენებული იპოთეკის ხელშეკრულებით ნაკისრი ვალდებულებები.

ქეთევან ჩხიკვიშვილი
სს "თიბისი ბანკის" ვაკის ს/ბ #3-ის
დირექტორი

სანოტარო აქტი

...ლის ოცდარვა თებერვალს მე, ნოტარიუს მედეა გვაზავას, რომლის სანოტარო ბიურო მდებარეობს ...ლისი, კ.მარჯანიშვილის ქ. #5/ დ.უზნაძის ქ.#16-18, II სართული, მომმართა **გიორგი გოგოძემ**, რომელმაც სიითუოგა თავზე მინდობილი უფლებამოსილებების (თანახმად მინდობილობისა, დამოწმებული ნოტარიუს მ. გვაზავას მიერ 27.02.2020, სანოტარო მოქმედების რეგ. #200210074, სანოტარო მოქმედების ინდივიდუალური #48847718021720) **სს„თიბისი ბანკის" ვაკის #3 სერვისცენტრის ადმინისტრატორის ქეთევან ჩხიკვიშვილისათვის** (პ/ნ 01010005642)გადანდობა, შესაბამისი მინდობილობის შედგენა და მისი სანოტარო წესით დამოწმება. მე დავადგინე მისი პირადობა მის მიერ წარმოდგენილი პირადობის დამადასტურებელი დოკუმენტით და დავრწმუნდი, რომ ნამდვილად **გიორგი გოგოძემ** (დაბ. 08.08.1978 თბილისში, მცხ. ქ. თბილისი, ვაჟა-ფშაველას გამზ.I კვ.-კორპ.18.ბ.34, პ/ნ 0100100З506, ბარათის #15IE68985, გაც. იუსტიციის სამინისტროს მიერ 04.10.2016) მომმართა. მე დავადგინე მისი ქმედუნარიანობა და ვადასტურებ, რომ მის ქმედუნარიანობაში ეჭვის შეტანის საფუძველი არ მქონდა. შემდეგ დავადგინე მისი ნების გამოვლენის ნამდვილობა, აგრეთვე დავადგინე და ვადასტურებ, რომ ზემოხსენებული მინდობილობის (დამოწმებული ნოტარიუს მ. გვაზავას მიერ 27.02.2020, რეგ. #200210074, საფუძველზე **გიორგი გოგოძეს** აქვს წინამდებარე მინდობილობის გაცემის (მასზე მინიჭებული უფლებების გადანდობის) უფლებამოსილება. წინამდებარე მინდობილობა წავუკითხე მას და განვუმარტე მისი შინაარსი. მან დაადასტურა, რომ მინდობილობა სრულად გამოხატავს მის ნებას, რის შემდეგ მან ჩემი თანდასწრებით პირადად მოაწერა ხელი წინამდებარე მინდობილობას.

მინდობილობა

ორი ათას ოცი წლის ოცდარვა თებერვალს **გიორგი გოგოძემ** (დაბ. 08.08.1978 თბილისში, მცხ. ქ. თბილისი, ვაჟა-ფშაველას გამზ.I კვ.-კორპ.18.ბ.34, პ/ნ 01001003506, ბარათის #15IE68985, გაც. იუსტიციის სამინისტროს მიერ 04.10.2016) **სს„თიბისი ბანკის" ვაკის #3 სერვისცენტრის ადმინისტრატორს ქეთევან ჩხიკვიშვილს** (პ/ნ01010005642), შემდეგში "რწმუნებულს", წინამდებარე მინდობილობით სრულად გადაანდო შემდეგი უფლებამოსილებები:

1.'რწმუნებული' **ქეთევან ჩხიკვიშვილი** უფლებამოსილია **სს „თიბისი ბანკის"** სახელით ხელი მოაწეროს ზემოხსენებული **სერვისცენტრის** საქმიანობასთან დაკავშირებულ ნებისმიერ დოკუმენტს, წერილს,ცნობასა და ხელშეკრულებას, მათ შორის, **სერვისცენტრის** ფარგლებში გაფორმებულ საბანკო ოპერაციების წარმოების შესახებ ხელშეკრულებას და მის ცვლილებას,საკრედიტო პროდუქტებით მომსახურების შესახებ ხელშეკრულებას და მის ცვლილებას,საბანკო კრედიტის ხელშეკრულებას და მის ცვლილებას,იპოთეკის ხელშეკრულებას და მის ცვლილებას, იპოთეკისა და ნასყიდობის ერთობლივ ხელშეკრულებას და მის ცვლილებას,გირავნობის ხელშეკრულებას და მის ცვლილებას, უძრავი ნივთის განკარგვის შეზღუდვის შესახებ შეთანხმებას და მის ცვლილებას, დირექტორის/პარტნიორის/აქციონერის უფლებამოსილების შეზღუდვის შესახებ შეთანხმებას და მის ცვლილებას,იპოთეკის,გირავნობისა და შეზღუდვის გაუქმების შესაბამის დოკუმენტაციას,თავდებობის ხელშეკრულებას და მის ცვლილებას,ოვერდრაფტის ხელშეკრულებას და მის ცვლილებას,საკრედიტო ბარათის ხელშეკრულებას და მის ცვლილებას,საბანკო გარანტიის ხელშეკრულებას და მის ცვლილებას,საკრედიტო ხაზის ხელშეკრულებას და მის ცვლილებას და სხვა სახის ხელშეკრულებებს/შეთანხმებებს,რაც აუცილებელი იქნება **სერვისცენტრის** შეუფერხებელი ფუნქციონირებისთვის. წინამდებარე მინდობილობით აგრეთვე ვიწონებ **ვაკის #3 სერვისცენტრის ადმინისტრატორის ქეთევან ჩხიკვიშვილის** (პ/ნ01010005642) მიერ ორი ათას ოცი წლის ოცდარვა თებერვლის ჩათვლით ხელმოწერილ დოკუმენტაციას/ხელშეკრულებებს და წინამდებარე მინდობილობით გათვალისწინებული უფლებამოსილების ფარგლებში **სერვისცენტრის** თანამშრომლების სახელზე გაცემულ მინდობილობებს;

2.ამ მინდობილობით **ქეთევან ჩხიკვიშვილს** ენიჭება უფლებამოსილება წარმოადგინოს და დაიცვას **სს„თიბისი ბანკის"** ინტერესები მესამე პირებთან ურთიერთობაში.

3. ეს მინდობილობა ძალაშია ორი ათას ოცი წლის ოცდათერთმეტი დეკემბრის ჩათვლით.

4. მინდობილობა გაცემულია სამი თანაბარი იურიდიული ძალის მქონე ეგზემპლარად, რომელთაგან ერთი ინახება ნოტარიუს მ. გვაზავას სანოტარო არქივში.

5.'რწმუნებულს' უფლება აქვს ამ მინდობილობით მისთვის მინიჭებული უფლებამოსილებები გადასცეს (გადაანდოს) **სერვისცენტრის** თანამშრომლებს (რომლებსაც აღარ ექნებათ შემდგომი გადანდობის უფლება).

საზღაური: 10.00 ლარი („სანოტარო მოქმედებათა შესრულებისათვის საზღაურისა და საქართველოს ნოტარიუსთა პალატისთვის დადგენილი საფასურის ოდენობების, მათი გადახდევინების წესისა და მომსახურების ვადების დამტკიცების შესახებ" საქართველოს მთავრობის #507 დადგენილების 31-ე მუხლის თანახმად) და (საქართველოს საგადასახადო კოდექსის 169-ე მუხლის თანახმად) დღგ: 1.80 ლარი.სულ:11.80 ლარი დღგ-ს ჩათვლით, რეგისტრაციის საფასური: 2.00 ლარი დღგ-ს ჩათვლით(0.39).

გიორგი გოგოძე

ნოტარიუსი: მედეა გვაზავა

ქ. თბილისი, ფეიქრების ქუჩა #36

ს.კ. 01.11.19.004.036

მიწის ნაკვეთზე მდებარე შენობა #1;2;3 დემონტაჟის პროექტი



შ.პ.ს „მეტრი“

თბილისი 2020 წ.

მიწის (უძრავი ქონების) საკადასტრო კოდი **N 01.11.19.004.036**

ამონაწერი საჯარო რეესტრიდან

განცხადების რეგისტრაცია
N 882019011786 - 09/01/2019 17:47:15

მომზადების თარიღი
11/01/2019 12:06:27

საკუთრების განყოფილება

ზონა	სექტორი	კვარტალი	ნაკვეთი
თბილისი	გლდანი		
01	**11**	**19**	**004/036**

მისამართი: ქალაქი თბილისი, ფეიქრების ქუჩა, N 36

ნაკვეთის საკუთრების ტიპი: საკუთრება

ნაკვეთის დანიშნულება: არასასოფლო სამეურნეო

დაზუსტებული ფართობი: 504.00 კვ.მ.

ნაკვეთის წინა ნომერი: **01.11.19.004.033;**

შენობა-ნაგებობის ჩამონათვალი: N1 -საერთო ფართით 11.28 კვ.მ. , N2 -საერთო ფართით 26.76 კვ.მ. N3 - საერთო ფართით 49.64 კვ.მ. N4 -საერთო ფართით 7.94 კვ.მ.

მესაკუთრის განყოფილება

განცხადების რეგისტრაცია : ნომერი 892018864127 , თარიღი 05/10/2018 12:43:25
უფლების რეგისტრაცია: თარიღი 11/10/2018

უფლების დამადასტურებელი დოკუმენტი:

- ბრძანება N∂-12/175974-16 , დამოწმების თარიღი:04/12/2012 , ქალაქ თბილისის მერიის ზედამხედველობის საქალაქო სამსახური
- გადაწყვეტილება N M17019410/3 , დამოწმების თარიღი:16/10/2018 ,სსიპ საქართველოს იუსტიციის სამინისტრო საჯარო რეესტრის ეროვნული სააგენტო
- ბრძანება N∂-12/13304158-16 , დამოწმების თარიღი:20/12/2013 , ქალაქ თბილისის მერიის ზედამხედველობის საქალაქო სამსახური
- საკუთრების უფლების მოწმობა N272 , დამოწმების თარიღი:17/03/2008 , ქ. თბილისის საკრებულო

მესაკუთრეები:
შპს "სამთა", ID ნომერი:204896899

მესაკუთრე:
შპს "სამთა"

აღწერა:

იპოთეკა

განცხადების რეგისტრაცია ნომერი 882019001597 თარიღი 03/01/2019 15:44:37	**იპოთეკარი: სააქციო საზოგადოება "თიბისი ბანკი"**204854595; **მესაკუთრე**: **შპს "სამთა"** 204896899; საგანი:დაზუსტებული ფართობი: 504.00 კვ.მ, შენობა-ნაგებობის ჩამონათვალი:N1 -საერთო ფართით 11.28 კვ.მ. , N2 -საერთო ფართით 26.76 კვ.მ. N3 -საერთო ფართით 49.64 კვ.მ. N4 -საერთო ფართით 7.94 კვ.მ;
უფლების რეგისტრაცია: თარიღი 03/01/2019	**იპოთეკის ხელშეკრულება N 1231232622456, დამოწმების თარიღი03/01/2019, საქართველოს იუსტიციის სამინისტროს საჯარო რეესტრის ეროვნული სააგენტო**
განცხადების რეგისტრაცია ნომერი 882019003558 თარიღი 04/01/2019 13:44:01	**იპოთეკარი: სააქციო საზოგადოება "თიბისი ბანკი"**204854595; **მესაკუთრე**: **შპს "სამთა"** 204896899; საგანი:დაზუსტებული ფართობი: 504.00 კვ.მ, შენობა-ნაგებობის ჩამონათვალი:N1 -საერთო ფართით 11.28 კვ.მ. , N2 -საერთო ფართით 26.76 კვ.მ. N3 -საერთო ფართით 49.64 კვ.მ. N4 -საერთო ფართით 7.94 კვ.მ;
უფლების რეგისტრაცია: თარიღი 04/01/2019	**იპოთეკის ხელშკრულება N 1231232623572, დამოწმების თარიღი04/01/2019, საქართველოს იუსტიციის სამინისტროს საჯარო რეესტრის ეროვნული სააგენტო**

საგადასახადო გირავნობა:

რეგისტრირებული არ არის

ვალდებულება

ყადაღა/აკრძალვა:

რეგისტრირებული არ არის

მოვალეთა რეესტრი:

რეგისტრირებული არ არის

"ფიზიკური პირის მიერ 2 წლამდე ვადით საკუთრებაში არსებული მატერიალური აქტივის რეალიზაციისას, აგრეთვე საგადასახადო წლის განმავლობაში 1000 ლარის ან მეტი ღირებულების ქონების საჩუქრად მიღებისას საშემოსავლო გადასახადი გადახდას ექვემდებარება საანგარიშო წლის მომდევნო წლის 1 აპრილამდე, რის შესახებაც აღნიშნული ფიზიკური პირი იმავე ვადაში წარუდგენს ღეკლარაციას საგადასახადო ორგანოს. აღნიშნული ვალდებულების შეუსრულებლობა წარმოადგენს საგადასახადო სამართალდარღვევას, რაც იწვევს პასუხისმგებლობას საქართველოს საგადასახადო კოდექსის XVIII თავის მიხედვით."

- დოკუმენტის ნამდვილობის გადამოწმება შესაძლებელია საჯარო რეესტრის ეროვნული სააგენტოს ოფიციალურ ვებ–გვერდზე www.napr.gov.ge;
- ამონაწერის მიღება შესაძლებელია ვებ–გვერდზე www.napr.gov.ge, ნებისმიერ ტერიტორიულ სარეგისტრაციო სამსახურში, იუსტიციის სახლებსა და სააგენტოს ავტორიზებულ პირებთან;
- ამონაწერში ტექნიკური ხარვეზის აღმოჩენის შემთხვევაში დაგვიკავშირდით: 2 405405 ან პირადად შეავსეთ განაცხადი ვებ–გვერდზე;
- კონსულტაციის მიღება შესაძლებელია იუსტიციის სახლის ცხელ ხაზზე 2 405405;
- საჯარო რეესტრის თანამშრომელთა მხრიდან უკანონო ქმედების შემთხვევაში დაგვიკავშირდით ცხელ ხაზზე: 08 009 009 09
- თქვენთვის საინტერესო ნებისმიერ საკითხთან დაკავშირებით მოგვწერეთ ელ-ფოსტით: info@napr.gov.ge

პროექტის შემადგენლობა:

1. *თავფურცელი*
2. *ამონაწერი რეესტრიდან*
3. *საკადასტრო გეგმა*
4. *განმარტებითი ბარათი და ტექნიკურ-ეკონომიკური მაჩვენებლები*
5. *აზომვითი ნახაზი*
6. *მშენებლობის ორგანიზაციის პროექტი*
7. *მუშა პროექტი*

განმარტებითი ბარათი

ტერიტორია მდებარეობს ქალაქ თბილისში, ფეიქრების ქუჩაზე #36 (ს.კ. 01.11.19.004.036*) ტერიტორიის მიწის ფართი შეადგენს 504.00 კვ.მ. ტერიტორიაზე განთავსებულია 4 მცირე ზომის მოცულობა.*

№1- 11,28 კვ.მ №2-26,76 კვ.მ , №3-49,64 კვ.მ ,№4-7,94 კვ.მ , რომლიდანაც შენობა №1, №2, №3-ის დემონტაჟი უნდა განხორციელდეს. შენობა №4 რჩება სველი წერტილის და მუშათა გასახდელი და საყარაულოს ფუნქციით.

საკადასტრო გეგმა

საჯარო რეესტრის ეროვნული სააგენტო

საკადასტრო კოდი: **01.11.19.004.036**

განცხადების ნომერი: **902018056603**

მომზადების თარიღი: **06/12/2018**

ნაკვეთის დანიშნულება:

ფართობი: **504 კვ.მ (WGS 84 / UTM zone 38N)**

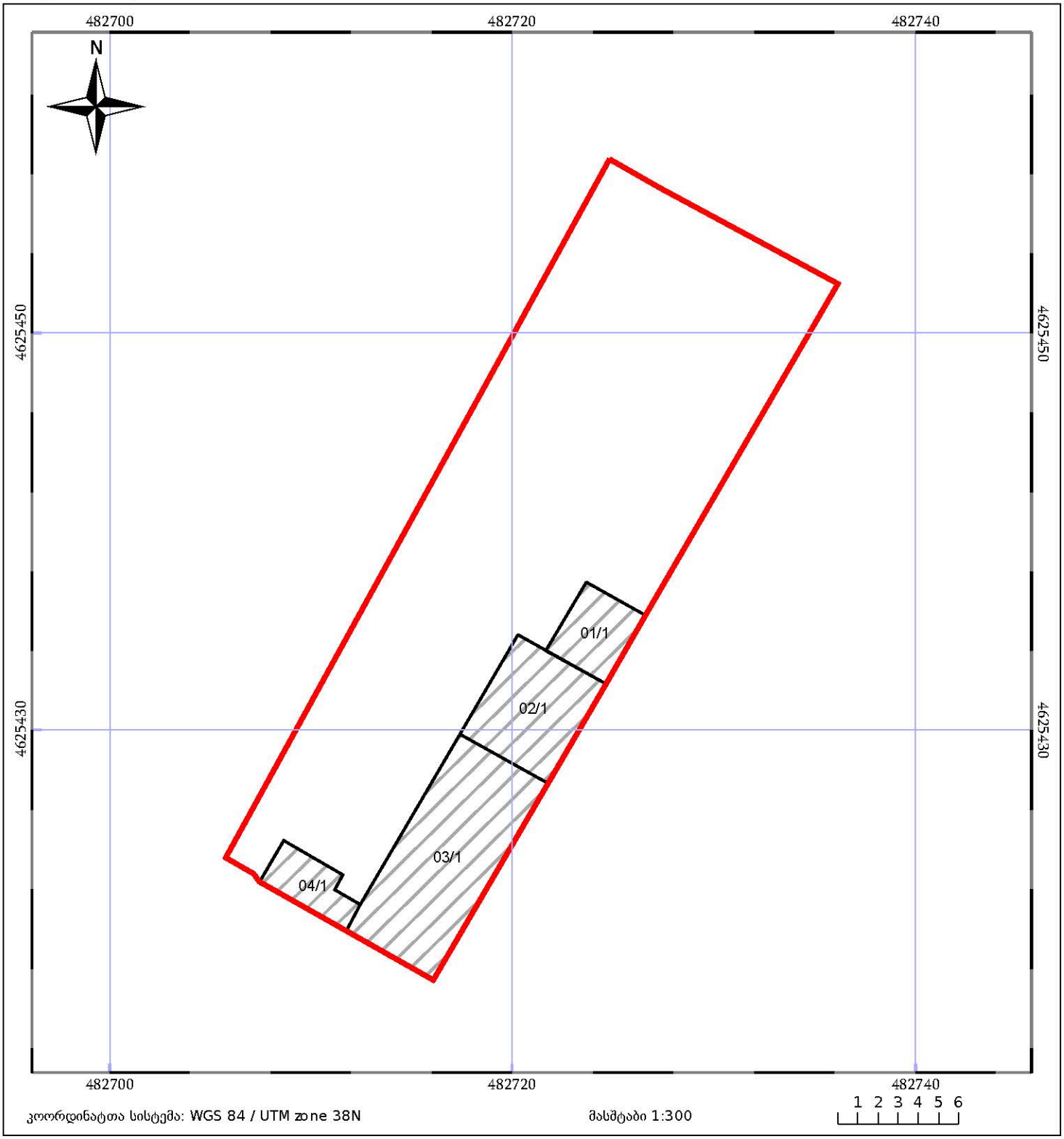

კოორდინატთა სისტემა: WGS 84 / UTM zone 38N

მასშტაბი 1:300

1 2 3 4 5 6

05/25 მშენებარე ნაგებობა

05/25 შენობა/ნაგებობა

ტყის ფონდი

ნაკვეთის საკადასტრო საზღვარი

ხაზობრივი ნაგებობა

ვალდებულება

ტოპოგრაფული რუქა



სიტუაციური გეგმა

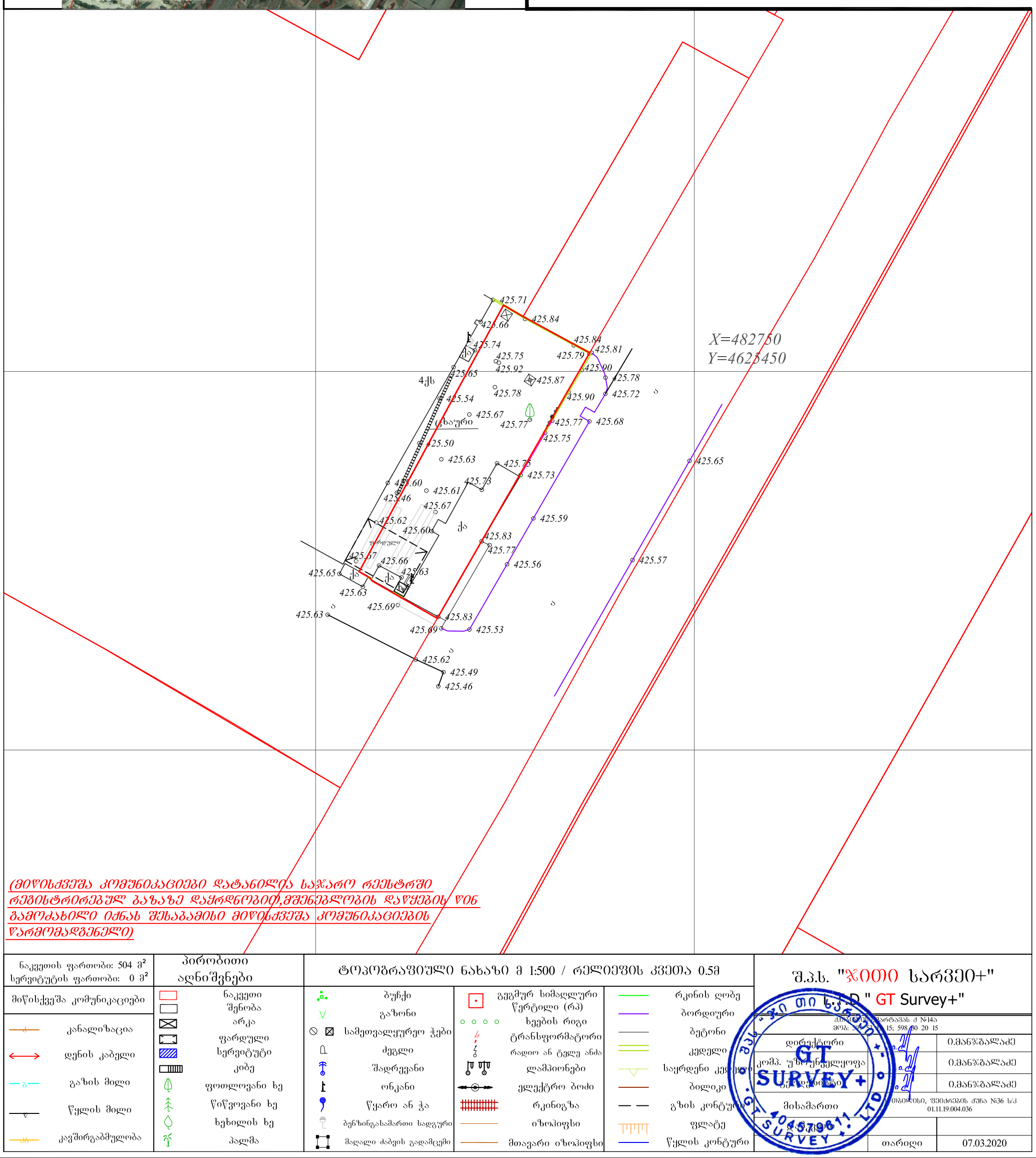
X=482750
Y=4625450
425.71
425.84
425.66
425.74
425.75
425.92
425.65
425.87
425.78
425.54
425.67
425.77
425.50
425.63
425.60
425.61
425.46
425.67
425.62
425.60
425.83
425.77
425.67
425.66
425.63
425.65
425.63
425.69
425.83
425.53
425.62
425.49
425.46
425.84
425.81
425.79
425.90
425.78
425.72
425.90
425.77
425.68
425.75
425.73
425.59
425.56
425.65
425.57
4ქს
ქა
ქა
ქა
ქა
ბოძი
ბოძი
ბოძი

WWW.METRI.GE

სიტუაციური გეგმა

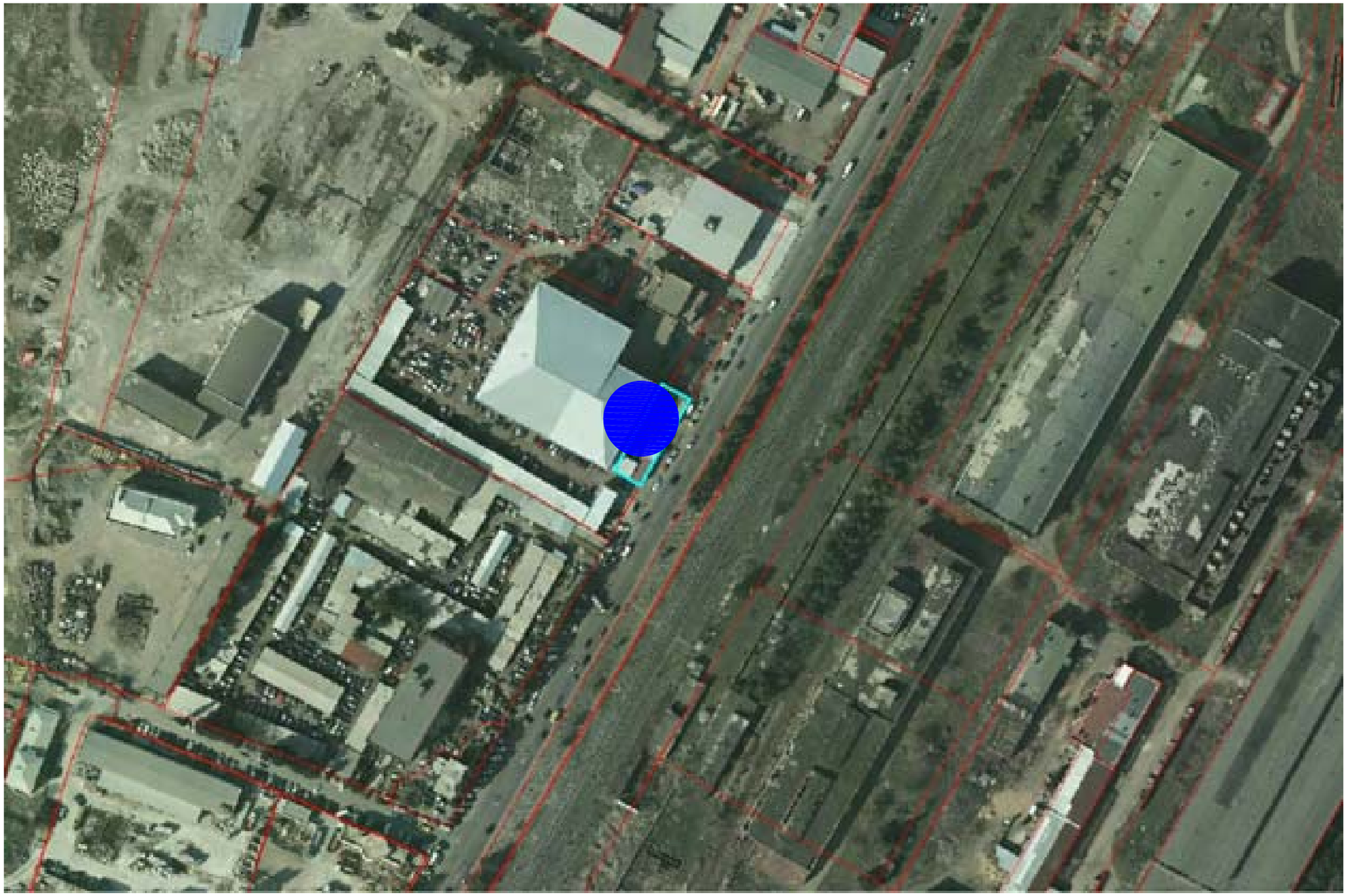

თბილისი 2020 წ

დაკვეთა №1 ფორმატი A3

ექსპლიკაცია

პირობითი ნიშნები:

შენიშვნები:

დამკვეთი: შ.პ.ს "სამთა"
ს.კ 204896899

თანამდებობა	გვარი	ხელმოწერა
დირექტორი	ნ.ალფაიძე	
დამმუშავა	ე.იმედაშვილი	
შეამოწმა		

შენობა №1 №2 №3
სავაჭრო ობიექტი

სტადია	ფურცელი	ფურცლები
პროექტი	0	0

მაშტაბი
1: 100

საპროექტო ლოგო

მისამართი

ქ. თბილისი
ტელ: 5 77 77 55 91
www.metri.ge

ტექნიკურ-ეკონომიური მაჩვენებლები:

ტერიტორიის ფართი - 504.00 კვ.მ

სადემონტაჟო შენობა-ნაგებობების ფართი - 87,68 მ²

სადემონტაჟო შენობა-ნაგებობების კ1 -105.58მ² კ2-105.58 მ²
საანგარიშო

შენობის მოცულობა - 263,04მ³

ფოტოსურათები






XENON
SHOT ON MI 9T
AI TRIPLE CAMERA


KATALIZATOR SERVICE
TAXI
UU-424-MM
სახაჭაპურე
ჩამოსასხმელი
ლუდი
სოსისი
ხარჩო
სწრაფი
ჩარიცხვა
SHOT ON MI 9T
AI TRIPLE CAMERA


ნაწილები TOYOTA
RAV-4,CAMRY,IPSUM, VOXY
NOAH,ISIS, VITZ,IST
PASSO,YARIS,FUNCARGO,RACTIS
MINI
COOPER
TOYOTA
NISSA
Tel: 599 31 60 13
Coca-Cola
ICY
SHOT ON MI 9T
AI TRIPLE CAMERA


MINI
COOPER
TOYOTA
NISSAN
BU-620-UB
SHOT ON MI 9T
AI TRIPLE CAMERA


ტელ: 568-00-39-93; 568-00-93-39
SHOT ON MI 9T
AI TRIPLE CAMERA


კომპიუტერული დია
ელექტრიკოსი
ავტო-აქსესუარები
XENON
ავტონაწილები
ხუნდები
ავტონაწილები
KATALIZATOR SERVICE
555 22 00 11
577 78 97 77
SHOT ON MI 9T
AI TRIPLE CAMERA


Ford
ტელ: 568-00-39-93; 568-00-93-39
36
Peikarta St.
AL-075-IK
WW-675-BB
SHOT ON MI 9T
AI TRIPLE CAMERA


SHOT ON MI 9T
AI TRIPLE CAMERA


ფორდ ტრანზიტის მიკროავტობუსის
ახალი და მეორადი ნაწილები
ტექ. მომსახურება
ზეთის შეცვლა
Ford
ტელ: 568-00-39-93; 568-00-93-39
XBX-973
PF-858-FP
SHOT ON MI 9T
AI TRIPLE CAMERA


ავტო-აქსესუარები
XENON
კომპიუტერული დიაგნოსტიკა
ელექტრიკოსი
ავტონაწილები
ხუნდები
ლვეძები
SUPREME
Auto Service
SHOT ON MI 9T
AI TRIPLE CAMERA


საცხობი
ჩამოსასხმელი ლუდი
სოსისი ხარჩო
სწრაფი ჩარიცხვა
RG-609-GR
SHOT ON MI 9T
AI TRIPLE CAMERA


ავტო-აქსესუარები
XENON
კომპიუტერული დიაგნოსტიკა
ელექტრიკოსი
მობ: 597 022 935 მამუკა
ავტონაწილები
ხუნდები
ღვედები
SUPREME
Auto Service
SHOT ON MI 9T
AI TRIPLE CAMERA


ავტო-აქსესუარები
XENON
SERVICE
SHOT ON MI 9T
AI TRIPLE CAMERA


ავტო-აქსესუარები
XENON
კომპიუტერული დიაგნოსტიკა
ელექტრიკოსი
ტელ: 597 022 935 მამუკა
ავტონაწილები
ხუნდები
ღვედები
GN-980-GN
XC-086-CX
GG-2521
SHOT ON MI 9T
AI TRIPLE CAMERA

სადემონტაჟო ობიექტის ასზომვითი ნახაზი

შეასრულა: ელენე იმედაშვილი

WWW.METRI.GE

გეგმა ნიშნულზე ± 0.00

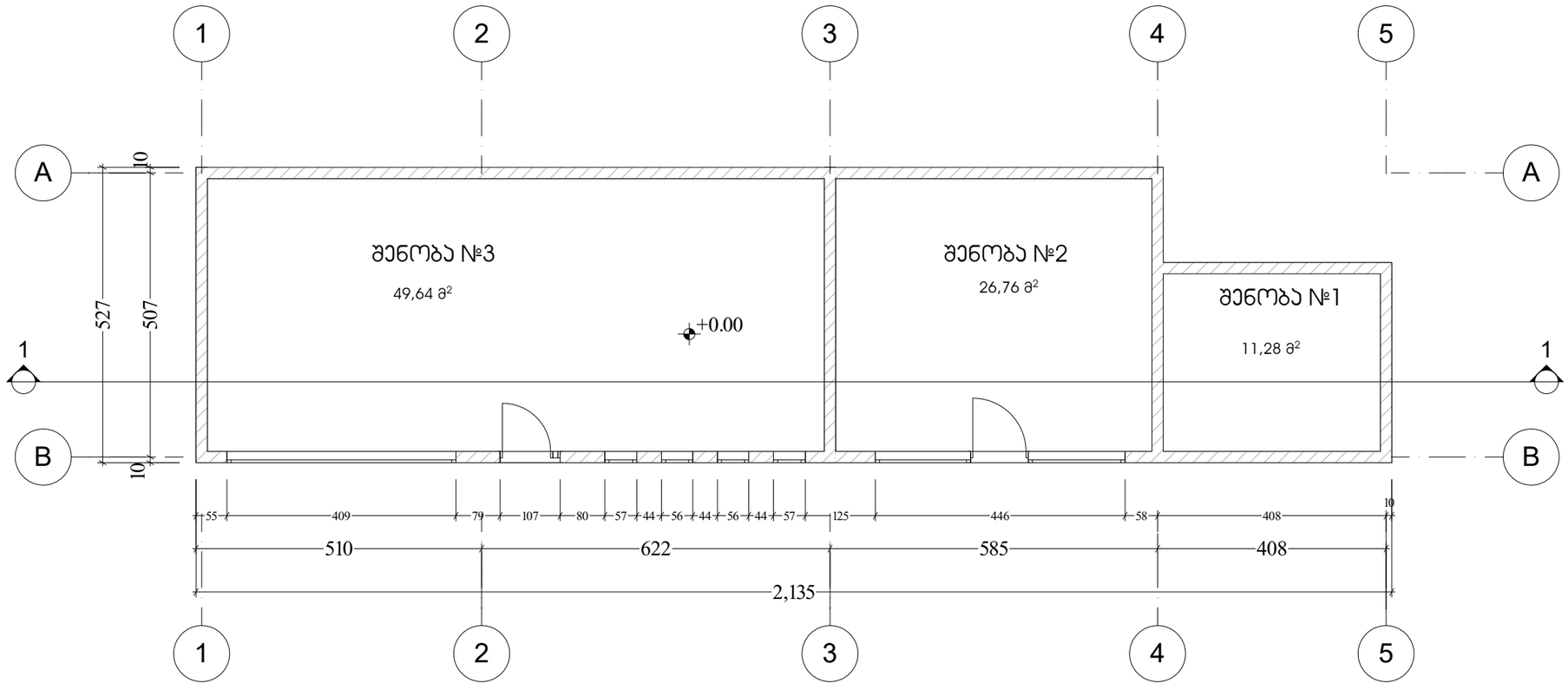

თბილისი 2020 წ

დაკვეთა № 1 ფორმატი A3

ექსპერტიზა

პირობითი ნიშნები:

შენიშვნები:

დამკვეთი: შ.პ.ს "სამთა"
ს.კ 204896899

თანამდებობა	გვარი	ხელმოწერა
დირექტორი	ნ.ალფაიძე	
დაამოწმა	ე.იმედაშვილი	
შეამოწმა		

შენობა №1 №2 №3
სავაჭრო ობიექტი

სტადია	ფურცელი	ფურცლები
პროექტი	0	0

მაშტაბი
1: 100

საპროექტო ლოგო

მისამართი

ქ. თბილისი
ტელ: 5 77 77 55 91
www.metri.ge

WWW.METRI.GE

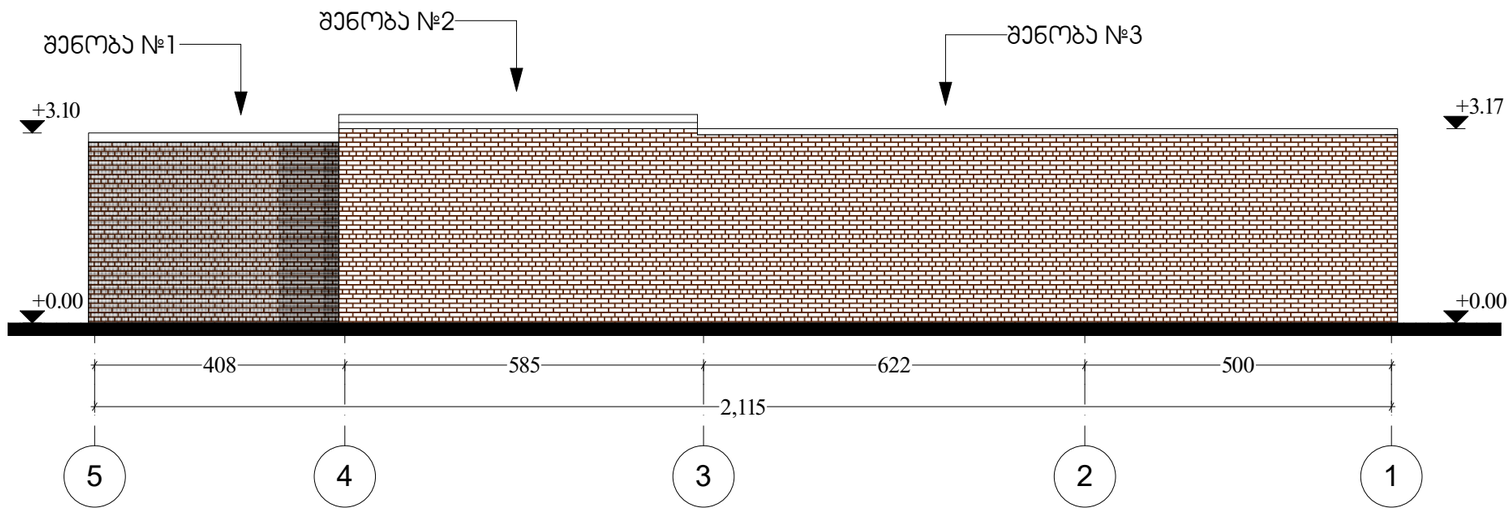

ფასადი 5-1 ღერძებში

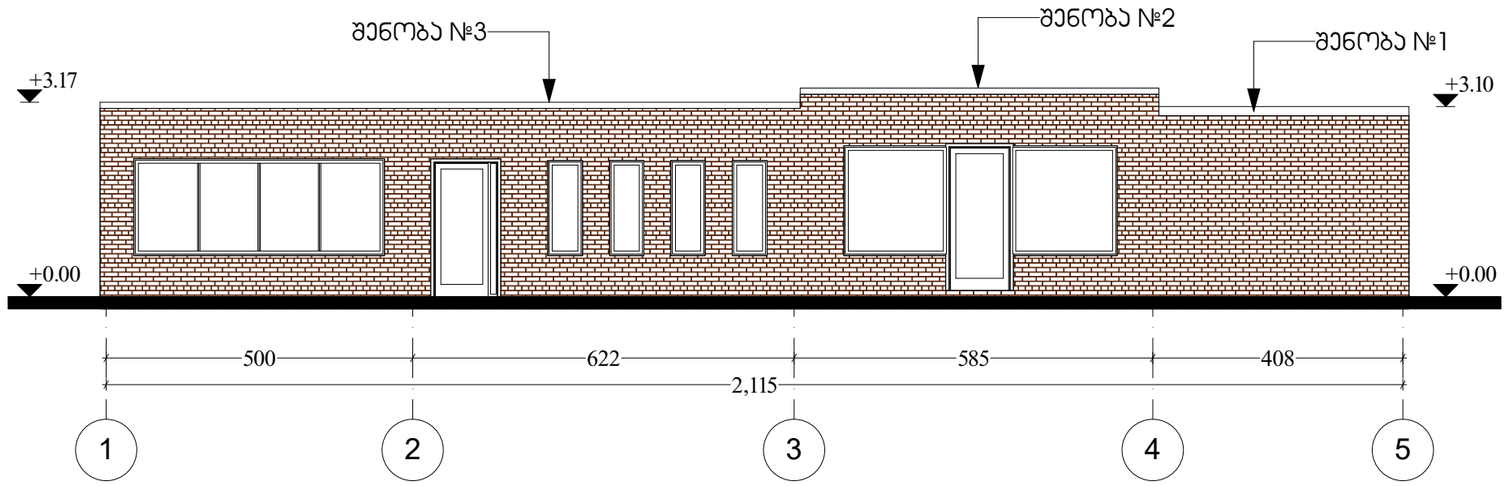

ფასადი 1-5 ღერძებში

თბილისი 2020 წ

დაკვეთა № 1 ფორმატი A3

ექსპერტიზა

პირობითი ნიშნები:

შენიშვნები:

დამკვეთი: შ.პ.ს "სამთა"
ს.კ 204896899

თანამდებობა	გვარი	ხელმოწერა
დირექტორი	ნ.ალფაიძე	
დაამუშავა	ე.იმედაშვილი	
შეამოწმა		

შენობა №1 №2 №3
სავაჭრო ობიექტი

სტადია	ფურცელი	ფურცლები
პროექტი	0	0

მასშტაბი
1: 100

საპროექტო ლოგო | მისამართი

ქ. თბილისი
ტელ: 5 77 77 55 91
www.metri.ge

WWW.METRI.GE

ფასადი B-A ღერძებში

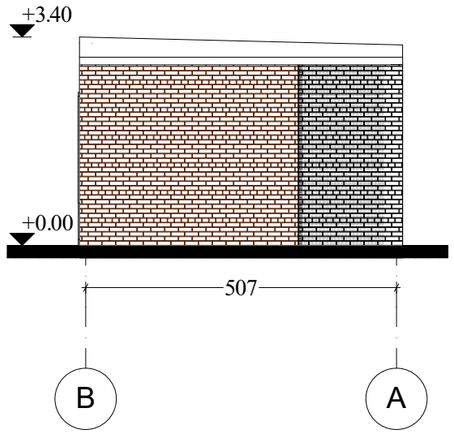

ფასადი A-B ღერძებში

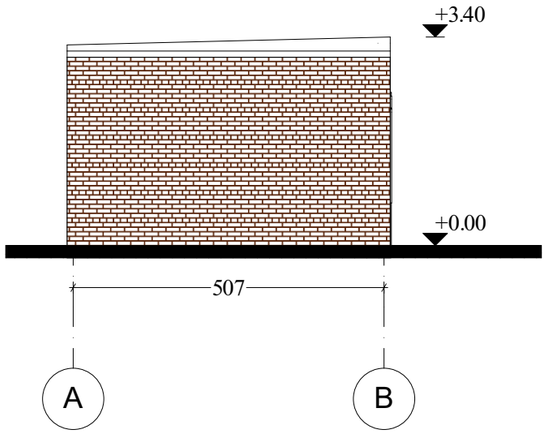

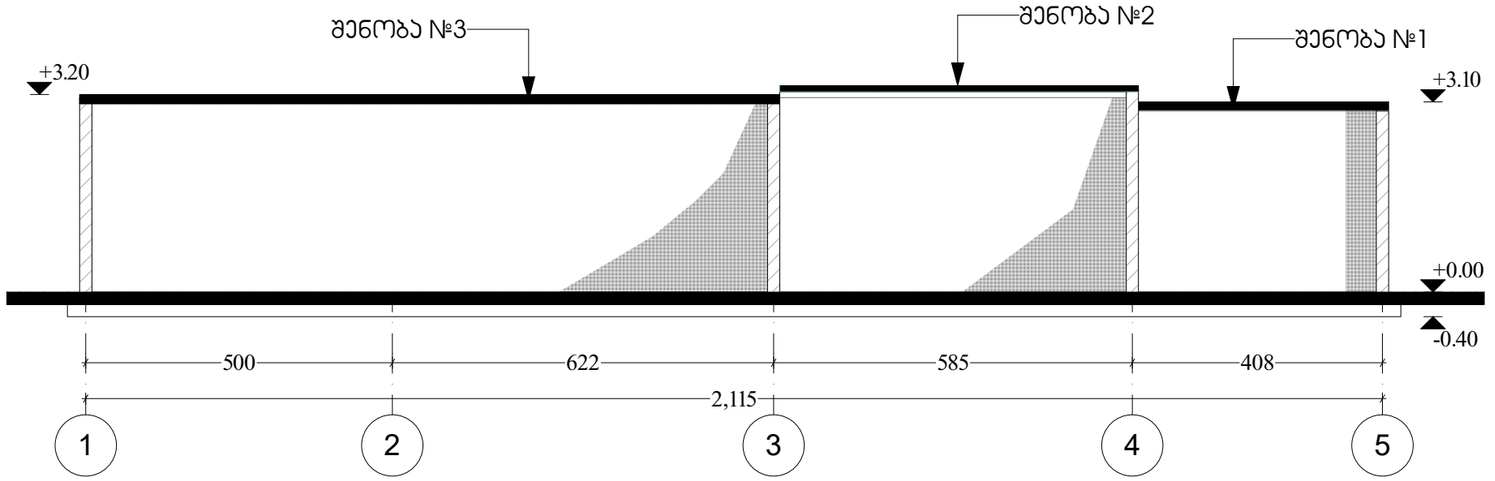

ჭრილი 1-1

თბილისი 2020 წ

დაკვეთა № 1 ფორმატი A3

ექსპლიკაცია

პირობითი ნიშნები:

შენიშვნები:

დამკვეთი: შ.პ.ს "სამთა"
ს.კ 204896899

თანამდებობა	გვარი	ხელმოწერა
დირექტორი	ნ.ალფაიძე	
დამამზადა	ე.იმედაშვილი	
დამამზადა		
შეამოწმა	ნ.ალფაიძე	

შენობა №1 №2 №3
სავაჭრო ობიექტი

სტადია	ფურცელი	ფურცლები
პროექტი	0	0

მაშტაბი
1: 100

საპროექტო ლოგო | მისამართი

ქ. თბილისი

ტელ: 5 77 77 55 91

www.metri.ge

მშენებლობის ორგანიზაციის

პ რ ო ე ქ ტ ი

თბილისი 2020 წელი

ქ. თბილისი ფეიქრების ქუჩა #36

(ს.კ. 01.11.19.004.036) შენობა ნაგებობის დემონტაჟის

<u>მუშა პროექტი</u>

დემონტაჟის ორგანიზაციის პროექტი

თბილისი 2020

სარჩევი

1. შესავალი
2. ობიექტს დახასიათება
3. დემონტაჟის ვადა. დემონტაჟის წარმოების მეთოდები.
4. მოთხოვნილება სატრანსპორტო საშუალებებზე. სამშენებლო და სატრანსპორტო საშუალებების უწყისი.
5. ტერიტორიის უზრუნველყოფა ენერგეტიკული რესურსებით და წყლით.
6. ადმინისტრაციულ-სამეურნეო და საყოფაცხოვრებო ნაგებობები.
7. უსაფრთხოების ტექნიკა და ხანძარსაწინააღმდეგო ღონისძიებები.
8. სამშენებლო გენგეგმა.(განმარტებითი ბარათი)

   დემონტაჟის პერიოდში შესადგენი სამუშაოების ნუსხა.
9. ეკოლოგია და ბუნების დაცვის საკითხები.
10. დანართები.

    - სამშენებლო გენგეგმა 1:200

    -სამუშაოების კალენდარული გრაფიკი

1. შესავალი

წინამდებარე დემონტაჟის ორგანიზაციის პროექტი დამუშავებულია შენობა-ნაგებობის აზომვების საფუძველზე, მოქმედი ნორმების , წესებისა და ინსტრუქციების გათვალისწინებით. იხ. („სნ და წ-1.04,03,85“ , „სნ და წ.-3.01,01,85, „სნ და წ-3-4-80“, სნ-73),

დემონტაჟის ორგანიზაციის პროექტის დამუშავებისას, გათვალისწინებულია, როგორც მოსამზადებელი პერიოდის სამუშაოები,

ასევე უსაფრთხოების დაცვის, ეკოლოგიისა და გუნების დაცვის საკითხები.

2.ობიექტის დახასიათება

ქალაქ თბილისში, ფეიქრების ქუჩა #36 -ში მდებარეობს 3 პირველი კლასის სადემონტაჟო მოცულობა.(ს/კ 01.11.19.004.036*) ტერიტორიის ფართს შეადგენს 504,00 კვ.მ.*

ეს 3 ნაგებობა დგას, განაპირას, ქუჩის პირას და წარმოადგენენ სავაჭრო დანიშნულების ობიექტექტს. სამივე შენობა არის ერთსართულიანი და არის მსუბუქი კარკასის კონსტრუქციით.

ტექნიკურ ეკოლოგიური მაჩვენებლები

ტერიტორია მდებარეობს თბილისში, ფეიქრების ქუჩაზე #36-ში , ტერიტორიის ფართი არის 504,0კვ.მ სადემონტაჟო შენობა ნაგებობის საერთო ჯამური ფართია 87,68 მ². მსუბუქი კონსტრუქცია შევსებულია ბლოკით 20/20/40 და მოპირკეთებულია აგურის ფაქტური ს მცირე ზომის ფილებით.

შენობის ვიზუალი წარმოდგენილია ფოტოსურათებზე.

3. დემონტაჟის ვადა, დემონტაჟის წარმოების მეთოდები.

ობიექტის სამშენებლო მოცულობა ტოლია V=263,04 მ^3 მისი დემონტაჟისა და ტერიტორიის სამშენებლო ნაგავისგან დასუფთავების ხანგრძლივობა განსაზღვრულია „საწარმოების შენობებისა და ნაგებობების მშენებლობის ხანგრძლივობის „ შესაბამისად (სნ და წ. 1.04.03.85. და სნ. 440-72)

ნორმების მიხედვით დემონტაჟის ხანგრძლივობაა 4 თვე, მათ შორის მოსამზადებელი პერიოდის ხანგრძლივობაა - 3 კვირა.

მოსამზადებელ პერიოდში ტერიტორიაზე არ საჭიროებს ვაგონის ტიპის დროებითი ნაგებობების განთავსებას, რადგანაც არსებობს შენობა-ნაგებობა №-4 რომელშც განლაგდება ტექნიკურ პერსონალის ოთახები, მოეწყობა მუშების *გასახდელი და იარაღის შესანახი სათავსები. ობიექტზე ასევე უნდა განთავსდეს დროებითი საპირფარეშო ხელსაბანით.*

ზემოთმოხსენებული შენობა №4-ის დემონტაჟი დროებით არ განხორციელდება .

დემონტაჟის სამუშაოები იწყება ტერიტორიის დასუფთავებითა და ავარიული კონსტრუქციების ფრთხილად მოხსნა-მონგრევით.სამშენებლო ნაგავი გაგვაქვს ავტოთვითმცლელით 18 დღეში ნაგავსაყრელებზე. არსებობის შემთხვევაში ნარგავების მოჭრის საკითხი უნდა შეთანხმდეს ბუნების დაცვის შესაბამის სამსახურთან.

4. მოთხოვნილება სატრანსპორტოსაშუალებებზე სამშენებლო და სატრანსპორტო საშუალებების უწყისი

დემონტაჟის მოთხოვნილება სტრანსპორტო საშუალებებზე განისაზღვრება გამსხვილებული მაჩვენებლებით არსებული ნორმების მიხედვით (სნ-73 გვ,24)

ჩვენს შემთხვევაში დემონტაჟისა და სამშენებლო ნაგავის ტერიტორიიდან გასატანად შევაჩიეთ:

1. *ავტომთვითმცლელი ტვირთამწეობით 20,0 ტონამდე. 1ც.*
2. *ბორტებიანი სატ, ავტომობილი ტვირთამწეობით 10,0 ტონამდე 1 ც.*

სამშენებლო და სატრანსპორტო საშუალებებზე მოთხოვნათა ნაკრების უწყისი:

N	მანქანა-მექანიზმების და დანადგარების დასახელება	განზ. ერთ.	რაოდენობა	შენიშვნა
ა) სამშენებლო მექანიზმები				
1	ექსკავატორი	ცალი	1.0	ჩამჩის ტევადობით V=0.50 მ³
2	მობილური ამწე საავტომობილო სვლაზე	ცალი	1.0	L=12.0 მ Q=5.0 ტნ
ბ) სატრანსპორტო საშუალებები				
1	ავტომცლელი	ცალი	1.0	ტვირთამწეობით 20.0 ტნ-მდე
2	ბორტიანი სატვირ. ავტომობილი	ცალი	1.0	ტვირთამწეობით 10.0 ტნ-მდე
3	კომპრესორი გადასატანი	ცალი	1.0	CO-45
4	ინსტრუმენტები (ურო, ძალაყინი, წერაქვი, ნიჩაბი-3ც.) და სხვა.	კომპ.	1.0	

3. მშენებლობის უზრუნველყოფა ენერგეტიკული რესურსებით და წყლით

მშენებლობის მოთხოვნილება ელექტროენერგიაზე და სასმელ-სამეურნეო წყალზე განისაზღვრება გამსხვილებული მაჩვენებლებით. არსებული ნორმებით (სნ-73 გვ. 18) და (სნ-73გვ.12).

ჩვენს შემთხვევაში:

1. მოთხოვნილება სასმელ-სამეურნეო წყალზე შეადგენს:

0.01ლიტ/წმ

2. მოთხოვნილება ელექტროენერგიაზე შეადგენს:

2.0 კვტ.

მშენებლობის უზრუნველყოფა ელექტროენერგიით და სასმელ-სამეურნეო წყლით მიზანშეწონილია განხორციელდეს არსებული ქსელებით.

6.ადმინისტრაციულ-სამეურნეო და საყოფაცხოვრებო ნაგებობები

სამშენებლო მოედანზე გათვალისწინებულია: სამუშაოთა მწარმოებლის ოთახის, მუშების გასახდელის, საყარაულო ჯიხურის და დროებითი საპირფარეშოს მოწყობა ხელსაბანით.

დროებითი შენობა-ნაგებობების საჭირო ფართებს ვანგარიშობთ მომუშავეთა პერსონალის რაოდენობის მიხედვით (სნ-73 ცხ.52).

1. მუშების გასახდელი და ინსტრუმენტების შესანახი

F_2= 6.0 x (0.60+ 1.2)= 10.8 ~12.0 მ^2 (სნ-73 ცხ. 51).

3.0 არის მუშების საშუალო რაოდენობა;

2.საყარაულო ჯიხური 1 კაცზე

F_3= 1 x 8.0= 8.0 მ^2

3. დროებითი საპირფარეშო ერთ ადგილიანი ხელსაბანით

F_4 = 1.50 მ^2

7. სამშენებლო გენგეგმა (განმარტებითი ბარათი)

სამშენებლო გენგეგმა შედგენილია 1:200 მასშტაბში; მასზე დატანილია დროებითი გზები, წყალსადენის და ელ. მომარაგების და ტერიტორიის განათების მოწყობის სქემა, მთავარი გამანაწილებელი კარადა.

სამშენებლო მოედანი შემოღობილია ხის ღობით და მასზე განთავლებულია შემდეგი დროებითი ნაგებობები:

1. მუშების ტუალეტი -1.0 მ²
2. მუშების გასახდელი - 2.0 მ²
3. საყარაულო ჯიხური - 8.0 მ²

შენიშვნა: N. 1,2 და 3 პუნქტებში ჩამოთვლილი სათავსოების ნაცვლად შეიძლება გამოვიყენოთ ვაგონის ტიპის გადასაადგილებელი სათავსოები: (YTC H20-01-3); (YTC H20-01-6)

8. უსაფრთხოების ტექნიკა და ხანძარსაწინააღმდეგო ღონისძიებები

უსაფრთხოების ტექნიკის ღონისძიებები უნდა იყოს დაცული სადემონტაჟო სამუშაოების წარმოების ყველა ეტაპზე თანახმად სნ. და წ III-4-80 უსაფრთხოების ტექნიკა მშენებლობაში და სხვა ნორმატიულ-საკანონმდებლო დოკუმენტების მითითებები. მათგან ყურადღება მახვილდება შედეგზე:

1. *სამუშაო ადგილები მუშაობის პირობებისა და ტექნოლოგიურობის გათვალისწინებით უზრუნველყოფილ უნდა იყოს კოლექტიური დაცვისა და სიგნალიზაციის საშუალებებით;*
2. *მექანიზმების მუშაობის პერიოდში იკრძალება სამშენებლო ოპერაციებში დაუსაქმებელი მუშა-მომსახურეთა და უცხო პირთა სამშენებლო მოედანზე ყოფნა;*
3. *უცხო პირთა, აგრეთვე სამშენებლო ოპერაციებში დაუსაქმებელ მუშა-მომსახურეთა ყოფნა სახიფათო ზონაში დაუშვებელია;*
4. *ელექტრო უსაფრთხოების წესები ჩამოყალიბებულია სახ. სტანდარტებში 12.1.013-88 ელექტრო-კარადა ყოველთვის უნდა იყოს ჩაკეტილ მდგომარეობაში; ელექტროკაბელები, ელექტროსადენები და მოწყობილობები კი იზოლირებული. გაშიშვლებული სადენების გამოყენება აკრძალულია.*

9. ეკოლოგიისა და ბუნების დაცვის საკითხები

9.1 როგორც უკვე აღვნიშნეთ, მოსამზადებელ პერიოდში მოიჭრება და ამოიძირკვება ის ნარგავები, რომელთა გადარგვა შეუძლებელია ან ხმება; დანარჩენი ნარგავები და ბუჩქნარი, რომელთა გადარგვა შესაძლებელია უნდა გადავრგოთ გამწვანების ზონაში;

9.2 დემონტაჟის პროცესში აუცილებელია განხორციელდეს სპეციალური ღონისძიებები მიმდებარე ტერიტორიის დამტვერიანებისგან, დანაგვიანებისგან და საკანალიზაციო წყლებით დაბინძურებისგან თავის აცილების მიზნით;

9.3 დროებით საპირფარეშოს მოწყობისას ამოსაკეპ ორმოზე სისტემატიურად უნდა ხდებოდეს საკანალიზაციო წყლის დამუშავება სადეზინფექციო სითხითა და ქლორით;

9.4 მწვანე ნარგავების მოჭრა და გადარგვა უნდა მოხდეს გარემოს დაცვის სამსახურთან შეთანხმებით, სათანადო ნებართვების მიღების შემდეგ.

WWW.METRI.GE

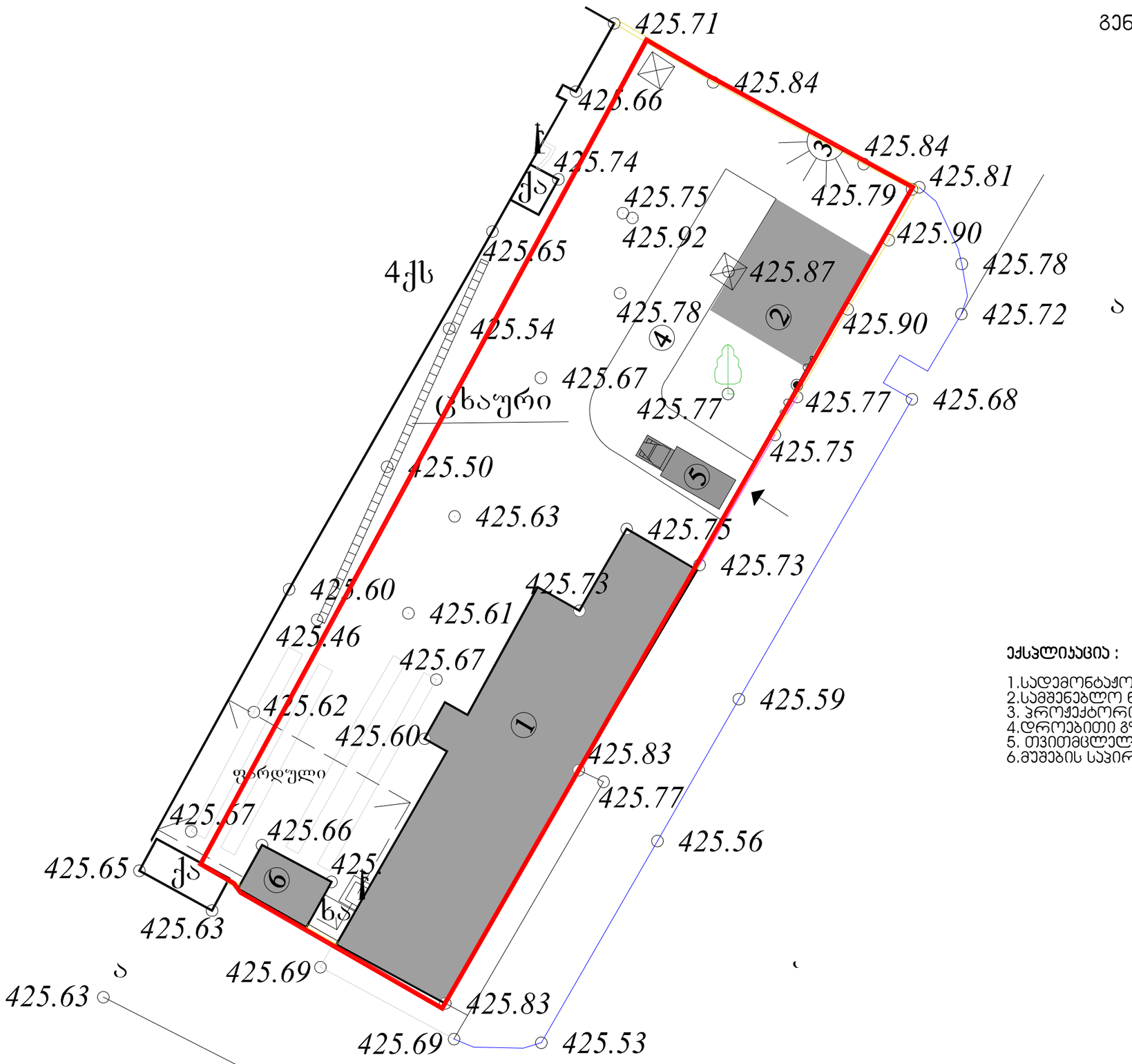

გენ გეგმა

ექსპლიკაცია :

1.სადემონტაჟო შენობა
2.სამშენებლო ნარჩენის დასაყრელი ადგილი
3. პროჟექტორი
4.დროებითი გზა
5. თვითმცლელი, 20 ტონიანი
6.მუშების საპირფარეშო და გასახდელი

თბილისი 2020 წ

დაკვეთა №1 ფორმატი A3

ექსპლიკაცია

ჰირობითი ნიშნები:

შენიშვნები:

დამკვეთი: შ.პ.ს "სამთა"
ს.კ 204896899

თანამდებობა	გვარი	ხელმოწერა
დირექტორი	ნ.ალფაიძე	
დაამუშავა	ე.იმედაშვილი	
შეამოწმა		

შენობა №1 №2 №3
სავაჭრო ობიექტი

სტადია	ფურცელი	ფურცლები
პროექტი	0	0

მაშტაბი
1: 100

საპროექტო ლოგო | მისამართი

ქ. თბილისი

ტელ: 5 77 77 55 91

www.metri.ge

ქ.თბილისი ფეიქრების ქუჩა №36, ს/კ 01.11.19.004.036

დემონტაჟის წარმოების კალენდარული გეგმა-გრაფიკი

	სამუშაოების ჩამონათვალი	I თვე				II თვე				III თვე				IV თვე			
		1	2	3	4	1	2	3	4	1	2	3	4	1	2	3	4
1	მოსამზადებელი სამუშაოები																
2	გადახურვის დემონტაჟი																
3	კედლების დემონტაჟი																
4	ტერიტორიიდან ნაგვის გატანა/დასუფთავება																

შეასრულა : ელენე იმედაშვილი

ი/მ,,ზურაბ ურუშაძე''

ქ.თბილისში, ფეიქრების ქუჩა N36-ში ორსართულიანი შენობის მშენებლობისთვის გამოყოფილი ტერიტორიის (ს/კ 01.11.19.004.036) საინჟინრო-გეოლოგიური ანგარიში



თბილისი 2020

მობ: 599 10 27 96
zuraurushadze@mail.ru
თბილისი,პეტრე ქავთარაძის
43,ბ.18

ი/მ “ზურაბ ურუშაძე”

ქ.თბილისში, ფეიქრების ქუჩა N36-ში ორსართულიანი შენობის მშენებლობისთვის გამოყოფილი ტერიტორიის (ს/კ 01.11.19.004.036) საინჟინრო-გეოლოგიური ანგარიში

ი/მ“ ზურაბ ურუშაძე“

ინჟინერ-გეოლოგი ზ.ურუშაძე

თბილისი 2020

სარჩევი

I. ზოგადი ნაწილი 4

I.1 ტექნიკური დავალება 4

I.2 შესავალი 5

I.3. ადგილმდებარეობა და საზღვრები 7

I.4. მეტეოროლოგიური მახასიათებლები 7

I.5 გეომორფოლოგია, ტექტონიკა, გეოლოგიური აგებულება და ჰიდროგეოლოგიური პირობები 13

II. სპეციალური ნაწილი 15

II.1. თანამედროვე გეოდინამიკური პროცესები 15

II.2. საინჟინრო-გეოლოგიური პირობები და კვლევები 15

II.3. გრუნტების ფიზიკურ-მექანიკური თვისებები 15

II.4. დასკვნები და რეკომენდაციები. 16

დანართები: 19

1. გენგეგმა გამონამუშევრების და საინჟინრო-გეოლოგიური ჭრილის ხაზების დატანით 20

2. სამთო გამონამუშევრის ლითოლოგიური სვეტები. 21

3. საინჟინრო-გეოლოგიური ჭრილები. 24

I. ზოგადი ნაწილი

I.1 ტექნიკური დავალება

საინჟინრო-გეოლოგიური კვლევების ჩასატარებლად

დამკვეთი: იოსებ ჟღენტი პ/ნ 01005006071

გამოკვლევის მიზანი: სამშენებლო მოედნის საინჟინრო-გეოლოგიური სიტუაციის შესწავლა და ნაგებობის დაფუძნების პირობების დადგენა.

ობიექტის დასახელება: ორსართულიანი შენობის მშენებლობა

ობიექტის მდებარეობა: ქ. თბილისი,ფეიქრების ქ.36 ს/კ 01.11.19.004.036

ნაგებობის კლასი პასუხისმგებლობის მიხედვით: II

დაპროექტების სტადია: მუშა დოკუმენტაცია

ობიექტების ტექნიკური დახასიათება:

- **საპროექტო შენობის განაშენიანების ფართობი:** დაახლოებით 200 მ^2
- **სართულიანობა:** ორსართულიანი,სარდაფის გარეშე
- **ნაგებობის ტიპი:** კარკასული შენობა
- **საძირკვლის სავარაუდო ტიპი:** დამოკიდებულია საინჟინრო-გეოლოგიურ პირობებზე

ჩატარებული საინჟინრო-გეოლოგიური კვლევის ტექნიკური ანგარიში წარმოდგენილი იქნას აკინძული, 2 ეკზემპლარად და ელექტრონული ვერსია.

კონსტრუქტორი: / /

I.2 შესავალი

იოსებ ჟღენტის (პ/ნ 01005006071) დაკვეთით, ქ.თბილისში, ფეიქრების ქ.36-ში (ს/კ **01.11.19.004.036**) მდებარე ნაკვეთზე შესრულდა საინჟინრო-გეოლოგიური სამუშაოები. ჩატარებული კვლევების მიზანს წარმოადგენდა ამ ნაკვეთზე ასაშენებელი ორსართულიანი შენობის მშენებლობის პროექტის გეოლოგიური დასაბუთება, გამოყოფილი ნაკვეთის და მიმდებარე ტერიტორიების საინჟინრო-გეოლოგიური პირობების შეფასება და ნაგებობების დაფუძნების პირობების დადგენა.

შენობის მშენებლობისთვის გამოყოფილი ტერიტორიის საინჟინრო-გეოლოგიური პირობების შესაფასებლად და ნაგებობის დაფუძნების პირობების დასადგენად, 2020 წლის მაისის თვეში, კვლევითი სამუშაოები განახორციელა ინჟინერ-გეოლოგმა, ზურაბ ურუშაძემ.

დასკვნის შედგენაში გამოყენებული იქნა სამშენებლო მოედნების მიმდებარე ტერიტორიებზე წინა წლებში, საქართველოს გეოლოგიური სამსახურის და სხვადასხვა საპროექტო ორგანიზაციების მიერ ჩატარებული გეოლოგიური, საინჟინრო-გეოლოგიური და ჰიდროგეოლოგიური კვლევების შედეგები აგრეთვე სამშენებლო კლიმატოლოგიის და სეისმური დარაიონების მონაცემები.

საველე სამუშაოების, ლაბორატორიული კვლევების მონაცემების საფუძველზე და ფონდურ-საარქივო მასალებზე დაყრდნობით, შედგენილია წინამდებარე საინჟინრო-გეოლოგიური ანგარიში, რომელიც მოიცავს განმარტებით ბარათს და გრაფიკულ დანართებს.

ტექნიკური დავალების და დამკვეთის მიერ გადმოცემული შენობის გეგმური განლაგების მიხედვით სამშენებლო ტერიტორიის ფართობი დაახლოებით 200 **მ²-ია.** საპროექტო შენობა ორსართულიანია, სარდაფის გარეშე. ნაგებობა პასუხისმგებლობის მიხედვით განეკუთვნება **II (მეორე) კლასს.**

მშენებლობისთვის გამოყოფილ და მის მიმდებარე ტერიტორიებზე შესრულდა სარეკოგნოსცირო მარშუტები. დეტალურად იქნა დათვალიერებული გვერდით არსებული შენობები, რომლებზეც არანაირი დეფორმაციის კვალი არ შეინიშნებოდა. უშუალოდ დასაფუძნებელი შენობის საინჟინრო-გეოლოგიური პირობების დასადგენად განხორციელდა შემდეგი სახის და მოცულობის საველე და ლაბორატორიული სამუშაოები:

- გრუნტების ლითოლოგიური ჭრილის და მშენებლობისთვის გამოყოფილი სამშენებლო მოედნის საინჟინრო-გეოლოგიური პირობების დასადგენად, ექსკავატორით გაყვანილი იქნა **3 შურფი,** საერთო სიღრმით **17.90 გრძ.მეტრი;**
- გრუნტების ფიზიკურ-მექანიკური თვისებების დასადგენად გამონამუშევრებიდან აღებული იქნა შეკავშირებული გრუნტების 5 **ნიმუში,** აქედან შერჩეული ნიმუშები გამოკვლეული იქნა შპს „აბსოლუტ სერვისის“-ს ლაბორატორიაში;
- საველე სამუშაოების დამთავრების შემდეგ მოხდა გამონამუშევრების ლიკვიდაცია.

მიმოხილვითი რუკა

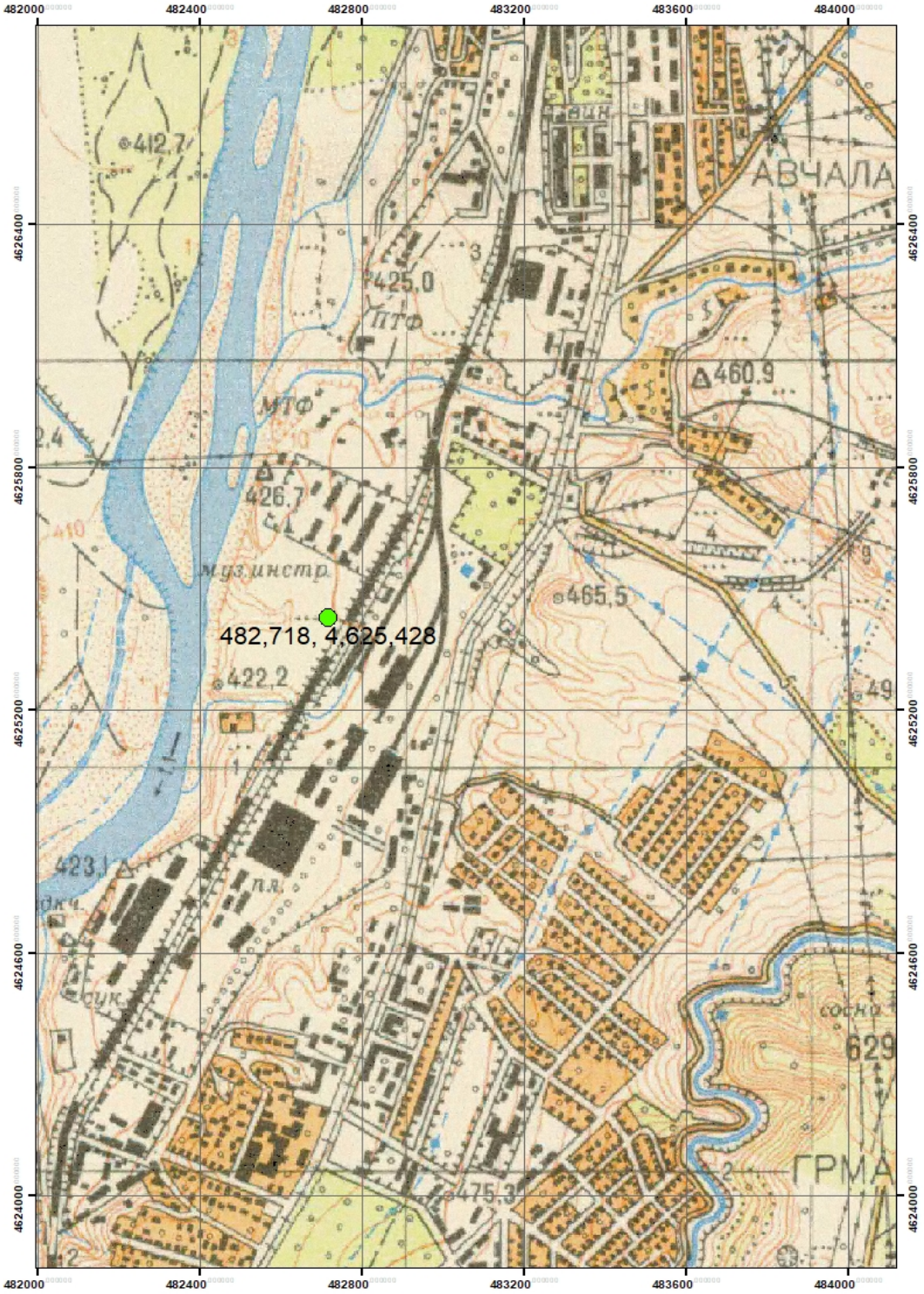

პირობითი ნიშნები

სამშენებლო მოედანი

ქ.თბილისში, ფეიქრების ქუჩა N36-ში ორსართულიანი შენობის მშენებლობისთვის გამოყოფილი ტერიტორიის (ს/კ 01.11.19.004.036) საინჟინრო-გეოლოგიური ანგარიში

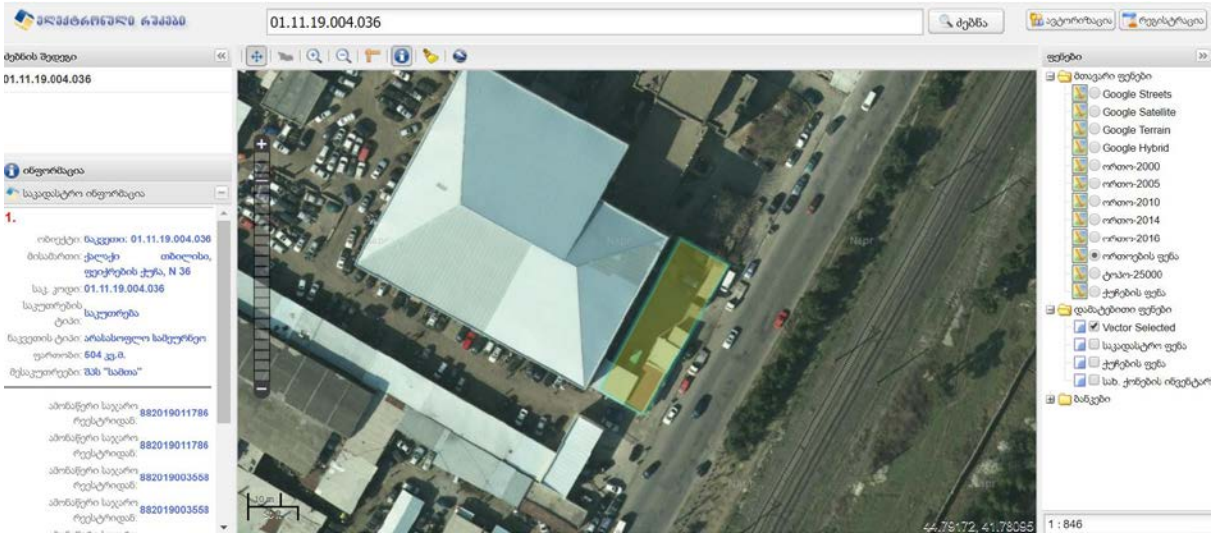

პირობითი ნიშნები

საკვლევი ტერიტორია

შურფების გეგმიურ-სიმაღლითი მიბმა განხორციელდა დამკვეთის მიერ გადმოცემული 1:500 მასშტაბის ტოპოგეგმის მიხედვით.

ანგარიშის ტექსტს თან ერთვის უბნის ტოპოგრაფიული გეგმა შურფების და გეოლოგიური ჭრილით.

საინჟინრო-გეოლოგიური დასკვნა შედგენილია საქართველოში ამჟამად მოქმედი ნორმატიული დოკუმენტების (სამშენებლო ნორმების და წესების) მოთხოვნათა შესაბამისად - ს.ნ. და წ. 1.02.07-87 (საინჟინრო გამოკვლევები მშენებლობისათვის), ს.ნ. და წ. 2.02.01-83 (შენობა ნაგებობათა ფუძეები), სახსტანდარტი 25100-82 (გრუნტები) და ს.ნ. და წ. 1.02.07-87 1. 19-ის მეორე შენიშვნის და 1.22-ის თანახმად გაცემული ტექნიკური დავალების საფუძველზე.

I.3. ადგილმდებარეობა და საზღვრები

სამშენებლოდ გამოყოფილი ტერიტორია მდებარეობს ქ. თბილისში,ფეიქრების ქუჩის 36 ნომერში. ნაკვეთი **425.60-425.80** მეტრი აბსოლუტური ნიშნულების ფარგლებში მდებარეობს. საკვლევი ტერიტორიის ცენტრალური ნაწილის კორდინატებია (WGS-84-ის მიხედვით): **X-482718, Y-4625428.**

I.4. მეტეოროლოგიური მახასიათებლები

საკვლევი რაიონის კლიმატური პირობების შეფასებისთვის გამოყენებულია მეტეოსადგურებისა და სნ. და წ. „ სამშენებლო კლიმატოლოგია“ -ს (პნ.01.02-08) მონაცემები.

ქვემოთ ცხრილებში მოგვყავს კლიმატის ცალკეული ელემენტების მონაცემები, აღებული ს.ნ. და წ. „სამშენებლო კლიმატოლოგია“ (პნ.01.06-08)-ის მიხედვით.

პუნქტების კორდინატები, ბარომეტრული წნევა

ცხრილი N1

პუნქტი	კოორდინატები			ბარომეტრული წნევა (ჰპა)
თბილისი ღრმაღელე	გეოგრაფიული განედი (გრადუსი და მინუტი)	გეოგრაფიული გრძედი (გრადუსი და მინუტი	სიმაღლე ზღვის დონიდან (მ)	
	$41^0$48	$44^0$48	525	950

სამშენებლო-კლიმატური რაიონების მახასიათებლები

ცხრილი N2

კლიმატური რაიონები	კლიმატური ქვერაიონები	იანვრის საშუალო ტემპერატურა, ^{0}C	ზამთრის 3 თვის ქარის საშუალო სიჩქარე, მ/წმ	ივლისის საშუალო ტემპერატურა, ^{0}C	ივლისი ფარდობითი ტენიანობა, %
III	IIIგ	0 დან=+2-მდე	-	+25-დან +28-მდე	-

სამშენებლო-კლიმატური დარაიონება

ცხრილი N3

პუნქტი	კლიმატური რაიონები და ქვერაიონები
ღრმაღელე	IIIგ

ჰორიზონტალურ ზედაპირზე მზის პირდაპირი S და ჯამური რადიაცია Q კვტ.სთ/მ² თვეში

ცხრილი N4

პუნქტი	იანვარი		აპრილი		ივლისი		ოქტომბერი	
	S	Q	S	Q	S	Q	S	Q
ღრმაღელე	22	49	74	135	125	195	53	92

მზის პირდაპირი S და ჯამური Q რადიაცია ჰორიზონტალური და α კუთხით დახრილი სამხრეთის ორიენტაციის ზედაპირზე, კვტ.სთ/მ² დღეში

ცხრილი N5

პირდაპირი რადიაცია S								ჯამური რადიაცია Q							
იანვარი		აპრილი		ივლისი		ოქტომბერი		იანვარი		აპრილი		ივლისი		ოქტომბერი	
ჰ.ზ.	α =65⁰	ჰ.ზ.	α =30⁰	ჰ.ზ.	α =10⁰	ჰ.ზ.	α =50⁰	ჰ.ზ.	α =65⁰	ჰ.ზ.	α =30⁰	ჰ.ზ.	α =10⁰	ჰ.ზ.	α =50⁰
0,7	1,7	2.5	2.8	4.0	4.1	1,7	2,7	1,6	2,4	4.5	5.0	6.3	6.4	3.0	4.0

ვერტიკალურ ზედაპირზე მზის პირდაპირი რადიაცია S,კვტ.სთ/მ² თვეში

ცხრილი N6

იანვარი					აპრილი					ივლისი					ოქტომბერი				
ჩ	ჩა,ჩდ	ა, დ	სა, სდ	ს	ჩ	ჩა,ჩდ	ა, დ	სა, სდ	ს	ჩ	ჩა,ჩდ	ა, დ	სა, სდ	ს		ჩა,ჩდ	ა, დ	სა, სდ	ს
0	0.4	12	35	49	0.7	14	33	42	40	8	31	54	48	32	0	5	26	53	69

აღნიშვნები: ჩ- ჩრდილოეთი, ჩა - ჩრდილო-აღმოსავლეთი, ჩდ- ჩრდილო-დასავლეთი, ა-აღმოსავლეთი, დ-დასავლეთი, სა-სამხრეთ-აღმოსავლეთი, სდ-სამხრეთ-დასავლეთი, ს-სამხრეთი.

ვერტიკალურ ზედაპირზე მზის ჯამური რადიაცია Q,კვტ.სთ/მ² თვეში

ცხრილი N7

იანვარი					აპრილი					ივლისი					ოქტომბერი				
ჩ	ჩა,ჩდ	ა, დ	სა, სდ	ს	ჩ	ჩა,ჩდ	ა, დ	სა, სდ	ს	ჩ	ჩა,ჩდ	ა, დ	სა, სდ	ს		ჩა,ჩდ	ა, დ	სა, სდ	ს
18	18	29	54	69	45	57	74	85	84	62	84	102	100	88	28	33	53	86	101

აღნიშვნები: ჩ- ჩრდილოეთი, ჩა - ჩრდილო-აღმოსავლეთი, ჩდ- ჩრდილო-დასავლეთი, ა-აღმოსავლეთი, დ-დასავლეთი, სა-სამხრეთ-აღმოსავლეთი, სდ-სამხრეთ-დასავლეთი, ს-სამხრეთი.

მზის პირდაპირი და გაბნეული რადიაცია ჰორიზონტალურ და ვერტიკალურ ზედაპირზე ივლისში, კვტ.სთ/მ²

ცხრილი N8

ორიენტაცია	ორიენტაცია მხარეების მიხედვით	განედი გრადუსი	დღის საათები მზის ჭეშმარიტი დროით																დღის ჯამი $\frac{\sum S}{\sum D}$	$\frac{\sum S + \sum D}{24}$
			0-4	4-5	5-6	6-7	7-8	8-9	9-10	10-11	11-12	12-13	13-14	14-15	15-16	16-17	17-18	18-19	19-24	
ჰორიზო-ნტალური	-	41	-	0.002	0.06	0.17	0.34	0.51	0.63	0.74	0.79	-	-	-	-	-	-	-	-	6.46
				0.003	0.05	0.08	0.10	0.12	0.13	0.13	0.14									1.52
ვერტი-კალური	ჩრდილოეთი	41	-	-	0.11	0.10	0.04	-	-	-	-	-	-	-	-	-	-	-	-	0.50
				0.001	0.05	0.10	0.11	0.10	0.09	0.08	0.08									1.20
ვერტი-კალური	სამხრეთი	41	-	-	-	-	0.002	0.08	0.16	0.24	0.27	-	-	-	-	-	-	-	-	1.56
					0.03	0.07	0.10	0.11	0.11	0.11	0.11									1.28
ვერტი-კალური	ჩრდ-აღმოსავლეთი ჩრდ-დასავლეთი	41	-	0.02	0.21	0.40	0.43	0.33	0.19	0.05	-	-	-	-	-	-	-	-	-	1.63
				0.001	0.07	0.13	0.15	0.14	0.11	0.10	0.09	0.09	0.09	0.08	0.08	0.08	0.06	0.03		1.30
ვერტი-კალური	აღმოსავლეთი, დასავლეთი	41	-	0.02	0.27	0.49	0.56	0.55	0.45	0.28	0.10	-	-	-	-	-	-	-	-	2.72
				0.003	0.07	0.15	0.18	0.17	0.13	0.11	0.10	0.09	0.08	0.08	0.08	0.07	0.06	0.03		1.40
ვერტი-კალური	სამხ-აღმოსავლეთი, სამხ-დასავლეთი	41	-	-	0.07	0.23	0.37	0.44	0.43	0.36	0.26	0.13	0.01	-	-	-	-	-	-	2.30
					0.05	0.12	0.15	0.15	0.13	0.11	0.10	0.10	0.09	0.08	0.08	0.07	0.06	0.03		1.32

მზის ამოსვლისა (ა) და ჩასვლის (ჩ) საშუალო მზიური დრო თვის 15 რიცხვისათვის (საათი, წუთი)

ცხრილი N9

განედი, გრადუსი	ორიენტაცია მხარეების მიხედვით	იანვარი	თებერვალი	მარტი	აპრილი	მაისი	ივნისი	ივლისი	აგვისტო	სექტემბერი	ოქტომბერი	ნოემბერი	დეკემბერი
41	ა	7.22	6.54	6.12	5.22	4.43	4.27	4.40	5.09	5.39	6.11	6.48	7.17
	ჩ	16.56	17.34	18.06	18.38	19.09	19.33	19.32	19.01	18.11	17.21	16.40	16.32

მზის სიმაღლე შუადღისას თვის 15 რიცხვისათვის, გრად.

ცხრილი N10

განედი, გრადუსი	იანვარი	თებერვალი	მარტი	აპრილი	მაისი	ივნისი	ივლისი	აგვისტო	სექტემბერი	ოქტომბერი	ნოემბერი	დეკემბერი
41	27.8	35.9	46.8	58.7	67.8	72.3	70.6	63.2	51.1	40.6	30.6	25.7

ჰაერი ტემპერატურის თვის საშუალო წარმდგენილია შემდეგნაირად:

ცხრილი N11

იანვარი	თებერვალი	მარტი	აპრილი	მაისი	ივნისი	ივლისი	აგვისტო	სექტემბერი	ოქტომბერი	ნოემბერი	დეკემბერი
0,1	1,7	5,4	10,9	16,2	20,1	23,6	23,8	19,0	13,1	7,0	2,3

წლის საშუალო ტემპერატურაა 11,9^0, აბსოლუტური მინიმუმი -24^0, აბსოლუტური მაქსიმუმი 39^0, ყველაზე ცხელი თვის საშუალო მაქსიმუმია 30,0^0, ყველაზე ცივი ხუთდღიური საშუალო -8^0, ყველაზე ცივი დღის საშუალო-12^0, ყველაზე ცივი პერიოდის საშუალო -0,1^0, ყველაზე ცივი თვის საშუალო ტემპერატურა 13 საათზე შეადგენს 2,5, ხოლო ყველაზე ცხელი თვისთვის შეადგენს 27,5^0.

ჰაერის ტემპერატურის ამპლიტუდა
თვის საშუალო

ცხრილი N12

იანვარი	თებერვალი	მარტი	აპრილი	მაისი	ივნისი	ივლისი	აგვისტო	სექტემბერი	ოქტომბერი	ნოემბერი	დეკემბერი
6,5	7,0	8,2	9,2	9,6	10,7	11,1	11,5	10,0	9,2	7,2	7,0

თვის მაქსიმუმი

ცხრილი N13

იანვარი	თებერვალი	მარტი	აპრილი	მაისი	ივნისი	ივლისი	აგვისტო	სექტემბერი	ოქტომბერი	ნოემბერი	დეკემბერი
17,8	18,3	19,5	20,5	20,9	22,0	22,4	22,8	21,3	20,5	18,6	18,4

ჰაერის ფარდობითი ტენიანობა%

ცხრილი N14

იანვარი	თებერვალი	მარტი	აპრილი	მაისი	ივნისი	ივლისი	აგვისტო	სექტემბერი	ოქტომბერი	ნოემბერი	დეკემბერი
73	71	68	65	66	61	58	56	64	72	76	67

წლის საშუალო ჰაერის ფარდობითი ტენიანობა 67%, ყველაზე ცივი თვის საშუალო ფარდობითი ტენიანობა 13 საათზე შეადგენს 60%, ხოლო ყველაზე ცხელი თვის 40%-ს.

ფარდობითი ტენიანობა საშუალო დღეღამური ამპლიტუდა ყველაზე ცივი თვის 13%, ხოლო ყველაზე ცხელი თვის 27%-ს.

ჰაერის წყლის ორთქლის პარციალური წნევა ჰპა.

ცხრილი N15

იანვარი	თებერვალი	მარტი	აპრილი	მაისი	ივნისი	ივლისი	აგვისტო	სექტემბერი	ოქტომბერი	ნოემბერი	დეკემბერი
5,0	5,1	5,8	8,5	12,4	13,9	16,8	16,7	13,4	10,0	8,0	5,8

წლის საშულო 10,4

წელიწადში 560 მმ ნალექი მოდის, ხოლო დღეღამური მაქსიმუმი 146 მმ-ს შეადგენს. ირიბი წვიმების ორიენტაციის მიხედვით, მმ %. თვის მაქსიმუმი 26, თბილი პერიოდისათვის 117, წელიწადში 140.

თოვლის საფარის წონა 0.50 კპა-ს შეადგენს, თოვლის საფარის დღეთა რიცხვი 15. თოვლის საფარის წყალშემცველობა 28 მმ-ია.

ქარის წნევის ნორმატიული მნიშვნელობები W_0 5 წელიწადში ერთხელ შეადგენს 0.48კპა-ს, ხოლო W_0 15 წელიწადში ერთხელ შეადგენს 0.60 კპა-ს.

ქარის ყველაზე დიდი შესაძლო სიჩქარე, მ/წმ

ცხრილი N16

ყოველწლიურად	5 წელიწადში	10 წელიწადში	15 წელიწადში	20 წელიწადში
24	**28**	**30**	**32**	**33**

ქარის მიმართულების განმეორადობა (%)

იანვარი, ივლისის თვეებისთვის: ჩრდილოეთის 27/32, ჩრდილო-აღმოსავლეთის 3/4, აღმოსავლეთის 3/4, სამხრეთ-აღმოსავლეთის 23/18, სამხრეთის 5/9, სამხრეთ-დასავლეთის 2/2, დასავლეთის 6/2 და ჩრდილო-დასავლეთის 31/29. ქარის საშუალო უდიდესი და უმცირესი სიჩქარე მ/წმ იანვრისთვის 4,3/0.5, ივლისისთვის 4,6/1,0.

ქარის მიმართულების და შტილის განმეორადობა (%) წელიწადში.

ჩრდილოეთის 26, ჩრდილო-აღმოსავლეთის 3, აღმოსავლეთის 4, სამხრეთ-აღმოსავლეთის 25, სამხრეთის 8, სამხრეთ-დასავლეთის 2, დასავლეთის 4 და ჩრდილო-დასავლეთის 28. შტილიანი დღეთა საერთო რიცხვი 31.

საკვლევ ტერიტორიაზე გრუნტების სეზონური გაყინვის ნორმატიული სიღრმე შეადგენს 0სმ-ს.

I.5 გეომორფოლოგია, ტექტონიკა, გეოლოგიური აგებულება და ჰიდროგეოლოგიური პირობები

გეომორფოლოგია. გეომორფოლოგიური თვალსაზრისით გამოკვლეული ტერიტორია მოიცავს თბილისის ქვაბულის ჩრდილოეთ-აღმოსავლეთ ნაწილს, მდ. მტკვრის მარცხენა ნაპირზე. ტერიტორიაზე გავრცელებულია იარუსებად განლაგებული ტერასული საფეხურები. რელიეფი ტიპიური აკუმულაციურია, ზედნადები ეროზიული და ანტროპოგენული ფორმებით. პირველი შედარებით სუსტადაა გამოხატული, ხოლო მეორე ფართოდ და მასშტაბურად.

მდ. მტკვრის ხეობის ეს მონაკვეთი, ჭალის ტერასული ზედაპირის პირვანდელი ბუნებრივი იერსახე და მის გარშემო მდებარე ტერიტორია მთლიანად შეცვლილია ანთროპოგენული რელიეფის ფორმებით. აქ ზედაპირი მთლიანად არის ათვისებული.

ნაკვეთი წარმოადგენს მოსწორებულ ზედაპირს 425.60-425.80 აბსოლუტურ ნიშნულებს შორის, სწორხაზოვანი განივი და გასწვრივი პროფილებით. მისი ზედაპირი ერთიანი და დაუნაწევრებელია.

სამშენებლოდ განკუთვნილ მოედნებზე და მათ მიმდებარედ თანამედროვე საშიში გეოდინამიკური პროცესების მიერ რელიეფის ფორმების შეცვლა ან ახლების ჩამოყალიბება არ აღინიშნება, უბანი მდგრადია და მდგრადობას შეინარჩუნებს მომავალშიც.

გეოლოგიური აგებულება. ტექტონიკური თვალსაზრისით საკვლევი ტერიტორია მდებარეობს მცირე კავკასიონის (ანტიკავკასიონის) ნაოჭა (ნაოჭა შეცოცებითი) სისტემა აჭარა-თრიალეთის (ნაოჭა ანტიკლინორიული) ზონაში. სამხრეთ ქვეზონის ასპინძა თბილისის ბლოკში.– ი.პ. გამყრელიძე “საქართველოს ტერიტორიის ტექტონიკური დაყოფის სქემა„ 2004წ. ხევძმარის სინკლინური ნაოჭის სამხრეთ ფრთაზე, რომელიც ტრასის გასწვრივ აგებულია შუა ოლიგოცენური ასაკის მაიკოპისებური თიხების და კვარცული ქვიშაქვების მორიგეობით. მათი დახრილობის აზიმუტი ჩრდილო-აღმოსავლეთურია, ხოლო დახრის კუთხე <45^0 მდე. მდ. მტკვრის ხეობის აღნიშნულ მონაკვეთზე ძირითადი ქანების გამოსავლები, უწყვეტად ან განცალკევებული ფანჯრების სახით არ გვხვდება. ტერასირებულ ზედაპირზე ისინი მთლიანად გადაფარულია მეოთხეული ასაკის ალუვიურ-დელუვიური და ანთროპოგენული ნალექებით.

საკვლევი ტერიტორიის გეოლოგიური რუკა

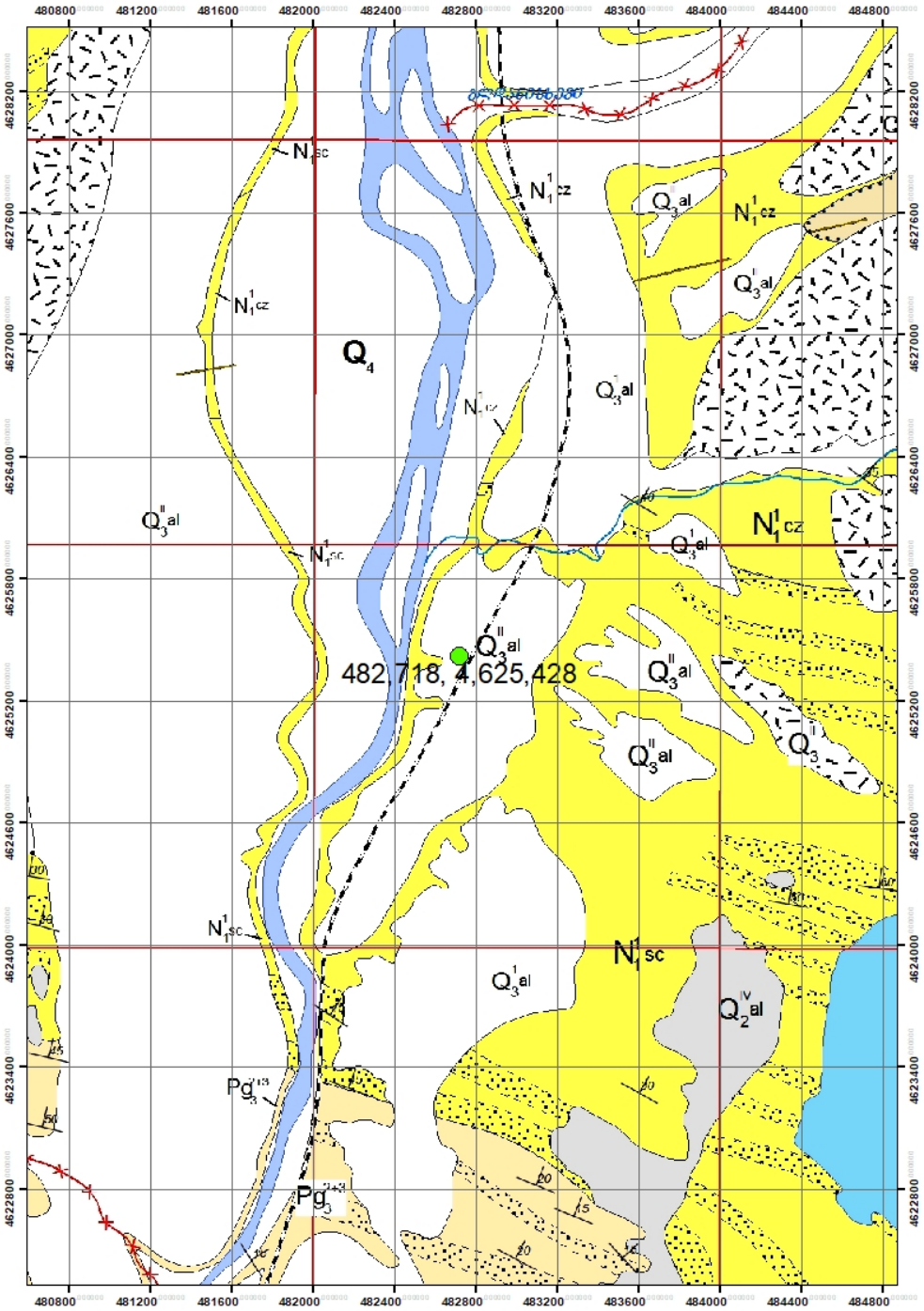

შენობების ასაშენებლად გამოყოფილი ტერიტორია

ჰიდროგეოლოგიური პირობები. საქართველოს ტერიტორიის ჰიდროგეოლოგიური დარაიონების სქემის მიხედვით საკვლევი უბანი შედის აჭარა-თრიალეთის ნაოჭა ზონაში, თბილისის ნაპრალური და ნაპრალურ-კარსტული წყალწნევიან სისტემაში.

გამოკვლეულ ტერიტორიებზე, მიწისქვეშა წყლების გამოსავლები ზედაპირზე არ დაფიქსირებულა, მიწისქვეშა წყლები არ შემოსულა არცერთ გამონამუშევარში. გრუნტის წყლები მდებარეობს შედარებით ღრმად. შესაბამისად მიწისქვეშა წყლები რაიმე სახის ხელისშემშლელ პირობას, შენობის მშენებლობისათვის არ წარმოადგენენ.

II. სპეციალური ნაწილი

II.1. თანამედროვე გეოდინამიკური პროცესები

ტერიტორიის შესწავლის შედეგად დადგინდა, რომ საკვლევ უბანზე საშიში გეოლოგიური პროცესების ჩასახვა-განვითარების კვალი არ აღინიშნება. უბანი მდგრადია და მშენებლობისთვის დამაკმაყოფილებელ საინჟინრო-გეოლოგიურ პირობებში იმყოფება, ხოლო თავისი გეოლოგიური, გეომორფოლოგიური და საინჟინრო-გეოლოგიური პირობებიდან გამომდინარე ს.ნ. და წ. 1.02.07-87 -ის დანართი 10-ის თანახმად, განეკუთვნება **I (მარტივ) კატეგორიას.**

II.2. საინჟინრო-გეოლოგიური პირობები და კვლევები

შესწავლილი ტერიტორია მდებარეობს ქ. თბილისში ფეიქრების ქუჩაზე. ტერიტორია გეოლოგიურად აგებულია ალუვიურ-დელუვიური და ტექნოგენური გრუნტებით. ვერტიკალური ჭრილების შესასწავლად გაყვანილი იქნა 3 (სამი) შურფი, ჯამური სიღრმით 17.90 მეტრი.

ამასთანავე, შურფით გახსნილი გრუნტებიდან აღებული ნიმუშები შესწავლილი იქნა ლაბორატორიულად (ლაბორატორიული კვლევების შედეგები იხილეთ დანართებში).

ჩატარებული საველე საინჟინრო-გეოლოგიური და ლაბორატორიული კვლევების მონაცემების ანალიზის საფუძველზე დაყრდნობით, საკვლევი ტერიტორიის ფარგლებში გამოყოფილია ორი ფენა:

1. **ფენა N1** - 0.0-0.90, ფარგლებში მთლიან ნაკვეთზე გავრცელებულია ტექნოგენური ფენა **(tQIV)**.

2. **ფენა N2** - პირველი ფენის ქვეშ მთლიან ნაკვეთზე ჩვენს მიერ გამოკვლეულ 6.00 მეტრამდე გავრცელებულია მოყვითალო-ყავისფერი თიხნარი, ნახევრად მყარი **(dQIV).**

II.3. გრუნტების ფიზიკურ-მექანიკური თვისებები

საამშენებლო ობიექტის ფარგლებში გამოიყოფა მხოლოდ ერთი საინჟინრო-გეოლოგიური ელემენტი:

ქვემოთ ცხრილში მოყვანილია გრუნტის ძირითადი ფიზიკური-მექანიკური საანგარიშო მახასიათებლები.

სგე I (ფენაN2). – მოყვითალო-ყავისფერი თიხნარი, ნახევრად მყარი (dQIV).

N2	ფიზიკურ-მექანიკური თვისებების დასახელება	ინდექსი	განზომილ. ერთეული	რიცხვითი მნიშვნელობა
1	სიმკვრივე	ρ	გ/სმ³	1.83
2	ჩონჩხის სიმკვრივე	ρ_d	-“-	1.46
3	მყარი ნაწილაკების სიმკვრივე	ρ_s	-“-	2.7
4	ფორიანობა	n	%	45.8
5	ფორიანობის კოეფიციენტი	e	ერთ. ნაწ.	0.844
6	ტენიანობა	w	%	25.0
7	ტენიანობა დენადობის ზღვარზე	w_L	ერთ. ნაწ.	35.6
8	ტენიანობა პლასტიკურობის ზღვარზე	w_p	-“-	22.7
9	პლასტიკურობის რიცხვი	J_p	-“-	12.9
10	დენადობის მაჩვენებელი	I_L	-“-	0.18
11	შიგა ხახუნის კუთხე	φ	გრად.	22
12	ხვედრითი შეჭიდულობა	C	კპა	23
13	დეფორმაციის მოდული	E_0	მპა	15
14	საანგარიშო წინაღობა	R_0	კპა	2.2.1
15	პუასონის კოეფიციენტი	μ	-	0.38

II.4. დასკვნები და რეკომენდაციები.

1. ტექტონიკური თვალსაზრისით საკვლევი ტერიტორია მდებარეობს მცირე კავკასიონის ნაოჭა სისტემა აჭარა-თრიალეთის ზონაში.

2. საკვლევი ტერიტორია გეოლოგიურად აგებულია დელუვიური ნალექებით, რომლებიც გადაფარულია ტექნოგენური გრუნტებით.

3. სამშენებლო მოედანზე და მის მიმდებარე ტერიტორიაზე საშიში გეოლოგიური პროცესების (მეწყერი, კარსტი, ჩაქცევები და სხვა) ჩასახვა-განვითარების კვალი არ აღინიშნება და არც მომავალშია მოსალოდნელი. მშენებლობისთვის გამოყოფილი მიწის ნაკვეთი მდგრადია და **მშენებლობისთვის იმყოფება დამაკმაყოფილებელ საინჟინრო-გეოლოგიურ პირობებში;**

4. საკვლევი ტერიტორია საქართველოს ტერიტორიის ჰიდროგეოლოგიური დარაიონების სქემის მიხედვით მიეკუთვნება აჭარა-თრიალეთის ნაოჭა ზონის თბილისის ნაპრალოვან და ნაპრალოვან-კარსტულ წყალდაწნევით სისტემას. **ტერიტორიაზე არ დაფიქსირებულა მიწისქვეშა წყლები, შესაბამისად გრუნტის წყლები რაიმე სახის ხელისშემშლელ პირობას, შენობების მშენებლობისათვის არ წარმოადგენენ.**

5. სამშენებლო მოედნის შეფასებისას ს.ნ და წ 02.07-87, მე-10 სავალდებულო დანართის თანახმად, საინჟინრო-გეოლოგიური პირობების სირთულის მიხედვით სამშენებლო უბანი მიეკუთვნება **I (მარტივ) კატეგორიას.**

6. საკვლევ უბანზე გამოყოფილია ერთი საინჟინრო გეოლოგიური ელემენტი:

სგე I (ფენაN2). – მოყვითალო-ყავისფერი თიხნარი, ნახევრად მყარი (dQIV).

7. შენობის ფუძე საძირკვლების გაანგარიშებისთვის მიღებული უნდა იქნას საფუძვლის ამგები გრუნტების შემდეგი მახასიათებლები:

N2	ფიზიკურ-მექანიკური თვისებების დასახელება	ინდექსი	განზომილ. ერთეული	რიცხვითი მნიშვნელობა
1	სიმკვრივე	ρ	გ/სმ³	1.83
2	ჩონჩხის სიმკვრივე	ρ_d	-“-	1.46
3	მყარი ნაწილაკების სიმკვრივე	ρ_s	-“-	2.7
4	ფორიანობა	n	%	45.8
5	ფორიანობის კოეფიციენტი	e	ერთ. ნაწ.	0.844
6	ტენიანობა	w	%	25.0
7	ტენიანობა დენადობის ზღვარზე	w_L	ერთ. ნაწ.	35.6
8	ტენიანობა პლასტიკურობის ზღვარზე	w_P	-“-	22.7
9	პლასტიკურობის რიცხვი	J_P	-“-	12.9
10	დენადობის მაჩვენებელი	I_L	-“-	0.18
11	შიგა ხახუნის კუთხე	φ	გრად.	22
12	ხვედრითი შეჭიდულობა	C	კპა	23
13	დეფორმაციის მოდული	E_0	მპა	15
14	საანგარიშო წინაღობა	R_0	კპა	210
15	პუასონის კოეფიციენტი	μ	-	0.38

9. საქართველოს ტერიტორიის სეისმური დარაიონების სქემის მიხედვით (პნ 01.01-09 სეისმომედეგი მშენებლობა), საკვლევი ტერიტორია მიეკუთვნება **8 ბალიანი სეისმური აქტივობის ზონას,** 0.17 უგანზომილებო კოეფიციენტით;

10. ქარის მაქსიმალური სიჩქარე 20 წელიწადში ერთხელ შეადგენს 33 მ/წ-ს;

11. ს.ნ. და წ. IV-5-82- ის, 1.1 ცხრილის თანახმად, გრუნტები დამუშავების სიძნელის მიხედვით მიეკუთვნებიან:

1. **ფენა 1 -** ერთციცხვიანი ექსკავატორით და ხელით დამუშავების **III კატეგორია,**
2. **ფენა 2 -** ერთციცხვიანი ექსკავატორით და ხელით დამუშავების, **II კატეგორია,**

12. ქვაბულის ფერდოების დახრის დასაშვები სიდიდე, უბანზე გავრცელებული გრუნტებისათვის მიღებული იქნას ს.ნ და წ. 3.02.01.87 პ.პ. 3.11; 3.12; 3.15 და ს.ნ და წ. III-4-80, მე-9 თავის მოთხოვნათა გათვალისწინებით.

13. ჩატარებული კვლევების და მიღებულ შედეგებზე დაყრდნობით სამშენებლო მოედანზე, პროექტით გათვალისწინებული შენობების მშენებლობა ცალსახად შესაძლებელია.

დასკვნა შეადგინა:

ინჟინერ-გეოლოგი, ზ. ურუშაძე **ზ. ურუშაძე**

დანართები:

1. გენგეგმა სამთო გამონამუშევრების განლაგების სქემით
2. სამთო გამონამუშევრების ლითოლოგიური სვეტები (3ფურც.)
3. საინჟინრო-გეოლოგიური ჭრილები (1ფურც.)
4. ლაბორატორიული კვლევის შედეგები
5. ანგარიშის ელექტრონული ვერსია

1. გენგეგმა გამონამუშევრების და საინჟინრო-გეოლოგიური ჭრილის ხაზების დატანით

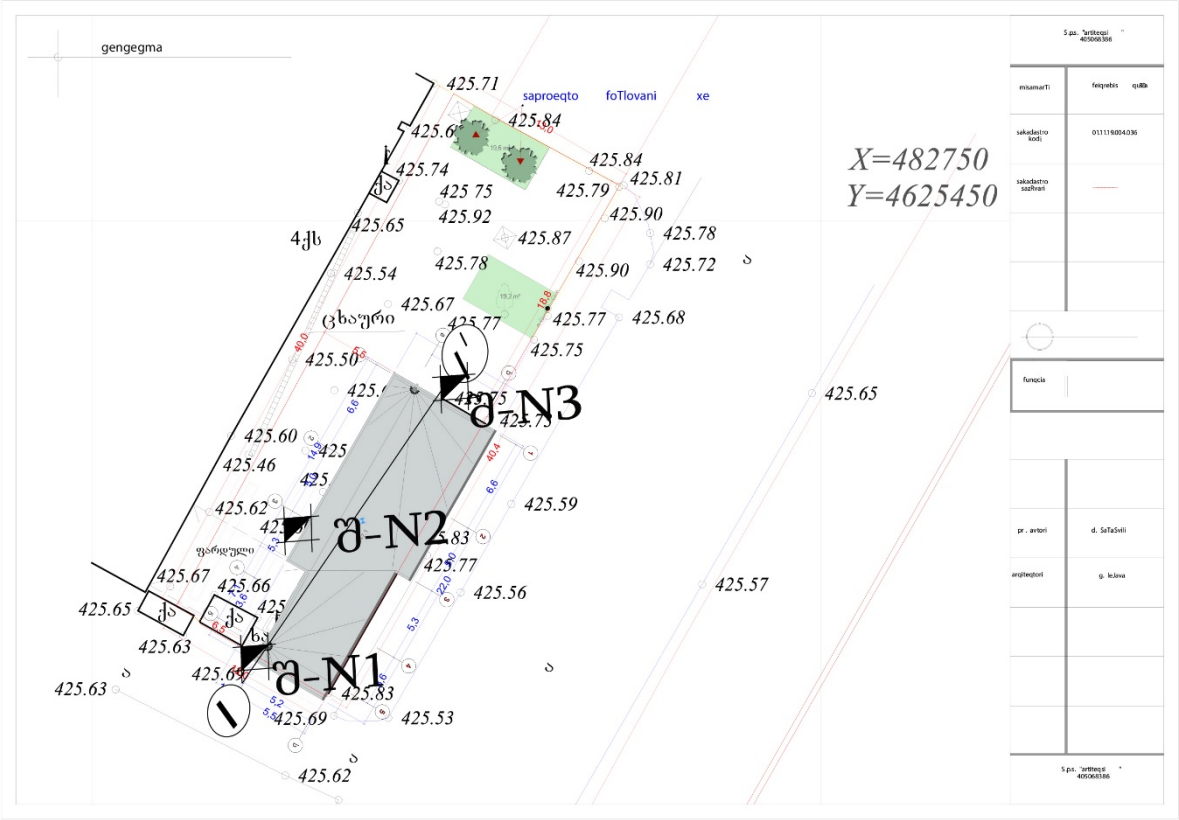

2. სამთო გამონამუშევრის ლითოლოგიური სვეტები.

შურფი N1

H-425.60

გეოლოგიური ინდექსი	ფენის N°	გრუნტის დასახელება	სიღრმე, მ		ფენის სიმძლავრე, მ	ფენის ძირის ნიშნული	ჭრილი	ნიმუშის აღების სიღრმე მ.	მიწისქვეშა წყლის დონე მ.
			დან	მდე					
tQ_{IV}	1	ტექნოგენური ფენა	0.00	1.00	1.00	424.60			
dQ_{IV}	2	მოყვითალო-ყავისფერი თიხნარი, ნახევრად მყარი	1.00	5.90	4.90	419.70		1.20 5.10	

პირობითი აღნიშვნები

1 ტექნოგენური გრუნტი

2 მოყვითალო-ყავისფერი თიხნარი, ნახევრად მყარი

შეკავშირებული ნიმუშის აღების წერტილი

ქ. თბილისი, ფეიქრების ქუჩა N36 (ს/კ 01.11.19.004.036) საინჟინრო-გეოლოგიური ანგარიში			სტადია
გეოლოგიურ-ლითოლოგიური და საინჟინრო-გეოლოგიური ჭრილი			მ.დ
თანამდებობა	გვარი	ხელმოწერა	
გეოლოგი	ურუშაძე		
გეოლოგი			

შურფი N2

H-425.68

გეოლოგიური ინდექსი	ფენის N°	გრუნტის დასახელება	სიღრმე, მ		ფენის სიმძლავრე, მ	ფენის ძირის ნიშნული	ჭრილი	ნიმუშის აღების სიღრმე მ.	მიწისქვეშა წყლის დონე მ.
			დან	მდე					
tQ_{IV}	1	ტექნოგენური ფენა	0.00	0.80	0.80	427.88			
dQ_{IV}	2	მოყვითალო-ყავისფერი თიხნარი, ნახევრად მყარი	0.80	6.00	5.20	422.68		1.80 4.70	

პირობითი აღნიშვნები

1 ტექნოგენური გრუნტი

2 მოყვითალო-ყავისფერი თიხნარი, ნახევრად მყარი

■ შეკავშირებული ნიმუშის აღების წერტილი

ქ. თბილისი, ფეიქრების ქუჩა N36 (ს/კ 01.11.19.004.036) საინჟინრო-გეოლოგიური ანგარიში			სტადია
გეოლოგიურ-ლითოლოგიური და საინჟინრო-გეოლოგიური ჭრილი			მ.დ
თანამდებობა	გვარი	ხელმოწერა	
გეოლოგი	ურუშაძე		
გეოლოგი			

შურფი N3

H-425.75

გეოლოგიური ინდექსი	ფენის N°	გრუნტის დასახელება	სიღრმე, მ		ფენის სიმძლავრე, მ	ფენის ძირის ნიშნული	ჭრილი	ნიმუშის აღების სიღრმე მ.	მიწისქვეშა წყლის დონე მ.
			დან	მდე					
tQ_{IV}	1	ტექნოგენური ფენა	0.00	0.70	0.70	425.05			
dQ_{IV}	2	მოყვითალო-ყავისფერი თიხნარი, ნახევრად მყარი	0.70	6.00	5.30	419.75		1.10 4.20	

პირობითი აღნიშვნები

1 ტექნოგენური გრუნტი

2 მოყვითალო-ყავისფერი თიხნარი, ნახევრად მყარი

■ შეკავშირებული ნიმუშის აღების წერტილი

ქ. თბილისი, ფეიქრების ქუჩა N36 (ს/კ 01.11.19.004.036) საინჟინრო-გეოლოგიური ანგარიში			სტადია
გეოლოგიურ-ლითოლოგიური და საინჟინრო-გეოლოგიური ჭრილი			მ.დ
თანამდებობა	გვარი	ხელმოწერა	
გეოლოგი	ურუმაძე		
გეოლოგი			

3. საინჟინრო-გეოლოგიური ჭრილები.

საინჟინრო-გეოლოგიური ჭრილი I-I

მასშტაბი 1:100

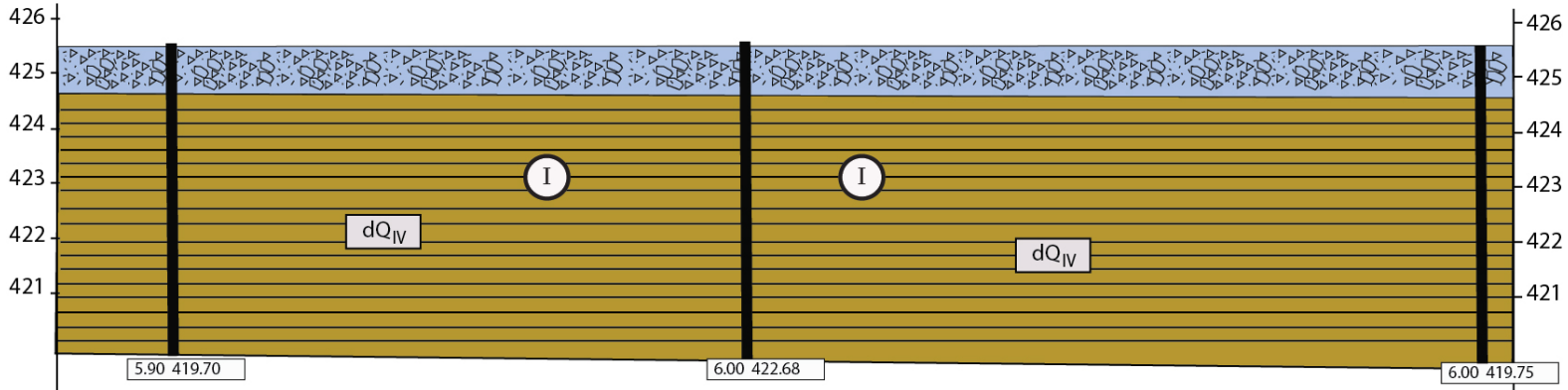

გამონამუშევარი	შ-1	შ-2	შ-3
აბს. ნიშნული, მ	425.60	425.68	425.75
მანძილი, მ		10.40	13.38

პირობითი აღნიშვნები

1 ტექნოგენური გრუნტი

2 მოყვითალო-ყავისფერი თიხნარი, ნახევრად მყარი

I საინჟინრო-გეოლოგიური ელემენტის ნომერი

ქ. თბილისი, ფეიქრების ქუჩა N36 (ს/კ 01.11.19.004.036) საინჟინრო-გეოლოგიური ანგარიში			სტადია
გეოლოგიურ-ლითოლოგიური და საინჟინრო-გეოლოგიური ჭრილი			მ.დ
თანამდებობა	გვარი	ხელმოწერა	
გეოლოგი	ურუშაძე		
გეოლოგი			

შპს „აბსოლუტ სერვისი“

მისამართი: ხერგიანისქ#37
TEL:+995 32 257 48 82
email: infoabsoluteservice@gmail.com

სსტ ისო/იეკ 17025:2010
GAC-TL-0251

აკრედიტაციის მოწმობის ნომერი: GAC-TL-0251 მოქმედების ვადა: 7 თებერვალი, 2023

საგამოცდო ოქმი 2529

გრუნტები და ღორღოვანი საფუძვლები

გაცემის თარიღი: “13” მაისი 2020 წ

დამკვეთი:- ი.მ ურუშაძე ზურაბი

პროდუქტის დასახელება: - თიხნარი ნახევრად მყარი

ობიექტის დასახელება: ქ.თბილისი ფეიქრების ქუჩა #36 ორსართულიანი შენობა

განაცხადი:-000200

ნიმუშის ამღები მხარე: -ი.მ ურუშაძე ზურაბი

პროდუქტის მწარმოებელი: -

ნიმუშის აღების თარიღი: -08.05.2020

ლაბორატორიაში ნიმუშის მიღების თარიღი: -09.05.2020

გამოცდის ჩატარების თარიღი:- 13.05.2020

ნორმატიული დოკუმენტის დასახელება, რის მიხედვითაც ტარდება გამოცდა:

BS 1377-2:1990 - სამოქალაქო მშენებლობისათვის განკუთვნილი გრუნტების გამოცდის მეთოდები - საკლასიფიკაციო ტესტირება პ. 9.5.

ISO/TS 17892-1:2014 - გეოტექნიკური კვლევა და გამოცდა - გრუნტის ლაბორატორიული გამოცდა - წყლის შემცველობის განსაზღვრა

ISO/TS 17892-2:2014- გეოტექნიკური კვლევა და გამოცდა - გრუნტის ლაბორატორიული გამოცდა - გრუნტის მოცულობითი სიმკვრივის განსაზღვრა

ISO/TS 17892-3:2015 - გეოტექნიკური კვლევა და გამოცდა - გრუნტის ლაბორატორიული გამოცდა - ნაწილაკების სიმკვრივის განსაზღვრა

ISO/TS 17892-12:2004 -გეოტექნიკური კვლევა და გამოცდა- გრუნტის ლაბორატორიული გამოცდა - ატერბერგის ზღვრების განსაზღვრა;

გრანულომეტრიული შედგენილობა

საცრის ზომა მმ.	63,0	50,0	37,5	28,0	20,0	14,0	10,0	6,3	5,0	3,35	2,36	2,0	1,18	0,6	0,425	0,300	0,212	0,150	0.063	< 0.063
კერძო ნარჩენი საცერზე, %														0.3	0.3	0.7	1.9	5.7	4.4	86.7

№	შურფი	ნიმუშის აღების ინტერვალი	განსასაზღვრი პარამეტრები	განზომილება	გამოვლის შედეგები	გამოყენებული სტანდარტის დასახელება
1	2	1.2	სიმკვრივე	გრ/სმ³	1.83	ISO/TS 17892-2:2004
2	2	1.2	მინერალური ნაწილის სიმკვრივე	გრ/სმ³	2.70	ISO/TS 17892-3:2004
3	2	1.2	პლასტიურობა	%	W_L=35.6 W_P =22.7 I_P = 12.9 I_L =0.18	ISO/TS 17892-12 :2004 გოსტი 5180-84
4			შეკლება	%		BS 1377-2:1990 პ6.5
5			მაქსიმალური სიმკვრივისა და ოპტიმალური ტენიანობა	გრ/სმ³ %		BS 1377-4:1990 პ.3 BS EN 13286-2:2012 ASTM D1557 – 12
6			მზიდუნარიანობის კალიფორნიული მაჩვენებლი (CBR)	%		BS EN 13286-47:2012 ASTM D 1883-2007 BS 1377-4:1990
7			გაჯირჯვება	--------		გოსტი 24143-80

8	2	1.2	სიმტკიცის მახასიათებლები:ჭრისადმი წინაღობა , შიდა ხახუნის კუთხე, ხვედრითი შეჭიდულობა	გრად უსი, კგძ/სმ 2	**22** **0.23**	BS 1377-7:1990 პ.4
9			გამოცდა კომპრესიაზე	MPa		ISO/TS 17892-5:2004 BS 1377-5:1990
10			გამოცდა სამღერძა კუმშვაზე	გრად უსი, MPa		BS 1377-7:1990 BS 1377-8:1990 ASTM D2850-03a
11			ჯდომადობა	--------		გოსტი 23161-78
12			სიმკვრივე, ცილინდრისა და ბალონის მეთოდით	გრ/სმ^3		ASTM D 1556-15
13	2	1.2	ტენიანობა	%	25.0	ISO/TS 17892-1:2004
14			სიმტკიცე კუმშვაზე	MPa		BS EN 13286-41:2003
15			არაპირდაპირი სიმტკიცე კუმშვაზე	MPa		BS EN 13286-42-2003
16			კლდოვანი გრუნტის სიმტკიცე კუმშვაზე, დრეკადობის მოდული	MPa		ASTM D7012-14 პ10.1
17			კლდოვანი გრუნტის სიმტკიცე კუმშვაზე, დრეკადობის მოდული	MPa		ASTM D7012-14 პ10.2
18			სიმტკიცე კუმშვაზე წერტილოვანი მეთოდით	MPa		გოსტი 24941-81

საგამოცდო ლაბორატორიის ხელმძღვანელი: თ. სულაძე

შემსრულებელი: თ. ჩაჩანიძე

გრუნტების ლაბორატორიული კვლევის კრებსითი ცხრილი (ფეიქრები)

#	შურფი #	ნიმუშის ალების ინტერვალი, მ	ფრაქციის ზომა, მმ							ზუნებრივი ტენიანობა, W %	პლასტიკურობა			დენადობის მაჩვენებელი, I_L	სიმკვრივე, გრ/სმ^3			ფორიანობა, n %	ფორიანობის კოეფიციენტი, e	ტენიანობის ხარისხი, S_z	შიგა ხახუნის კუთხე, φ გრად.	ხვედრითი შეჭიდულობა, C კგძ/სმ^2	დეფორმაციის მოდული, E კგძ/სმ^2	R_0	გრუნტის აღწერა
			> 0.600	0.600-0.425	0.425-0.300	0.300-0.212	0.212-0.150	0.150-0.063	< 0,063		ზედა ზღვარი, W_L %	ქვედა ზღვარი, W_p %	პლასტიკურობის რიცხვი, I_p		მინერალური ნაწილაკების, ρ_s	ზუნებრივი, ρ	ჩონჩხის, ρ_d								
1	2	1.2	0.3	0.3	0.7	1.9	5.7	4.4	86.7	25.0	35.6	22.7	12.9	0.18	2.70	1.83	1.46	45.8	0.844	0.800	22	0.23	150	2.1	თიხნარი ნახევრად მყარი

ნორმატიული დოკუმენტის დასახელება, რის მიხედვითაც ტარდება გამოცდები:

BS 1377-2:1990 - სამოქალაქო მშენებლობისათვის განკუთვნილი გრუნტების გამოცდის მეთოდები - საკლასიფიკაციო ტესტირება პ. 9.5.

ISO/TS 17892-1:2014 - გეოტექნიკური კვლევა და გამოცდა - გრუნტის ლაბორატორიული გამოცდა - წყლის შემცველობის განსაზღვრა

ISO/TS 17892-2:2014- გეოტექნიკური კვლევა და გამოცდა - გრუნტის ლაბორატორიული გამოცდა - გრუნტის მოცულობითი სიმკვრივის განსაზღვრა

ISO/TS 17892-3:2015 - გეოტექნიკური კვლევა და გამოცდა - გრუნტის ლაბორატორიული გამოცდა - ნაწილაკების სიმკვრივის განსაზღვრა

ISO/TS 17892-12:2004 -გეოტექნიკური კვლევა და გამოცდა- გრუნტის ლაბორატორიული გამოცდა - ატერბერგის ზღვრების განსაზღვრა;

ლიტერატურის სია

1. ლ. მარუაშვილი, საქართველოს ფიზიკური გეოგრაფია, ნაწ. 1. გამომცემლობა „მეცნიერება", 1969, თბილისი.
2. ლ. მარუაშვილი, საქართველოს ფიზიკური გეოგრაფია, ნაწ. 2. გამომცემლობა „მეცნიერება", 1970, თბილისი.
3. პნ 01.05-08 დაპროექტების ნორმების - „სამშენებლო კლიმატოლოგია". საქართველოს ეკონომიკური განვითარების მინისტრის ბრძანება №1-1/1743, 2008 წლის 25 აგვისტო ქ. თბილისი.
4. პნ 02.01-08 სამშენებლო ნორმების და წესების - „შენობების და ნაგებობების ფუძეები". საქართველოს ეკონომიკური განვითარების მინისტრის ბრძანება №1-1/1924, 2008 წლის 17 სექტემბერი ქ. თბილისი.
5. პნ 01.01-09 სამშენებლო ნორმების და წესების - „სეისმომედეგი მშენებლობა". საქართველოს ეკონომიკური განვითარების მინისტრის ბრძანება №1-1/2284, 2009 წლის 7 ოქტომბერი ქ. თბილისი.
6. СНиП-IV-5-82 Сборники элементных сметных норм на строительные конструкции и работы (გრუნტის კატეგორია ბურღვა-აფეთქების მიხედვით).
7. СНиП-2,02,01-83* Строительные нормы и правилаю Основания зданий и Сооружений.
8. ГОСТ 12071-84 Грунты. Отбор, упаковка, транспортирование и хранение образцов.
9. СНиП 1.02.07-87 ИНЖЕНЕРНЫЕ ИЗЫСКАНИЯ ДЛЯ СТРОИТЕЛЬСТВА.
10. ГОСТ 25100-82 Грунты, классификация.
11. ГОСТ 25100-95 Грунты, классификация.
12. СНБ 5.01.01-99 Основания и фундаменты зданий и сооружений.
13. СП 11-105-97 Система нормативных документов в строительстве, свод правил по инженерным изысканиям для строительства, инженерно-геологические изыскания для строительства.

საექსპერტო შეფასება

ანგარიშზე: "ქ.თბილისში, ფეიქრების ქუჩა №36-ში ორსართულიანი შენობის მშენებლობისთვის გამოყოფილი ტერიტორიის (ს/კ 01.11.19.004.036) საინჟინრო-გეოლოგიური კვლევის შედეგები"

კერძო პირის, იოსებ ჟღენტის თხოვნით, ჩვენს მიერ 2020 წლის მაისში შემოწმებული იქნა ქ.თბილისში, ფეიქრების ქუჩა №36-ში ორსართულიანი შენობის მშენებლობისათვის გამოყოფილ მოედანზე (ს/კ 01.11.19.004.036) ჩატარებული საინჟინრო-გეოლოგიური სამუშაოების ტექნიკური დოკუმენტაცია.

შემოწმების მიზანი: დადგინდეს ქ.თბილისში, ფეიქრების ქუჩა №36-ში ორსართულიანი შენობის მშენებლობისათვის გამოყოფილ მოედანზე (ს/კ 01.11.19.004.036) ჩატარებული საინჟინრო-გეოლოგიური სამუშაოებისა და მის საფუძველზე შედგენილი ტექნიკური დოკუმენტაციის შესაბამისობა საქართველოში მოქმედ სამშენებლო ნორმებთან, წესებთან და სახელმწიფო სტანდარტებთან.

საინჟინრო-გეოლოგიური სამუშაოები შესრულებულია ი.მ. "ზურაბ ურუშაძე"-ს მიერ 2020 წლის მაისში. სამუშაოების უშუალო ხელმძღვანელი ინჟინერ გეოლოგი ზ. ურუშაძე. მის მიერ შესწავლილია გამოსაკვლევი უბანი, დამუშავებულია არსებული ფონდური მასალა და წყაროები. მშენებლობისთვის გამოყოფილ და მის მიმდებარე ტერიტორიებზე შესრულებულია სარეკოგნოსცირო სამუშაოები. დეტალურაა დათვალიერებული გვერდით არსებული შენობები, რომლებზეც არანაირი დეფორმაციის კვალი არ შეინიშნება. გრუნტის ნიმუშების ლაბორატორიული კვლევა შესრულებულია შპს "აბსოლუტ სერვისი"-ში, სამუშაოების შემსრულებელი თ. ჩაჩანიძე.

საექსპერტოდ წარმოდგენილია:

1. ანგარიშის ტექსტური ნაწილი, აკრეფილი კომპიუტერზე ..... 13 გვ;
2. ტექნიკური დავალება ..... 1 გვ;
3. გრუნტის ფიზიკურ-მექანიკური კვლევის შედეგები..... 4 გვ;
4. მოედნის ტოპოგეგმა გამონამუშევრების დატანით..... 1 ფურც;
5. სამთო გამონამუშევრების ლითოლოგიური სვეტები..... 3 ფურც;

6. მოედნის გეოლოგიური ჭრილი..... 1 ფურც;
7. მიმოხილვითი რუკა ..... 1 ფურც.

სამშენებლოდ გამოყოფილი ტერიტორია მდებარეობს ქ. თბილისში, ფეიქრების ქუჩის №36-ში. ნაკვეთი 425.60-425.80 მეტრ აბსოლუტური ნიშნულის ფარგლებშია. საკვლევი ტერიტორიის ცენტრალური ნაწილის კორდინატებია (WGS-84-ის მიხედვით): X-482718, Y-4625428. პროექტით ასაშენებელია ორსართულიანი შენობა. სამშენებლო ტერიტორიის ფართობი დაახლოებით 200მ^2-ია. კონსტრუქციულად შენობა გადაწყვეტილია რკინაბეტონის კარკასში, შევსება იქნება აგურით, ან ბეტონის წვრილი ბლოკებით. რაც შეეხება საძირკვლის ტიპსა და ჩაღრმავებას, ის გადაწყდება მოედნის საინჟინრო-გეოლოგიური გამოკვლევების შემდეგ.

მოედნის საინჟინრო-გეოლოგიური პირობების დასადგენად საკვლევ მოედანზე ექსკავატორით გაყვანილი იქნა 3 შურფი, საერთო სიღრმით 17.90 გრძ. მეტრი. გრუნტების ფიზიკურ-მექანიკური თვისებების დასადგენად გამონამუშევრებიდან აღებული იქნა შეკავშირებული გრუნტების 5 ნიმუში, აქედან შერჩეული ნიმუშები გამოკვლეული იქნა შპს „აბსოლუტ სერვისის“-ს ლაბორატორიაში.

ჩატარებული საველე და ლაბორატორიული სამუშაოების ანალიზის შედეგად, მოედანზე გეოლოგიურ ჭრილში გამოყოფილი იქნა გრუნტის შემდეგი ფენები:

1. ფენა 1 – ტექნოგენური ფენა (tQ_{IV}), მისი სიმძლავრე 0,00–0.90 მ-ის ფარგლებშია;
2. ფენა 2 – პირველი ფენის ქვეშ, მთლიან ნაკვეთზე, გამოკვლეულ 6.00 მეტრ სიღრმემდე გავრცელებულია მოყვითალო-ყავისფერი თიხნარები, ნახევრად მყარი (dQ_{IV}).

უბნის ამგები გრუნტებიდან სგე-ად განიხილება 1 ელემენტი:

I სგე – მოყვითალო-ყავისფერი თიხნარები, ნახევრად მყარი (dQ_{IV}) (ფენა 2);

გრუნტის ფიზიკურ-მექანიკური მახასიათებლები შემდეგნაირია:

1. გრუნტის სიმკვრივე 1.83 გრ/სმ^3
2. ტენიანობა 25%
3. პლასტიკურობის რიცხვი 12.9
4. დენადობის მაჩვენებელი 0.18
5. შიგა ხახუნის კუთხე 22^0
6. ხვედრითი შეჭიდულობა 23კპა
7. დეფორმაციის მოდული 15მპა
8. საანგარიშო წინაღობა Ro=221 კპა
9. პუასონის კოეფიციენტი 0.38

ანგარიშში მოცემულია საკვლევი ტერიტორიის გეომორფოლოგიური, გეოლოგიური, კლიმატური და ჰიდროგეოლოგიური პირობები. მოცემულია ფენების დახასიათება, ასევე ფუძის ანგარიშისათვის აუცილებელი ყველა ფიზიკურ-მექანიკური მახასიათებლების საანგარიშო და ნორმატიული მნიშვნელობანი, მიღებული ლაბორატორიული მონაცემების, ნორმატიული დოკუმენტების და საცნობარო ლიტერატურის გამოყენებით. ჩატარებული საველე და ლაბორატორიული კვლევების ანალიზის საფუძველზე ავტორი იძლევა წინადადებას შენობის ფუძე-გრუნტისა და საძირკვლის შერჩევის თაობაზე.

ტერიტორია გეომორფოლოგიური თვალსაზრისით მოიცავს თბილისის ქვაბულის ჩრდილოეთ-აღმოსავლეთ ნაწილს, მდ. მტკვრის მარცხენა ნაპირს. ტერიტორიაზე გავრცელებულია იარუსებად განლაგებული ტერასული საფეხურები. რელიეფი ტიპიური აკუმულაციურია, ზედნადები ეროზიული და ანტროპოგენული ფორმებით. პირველი შედარებით სუსტადაა გამოხატული, ხოლო მეორე ფართოდ და მასშტაბურად. მდ. მტკვრის ხეობის ეს მონაკვეთი, ჭალის ტერასული ზედაპირის პირვანდელი ბუნებრივი იერსახე და მის გარშემო მდებარე ტერიტორია მთლიანად შეცვლილია ანთროპოგენული რელიეფის ფორმებით. აქ ზედაპირი მთლიანად არის ათვისებული. ნაკვეთი წარმოადგენს მოსწორებულ ზედაპირს 425.60-425.80 აბსოლუტურ ნიშნულებს შორის, სწორხაზოვანი განივი და გასწვრივი პროფილებით. მისი ზედაპირი ერთიანი და დაუნაწევრებელია.

ტერიტორიის ჰიდროგეოლოგიური პირობების შესახებ აღნიშნულია, რომ საკვლევ ნაკვეთზე და მის მიმდებარედ, მიწისქვეშა წყლების გამოსავლები ზედაპირზე არ დაფიქსირებულა, მიწისქვეშა წყლები არ შემოსულა არცერთ გამონამუშევარში, შესაბამისად მიწისქვეშა წყლები რაიმე სახის ხელისშემშლელ პირობას, მშენებლობისათვის არ წარმოადგენენ.

საკვლევ უბანზე რაიმე ტიპის გეოდინამიკური (ფიზიკურ-გეოლოგიური) მოვლენა, ან პროცესი არ ფიქსირდება. საშიში გეოლოგიური პროცესების განვითარება, რომელიც საფრთხეს შეუქმნის ნაგებობის მშენებლობას და მის შემდგომ ექსპლოატაციას, მოსალოდნელი არ არის.

ადგილის სეისმურობა თანახმად საქართველოს ტერიტორიის სეისმური დარაიონების რუქისა 8 (რვა) ბალია. სეისმურობის უგანზომილებო კოეფიციენტი A=0,17.

დასკვნა

ქ.თბილისში, ფეიქრების ქუჩა №36-ში ორსართულიანი შენობის მშენებლობისათვის გამოყოფილ მოედანზე (ს/კ 01.11.19.004.036) ჩატარებული საინჟინრო-გეოლოგიური სამუშაოები, აკმაყოფილებს საქართველოში მოქმედ

სამშენებლო ნორმების მოთხოვნებს. დასასრულს აღვნიშნავთ, რომ წარმოდგენილი ანგარიში იმსახურებს დადებით შეფასებას. იგი შეიძლება საფუძვლად დაედოს მშენებლობის პროექტს საინჟინრო-გეოლოგიურ ნაწილში.

გეოლოგია-მინერალოგიის აკადემიური დოქტორი, საქართველოს საინჟინრო აკადემიის წევრ-კორესპონდენტი,პროფესორი: /ია მშვიდობაძე/

შპს „ოპტიმუსი“

ქ.თბილისი, ფეიქრების ქ.N36 (მიწის ნაკვეთზე ს/კ 01.11.19.004.036) შენობა N01/1, N02/1 და /03/1-ის სადემონტაჟო სამუშაოების მომიჯნავე შენობა-ნაგებობებზე ზეგანლენის კვლევის ანგარიში

თბილისი

2020 წ.

შ.პ.ს. ოპტიმუსი OPTIMUS LTD.
"ხელსაყრელი პირობების ერთობლიობა"
სამშენებლო ექსპერტიზა, პროექტირება, მშენებლობა.

ქ.თბილისი 30 ოქტომბერი 2020 წ.

ქ.თბილისი, ფეიქრების ქ.N36 (მიწის ნაკვეთზე ს/კ 01.11.19.004.036) შენობა N01/1, N02/1, /03/1-ის სადემონტაჟო სამუშაოების მომიჯნავე შენობა-ნაგებობებზე ზეგანლენის კვლევის ანგარიში

ობიექტის მისამართი - ქ.თბილისი, ფეიქრების ქ.N36 (მიწის ნაკვეთზე ს/კ 01.11.19.004.036)

ობიექტის სტატუსი/ფუნქციური დანიშნულება - საპროექტო (სადემონტაჟო)/სასაწყობე შენობები;

ობიექტის კლასი პასუხისმგებლობის მიხედვით - II კლასი;

ექსპერტიზის სახე - საინჟინრო-ტექნიკური ექსპერტიზა;

ექსპერტიზის დამნიშნავი - ფიზიკური/იურიდიული პირი – შპს „სამთა" ს/კ 204896899;

შემსრულებელი ექსპერტი – გაიოზ ჭანკვეტაძე (პ/ნ 01017024251) შპს „ოპტიმუსი"-ს (ს/კ 404420998) დირექტორი, ინჟინერ-მშენებელი, კონსტრუქტორი. საინჟინრო ექსპერტიზის სფეროში მუშაობის გამოცდილება 10 წელი (2010 წლიდან), სამშენებლო სფეროში მუშაობის გამოცდილება - 35 წელი (1985 წლიდან).

ექსპერტის წინაშე დასმული კითხვები – ქ.თბილისი, ფეიქრების ქ.N36 (მიწის ნაკვეთზე ს/კ 01.11.19.004.036) მდებარე სასაწყობე დანიშნულების შენობა N01/1, N02/1 და N03/1 -ის სადემონტაჟო სამუშაოების პერიოდში შესაძლო ზეგავლენის ხარისხის შესწავლა მომიჯნავედ მდებარე შენობა-ნაგებობებზე და შესაბამისი დასკვნის მომზადება;

ექპერტიზაზე წარმოდგენილი ან/და ექსპერტის მიერ მოძიებული დოკუმენტაცია - 1) დემონტაჟის პროექტი, 2) მიწის ნკავეთის ამონაწერი საჯარო რეესტრიდან; 3)მიწის ნაკვეთის საკადასტრო გეგმა; მომიჯნავე მიწის ნაკვეთებზე გაცემული საინჟინრო-გეოლოგიური კვლევების საექსპერტო შეფასებები;

საქართველო, ქ.თბილისი. რუსთაველის გამზ.№1 ტელ: +: +995 595 902225
GEORGIA, TBILISI. RUSTAVELI AVE.1 TEL: +995 595 902225; email:g.chankvetadze@optimusi.ge

გამოყენებული ნორმატიული აქტები და სხვა სახელმძღვანელო ლიტერატურა:

1) სნ და წ. პნ 01.01-09 "სეისმომედეგი მშენებლობა"
2) სნ და წ. პნ 02.01.-08 "შენობებისა და ნაგებობების ფუძე-საძირკვლები"
3) СНиП 2.02.01-83 Основания зданий и сооружений;
4) საქართველოს მთავრობის დადგენილება - №255 31.04.2019 წ.

კვლევა – ჩემს მიერ ვიზუალური შემოწმება ჩაუტარდა აღნიშნულ მისამართზე მდებარე ნაგებობის სადემონტაჟო სამუშოების ჩატარების მიზანშეწონილობას, ამასთან გადამოწმდა მომიჯნავე და საპროექტო მიწის ნაკვეთზე მდებარე შენობა-ნაგებობების ტექნიკური მდგომარეობა სამშენებლო სამუშაოების პერიოდში, მათზე რაიმე სახის ზემოქმედებასთან დაკავშირებით.

საპროექტო ტერიტორია წარმოადგენს მოსწორებული რელიეფის მქონე ზედაპირს, მიწის ნაკვეთს უშუალო მომიჯნავე მიწის ნაკვეთები მათზე განთავსებული შენობა-ნაგებობებით სამი მხრიდან - დასავლეთის, სამხრეთისა და ჩრდილოეთის მხრიდან ესაზღვრება. მეოთხე-აღმოსავლეთის მხრიდან მისი მოსაზღვრეა საზოგადოებრივი სივრცე - ფეიქრების ქუჩა.

საპროექტო მიწის ნაკვეთზე, დღეის მდგომარეობით მდებარეობს მიმდინარე საუკუნის 10-იან წლებში აშენებული შენობები, რომელიც თვისობრივი კონსტრუქციული წყობით მიეკუთვნება მზიდკედლებიან ტიპს. ისინი გეგმაში მართკუთხა კონფიგურაცის შენობებია.

მათი დემონტაჟი იგეგმება მუშა-ხელის დახმარერბით, საშუალო სიმძლავრის ტექნიკის მეშვეობით და ხელით.

შენობები განთავსებულია მიწის ნაკვეთის აღმოსავლეთ ნაწილში უფრო ქუჩის გასწვრივ, გამომდინარე აქედან მომიჯნავე საკადასტრო საზღვრებამდე ოთხივე მიმართულებით საკმაო სივრცეებია დარჩენილი, რაც ზოგადად აიოლებს, როგორც სამონტაჟო სამუშაოების ჩატარებას, ასევე გამორიცხავს მომიჯნავე შენობებზე რაიმ სახის ზეგავლენის მოხდენას.

ჩემს მიერ, საპროექტო ნაკვეთის მომიჯნავედ არსებული მიწის ნაკვეთებისა და მასზე მდებარე შენობა-ნაგებობების განხილვა მოხდა განცალკევებით. კერძოდ:

მიწის ნაკვეთი ს/კ 01.11.19.004.035 – მიწის ნაკვეთზე მდებარეობს გასული საუკუნის 80-იან წლებში აშენებული სავაჭრო/საოფისე ფუნქციის შენობები სამსართულიანი (N04/3) და ორსართულიანი N01/2, რომლების მზიდი კარკასი წარმოადგენს რკ/ბეტონის ანაკრებ კონსტრუქციებს. არსებულ და სადემონტაჟო შენობას შორის ყველაზე მცირე 7,00-8,00 მეტრამდეა, რაც გამორიცხავს სადემონტაჟო სამუშაოების პერიოდში მათზე, რაიმე სახის ზემოქმედების მოხდენას.

მიწის ნაკვეთი ს/კ 01.11.19.004.018 - მასზე განთავსებულია ერთსართულიანი შენობა, რომლამდე მანძილიც 17,00-18,00 მეტრამდეა, ამიტომ მასზე რაიმე სახის ზემოქმედებას

საქართველო, ქ.თბილისი. რუსთაველის გამზ.№1 ტელ: +: +995 595 902225
GEORGIA, TBILISI. RUSTAVELI AVE.1 TEL: +995 595 902225; email:g.chankvetadze@optimusi.ge

გამოვრიცხავ. ასეთი მანძილზე რაიმე სახის ზემოქმედების ხარისხი შეიძლება ითქვას, რომ ნულის ტოლია.

ჩემს მიერ დათვალიერება ჩაუტარდა საპროექტო მიწის ნაკვეთზე მდებარე შენობა N04/1, რომელიც წარმოადგენს ცალკე მდგომ ლითონ-კონსტრუქციით აწყობილ ჯიხურის ტიპის ნაგებობას. ვინაიდან სადემონტაჟო სამუსაოები ტარდება ხელით, მასზე უარყოფითი ზეგავლენის საშიშროება არ არსებობს.

აღმოსავლეთისს მხრიდან მიწის ნაკვეთს ემიჯნება ფეიქრების ქუჩის სავალი ნაწილი, სადემონტაჟო შენობიდან გზამდე დაშორება 8,00-9,00 მეტრის ფარგლებში მერყეობს, რაც ფაქტობრივად გამორიცხავს მასზე რაიმე სახის ზემოქმედების მოხდენას.

საქართველო, ქ.თბილისი. რუსთაველის გამზ.№1 ტელ: +: +995 595 902225
GEORGIA, TBILISI. RUSTAVELI AVE.1 TEL: +995 595 902225; email:g.chankvetadze@optimusi.ge

დასკვნა - ქ.თბილისი, ფეიქრების ქ.N36 (მიწის ნაკვეთზე ს/კ 01.11.19.004.036) მდებარე სასაწყობე დანიშნულების შენობა N01/1, N02/1 და N03/1 -ის სადემონტაჟო სამუშაოების ჩატარება მიზანშეწონილად მიმაჩნია. დაგეგმილი სამუშაოების ლოკაციის მომიჯნავედ მიწის ნაკვეთებზე მდებარე შენობა-ნაგებობებზე, მათი სადემონტაჟო არეალიდან საკმაო უსაფრთხო მანძილზე მდებარეობის გამო, უარყოფით ზეგავლენა ფაქტობრივად ნულამდეა დაყვანილი. ასევე შემიძლია ვთქვა, რომ მიწის ნაკვეთი მდგრადი გეომორფოლოგიური შემადგენლობისაა და რაიმე სახის სპეციალური ღონისძიებების გატარებას დემონტაჟის პერიოდში არ საჭიროებს. ყოველივე ზემოთთქმულიდან გამომდინარე, სადემონტაჟო სამუშაოების ჩატარებას ცალსახად დადებით რეკომენდაციას ვაძლევ.

შპს „ოპტიმუსი“-ს

დირექტორი,

ინჟინერ-კონსტრუქტორი

გ.ჭანკვეტაძე

საქართველო, ქ.თბილისი. რუსთაველის გამზ.№1 ტელ: +: +995 595 902225
GEORGIA, TBILISI. RUSTAVELI AVE.1 TEL: +995 595 902225; email:g.chankvetadze@optimusi.ge

საქართველოს რესპუბლიკა

დიპლომი № 010494



მიეცა გაიოზ გიორგის ძე
ჭანკვეტაძეს

მასზე, რომ ის 19 82 წელს შეიცდა საქართველოს
პოლიტექნიკური ინსტიტუტში

და 1994 წელს დაამთავრა საქართველოს პოლიტექნიკური
ინსტიტუტის სრული კურსი
საინჟინრო და საშოქალაქო მშენებლობის სპეციალობით.

სახელმწიფო საგამოცდო კომისიის 1994 წლის
16 ივნისის გადაწყვეტილებით
გ.გ. ჭანკვეტაძეს მიენიჭა ინჟინერ
მშენებლის კვალიფიკაცია.

სახელმწიფო საგამოცდო
კომისიის თავმჯდომარე [signature]

რექტორი [signature]

მდივანი [signature]

ქალაქი თბილისი, 1994წ. 16 ივნ

სარეგისტრაციო № 1477

CURRICULUM VITAE

სახელი, გვარი:	**გაიოზ ჭანკვეტაძე (პ/ნ 01017024251);**
დაბედების ადგილი/თარიღი:	ქ.თბილისი 07.12.1968 წ.
მისამართი:	ქ.თბილისი, რუსთაველის გამზ.№1;
ოჯახური მდგომარეობა:	დაოჯახებული;
ტელ:	+995 595 90 22 25; +995 557 90 22 00;
E-mail	g.chankvetadze@gmail.com

განათლება

1974-1985 ქ.თბილისის 1-ლი საშ.სკოლა;
1986-1994 საქართველოს ტექნიკური უნივერსიტეტი. ფაკულტეტი - სამრეწველო და სამოქალაქო მშენებლობა; კვალიფიკაცია-მშენებელი ინჟინერი;

1999-2003 უნივერსიტეტი -„ლეგია და კომპანია“ იურიდიული ფაკულტეტი. კვალიფიკაცია - იურისტი;

სამუშაო გამოცდილება:

1985-1987 №5-ე სახლმშენებელი კომბინატი 3-ე თანრიგის მუშა-მაბეტონე;

1987-1989 ყოფილი საბჭოთა კავშირის არმია, საინჟინრო ჯარები;

1989-1991 სამშენებლო ტრესტი „ინჟმშენი“ 3-ე თანრიგის მუშა-მაბეტონე;

1991-1994 მრავალდარგოვანი საწარმო „პემ“-ი სამშენებლო უბნის უფროსი;

1995-1999 შპს „დარბაზნი“კონსტრუქტორთა ჯგუფის უფროსი;

1999-2002 ქ.თბილისის მერიის ადმინისტრაციული ინსპექცია. მთავარი სპეციალისტი;

2003-2005 ქ.თბილისის მერიის ადმინისტრაციული ინსპექციის მთაწმინდა-კრწანისის სამმართველოს უფროსი.

2005-2008 კერძო ბიზნესი - სამშენებლო-საპროექტო სფერო.

2006-2008 ქ.თბილისის მერიის ზედამხედველობის სამსახური - არქიტექტურული და სამშენებლო ზედამხედველობის განყოფილება. მთავარი სპეციალისტი;

2009 წლის იანვარი-მარტი - ქ.თბილისის, მერიის სამოქალაქო ინტეგრაციის (თბილისის კორპუსი) საქალაქო სამსახურის უფროსის მოადგილე;

2009 წლის მარტი - საქართველოს თავდაცვის სამინისტროს სახელმწიფო შესყიდვების დეპარტამენტის, მონიტორინგის სამმართველოს უფროსი;

2009 წლის მარტი - სექტემბერი საქართველოს თავდაცვის სამინისტროს სახელმწიფო შესყიდვების დეპარტამენტის უფროსი;

2010 წლის მარტი - ქ.თბილისის მერიის ქონების მართვის სააგენტოს სსიპ „თბილისი უძრავი ქონება“ - დირექტორი;

2009-2012 შენობა-ნაგებობების დიაგნოსტიკის ცენტრი შპს „კრუგი“-ს მენეჯერი - ექსპერტი შენობა-ნაგებობათა დიაგნოსტიკის განხრით;

2012წ დღემდე საპროექტო-სამშენებლო-საექსპერტო კომპანია შპს„ოპტიმუსი“-ს დამფუძნებელი, დირექტორი;

2010 წლიდან - დღემდე, თბილისსა და საქართველოს სხვადასხვა რეგიონებში, როგორც კერძო, ასევე სახელმწიფო დაკვეთებით შესწავლილი მაქვს 900 ერთეულამდე ავარიული ან/და სარეკონსტრუქციო 1-ლი, მე-2 , მე-3 და მე-4 კლასის შენობა-ნაგებობა, რაზედაც გაცემულია შესაბამისი ტექნიკური, საექსპერტო დასკვნები და რეკომენდაციები. ამასთან თბილისსა და საქართველოს სხვადასხვა რეგიონებში კომპანია შპს „ოპტიმუსი“-ს მიერ დაპროექტებულ 800-ზე მეტი 1-ლი, მე-2, მე-3, მე-4 და მე-5 კლასის შენობების არქიტექტურული პროექტებისთვის მომზადებული მაქვს კონსტრუქციული ნაწილები.

თბილისსა და საქართველოს სხვადასხვა რეგიონებში გაცემულია რამოდენიმე ასეული დასკვნა სადემონტაჟო, სამშენებლო-სამონტაჟო და სხვ. სამუშაოების მიმდებარე შენობებზე ზემოქმედებასა და მე-4 კლასის შენობებისთვის ფუძე-საძირკვლებისა და სხვა კონსტრუქციული სისტემის საექსპერტო შეფასების შესახებ.

ჩემს მიერ, თბილისში მომზადებულია რამოდენიმე ათეული მე-4 კლასის მრავალბინიანი საცხოვრებელი და მრავალფუნქციური შენობების, კომპლექსების, სახელმწიფო უწყების შენობებისთვის პროექტის კონსტრუქციული ნაწილები.


Georgia
IDENTITY CARD
საქართველო
GEO
სახელი / FIRST NAME
გაიოზი
GAIOZ
გვარი / LAST NAME
ჭანკვეტაძე
CHANKVETADZE
ქვეყ. / CIT
GEO
სქესი / SEX
მმ / M
პირადი No / PERSONAL No
01017024251
დაბადების თარიღი
DATE OF BIRTH
07.12.1968
მოქმედების ვადა
DATE OF EXPIRY
07.06.2026
ხელმოწერა
SIGNATURE
ბარათის No / CARD No
15IB72448

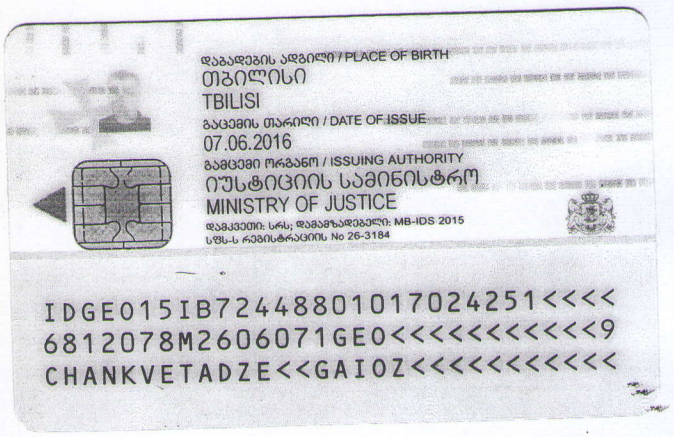
დაბადების ადგილი / PLACE OF BIRTH
თბილისი
TBILISI
გაცემის თარიღი / DATE OF ISSUE
07.06.2016
გამცემი ორგანო / ISSUING AUTHORITY
იუსტიციის სამინისტრო
MINISTRY OF JUSTICE
დამკვეთი: სრს; დამამზადებელი: MB-IDS 2015
სშს-ს რეგისტრაციის No 26-3184
IDGE015IB72448801017024251<<<<
6812078M2606071GE0<<<<<<<<<<<9
CHANKVETADZE<<GAIOZ<<<<<<<<<<<

საწყობი ფეიქრებისს ქუჩაზე

კონსტრუქციული ნაწილი

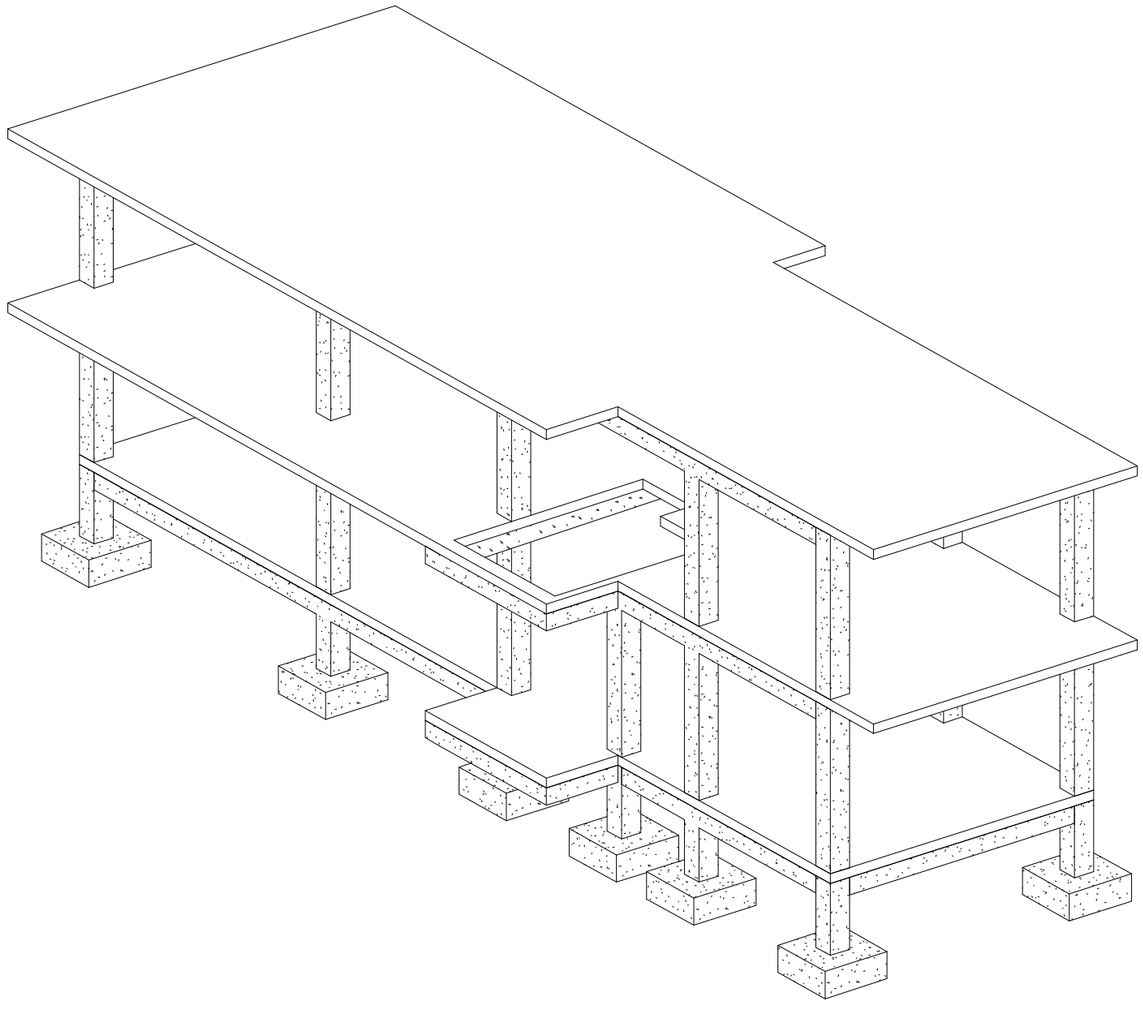

მუშა პროექტი

თბილისი 2020

მუშა პროექტის კონსტრუქციული ნაწილის ნახაზების უწყისი

№	ნახაზების დასახელება	№ჯ
	საწყისი მონაცემები	
1	მუშა პროექტის კონსტრუქციული ნაწილის ნახაზების უწყისი	01
2	განმარტებითი ბარათი. ზოგადი მითითებები	02
3	საძირკვლის კონსტრუქციების საყალიბე გეგმა -1.50 ნიშნულზე	03
4	გალახურვის კონსტრუქციების საყალიბე გეგმა -1.50 ნიშნულზე	04
5	გალახურვის კონსტრუქციების საყალიბე გეგმა -1.50 ნიშნულზე	05
6	გალახურვის კონსტრუქციების საყალიბე გეგმა -1.50 ნიშნულზე	06
7	მრ. რ/ბ წერტილოვანი საძირკვლის წს–1-ის არმირება	07
8	მრ. რ/ბ სვეტის სგ–1-ის არმირება	08
9	მრ. რ/ბ სვეტის სგ–2-ის არმირება	09
10	მრ. რ/ბ სვეტის სგ–3-ის არმირება	10
11	მრ. რ/ბ რიგელების მრ–1 და მრ–2-ის არმირება	11
12	მრ. რ/ბ რიგელის მრ–3-ის არმირება	12
13	მრ. რ/ბ რიგელის მრ–4-ის არმირება	13
14	მრ. რ/ბ რიგელების მრ–5 და მრ–6-ის არმირება	14
15	მრ. რ/ბ რიგელის არმატურის გალალებით გადაბმის და სვეტში ჩამაგრების დეტალები	15
16	მრ. რ/ბ გალახურვის ფილის არმირება 0.00 ნიშნულზე	16
17	მრ. რ/ბ გალახურვის ფილის არმირება 3.20 ნიშნულზე	17
18	მრ. რ/ბ გალახურვის ფილის არმირება 6.40 ნიშნულზე	18
19	მრ. რ/ბ გალახურვის ფილების არმირების კვეთები და სპეციფიკაციები	19
20	მასალის ამოკრება	20

CAPITELI GROUP

კაპიტელი ჯგუფი
საპროექტო კომპანია
Capiteli group
ENGINEERING COMPANY

პროექტის დასახელება

საწყობის პროექტი

პროექტის მისამართი

ფეიქრების ქუჩა

დამკვეთი

სტადია	მარილი	განმარტება
მჯ	2020.05.29	

დაკვეთის №

CAD DWG ფაილი konstruqciebi.dwg

დირექტორი:		ა. კორტავა
მთ. კონსტრუქტორი:		ა. კორტავა
შეასრულა		ა. ღონღაძე
შეამოწმა		ა. კორტავა

საავტორო უფლებები კაპიტელი ჯგუფი

ნახაზის დასახელება

მუშა პროექტის
კონსტრუქციული ნაწილის
ნახაზების უწყისი

კ-01

A3

საძირკვლის კონსტრუქციების საყალიბე გეგმა -1.50 ნიშნულზე

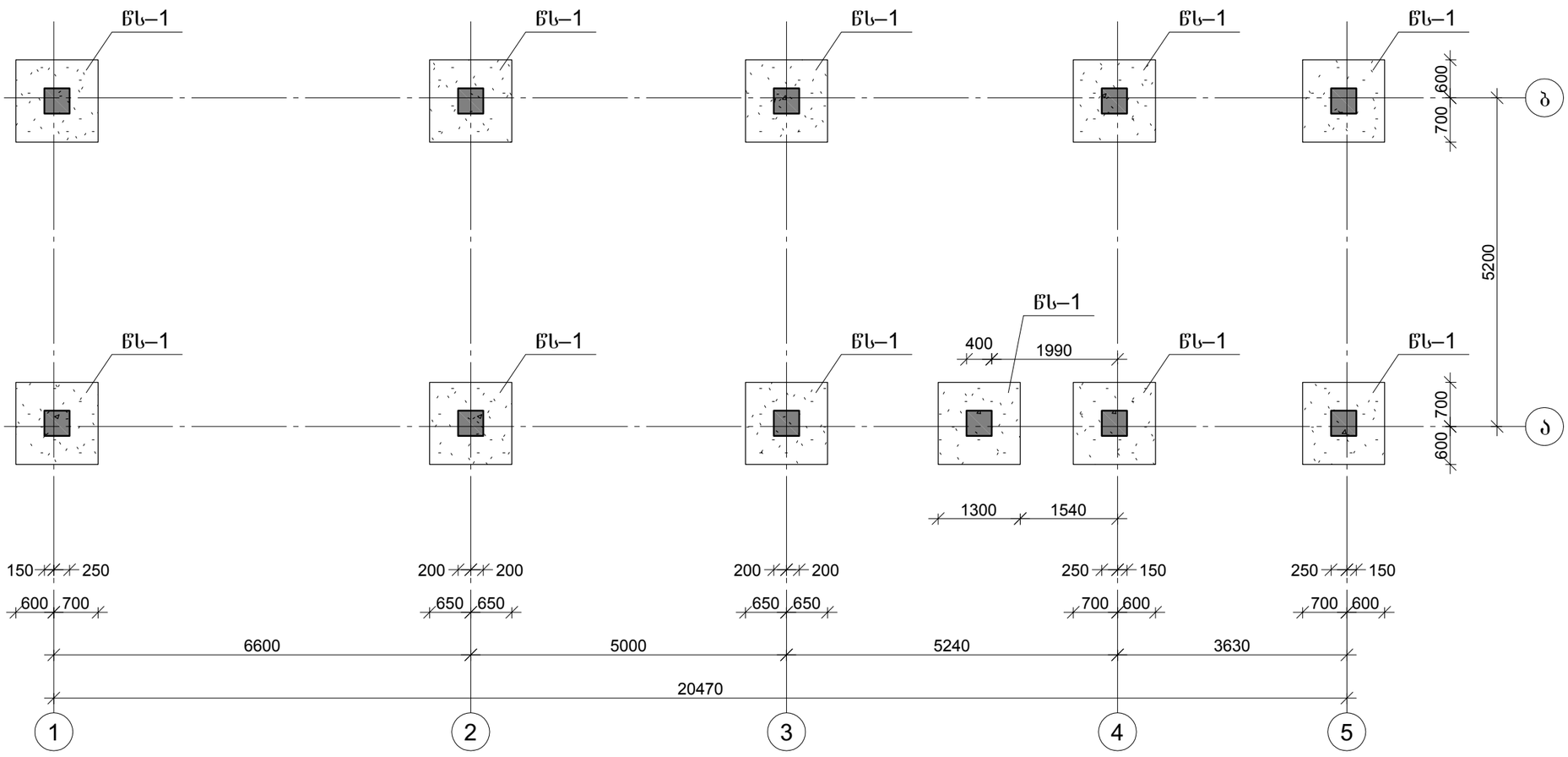

CAPITELI GROUP

კაპიტელი ჯგუფი
საპროექტო კომპანია
Capiteli group
ENGINEERING COMPANY

პროექტის დასახელება

საწყობის პროექტი

პროექტის მისამართი

ფეიქრების ქუჩა

დამკვეთი

სტადია	მარილი	განმარტება
მპ	2020.05.29	

დაკვეთის №

CAD DWG ფაილი konstruqciebi.dwg

დირექტორი:	ა. კორტავა
მთ. კონსტრუქტორი:	ა. კორტავა
შეასრულა	ა. ღონღაძე
შეამოწმა	ა. კორტავა

საავტორო უფლებები კაპიტელი ჯგუფი

ნახაზის დასახელება

საძირკვლის კონსტრუქციების საყალიბე გეგმა -1.50 ნიშნულზე

კ-03

A3

გადახურვის კონსტრუქციების საყალიბე გეგმა 0.00 ნიშნულზე

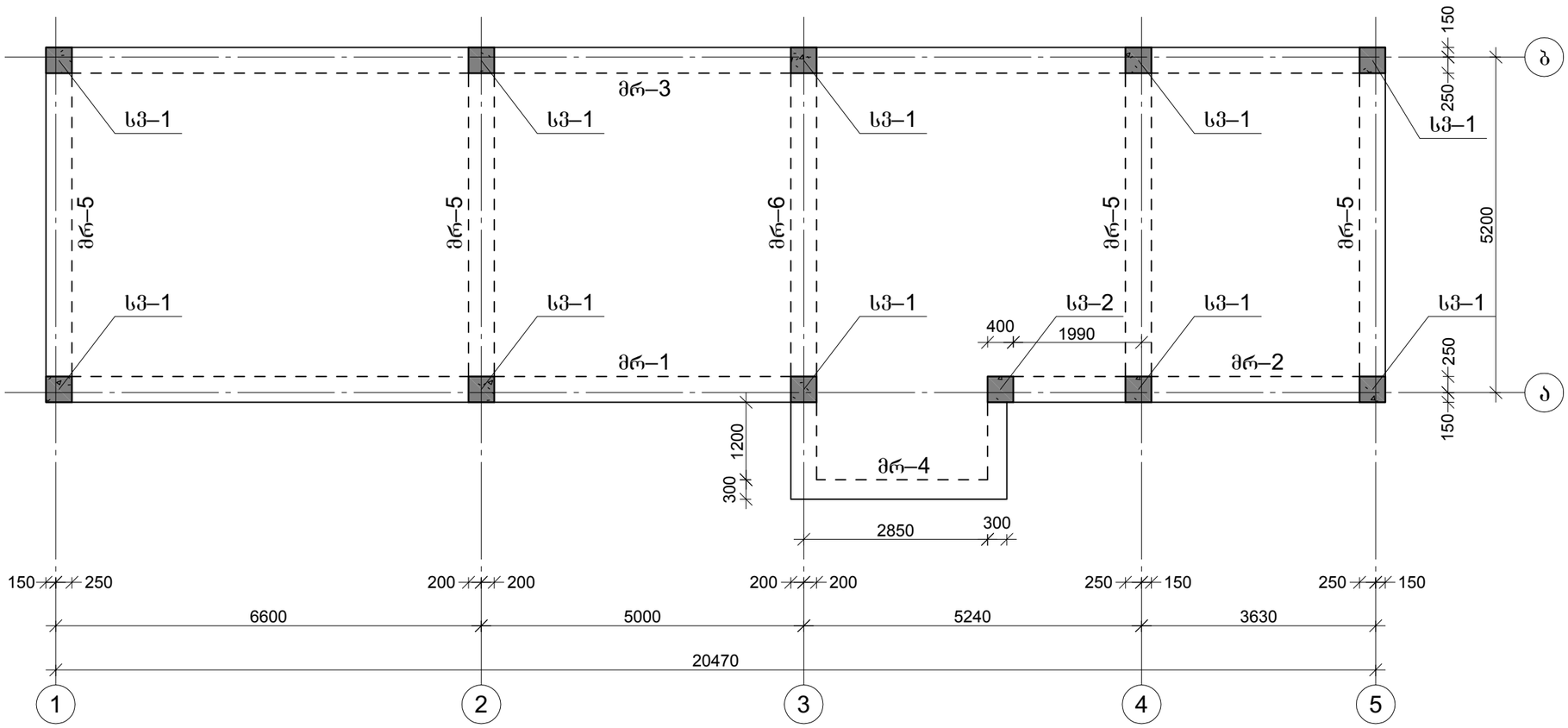

CAPITELI GROUP

კაპიტელი ჯგუფი
საპროექტო კომპანია
Capiteli group
ENGINEERING COMPANY

პროექტის დასახელება
საწყობის პროექტი

პროექტის მისამართი
ფეიქრების ქუჩა

დამკვეთი

სტადია	მარილი	განმარტება
მპ	2020.05.29	

დაკვეთის №

CAD DWG ფაილი konstruqciebi.dwg

დირექტორი:		ა. კორტავა
მთ. კონსტრუქტორი:		ა. კორტავა
შეასრულა		ა. ღონღაძე
შეამოწმა		ა. კორტავა

საავტორო უფლებები კაპიტელი ჯგუფი

ნახაზის დასახელება

გადახურვის კონსტრუქციების საყალიბე გეგმა 0.00 ნიშნულზე

კ-04

A3

გადახურვის კონსტრუქციების საყალიბე გეგმა 3.20 ნიშნულზე

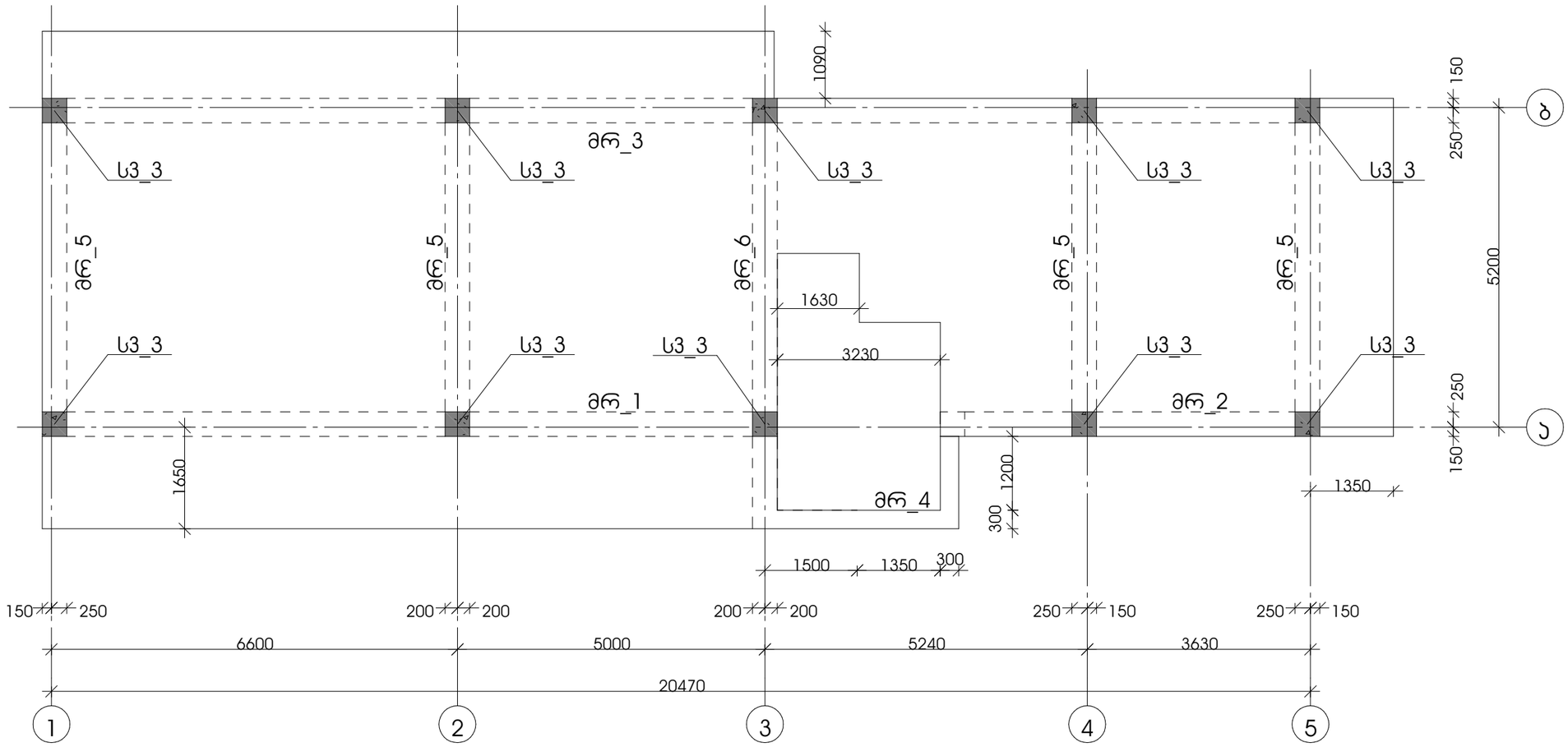

	ᲙᲐᲞᲘᲢᲔᲚᲘ ᲯᲒᲣᲤᲘ ᲡᲐᲠᲔᲙᲚᲐᲛᲝ ᲙᲝᲛᲞᲐᲜᲘᲐ ᲩᲐᲞᲘᲢᲔᲚᲘ ᲒᲠᲝᲣᲞ
ᲞᲠᲝᲔᲥᲢᲘᲡ ᲓᲐᲡᲐᲮᲔᲚᲔᲑᲐ	ᲡᲐᲬᲧᲝᲑᲘᲡ ᲞᲠᲝᲔᲥᲢᲘ
ᲞᲠᲝᲔᲥᲢᲘᲡ ᲛᲘᲡᲐᲛᲐᲠᲗᲘ	ᲤᲔᲘᲥᲠᲔᲑᲘᲡ ᲥᲣᲩᲐ
ᲓᲐᲛᲙᲕᲔᲗᲘ	
ᲡᲢᲐᲓᲘᲐ ᲗᲐᲠᲘᲦᲘ ᲒᲐᲜᲛᲐᲠᲢᲔᲑᲐ	
ᲛᲕ 2020.05.29	
ᲓᲐᲙᲕᲔᲗᲘᲡ №	
ᲩᲘᲜᲔᲑᲘᲡ ᲤᲐᲘᲚᲘ ᲙᲝᲜᲡᲢᲠᲣᲥᲪᲘᲔᲑᲘ.ᲓᲬᲒ	
ᲓᲘᲠᲔᲥᲢᲝᲠᲘ: ა. ᲙᲝᲠᲒᲐᲕᲐ	
ᲛᲗ. ᲙᲝᲜᲡᲢᲠᲣᲥᲢᲝᲠᲘ: ა. ᲙᲝᲠᲒᲐᲕᲐ	
ᲨᲔᲡᲠᲣᲚᲔᲑᲐ ა. ᲦᲝᲜᲦᲣᲫᲔ	
ᲨᲔᲐᲛᲝᲬᲛᲐ ა. ᲙᲝᲠᲒᲐᲕᲐ	
ᲡᲐᲕᲢᲝᲠᲝ ᲣᲤᲚᲔᲑᲔᲑᲘ	ᲙᲐᲞᲘᲢᲔᲚᲘ ᲯᲒᲣᲤᲘ
ᲜᲐᲮᲐᲖᲘᲡ ᲓᲐᲡᲐᲮᲔᲚᲔᲑᲐ	გადახურვის კონსტრუქციების საყალიბე გეგმა 3.20 ნიშნულზე
	Კ-05
	□3

გადახურვის კონსტრუქციების საყალიბე გეგმა 6.40 ნიშნულზე

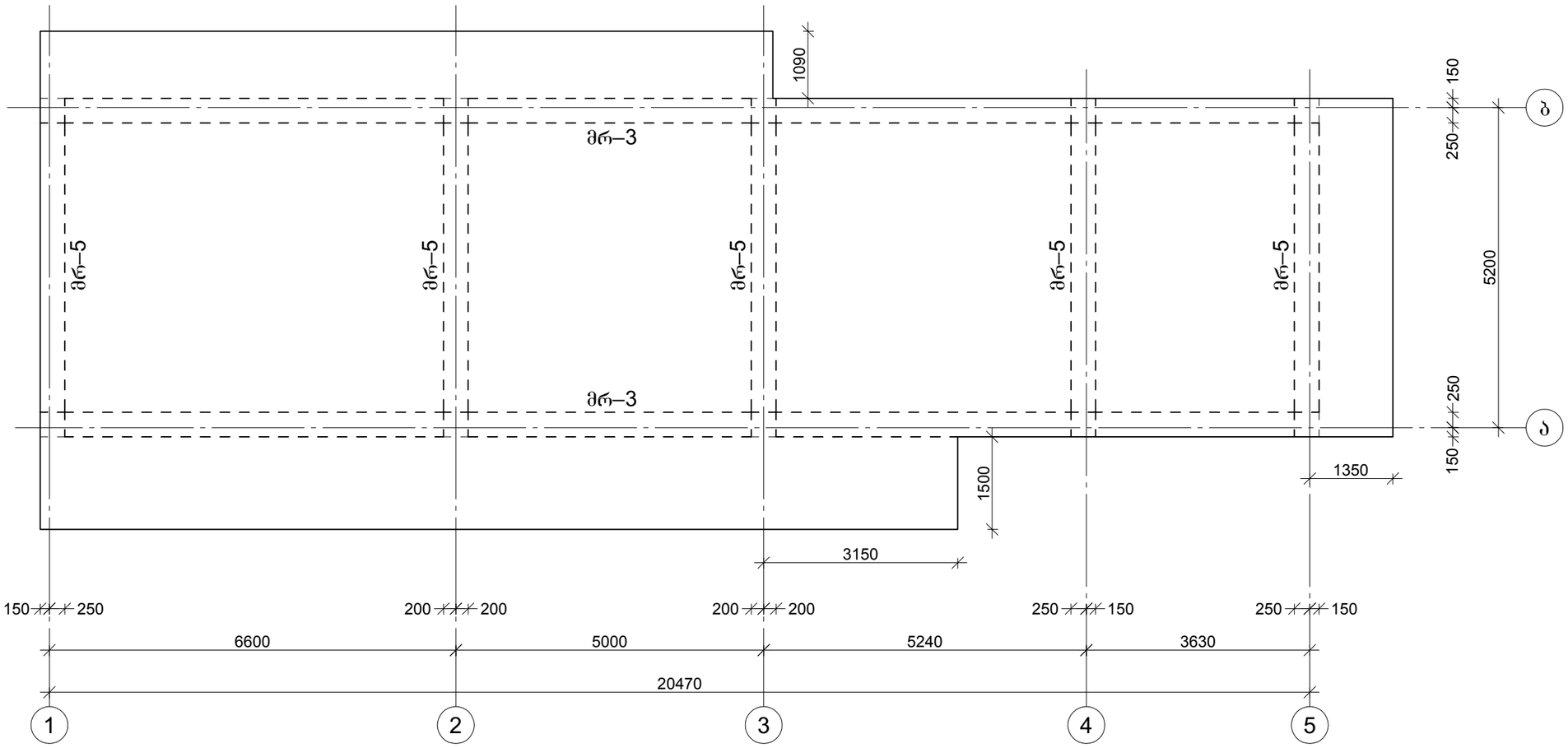

CAPITELI GROUP

კაპიტელი ჯგუფი
საპროექტო კომპანია
Capiteli group
ENGINEERING COMPANY

პროექტის დასახელება

საწყობის პროექტი

პროექტის მისამართი

ფეიქრების ქუჩა

დამკვეთი

სტადია	მარილი	განმარტება
მპ	2020.05.29	

დაკვეთის №

CAD DWG ფაილი konstruqciebi.dwg

დირექტორი:		ა. კორტავა
მთ. კონსტრუქტორი:		ა. კორტავა
შესრულა		ა. ღონღაძე
შეამოწმა		ა. კორტავა

საავტორო უფლებები კაპიტელი ჯგუფი

ნახაზის დასახელება

გადახურვის კონსტრუქციების საყალიბე გეგმა 6.40 ნიშნულზე

კ-06

A3

მონ. რ/ბ წერტილოვანი წს-1-ის არმირება

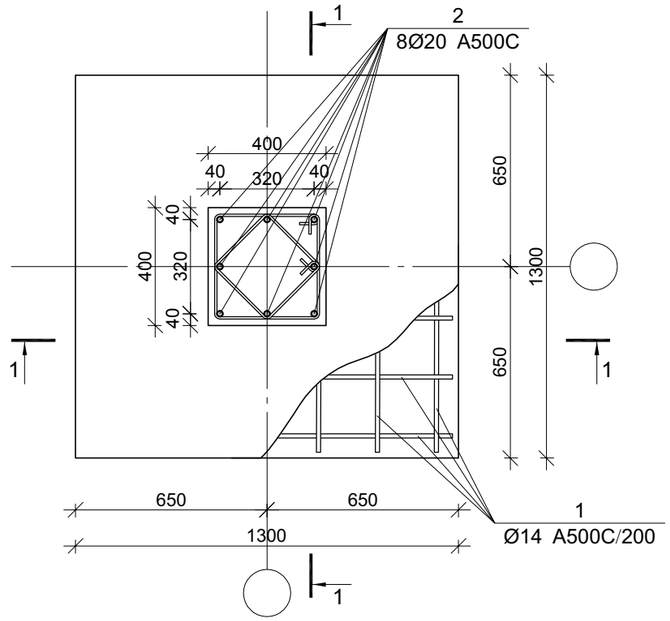

ჭრილი 1-1

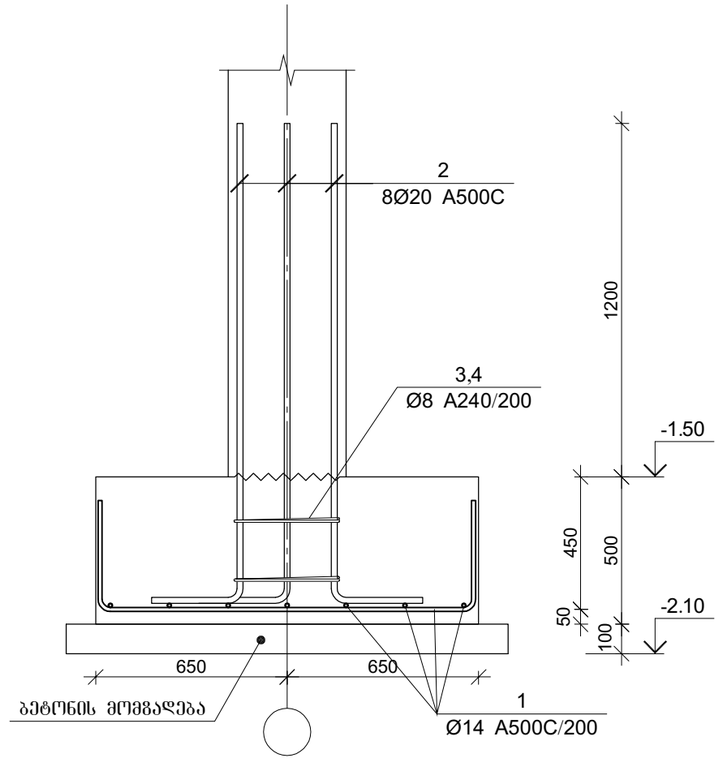

პოზ.	Ø [მმ.]	ესკიზი [მმ.]	სიგრძე [მმ.]
①	Ø14		2000
②	Ø20	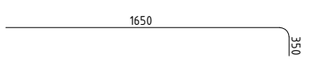	2000
③	Ø8	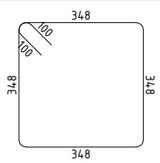	1600
④	Ø8	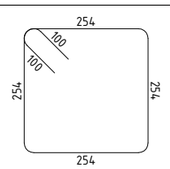	1200

მონ. რ/ბ წერტილოვანი საძირკვლის წს-1-ის სპეციფიკაცია

არმატურის სპეციფიკაცია					არმატურის ამოკრეფა					ბეტონი B 25
პოზ. №	Ø	L მმ.	n ცალი	Ln მ.	Ø	∑ Ln მ.	ბრაკის ფეტრის წონა კგ.	წონა კგ. A240	წონა კგ. A500C	V; მ³
1	2	3	4	5	6	7	8	9	10	11
1	14 A500C	2000	14	28.00	8 A240	5.60	0.39	2.21		0.85
2	20 A500C	2000	8	16.00	14 A500C	28.00	1.21		33.84	
3	8 A240	1600	2	3.20	20 A500C	16.00	2.47		39.46	
4	8 A240	1200	2	2.40						
							∑	2.21	73.29	0.85
						n= 11		24.31	806.24	9.30
									89.35	კგ/მ³

CAPITELI GROUP

კაპიტელი ჯგუფი
საპროექტო კომპანია
Capiteli group
ENGINEERING COMPANY

პროექტის დასახელება
საწყობის პროექტი

პროექტის მისამართი
ფეიქრების ქუჩა

დამკვეთი

სტადია	მთავრი	განმარტება
მპ	2020.05.29	

დაკვეთის №

CAD DWG ფაილი konstruqciebi.dwg

დირექტორი:		ა. კორტავა
მთ. კონსტრუქტორი:		ა. კორტავა
შეასრულა		ა. ღონღაძე
შეამოწმა		ა. კორტავა

საავტორო უფლებები კაპიტელი ჯგუფი

ნახაზის დასახელება

მონ. რ/ბ წერტილოვანი საძირკვლის წს–1-ის არმირება

კ-07

A3

მონ. რ/ბ სვეტის სვ–1-ის არმირება

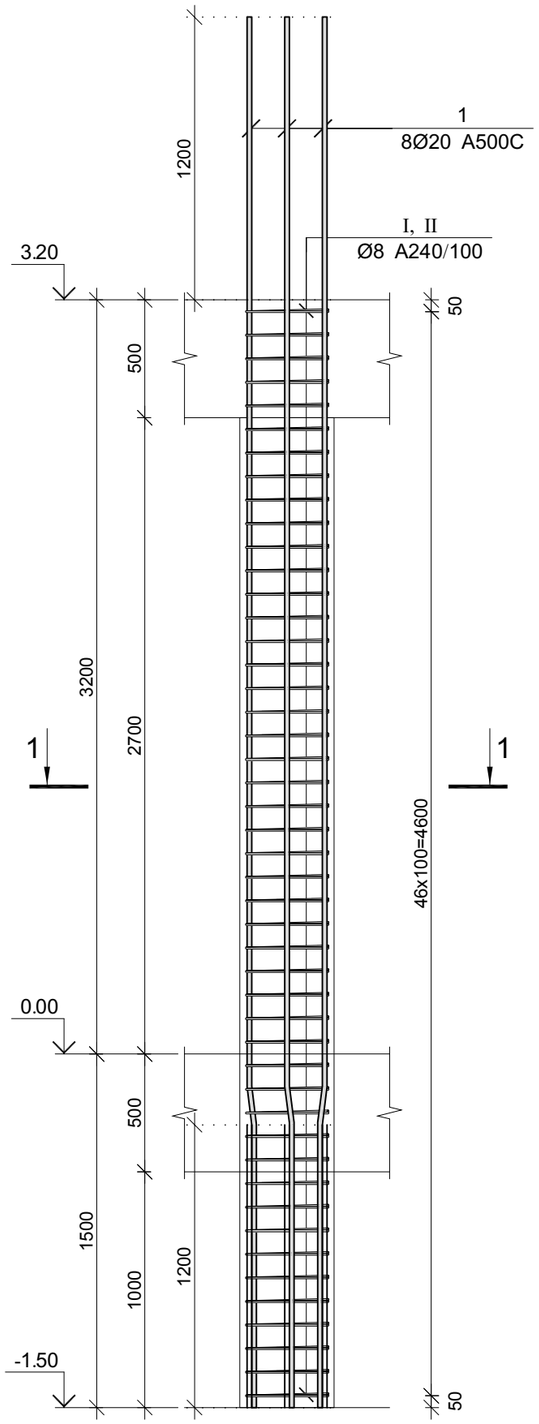

კვეთი 1–1

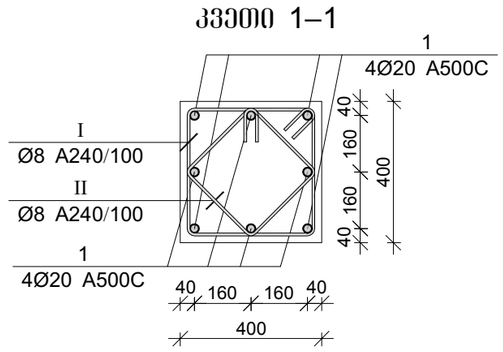

პოზ.	Ø [მმ.]	ესკიზი [მმ.]	სიგრძე [მმ.]
1	Ø20		5900
I	Ø8	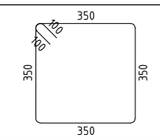	1600
II	Ø8	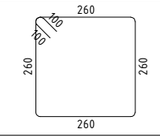	1240

მონ. რ/ბ სვეტის სვ–1-ის სპეციფიკაცია

არმატურის სპეციფიკაცია					არმატურის ამოკრეფა					ბეტონი B 25
პოზ. №	Ø	L მმ.	n ცალი	Ln მ.	Ø	∑ Ln მ.	ბრაკის ფაქტორი წონა კგ.	წონა კგ. A240	წონა კგ. A500C	V; მ³
1	2	3	4	5	6	7	8	9	10	11
1	20 A500C	5900	8	47.20	8 A240	133.48	0.39	52.67		0.75
I	8 A240	1600	47	75.20	20 A500C	47.20	2.47		116.40	
II	8 A240	1240	47	58.28						
							∑	52.67	116.40	0.75
						n= 10		526.69	1164.03	7.52
									224.83	კგ/მ³

CAPITELI GROUP

კაპიტელი ჯგუფი
საპროექტო კომპანია
Capiteli group
ENGINEERING COMPANY

პროექტის დასახელება
საწყობის პროექტი

პროექტის მისამართი
ფეიქრების ქუჩა

დამკვეთი

სტადია: მარილი — განმარტება

მპ: 2020.05.29

დაკვეთის №

CAD DWG ფაილი: konstruqciebi.dwg

დირექტორი: ა. კორტავა
მთ. კონსტრუქტორი: ა. კორტავა
შეასრულა: ა. ღონღაძე
შეამოწმა: ა. კორტავა

საპროექტო უფლებები: კაპიტელი ჯგუფი

ნახაზის დასახელება

მონ. რ/ბ სვეტის სვ–1-ის არმირება

კ-08

A3

მონ. რ/ბ სვეტის სვ–2-ის არმირება

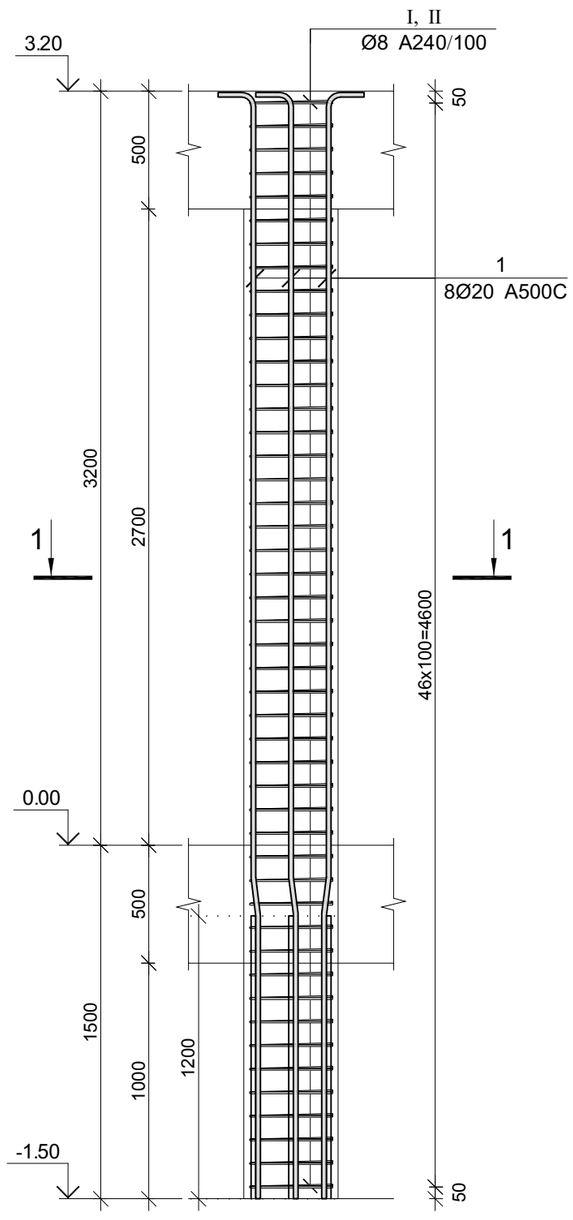

კვეთი 1–1

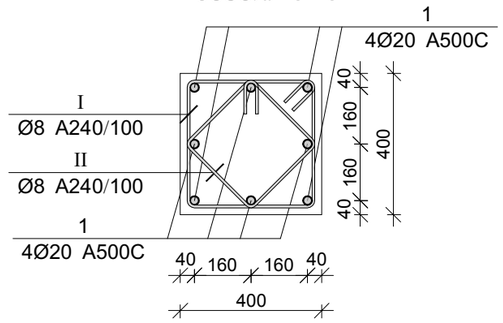

პოზ.	Ø [მმ.]	ესკიზი [მმ.]	სიგრძე [მმ.]
1	Ø20	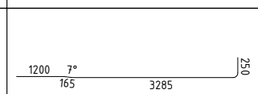	4900
I	Ø8	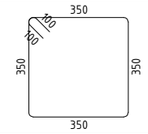	1600
II	Ø8	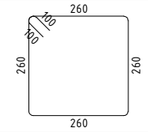	1240

მონ. რ/ბ სვეტის სვ–2-ის სპეციფიკაცია

არმატურის სპეციფიკაცია					არმატურის ამოკრეფა					ბეტონი B 25
პოზ. №	Ø	L მმ.	n ცალი	Ln მ.	Ø	∑ Ln მ.	ბრაკის ფეხრის წონა კგ.	წონა კგ. A240	წონა კგ. A500C	V; მ³
1	2	3	4	5	6	7	8	9	10	11
1	20 A500C	4900	8	39.20	8 A240	133.48	0.39	52.67		0.75
I	8 A240	1600	47	75.20	20 A500C	39.20	2.47		96.67	
II	8 A240	1240	47	58.28						
						∑		52.67	96.67	0.75
						n= 1		52.67	96.67	0.75
									198.59	კგ/მ³

CAPITELI GROUP

კაპიტელი ჯგუფი
საპროექტო კომპანია
Capiteli group
ENGINEERING COMPANY

პროექტის დასახელება
საწყობის პროექტი

პროექტის მისამართი
ფეიქრების ქუჩა

დამკვეთი

სტადია მარილი განმარტება

მპ 2020.05.29

დაკვეთის №

CAD DWG ფაილი konstruqciebi.dwg

დირექტორი: ა. კორტავა
მთ. კონსტრუქტორი: ა. კორტავა
შეასრულა ა. ღონღაძე
შეამოწმა ა. კორტავა

საავტორო უფლებები კაპიტელი ჯგუფი

ნახაზის დასახელება

მონ. რ/ბ სვეტის სვ–2-ის არმირება

კ-09

A3

მონ. რ/ბ სვეტის სვ–3-ის არმირება

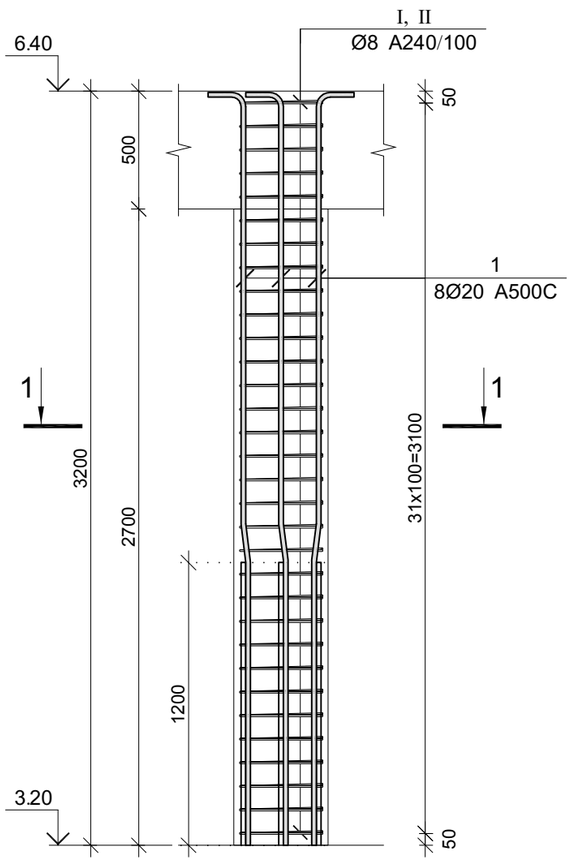

კვეთი 1–1

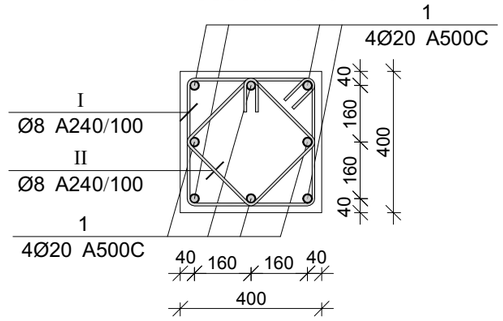

პოზ.	Ø [მმ.]	ესკიზი [მმ.]	სიგრძე [მმ.]
1	Ø20	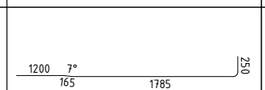	3400
I	Ø8	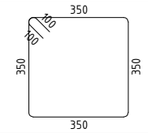	1600
II	Ø8	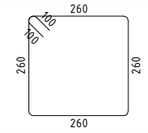	1240

მონ. რ/ბ სვეტის სვ–3-ის სპეციფიკაცია

არმატურის სპეციფიკაცია					არმატურის ამოკრეფა					ბეტონი B 25
პოზ. №	Ø	L მმ.	n ცალი	Ln მ.	Ø	∑ Ln მ.	ბრაკის ვეტრის წონა კგ.	წონა კგ.		V; მ³
								A240	A500C	
1	2	3	4	5	6	7	8	9	10	11
1	20 A500C	3400	8	27.20	8 A240	90.88	0.39	35.86		0.51
I	8 A240	1600	32	51.20	20 A500C	27.20	2.47		67.08	
II	8 A240	1240	32	39.68						
						∑		35.86	67.08	0.51
						n= 10		358.60	670.79	5.12
									201.05	კგ/მ³

CAPITELI GROUP

კაპიტელი ჯგუფი
საპროექტო კომპანია
Capiteli group
ENGINEERING COMPANY

პროექტის დასახელება
საწყობის პროექტი

პროექტის მისამართი
ფეიქრების ქუჩა

დამკვეთი

სტადია	მარილი	განმარტება
მპ	2020.05.29	

დაკვეთის №

CAD DWG ფაილი konstruqciebi.dwg

დირექტორი:		ა. კორტავა
მთ. კონსტრუქტორი:		ა. კორტავა
შეასრულა		ა. ღონღაძე
შეამოწმა		ა. კორტავა

საავტორო უფლებები კაპიტელი ჯგუფი

ნახაზის დასახელება

მონ. რ/ბ სვეტის სვ–3-ის არმირება

კ-10

A3

მონ. რ/ბ რიგელის მრ–1-ის არმირება

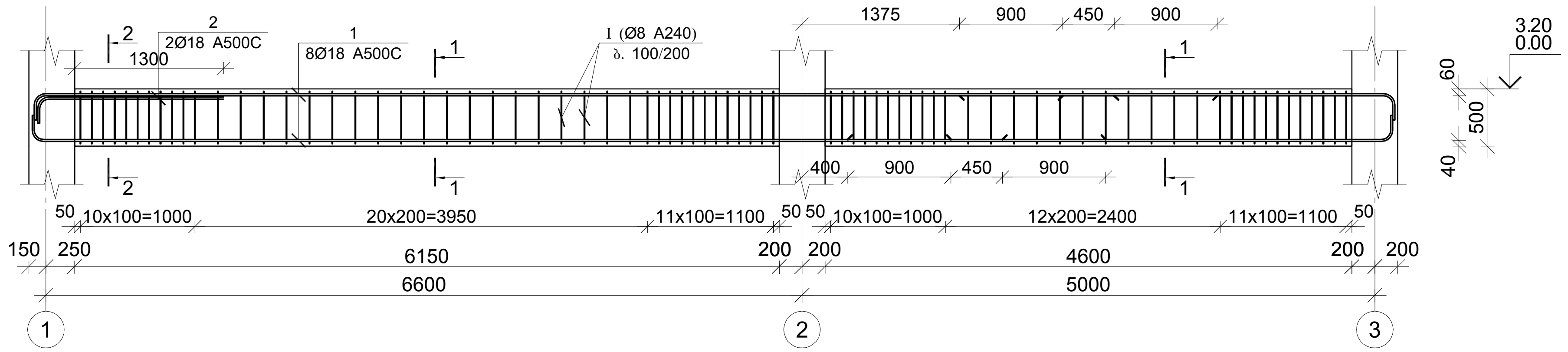

მონ. რ/ბ რიგელის მრ–2-ის არმირება

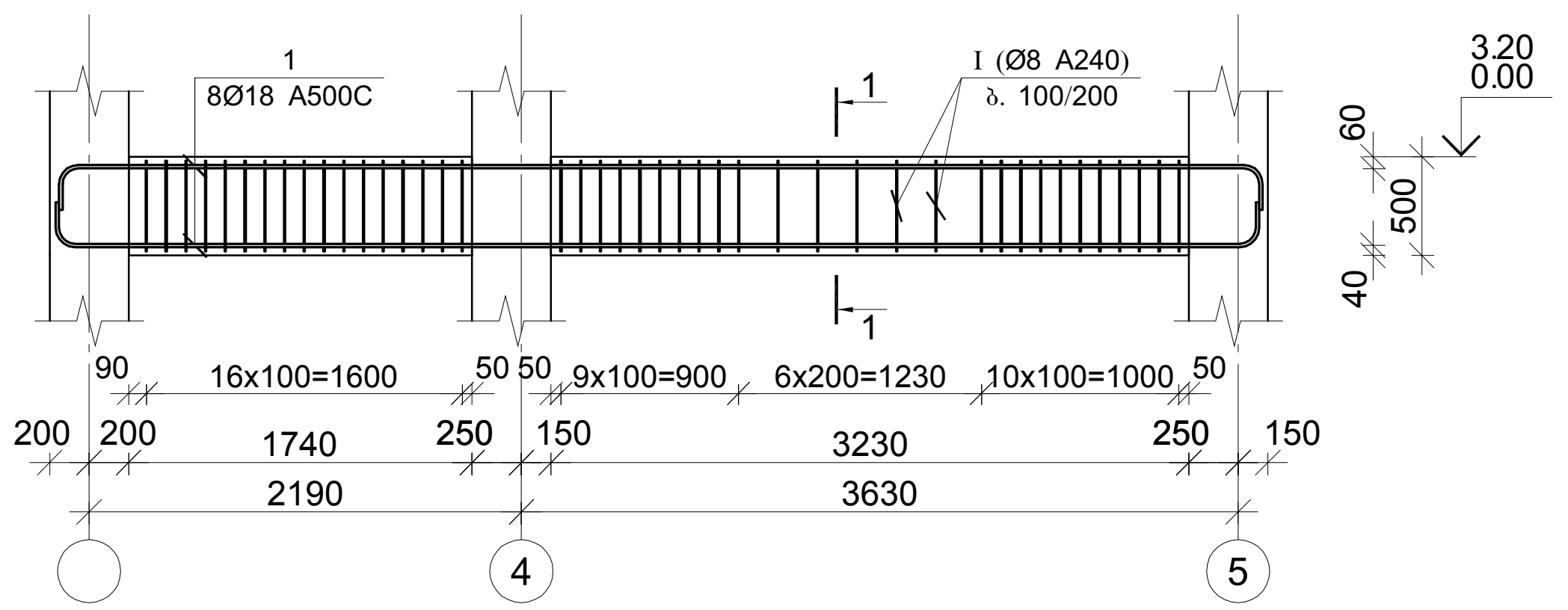

კვეთი 1–1

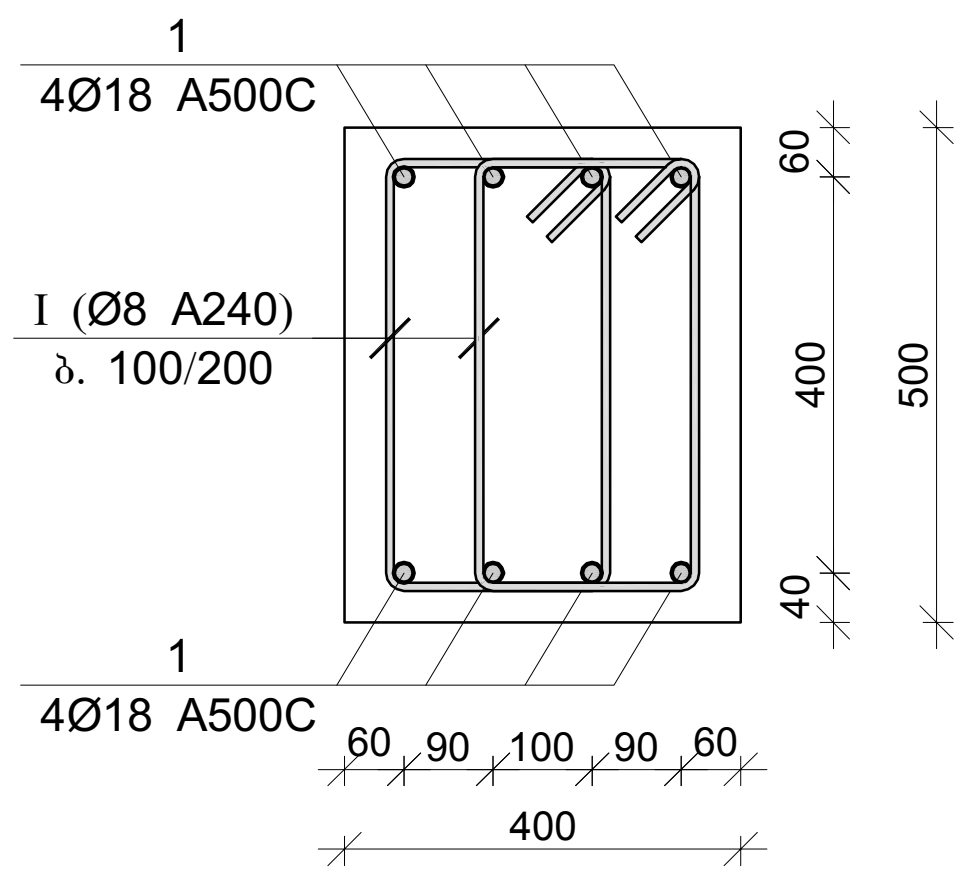

კვეთი 2–2

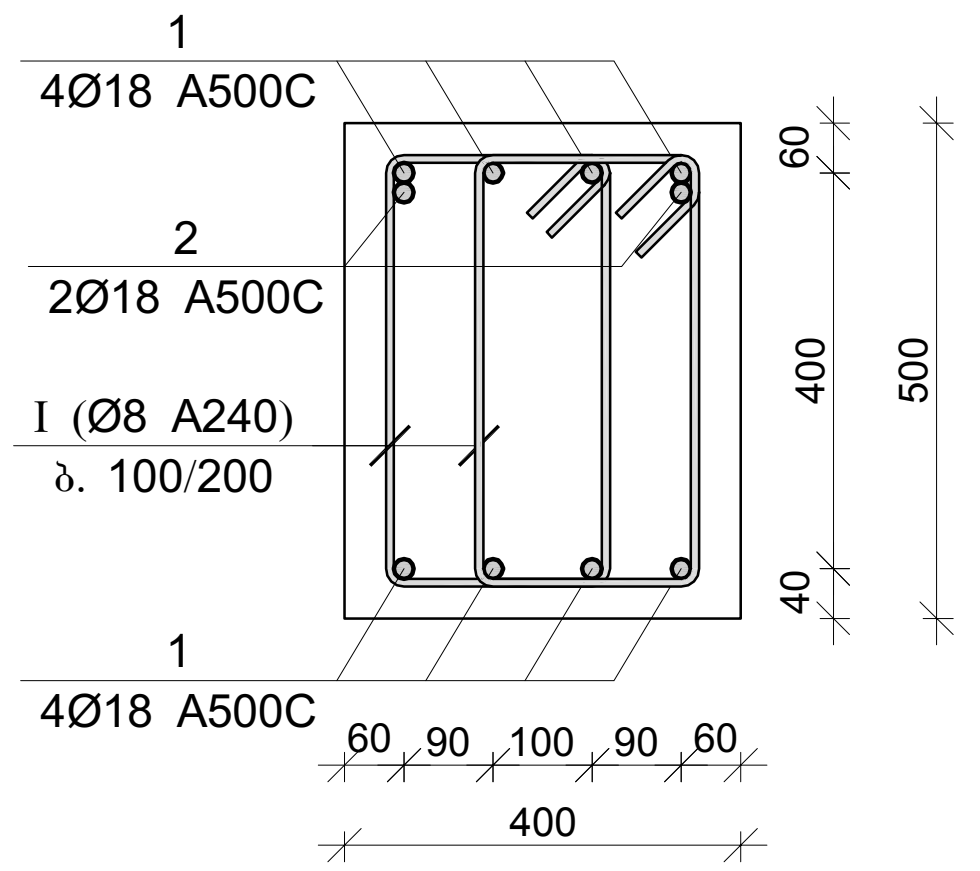

პოზ.	Ø [მმ.]	ესკიზი [მმ.]	სიგრძე [მმ.]
I	Ø8	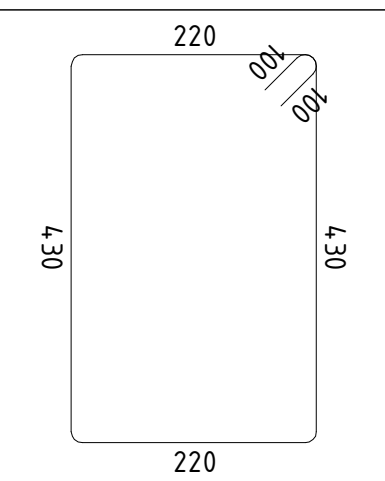	1500

მონ. რ/ბ რიგელის მრ–1-ის სპეციფიკაცია

არმატურის სპეციფიკაცია					არმატურის ამოკრეფა					ბეტონი B 25
პოზ. №	Ø	L მმ	n ცალი	Ln მ	Ø	∑ Ln მ	გრძივი მეტრის წონა კგ.	წონა კგ. A240	წონა კგ. A500C	V; მ³
1	2	3	4	5	6	7	8	9	10	11
1	18 A500C	13500	8	108.00	8 A240	228.00	0.39	89.97		2.15
2	18 A500C	2000	2	4.00	18 A500C	112.00	2.00		223.73	
I	8 A240	1500	152	228.00						
							∑	89.97	223.73	2.15
						n= 2		179.93	447.46	4.30
									145.90	კგ/მ³

მონ. რ/ბ რიგელის მრ–2-ის სპეციფიკაცია

არმატურის სპეციფიკაცია					არმატურის ამოკრეფა					ბეტონი B 25
პოზ. №	Ø	L მმ	n ცალი	Ln მ	Ø	∑ Ln მ	გრძივი მეტრის წონა კგ.	წონა კგ. A240	წონა კგ. A500C	V; მ³
1	2	3	4	5	6	7	8	9	10	11
1	18 A500C	6800	8	54.40	8 A240	129.00	0.39	50.90		0.99
I	8 A240	1500	86	129.00	18 A500C	54.40	2.00		108.67	
							∑	50.90	108.67	0.99
						n= 2		101.80	217.34	1.99
									160.53	კგ/მ³

კაპიტელი ჯგუფი
Capiteli group
ENGINEERING COMPANY
CAPITELI GROUP

პროექტის დასახელება
საწყობის პროექტი

პროექტის მისამართი
ფეიქრების ქუჩა

დამკვეთი

სტადია	თარიღი	განმარტება
მპ	2020.05.29	

დამკვეთის №

CAD DWG ფაილი konstruqciebi.dwg

დირექტორი: ა. კორტავა
მთ. კონსტრუქტორი: ა. კორტავა
შეასრულა ა. ლონდაძე
შეამოწმა ა. კორტავა

საავტორო უფლებები კაპიტელი ჯგუფი

ნახაზის დასახელება
მონ. რ/ბ რიგელების მრ–1 და მრ–2-ის არმირება

კ-11

A3

მონ. რ/ბ რიგელის მრ–3-ის არმირება

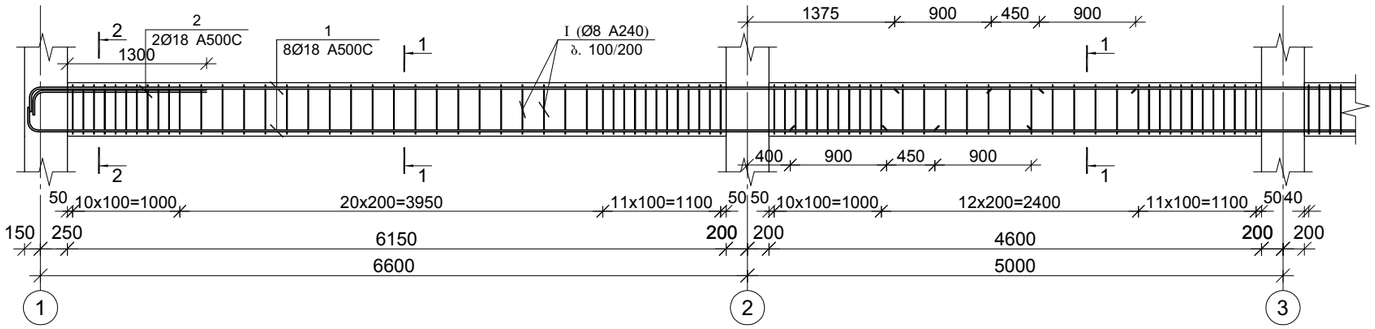

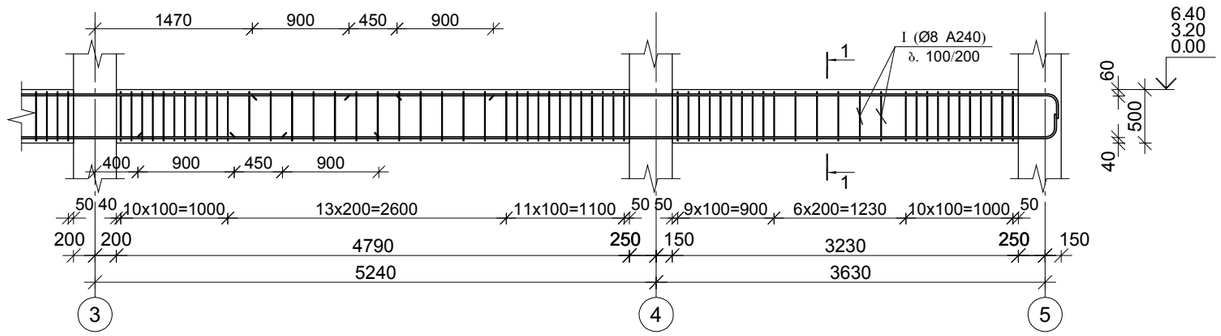

კვეთი 1–1

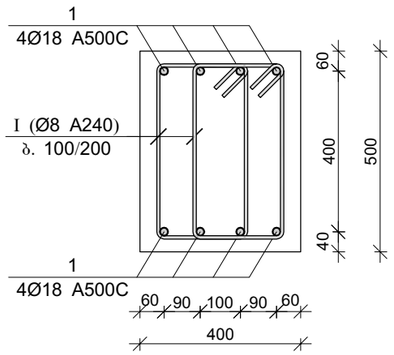

პოზ.	Ø [მმ.]	ესკიზი [მმ.]	სიგრძე [მმ.]
1	Ø8	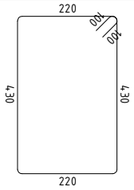	1500

კვეთი 2–2

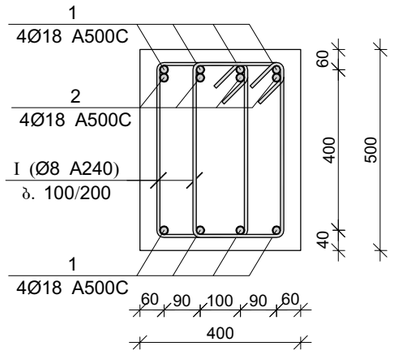

მონ. რ/ბ რიგელის მრ–3-ის სპეციფიკაცია

არმატურის სპეციფიკაცია					არმატურის ამოკრეფა					ბეტონი B 25
პოზ. №	Ø	L მმ	n ცალი	Ln მ	Ø	∑ Ln მ	ბრაკის ვარაუდი წონა კგ.	წონა კგ. A240	წონა კგ. A500C	V; მ³
1	2	3	4	5	6	7	8	9	10	11
1	18 A500C	23250	8	186.00	8 A240	411.00	0.39	162.17		3.75
2	18 A500C	2000	4	8.00	18 A500C	194.00	2.00		387.53	
I	8 A240	1500	274	411.00						
							∑	162.17	387.53	3.75
						n= 4		648.70	1550.13	15.02
									146.43	კგ/მ³

CAPITELI GROUP

კაპიტელი ჯგუფი
საპროექტო კომპანია
Capiteli group
ENGINEERING COMPANY

პროექტის დასახელება

საწყობის პროექტი

პროექტის მისამართი

ფეიქრების ქუჩა

დამკვეთი

სტადია	მარილი	განმარტება
მპ	2020.05.29	

დაკვეთის №

CAD DWG ფაილი konstruqciebi.dwg

დირექტორი:		ა. კორტავა
მთ. კონსტრუქტორი:		ა. კორტავა
შეასრულა		ა. ღონღაძე
შეამოწმა		ა. კორტავა

საავტორო უფლებები კაპიტელი ჯგუფი

ნახაზის დასახელება

მონ. რ/ბ რიგელის მრ–3-ის არმირება

კ-12

A3

მონ. რ/ბ რიგელის მრ–4-ის არმირება

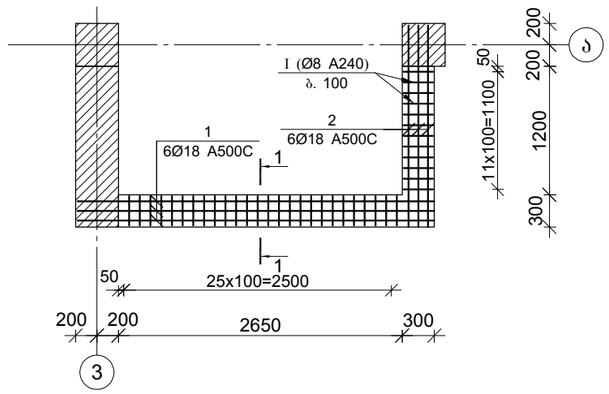

კვეთი 1–1

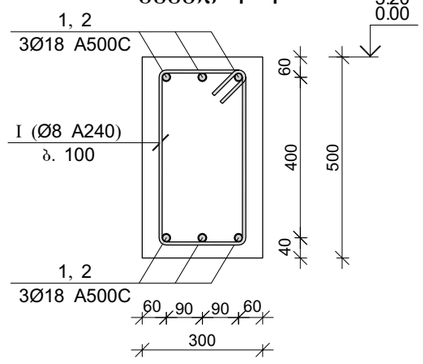

პოზ.	Ø [მმ.]	ესკიზი [მმ.]	სიგრძე [მმ.]
①	Ø8	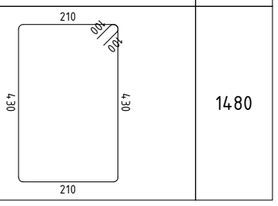	1480

მონ. რ/ბ რიგელის მრ–4-ის სპეციფიკაცია

არმატურის სპეციფიკაცია					არმატურის ამოკრეფა					ბეტონი B 25
პოზ. №	Ø	L მმ	n ცალი	Ln მ	Ø	∑ Ln მ	ბრაკით შემცირება წონა კგ.	წონა კგ. A240	წონა კგ. A500C	V; მ³
1	2	3	4	5	6	7	8	9	10	11
1	18 A500C	3900	8	31.20	8 A240	56.24	0.39	22.19		0.62
2	18 A500C	2400	4	9.60	18 A500C	40.80	2.00		81.50	
I	8 A240	1480	38	56.24						
							∑	22.19	81.50	0.62
						n= 2		44.38	163.00	1.25
									166.58	კგ/მ³

CAPITELI GROUP

კაპიტელი ჯგუფი
საპროექტო კომპანია
Capiteli group
ENGINEERING COMPANY

პროექტის დასახელება
საწყობის პროექტი

პროექტის მისამართი
ფეიქრების ქუჩა

დამკვეთი

სტადია	თარიღი	განმარტება
მპ	2020.05.29	

დაკვეთის №

CAD DWG ფაილი konstruqciebi.dwg

დირექტორი:		ა. კორტავა
მთ. კონსტრუქტორი:		ა. კორტავა
შეასრულა		ა. ღონღაძე
შეამოწმა		ა. კორტავა

საავტორო უფლებები კაპიტელი ჯგუფი

ნახაზის დასახელება

მონ. რ/ბ რიგელის მრ–4-ის არმირება

კ-13

A3

მრნ. რ/ბ რიგელის მრ–5-ის არმირება

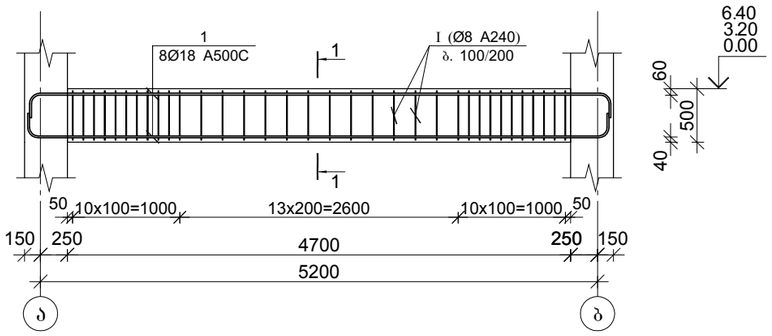

მრნ. რ/ბ რიგელის მრ–6-ის არმირება

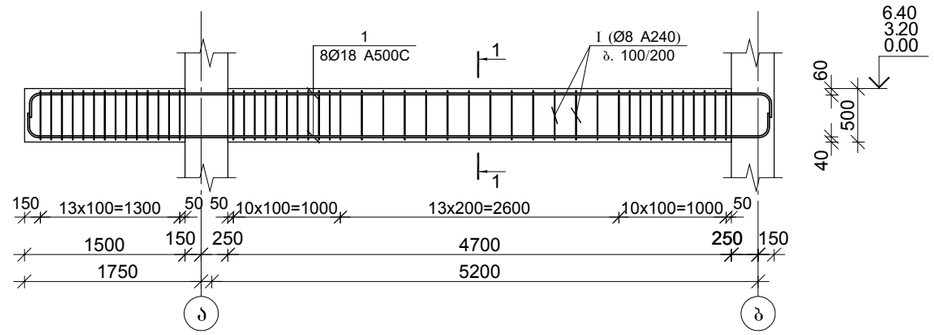

კვეთი 1–1

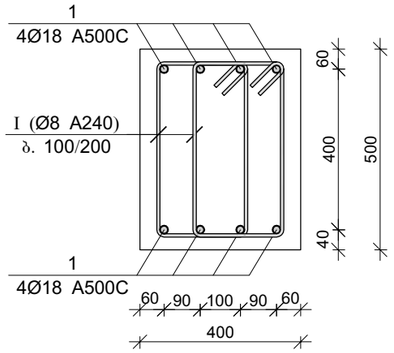

პოზ.	Ø [მმ.]	ესკიზი [მმ.]	სიგრძე [მმ.]
1	Ø8	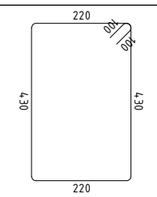	1500

მრნ. რ/ბ რიგელის მრ–5-ის სპეციფიკაცია

არმატურის სპეციფიკაცია					არმატურის ამოკრეფა					ბეტონი B 25
პოზ. №	Ø	L მმ	n ცალი	Ln მ	Ø	∑ Ln მ	ბრაკის პროცენტი	წონა კგ.		V; მ³
								A240	A500C	
1	2	3	4	5	6	7	8	9	10	11
1	18 A500C	6150	8	49.20	8 A240	102.00	0.39	40.25		0.94
I	8 A240	1500	68	102.00	18 A500C	49.20	2.00		98.28	
						∑		40.25	98.28	0.94
						n= 13		523.22	1277.66	12.22
									147.37	კგ/მ³

მრნ. რ/ბ რიგელის მრ–6-ის სპეციფიკაცია

არმატურის სპეციფიკაცია					არმატურის ამოკრეფა					ბეტონი B 25
პოზ. №	Ø	L მმ	n ცალი	Ln მ	Ø	∑ Ln მ	ბრაკის პროცენტი	წონა კგ.		V; მ³
								A240	A500C	
1	2	3	4	5	6	7	8	9	10	11
1	18 A500C	7500	8	60.00	8 A240	144.00	0.39	56.82		1.24
I	8 A240	1500	96	144.00	18 A500C	60.00	2.00		119.86	
						∑		56.82	119.86	1.24
						n= 2		113.64	239.71	2.48
									142.48	კგ/მ³

CAPITELI GROUP

კაპიტელი ჯგუფი
სამშენებლო კომპანია
Capiteli group
ENGINEERING COMPANY

პროექტის დასახელება
საწყობის პროექტი

პროექტის მისამართი
ფეიქრების ქუჩა

დამკვეთი

სტადია	თარიღი	განმარტება
მპ	2020.05.29	

დაკვეთის №

CAD DWG ფაილი konstruqciebi.dwg

დირექტორი:		ა. კორძაია
მთ. კონსტრუქტორი:		ა. კორძაია
შემსრულა		ა. ლონღაძე
შემოწმა		ა. კორძაია

სამშენებლო უწყებები კაპიტელი ჯგუფი

ნახაზის დასახელება

მრნ. რ/ბ რიგელების მრ–5 და მრ–6-ის არმირება

ჯ-14

A3

მონ. რ/ბ რიგელის არმატურის გადაღებით გადაბმის დეტალი

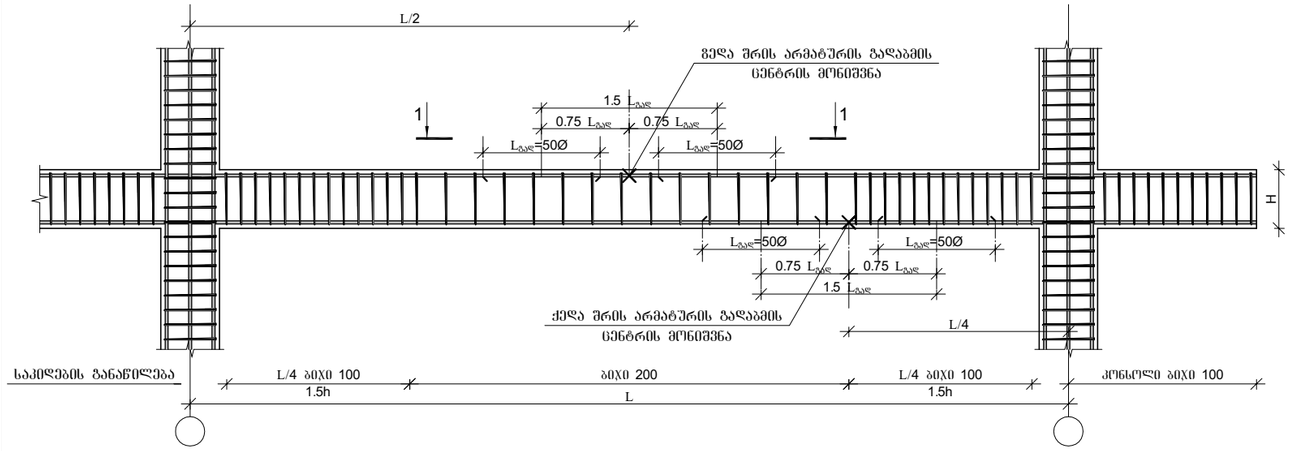

მონ. რ/ბ რიგელის არმატურის გადაღებით გადაბმის დეტალი
ხედი 1-1

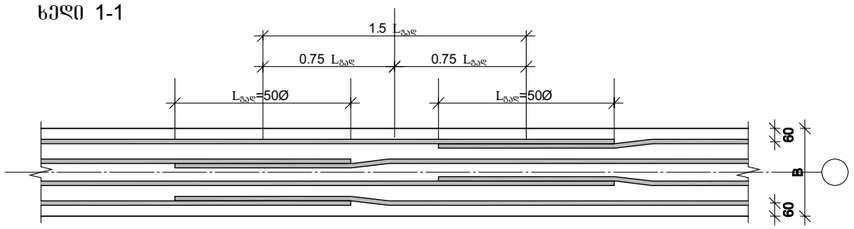

1. მონიშვნა - **X** აღნიშვნავს მონ. რ/ბ რიგელის არმირების სქემებზე ბრძივი არმატურის ორ პოზიციას შორის საზღვარს.
2. მონ. რ/ბ რიგელის არმირებისას არმატურის გადაბმის ადგილებში საკიდების ბიჯი უნდა იყო 100 მმ.

რიგელის და რიგელის შეერთების დეტალი ჭრილში

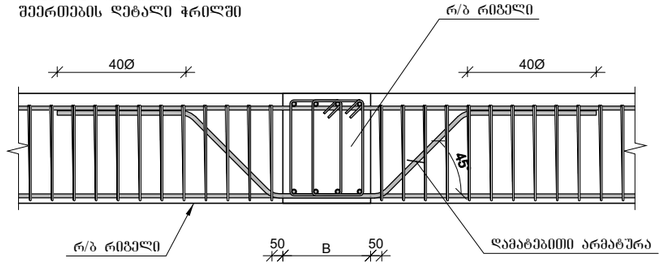

არმატურის ჩაანკერების დეტალი

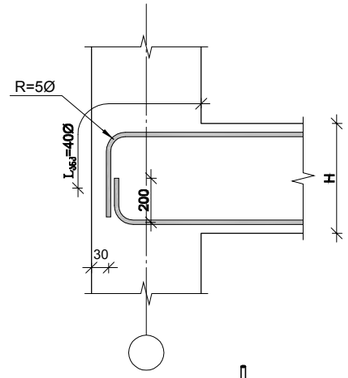

სვეტის ნაშვერების მოწყობის დეტალი

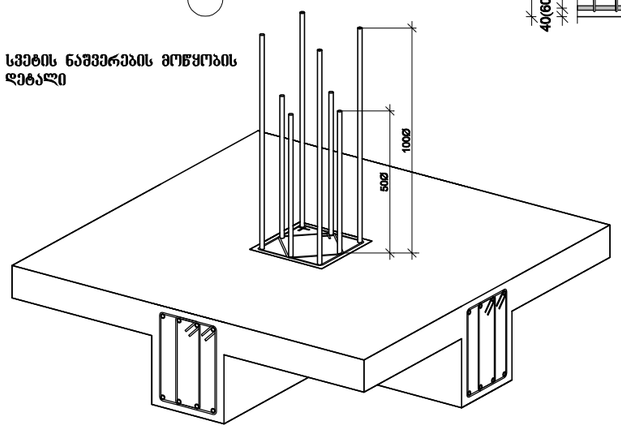

რიგელის და სვეტის შეერთების დეტალი გეგმაში

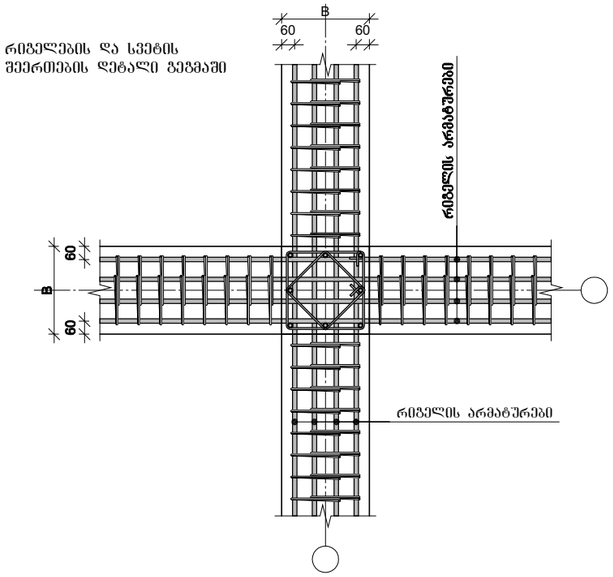

რიგელის და სვეტის შეერთების დეტალი ჭრილში

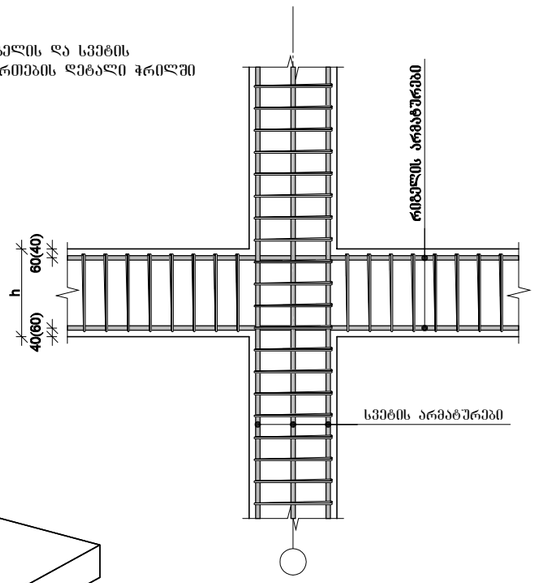

კაპიტელი ჯგუფი	CAPITELI GROUP
საპროექტო კომპანია	Capiteli group ENGINEERING COMPANY
პროექტის დასახელება	საწყობის პროექტი
პროექტის მისამართი	ფეიქრების ქუჩა
დამკვეთი	
სტადია	მარილი — განმარტება
მპ	2020.05.29
დაკვეთის №	
CAD DWG ფაილი	konstruqciebi.dwg
დირექტორი:	ა. კორტავა
მთ. კონსტრუქტორი:	ა. კორტავა
შესრულა	ა. ღონღაძე
შეამოწმა	ა. კორტავა
საავტორო უფლებები	კაპიტელი ჯგუფი
ნახაზის დასახელება	მონ. რ/ბ რიგელის არმატურის გადაღებით გადაბმის და სვეტში ჩამაგრების დეტალები
	კ-15
	A3

მონ. რ/ბ გადახურვის ფილის არმირება 0.00 ნიშნულზე

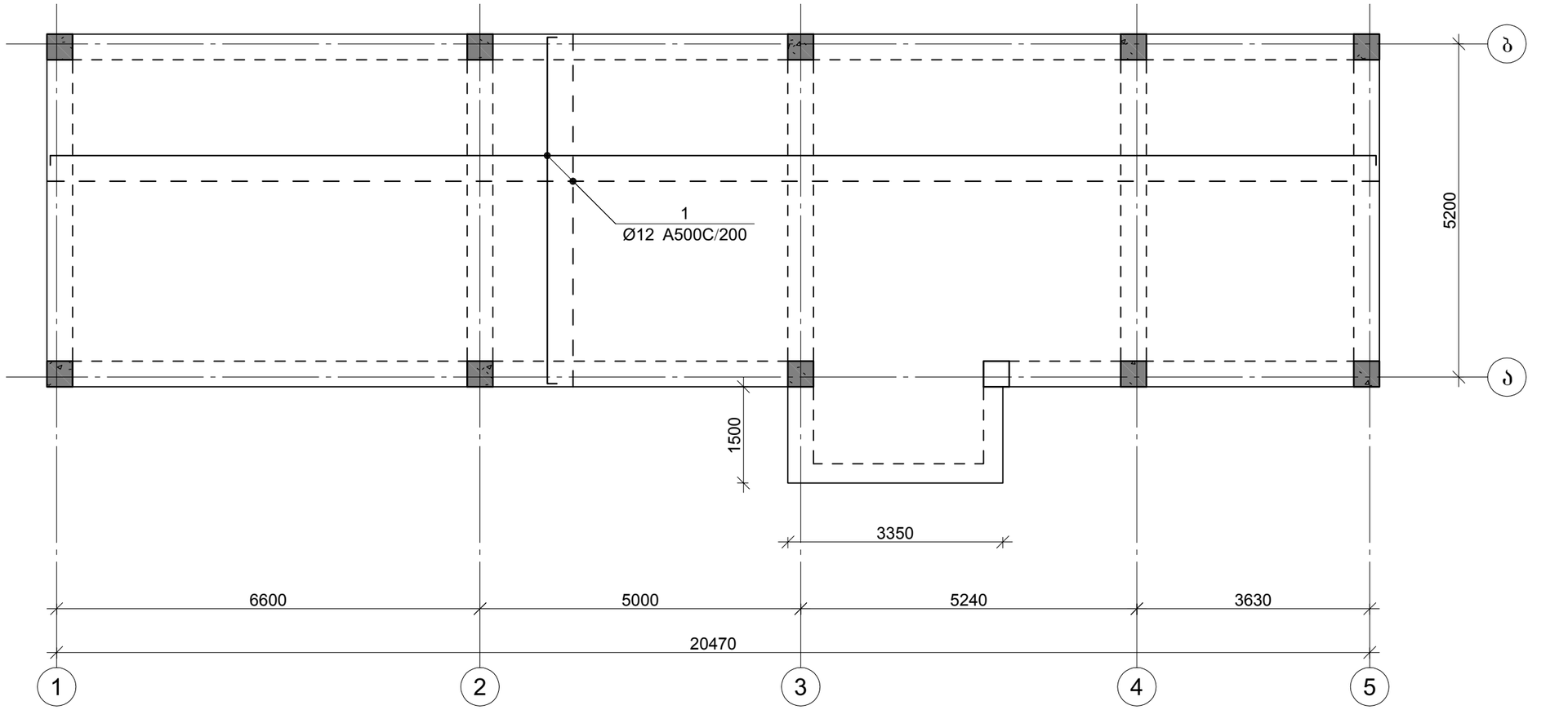

არმატურის გადაღებით გადაბმის დეტალი

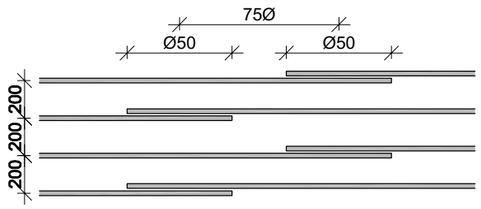

CAPITELI GROUP

კაპიტელი ჯგუფი
საპროექტო კომპანია
Capiteli group
ENGINEERING COMPANY

პროექტის დასახელება

საწყობის პროექტი

პროექტის მისამართი

ფეიქრების ქუჩა

დამკვეთი

სტადია	მარილი	განმარტება
მპ	2020.05.29	

დაკვეთის №

CAD DWG ფაილი konstruqciebi.dwg

დირექტორი:	ა. კორტავა
მთ. კონსტრუქტორი:	ა. კორტავა
შეასრულა	ა. ღონღაძე
შეამოწმა	ა. კორტავა

საავტორო უფლებები კაპიტელი ჯგუფი

ნახაზის დასახელება

მონ. რ/ბ გადახურვის ფილის არმირება 0.00 ნიშნულზე

კ-16

A3

მონ. რ/ბ გადახურვის ფილის არმირება 3.20 ნიშნულზე

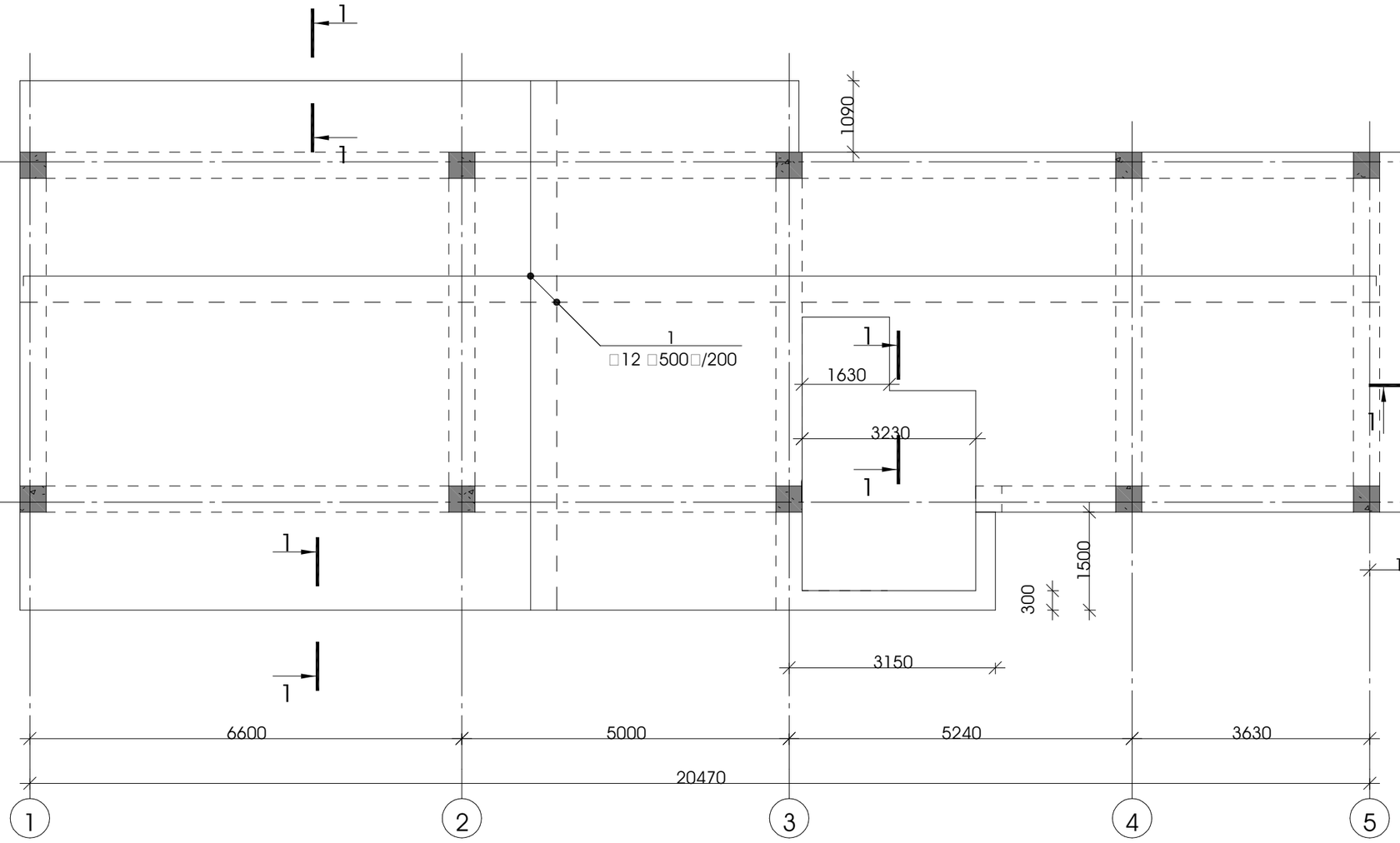

არმატურის გადადებით გადაბმის დეტალი

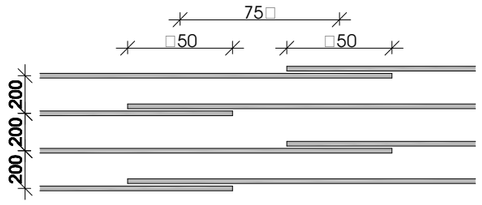

პროექტის დასახელება	საწყობის პროექტი
პროექტის მისამართი	ფეიქრების ქუჩა
დამკვეთი	
სტადია	თარიღი / განმარტება
მპ	2020.05.29
დაკვეთის №	
ჩ□□ □ჯ□	ფაილი: კონსტრუქციები.დწგ
დირექტორი:	ა. კორტავა
მთ. კონსტრუქტორი:	ა. კორტავა
შესრულა	ა. დონღაძე
შემოწმა	ა. კორტავა
საავტორო უფლებები	კაპიტელი ჯგუფი
ნახაზის დასახელება	მონ. რ/ბ გადახურვის ფილის არმირება 3.20 ნიშნულზე
ა-17	
□3	

მონ. რ/ბ გადახურვის ფილის არმირება 6.40 ნიშნულზე

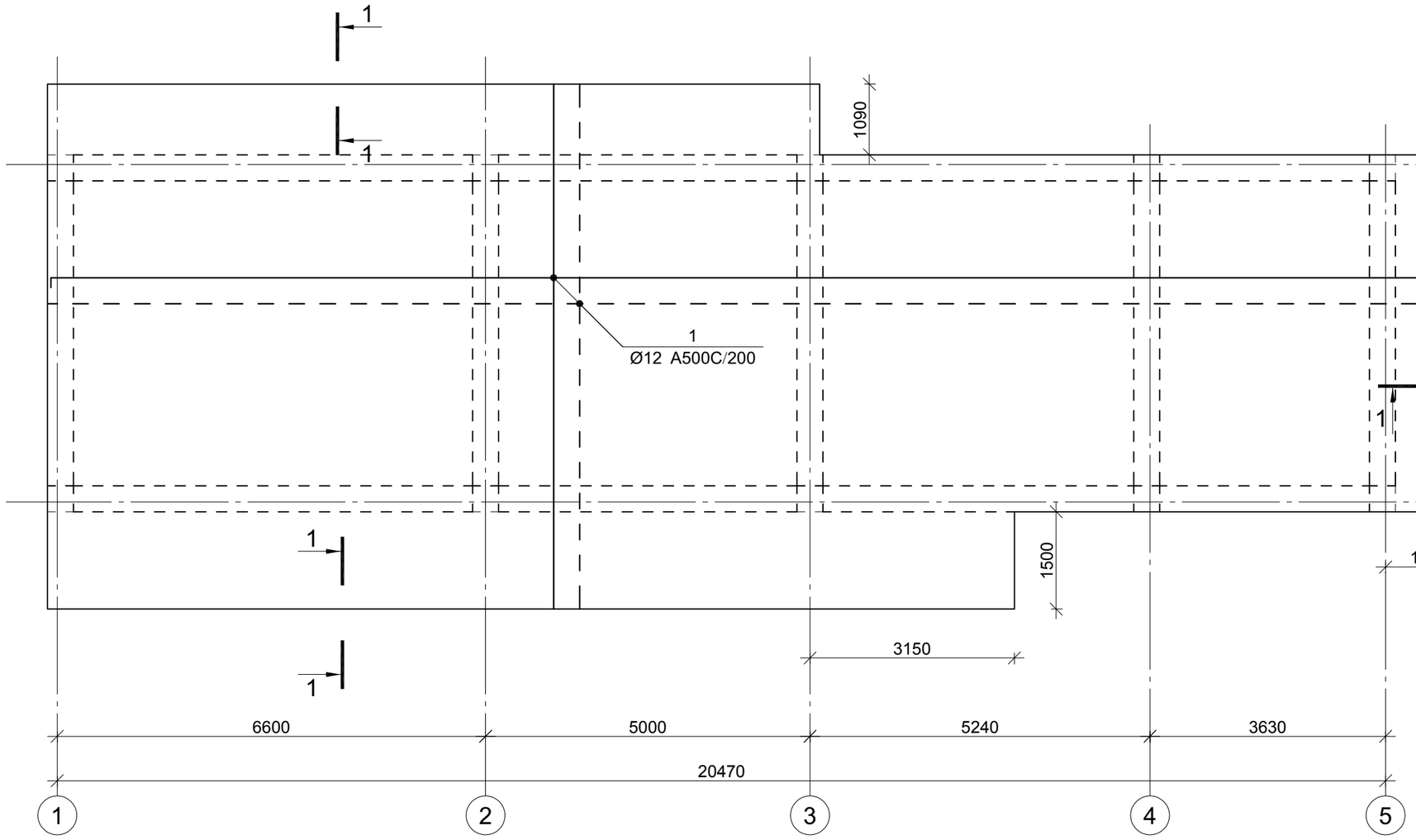

არმატურის გადაფენით გადაბმის დეტალი

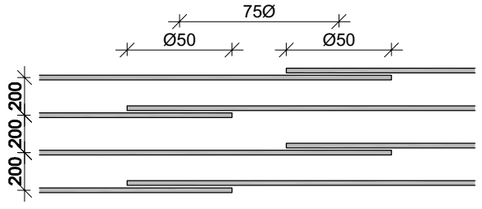

კაპიტელი ჯგუფი
საპროექტო კომპანია
Capiteli group
ENGINEERING COMPANY

პროექტის დასახელება

საწყობის პროექტი

პროექტის მისამართი

ფეიქრების ქუჩა

დამკვეთი

სტადია	მარილი	განმარტება
მპ	2020.05.29	

დაკვეთის №

CAD DWG ფაილი konstruqciebi.dwg

დირექტორი:		ა. კორტავა
მთ. კონსტრუქტორი:		ა. კორტავა
შეასრულა		ა. ღონღაძე
შეამოწმა		ა. კორტავა

საავტორო უფლებები კაპიტელი ჯგუფი

ნახაზის დასახელება

მონ. რ/ბ გადახურვის ფილის არმირება 6.40 ნიშნულზე

კ-18

A3

ფილის არმირების ჭრაგმენტი

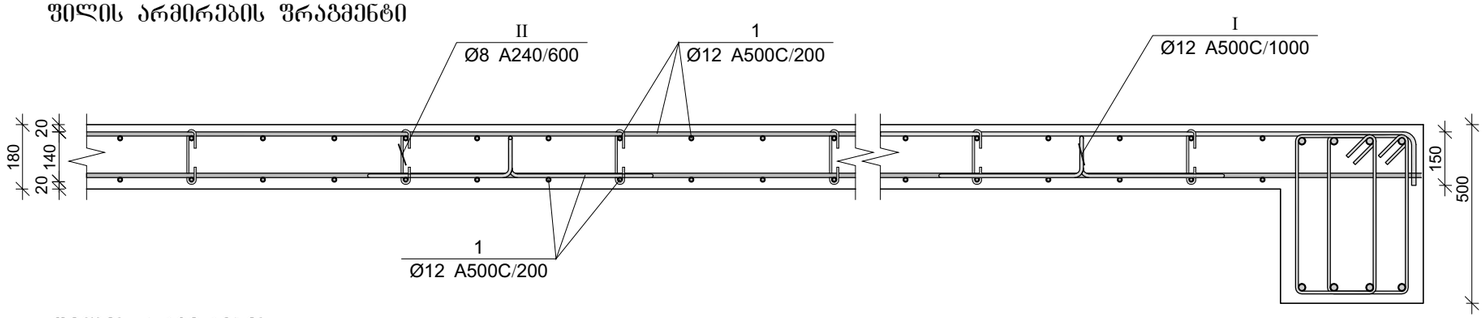

ფილის არმირების კვეთი 1–1

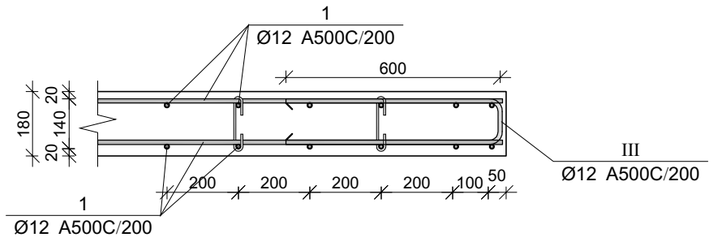

მონ. რ/ბ გაღახურვის ფილის სპეციფიკაცია 0.00 ნიშნულზე

არმატურის სპეციფიკაცია					არმატურის ამოკრეფა					ბეტონი B 25
პოზ. №	Ø	L მმ.	n ცალი	Ln მ.	Ø	∑ Ln მ.	ბარძაყი მეტრის წონა კგ.	წონა კგ. A240	წონა კგ. A500C	V; მ³
1	2	3	4	5	6	7	8	9	10	11
1	12 A500C	-	-	2223.00	8 A240	72.80	0.39	28.73		16.70
I	12 A500C	1200	92	110.40	12 A500C	2333.40	0.89		2071.63	
II	8 A240	280	260	72.80						
						∑		28.73	2071.63	16.70
						n= 1		28.73	2071.63	16.70
									125.77	კგ/მ³

პოზ.	Ø [მმ.]	ესკიზი [მმ.]	სიგრძე [მმ.]
I	Ø12	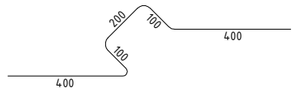	1200
II	Ø8	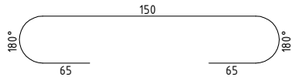	280
III	Ø12	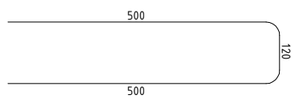	1120

მონ. რ/ბ გაღახურვის ფილის სპეციფიკაცია 3.20 ნიშნულზე

არმატურის სპეციფიკაცია					არმატურის ამოკრეფა					ბეტონი B 25
პოზ. №	Ø	L მმ.	n ცალი	Ln მ.	Ø	∑ Ln მ.	ბარძაყი მეტრის წონა კგ.	წონა კგ. A240	წონა კგ. A500C	V; მ³
1	2	3	4	5	6	7	8	9	10	11
1	12 A500C	-	-	2890.00	8 A240	98.00	0.39	38.67		22.50
I	12 A500C	1200	124	148.80	12 A500C	3274.00	0.89		2906.71	
II	8 A240	280	350	98.00						
III	12 A500C	1120	210	235.20		∑		38.67	2906.71	22.50
						n= 1		38.67	2906.71	22.50
									130.91	კგ/მ³

მონ. რ/ბ გაღახურვის ფილის სპეციფიკაცია 6.40 ნიშნულზე

არმატურის სპეციფიკაცია					არმატურის ამოკრეფა					ბეტონი B 25
პოზ. №	Ø	L მმ.	n ცალი	Ln მ.	Ø	∑ Ln მ.	ბარძაყი მეტრის წონა კგ.	წონა კგ. A240	წონა კგ. A500C	V; მ³
1	2	3	4	5	6	7	8	9	10	11
1	12 A500C	-	-	3004.00	8 A240	103.60	0.39	40.88		23.43
I	12 A500C	1200	130	156.00	12 A500C	3378.40	0.89		2999.40	
II	8 A240	280	370	103.60						
III	12 A500C	1120	195	218.40		∑		40.88	2999.40	23.43
						n= 1		40.88	2999.40	23.43
									129.76	კგ/მ³

CAPITELI GROUP

კაპიტელი ჯგუფი
საპროექტო კომპანია
Capiteli group
ENGINEERING COMPANY

პროექტის დასახელება
საწყობის პროექტი

პროექტის მისამართი
ფეიქრების ქუჩა

დამკვეთი

სტადია	მთავრული	განმარტება
მპ	2020.05.29	

დაკვეთის №

CAD DWG ფაილი konstruqciebi.dwg

დირექტორი:		ა. კორტავა
მთ. კონსტრუქტორი:		ა. კორტავა
შეასრულა		ა. ღონღაძე
შეამოწმა		ა. კორტავა

საავტორო უფლებები კაპიტელი ჯგუფი

ნახაზის დასახელება

მონ. რ/ბ გაღახურვის ფილის არმირების კვეთები და სპეციფიკაციები

კ-19

A3

მასალის ამოკრება

ელემენტის მარკა	რაოდენობა	არმატურის ნაკეთობები																	საერთო ხარჯი; კგ	ბეტონი B25 მ³	კგ/მ³
		არმატურის კლასი																			
		A 240					A 500C														
		Ø				ჯამი	Ø											ჯამი			
		6	8	10	12		8	10	12	14	16	18	20	22	25	28	32				
მრნ. რ/ბ წერტილოვანი საძირკვლის წს-1-ის სპეციფიკაცია	11		24.31			24.31				372.24			434.06					806.30	830.61	9.35	88.84
მრნ. რ/ბ სვეტის სვ–1-ის სპეციფიკაცია	10		526.70			526.70							1164.00					1164.00	1690.70	7.50	225.43
მრნ. რ/ბ სვეტის სვ–2-ის სპეციფიკაცია	1		52.67			52.67							96.67					96.67	149.34	0.75	199.12
მრნ. რ/ბ სვეტის სვ–3-ის სპეციფიკაცია	10		358.60			358.60							670.80					670.80	1029.40	5.10	201.84
მრნ. რ/ბ რიგელის მრ–1-ის სპეციფიკაცია	2		179.94			179.94						447.46						447.46	627.40	4.30	145.91
მრნ. რ/ბ რიგელის მრ–2-ის სპეციფიკაცია	2		101.80			101.80						217.34						217.34	319.14	1.98	161.18
მრნ. რ/ბ რიგელის მრ–3-ის სპეციფიკაცია	4		648.68			648.68						1550.12						1550.12	2198.80	15.00	146.59
მრნ. რ/ბ რიგელის მრ–4-ის სპეციფიკაცია	2		44.38			44.38						163.00						163.00	207.38	1.24	167.24
მრნ. რ/ბ რიგელის მრ–5-ის სპეციფიკაცია	13		523.25			523.25						1277.64						1277.64	1800.89	12.22	147.37
მრნ. რ/ბ რიგელის მრ–6-ის სპეციფიკაცია	2		113.64			113.64						239.72						239.72	353.36	2.48	142.48
მრნ. რ/ბ გაღახურვის ფილის სპეციფიკაცია 0.00 ნიშნულზე	1		28.73			28.73			2071.63									2071.63	2100.36	16.70	125.77
მრნ. რ/ბ გაღახურვის ფილის სპეციფიკაცია 3.20 ნიშნულზე	1		38.67			38.67			2906.71									2906.71	2945.38	22.50	130.91
მრნ. რ/ბ გაღახურვის ფილის სპეციფიკაცია 6.40 ნიშნულზე	1		40.88			40.88			2999.40									2999.40	3040.28	23.43	129.76
ჯამი			2,682.25			2,682.25			7,977.74	372.24		3,895.28	2,365.53					14,610.79	17,293.04	122.55	141.11

CAPITELI GROUP

კაპიტელი ჯგუფი
საპროექტო კომპანია
Capiteli group
ENGINEERING COMPANY

პროექტის დასახელება
საწყობის პროექტი

პროექტის მისამართი
ფეიქრების ქუჩა

დამკვეთი

სტადია	ოარიდი	განმარტება
მპ	2020.05.29	
დაკვეთის №		
CAD DWG ფაილი		konstruqciebi.dwg
დირექტორი:		ა. კორტავა
მთ. კონსტრუქტორი:		ა. კორტავა
შეასრულა		ა. ღონღაძე
შეამოწმა		ა. კორტავა
საავტორო უფლებები		კაპიტელი ჯგუფი

ნახაზის დასახელება

მასალის ამოკრება

კ-20

A3

ჯეტექსი

არქ.პროექტი: საწყობი

საინჟინრო ნაწილი

გათბობა-გაგრილების პროექტი

საპროექტო ობიექტის მისამართი:
ქალაქი თბილისი, ფეიქრების ქუჩა N 36 ს/კ 01.11.19.004.036

დამკვეთი:
შპს "სამთა"

შემსრულებელი
შ.პ.ს. ჯეტექსი

თბილისი 2020 წ

განმარტებითი ბარათი

ქალაქი თბილისი, ფეიქრების ქუჩა #36, ს/კ 01.11.19.004.036. მისამართზე მდებარე საპროექტო შენობის გათბობა-გაგრილება-ვენტილაციის პროექტი დამუშავებულია საქართველოში მოქმედი ყველა ნორმისა და წესის დაცვით. გათბობის პროექტი დამუშავებულია ზამთრის გარე ჰაერის საანგარიშო ტემპერატურაზე t=8C, შიდა ჰაერის საანგარიშო ტემპერატურაზე t=22C.

შენობა ორ სართულიანია, გათბობის სისტემად მიღებულია წყლის ორმილოვანი ვერტიკალური სისტემა, წყლის ქვედა განაწილებით, გათბობის გამანაწილებელი და უკუ მაგისტრალი ეწყობა თითოეული სართულის იატაკის მომზადებაში. გათბობის სისტემა მონტაჟდება მინაბოჭკოვანი პლასტმასის მილებით, და იფუთება თბოსაიზოლაციო მრგვალი გუბკით.

პროექტით გათბობ ხელსაწყოებად შერჩეულია უცხოური წარმოების ალუმინის სექციური რადიატორები.

შენობის სითბოს წყაროს წარმოადგენს უცხოური წარმოების, დაბალი წნევის ბუნებრივ გაზზე მომუშავე, კედელზე დასაკიდებელი, ორკონტურიანი/ გათბობის და ცხელი წყალმომარაგების სისტემებისთვის/ წყალგამაცხელებელი ქვაბი, წვის გერმეტიული/ დახურული კამერით =24კვტ. სითბოს წარმადობით. ქვაბი მონტაჟდება პირველ სართულზე მდებარე დამხმარე ფართში ქვაბის საკვამლე მილი, ქვაბიდან გამოსვლის შემდეგ, აყვანილ იქნას და მიეცეს ჰორიზონტალური ის მიმართულება რომელიც არის მონტაჟით გათვალისწინებული ნორმების მიხედვით.

gegma +0 sarTulze

მასალათა ჩამონათვალი

პოზ.	სიმბოლო ნახაზზე	დასახელება/აღწერა	განზ.	რაოდ.	მითითება
1		საქვაბე, გაზის, 24kW გამოსაბოლქვი მილის ზომა DN100,საკვები მილის ზომა DN20, დაბრუნების მილის ზომა DN20	ც	1	
2		კოლექტორი 7 კონტურიანი	ც	1	
3		მეტალო პლასტიკის მილი Ø16 დაუთბუნებელი t-=6 მმ	მ	115	
4		სქელიური რადიატორი ზომა: (H)560x1200(l)x100(W)	ც	3	
5		აბაზანის პირსახოცის საშრობი, ალუმინის, L500-H800	ც	1	
6		სავენტილაციო მილი d100	მ	5	

Tbilisi 2020 w. | formati A3

sqematuri gegma

proeqtis dasaxeleba:

sawyobi

sainJinro nawili

gaTboba-gagrilebis proeqti

saproeqto obieqtis misamarTi:

qalaqi Tbilisi,
feiqrebis qu a
s/k 01.11.19.004.036
N 36

Tanamdeboba	gvari	xelmowera
direqtori	l.wulaZe	
arqiteqtori		
daamuSava	m.futkaraZe	
damkveTi	Sps "samTa"	

ჯეტექსი
S.p.s. " JETEX"
s/k 405268491
mis: q.Tbilisi, WavWavaZe q.55
tel: 2214848;el.fosta: INFO@JETEX.GE
WWW.JETEX.GE

masStabi:	1:100
TariRi:	01.06.2020
furceli:	01

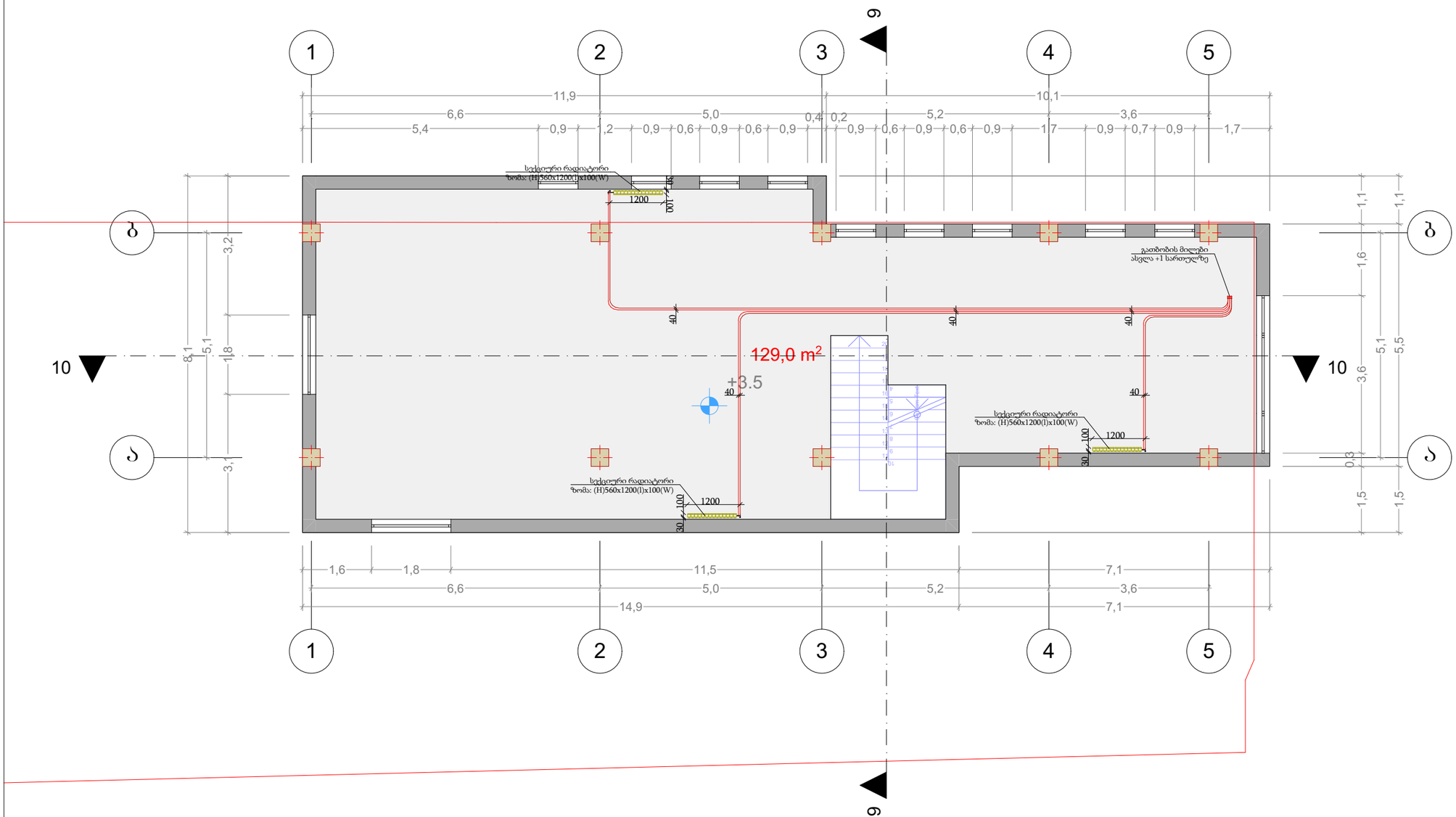

მასალათა ჩამონათვალი

პოზ.	სიმბოლო ნახაზზე	დასახელება/აღწერა	განზ.	რაოდ.	მითითება
1		მეტალო პლასტიკის მილი Ø16 დაუთბუნებელი t-=6 მმ	მ	80	
2		სქვეური რადიატორი ზომა: (H)560x1200(l)x100(W)	ც	3	

Tbilisi 2020 w.	formati A3
sqematuri gegma	

proeqtis dasaxeleba:

sawyobi

sainJinro nawili

gaTboba-gagrilebis proeqti

saproeqto obieqtis misamarTi:

qalaqi Tbilisi, feiqrebis qu a s/k 01.11.19.004.036 N 36

Tanamdeboba	gvari	xelmowera
direqtori	l.wulaZe	
arqiteqtori		
daamuSava	m.futkaraZe	
damkveTi	Sps "samTa"	

S.p.s. " JETEX"
s/k 405268491
mis: q.Tbilisi, WavWavaZe q.55
tel: 2214848;el.fosta: INFO@JETEX.GE
WWW.JETEX.GE

masStabi:	1:100
TariRi:	01.06.2020
furceli:	02

მასალათა უწყისი				
პოზ.	აღნიშვნა	სახელწოდება	რაოდ.	შენიშვნა
1		კედელზზე დასაკიდებელი საქვაბე, გაზის, 24kW გამოსაბოლქვი მილის ზომა DN100,საკვები მილის ზომა DN20, დაბრუნების მილის ზომა DN20	1 ც	
2		ქვაბის კომპლექტი	1 ც	
3		მეტალო პლასტიკის მილი Ø16 დაუთბუნებელი t-=6 მმ	195 მ	
4		გამანაწილებელი კოლექტორი რადიატორების სისტემისთვის 7 წვერიანი კოლექტორის კომპლექტი	1 ც	
5		კოლექტორის სამონტაჟო აქსესუარები	1 ც	
6		კოლექტორის კარადა (კოლექტორის ზომის შესაბამისი)	1 ც	
7		სექციური რადიატორი ზომა: (H)560x1200(l)x100(W)	6 ც	
8		აბაზანის პირსახოცის საშრობი, ალუმინის, L500-H800	1 ც	
9		რადიატორის შემშვები ონკანი	7 ც	
10		რადიატორის გამომშვები ონკანი	7 ც	
11		თერმოსტატიკული თავი	6 ც	
12		ვენტილაციის მილი d100	5 მ	

ჯეტექსი

არქ.პროექტი: საწყობი

საინჟინრო ნაწილი

ელექტრომომარაგების პროექტი

საპროექტო ობიექტის მისამართი:
ქალაქი თბილისი,ფეიქრების ქუჩა N36 ს/კ 01.11.19.004.036

დამკვეთი:
შპს "სამთა":

შემსრულებელი
შპს "ჯეტექსი":

თბილისი 2020 წ.

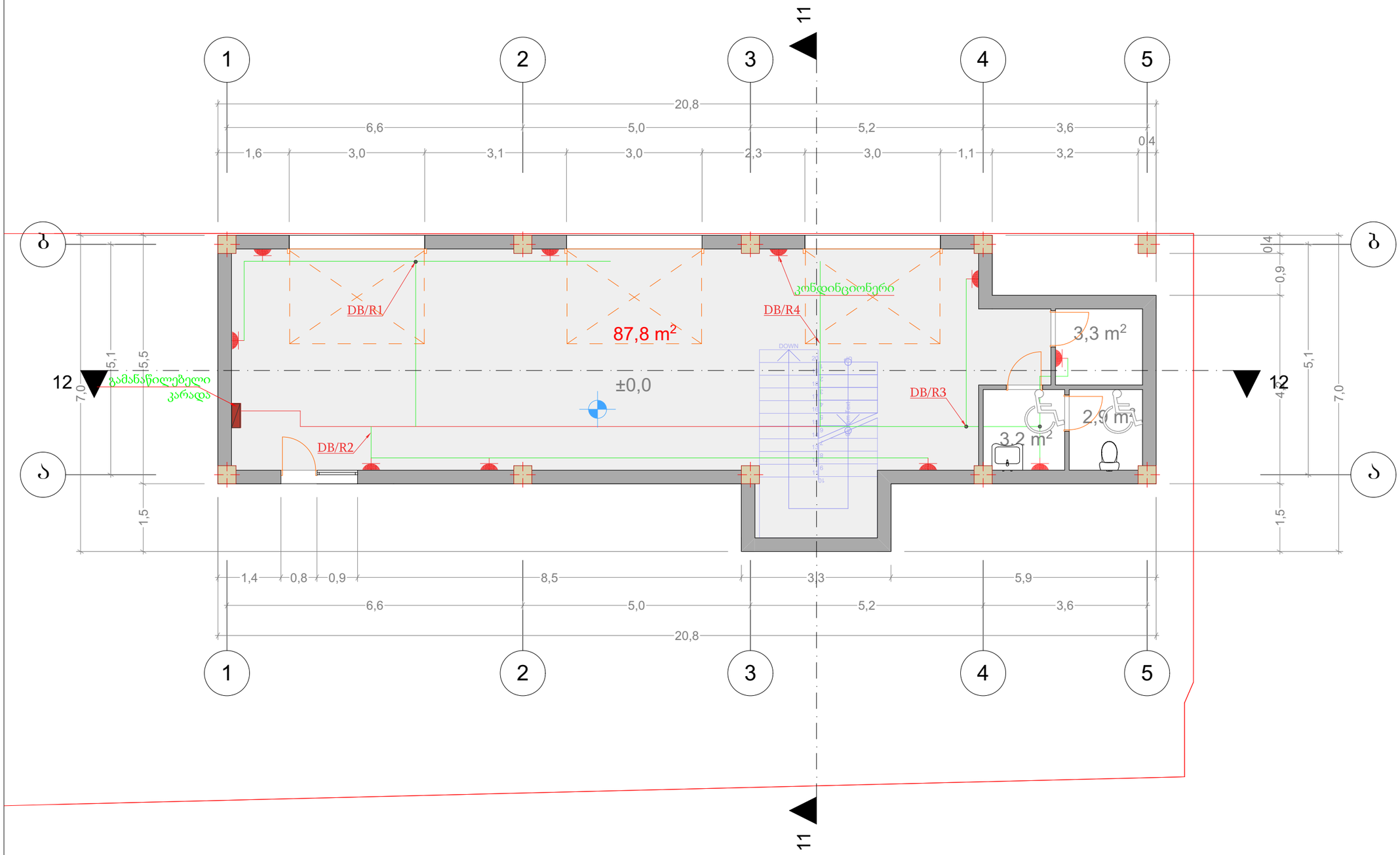

თბილისი 2020 წ. | ფორმატი A3

აღნიშვნები

1 სართულის ელ. მომარაგება

სიმბოლოების დასახელება	
	სადენები
	სადენების ჯგუფები
	1 წერტილიანი როზეტი
	გამანაწილებელი კარადა
	ელ. სადენებისთვის განკუთვნილი მახტა
DB/Rx	სადენის ჯგუფის ნომერი
DB/Lx	სადენის ჯგუფის ნომერი
	შეკიდული ჭერის სანათი 50w
DB_M	შიდა გამანაწილებელი კოლოფი
	ორკლავიშიანი რევერსიული ჩამრთველი
	ორკლავიშიანი ჩამრთველი
	ერთკლავიშიანი ჩამრთველი

პროექტის დასახელება:

საწყობი

საინჟინრო ნაწილი

ელექტროობის პროექტი

საპროექტო ობიექტის მისამართი:
ქალაქი თბილისი,ფეიქრების ქუჩა N36 ს/კ 01.11.19.004.036

თანამდებობა	გვარი	ხელმოწერა
დირექტორი	ვ. მესხი	
არქიტექტორი	ი. ჯიშკარიანი	
ინჟინერი	თ. მამიაშვილი	
დამკვეთი	შ.პ.ს. სამთა	

შ.პ.ს. "JETEX"
ს/კ 405268491
მის: ქ.თბილისი ი.ჭავჭავაძის გამზ. 55
ტელ: 2 214848 ელ.ფოსტა INFO@JETEX.GE
www.JETEX.GE

მასშტაბი:	1:100
თარიღი:	30.5.2020
ფურცელი:	

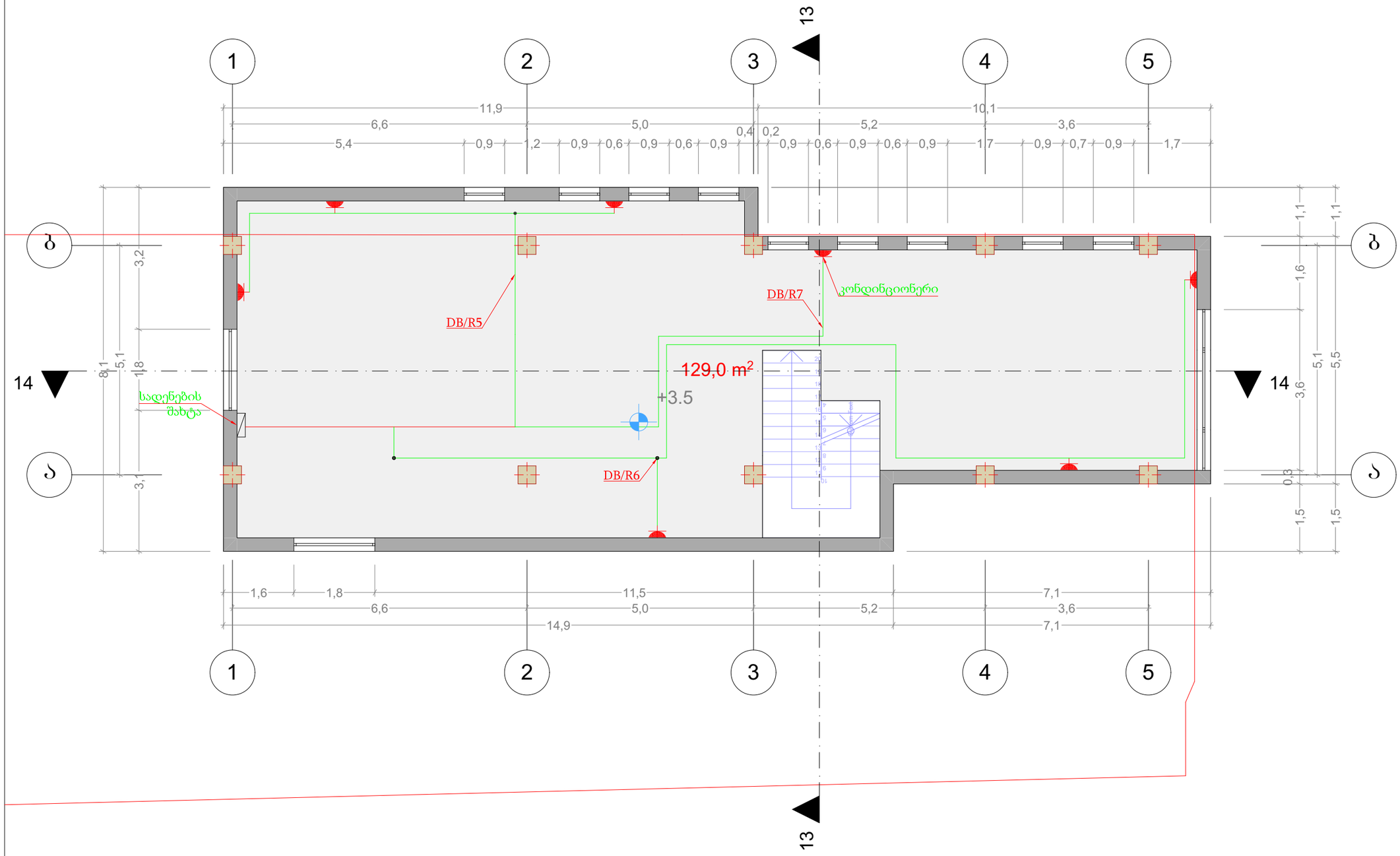

აღნიშვნები

2 სართულის
ელ. მომარაგება

სიმბოლოების დასახელება

	სადენები
	სადენების ჯგუფები
	1 წერტილიანი როზეტი
	გამანაწილებელი კარადა
	ელ. სადენებისთვის განკუთვნილი შახტა
DB/Rx	სადენის ჯგუფის ნომერი
DB/Lx	სადენის ჯგუფის ნომერი
	შეკიდული ჭერის სანათი 50w
DB_M	შიდა გამანაწილებელი კოლოფი
	ორკლავიშიანი რეცესირებული ჩამრთველი
	ორკლავიშიანი ჩამრთველი
	ერთკლავიშიანი ჩამრთველი

პროექტის დასახელება:

საწყობი

საინჟინრო ნაწილი
ელექტრობის პროექტი

საპროექტო ობიექტის მისამართი:
ქალაქი თბილისი,ფეიქრების ქუჩა N36 ს/კ 01.11.19.004.036

თანამდებობა	გვარი	ხელმოწერა
დირექტორი	ვ. მესხი	
არქიტექტორი	ი. ჯიშკარიანი	
ინჟინერი	თ. მამიაშვილი	
დამკვეთი	შ.პ.ს. სამთა	

შ.პ.ს. "JETEX"
ს/კ 405268491
მის: ქ.თბილისი ი.ჭავჭავაძის გამზ. 55
ტელ: 2 214848 ელ.ფოსტა INFO@JETEX.GE
www.JETEX.GE

მასშტაბი:	1:100
თარიღი:	30.5.2020
ფურცელი:	

თბილისი 2020 წ. | ფორმატი A3

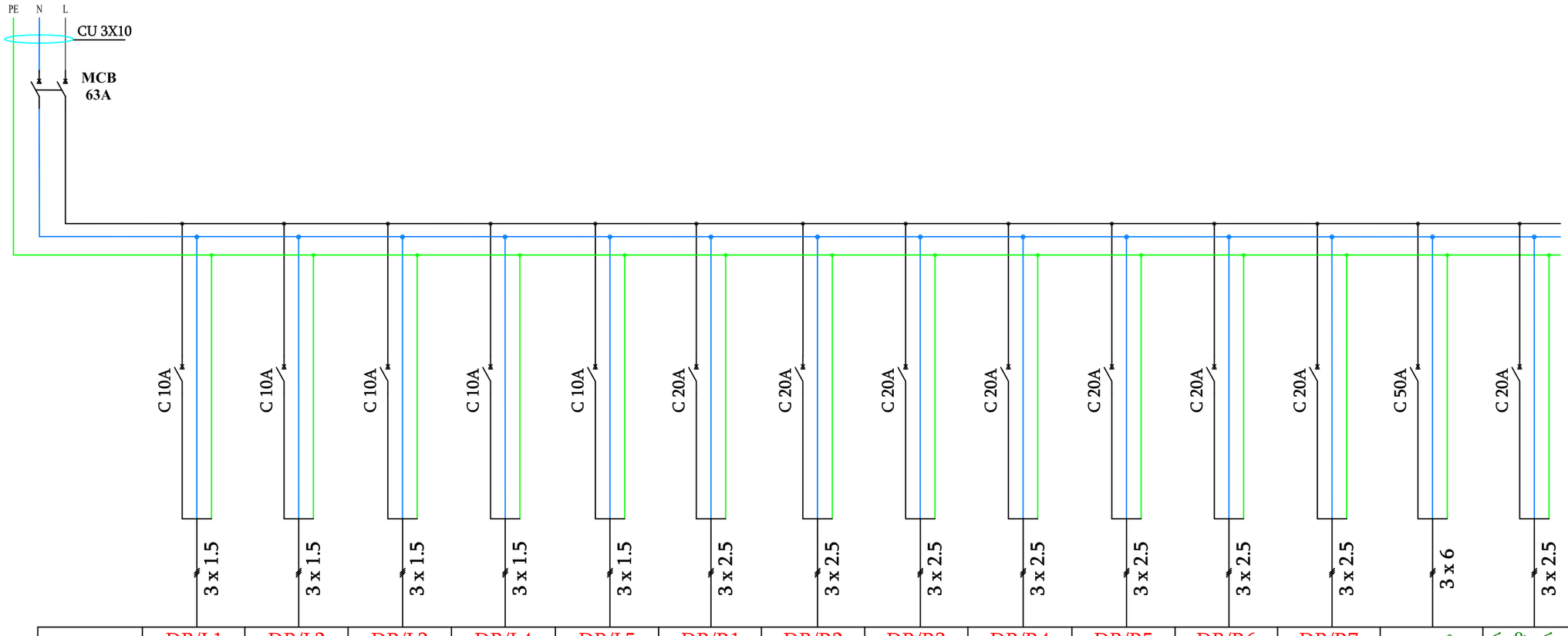

სადენის N	DB/L1	DB/L2	DB/L3	DB/L4	DB/L5	DB/R1	DB/R2	DB/R3	DB/R4	DB/R5	DB/R6	DB/R7	ლიფტი	რეზერვი
მუშა ძაბბა (V)	220	220	220	220	220	220	220	220	220	220	220	220	220	220
სადენის ტიპი	CU	CU	CU	CU	CU	CU	CU	CU	CU	CU	CU	CU	CU	CU

თბილისი 2020 წ. | ფორმატი A3

აღნიშვნები

ჩართვის პრინციპიალური სქემა

სიმბოლოების დასახელება

	სადენები
	სადენების ჯგუფები
	1 წერტილიანი როზეტი
	გამანაწილებელი კარადა
	ელ. სადენებისთვის განკუთვნილი შახტა
DB/Rs	სადენის ჯგუფის ნომერი
DB/Lx	სადენის ჯგუფის ნომერი
	შეკიდული ჭერის სანათი 50w
DB_A0	შიდა გამანაწილებელი კოლოფი
	ორკლავიშიანი რეცესირებული ჩამრთველი
	ორკლავიშიანი ჩამრთველი
	ერთკლავიშიანი ჩამრთველი

პროექტის დასახელება:

საწყობი

საინჟინრო ნაწილი

ელექტროობის პროექტი

საპროექტო ობიექტის მისამართი:
ქალაქი თბილისი,ფეიქრების ქუჩა N36 ს/კ 01.11.19.004.036

თანამდებობა	გვარი	ხელმოწერა
დირექტორი	ვ. მესხი	
არქიტექტორი	ი. ჯიშკარიანი	
ინჟინერი	თ. მამიაშვილი	
დამკვეთი	შ.პ.ს. სამთა	

შ.პ.ს. "JETEX"
ს/კ 405268491
მის: ქ.თბილისი ი.ჭავჭავაძის გამზ. 55
ტელ: 2 214848 ელ.ფოსტა INFO@JETEX.GE
www.JETEX.GE

მასშტაბი:	1:100
თარიღი:	30.5.2020
ფურცელი:	

ჯეტექსი

არქ.პროექტი: საწყობი

საინჟინრო ნაწილი

წყალმომარაგება-წყალარინების პროექტი

საპროექტო ობიექტის მისამართი:
ქალაქი თბილისი, ფეიქრების ქუჩა N 36 ს/კ 01.11.19.004.036

დამკვეთი:
შპს "სამთა"

შემსრულებელი
შ.პ.ს. ჯეტექსი

თბილისი 2020 წ

განმარტებითი ბარათი

წყალსადენ-წყალარინების პროექტს საფუძვლად დაედო არქიტექტურული პროექტი. წინამდებარე პროექტი მდებარეობს: ქალაქი თბილისი, ფეიქრების ქუჩა #36, ს/კ 01.11.19.004.036.

საპროექტო შენობა ორ სართულიანია, შენობის პირველ სართულზე განთავსებულია დამხმარე სათავსოები. ამავე სართულზე მდებარეობს ერთი სან.კვანძი (ხელსაბანი-ტუალეტი).

მოთხოვნილი წყლის რაოდენობის მოსაყვანად ესაჭიროება DN32 მმ პლასტმასის მილი, ხოლო წყალარინების მოშორება შენობიდან ხდება d110-იანი მილით.

წყალსადენის და წყალარინების გარე ქსელები იწყება ტერიტორიის წითელი ხაზების შემდეგ და მათი ქალაქის საინჟინრო ქსელებთან მიერთების საკითხი დაზუსტდეს შ.პ.ს G.W.P-ის მიერ გაცემულ შესაბამისი ტექნიკური პირობის საფუძველზე.

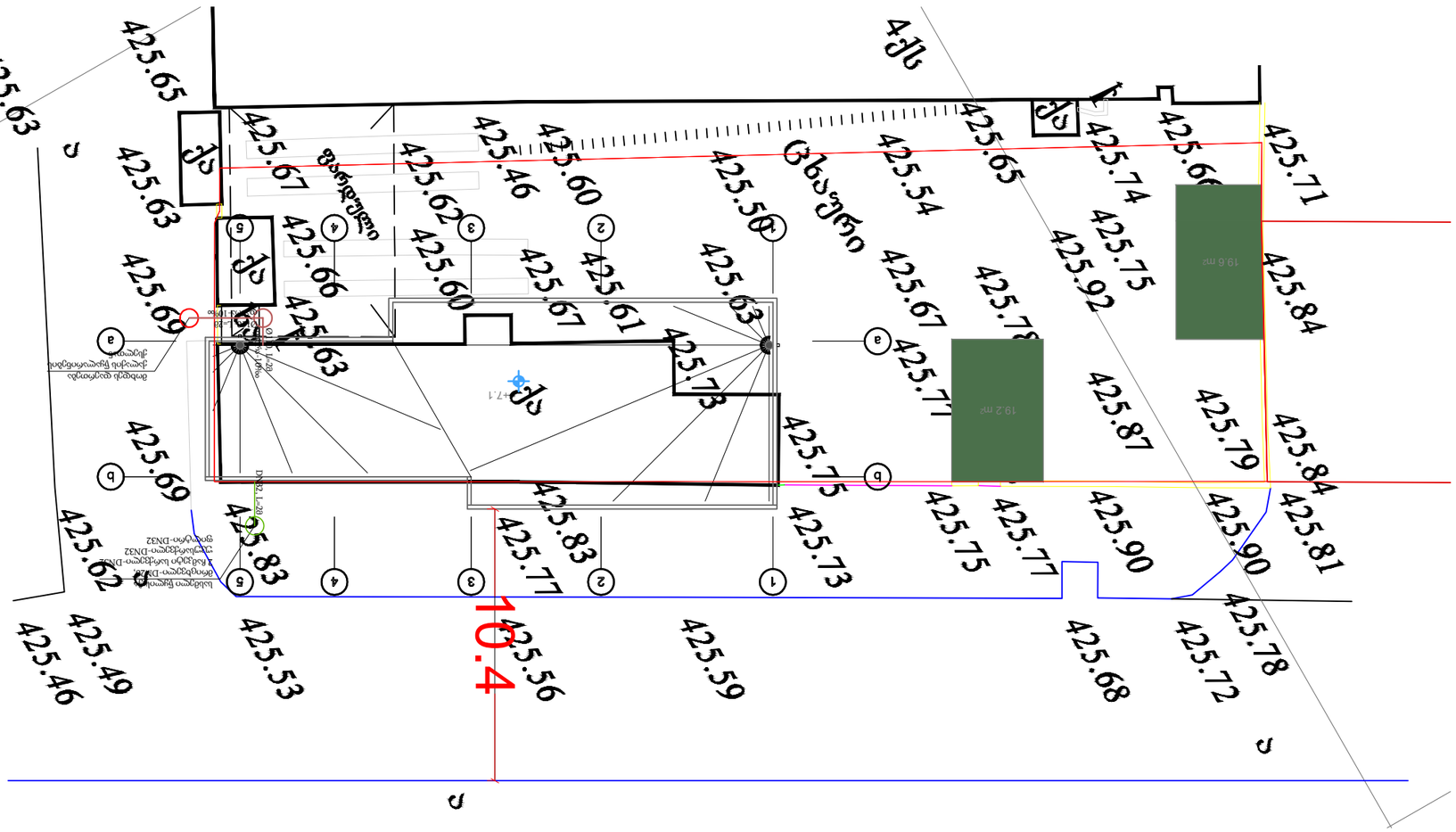

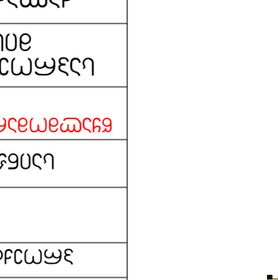

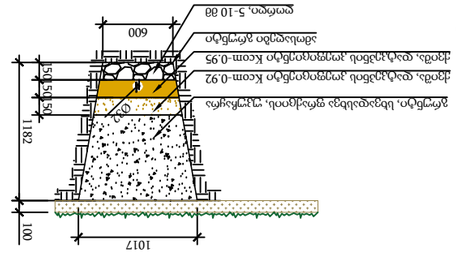

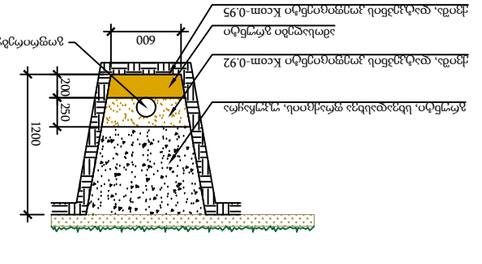

3	○	საკანალიზაციო ჭა Ø1000, ჩამოსასხმელი რკინა-ბეტონის 2 ჩაშვებული ხარისხიანი DN32 ტიპიური ნახაზი-DN32	ც	1	
2	———	ასანთებიანი ხიმინჯების ტიპიური ნახაზი, ПЭВП, ОД11000 , SN4	მ	4	
1	———	საკანალიზაციო მილი ტიპიური ნახაზი-DN32	მ	2	
ა/ნ.	სიმბოლოების დასახელება	დასახელება/აღწერა	ერთ.	რაოდ.	შენიშვნა

ასანთებიანი ჩამოსასხმელი ხიმინჯების ტიპიური ნახაზი

მთავარი ინჟინერი	ლ.ფოფხაძე
მთავარი არქიტექტორი	ლ.ფოფხაძე
მთავარი კონსტრუქტორი	ლ.ფოფხაძე
პროექტის ხელმძღვანელი	ლ.ფოფხაძე
შემსრულებელი	ლ.ფოფხაძე
ნახაზის დასახელება:	ქალაქ თბილისი, ვაკის რაიონი, ფონიჭალის ქუჩა N 36 ტერიტორიის ათვისების გენერალური გეგმა
პროექტის ეტაპი:	
ნახაზის ნომერი:	ს/პ 01.11.19.004.036
ცვლილების ნომერი	ცვლილების აღწერა	ცვლილების თარიღი
01		
ინვესტორი:	შპს "ბაზისი"	
არქიტექტორი	ლ.ფოფხაძე	
კონსტრუქტორი		
ტოპოგრაფი	ო.ბოკუჩავა	

შპს "JETEX"
ს/კ 405268491
ვაკის რაიონი, ა.კაზბეგის 3, 55
ტელ: 221 48 48; ელ.ფოსტა: INFO@JETEX.GE
WWW.JETEX.GE

მასშტაბი:	1:100
თარიღი:	01.06.2020
ფურცლის №:	01

ტიპი	ბინათმშენებლობა
ფორმატი	A3
ნახაზის დასახელება	ტოპოგრაფიული გეგმა
ნახაზის ნომერი	ტ-01
ლიცენზიის ნომერი	01.19.0000.0000.0000
ლიცენზიის ვადა	8 წლით

ობიექტის მისამართი:	ქალაქ თბილისი, ვაკის რაიონი, ფონიჭალის ქუჩა N 36
ობიექტის საკადასტრო კოდი:	01.11.19.004.036
ობიექტის დასახელება:	ბინათმშენებლობა
ობიექტის ეტაპი:	პროექტირება

ობიექტის მისამართი:	ქალაქ თბილისი, ვაკის რაიონი, ფონიჭალის ქუჩა N 36
ობიექტის საკადასტრო კოდი:	01.11.19.004.036
ობიექტის დასახელება:	ბინათმშენებლობა
ობიექტის ეტაპი:	პროექტირება

ტიპი	ბინათმშენებლობა
ფორმატი	A3
ნახაზის დასახელება	ტოპოგრაფიული გეგმა
ნახაზის ნომერი	ტ-01
ლიცენზიის ნომერი	01.19.0000.0000.0000
ლიცენზიის ვადა	8 წლით

მთავარი ინჟინერი	ლ.ფოფხაძე
მთავარი არქიტექტორი	ლ.ფოფხაძე
მთავარი კონსტრუქტორი	ლ.ფოფხაძე
პროექტის ხელმძღვანელი	ლ.ფოფხაძე
შემსრულებელი	ლ.ფოფხაძე
ნახაზის დასახელება:	ქალაქ თბილისი, ვაკის რაიონი, ფონიჭალის ქუჩა N 36 ტერიტორიის ათვისების გენერალური გეგმა
პროექტის ეტაპი:	
ნახაზის ნომერი:	ს/პ 01.11.19.004.036
ცვლილების ნომერი	ცვლილების აღწერა	ცვლილების თარიღი
01		
ინვესტორი:	შპს "ბაზისი"	
არქიტექტორი	ლ.ფოფხაძე	
კონსტრუქტორი		
ტოპოგრაფი	ო.ბოკუჩავა	

შპს "JETEX"
ს/კ 405268491
ვაკის რაიონი, ა.კაზბეგის 3, 55
ტელ: 221 48 48; ელ.ფოსტა: INFO@JETEX.GE
WWW.JETEX.GE

მასშტაბი:	1:100
თარიღი:	01.06.2020
ფურცლის №:	01

ტიპი	ბინათმშენებლობა
ფორმატი	A3
ნახაზის დასახელება	ტოპოგრაფიული გეგმა
ნახაზის ნომერი	ტ-01
ლიცენზიის ნომერი	01.19.0000.0000.0000
ლიცენზიის ვადა	8 წლით

მთავარი ინჟინერი	ლ.ფოფხაძე
მთავარი არქიტექტორი	ლ.ფოფხაძე
მთავარი კონსტრუქტორი	ლ.ფოფხაძე
პროექტის ხელმძღვანელი	ლ.ფოფხაძე
შემსრულებელი	ლ.ფოფხაძე
ნახაზის დასახელება:	ქალაქ თბილისი, ვაკის რაიონი, ფონიჭალის ქუჩა N 36 ტერიტორიის ათვისების გენერალური გეგმა
პროექტის ეტაპი:	
ნახაზის ნომერი:	ს/პ 01.11.19.004.036
ცვლილების ნომერი	ცვლილების აღწერა	ცვლილების თარიღი
01		
ინვესტორი:	შპს "ბაზისი"	
არქიტექტორი	ლ.ფოფხაძე	
კონსტრუქტორი		
ტოპოგრაფი	ო.ბოკუჩავა	

შპს "JETEX"
ს/კ 405268491
ვაკის რაიონი, ა.კაზბეგის 3, 55
ტელ: 221 48 48; ელ.ფოსტა: INFO@JETEX.GE
WWW.JETEX.GE

მასშტაბი:	1:100
თარიღი:	01.06.2020
ფურცლის №:	01

gegma +0 sarTulze

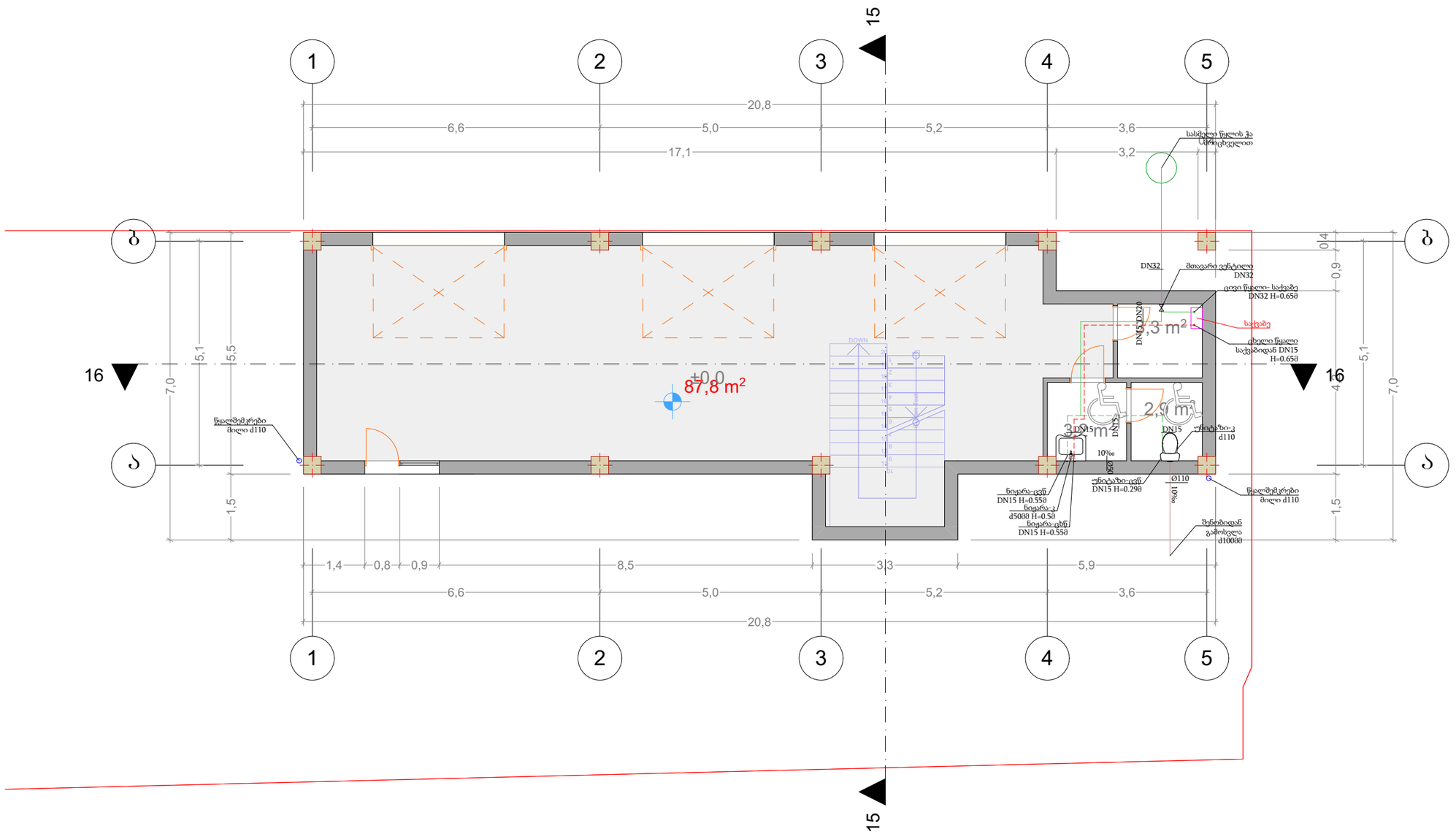

მასალათა ჩამონათვალი

პოზ.	სიმბოლოს ნახაზზე	დასახელება/აღწერა	განზ.	რაოდ.	მითითება
1		სასმელი წყლის მილი, ППР, DN32, green pipe, SDR 7.4 MF / PN25 (20°C)/PN10(80°C)	მ	5	
2		სასმელი წყლის მილი, ППР, DN20, green pipe, SDR 7.4 MF / PN25 (20°C)/PN10(80°C)	მ	5	
3		სასმელი წყლის მილი, ППР, DN15, green pipe, SDR 7.4 MF / PN25 (20°C)/PN10(80°C)	მ	12	
4		კანალიზაციის მილი, PVC, D50 მმ , PN6.4, ნაცრისფერი	მ	4	
5		კანალიზაციის მილი, PVC, D110 მმ , PN6.4, ნაცრისფერი	მ	15	
6		ბურთულიანი სარქველი, ხრახნიანი დაკავშირებით DN32/PN10	ც	1	

Tbilisi 2020 w. | formati A3

sqematuri gegma

proeqtis dasaxeleba:

sawyobi

sainJinro nawili

wyalmomarageba-wyalarinebis proeqti

saproeqto obieqtis misamarTi:

qalaqi Tbilisi, feiqrebis qu a N 36
s/k 01.11.19.004.036

Tanamdeboba	gvari	xelmowera
direqtori	l.wulaZe	
arqiteqtori		
daamuSava	m.futkaraZe	
damkveTi	Sps "samTa"	

S.p.s. " JETEX"
s/k 405268491
mis: q.Tbilisi, WavWavaZe q.55
tel: 2214848;el.fosta: INFO@JETEX.GE
WWW.JETEX.GE

masStabi:	1:100
TariRi:	01.06.2020
furceli:	02

თბილისი 2020 წ.	ფორმატი □3
სქემატური გეგმა	

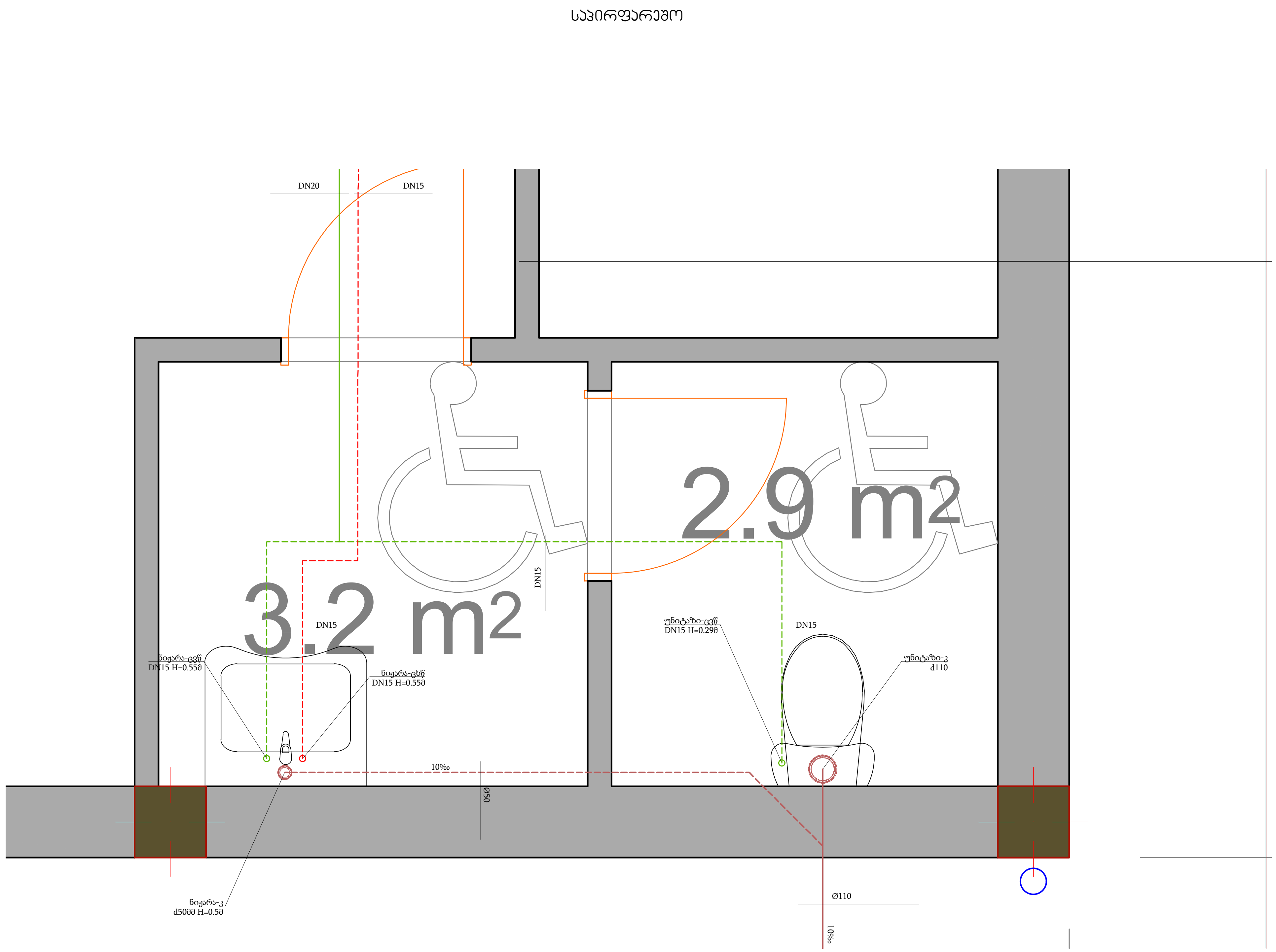

პროექტის დასახელება:

საწყობი

საინჟინრო ნაწილი

წყალმომარაგება-წყალარინების პროექტი

საპროექტო ობიექტის მისამართი:

ქალაქი თბილისი, ფეიქრების ქუჩა N 36 ს/კ 01.11.19.004.036

თანამდებობა	გვარი	ხელმოწერა
დირექტორი	ლ.წულაძე	
არქიტექტორი		
დამუშავა	მ.ფუტკარაძე	
დამკვეთი	შპს "სამთა"	

ჯეტექსი

სახანძრო უსაფრთხოების სისტემები და აღჭურვილობა

შ.პ.ს. " JETEX"
ს/კ 405268491
მის: ქ.თბილისი, ჭავჭავაძე ქ.55
ტელ: 2214848;ელ.ფოსტა: INFO@JETEX.GE
WWW.JETEX.GE

მასშტაბი:	1:20
თარიღი:	01.06.2020
ფურცელი:	03

gegma +1 sarTulze

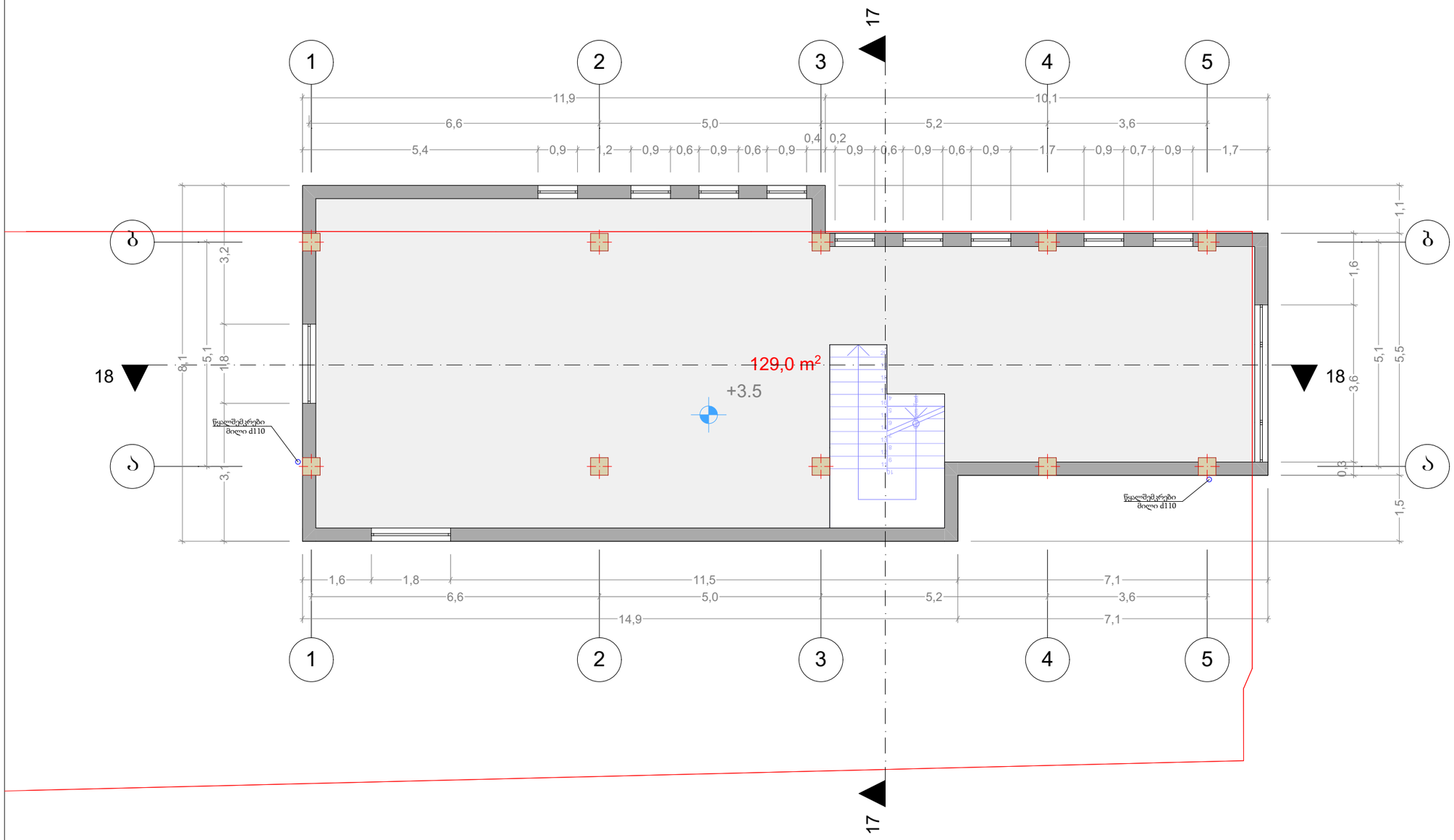

Tbilisi 2020 w. | formati A3

sqematuri gegma

proeqtis dasaxeleba:

sawyobi

sainJinro nawili

wyalmomarageba-wyalarinebis proeqti

saproeqto obieqtis misamarTi:

qalaqi Tbilisi, feiqrebis qu a s/k 01.11.19.004.036 N 36

Tanamdeboba	gvari	xelmowera
direqtori	l.wulaZe	
arqiteqtori		
daamuSava	m.futkaraZe	
damkveTi	Sps "samTa"	

S.p.s. " JETEX"
s/k 405268491
mis: q.Tbilisi, WavWavaZe q.55
tel: 2214848;el.fosta: INFO@JETEX.GE
WWW.JETEX.GE

masStabi:	1:100
TariRi:	01.06.2020
furceli:	04

გეგმა სახურავზე

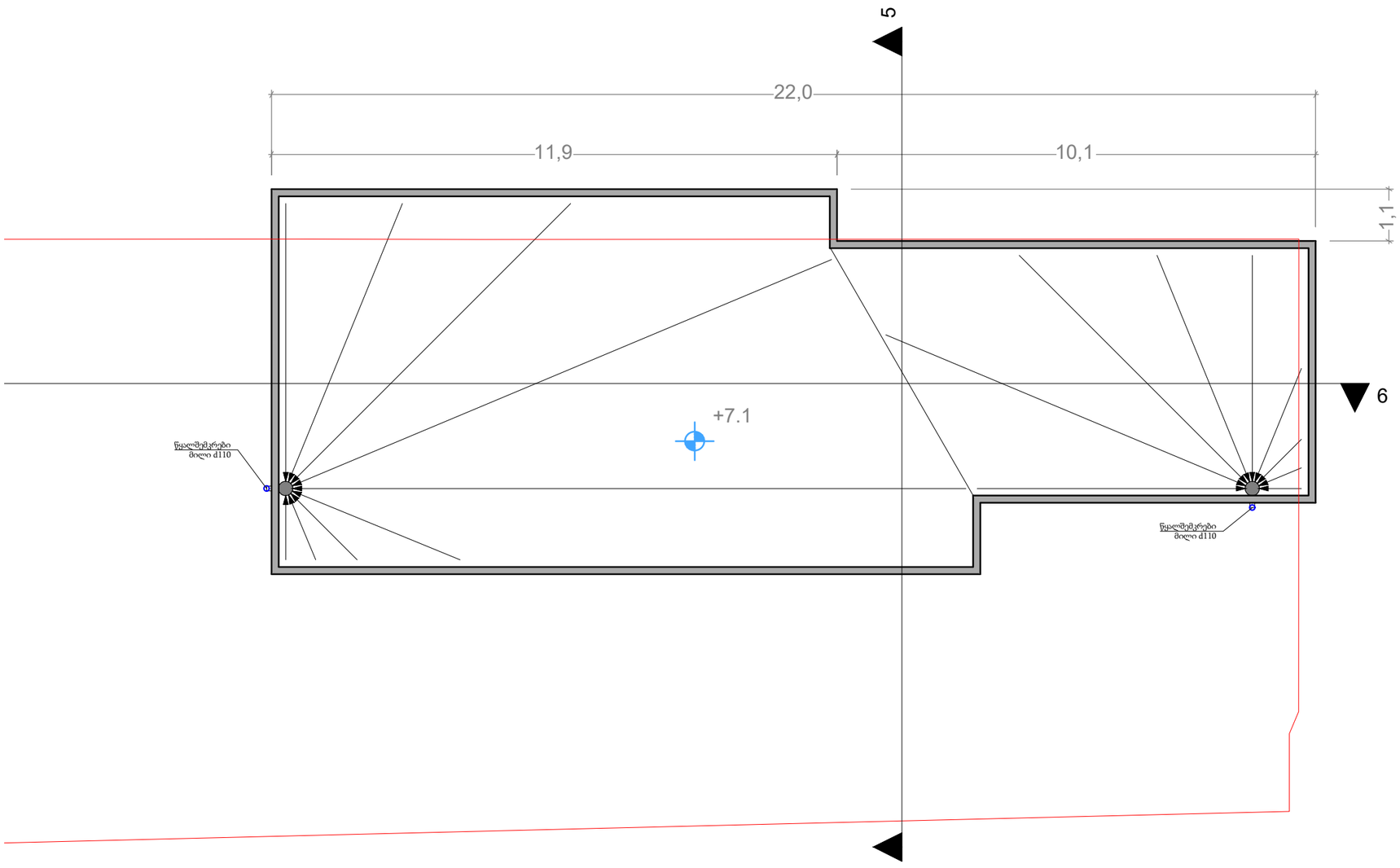

თბილისი 2020 წ.	ფორმატი A3
სქემატური გეგმა	

პროექტის დასახელება:

საწყობი

საინჟინრო ნაწილი

წყალმომარაგება-წყალარინების პროექტი

საპროექტო ობიექტის მისამართი:

ქალაქი თბილისი,
ფეიქრების ქუჩა N 36
ს/ს 01.11.19.004.036

თანამდებობა	გვარი	ხელმოწერა
დირექტორი	ლ.ჭულაძე	
არქიტექტორი		
დამფუძნე	მ.ფუტკარაძე	
დამკვეთი	შპს "სამთა"	

შ.პ.ს. " JETEX"
ს/ს 405268491
მის: ქ.თბილისი, ჯავჯავაძე ქ.55
ტელ: 2214848;ელ.ფოსტა: INFO@JETEX.GE
WWW.JETEX.GE

მასშტაბი:	1:100
თარიღი:	01.06.2020
ფურცელი:	05

მასალათა უწყისი				
პოზ.	აღნიშვნა	სახელწოდება	რაოდ.	შენიშვნა
1		სასმელი წყლის მილი, ПП-Р, DN32, green pipe, SDR 7.4 MF / PN25 (20°C)/PN10(80°C)	5 მ	
2		სასმელი წყლის მილი, ПП-Р, DN20, green pipe, SDR 7.4 MF / PN25 (20°C)/PN10(80°C)	5 მ	
3		სასმელი წყლის მილი, ПП-Р, DN15, green pipe, SDR 7.4 MF / PN25 (20°C)/PN10(80°C)	12 მ	
4		სასმელი წყლის მილი , ПЭ,SDR11, PN16, DN32	2 მ	
5		სასმელი წყლის მრიცხველი-DN20	1 ც	
6		ჩამკეტი სარქველი-DN32	2 ც	
7		უკუსარქველი-DN32	1 ც	
8		ფილტრი-DN32	1 ც	
9		რედუქტორი DN32/DN20	2 ც	
10		ბურთულიანი სარქველი, ხრახნიანი დაკავშირებით DN32/PN10	1 ც	
11		კანალიზაციის გოფრირებული მილი, ПЭВП, OD110მმ , SN4	4 მ	
12		კანალიზაციის მილი, PVC, D50 მმ , PN6.4, ნაცრისფერი	4 მ	
13		კანალიზაციის მილი, PVC, D110 მმ , PN6.4, ნაცრისფერი	15 მ	
14		ამოსაღები გრუნტი	4,8 მ3	
15		ქვიშა, დატკეპნის კოეფიციენტი Kcom-0.92	1,05 მ3	
16		ქვიშა, დატკეპნის კოეფიციენტი Kcom-0.95	0,75 მ3	
17		ღორღი, 5-10 მმ	0,2 მ3	
18		გრუნტი, სხვადასხვა ფრაქციის, უკუჩაყრა	2,8 მ3	