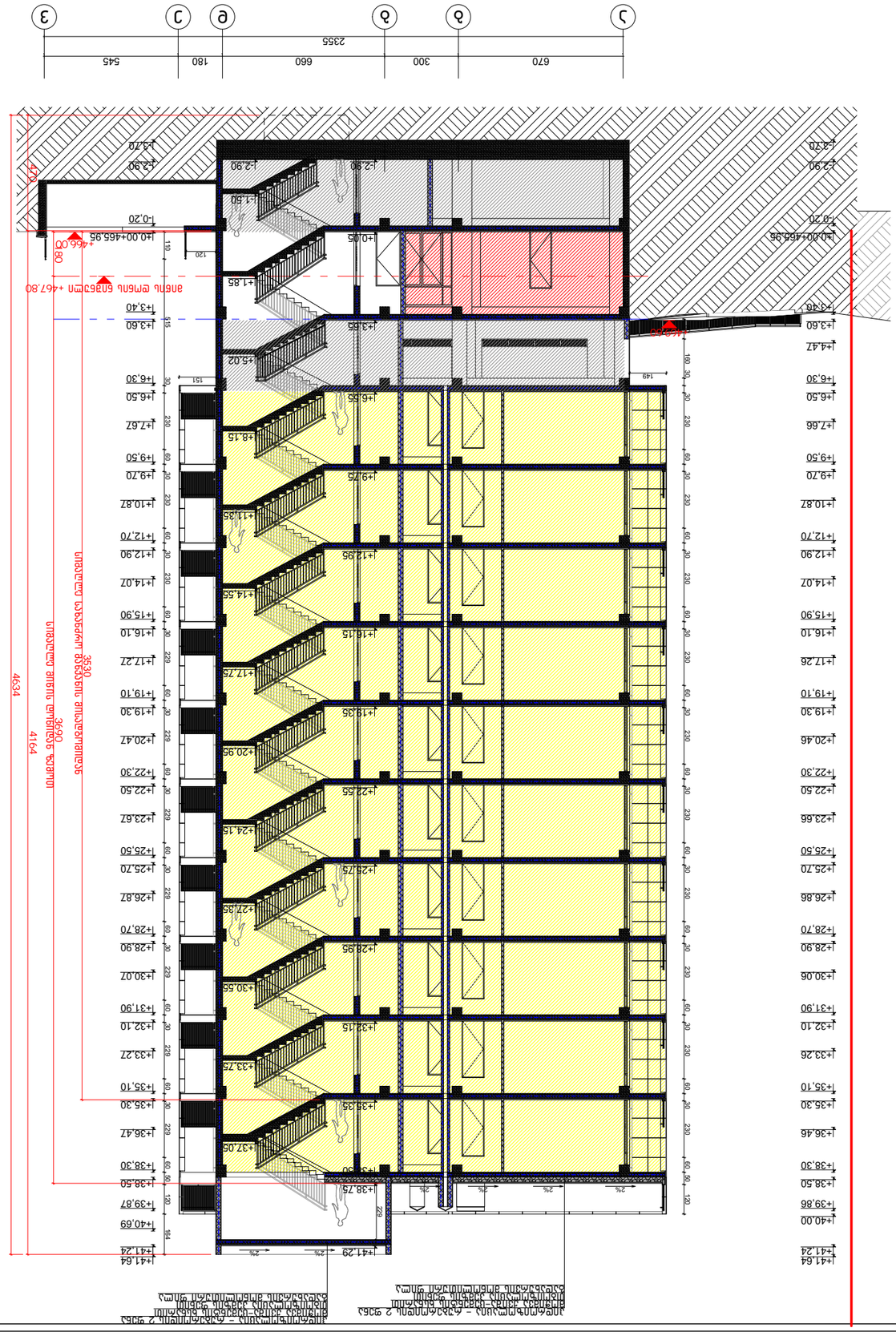

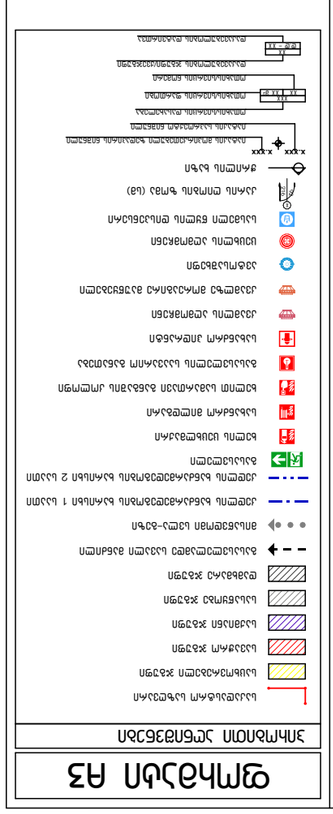
ელექტრული ქსელის ანძა
ანძა ელექტრული ქსელის ანძა ანკერით
ანძა ელექტრული ქსელის ანძა ანკერით და ტრანსფორმატორით
ანძა ელექტრული ქსელის ანძა ანკერით და ტრანსფორმატორით და ანძაზე დამონტაჟებული განათების ნათურით
ანძა ელექტრული ქსელის ანძა ანკერით და ტრანსფორმატორით და ანძაზე დამონტაჟებული განათების ნათურით და ანძაზე დამონტაჟებული ვიდეოკამერით
ანძა ელექტრული ქსელის ანძა ანკერით და ტრანსფორმატორით და ანძაზე დამონტაჟებული განათების ნათურით და ანძაზე დამონტაჟებული ვიდეოკამერით და ანძაზე დამონტაჟებული ანტენით
ანძა ელექტრული ქსელის ანძა ანკერით და ტრანსფორმატორით და ანძაზე დამონტაჟებული განათების ნათურით და ანძაზე დამონტაჟებული ვიდეოკამერით და ანძაზე დამონტაჟებული ანტენით და ანძაზე დამონტაჟებული ელექტრული ქსელის ანძა
ანძა ელექტრული ქსელის ანძა ანკერით და ტრანსფორმატორით და ანძაზე დამონტაჟებული განათების ნათურით და ანძაზე დამონტაჟებული ვიდეოკამერით და ანძაზე დამონტაჟებული ანტენით და ანძაზე დამონტაჟებული ელექტრული ქსელის ანძა და ანძაზე დამონტაჟებული ელექტრული ქსელის ანძა
ანძა ელექტრული ქსელის ანძა ანკერით და ტრანსფორმატორით და ანძაზე დამონტაჟებული განათების ნათურით და ანძაზე დამონტაჟებული ვიდეოკამერით და ანძაზე დამონტაჟებული ანტენით და ანძაზე დამონტაჟებული ელექტრული ქსელის ანძა და ანძაზე დამონტაჟებული ელექტრული ქსელის ანძა და ანძაზე დამონტაჟებული ელექტრული ქსელის ანძა
ანძა ელექტრული ქსელის ანძა ანკერით და ტრანსფორმატორით და ანძაზე დამონტაჟებული განათების ნათურით და ანძაზე დამონტაჟებული ვიდეოკამერით და ანძაზე დამონტაჟებული ანტენით და ანძაზე დამონტაჟებული ელექტრული ქსელის ანძა და ანძაზე დამონტაჟებული ელექტრული ქსელის ანძა და ანძაზე დამონტაჟებული ელექტრული ქსელის ანძა და ანძაზე დამონტაჟებული ელექტრული ქსელის ანძა
ანძა ელექტრული ქსელის ანძა ანკერით და ტრანსფორმატორით და ანძაზე დამონტაჟებული განათების ნათურით და ანძაზე დამონტაჟებული ვიდეოკამერით და ანძაზე დამონტაჟებული ანტენით და ანძაზე დამონტაჟებული ელექტრული ქსელის ანძა და ანძაზე დამონტაჟებული ელექტრული ქსელის ანძა და ანძაზე დამონტაჟებული ელექტრული ქსელის ანძა და ანძაზე დამონტაჟებული ელექტრული ქსელის ანძა და ანძაზე დამონტაჟებული ელექტრული ქსელის ანძა
ანძა ელექტრული ქსელის ანძა ანკერით და ტრანსფორმატორით და ანძაზე დამონტაჟებული განათების ნათურით და ანძაზე დამონტაჟებული ვიდეოკამერით და ანძაზე დამონტაჟებული ანტენით და ანძაზე დამონტაჟებული ელექტრული ქსელის ანძა

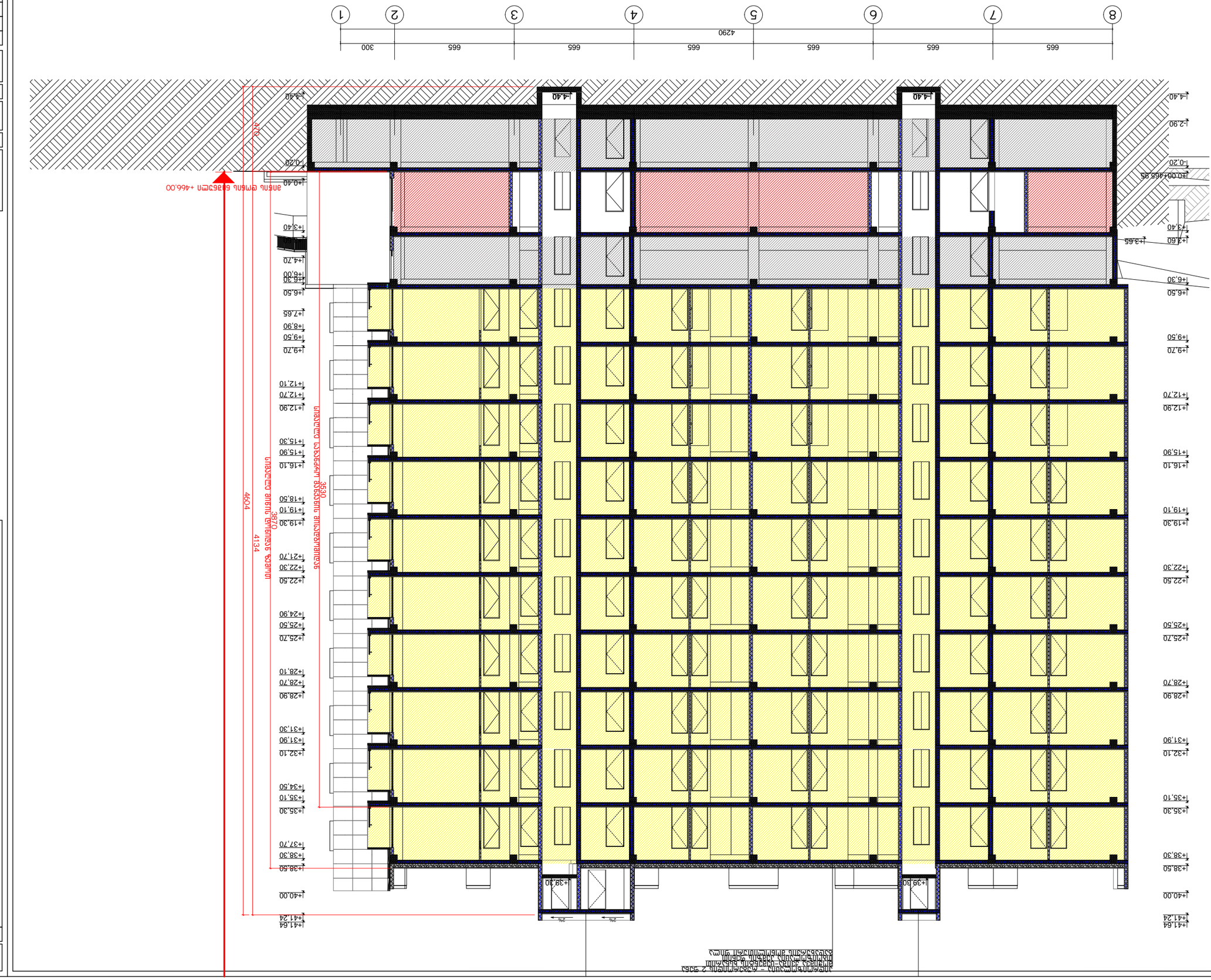
1
2
3
4
5
6
7
8
300
665
665
665
665
665
665
665
4290
+4.40
+2.90
+0.20
-0.20
+20.00+466.85
+3.65
+3.60
+13.40
+6.50
+6.30
+9.70
+9.50
+12.90
+12.70
+16.10
+15.90
+19.30
+19.10
+22.50
+22.30
+25.70
+25.50
+28.90
+28.70
+32.10
+31.90
+35.30
+35.10
+38.50
+38.30
+41.64
+41.24
+40.00
+39.30
+39.30
+38.30
+37.70
+34.50
+32.10
+31.30
+28.90
+28.70
+25.70
+25.50
+24.90
+22.50
+21.70
+19.30
+19.10
+18.50
+16.10
+15.90
+15.30
+12.90
+12.70
+12.10
+9.70
+9.50
+8.90
+7.65
+6.50
+6.30
+5.30
+6.00
+4.70
+3.40
+9.40
+4.40
+0.20
4604
4134
3870
3630
2%
2%
Линия земли по проекту
Линия земли по проекту
Линия земли по проекту

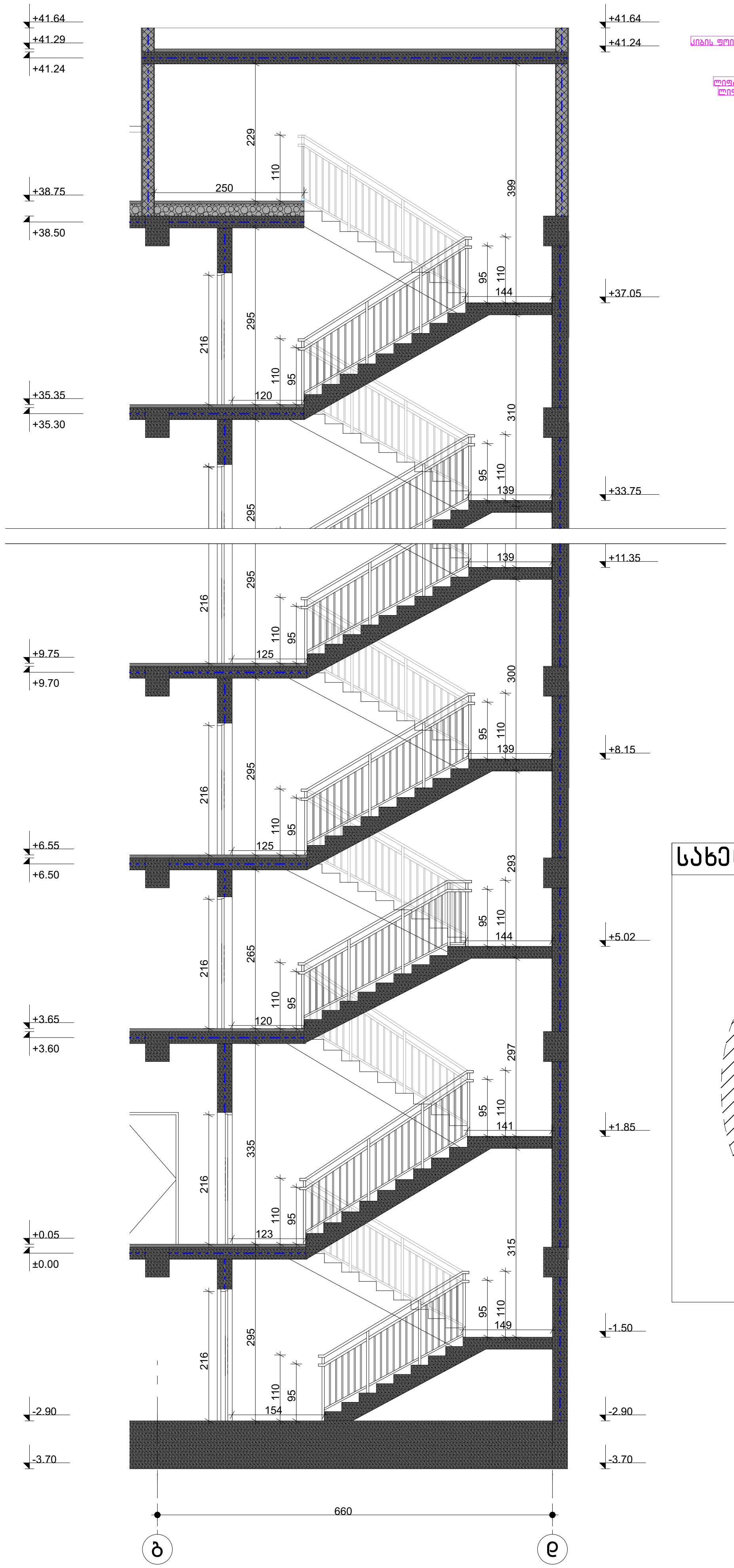

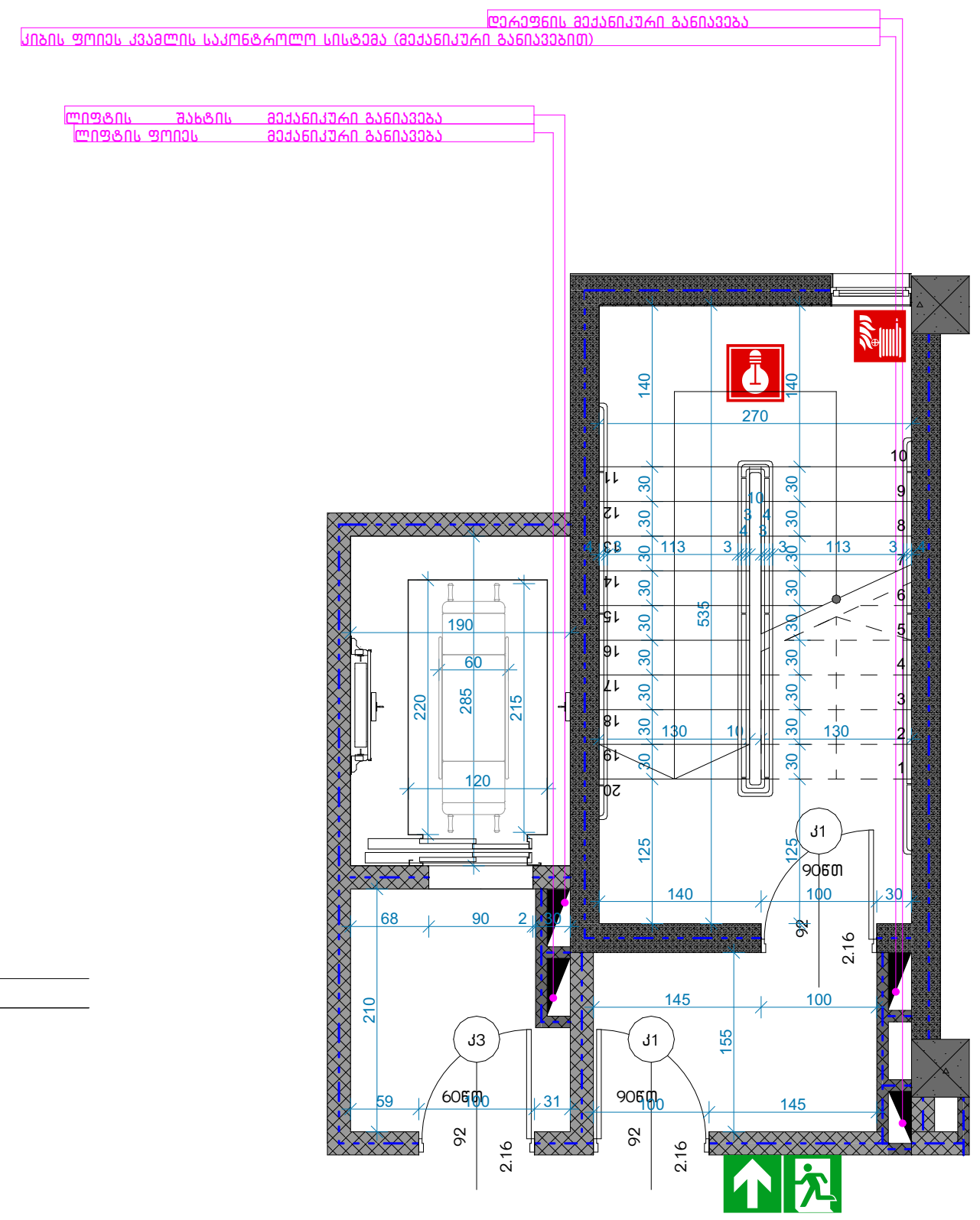

მოაჯირის ჭრილი მ.1:20

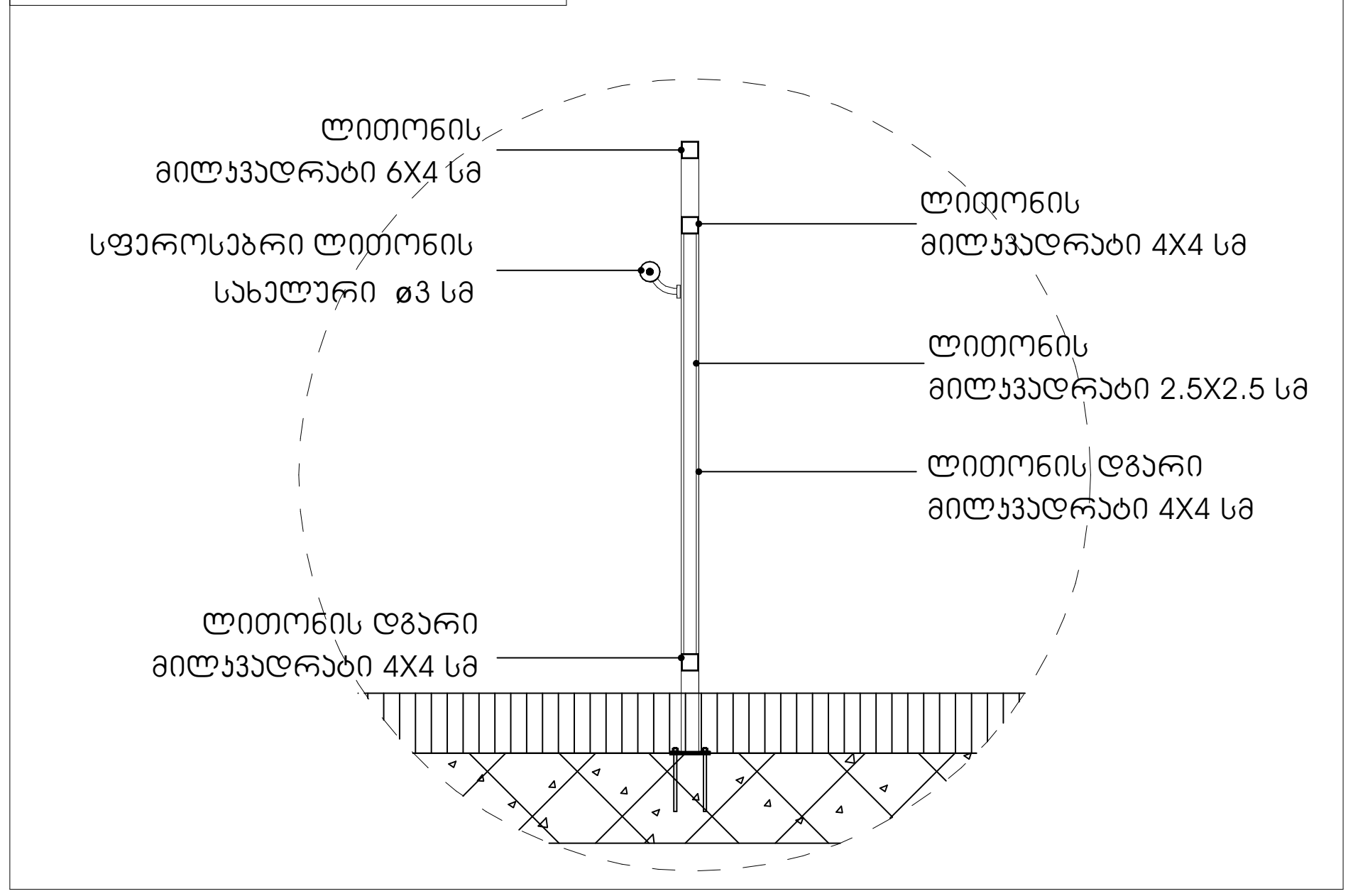

საფეხურის დეტალი მ.1:10

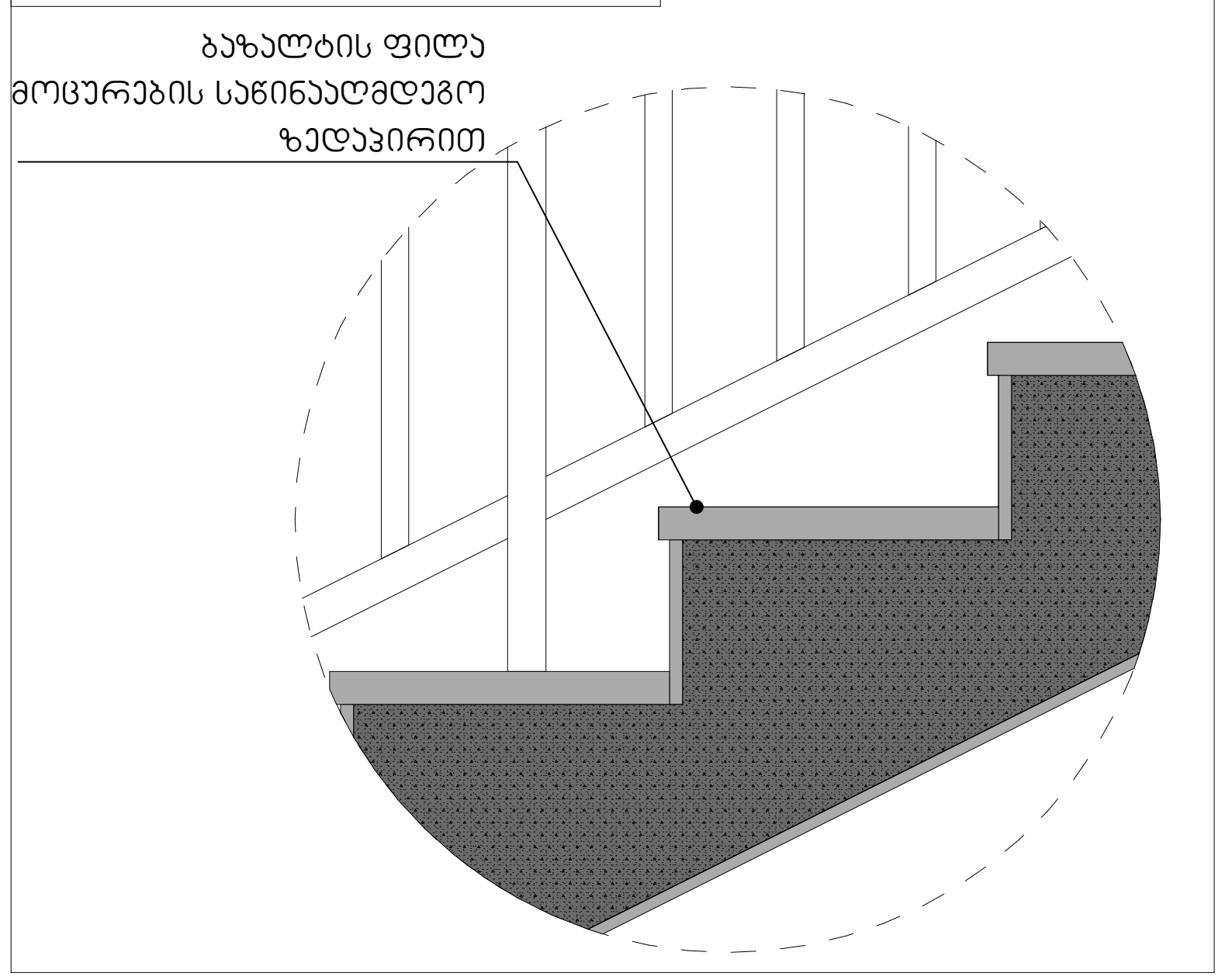

სახელურის ჭრილი მ.1:20

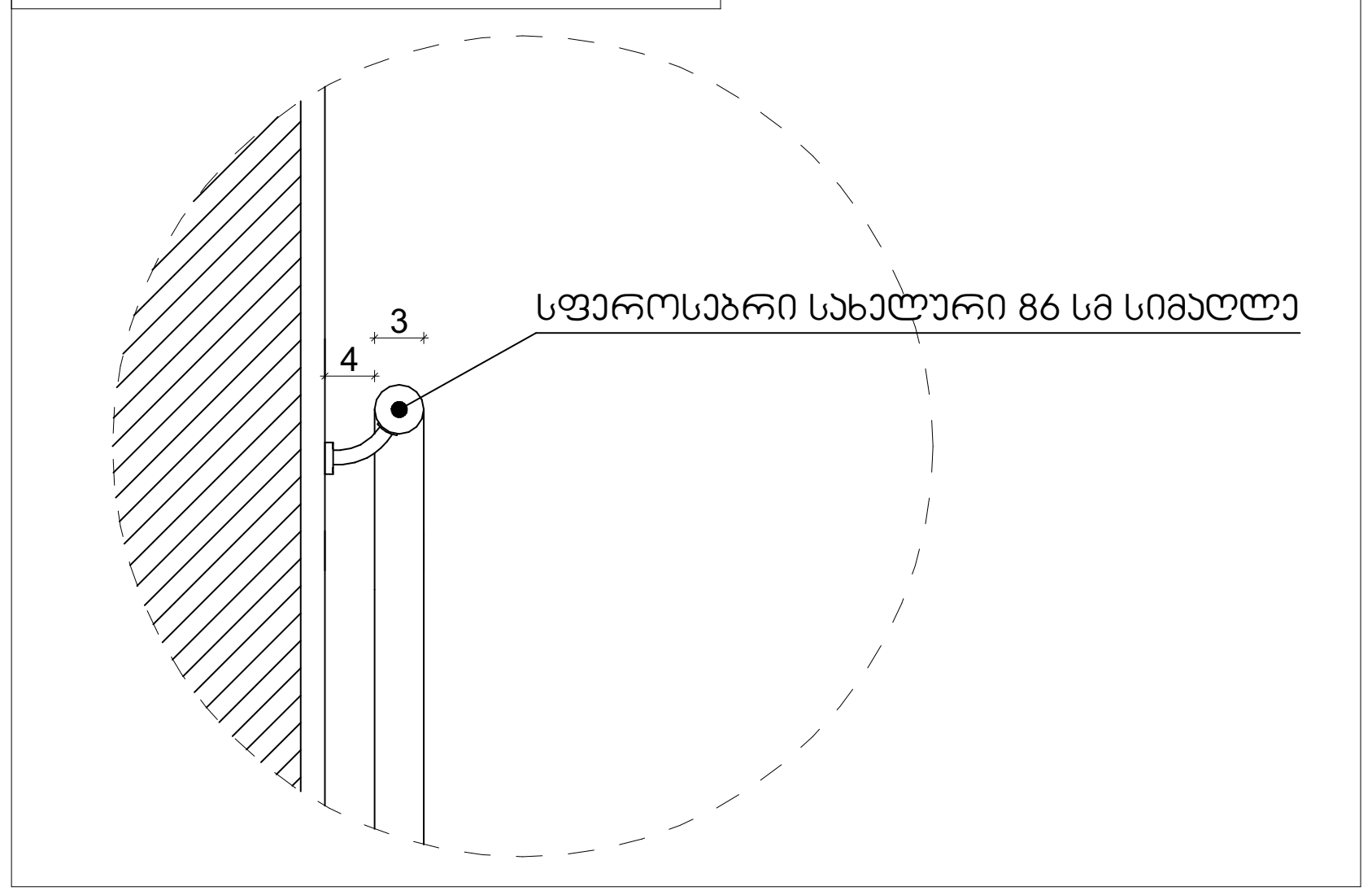

მოაჯირის დეტალი მ.1:20

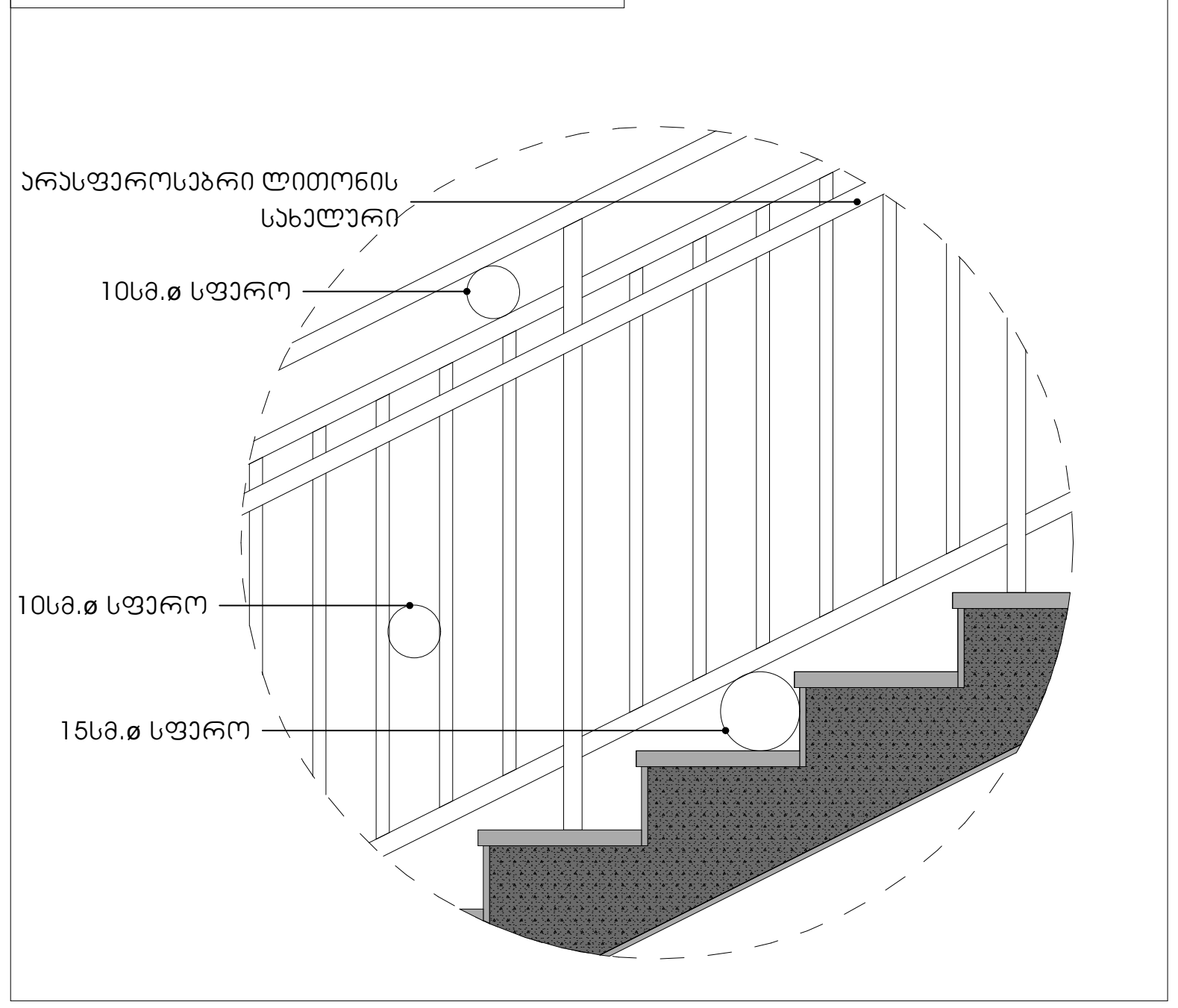

ფორმატი A3

პირობითი აღნიშვნები

- საკადასტრო საზღვარი
- საცხოვრებელი ჯგუფი
- სავაჭრო ჯგუფი
- საქმიანი ჯგუფი
- სასაწყობე ჯგუფი
- დამხმარე ჯგუფი
- გასასვლელამდე სავალი მანძილი
- მისაწვდომი სვლა-გეზი
- კედლის ხანძარმედეგობის ხარისხი 1 საათი
- კედლის ხანძარმედეგობის ხარისხი 2 საათი
- გასასვლელი
- ხელის ცეცხლმაქრი
- სახანძრო მილდგარი
- ხელით სამართავი განგაშის კოლოფი
- გასასვლელის საავარიო განათება
- სახანძრო ჰიდრანტი
- კვამლის აღმომჩენი
- კვამლზე მორეაგირე მაუწყებელი
- ავტოსაშხეფი
- ცეცხლის აღმომჩენი
- სასმელი წყლის დისპენსერი
- კარის ღიობის ზომა (სმ)
- ჭრილის ხაზი
- X.XXX X.XXX — იატაკის მოპირკეთებული ზედაპირის ნიშნული; იატაკის საპროექტო ნიშნული
- ოთახის/სივრცის დასახელება; ოთახის/სივრცის ფართობი; ოთახის/სივრცის ნომერი
- დაკავებულობის ჯგუფი/ქვეჯგუფი; დაკავებულობის დატვირთვა

დაკავებულობა

შენიშვნა

მრავალბინიანი საცხოვრებელი სახლი

ქ. თბილისი. გლდანის რაიონში, გლდანის I მიკრორაიონსა და მუხიანის I მიკრორაიონს შორის არსებული ტერიტორია ს/კ 01.11.13.001.123

არქიტექტურული ნაწილი / სტადია - პროექტი

კიბის დეტალური ნახაზი

დირექტორი	ა. ლომსაძე	
არქიტექტორი	ა. ლომსაძე	
არქიტექტორი	რ. ებრალიძე	
შეასრულა	ა. ლომსაძე	

მასშტაბი	ფურცელი	თბილისი
1:100	A.02.5	02.11.2020