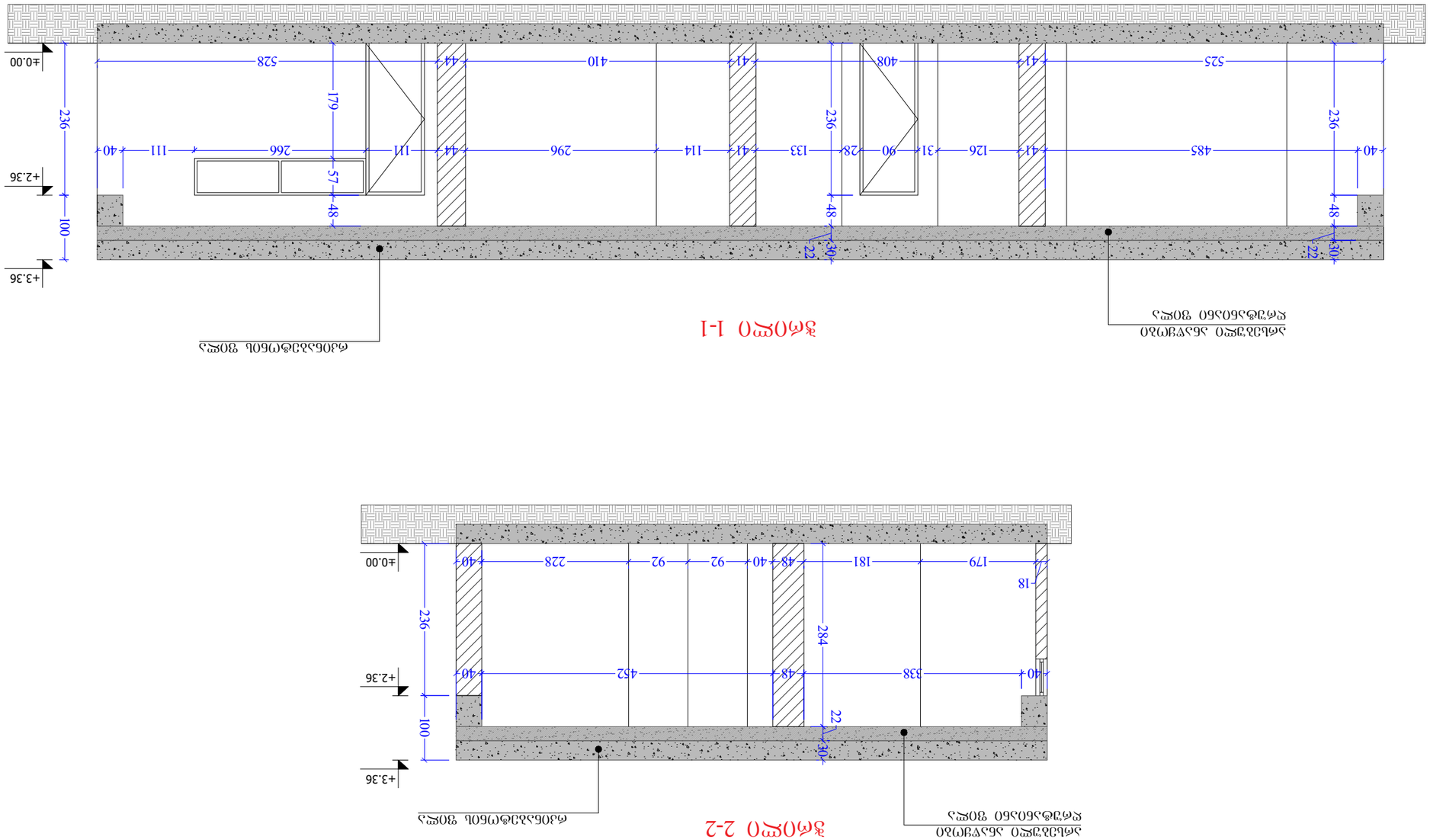

3-3 Разрез

1-1 Разрез

2-2 Разрез

Стальной лист 30мм, окрашенный
Стальной лист 30мм, окрашенный

MHD GROUP

Разработал Шашкин Д.А.

Проверил Шашкин Д.А.

Н. контр. Шашкин Д.А.

ГИП Шашкин Д.А.

Стадия | Лист | Листов

Р | 1 | 1

Разрез 1-1, 2-2, 3-3

1:75

А3

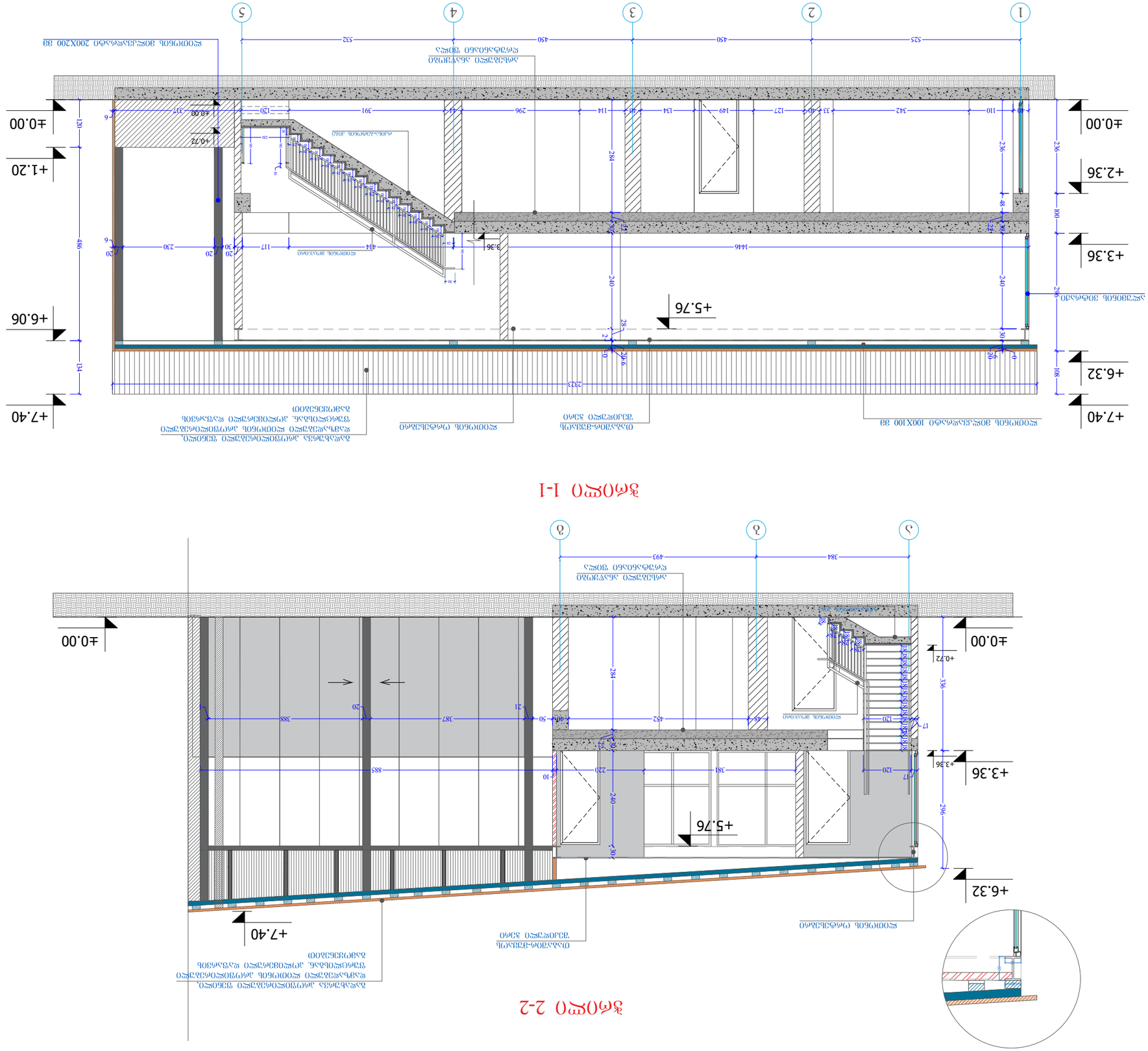

מתכנן השלד: מ.ד.מ. הנדסת מבנים בע"מ
רח' הארבעה 10, תל אביב יפו 6473810
טל': 03-5610336

יועץ קונסטרוקציה: ,,מ.ד.מ הנדסת מבנים בע"מ
CLIENT

אדריכלים ומתכנני תכנון פנים

בית ספר תיכון אזורי מעיין

HD
GROUP

מס'	תיאור	תאריך
1		
2		
3		

מספר תכנית: 1.19.16.001.036

קנה מידה: 1:100

גודל: A3

COPYRIGHT HALL ARCHITECTS: כל הזכויות שמורות

DWG: חתך 1-1
חתך 2-2

შიდა კიბის სპეციფიკაცია

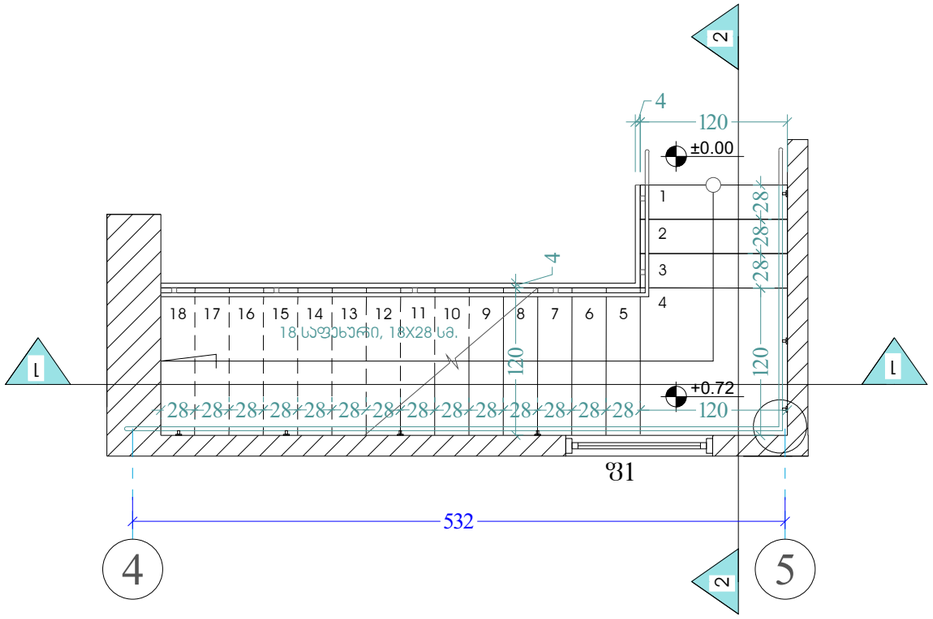

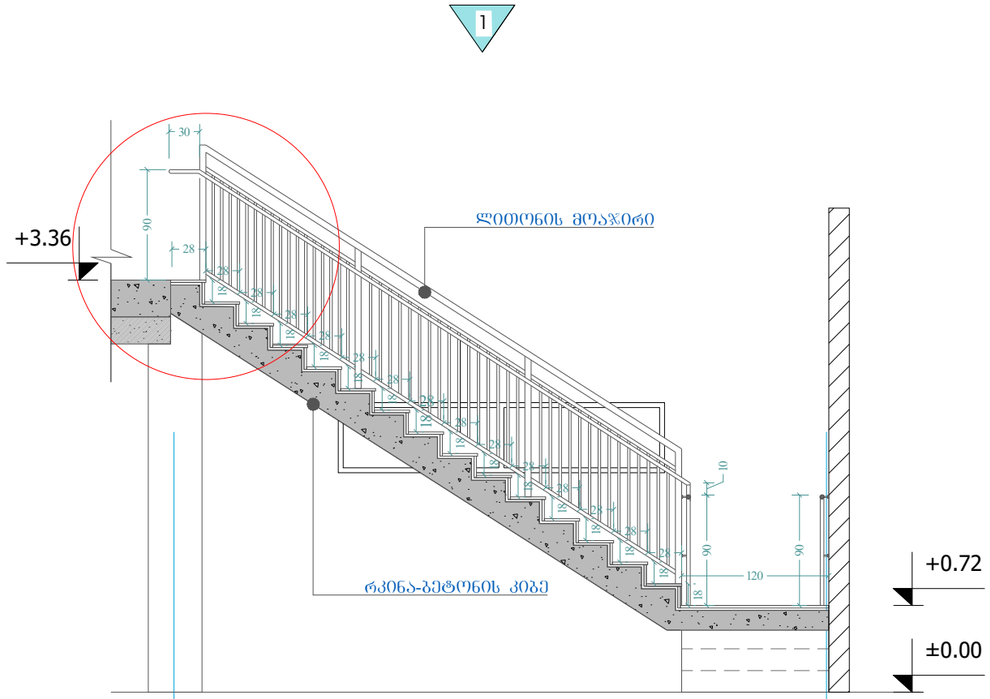

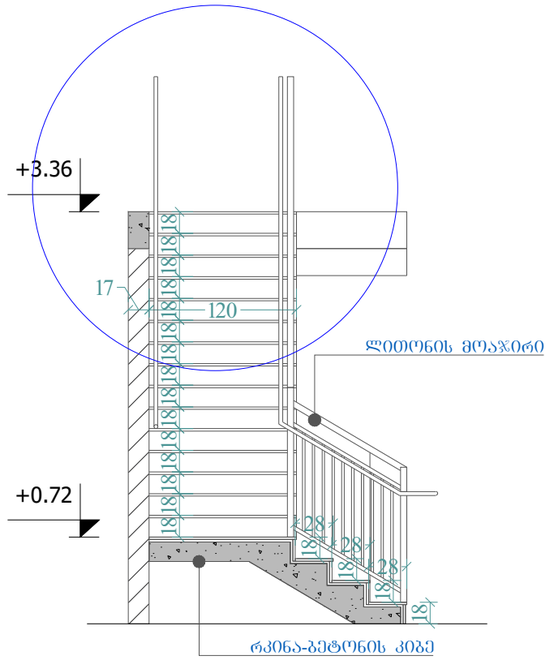

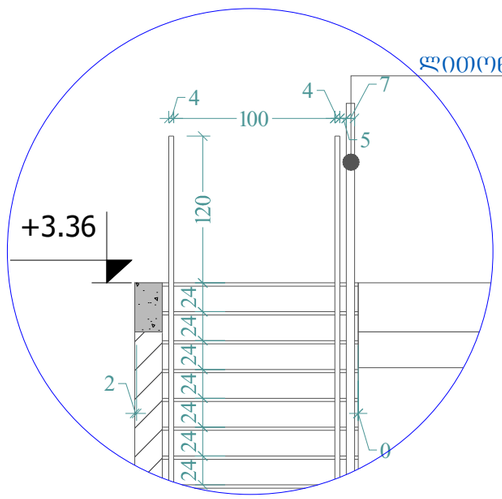

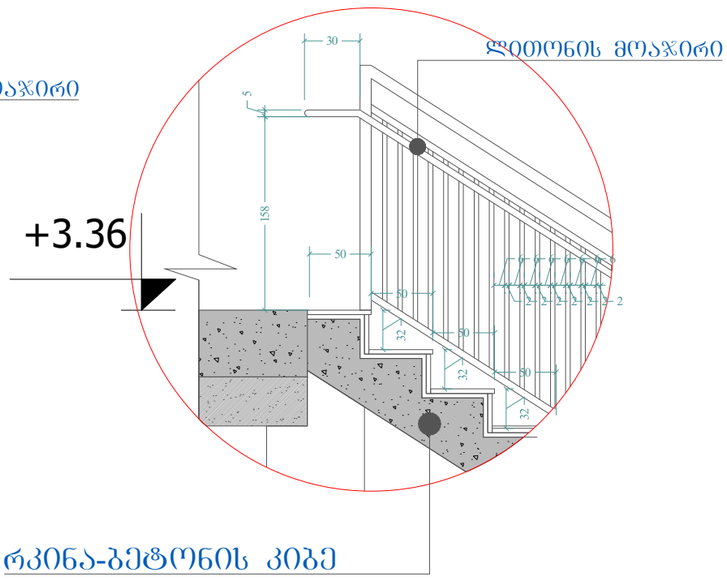

HD GROUP

ოფისი ახვლედიანის ქუჩაზე

არქიტექტურული პროექტი

დამკვეთი: „ფეიდელ ჯორჯია"
CLIENT

მისამართი: ქ.თბილისი, ახვლედიანის ქუჩა №8
ADRESS საკადასტრო კოდი:01.19.16.001.036

მენიშვნები:

სიბეტონური სქემა

კორექტირება

№	თარიღი	აღწერა
1		
2		
3		

პროექტის №:
PROJECT N:

თარიღი:
DATE N:

საკონტაქტო პირები

არქიტექტორი: ხატია ხვედელიძე

თეიმურაზ ჯინჯაველია

საავტორო უფლებები:
COPYRIGHT HALL ARCHITECTS: **MHD GROUP**

ნახაზი:
DRWG:
შიდა კიბის სპეციფიკაცია

მ 1:50

A3

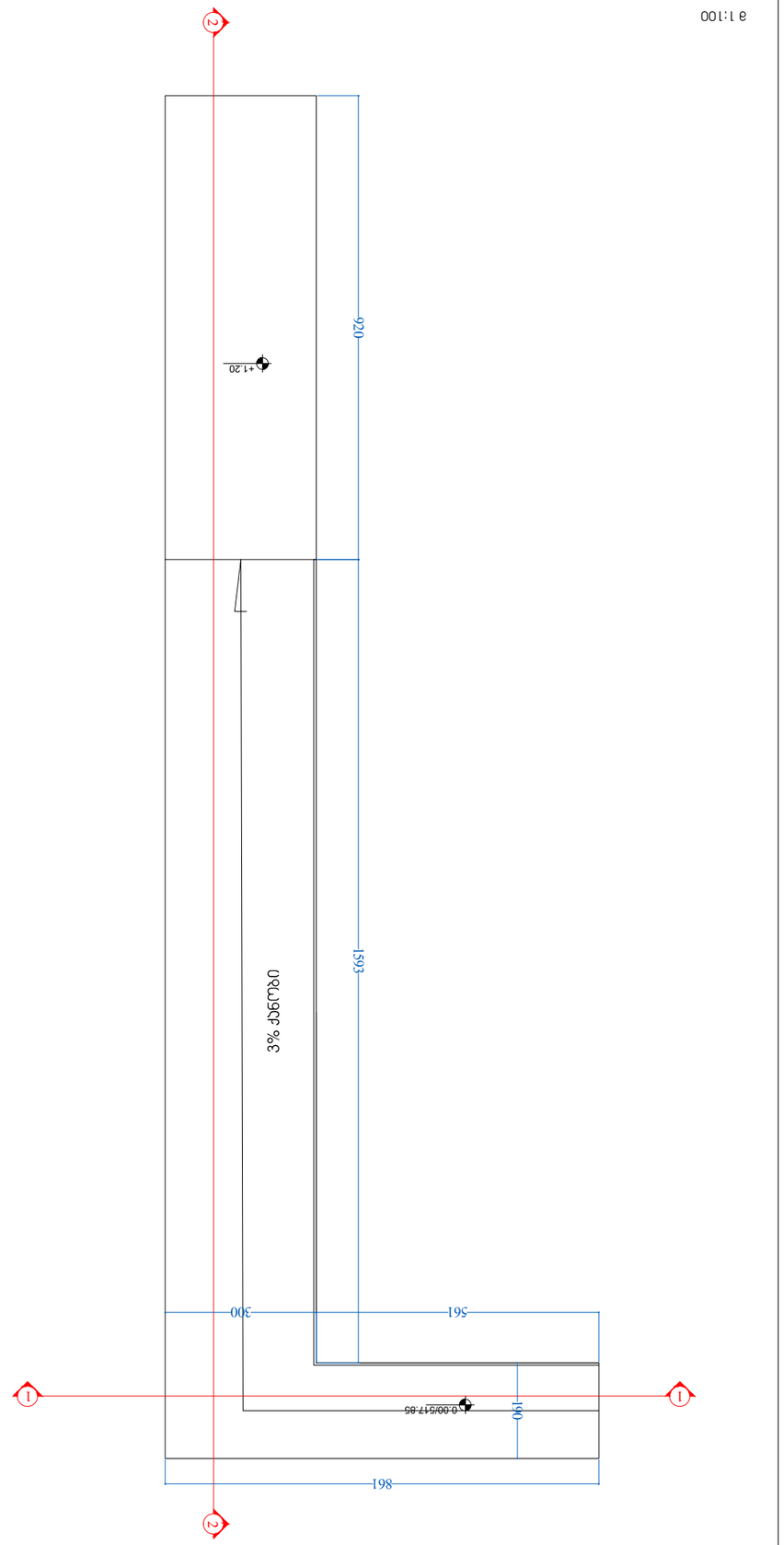

תכנית גגות

1:100 קנ"מ

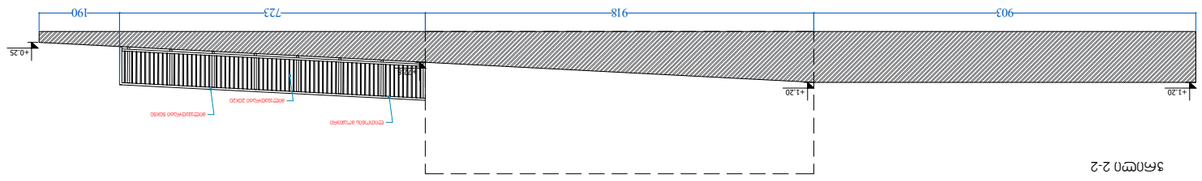

חתך 2-2

1:200 קנ"מ

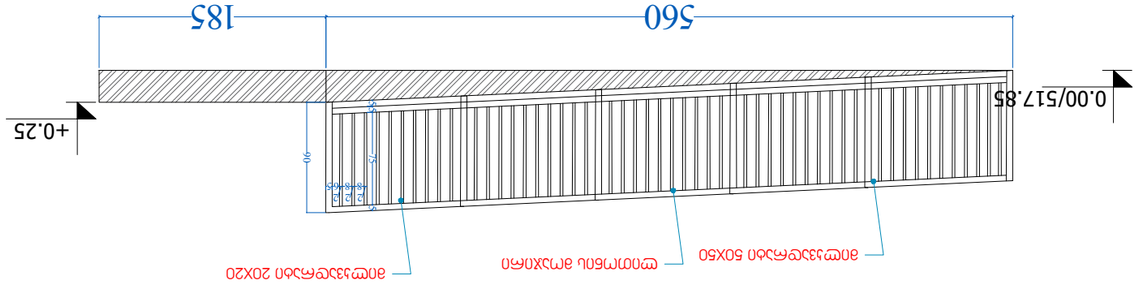
560
185
0.00/517.85
+0.25
90
75
55
40
40
40

ჭრილი 2-2

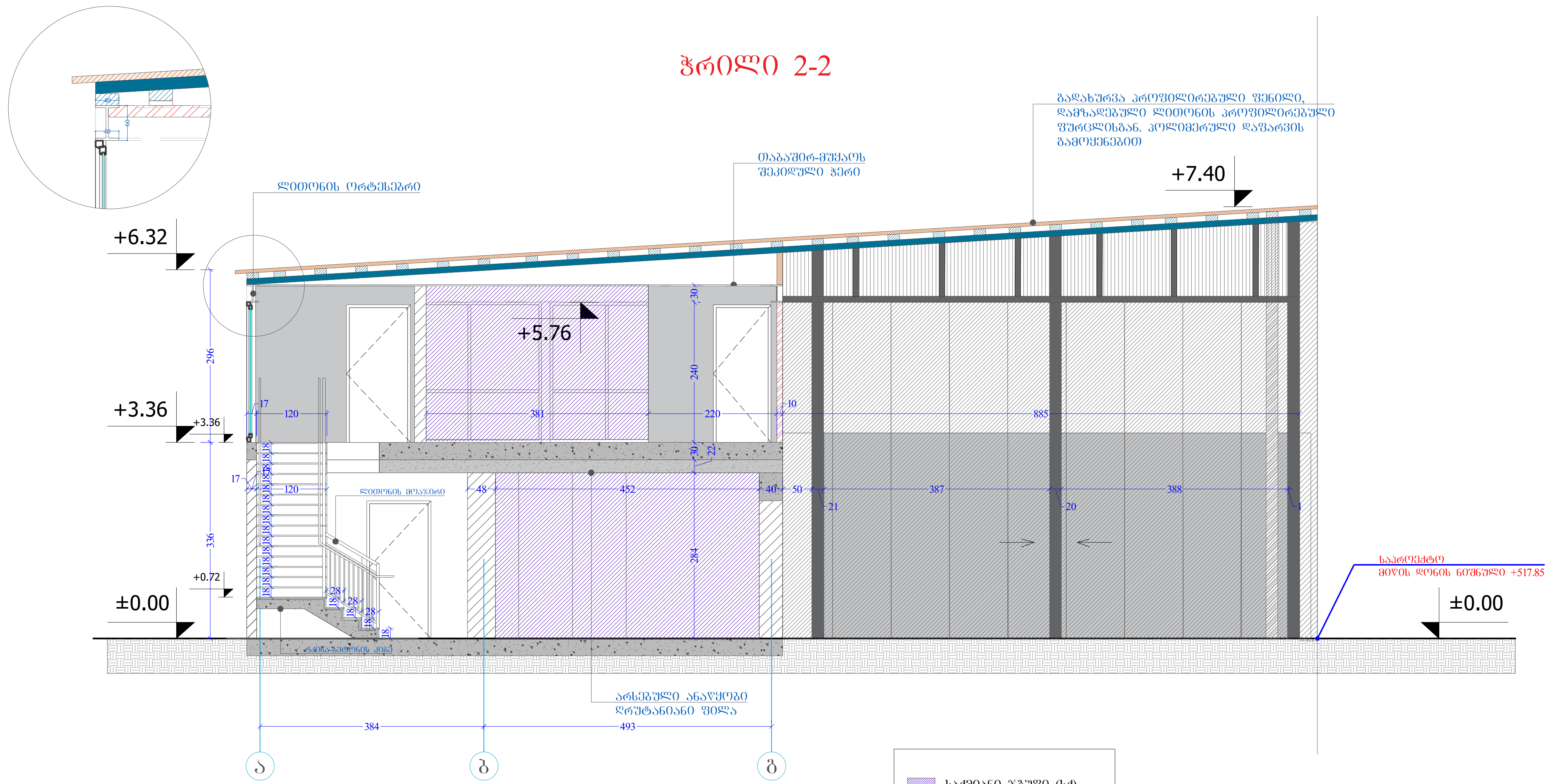

	საქმიანი ზონა (სქ)
	სასაწყობე ზონა (სწ)

ჭრილი 1-1

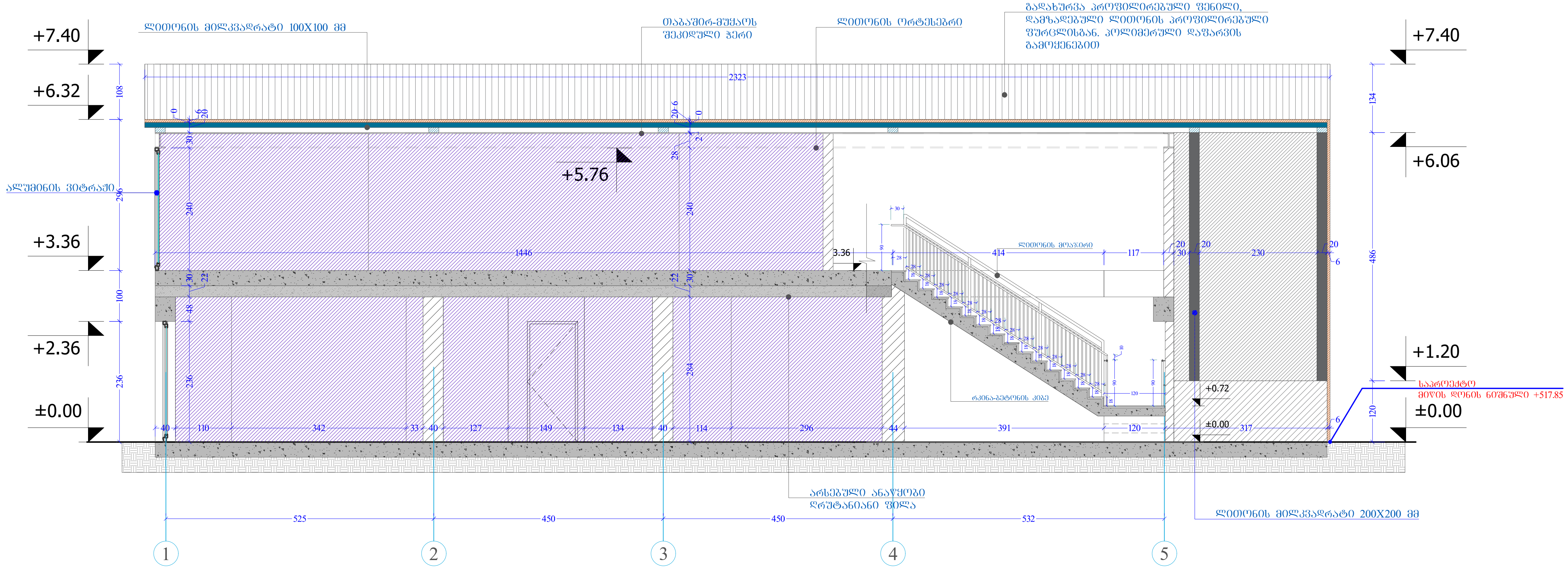

ოფისი ახვლედიანის ქუჩაზე

არქიტექტურული პროექტი

დამკვეთი: ,,ფეიდალ ჯორჯია"
CLIENT

მისამართი: ქ.თბილისი, ახვლედიანის ქუჩა №8
ADRESS საკადასტრო კოდი:01.19.16.001.036

შენიშვნები:

სიტუაციური სქემა

კორექტირება

№	თარიღი	აღწერა
1		
2		
3		

პროექტის №:
PROJECT N:

თარიღი:
DATE N:

საპროექტო ჯგუფი

არქიტექტორი: ხატია ხვედელიძე
თეიმურაზ კვირკველია

საავტორო უფლებები:
COPYRIGHT HALL ARCHITECTS: MHD GROUP

ნახაზი:
DRWG: ჭრილი 2-2
ჭრილი 1-1

მ 1:100

A3