ფასადი ა-ბ მ,1:100

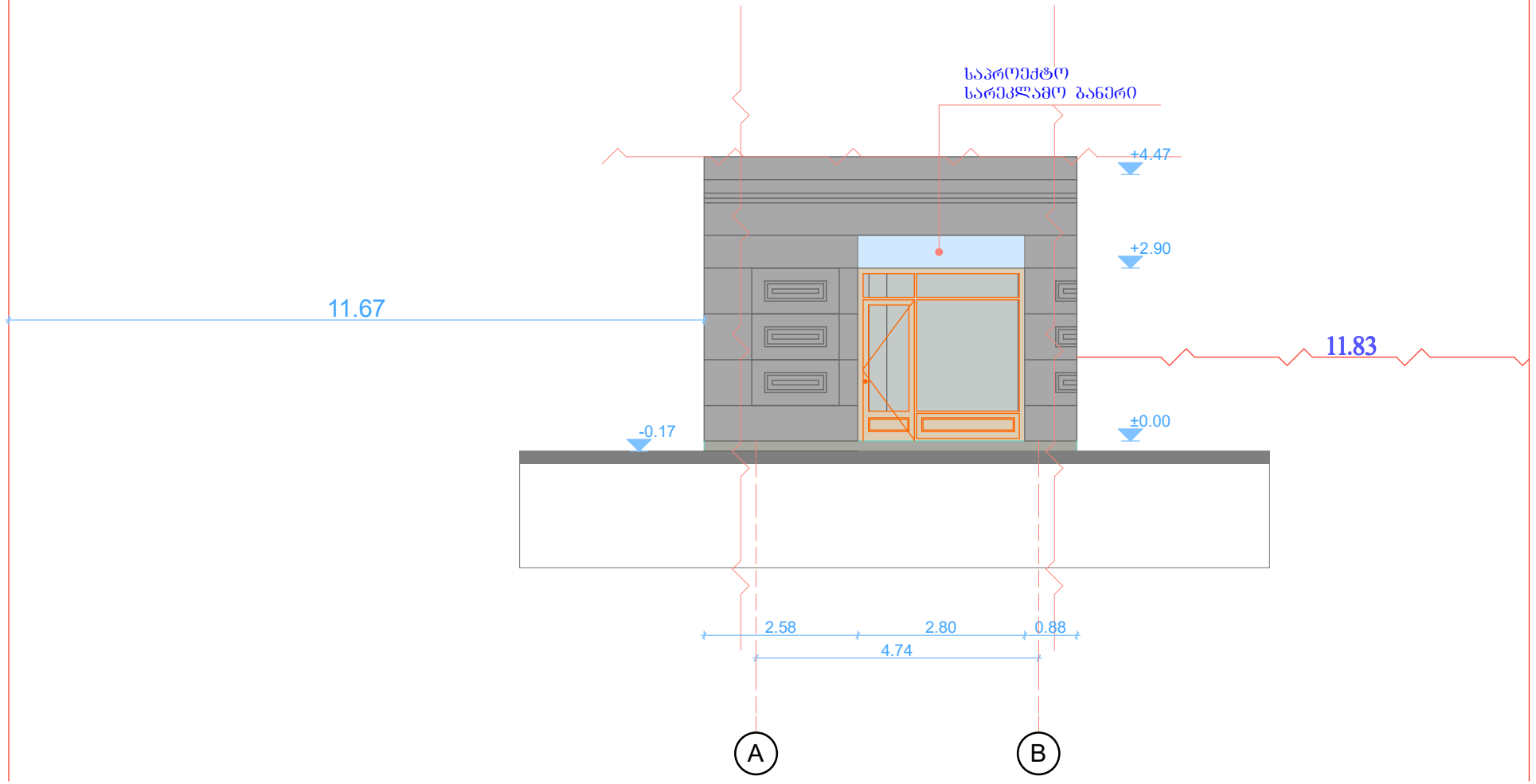

ზიმუტი კლიუსი	შარტავას ქუჩა №14ა 591 24 44 18 shartavas qucha 14ª 591 24 44 18			
დირექტორი		მ. ბერმამუკელი	ობიექტის მის: ქ. თბილისი, გამზირი დავით აღმაშენებელი, №1-3 ქუჩა მოსე გოგიბერიძე №2	მასშტაბი: 1:100
პრ.ავტორი		მ. შუტკარაძე		
დამკვეთი		შპს "ნაბ"		თარიღი 2020

წარმოდგენილი სარეკონსტრუქციო
პროექტი
ითვალისწინებს პროექტით
მითითებულ არეალზე სარეკლამო
აბრის მოწყობას რომელის მასალაც
ორგანული მინაა დიოდური ნათებით

გეგმა მ,1:100

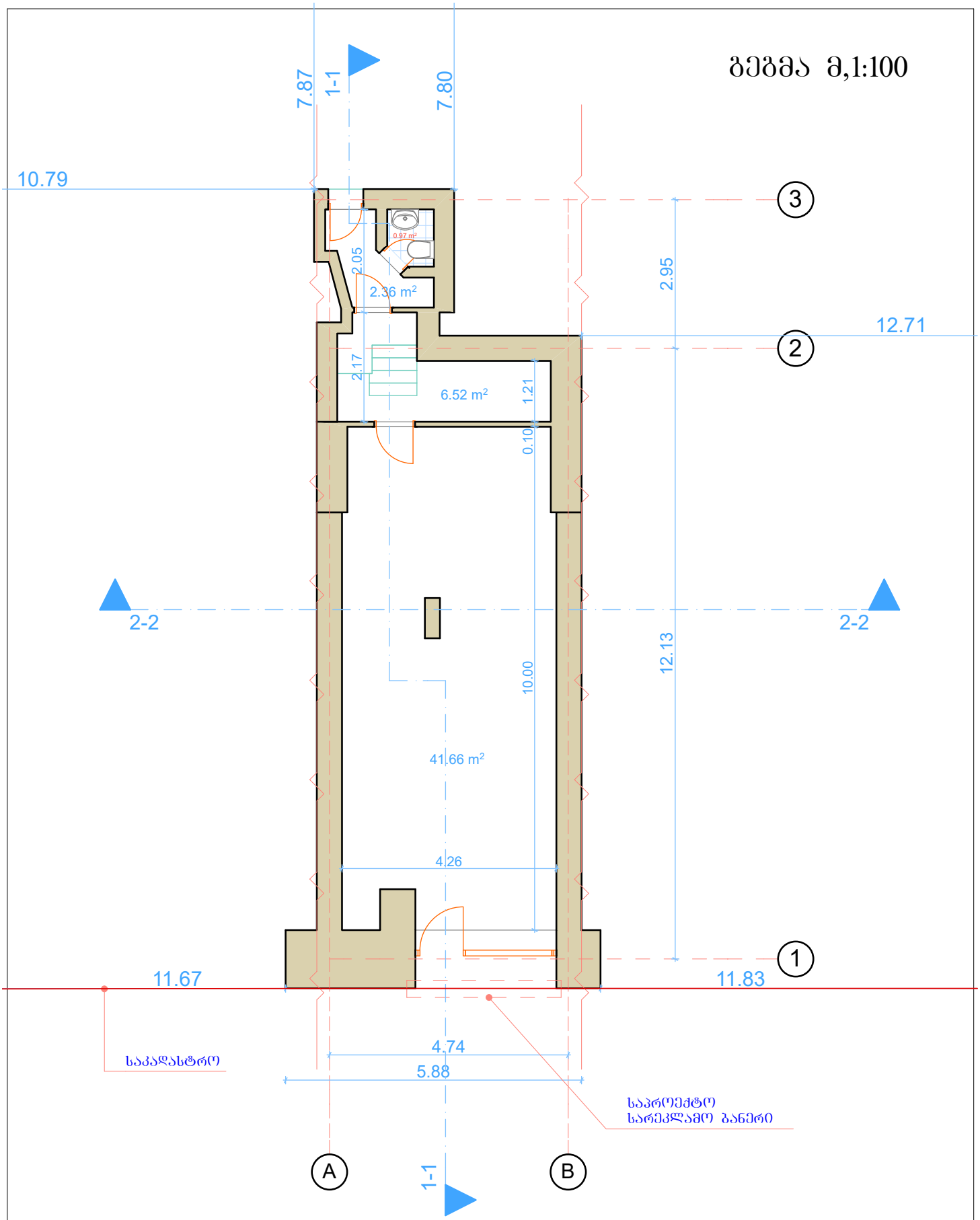

ზიმუშო კლიუსი

შარტავას ქუჩა №14ა 591 24 44 18

shartavas qucha 14ª 591 24 44 18

დირექტორი		მ. ბერმამუკელი	ობიექტის მის: ქ. თბილისი, გამზირი დავით აღმაშენებელი, №1-3 ქუჩა მოხე გოგიბერიძე №2	მასშტაბი: 1:100
პრ.ავტორი		მ. წუტკარაძე		
დამკვეთი		შპს "ნკბ"		თარიღი 2020

მშენებლობის დღიური გრაფიკი

სამუშაოთა ჩამონათვალი	1-თვე			2-თვე			3-თვე			4-თვე			5-თვე			6-თვე		
	10	20	30	10	20	30	10	20	30	10	20	30	10	20	30	10	20	30
საპროექტო არეალის მომზადება																		
სარეკლამო აბრის მოწყობა																		
სამშენებლო ნარჩენების გატანა																		

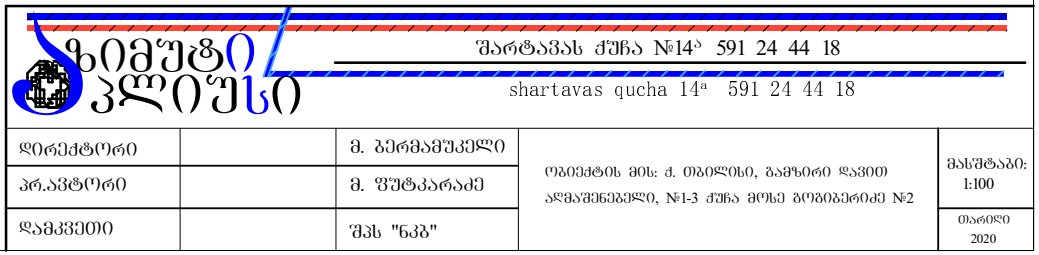

saqarTvelos iusticiis saministro
sajaro reestris erovnuli saagento

sakadastro gegma

miwis nakveTis sakadastro kodi: *01.16.05.030.027*
gancxadebis registraciis nomeri: *882012061744*
miwis nakveTis farTobi: *691 kv.m.*
daniSnuleba: *arasasoflo-sameurneo*
momzadebis TariRi 22.03.12

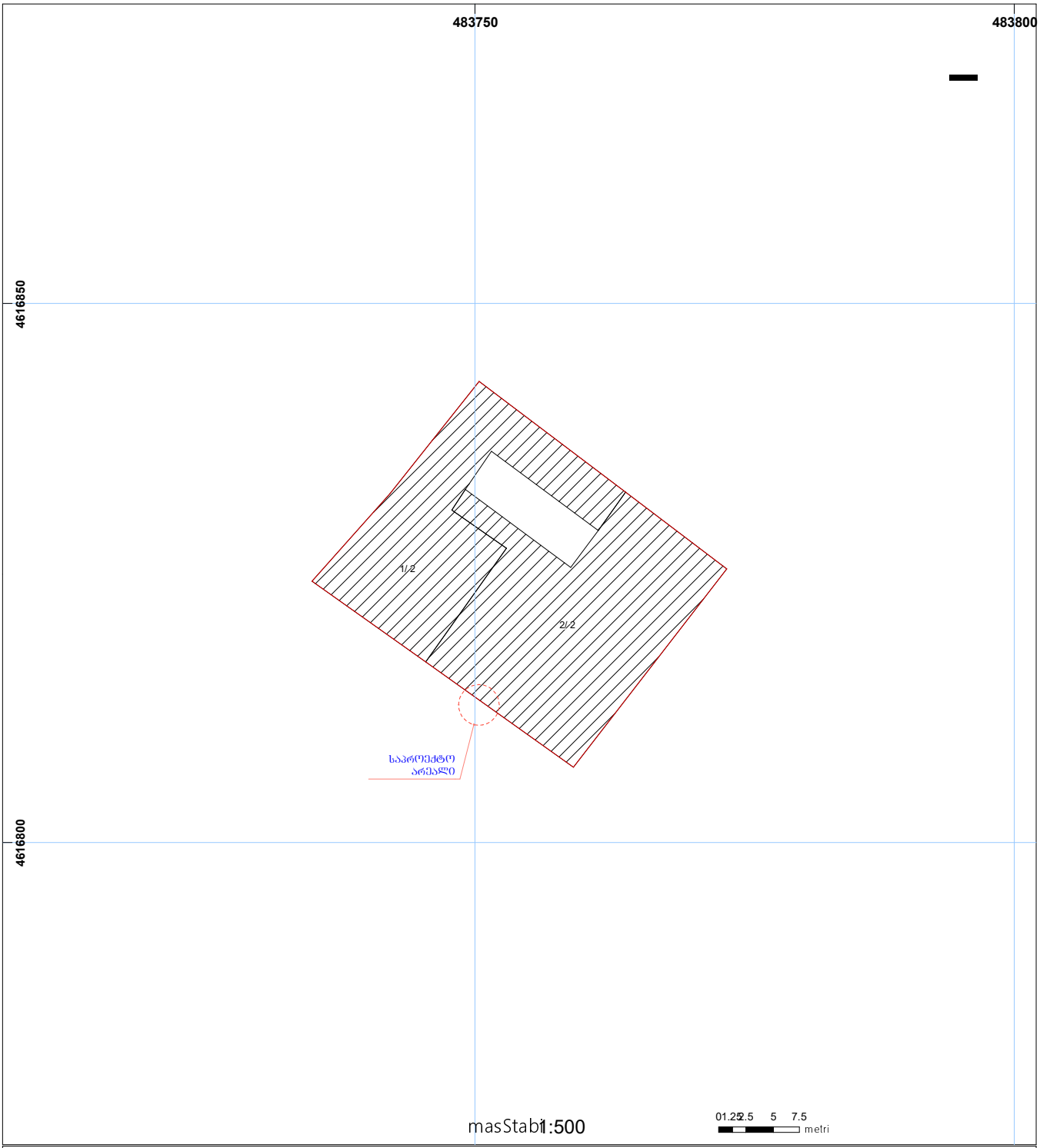

01/2 *Senoba-nageboba, pirobiTi nomeri/ sarTulianoba*
miwis nakveTis sakadastro sazRvari
valdebuleba
mSenebare nageboba
xazobrivi nageboba
miwisqveSa nageboba
UTM *(saerTaSoriso) sistemis koord.*

sajaro reestris erovnuli saagento Tbilisi 0102 wm. nikolozis/n. CxeiZis q. 2 tel.: (995 32) 91 04 27; faqsi: (995 32) 91 03 41
sajaro reestris erovnuli saagento Tbilisi d. aRmaSeneblis gamz. 89/24 tel: (995 32) 94 13 65
www.napr.gov.ge

ჭრილი 1-1 მ,1:100

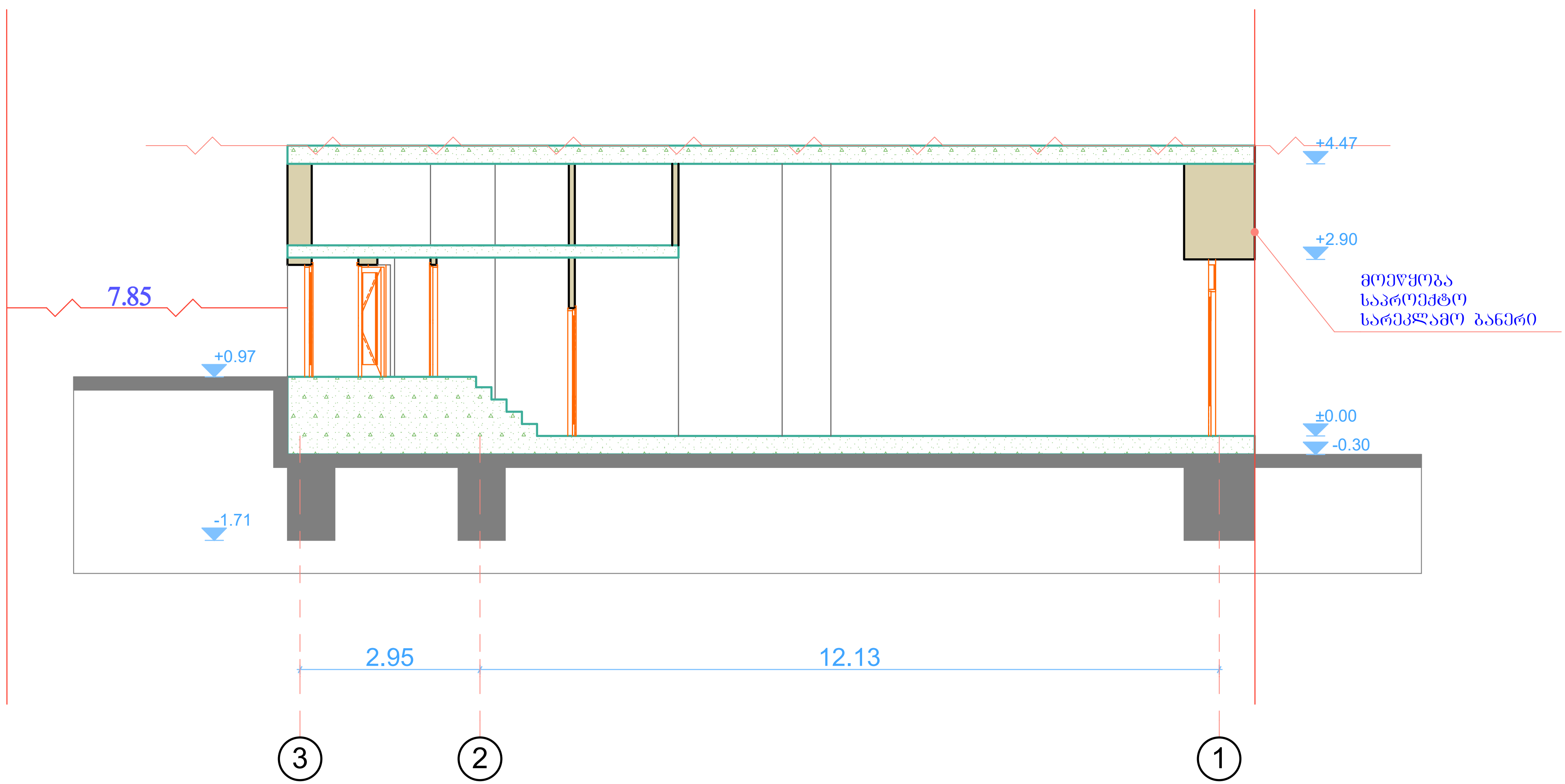

შარტავას ქუჩა №14ა 591 24 44 18

shartavas qucha 14ª 591 24 44 18

დირექტორი		მ. ბერმამუკელი	ობიექტის მის: ქ. თბილისი, გამზირი დავით აღმაშენებელი, №1-3 ქუჩა მოსე გოგიბერიძე №2	მასშტაბი: 1:100
პრ.ავტორი		მ. ფუტკარაძე		
დამკვეთი		შპს "ნკბ"		თარიღი 2020

ჭრილი 2-2 მ,1:100

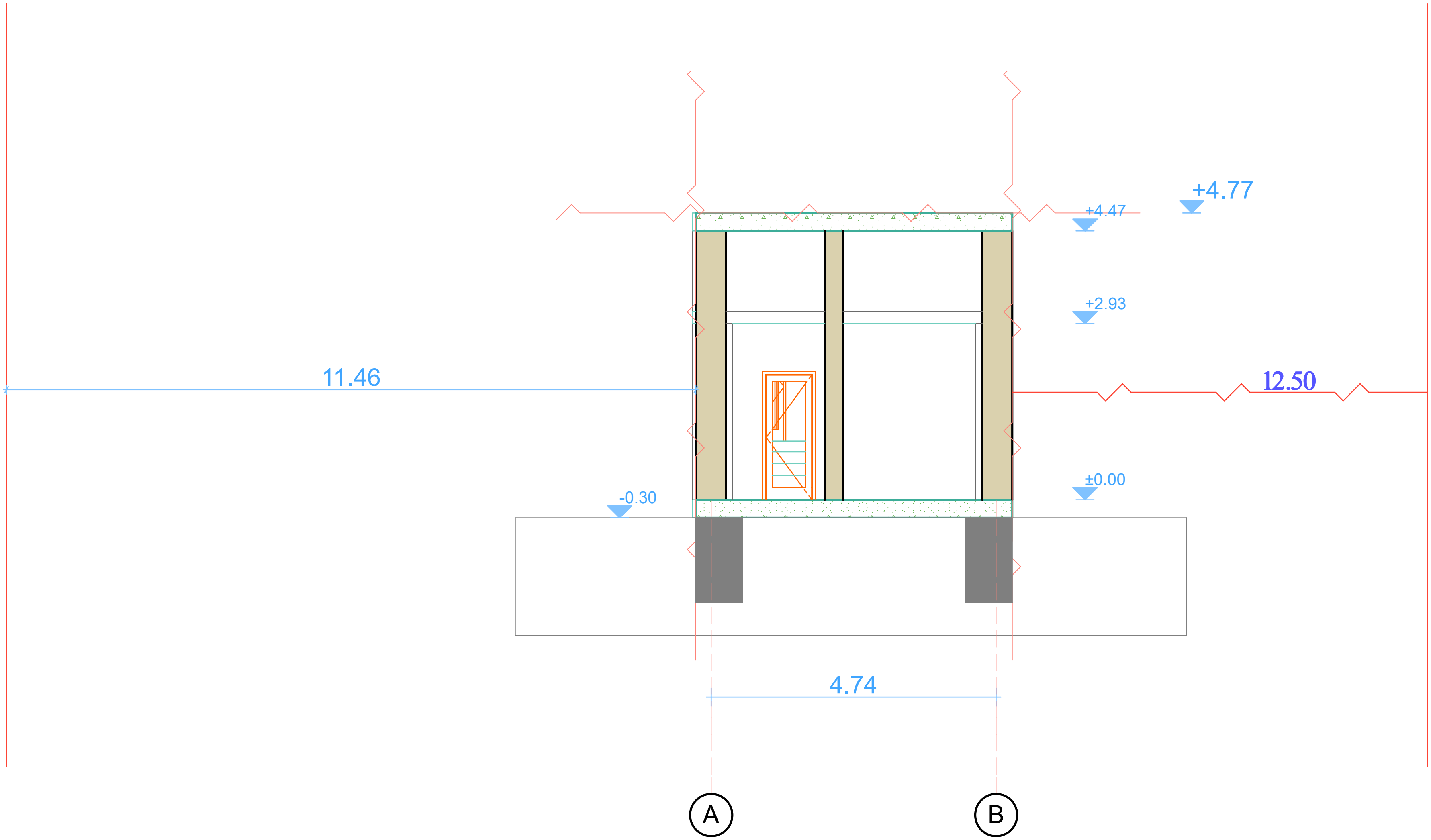

აზიმუტი პლიუსი

შარტავას ქუჩა №14ა 591 24 44 18

shartavas qucha 14ª 591 24 44 18

დირექტორი		მ. ბერმამუკელი	ობიექტის მის: ქ. თბილისი, გამზირი დავით აღმაშენებელი, №1-3 ქუჩა მოსე გოგიბერიძე №2	მასშტაბი: 1:100
პრ.ავტორი		მ. ფუტკარაძე		
დამკვეთი		შპს "ნკბ"		თარიღი 2020