ს. ჭუთათელაძის ქუჩა #8,
თბილისი, საქართველო
ტელ: +995 591 599 292
ელ.ფოსტა: info@emg.ge

სსტ ისო/იეკ
17020:2012/2013 GAC-
IB-0320

N005730

04/11/2020

ობიექტის დასახელება

ქ. თბილისში, აგრარული უნივერსიტეტის ტერიტორიაზე არსებული მრავალფუნქციური კომპლექსის ფაქტობრივად შესრულებული სამუშაოების შესაბამისობის დადგენა, ქ. თბილისის მერიის მიერ გამოვლენილ ხარვეზებთან (დადგენილებები #000634 და #000280) და წარმოდგენილ საპროექტო დოკუმენტაციასთან მიმართებაში.

ობიექტის ან მისი ნაწილის ტექნიკური მდგომარეობის, შესრულებული სამშენებლო, სარემონტო, სამონტაჟო, სადემონტაჟო, სარეკონსტრუქციო, სარესტავრაციო სამუშაოების შესაბამისობის

ინსპექტირების ანგარიში

საინჟინრო მრეწველობის ასოციაცია
კ. ქუთათელაძის ქუჩა #8,
თბილისი, საქართველო
ტელ: +995 591 599 292
ელ.ფოსტა: info@emg.ge

ISO/IEC 17020:2012/2013 GAC–IB-0320

დამკვეთი: დასახელება: საიდენტიფიკაციო კოდი: მისამართი: დამკვეთის წარმომადგენელი/თანამდებობა:	**შპს „კონდი“** 404497914 ქ. თბილისი, გ. რჩეულიშვილის ქუჩა, კორპ. 4, ბ. 12 დირექტორი: ირაკლი ბოჭორიშვილი
ინსპექტირების ჩატარების საფუძველი:	განაცხადი და ხელშეკრულება **N100/10-20** ინსპექტირების მომსახურების გაწევაზე

მომსახურების სფერო:

☐ ობიექტის ხარჯთაღრიცხვის ინსპექტირება;

☐ ობიექტის ხარჯთაღრიცხვის ფასწარმოქმნის ადეკვატურობის ინსპექტირება;

☐ ობიექტზე შესრულებული სამუშაოების ინსპექტირება (მათ შორის ფორმა #2-ის მიხედვით);

☒ ობიექტის ან მისი ნაწილის ტექნიკური მდგომარეობის, შესრულებული სამშენებლო, სარემონტო, სამონტაჟო, სადემონტაჟო, სარეკონსტრუქციო, სარესტავრაციო სამუშაოების ინსპექტირება;

☐ ობიექტის სამშენებლო სამუშაოებზე ტექნიკური ზედამხედველობა - ინსპექტირება;

☐ სამშენებლო ობიექტის პროექტის (შენობის, ნაგებობის, ხიდების, ჰიდროტექნიკური ნაგებობების, გვირაბების, აეროდრომების, საავტომობილო გზების და სხვა ხაზობრივი ნაგებობების) ან პროექტის ნაწილის მოქმედ დოკუმენტებთან შესაბამისობის შეფასება/ინსპექტირება.

☐ ლიფტი.

ჯ. ქუთათელაძის ქუჩა #8,
თბილისი, საქართველო
ტელ: +995 591 599 292
ელ.ფოსტა: info@emg.ge

სსტ ისო/იეკ
17020:2012/2013 GAC-
IB-0320

ინსპექტორების წინაშე დასმული ამოცანა:

	ინსპექტორი	დასმული ამოცანა
1	**მალხაზ კიკნაძე**	ქ. თბილისში, აგრარული უნივერსიტეტის ტერიტორიაზე არსებული მრავალფუნქციური კომპლექსის ფაქტობრივად შესრულებული სამუშაოების შესაბამისობის დადგენა, ქ. თბილისის მერიის მიერ გამოვლენილ ხარვეზებთან (დადგენილებები #000634 და #000280) და წარმოდგენილ საპროექტო დოკუმენტაციასთან მიმართებაში.

ინსპექტირების შემსრულებლების კვალიფიკაცია:

1	**მალხაზ კიკნაძე**	უმაღლესი განათლებით. ინჟინერ-მშენებლის კვალიფიკაციით. აქვს სპეციალობით მუშაობის 10 წლის სტაჟი.

გაფრთხილება

ხარისხის მართვის მენეჯერის მიერ განმემარტა ექსპერტის უფლება-მოვალეობები, რაც გათვალისწინებულია საქართველოს სამოქალაქო საპროცესო კოდექსის 168-2 და საქართველოს სისხლის სამართლის საპროცესო კოდექსის 51-ე და 52-ე მუხლებით. ამასთან ცრუ ჩვენების, ყალბი დასკვნის, ინსპექტირების კვლევის ობიექტის დაუცველობისათვის სისხლის სამართლებრივი პასუხისმგებლობის შესახებ გაფრთხილებული ვარ საქართველოს სისხლის სამართლის კოდექსის 370-ე მუხლის შესაბამისად.

ინსპექტორი: **მალხაზ კიკნაძე**

ს. ჭუთათელაძის ქუჩა #8,
თბილისი, საქართველო
ტელ: +995 591 599 292
ელ.ფოსტა: info@emg.ge

სსტ ისო/იეკ
17020:2012/2013 GAC-
IB-0320

გამოკვლევა

პროექტის დასახელება	ქ. თბილისში, აგრარული უნივერსიტეტის ტერიტორიაზე არსებული მრავალფუნქციური კომპლექსის ფაქტობრივად შესრულებული სამუშაოების შესაბამისობის დადგენა, ქ. თბილისის მერიის მიერ გამოვლენილ ხარვეზებთან (დადგენილებები #000634 და #000280) და წარმოდგენილ საპროექტო დოკუმენტაციასთან მიმართებაში.
პროექტის იდენთიფიკატორი	ხელშეკრულება **N066/08-20**

დამკვეთის მიერ მოთხოვნილი მომსახურება:

1. ადგილზე გასვლა და სიტუაციის გაცნობა;
2. ქ. თბილისში, აგრარული უნივერსიტეტის ტერიტორიაზე არსებული მრავალფუნქციური კომპლექსის ფაქტობრივად შესრულებული სამუშაოების შესაბამისობის დადგენა, ქ. თბილისის მერიის მიერ გამოვლენილ ხარვეზებთან (დადგენილებები #000634 და #000280) და წარმოდგენილ საპროექტო დოკუმენტაციასთან მიმართებაში.

შენობების ვიზუალური დათვალიერება-აღწერა.

ინსპექტირების წინაშე დასმულ ამოცანას წარმოადგენს ქ. თბილისში, აგრარული უნივერსიტეტის ტერიტორიაზე არსებული მრავალფუნქციური კომპლექსის ფაქტობრივად შესრულებული სამუშაოების შესაბამისობის დადგენა, ქ. თბილისის მერიის მიერ გამოვლენილ ხარვეზებთან (დადგენილებები #000634 და #000280) და წარმოდგენილ საპროექტო დოკუმენტაციასთან მიმართებაში.

გამოსაკვლევი ობიექტი წარმოადგენილია ორი მიწისზედა და ერთი მისისქვეშა სართულისაგან. კონსტრუქციულად შენობის მზიდ კონსტრუქციას წარმოადგენს მონოლითური კარკასი. შენობის გაბარიტული ზომებია 51.9X30მ. შენობა დანიშნულებით წარმოადგენს მრავალფუნქციურ შენობას (ოფისი, დამხმარე ფართი, კომერციული და სავაჭრო).

გამოსაკვლევი ობიექტის ინსპექტირებისას გამოვლინდა გარკვეული შეუსაბამობები შეთანხმებულ პროექტთან (ბრძანება №4366114 - 11.02.2019) მიმართებაში, კერძოდ:

1. -3.40 ნიშნულზე ჩასასვლელ პანდუსთან „10-ა-ა' " ღერძებში გაუქმებულია ასაწევი ჭალუზი. მის ნაცვლად „8-ა-ა'" ღერძებში მოწყობილია ცხაური და კარი.
2. შეცვლილია „10-11-ა-ბ" ღერძებში მდებარე პანდუსის ქანობი და ნაცვლად 10%-ისა წარმოადგენს 5%-ს
3. -3.4 ნიშნულზე „10-გ'-დ" ღერძებში ერთფრთიანი კარი შეცვლილია ცეცხლგამძლე ორფრთიანი კარით.

ს. ქუთათელაძის ქუჩა #8,
თბილისი, საქართველო
ტელ: +995 591 599 292
ელ.ფოსტა: info@emg.ge

სსტ ისო/იეკ
17020:2012/2013 GAC–
IB-0320

4. -3.4 ნიშნულზე „10-11“ ღერძებში „გ’ “ და „დ“ ღერძებს შორის მდებარე კედელზე გაუქმებულია ერთფრთიანი კარი.

5. -3.4 ნიშნულზე „8-გ-ზ“ მოწყობილია 20 სმ სისქის კედელი, ნაცვლად თაბაშირმუყაოს კედლისა.

6. -3.4 ნიშნულზე „ზ-ბ-გ“ ღერძებში დამატებულია 20 სმ სისქის კედელი და „ტამბური“ კარების გარეშე.

7. -3.4 ნიშნულზე „6-7-9“ რერძებში მდებარე კედელში მოწყობილია ორფრთიანი ცეცხლგამძლე კარი ნაცვლად ერთფრთიანი კარისა.

8. -3.4 ნიშნულზე „6-7-ზ“ ღერძებში მდებარე კედელში მოწყობილია რკინის კარი და შიდა და გარე კიბე. ასევე ამოღებულია მინაბლოკი „7“ ღერძისკენ.

9. -3.4 ნიშნულზე „6“ ღერძზე „ბ-გ“ და „გ’-დ“ ღერძებში გასაგორებელი კარების ნაცვლად მოწყობილია ორფრთიანი კარები, ხოლო დ-ე ღერძებში მდებარე გასაგორებელი კარის ნაცვლად მოწყობილია ერთფრთიანი კარი.

10. -3.4 ნიშნულზე „6-გ-გ’ “ დამატებით მოწყობილია ტიხარი და ცეცხლგამძლე ერთფრთიანი კარი.

11. -3.4 ნიშნულზე „5-6-გ-გ’ ღერძების შუაში მდებარე კედლიდან ამოღებულია კარი.

12. -3.4 ნიშნულზე „ე-4-5“ ღერძებში მდებარე ღიობში დაემატა ცეცხლგამძლე ერთფრთიანი კარი.

13. -3.4 ნიშნულზე „1-2-გ“, „2-გ-გ’ “ და „გ’-დ-1-2“ ღერძებში (კიბის უჯრედთან) მოწყობილია ცეცხლგამძლე ერთფრთიანი კარები (3 ცალი) ნაცვლად ჩვეულებრივი ერთფრთიანი კარებისა.

14. -3.4 ნიშნულზე „გ-ბ-2-3“ ღერძებში დამატებით მოწყობილია ტიხარი კარით. ასევე არსებულ კედელში მოწყობილია ახალი კარი. ხოლო „2-3-გ“ ღერძებში მდებარე კარის ნაცვლად მოწყობილია ღიობი.

15. -3.4 ნიშნულზე ბ-გ-2-3“ ღერძებში სამზარეულოში შესასვლელ კარს შეცვლივლი აქვს მდებარეობა და მოწყობილია „2“ ღერძზე მდებარე კედელში.

16. 0.00 ნიშნულზე „10-11-ა“ ღერძებზე მოწყობილია ერთფრთიანი კარი, ნაცვლად ფანჯრისა.

17. 0.00 ნიშნულზე „ა-ა’-10-9“ ღერძებში დამატებით მოწყობილია სველი წერტილი.

18. 0.00 ნიშნულზე „8-9-ა-ა’) ღერძებში მოწყობილია მონოლითური ფილა და ტიხარი ალუმინის ფანჯრით. „8-9-ა“ ღერძზე მოწყობილია კედელი ალუმინის ფანჯრით. „9-ა-ა’“ ღერძზე არსებულ კედელში დამატებით მოწყობილია ერთფრთიანი კარი.

19. „ა-9-10“ ღერძებში გაზრდილია ვიტრაჟის სიმაღლე.

19. 0.00 ნიშნულზე „10-11-გ’ “ ღერძებში მოწყობილია ცეცხლგამძლე ერთფრთიანი კარი (2 ცალი) ნაცვლად ჩვეულებრივი კარისა.

20. 0.00 ნიშნულზე „8-9-გ’-ზ“ და „8-გ’-ზ“ ღერძებში მოწყობილია 20სმ სისქის კედელი ნაცვლად თაბაშირმუყაოს კედლისა.

21. 0.00 ნიშნულზე „გ’-დ-8“ ღერძებს შორის მოწყობილია „დაწნევითი ტამბური“ ცეცხლგამძლე ორფრთიანი კარებით (2 ცალი).

22. 0.00 ნიშნულზე „7-8-ბ-გ“ ღერძებში მოწყობილია 20 სმ სისქის კედელი, ნაცვლად თაბაშირმუყაოს ტიხრებისა. „7-8-გ“ ღერძებში მდებარე არსებულ „ტამბურში“ მოწყობილია ცეცხლგამძლე ერთფრთიანი კარები ნაცვლად ჩვეულებრივი კარებისა.

ინსპექტირების ანგარიში N005730; ინსპექტირების დაწყება - 12/08/2020; ინსპექტირება დასრულდა-04/11/2020

პ. ქუთათელაძის ქუჩა #8,
თბილისი, საქართველო
ტელ: +995 591 599 292
ელ.ფოსტა: info@emg.ge

სსტ ისო/იეკ
17020:2012/2013 GAC–
IB-0320

23. 0.00 ნიშნულზე „დ-ზ-7-8“ ღერძებში არ არის მოწყობილი ტიხრები და კარი. მის ნაცვლად მოწყობილია ახალი ოთახი, ორი ტიხრითა და კარით „ე-ზ-7-8“ ღერძებში ღერძის მიმდებარედ.

24. 0.00 ნიშნულზე „1-2-გ“, „2-გ-გ’ “ და „გ’-დ-1-2“ ღერძებში (კიბის უჯრედთან) მოწყობილია ცეცხლგამძლე ერთფრთიანი კარები (3 ცალი) ნაცვლად ჩვეულებრივი ერთფრთიანი კარებისა.

25. 0.00 ნიშნულზე „გ-გ’-1“ ღერძებში შესასვლელთან არ არის მოწყობილი კედელი კარებით, მათ ნაცვლად „1“ ღერძზე მოწყობილია ალუმინის ვიტრაჟი კარით.

26. 0.00 ნიშნულზე „5-6-7-8“ ღერძებში „ა“ ღერძის მიმართულებით დამატებით მოწყობილია ბორდიური და წყალმიმღები ცხაური.

27. 0.00 ნიშნულზე „9-10-ა’-ა“ ღერძებში კიბე გადაწეულია „10 ღერძის მიმართულებით. შესაბამისად დაგრძელებულია კიბის გვერდით მოაჯირი.

28. 0.00 ნიშნულზე „ე-ზ-6“ ღერძზე მდებარე ტიხარი გადაადგილებულია „5“ ღერძის მიმართულებით (2 მეტრით).

29. 0.00 ნიშნულზე „5-6-ბ-გ“ ღერძებში „ბ-6“ კუთხეში დამატებით მოწყობილია ახალი კედელი, ხოლო არსებულ კედელში მოწყობილია ახალი კარი „6“ღერძთან.

30. დაცვის ჯიხურის ორიენტაცია შებრუნებულია 90 გრადუსით და შეცვლილია კარის ადგილმდებარეობა, ასევე ჯიხურის გვერდით „1“ ღერძზე დამატებულია ახალი კედელი.

31. შენობის ფასადზე „ზ“და „11“ ღერძებზე მინაბლოკები შიდა მხრიდან ამოშენებულია.

32. +3.50 ნიშნულზე „8-9-ა’-გ“ ღერძებში შეცვლილია საქვაბის გაბარიტები და კარის მდებარეობა.

33. +3.50 ნიშნულზე „3-4-გ’-ზ“ ღერძებზე ორმაგ კედლებში მოწყობილია ორი მინაბლოკის ფანჯარა, რომლებიც გარე მხრიდან შევსებულია და ერთი ცეცხლგამძლე ერთფრთიანი კარი.

34. +3.50 ნიშნულზე „ე-ზ“ ღერძებში „4“ ღერძის გასწვრივ დამატებით მოწყობილია ლითონის აივანი მოაჯირით. აღნიშნული აივანის კონსტრუქცია სრულად შეესაბამება წარმოდგენილ საპროექტო დოკუმენტაციას).

35. +3.50 ნიშნულზე „1-2-ე“ ამოღებულია ტიხარი კარით, ასევე „1“ ღერძზე ამოღებულია აივნის კარი.

36. +3.50 ნიშნულზე „1-ე-დ“ ღერძებში აივნის კარი გადაადგილებულია „ე“ ღერძის მიმართულებით.

37. +3.50 ნიშნულზე „ბ-გ-2-3“ ღერძებში არ არის მოწყობილი ნახევარტიხარი კარით.

38. +3.50 ნიშნულზე „3-ბ-გ’ “ ღერძებში დამატებით მოწყობილია ხის პერგოლა.

39. „3-11-ა-გ’ “ ღერძებში მცირედით შეცვლილია იატაკის და გადახურვის ფილის დონეები.

38. +3.50 მიშნულზე „ა-ბ-1-3“ შებრუნებულია ფასადის კარებების გაღების მიმართულება. ასევე ნაწილობრივ შეცვლილია ფანჯრებისა და კარების ნახატები, მასალა და ტიპი.

39. +3.50 ნიშნულზე „დ-გ-1“ ღერძებში ფასადის ერთი ფანჯარა გადატანილია „გ“ ღერძისკენ.

40. 3-5“ ღერძებში +3.50 ნიშნულზე ფასადზე დამატებით მოწყობილია წყალშემკრები მილი.

41. სახურავზე მოხსნილია ლიფტის სამანქანო განყოფილება.

42. ფასადი „1-დ-გ“ ღერძებში, აწეულია პარაპეტის სიმაღლე 50სმ-ით.

კ. ქუთათელაძის ქუჩა #8,
თბილისი, საქართველო
ტელ: +995 591 599 292
ელ.ფოსტა: info@emg.ge

სსტ ისო/იეკ
17020:2012/2013 GAC–
IB-0320

43. ფასადი „1“ ღერზძე, შეცვლილია ვიტრაჟის ფორმა. ფაქტობრივად მოწყობილია ალუმინის სრული ვიტრაჟი, მის ვერტიკალურ პროფილებს შორის გამოტოვებების გარეშე, ხოლო შეთანხმებული პროექტის მიხედვით გათვალისწინებულია ვიტრაჟებს შორის შემავსებელი წყობა.

44. ფასადებზე გადანაცვლებული და გადანაწილებელია ღებვისა და დეკორატიული პანელების ფერის კომბინაცია.

45. „11-1“ ფასადზე გაზრდილია წყალშემკრები მილების რაოდენობა.

46. „ა-9-10“ მონაკვეთში დამატებით მოწყობილია წყალშემკრები მილი.

47. „11“ ღერძზე ფასადზე „გ-გ'-ზ“ ღერძებში დამატებით მოწყობილია წყალშემკრები მილები.

48. „ა-1-3“ მონაკვეთში აივნების თავზე დამატებით მოწყობილია მსუბუქი გადახურვები (მინის გადახურვა).

49. ფანჯრების, ფრამუგების და მინაბლოკების ძირში მოწყობილია საცრემლეები.

50. „1-2-გ-დ“ ღერძებში მდებარე კიბის უჯრედი შეთანხმებულ არქიტექტურული პროექტსა და კონსტრუქციულ ნაწილში განსხვავებულია. ფაქტობრივად მოწყობილი კიბე შესაბამისობაშია შეთანხმებულ არქიტექტურულ პროექტთან. ასევე წარმოდგენილია ფაქტობრივად მოწყობილი კიბის შესაბამისი კონსტრუქციული პროექტი.

51. შიდა გეგმარების გარკვეული ცვლილებებიდან გამომდინარე გარკვეულწილად შეცვლილია სახანძრო სისტემების ქსელი და დეტექტორების რაოდენობა.

გამოსაკვლევი ობიექტისა და წარმოდგენილი საპროექტო დოკუმენტაციის ინსპექტირების შედეგად, ქ. თბილისის მერიის მიერ გამოვლენილი ხარვეზების გათვალისწინებით (დადგენილებები #000634 და #000280) შეგვიძლია დავასკვნათ, რომ ობიექტის მშენებლობისას გარკვეული სამუშაოები შესრულებულია დარღვევებით, ხოლო შეთანხმებულ პროექტთან (ბრძანება №4366114 - 11.02.2019) მიმართებაში დარღვევებით ნაწარმოები ფაქტობრივი სამუშაოები სრულად შეესაბამება წარმოდგენილ კორექტირებულ საპროექტო დოკუმენტაციას.

სამშენებლო სამუშაოების წარმოებისას განხორციელებული ცვლილებები ძირითადად არქიტექტურული ხასიათისაა და გავლენას არ ახდენს შენობის კონსტრუქციულ მდგრადობაზე. რაც შეეხება შეთანხმებული პროექტისგან (ბრძანება №4366114 - 11.02.2019) დარღვევით ნაწარმოებ კიბის უჯრედსა („1-2-გ-დ“ ღერძებში) და +3.50 ნიშნულზე დამატებით მოწყობილ ლითონის აივანს („ე-ზ“ ღერძებში „4“ ღერძის გასწვრივ), მათი სამშენებლო სამუშაოები განხორციელებულია შესაბამისად დამუშავებული კონსტრუქციული პროექტის მიხედვით. აღნიშნულ კონსტრუქციებზე არ აღინიშნება არანაირი დეფორმაციები და დაზიანებები, რაც უარყოფით გავლენას მოახდენდა აღნიშნული შენობის მდგრადობასა და საიმედოობაზე.

ს. ჭუთათელაძის ქუჩა #8,
თბილისი, საქართველო
ტელ: +995 591 599 292
ელ.ფოსტა: info@emg.ge

სსტ ისო/იეკ
17020:2012/2013 GAC–
IB-0320

გამოკვლევაში გამოყენებული დოკუმენტაცია:

- განაცხადი და ხელშეკრულება **N066/08-20** ინსპექტირების მომსახურების გაწევაზე.
- საპროექტო დოკუმენტაცია.

კვლევაში გამოყენებული ნორმატიული დოკუმენტაცია:

- პნ 01.05-08 სამშენებლო კლიმატოლოგია;
- პნ-01-01-09 „სეისმომედეგი მშენებლობა" ;
- პნ 03.01-09 „ბეტონისა და რკინაბეტონის კონსტრუქციები"
- СП 13-102-2003 (შენობის და ნაგებობების, მზიდი სამშენებლო კონსტრუქციების გამოკვლევის წესები)
- საქართველოს რესპუბლიკის ტერიტორიაზე განლაგებული საცხოვრებელი და საზოგადოებრივი შენობების გამოკვლევისა და სეისმომედეგობის თვალსაზრისით მათი ტექნიკური მდგომარეობის დადგენის ინსტრუქცია. თბილისი. 1992წ
- EMG/IB/IMP–7.1-20.A05. ინსპექტირების პროცედურები.

კვლევაში გამოყენებული ხელსაწყოები:

- მანძილმზომი ლენტი (რულეტკა) - (დაკალიბრების თარიღი 24.07.2020 წელი, სერთიფიკატის ნომერი 00512/2-20);
- SONY HX300 ციფრული ფოტოაპარატი – ვიზუალური დათვალიერების ფოტოფიქსაცია;

დანართი: - **ფოტოფიქსაცია;**

- **შეთანხმებული და კორექტირებული პროექტების გეგმები, კონსოლური ბაქნისა და კიბის უჯრედის კონსტრუქციული პროექტი;**
- **ქ. თბილისის მერიის მიერ გამოვლენილი ხარვეზების გათვალისწინებით (დადგენილებები №000634 და №000280)**
- **შემსრულებელი ინსპექტორების დიპლომები და CV**

საინჟინრო მონიტორინგის ჯგუფი

კ. ჭუთათელაძის ქუჩა #8,
თბილისი, საქართველო
ტელ: +995 591 599 292
ელ.ფოსტა: info@emg.ge

GAC

სსტ ისო/იეკ
17020:2012/2013 GAC-
IB-0320

ინსპექტირების ანგარიშის დასკვნითი ნაწილი

ქ. თბილისში, აგრარული უნივერსიტეტის ტერიტორიაზე არსებული მრავალფუნქციური კომპლექსისა და წარმოდგენილი საპროექტო დოკუმენტაციის ინსპექტირების შედეგად, ქ. თბილისის მერიის მიერ გამოვლენილი ხარვეზების გათვალისწინებით (დადგენილებები №000634 და №000280) შეგვიძლია დავასკვნათ, რომ ობიექტის მშენებლობისას გარკვეული სამუშაოები შესრულებულია დარღვევებით, ხოლო შეთანხმებულ პროექტთან (ბრძანება №4366114 - 11.02.2019) მიმართებაში დარღვევებით ნაწარმოები ფაქტობრივი სამუშაოები სრულად შეესაბამება წარმოდგენილ კორექტირებულ საპროექტო დოკუმენტაციას.

სამშენებლო სამუშაოების წარმოებისას განხორციელებული ცვლილებები ძირითადად არქიტექტურული ხასიათისაა და გავლენას არ ახდენს შენობის კონსტრუქციულ მდგრადობაზე. რაც შეეხება შეთანხმებული პროექტისგან (ბრძანება №4366114 - 11.02.2019) დარღვევით ნაწარმოებ კიბის უჯრედსა („1-2-გ-დ“ ღერძებში) და +3.50 ნიშნულზე დამატებით მოწყობილ ლითონის აივანს („ე-ზ“ ღერძებში „4“ ღერძის გასწვრივ), მათი სამშენებლო სამუშაოები განხორციელებულია შესაბამისად დამუშავებული კონსტრუქციული პროექტის მიხედვით. აღნიშნულ კონსტრუქციებზე არ აღინიშნება არანაირი დეფორმაციები და დაზიანებები, რაც უარყოფით გავლენას მოახდენდა აღნიშნული შენობის მდგრადობასა და საიმედოობაზე.

ქ. თბილისში, აგრარული უნივერსიტეტის ტერიტორიაზე არსებული მრავალფუნქციური კომპლექსის სამშენებლო სამუშაოების წარმოებისას განხორციელებული სამუშაოები სრულად აკმაყოფილებს საქართველოში მოქმედ სამშენებლო ნორმებსა და წესებს.

ინსპექტორი: მალხაზ კიკნაძე

ტექნიკური მენეჯერი: ზურაბ ხიდირბეგიშვილი

ადმინისტრაციული წესით გადაამოწმა

დირექტორი: მიხეილ კიკოლაშვილი

ალ. ყაზბეგის ქუჩა №47,
თბილისი, საქართველო
ტელ: +995 591 599 292
ელ.ფოსტა: info@emg.ge

სსტ ისო/იეკ
17020:2012/2013
GAC-IB-0274

ფოტოფიქსაცია



ინსპექტირების ანგარიში N005730; ინსპექტირების დაწყება - 12/08/2020; ინსპექტირების დასრულება-04/11/2020;

დოკუმენტის №EMG/IB/MP-8.2-20.A10-1; გამოცემა/გადახედვა: 1/0; სტატუსი: გამოიცა: 26.06.2020

საინჟინრო
მონიტორინგის
ჯგუფი

ალ. ყაზბეგის ქუჩა №47,
თბილისი, საქართველო
ტელ: +995 591 599 292
ელ.ფოსტა: info@emg.ge

სსტ ისო/იეც
17020:2012/2013
GAC–IB-0274



ინსპექტირების ანგარიში N005730; ინსპექტირების დაწყება - 12/08/2020; ინსპექტირების დასრულება-04/11/2020;

დოკუმენტის №EMG/IB/MP–8.2-20.A10-1; გამოცემა/გადახედვა: 1/0; სტატუსი: გამოიცა: 26.06.2020

ალ. ყაზბეგის ქუჩა №47,
თბილისი, საქართველო
ტელ: +995 591 599 292
ელ.ფოსტა: info@emg.ge

ხსტ ისო/ეც
17020:2012/2013
GAC-IB-0274







ინსპექტირების ანგარიში N005730; ინსპექტირების დაწყება - 12/08/2020; ინსპექტირების დასრულება-04/11/2020;

დოკუმენტის №EMG/IB/MP-8.2-20.A10-1; გამოცემა/გადახედვა: 1/0; სტატუსი: გამოიცა: 26.06.2020

ალ. ყაზბეგის ქუჩა №47,
თბილისი, საქართველო
ტელ: +995 591 599 292
ელ.ფოსტა: info@emg.ge

ხსტ ისო/იეც
17020:2012/2013
GAC-IB-0274



ინსპექტირების ანგარიში N005730; ინსპექტირების დაწყება - 12/08/2020; ინსპექტირების დასრულება-04/11/2020;

დოკუმენტის №EMG/IB/MP–8.2-20.A10-1; გამოცემა/გადახედვა: 1/0; სტატუსი: გამოიცა: 26.06.2020

ალ. ყაზბეგის ქუჩა №47,
თბილისი, საქართველო
ტელ: +995 591 599 292
ელ.ფოსტა: info@emg.ge

სსტ ისო/იეც
17020:2012/2013
GAC–IB-0274



ინსპექტირების ანგარიში N005730; ინსპექტირების დაწყება - 12/08/2020; ინსპექტირების დასრულება-04/11/2020;

დოკუმენტის №EMG/IB/MP–8.2-20.A10-1; გამოცემა/გადახედვა: 1/0; სტატუსი: გამოიცა: 26.06.2020

სპინვინგი
მრენიერინგის
ჯგუფი

ალ. ყაზბეგის ქუჩა №47,
თბილისი, საქართველო
ტელ: +995 591 599 292
ელ.ფოსტა: info@emg.ge

ისო/იეც
17020:2012/2013
GAC–IB-0274



ინსპექტირების ანგარიში N005730; ინსპექტირების დაწყება - 12/08/2020; ინსპექტირების დასრულება-04/11/2020;

დოკუმენტის №EMG/IB/MP–8.2-20.A10-1; გამოცემა/გადახედვა: 1/0; სტატუსი: გამოიცა: 26.06.2020

ალ. ყაზბეგის ქუჩა №47,
თბილისი, საქართველო
ტელ: +995 591 599 292
ელ.ფოსტა: info@emg.ge

სსტ ისო/იეც
17020:2012/2013
GAC-IB-0274









ინსპექტირების ანგარიში N005730; ინსპექტირების დაწყება - 12/08/2020; ინსპექტირების დასრულება-04/11/2020;

დოკუმენტის №EMG/IB/MP–8.2-20.A10-1; გამოცემა/გადახედვა: 1/0; სტატუსი: გამოიცა: 26.06.2020

ალ. ყაზბეგის ქუჩა №47,
თბილისი, საქართველო
ტელ: +995 591 599 292
ელ.ფოსტა: info@emg.ge

სსტ ისო/იეკ
17020:2012/2013
GAC-IB-0274





ინსპექტირების ანგარიში N005730; ინსპექტირების დაწყება - 12/08/2020; ინსპექტირების დასრულება-04/11/2020;

დოკუმენტის №EMG/IB/MP–8.2-20.A10-1; გამოცემა/გადახედვა: 1/0; სტატუსი: გამოიცა: 26.06.2020

ალ. ყაზბეგის ქუჩა №47,
თბილისი, საქართველო
ტელ: +995 591 599 292
ელ.ფოსტა: info@emg.ge

სსტ ისო/იეც
17020:2012/2013
GAC–IB-0274





ინსპექტირების ანგარიში N005730; ინსპექტირების დაწყება - 12/08/2020; ინსპექტირების დასრულება-04/11/2020;

დოკუმენტის №EMG/IB/MP–8.2-20.A10-1; გამოცემა/გადახედვა: 1/0; სტატუსი: გამოიცა: 26.06.2020

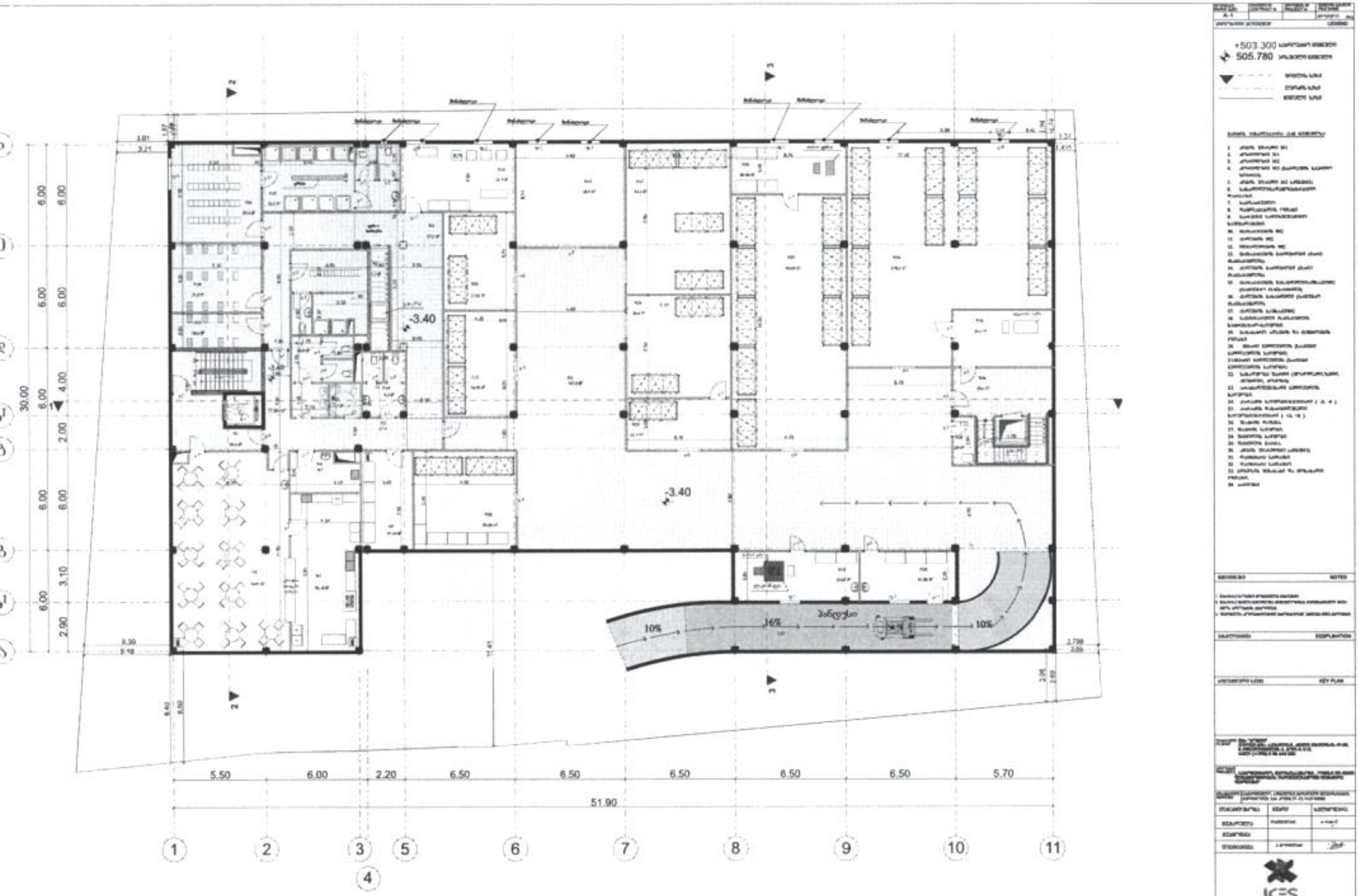
-3.40
-3.40
10%
16%
10%
5.50
6.00
2.20
6.50
6.50
6.50
6.50
6.50
5.70
51.90
30.00
1
2
3
4
5
6
7
8
9
10
11

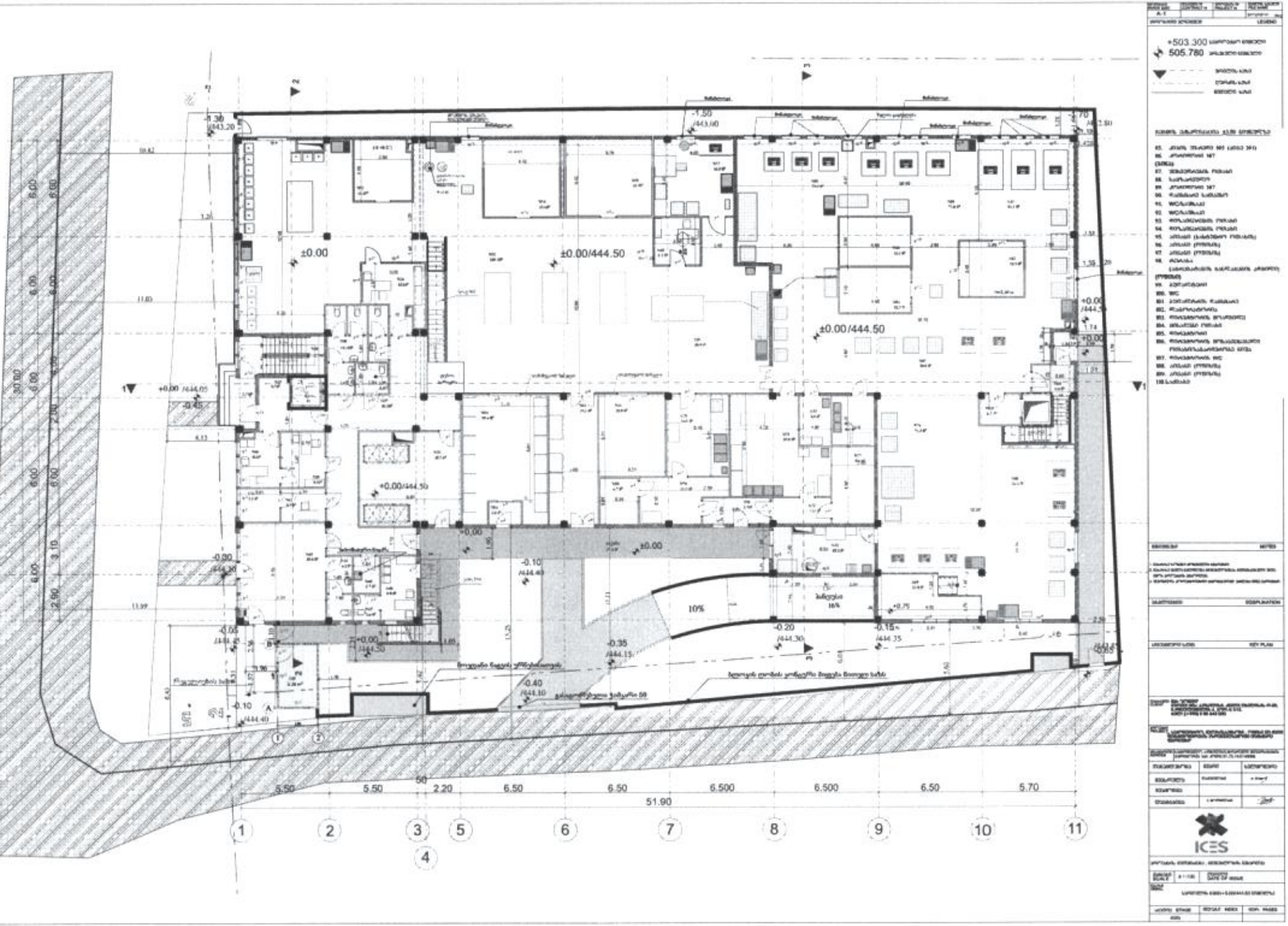
±0.00
±0.00/444.50
±0.00/444.50
+0.00/444.50
-1.50
/443.60
-1.30
/443.20
-0.45
-0.80
/444.30
-0.10
/444.40
-0.35
/444.15
-0.40
/444.10
-0.20
/444.30
-0.15
/444.35
10%
5.50
5.50
50
2.20
6.50
6.50
6.500
6.500
6.50
5.70
51.90
1
2
3
4
5
6
7
8
9
10
11

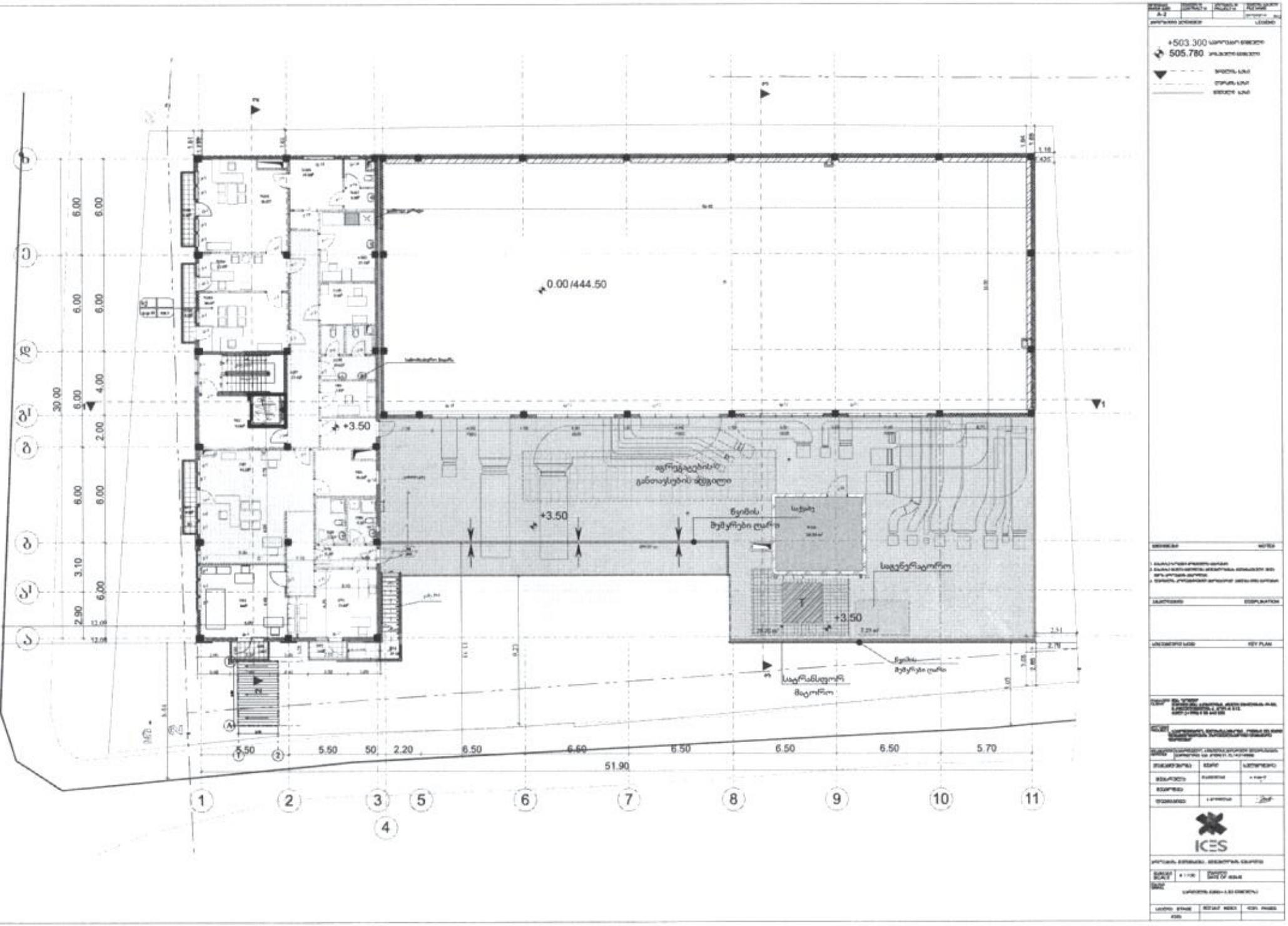
0.00/444.50
+3.50
+3.50
+3.50
სადგომი
სადგენერატორო
51.90
5.50
5.50
50
2.20
6.50
6.50
6.50
6.50
6.50
5.70
1
2
3
4
5
6
7
8
9
10
11

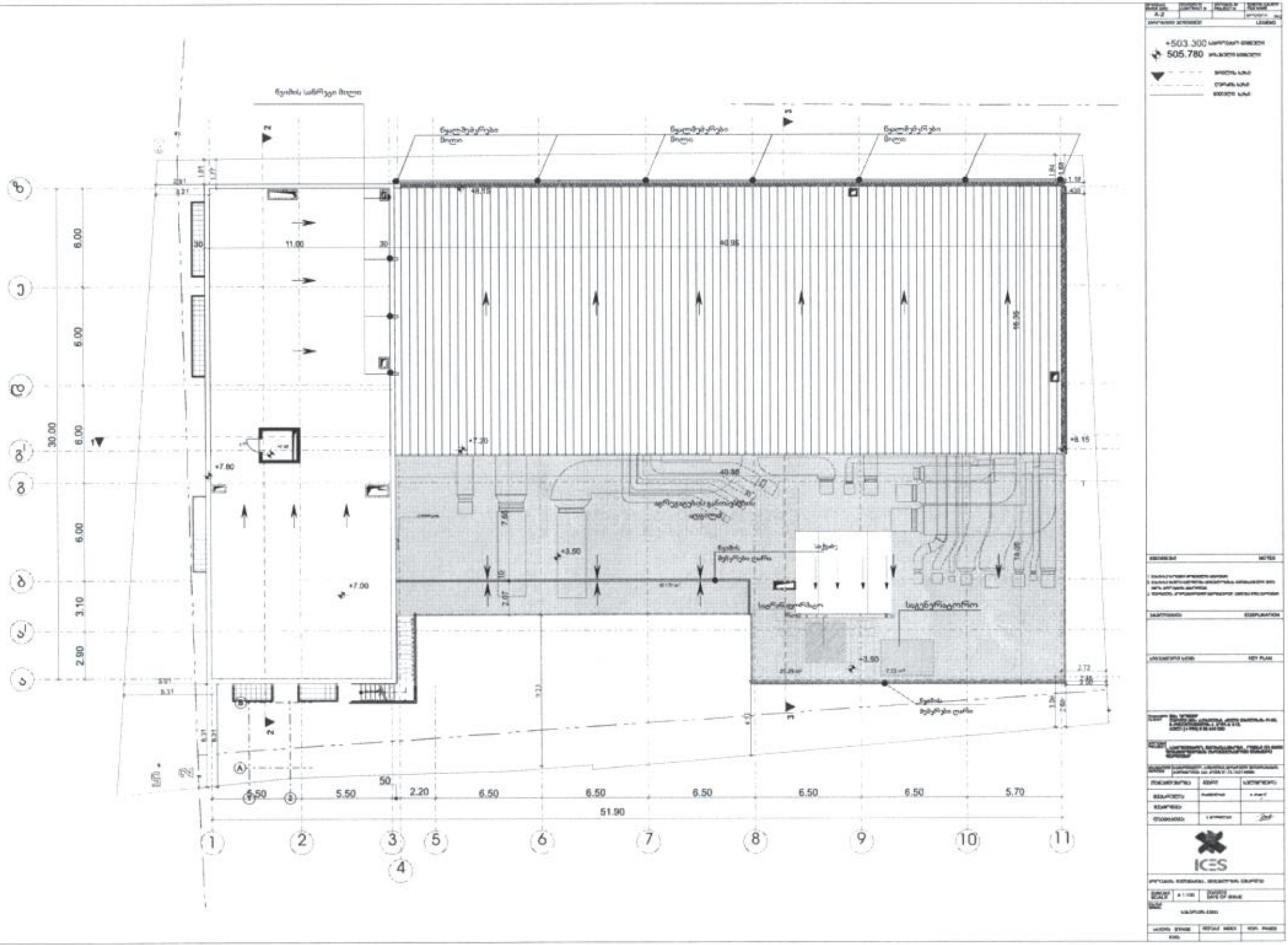
+503.300
505.780
51.90
5.50
5.50
2.20
6.50
6.50
6.50
6.50
6.50
5.70
30.00
6.00
6.00
6.00
6.00
3.10
2.90
11.00
40.96
40.98
+7.20
+7.00
+3.90
+3.50
+8.15
1
2
3
4
5
6
7
8
9
10
11
A
B
C
D
E
F
G

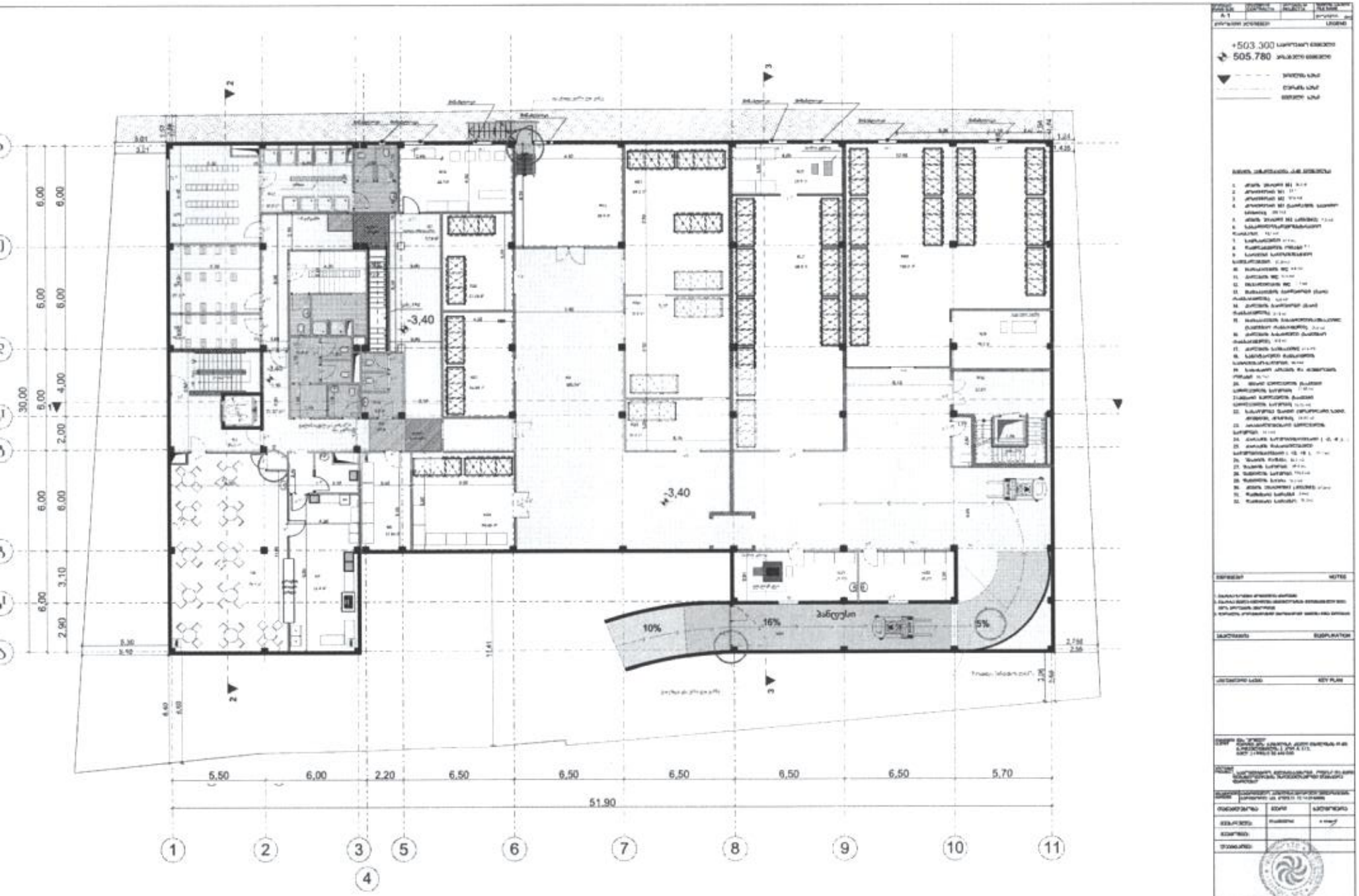
-3,40
-3,40
10%
16%
5%
5,50
6,00
2,20
6,50
6,50
6,50
6,50
6,50
5,70
51,90
1
2
3
4
5
6
7
8
9
10
11
30,00
6,00
6,00
6,00
6,00
4,00
2,00
6,00
6,00
3,10
6,00
2,90

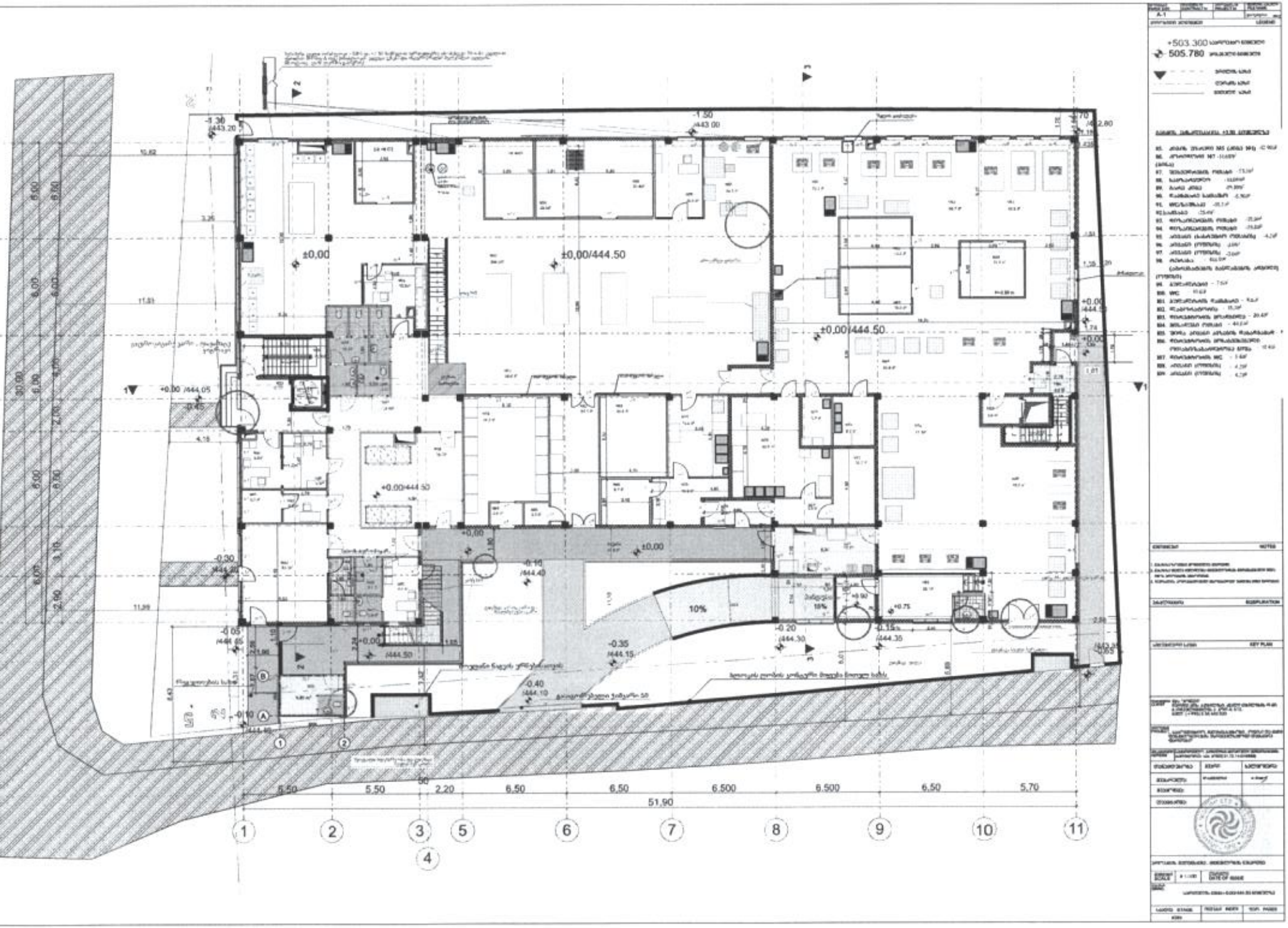
±0,00
±0,00/444.50
±0,00/444.50
+0.00/444.50
+0.00/444.50
+0.00 /444.05
-1.30 /443.20
-1.50 /443.00
-0.30 /444.20
-0.10 /444.40
-0.05 /444.65
-0.10 /444.50
-0.20 /444.30
-0.35 /444.15
-0.40 /444.10
-0.15 /444.35
10%
10%
5.50
5.50
2.20
6.50
6.50
6.500
6.500
6.50
5.70
51.90
1
2
3
4
5
6
7
8
9
10
11

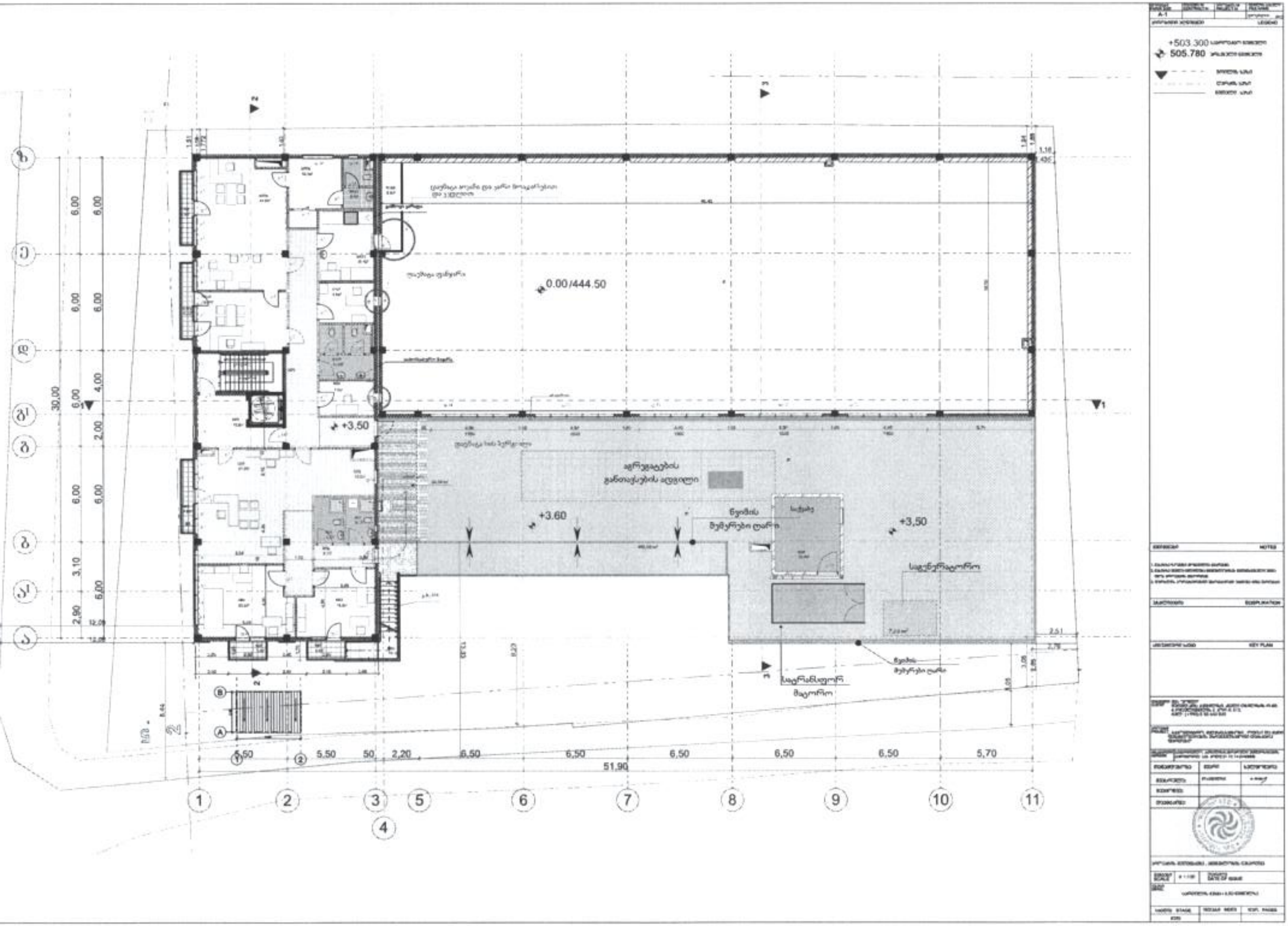
A-1
LEGEND
+503.300
505.780
0.00/444.50
+3,50
+3.60
+3,50
51,90
30,00
5,50
5,50
50
2,20
6,50
6,50
6,50
6,50
6,50
5,70
6,00
6,00
4,00
2,00
6,00
3,10
2,90
12,09
NOTES
EXPLANATION
KEY PLAN
SCALE
DATE OF ISSUE
STAGE
PAGES

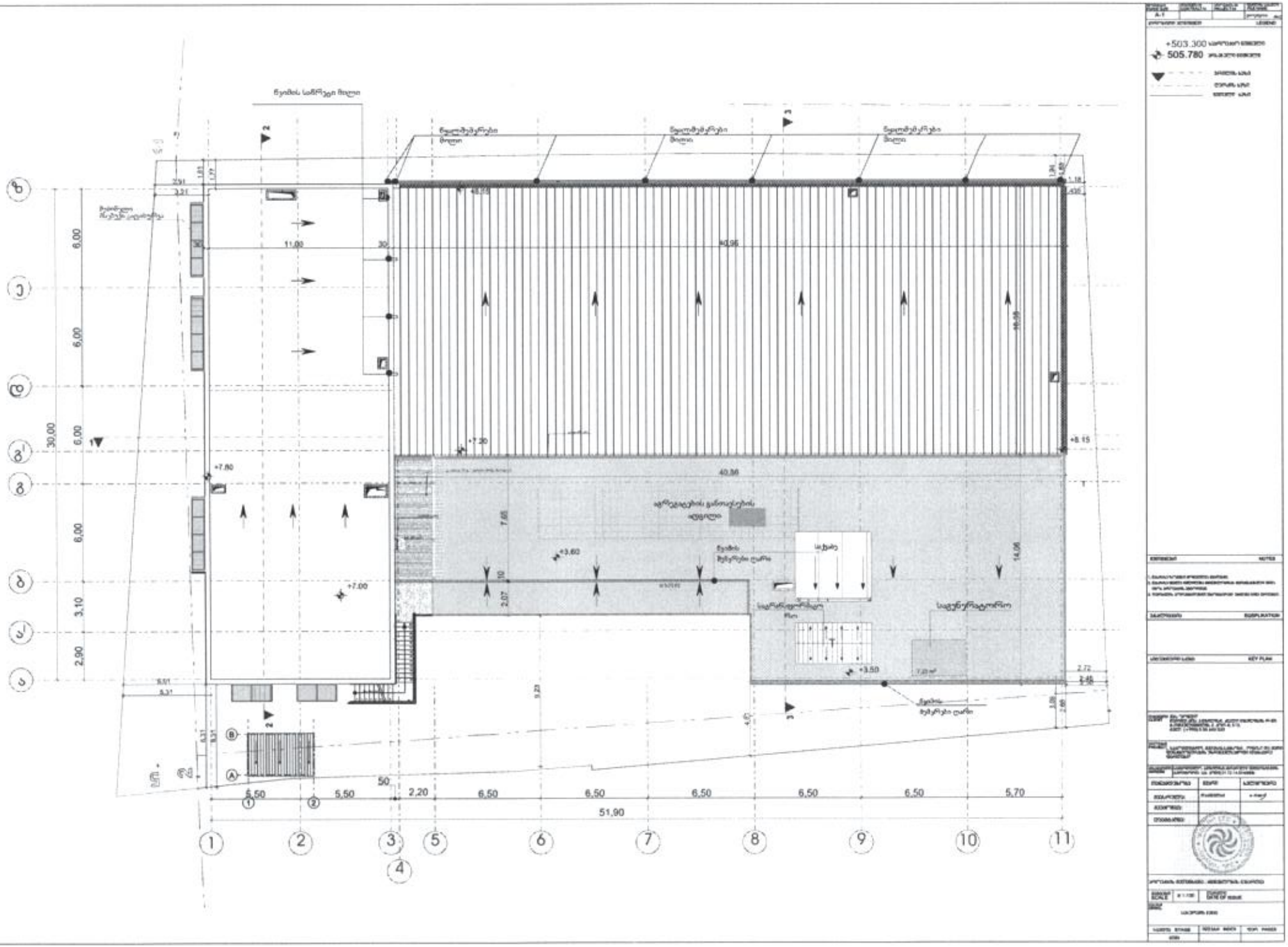
+503.300
505.780
51.90
40.96
40.86
11.00
30.00
14.06
7.65
2.07
+7.20
+7.80
+7.00
+3.60
+3.50
+8.15
5.50
2.20
6.50
5.70
6.00
3.10
2.90

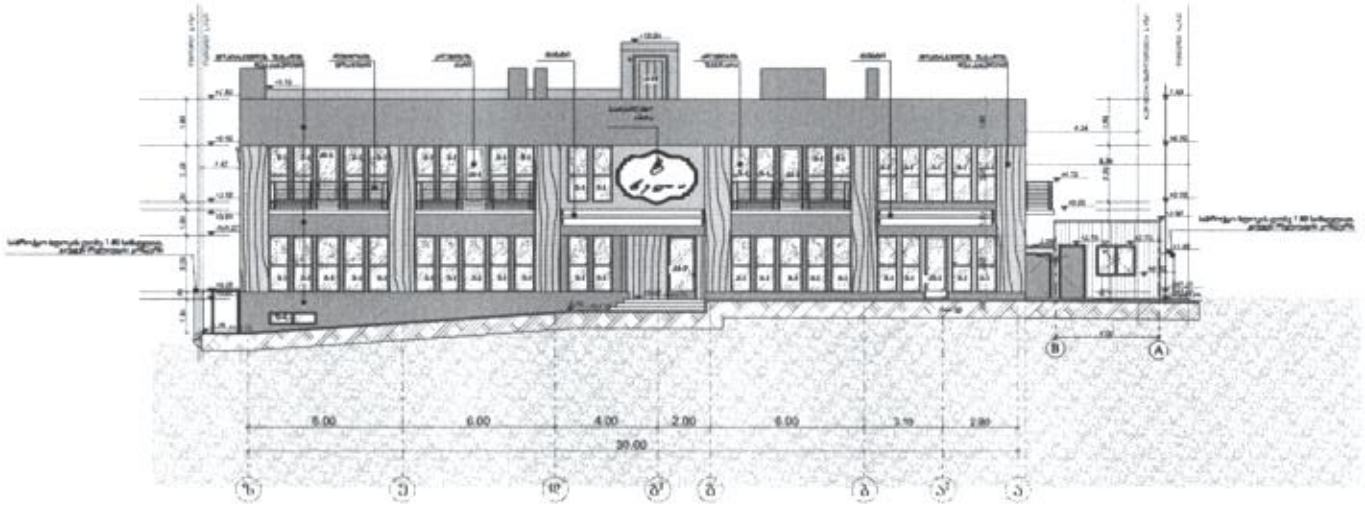

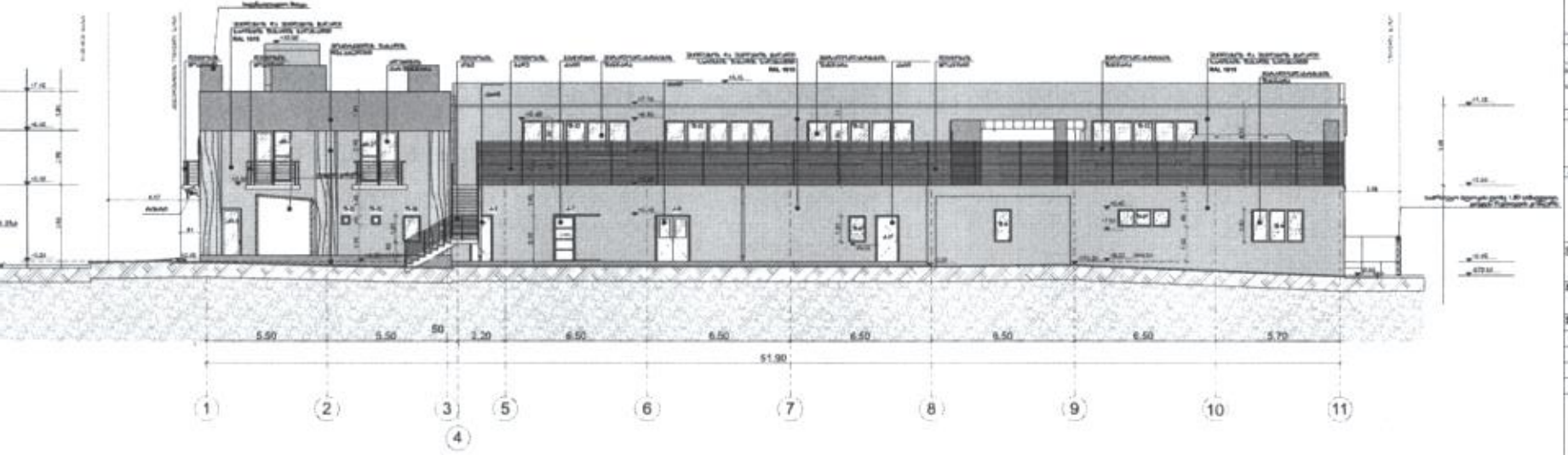

+503.300

505.780

ICES

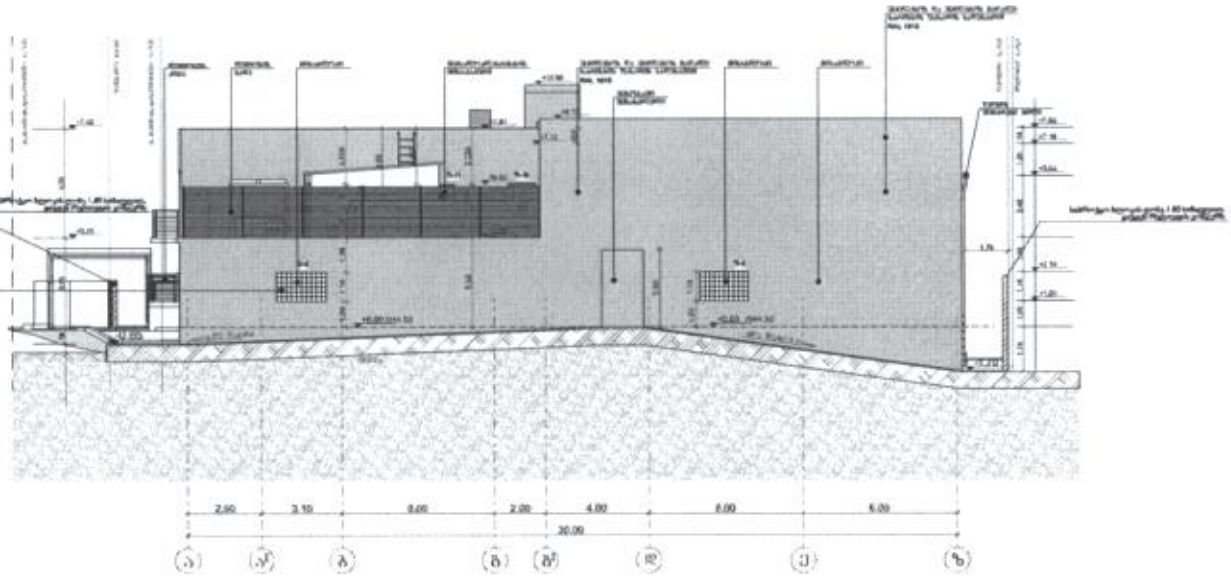

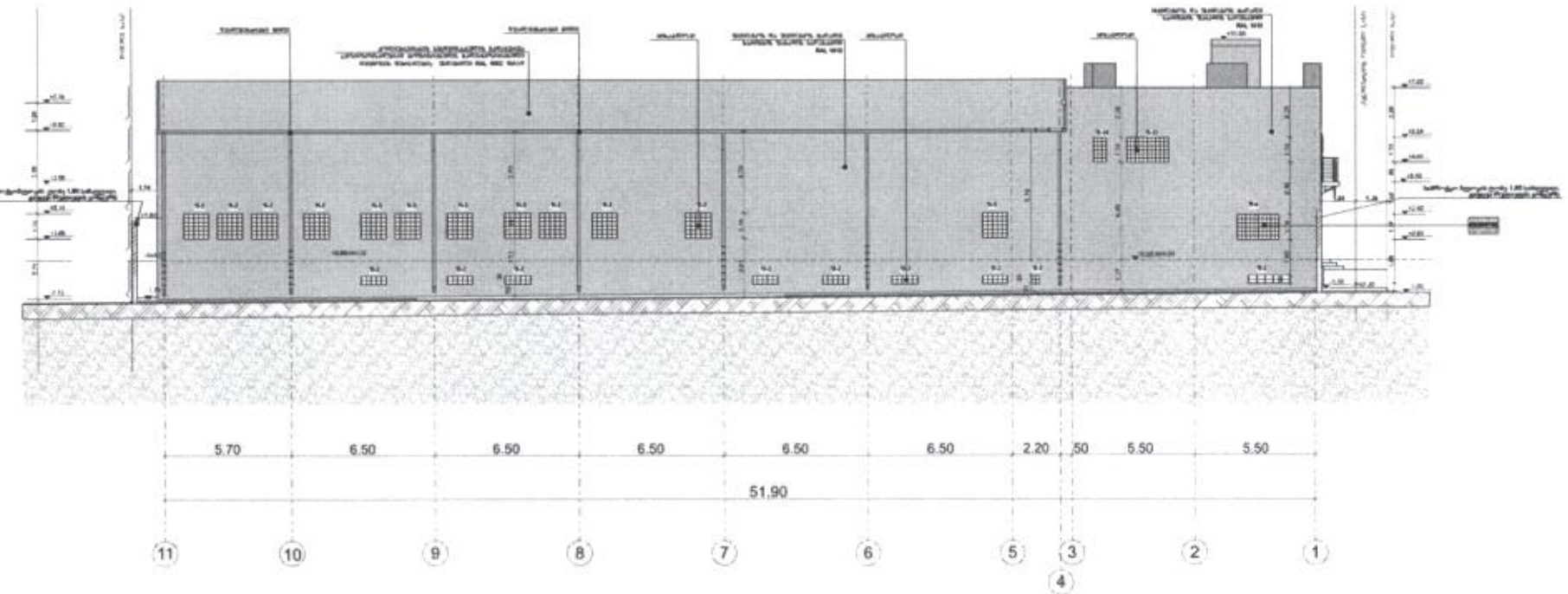

+503.300
505.780

LEGEND

NOTES

EXPLANATION

KEY PLAN

IKES

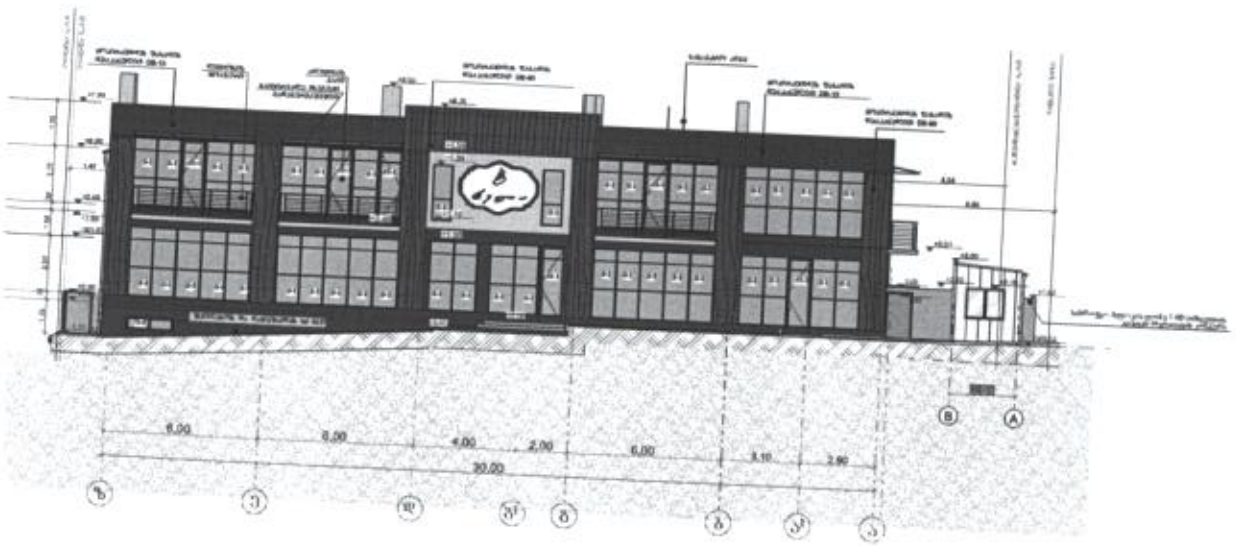
6,00
6,00
4,00
2,00
6,00
3,10
2,90
30,00
Б
В
Г
Д
Е
Ж
З
И
А

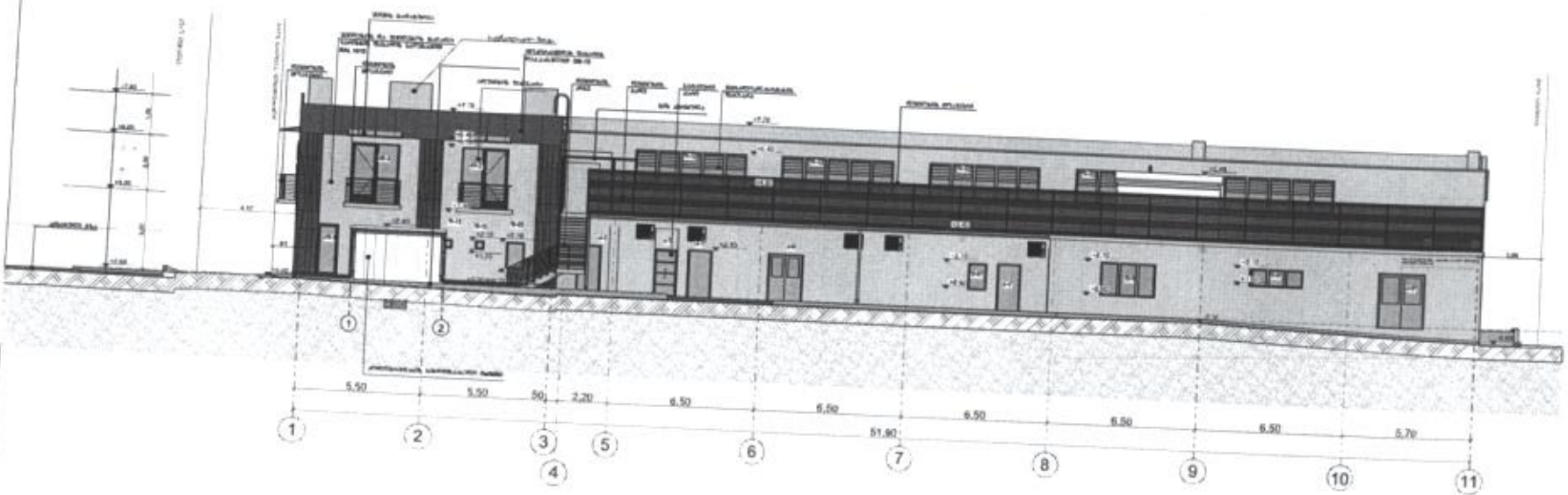
5,50
5,50
50
2,20
6,50
6,50
6,50
6,50
6,50
5,70
51,90
1
2
3
4
5
6
7
8
9
10
11

მონოლითური კიბე კბ-1
▽-3.40 დან ▽0.00 მდე

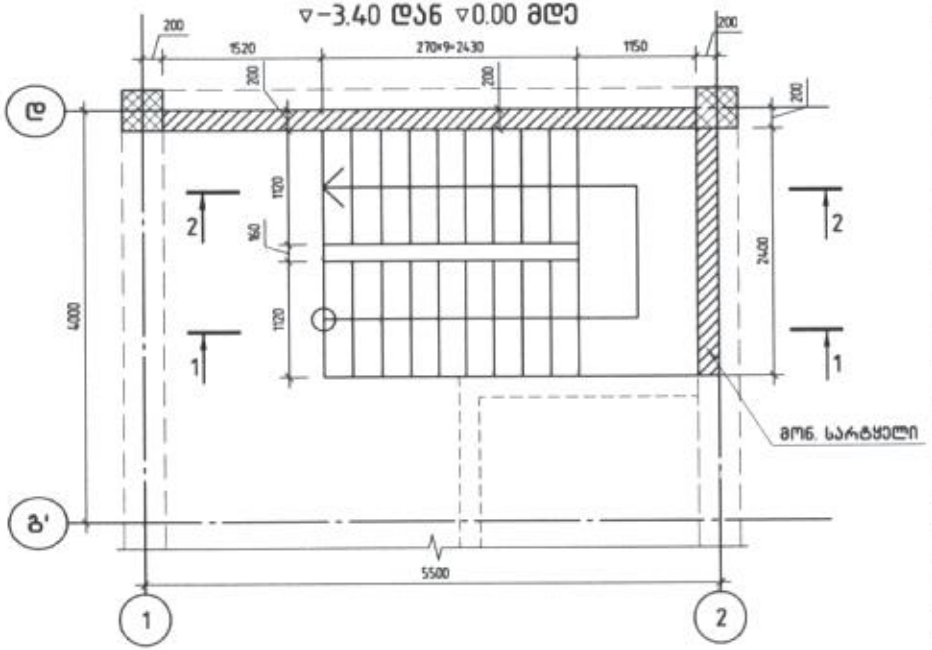

მონოლითური კიბე კბ-1
▽0.00 დან ▽+3.45 მდე

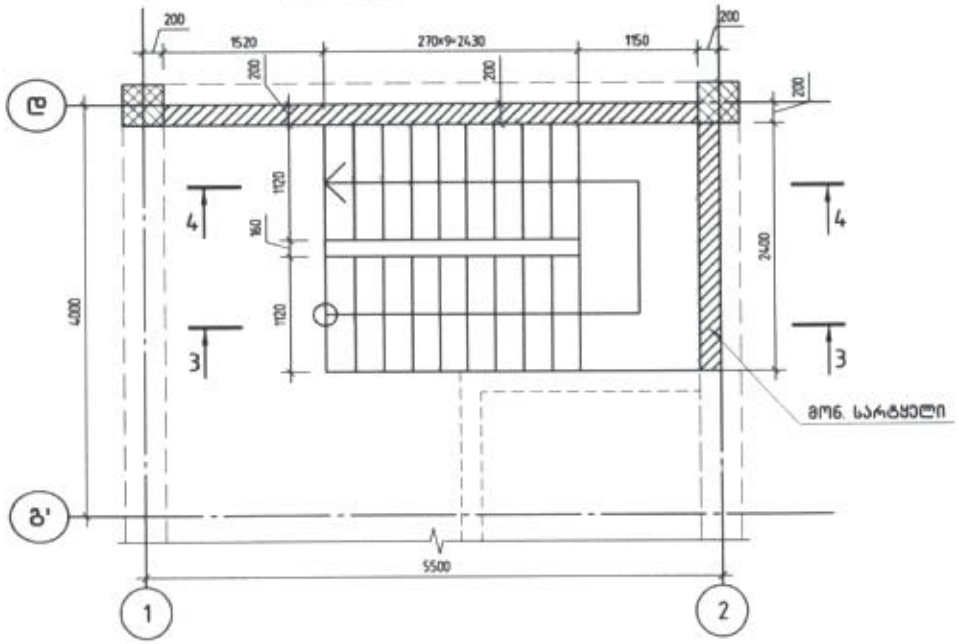

პოზ.	აღნიშვნა	დასახელება	ცალი	წონა ერთ. კგ	საერთო წონა კგ
		მონოლითური კიბე კბ-1			
		დეტალები			
1	დაიჭრას ალბილზე	⌀ 12 A500C ℓ= 86400	1	76.71	76.71
2		⌀ 12 A500C ℓ= 4700	8	4.17	33.38
3		⌀ 12 A500C ℓ= 4000	8	3.55	28.41
4		⌀ 12 A500C ℓ= 1650	16	1.46	23.44
5		⌀ 12 A500C ℓ= 2100	16	1.86	29.83
6		⌀ 12 A500C ℓ= 4500	16	4.00	63.92
7		⌀ 12 A500C ℓ= 5200	16	4.62	73.87
8		⌀ 12 A500C ℓ= 5100	8	4.53	36.22
9		⌀ 12 A500C ℓ= 4400	8	3.91	31.25
10	დაიჭრას ალბილზე	⌀ 8 A500C ℓ= 178920	1	70.60	70.60
11		⌀ 6 A240 ℓ= 600	240	0.13	31.96
12		⌀ 6 A240 ℓ= 1100	40	0.24	9.77
13		⌀ 6 A240 ℓ= 280	90	0.06	5.59
14	დაიჭრას ალბილზე	⌀ 12 A500C ℓ= 24000	1	21.31	21.31
15		⌀ 6 A240 ℓ= 760	30	0.17	5.06
		მასალები			
		B25 კლასის ბეტონი		4.72	მ³

მონოლითური სარტყელი

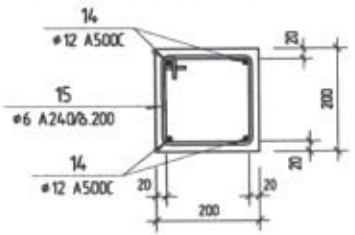

პოზ.15

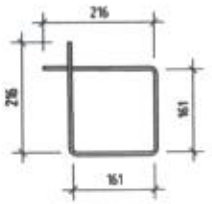

LEGEND

NOTES

EXSPLIKATION

KEY PLAN

ICES

SCALE 1:50

DRAWING მონოლითური კიბე კბ-1

STAGE

INDEX J- 53

კვეთი 1-1

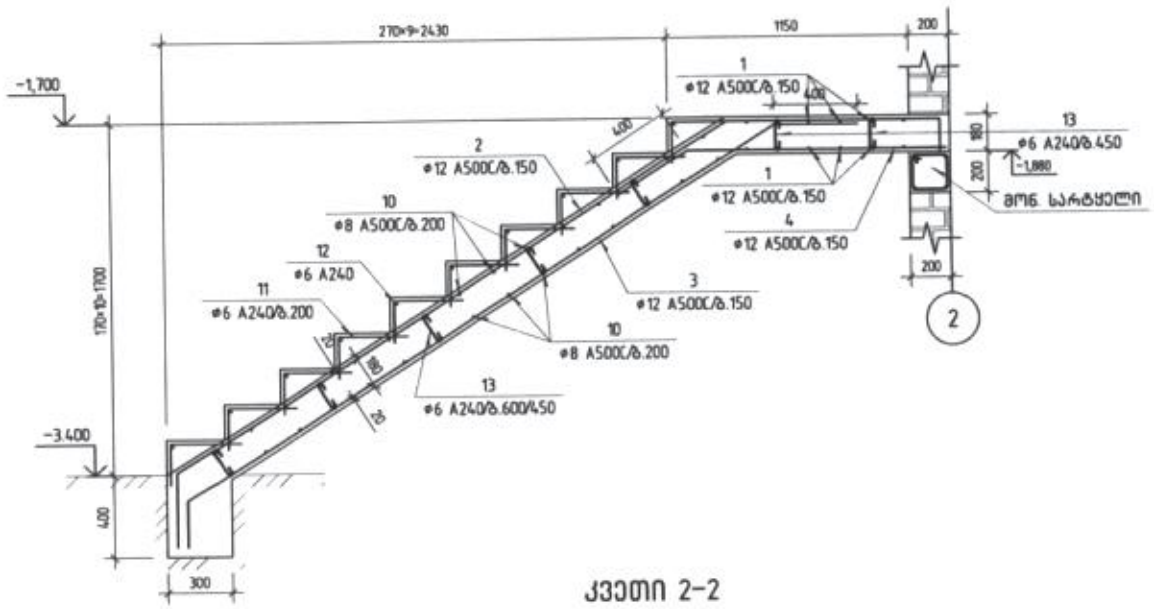

კვეთი 2-2

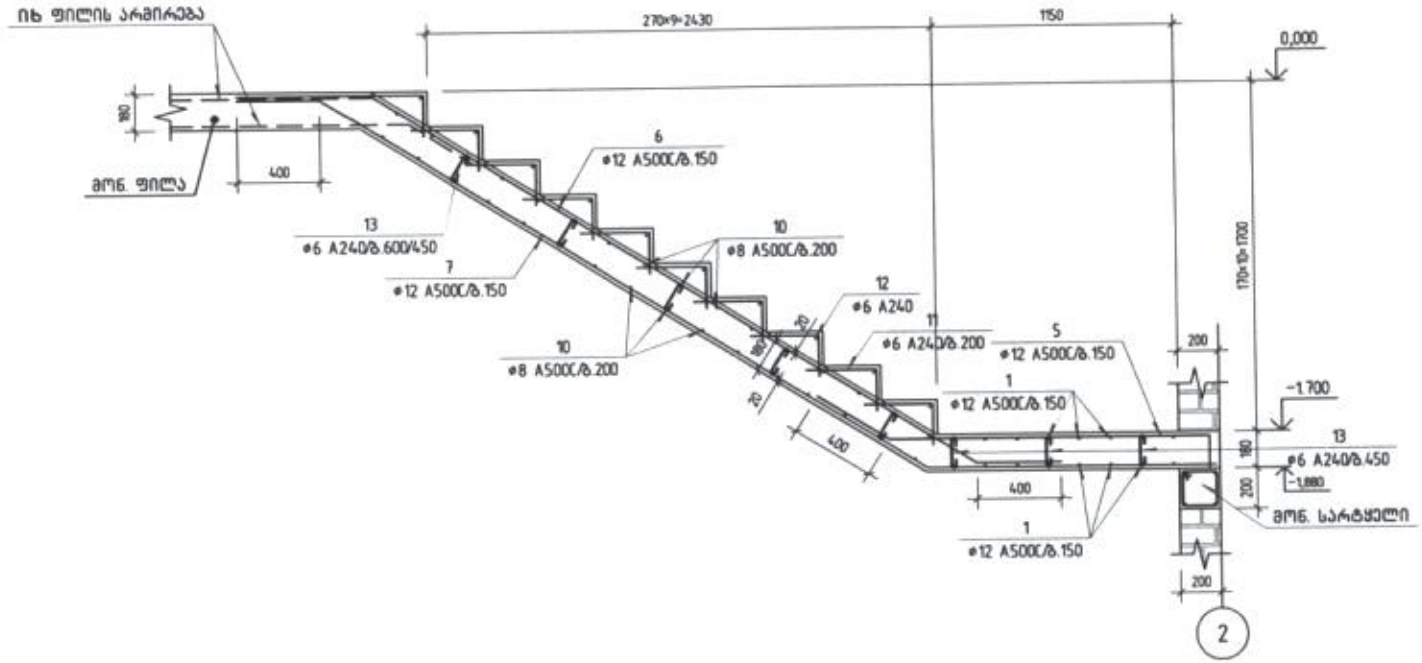

A-3	

LEGEND

NOTES

EXSPLIKATION

KEY PLAN

ICES

SCALE	1:25
DATE OF ISSUE	

კვეთი 1-1, კვეთი 2-2

STAGE	INDEX
	ქ- 54

კონსოლური ბაქანი

კონსტრუქციული ნაწილი

2019

ნახაზების ჩამონათვალი

№ №	ნახაზის დასახელება
1	ნახაზების ჩამონათვალი; მასალის ხარჯის უწყისი
2	ბაქანის გეგმა
3	ჭრილი 1-1; ჭრილი 2-2; 3-3
4	დეტალი დეტ.1
5	დეტალი დეტ.2
6	დეტალი დეტ.3
7	დეტალი დეტ.4

ლითონის ელემენტების ხარჯის უწყისი

I№18	ГОСТ 8240-97	327.52
I№14	ГОСТ 8240-97	109.6
□80×80×4	ГОСТ 30245-2003	14.93
-16	ГОСТ 19903-74	105.5
-12	ГОСТ 19903-74	68.13
-10	ГОСТ 19903-74	49.39
-ЧРиф. 4	ГОСТ 8568-77	376.56
შედუღებაზე	1%	11
ჭრაზე დანაკარგი	2%	21
საერთო წონა		**1083**

HIT-RE500 HIT-V M16 (8.8) (ℓ=100 მმ) 28 ცალი
გასაბერი ანკერი M16 (ℓ=200 მმ) 16 ცალი
მაღალი სიმტკიცის ბოლტი M16 (ℓ=240 მმ) 8 ცალი
მაღალი სიმტკიცის ბოლტი M16 (ℓ=220 მმ) 8 ცალი
მაღალი სიმტკიცის ბოლტი M20 (ℓ=70 მმ) 2 ცალი

კონსტრუქტორი	ლევან ჩოფიაშვილი
პროექტის სახელწოდება	კონსოლური ბაქანი
მისამართი	
დამკვეთი	
შენიშვნა:	ზომები მოცემულია მილიმეტრებში დახრილები მოცემულია გრადუსებში
მასშტაბი	1:
ნახაზების ჩამონათვალი	
კონსტრუქციული ნაწილი	ფურც. 1

ბაქანის გეგმა

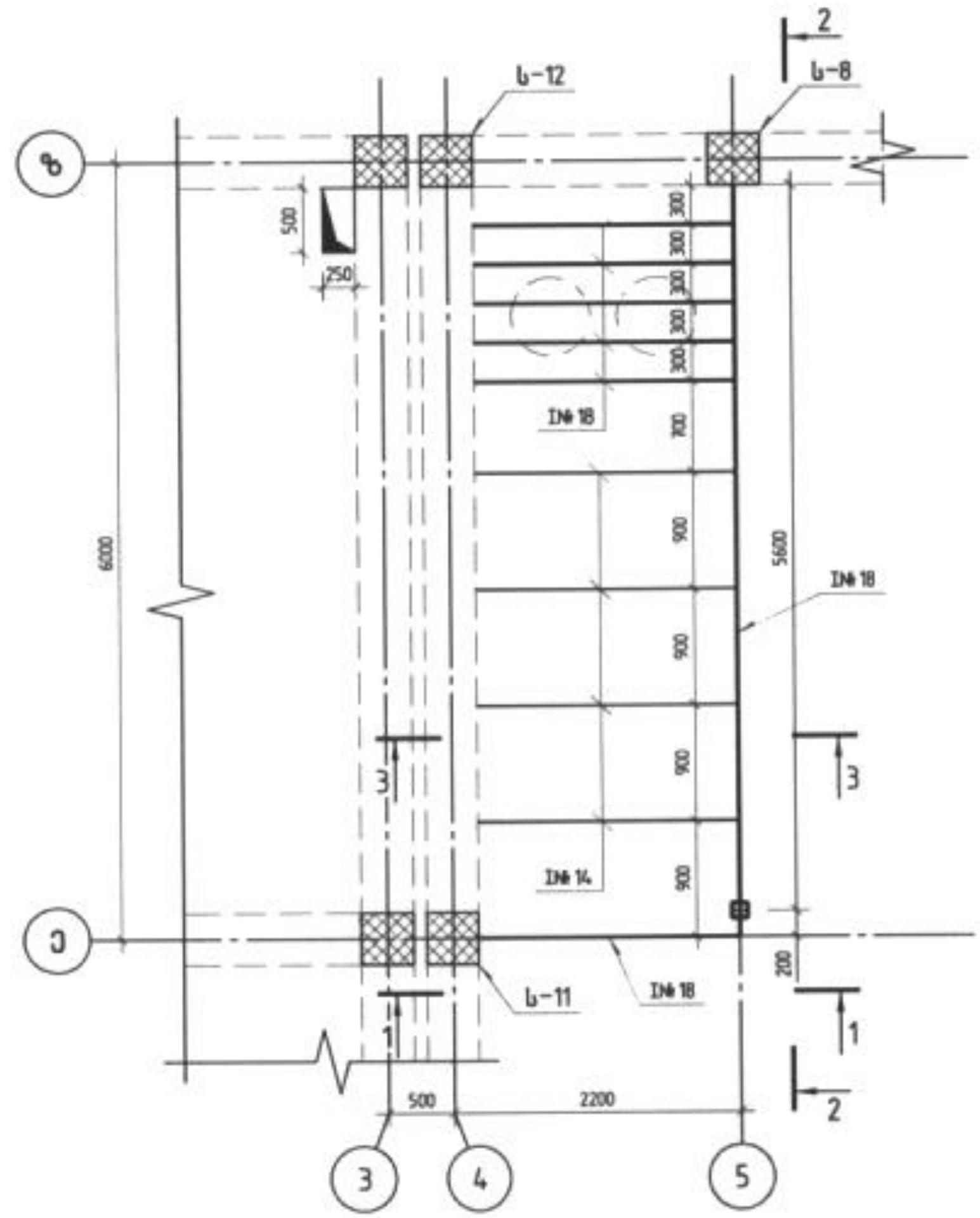

შენიშვნა:

ავზების განთავსების ზონაში აუცილებელ პირობას წარმოადგენს ავზების დაყრდნობა მინიმუმ 2 I№18 კოჭზე. ყველა I№18-იანი კოჭი რკინაბეტონის არსებულ კონსტრუქციაზე უნდა დამაგრდეს ქიმიური ანკერით (HIT-RE500 HIT-V M16 (8.8)). I№14-იანი კოჭები კინაბეტონის არსებულ კონსტრუქციაზე უნდა დამაგრდეს გასაბერი ანკერების მეშვეობით. ჩამაგრების კვანძები იხ. შესაბამის ნახაზზე.

კონსტრუქტორი	ლევან ჩოჩიაშვილი
პროექტის სახელწოდება	
კონსოლური ბაქანი	
მისამართი	
დამკვეთი	
შენიშვნა:	
მასშტაბი	1:50
ბაქანის გეგმა	
კონსტრუქციული ნაწილი	ფურც. 2

ჭრილი 2-2

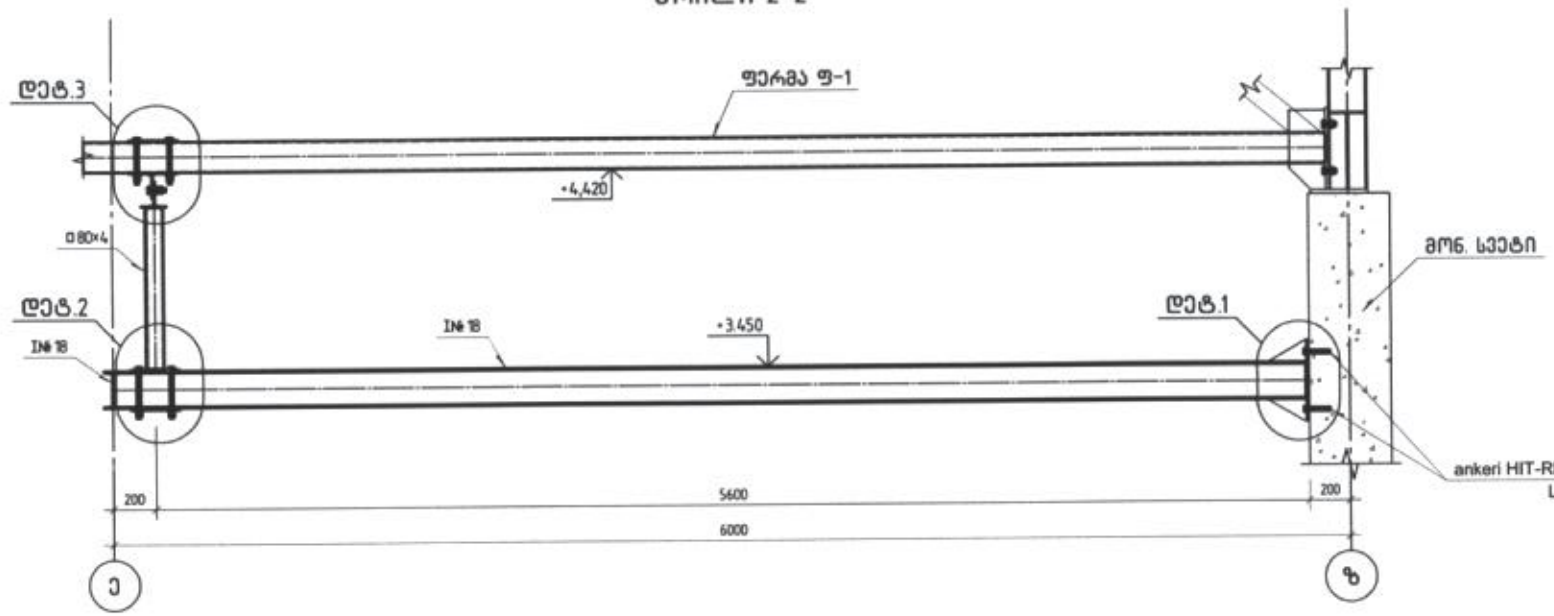

ჭრილი 1-1

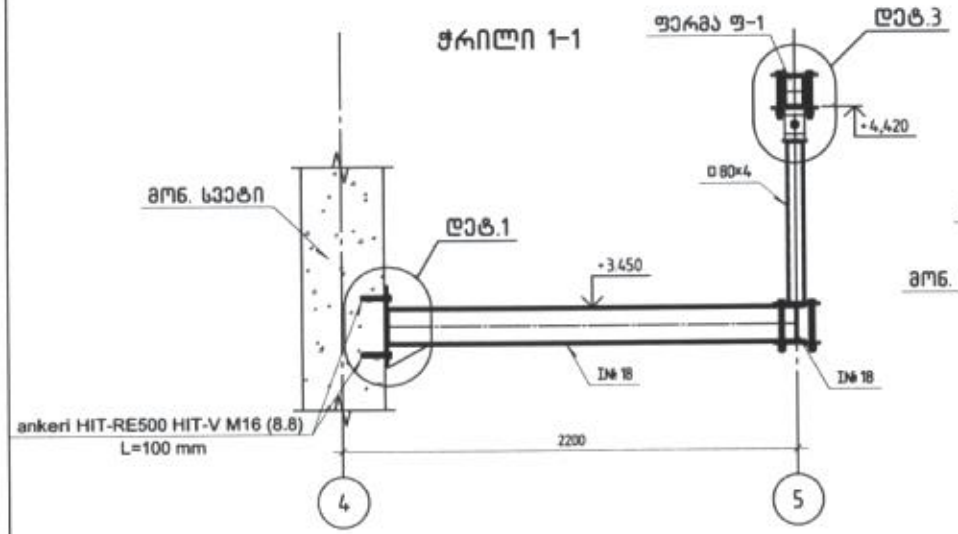

ჭრილი 3-3

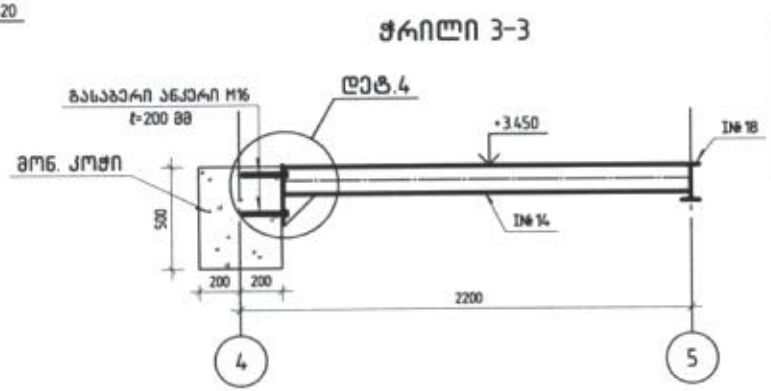

კონსტრუქტორი	ლევან ბურჭულაძე
პროექტის სახელწოდება	
	კონსოლური ბაქანი
მისამართი	
დამკვეთი	
შენიშვნა:	ზომები მოცემულია მილიმეტრებში სიმაღლეთა მოცემულია მეტრებში
მასშტაბი	1:25
ჭრილი 1-1; ჭრილი 2-2; ჭრ	
კონსტრუქციული ნაწილი	ფურც 3

დეტალი დეტ.1

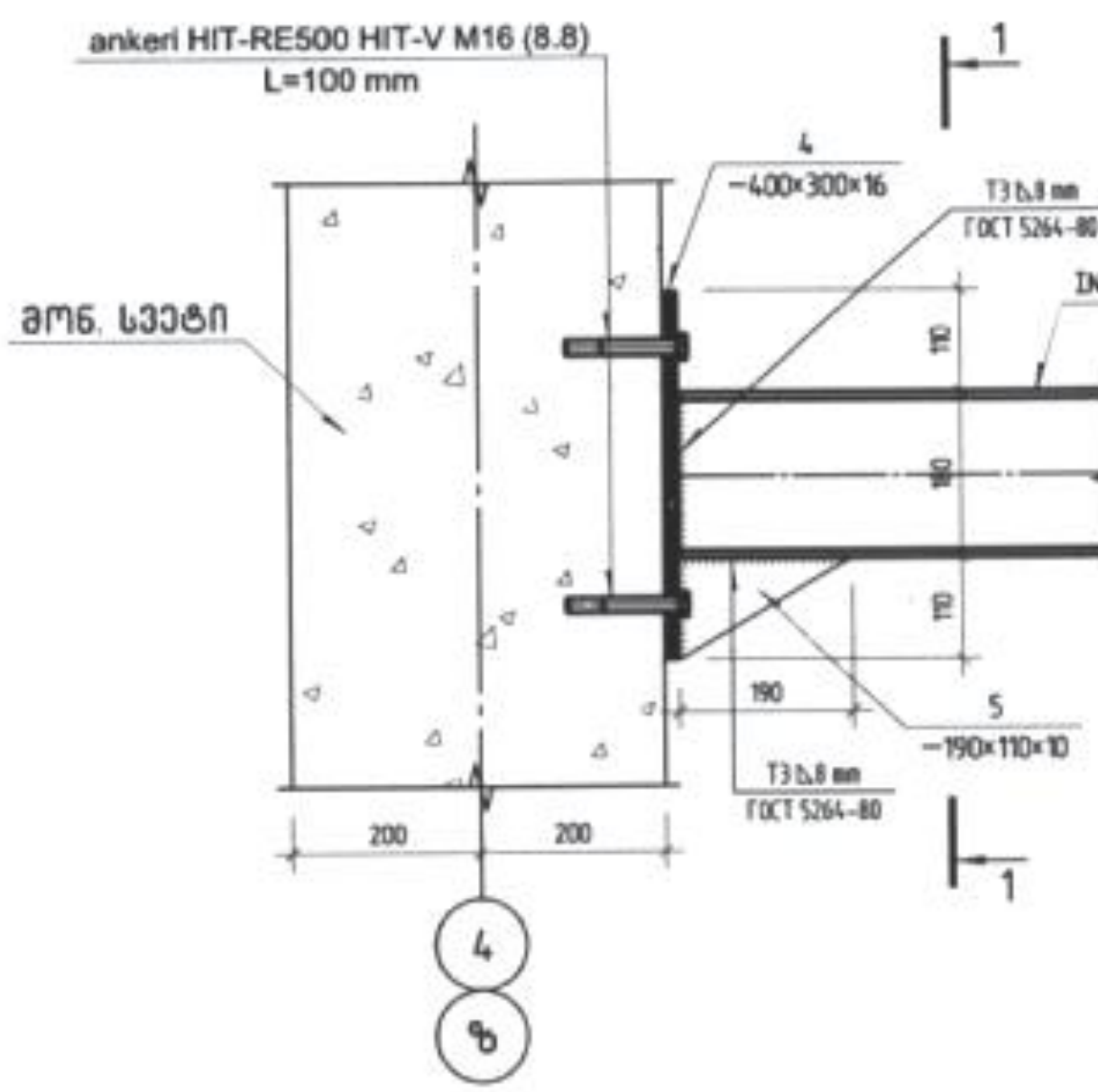

1-1

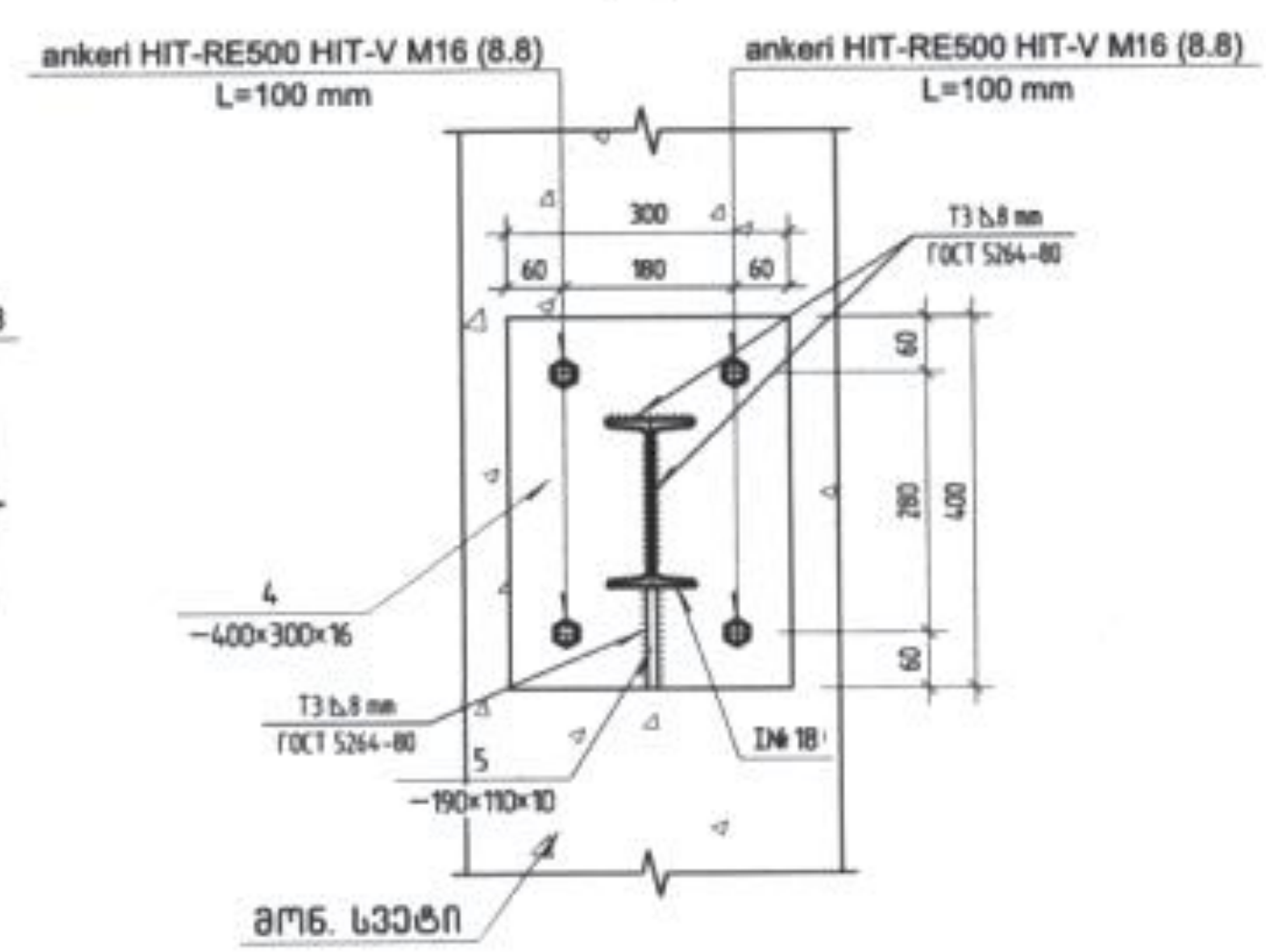

პოზ. 4

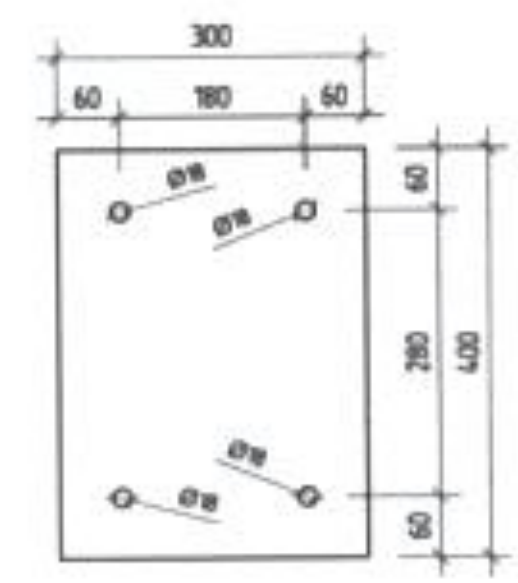

პოზ. 5

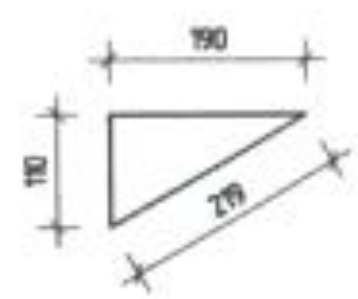

შენიშვნა:
ანკერები მოეწყოს ალმასის თავიანი ბურღით წინასწარ გაბურღულ ხვრელში.
მონტაჟის წესი - მშრალი.
საანკერე ხვრელის დიამეტრი - 18 მმ.
საანკერე ბოლტის დაჭერის მომენტი - 0.15 კნ*მ.
საანკერე ხვრელი საჭიროა გაიწმინდოს ჰაერის დაბერვით.
ანკერი საჭიროა შესრულდეს STO 36554501-048-2016 მოთხოვნების დაკმაყოფილებით.

კონსტრუქტორი	ლევან [illegible]
პროექტის სახელწოდება	
კონსოლური ბაქანი	
მისამართი	
დამკვეთი	
შენიშვნა:	
მასშტაბი	1:10
დეტალი დეტ.1	
კონსტრუქციული ნაწილი	4

დეტალი დეტ.2

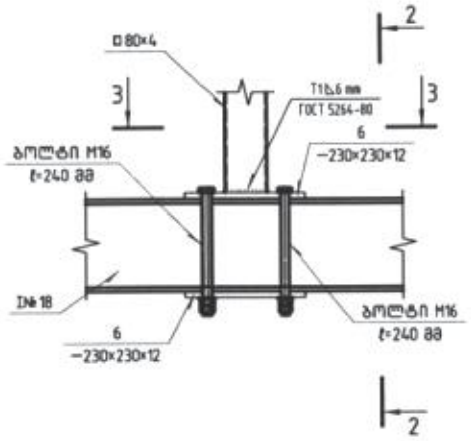

2-2

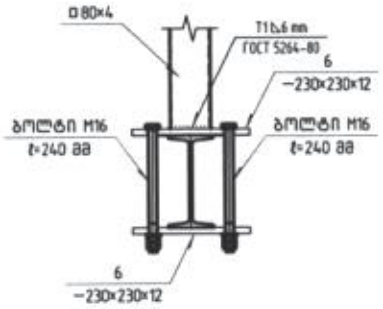

3-3

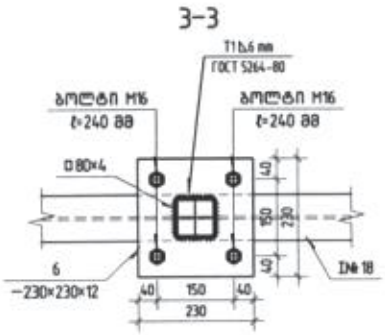

პოზ. 6

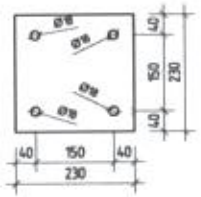

შენიშვნა:
ბოლტებით შეერთებულ ლითონის დეტალებში ბოლტების მოჭერა უნდა მოხდეს ბოლტების მწარმოებლის შესაბამისი სახსტანდარტის მიხედვით (ბოლტების მინიმალური სიმტკიცე 8.8). ბოლტების მოჭერის კონტროლი განხორციელდეს დინამომეტრით. ლითონის ელემენტები საჭიროა დაიფაროს ანტიკოროზიული და ანტისახანძრო ხსნარებით.

კონსტრუქტორი	ლევან ბოლქვაძე
პროექტის სახელწოდება	კონსოლური ბაქანი
მისამართი	
დამკვეთი	
შენიშვნა:	
მასშტაბი	1:10
დეტალი დეტ.2	
კონსტრუქციული ნაწილი	ფურც.№ 5

დეტალი დეტ.3

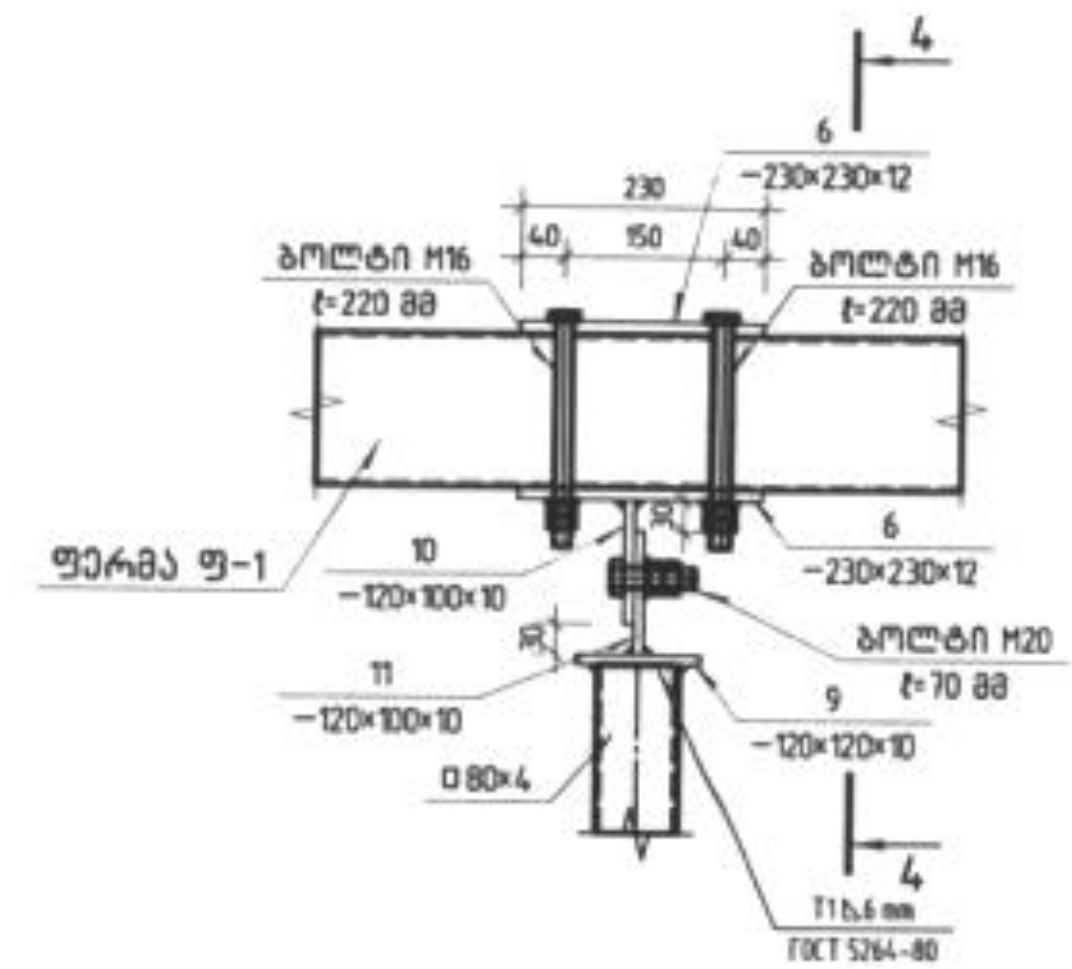

4–4

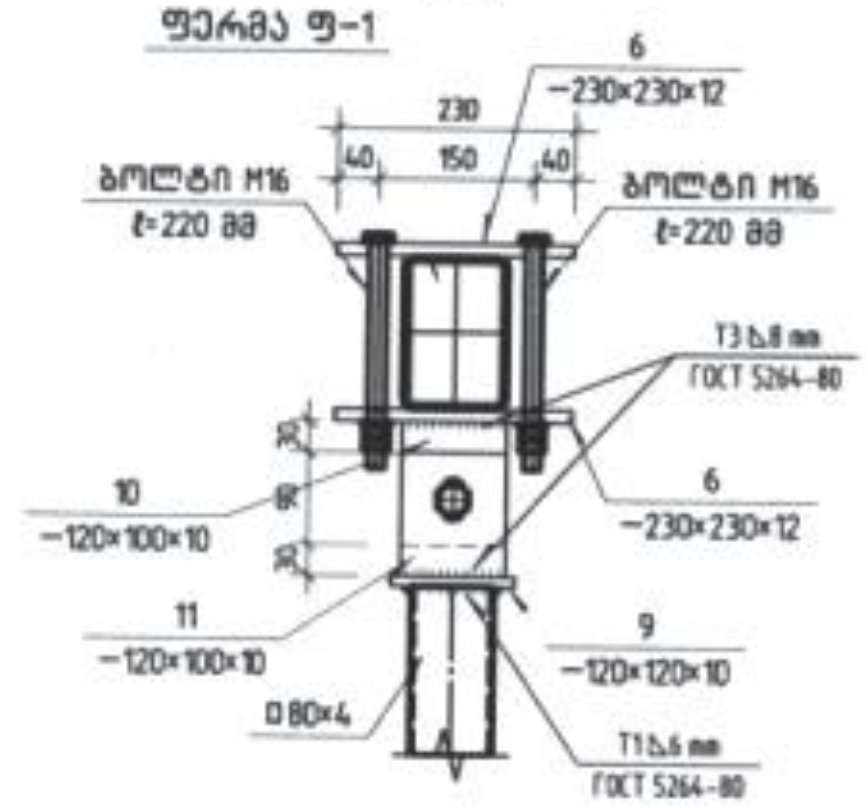

პოზ. 6



პოზ. 10

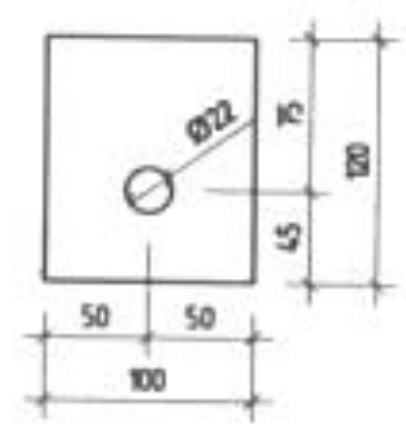

პოზ. 11

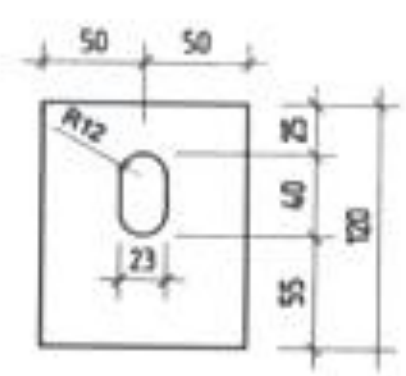

შენიშვნა:

ბოლტებით შეერთებულ ლითონის დეტალებში ბოლტების მოჭერა უნდა მოხდეს ბოლტების მწარმოებლის შესაბამისი სახსტანდარტის მიხედვით (ბოლტების მინიმალური სიმტკიცე 8.8). ბოლტების მოჭერის კონტროლი განხორციელდეს დინამომეტრით. ლითონის ელემენტები საჭიროა დაიფაროს ანტიკოროზიული და ანტისახანძრო ხსნარებით.

კონსტრუქტორი	ლევან ჩოფიკაშვილი
პროექტის სახელწოდება	
	კონსოლური ბაქანი
მისამართი	
დამკვეთი	
შენიშვნა:	
მასშტაბი	1:10
	დეტალი დეტ.3
კონსტრუქციული ნაწილი	ფურც.№ 6

დეტალი დეტ.3

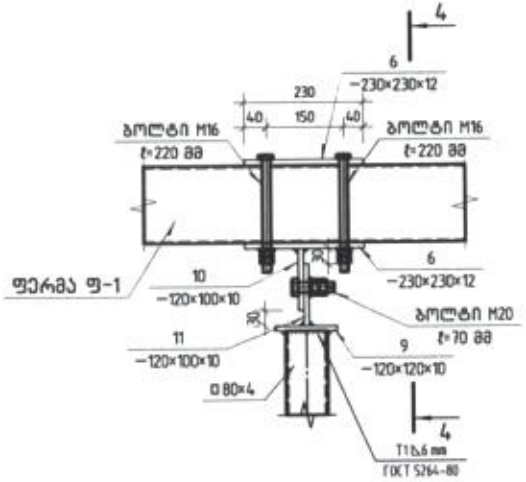

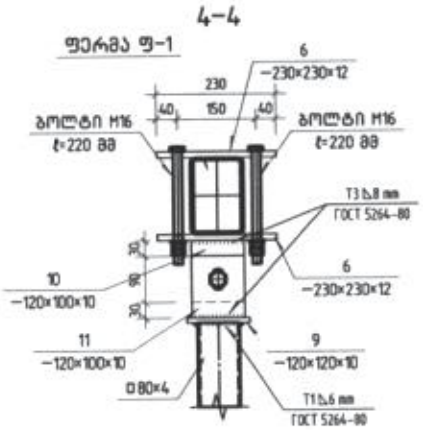

პოზ. 6

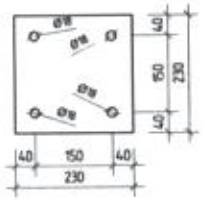

პოზ. 10

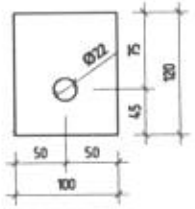

პოზ. 11

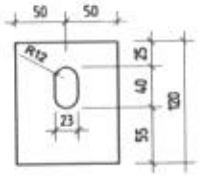

შენიშვნა:
ბოლტებით შეერთებულ ლითონის დეტალებში ბოლტების მოჭერა უნდა მოხდეს ბოლტების მწარმოებლის შესაბამისი სახსტანდარტის მიხედვით (ბოლტების მინიმალური სიმტკიცე 8.8). ბოლტების მოჭერის კონტროლი განხორციელდეს დინამომეტრით. ლითონის ელემენტები საჭიროა დაიფაროს ანტიკოროზიული და ანტისახანძრო ხსნარებით.

კონსტრუქტორი	ლევან ჩოფიაშვილი
პროექტის სახელწოდება	კონსოლური ბაქანი
მისამართი	
დანიშნულება	
მასშტაბი	1: 10
დეტალი დეტ.3	
კონსტრუქციული ნაწილი	ფურც. 6

დეტალი დეტ.4

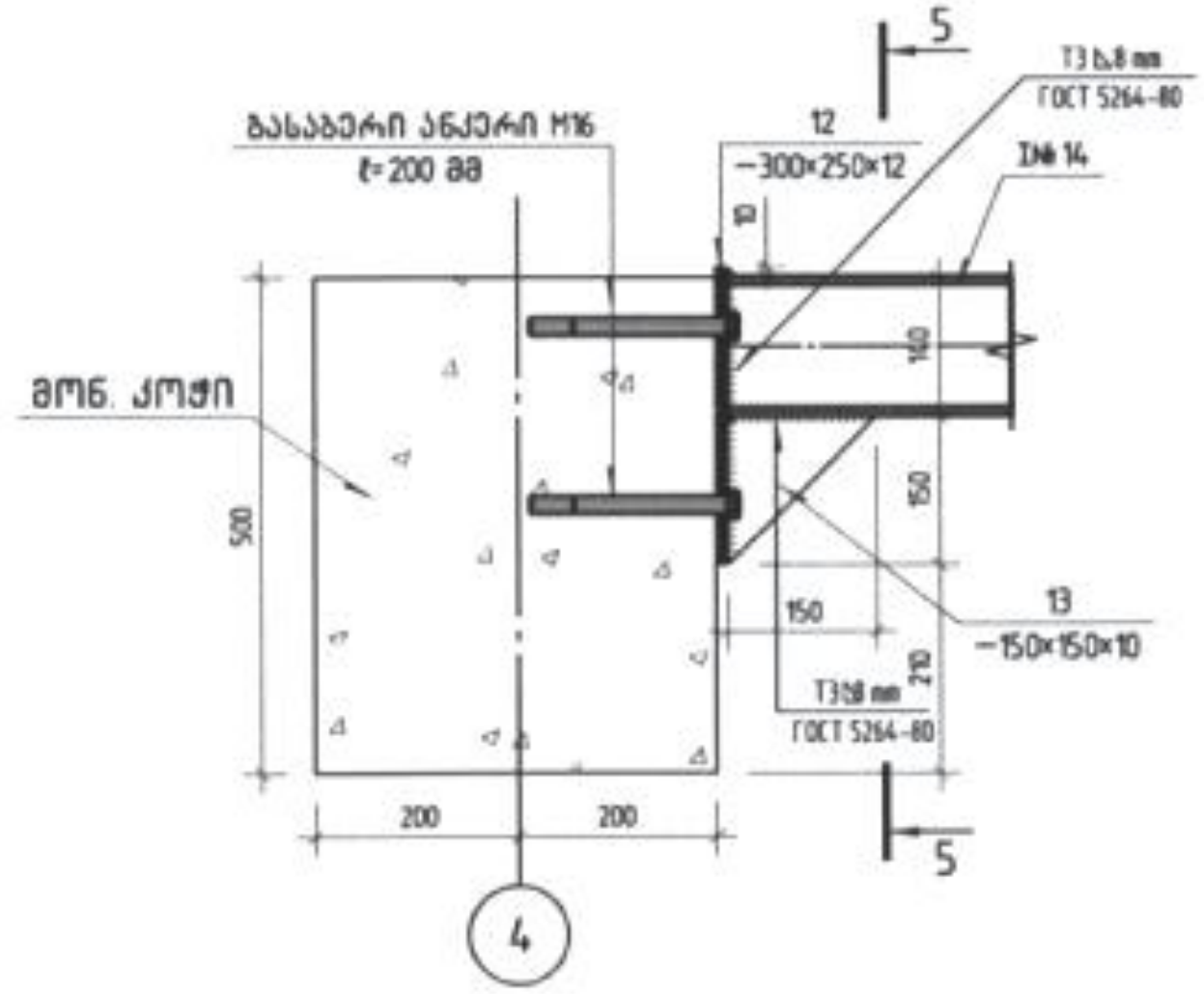

5-5

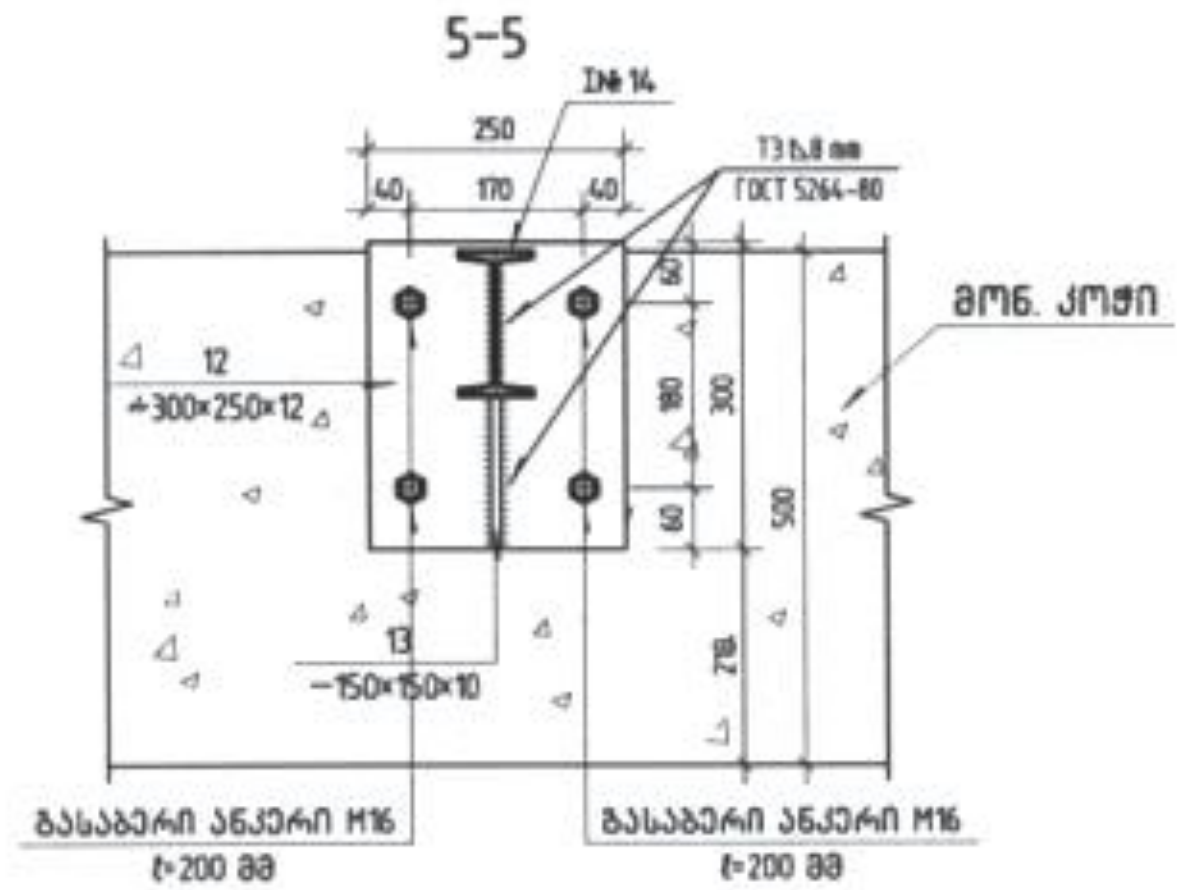

პოზ. 12

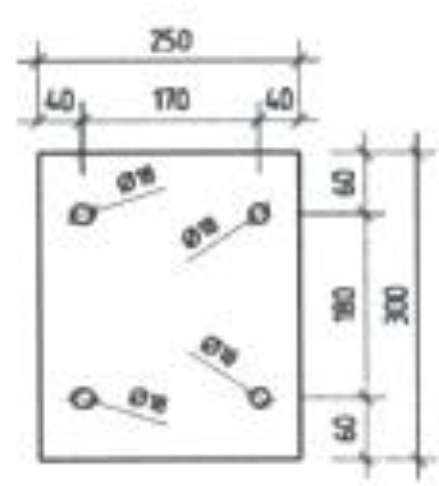

პოზ. 13

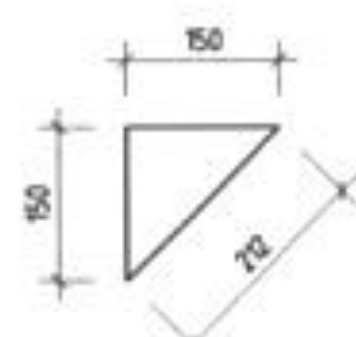

პოზ.	აღნიშვნა	დასახელება		რაოდ.	ერთ. წონ. კგ	საერთო წონა კგ
		ლითონის ელემენტები				
		დეტალები				
1	ორტესებრი	I№ 18	ℓ= 17800	1	327.52	327.52
2	ორტესებრი	I№ 14	ℓ= 8000	1	109.60	109.60
3	კვადრატული მილი	□ 80×80×4	ℓ= 1600	1	14.93	14.93
4	ლითონის ფურცელი	−400×300×16		7	15.07	105.50
5	ლითონის ფურცელი	−190×110×10		14	1.64	22.97
6	ლითონის ფურცელი	−230×230×12		8	4.98	39.87
9	ლითონის ფურცელი	−120×120×10		2	1.13	2.26
10	ლითონის ფურცელი	−120×100×10		2	0.77	1.53
11	ლითონის ფურცელი	−120×100×10		2	0.77	1.53
12	ლითონის ფურცელი	−300×250×12		4	7.07	28.26
13	ლითონის ფურცელი	−150×150×10		4	1.77	7.07
14	ლითონის ფურცელი	ЧРиф. 4		1	376.56	376.56

კონსტრუქტორი	ლევან ჩოთიაშვილი
პროექტის სახელწოდება	კონსოლური ბაქანი
მისამართი	
დამკვეთი	
შენიშვნა:	ზომები მოცემულია მილიმეტრებში ნიშნულები მოცემულია მეტრებში
მასშტაბი	1: 10
დეტალი დეტ.4	
კონსტრუქციული ნაწილი	ფურც № 7

ქ. თბილისის მუნიციპალიტეტის მერიის
მუნიციპალური ინსპექცია

თბილისი, 0160, შარტავას ქ. 7 ტელ: 2378501, 2378396

შემოწმების აქტი № 000634

შედგენის თარიღი: 17.07.2015

მითითებით განსაზღვრული ვადის გასვლის შემდეგ მშენებლობის საჯარო ზედამხედველობის ორგანო არაუმეტეს 7 კალენდარული დღის ვადაში ამოწმებს მითითების შესრულებას, ადგენს შემოწმების აქტს და მასში ასახავს ინფორმაციას მითითების შესრულების ან შეუსრულებლობის შესახებ (საქართველოს კანონის „საქართველოს სივრცის დაგეგმარების, არქიტექტურული და სამშენებლო საქმიანობის კოდექსი" 124-ე მუხლის მე-3 ნაწილი).

მითითება გაცემულია საქართველოს კანონი „საქართველოს სივრცის დაგეგმარების, არქიტექტურული და სამშენებლო საქმიანობის კოდექსი" ——— მუხლის ——— ნაწილის ——— ქვეპუნქტით გათვალისწინებული დარღვევის გამოსასწორებლად.

შემოწმების აქტი დგება _____

გაცემული № _____ მითითებით გათვალისწინებული პირობების შესრულების მდგომარეობის დასადგენად.

დამრღვევის დასახელება და მისამართი: _____

ობიექტის დასახელება და მისამართი: _____

შემოწმების მომენტში მშენებლობის ეტაპი: _____

შემოწმებით დადგინდა: _____

რითაც დგინდება, რომ:
ა) მითითება შესრულდა;
ბ) მითითება არ შესრულდა.

შემოწმების აქტის საფუძველზე, თუკი აქტში დაფიქსირებულია დარღვევა, სამშენებლო საქმიანობაზე საჯარო ზედამხედველობის ორგანო იღებს დადგენილებას:
ა) დამრღვევის დაჯარიმების შესახებ;
ბ) დამრღვევის დაჯარიმებისა და საქართველოს კანონმდებლობის დარღვევით აშენებული შენობა-ნაგებობის მთლიანად ან ნაწილობრივ დემონტაჟის შესახებ;
გ) დამრღვევის დაჯარიმებისა (საქართველოს კანონის „საქართველოს სივრცის დაგეგმარების, არქიტექტურული და სამშენებლო საქმიანობის კოდექსი" 125-ე მუხლის მე-4 ნაწილი) და უნებართვო მშენებლობის დემონტაჟის შესახებ – თუ უნებართვო მშენებლობის განმახორციელებელი პირი დადგენილია და მიწის ნაკვეთი სახელმწიფო ან მუნიციპალიტეტის საკუთრებაა (საქართველოს კანონის „საქართველოს სივრცის დაგეგმარების, არქიტექტურული და სამშენებლო საქმიანობის კოდექსი" 127-ე მუხლის მე-2 ნაწილი);
თუ მითითება შესრულდა და დარღვევები გამოსწორებულია, მშენებლობის ნებართვის გამცემმა ადმინისტრაციულმა ორგანომ მიიღო გადაწყვეტილება ობიექტის ლეგალიზების შესახებ, არ არსებობს 125-ე მუხლის მე-4 ნაწილით ან 127-ე მუხლის მე-2 ნაწილით გათვალისწინებული დადგენილების მიღების საფუძველი, მითითება დროულად არ შესრულდა, მაგრამ დარღვევა დადგენილების მიღებამდე გამოსწორდა, გარდა ამ კოდექსის 138-ე მუხლის პირველი ნაწილით გათვალისწინებული დარღვევისა, თუ ის ხორციელდება „ტყის ფონდის მართვის შესახებ" და „წყლის შესახებ" საქართველოს კანონებით განსაზღვრულ ტერიტორიაზე, განსაკუთრებული რეგულირების ტერიტორიაზეან ზონაში, კულტურული მემკვიდრეობის დამცავ ზონაში ან/და ქალაქ თბილისის მუნიციპალიტეტის ადმინისტრაციულ საზღვრებში სამშენებლო საქმიანობაზე საჯარო ზედამხედველობის ორგანო იღებს დადგენილებას სამშენებლო სამართალდარღვევის საქმისწარმოების შეწყვეტის შესახებ, (საქართველოს კანონის „საქართველოს სივრცის დაგეგმარების, არქიტექტურული და სამშენებლო საქმიანობის კოდექსი" 125-ე მუხლის მე-5 ნაწილი);

შემოწმების აქტის შემდგენი (თანამდებობა, სახელი, გვარი, ხელმოწერა):
_____
_____
_____

შემოწმების აქტი ჩაიბარა (სახელი, გვარი, მიღების თარიღი, ხელმოწერა): 10.07.20
_____
_____
_____

სამშენებლო სამართალდამრღვევისათვის მითითების, შემოწმების აქტის, უწყების ან დადგენილების გაცნობა უნდა მოხდეს ოფიციალურად, სამშენებლო ობიექტზე, თუ ის არ იმყოფება სამშენებლო ობიექტზე ან უარს აცხადებს შესაბამისი აქტის/აქტების გაცნობაზე, გაცნობად ჩაითვლება აქტის/აქტების სამშენებლო ობიექტის თვალსაჩინო ადგილზე განთავსება (საქართველოს კანონის „საქართველოს სივრცის დაგეგმარების, არქიტექტურული და სამშენებლო საქმიანობის კოდექსი" 128-ე მუხლის 1-ლი ნაწილი).
შემოწმების აქტი გაეცნო (ჩაბარდა) დამრღვევს თვალსაჩინო ადგილზე განთავსების გზით.

(ზუსტად მიეთითოს თვალსაჩინო ადგილი)
_____
_____ განთავსების თარიღი

ქალაქ თბილისის მუნიციპალიტეტის
მერიის
მუნიციპალური ინსპექცია

№ 4-1/p891-20
"17" 07 2020 წ.

დადგენილება №000634
სამშენებლო სამართალდარღვევის
საქმეზე

17.07.2020წ. ქ. თბილისი, ჯ. შარტავას ქუჩა №

მე, მუნიციპალური ინსპექციის უფროსის მოადგილემ მამუკა ჯაფარიძემ განვიხილე, 2020 წლის 13 ივლისის №000634 მითითება და 2020 წლის 17 ივლისის შემოწმების აქტი შედგენილი, შ.პ.ს. "კონდი"-ს (ს/ნ 404497914; მის: ქ. თბილისი, ძველი თბილისის რაიონი, გ. რჩეულიშვილის ქ. კორპ. №4. ბ. №12) მიმართ, საქართველოს კანონის „საქართველოს სივრცის დაგეგმარების, არქიტექტურული და სამშენებლო საქმიანობის კოდექსის" 131-ე მუხლის მეორე ნაწილით გათვალისწინებული სამშენებლო სამართალდარღვევაზე და

გამოვარკვიე:

ქალაქ თბილისში, აგრარული უნივერსიტეტის ტერიტორია; ქალაქი თბილისი, სოფელი დიღომი; ქალაქი თბილისი, აგრარული უნივერსიტეტის ტერიტორია, ქალაქი თბილისი, აგრარული უნივერსიტეტის ტერიტორია, ქალაქი თბილისი, დიდი დიღომი, №01.72.14.014.888 საკადასტრო კოდით რეგისტრირებულ მიწის ნაკვეთზე, მრავალფუნქციური კომპლექსის/შენობის მშენებლობა განხორციელდა ქ. თბილისის მუნიციპალიტეტის ს.ს.ი.პ. ქ. თბილისის მუნიციპალიტეტის არქიტექტურის სამსახურის №4366114, 11.02.2019 ბრძანებით განსაზღვრული ნებართვის ვადის გასვლის შემდეგომ, კერძოდ, შენობის +5.00 ნიშნულზე აივნების თავზე დამატებით მოწყობილია მსუბუქი გადახურვები და მოაჯირები.

მუნიციპალური ინსპექციის სპეციალისტის მიერ, საქართველოს კანონის „საქართველოს სივრცის დაგეგმარების, არქიტექტურული და სამშენებლო საქმიანობის კოდექსი"-ს 123-ე მუხლის 1-ლი ნაწილის შესაბამისად, სამართალდამრღვევის მიმართ, 2020 წლის 13 ივლისს შედგენილ იქნა №000634 მითითება, რომლითაც მხარეს განესაზღვრა 25 (ოცდახუთი) კალენდარული დღის ვადა და დაევალა შესაბამისი სანებართვო დოკუმენტაციის წარმოდგენა ან უსაფრთხოების წესების დაცვით გადახურვის და მოაჯირის დემონტაჟი.

საქმეშია, მხარის მიერ 2020 წლის 15 ივლისს წარმოდგენილი 10/01201972501-17 განცხადება, რომლის თანახად, შ.პ.ს. "კონდი" ეთანხმება 2020 წლის 13 ივლისის მითითებით გათვალისწინებულ დარღვევებს და ითხოვს კანონით გათვალისწინებული ზომების გატარებას.

2020 წლის 17 ივლისს, საქართველოს კანონის „საქართველოს სივრცის დაგეგმარების, არქიტექტურული და სამშენებლო საქმიანობის კოდექსი"-ს 123-ე მუხლის მე-3 ნაწილის შესაბამისად, მუნიციპალური ინსპექციის სპეციალისტის მიერ შედგა №000634 შემოწმების აქტი, რომლითაც დაფიქსირდა მითითებით გათვალისწინებული მოთხოვნების შეუსრულებლობა.

ზემოაღნიშნულიდან გამომდინარე, ვინაიდან შ.პ.ს. "კონდი"-ს მიერ ჩადენილია საქართველოს კანონის „საქართველოს სივრცის დაგეგმარების, არქიტექტურული და სამშენებლო საქმიანობის კოდექსის" 131-ე მუხლის მეორე ნაწილით გათვალისწინებული სამშენებლო სამართალდარღვევა.

ვიხელმძღვანელე რა, საქართველოს ზოგადი ადმინისტრაციული კოდექსის IV თავით, საქართველოს მთავრობის 2019 წლის 31 მაისის №255 დადგენილებით „მშენებლობის ნებართვის გაცემისა და შენობა-ნაგებობის ექსპლუატაციაში მიღების წესისა და პირობების შესახებ", საქართველოს კანონის „საქართველოს სივრცის დაგეგმარების, არქიტექტურული და სამშენებლო საქმიანობის კოდექსი"-ს 122-ე მუხლის 1-ლი ნაწილით, 125-ე მუხლის მე-4 ნაწილით, 126-ე მუხლის 1-ლი ნაწილით, 128-ე მუხლის მე-3 ნაწილით და 131-ე მუხლის მე-2 ნაწილით და

დავადგინე:

1. შ.პ.ს. "კონდი" დაჯარიმდეს 4 000 (ოთხი ათასი) ლარით, ქალაქ თბილისში, აგრარული უნივერსიტეტის ტერიტორია; ქალაქი თბილისი, სოფელი დიღომი; ქალაქი თბილისი, აგრარული უნივერსიტეტის ტერიტორია, ქალაქი თბილისი, აგრარული უნივერსიტეტის ტერიტორია, ქალაქი თბილისი, დიდი დიღომი, №01.72.14.014.888 საკადასტრო კოდით რეგისტრირებულ მიწის ნაკვეთზე, ქ. თბილისის მუნიციპალიტეტის ს.ს.ი.პ. ქ. თბილისის მუნიციპალიტეტის არქიტექტურის სამსახურის №4366114, 11.02.2019 ბრძანებით განსაზღვრული ნებართვის ვადის გახვლის შემდგომ სამშენებლო სამუშაოების განხორციელებისთვის.

2. შ.პ.ს. "კონდი"-ს დაეკისროს ქალაქ თბილისში, აგრარული უნივერსიტეტის ტერიტორია; ქალაქი თბილისი, სოფელი დიღომი; ქალაქი თბილისი, აგრარული უნივერსიტეტის ტერიტორია, ქალაქი თბილისი, აგრარული უნივერსიტეტის ტერიტორია, ქალაქი თბილისი, დიდი დიღომი, №01.72.14.014.888 საკადასტრო კოდით რეგისტრირებულ მიწის ნაკვეთზე, ქ. თბილისის მუნიციპალიტეტის ს.ს.ი.პ. ქ. თბილისის მუნიციპალიტეტის არქიტექტურის სამსახურის №4366114, 11.02.2019 ბრძანებით განსაზღვრული ნებართვის ვადის გახვლის შემდგომ განხორციელებული სამშენებლო სამუშაოების დემონტაჟი.

3. შ.პ.ს. "კონდი"-ს დაეკისროს საქართველოს კანონის „საქართველოს სივრცის დაგეგმარების, არქიტექტურული და სამშენებლო საქმიანობის კოდექსი"-ს 126-ე მუხლის 1-ლი ნაწილის შესაბამისად, ჯარიმა გადაიხადოს ბიუჯეტის სასარგებლოდ დაჯარიმების შესახებ დადგენილების ჩაბარებიდან 30 კალენდარული დღის ვადაში:

საჯარიმო თანხა ჩაირიცხოს შემდეგ ანგარიშზე: მიმღების **დასახელება:** ერთიანი ანგარიში არასაგადასახადო, მიმღების ბანკი: სახელმწიფო ხაზინა, ბანკის კოდი: **TRESGE22,** საბიუჯეტო შემოსავლის

სახაზინო კოდი: 300773263, გადახდის დანიშნულება: დადგენილების ნომერი სამშენებლო სამართალდარღვევის საქმეზე.

4. საჯარიმო თანხის ნებაყოფლობით გადახდის შემთხვევაში, შ.პ.ს. "კონდი"-ს დაეკისროს, შესაბამისი გადახდის ქვითრის წარმოდგენა;

5. სამართალდამრღვევს განემარტოს, რომ საქართველოს კანონის „საქართველოს სივრცის დაგეგმარების, არქიტექტურული და სამშენებლო საქმიანობის კოდექსი"-ს 126-ე მუხლის მე-2 ნაწილის შესაბამისად, ჯარიმის დადგენილ ვადაში გადაუხდელობის შემთხვევაში, სამშენებლო სამართალდამრღვევს დაერიცხება საურავი სამშენებლო სამართალდამრღვევის დაჯარიმების შესახებ დადგენილებით განსაზღვრული საჯარიმო თანხის ოდენობით;

6. სამართალდამრღვევს განემარტოს, რომ საქართველოს კანონის „საქართველოს სივრცის დაგეგმარების, არქიტექტურული და სამშენებლო საქმიანობის კოდექსი"-ს 126-ე მუხლის მე-3 ნაწილის შესაბამისად, ჯარიმის დაკისრების საფუძვლების აღმოუფხვრელობის შემთხვევაში, მისი დაკისრებიდან ყოველი სამი თვის შემდეგ, სამშენებლო სამართალდამრღვევი ჯარიმდება თავდაპირველად დაკისრებული ჯარიმით გათვალისწინებული საჯარიმო თანხის სამმაგი ოდენობით, რომელიც მას შეიძლება დაეკისროს არაუმეტეს სამჯერ.

7. დადგენილება შეიძლება გასაჩივრდეს, მისი გაცნობიდან 15 კალენდარული დღის ვადაში, საქართველოს კანონმდებლობით დადგენილი წესით, ქ. თბილისის მუნიციპალიტეტის მერიაში (მის.: ქ. თბილისი, ჭ. შარტავას ქუჩა №7).

მუნიციპალური ინსპექციის
უფროსის მოადგილე მამუკა ჯაყელი

ქალაქ თბილისის მუნიციპალიტეტის
მერიის
მუნიციპალური ინსპექცია

№4-21/0855-20

"13" 07 2020 წ.

დადგენილება №000280
სამშენებლო სამართალდარღვევის
საქმეზე

13.07.2020წ. ქ. თბილისი, შარტავას ქ. №7

მე, მუნიციპალური ინსპექციის უფროსმა ლევან ჯღარკავამ განვიხილე, 2020 წლის 13 ივლისის №000280 შემოწმების აქტი „სამშენებლო სამართალდარღვევის საქმის წარმოების დაწყების შესახებ" შედგენილი, შ.პ.ს. **„კონდი"-ს** (ს/ნ №404497914, დირექტორი - ირაკლი ბოჭორიშვილი; მის: ქ. თბილისი, გ. რჩეულიშვილის ქ., კორ. 4, ბ. 12) მიმართ, საქართველოს კანონის „საქართველოს სივრცის დაგეგმარების, არქიტექტურული და სამშენებლო საქმიანობის კოდექსი"-ს 132-ე მუხლის 1-ლი ნაწილის „ა" ქვეპუნქტის „ა.გ." ქვეპუნქტით გათვალისწინებულ დარღვევაზე და **გამოვარკვიე:**

ქ. თბილისში, აგრარული უნივერსიტეტის ტერიტორია/ქ. თბილისში, სოფელ დიღომში/ ქ. თბილისში, აგრარული უნივერსიტეტის ტერიტორია/ ქ. თბილისში, აგრარული უნივერსიტეტის ტერიტორია/ ქ. თილისში, დიდ დიღომში, ს/კ №01.72.14.014.888-ზე, შ.პ.ს. „კონდი"-ს მიერ, განხორციელდა მრავალფუნქციური კომპლექსი/შენობის მშენებლობა, ქ. თბილისის მუნიციპალიტეტის ს.ს.ი.პ. ქ. თბილისის მუნიციპალიტეტის არქიტექტურის სამსახურის №4366114 11.02.2019წ. ბრძანებით შეთანხმებული არქიტექტურული პროექტის დარღვევით, კერძოდ: ნაწილობრივ შეცვლილია რელიეფის დახრა. ნაწილობრივ შეცვლილია ფასადების ღებვის ფერი. ფანჯრების, ფრამუგების და მინაბლოკების ძირში დამატებით მოწყობილია საცრემლეები. **„ა-ზ" ფასადი:** ა-გ^1 მონაკვეთში +3.50 ნიშნულზე დამატებით მოწყობილია ორი კარი, ა^1-გ მონაკვეთში დამატებით მოწყობილია ფრამუგა და ფანჯარა. გ-გ^1 მონაკვეთში დამატებით მოწყობილია საკომუნიკაციო მილები. **„ზ-ა" ფასადი:** ა^1-ა მონაკვეთში კარის ძირში დამატებით მოწყობილია ბაქანი. ნაწილობრივ შეცვლილია ვიტრაჟების ნახატი. დ-გ მონაკვეთში კარს და კედელს მონაცვლებული აქვს ფასადის სიბრტყეზე რის გამოც გაზრდილია შიდა ფართი. გაუქმებულია ფასადზე ხით მოპირკეთება. დ-გ მონაკვეთში +3.50 ნიშნულზე გაუქმებულია ერთი ფანჯარა და ერთ ფანჯარას მონაცვლებული აქვს ადგილი გ ღერძისკენ. **„11-1" ფასადზე:** გაზრდილია წყალშემკრები მილების რაოდენობა. **„1-11" ფასადზე:** ნაწილობრივ შეცვლილია ვიტრაჟების ფანჯრების და კარის ნახატები ასევე ნაწილობრივ შეცვლილია კარის მასალა და ტიპი. 2-5 მონაკვეთში გაზრდილია კიბის საფეხურების რაოდენობა. 8-9 მონაკვეთში გაზრდილია ფანჯრის გაბარიტი. აღნიშნულ მონაკვეთში კედლები მოწყობილია ერთ სიბრტყეში. 9-10 მონაკვეთში დამატებით მოწყობილია წყალშემკრები მილი. 9-10 მონაკვეთში გაზრდილია ვიტრაჟის სიმაღლე. 10-11 მონაკვეთში ფანჯრის ალაგად მოწყობილია კარი. 11 ღერძზე +6.00 ნიშნულზე

ქ. თბილისი 0160. ქ. შარტავას ქუჩა №7. ტელ.: (+995 32) 2 378 501, 2 378 396

დამატებით მოწყობილია ანტენა. 1-3 მონაკვეთში აივნების თავზე დამატებით მოწყობილია მსუბუქი გადახურვები. 3-5 მონაკვეთში +3.50 ნიშნულზე დამატებით მოწყობილია საკომუნიკაციო მილები. 3-11 მონაკვეთში ნაწილობრივ შეცვლილია კედლების ფორმა. გეგმების მიხედვით: -3.40 ნიშნულზე ნაწილობრივ შეცვლილია იატაკის და გაადახურვის ფილის დონეები. შეცვლილია კვამლის აღმოჩენების და საშხეფი სისტემების რაოდენობა. ნაწილობრივ შეცვლილია ტიხრების გაბარიტი მდებარეობა, ასევე შეცვლილია კარის რაოდენობა და ნაწილობრივ კარის გაღების მიმართულება. ნაწილობრივ შეცვლილია რიგელების გაბარიტი. 7-11 მონაკვეთში ნაწილობრივ შეცვლილია პანდუსის ფორმა და ნაწილობრივ გაზრდილია დახრის პროცენტულობა. დ-გ[1] მონაკვეთში შემცირებულია კიბის საფეხურების რაოდენობა. გაზრდილია სენდვიჩპანელებისაგან მოწყობილი ტიხრების რაოდენობა. -±0.00 ნიშნულზე ნაწილობრივ შეცვლილია იატაკის და გაადახურვის ფილის დონეები. შეცვლილია კვამლის აღმოჩენების და საშხეფი სისტემების რაოდენობა. ნაწილობრივ შეცვლილია ტიხრების გაბარიტი მდებარეობა, ასევე შეცვლილია კარის რაოდენობა და ნაწილობრივ კარის გაღების მიმართულება. 5-3 ე-დ მონაკვეთში დმატებით მოწყობილია ლით ნის ანტრესოლი და მოაჯირები. 8-9 მონაკვეთში პანდუსის თავზე გაზრდილია გადხურვის ფილის გაბარიტი. 9-10 მონაკვეთში გაზრდილია კიბის საფეხურების რაოდენობა. ზ-ზ ღერძზე შენობის შიგნიდან მინაბლოკები შეუსებულია. გაზრდილია სენდვიჩპანელებისაგან მოწყობილი ტიხრების რაოდენობა. ა-ა ღერძის გარეთ შემოტრიალებულია ტერიტორიაზე მდგარი სათავსო და შეცვლილია ღიობების ადგილმდებარეობა. +3.20 ნიშნულზე 8-10 მონაკვეთში შეცვლილია საქაბეში მოწყობილი ღიობების მდებარეობა და ქანობიანი გადახურვის ნაცვლად მოწყობილია სწორტი გადახურვა. ღობის ნაწილი ცდება საკადასტრო საზღვარს.

2020 წლის 13 ივლისს, საქართველოს კანონის „საქართველოს სივრცის დაგეგმარების, არქიტექტურული და სამშენებლო საქმიანობის კოდექსი"-ს 123-ე მუხლის მე-2 ნაწილის „ვ" ქვეპუნქტის საფუძველზე, სამსახურის სპეციალისტის მიერ შედგა შემოწმების აქტი №000280 „სამშენებლო სამართალდარღვევის საქმის წარმოების დაწყების შესახებ." საქმეშია, მხარის №10/01201542718-17 02.06.2020წ. განცხადება.

ზემოაღნიშნულიდან გამომდინარე, ვინაიდან შ.პ.ს. „კონდი"-ს მიერ, ჩადენილია საქართველოს კანონის „საქართველოს სივრცის დაგეგმარების, არქიტექტურული და სამშენებლო საქმიანობის კოდექსი"-ს 132-ე მუხლის I-ლი ნაწილის „ა" ქვეპუნქტის „ა.გ." ქვეპუნქტით გათვალისწინებული სამშენებლო სამართალდარღვევა, კერძოდ ქ. თბილისში, აგრარული უნივერსიტეტის ტერიტორია/ქ. თბილისში, სოფელ დიღომში/ ქ. თბილისში, აგრარული უნივერსიტეტის ტერიტორია/ ქ. თბილისში, აგრარული უნივერსიტეტის ტერიტორია/ ქ. თბილისში, დიდ დიღომში, ს/კ №01.72.14.014.888-ზე, განხორციელდა მრავალფუნქციური კომპლექსი/შენობის მშენებლობა, ქ. თბილისის მუნიციპალიტეტის ს.ს.ი.პ. ქ. თბილისის მუნიციპალიტეტის არქიტექტურის სამსახურის №4366114 11.02.2019წ. ბრძანებით შეთანხმებული არქიტექტურული პროექტის დარღვევით.

ვიხელმძღვანელე რა, საქართველოს ზოგადი ადმინისტრაციული კოდექსის IV თავით, საქართველოს მთავრობის 2009 წლის 24 მარტის №57 დადგენილებით „მშენებლობის ნებართვის გაცემის წესისა და სანებართვო პირობების შესახებ", საქართველოს მთავრობის 2019 წლის 31 მაისის №255 დადგენილებით „მშენებლობის ნებართვის გაცემისა და შენობა-ნაგებობის ექსპლუატაციაში მიღების წესისა და პირობების შესახებ", საქართველოს კანონის „საქართველოს სივრცის დაგეგმარების, არქიტექტურული და სამშენებლო საქმიანობის კოდექსი"-ს 122-ე მუხლის I-ლი ნაწილით, 125-ე

მუხლის მე-4 ნაწილით, 126-ე მუხლის 1-ლი ნაწილით, 128-ე მუხლის მე-3 ნაწილით და 132-ე მუხლის 1-ლი ნაწილის „ა" ქვეპუნქტის „ა.გ." ქვეპუნქტით,

დავადგინე:

1. შ.პ.ს. „კონდი" დაჯარიმდეს 10 000 (ათიათასი) ლარით, ქ. თბილისში, აგრარული უნივერსიტეტის ტერიტორია/ქ. თბილისში, სოფელ დიღომში/ ქ. თბილისში, აგრარული უნივერსიტეტის ტერიტორია/ ქ. თბილისში, აგრარული უნივერსიტეტის ტერიტორია/ ქ. თილისში, დიდ დიღომში, ს/კ №01.72.14.014.888-ზე, პროექტის დარღვევით III კლასის შენობა-ნაგებობის (მრავალფუნქციური კომპლექსი/შენობა) მშენებლობისათვის.

2. შ.პ.ს. „კონდი"-ს დაევალოს, საქართველოს კანონის „საქართველოს სივრცის დაგეგმარების, არქიტექტურული და სამშენებლო საქმიანობის კოდექსი"-ს 126-ე მუხლის 1-ლი ნაწილის შესაბამისად, ჯარიმა გადაიხადოს ბიუჯეტის სასარგებლოდ დაჯარიმების შესახებ დადგენილების ჩაბარებიდან 30 კალენდარული დღის ვადაში:

საჯარიმო თანხა ჩაირიცხოს შემდეგ ანგარიშზე - **მიმღების დასახელება:** ერთიანი ანგარიში არასაგადასახადო, **მიმღების ბანკი:** სახელმწიფო ხაზინა, **ბანკის კოდი: TRESGE22, საბიუჯეტო შემოსავლის სახაზინო კოდი: 300773263, გადახდის დანიშნულება:** დადგენილების ნომერი სამშენებლო სამართალდარღვევის საქმეზე.

3. საჯარიმო თანხის ნებაყოფლობით გადახდის შემთხვევაში, შ.პ.ს. „კონდი"-ს დაევალოს, შესაბამისი გადახდის ქვითრის წარმოდგენა.

4. სამართალდამრღვევს განემარტოს, რომ საქართველოს კანონის „საქართველოს სივრცის დაგეგმარების, არქიტექტურული და სამშენებლო საქმიანობის კოდექსი"-ს 126-ე მუხლის მე-2 ნაწილის შესაბამისად, ჯარიმის დადგენილ ვადაში გადაუხდელობის შემთხვევაში, სამშენებლო სამართალდამრღვევს დაერიცხება საურავი სამშენებლო სამართალდამრღვევის დაჯარიმების შესახებ დადგენილებით განსაზღვრული საჯარიმო თანხის ოდენობით.

5. სამართალდამრღვევს განემარტოს, რომ საქართველოს კანონის „საქართველოს სივრცის დაგეგმარების, არქიტექტურული და სამშენებლო საქმიანობის კოდექსი"-ს 126-ე მუხლის მე-3 ნაწილის შესაბამისად, ჯარიმის დაკისრების საფუძვლების აღმოუფხვრელობის შემთხვევაში, მისი დაკისრებიდან ყოველი სამი თვის შემდეგ, სამშენებლო სამართალდამრღვევი ჯარიმდება თავდაპირველად დაკისრებული ჯარიმით გათვალისწინებული საჯარიმო თანხის სამმაგი ოდენობით, რომელიც მას შეიძლება დაეკისროს არაუმეტეს სამჯერ.

6. დადგენილება შეიძლება გასაჩივრდეს, მისი გაცნობიდან 15 კალენდარული დღის ვადაში, საქართველოს კანონმდებლობით დადგენილი წესით, ქ. თბილისის მუნიციპალიტეტის მერიაში (მის: ქ. თბილისი, ჯ. შარტავას ქ. №7).

მუნიციპალური ინსპექციის უფროსი ლევან ჯღარკავა

ნაწილობრივ შეცვლილია რელიეფის დახრა. ნაწილობრივ შეცვლილია ფასადების ღებვის ფერი. ფანჯრების, ფრამუგების და მინაბლოკების ძირში დამატებით მოწყობილია საცრემლეები. „ა-ზ“ ფასადი: ა-გ^{1} მონაკვეთში +3.50 ნიშნულზე დამატებით მოწყობილია ორი კარი, ა^{1}-გ მონაკვეთში დამატებით მოწყობილია ფრამუგა და ფანჯარა. გ-გ^{1} მონაკვეთში დამატებით მოწყობილია საკომუნიკაციო მილები. „ზ-ა“ ფასადი: ა^{1}-ა მონაკვეთში კარის ძირში დამატებით მოწყობილია ბაქანი. ნაწილობრივ შეცვლილია ვიტრაჟების ნახატი. დ-გ მონაკვეთში კარს და კედელს მონაცვლებული აქვს ფასადის სიბრტყეზე რის გამოც გაზრდილია შიდა ფართი. გაუქმებულია ფასადზე ხით მოპირკეთება. დ-გ მონაკვეთში +3.50 ნიშნულზე გაუქმებულია ერთი ფანჯარა და ერთ ფანჯარას მონაცვლებული აქვს ადგილი გ ღერძისკენ. „11-1“ ფასადზე: გაზრდილია წყალშემკრები მილების რაოდენობა. „1-11“ ფასადზე: ნაწილობრივ შეცვლილია ვიტრაჟების ფანჯრების და კარის ნახატები ასევე ნაწილობრივ შეცვლილია კარის მასალა და ტიპი. 2-5 მონაკვეთში გაზრდილია კიბის საფეხურების რაოდენობა. 8-9 მონაკვეთში გაზრდილია ფანჯრის გაბარიტი. აღნიშნულ მონაკვეთში კედლები მოწყობილია ერთ სიბრტყეში. 9-10 მონაკვეთში დამატებით მოწყობილია წყალშემკრები მილი. 9-10 მონაკვეთში გაზრდილია ვიტრაჟის სიმაღლე. 10-11 მონაკვეტში ფანჯრის ადგილად მოწყობილია კარი. 11 ღერძზე +6.00 ნიშნულზე დამატებით მოწყობილია ანტენა. 1-3 მონაკვეთში აივნების თავზე დამატებით მოწყობილია მსუბუქი გადახურვები. 3-5 მონაკვეთში +3.50 ნიშნულზე დამატებით მოწყობილია საკომუნიკაციო მილები. 3-11 მონაკვეთში ნაწილობრივ შეცვლილია კედლების ფორმა. **გეგმების მიხედვით: -3.40 ნიშნულზე** ნაწილობრივ შეცვლილია იატაკის და გაადახურვის ფილის დონეები. შეცვლილია კვამლის აღმომჩენების და საშხეფი სისტემების რაოდენობა. ნაწილობრივ შეცვლილია ტიხრების გაბარიტი მდებარეობა, ასევე შეცვლილია კარის რაოდენობა და ნაწილობრივ კარის გაღების მიმართულება. ნაწილობრივ შეცვლილია რიგელების გაბარიტი. 7-11 მონაკვეთში ნაწილობრივ შეცვლილია პანდუსის ფორმა და ნაწილობრივ გაზრდილია დახრის პროცენტულობა. დ-გ^{1} მონაკვეთში შემცირებულია კიბის საფეხურების რაოდენობა. გაზრდილია სენდვიჩპანელებისაგან მოწყობილი ტიხრების რაოდენობა. **±0.00 ნიშნულზე** ნაწილობრივ შეცვლილია იატაკის და გაადახურვის ფილის დონეები. შეცვლილია კვამლის აღმომჩენების და საშხეფი სისტემების რაოდენობა. ნაწილობრივ შეცვლილია ტიხრების გაბარიტი მდებარეობა, ასევე შეცვლილია კარის რაოდენობა და ნაწილობრივ კარის გაღების მიმართულება. 5-3 ე-დ მონაკვეთში დამატებით მოწყობილია ლით ნის ანტრესოლი და მოაჯირები. 8-9 მონაკვეთში პანდუსის თავზე გაზრდილია გადხურვის ფილის გაბარიტი. 9-10 მონაკვეთში გაზრდილია კიბის საფეხურების რაოდენობა. ზ-ზ ღერძზე შენობის შიგნიდან მინაბლოკები შევსებულია. გაზრდილია სენდვიჩპანელებისაგან მოწყობილი ტიხრების რაოდენობა. ა-ა ღერძის გარეთ შემოტრიალებულია ტერიტორიაზე მდგარი სათავსო და შეცვლილია ღიობების ადგილმდებარეობა. **+3.20 ნიშნულზე** 8-10 მონაკვეთში შეცვლილია საქვაბეში მოწყობილი ღიობების მდებარეობა და ჭანობიანი გადახურვის ნაცვლად მოწყობილია სწორტი გადახურვა. ღობის ნაწილი ცდება საკადასტრო სახღვარს.

უფროსი სპეციალისტი / თ. მაზანაშვილი /

15.07.20

ქ. თბილისის მუნიციპალიტეტის მერიის
მუნიციპალური ინსპექცია

თბილისი, 0160, შარტავას ქ. 7 ტელ: 2378501, 2378396

მითითება № 000634

შედგენის თარიღი: 13.07.2015

სამშენებლო საქმიანობაზე საჯარო ზედამხედველობის ორგანო დამრღვევის მიმართ სამართალდარღვევის საქმის წარმოებას იწყებს მითითების გაცემით (საქართველოს კანონის „საქართველოს სივრცის დაგეგმარების, არქიტექტურული და სამშენებლო საქმიანობის კოდექსი“ 123-ე მუხლის 1-ლი ნაწილი);
მითითება წარმოადგენს ტექნიკური და სამშენებლო ინსპექციის ან სამშენებლო საქმიანობაზე სხვა უფლებამოსილი ორგანოს მიერ დამრღვევის მიმართ გაცემულ შენიშვნას, განსაზღვრულ გონივრულ ვადაში ნებაყოფლობით შეასრულოს მასში აღნიშნული პირობები სამშენებლო დოკუმენტაციის წარდგენის შესახებ ან/და დარღვევის გამოსწორების შესახებ, სამშენებლო ობიექტზე არსებული სამშენებლო მასალის, ნაკეთობისა და კონსტრუქციის გამოყენების აკრძალვის შესახებ, თუ ისინი ვერ პასუხობენ დადგენილ მოთხოვნებს, მშენებლობის ორგანიზების პროექტით დადგენილი წესების დარღვევის გამოსწორების შესახებ, სამშენებლო სამართალდარღვევის გამოსასწორებლად.

დამრღვევის დასახელება და მისამართი _____

_____

ობიექტის დასახელება და მისამართი _____

_____

_____

მითითების გაცემის მომენტში მშენებლობის ეტაპი _____

_____

_____

დარღვევის სახეობა, შინაარსი და გამოსწორების მიზნით მისაღები ზომები

_____

_____

_____

_____

_____

_____

_____

_____

_____

_____

_____

_____

_____


GEO
საქართველო
სახელი / FIRST NAME
მალხაზ
MALKHAZ
გვარი / LAST NAME
ქიქნაძე
KIKNADZE
ქვე. / CIT
სქესი / SEX
პირადი No / PERSONAL No
GEO
მმ / M
01036003980
დაბადების თარიღი
DATE OF BIRTH
02.06.1988
მოქმედების ვადა
DATE OF EXPIRY
03.10.2023
ბარათის No / CARD No
13IC10835
ხელმოწერა
SIGNATURE


დაბადების ადგილი / PLACE OF BIRTH
თბილისი
TBILISI
გაცემის თარიღი / DATE OF ISSUE
03.10.2013
გამცემი ორგანო / ISSUING AUTHORITY
იუსტიციის სამინისტრო
MINISTRY OF JUSTICE
IDGE013IC10835101036003980<<<<
8806024M2310037GE0<<<<<<<<<<<2
KIKNADZE<<MALKHAZ<<<<<<<<<<<<<



ბაკალავრის

დიპლომი

BACHELOR'S

DIPLOMA

დამზადდა: საქართველოს ტექნიკური უნივერსიტეტი
დამზადებულია: შპს „ფორმა"
სწს-ს რეგისტრაციის № 19-954

GEORGIA

TECHNICAL UNIVERSITY OF GEORGIA

BACHELOR'S
DIPLOMA

WITH HONOURS

B № 004006

By decision N 41 September 9, 2010

of the faculty of

Civil Engineering

Mr. Malkhaz Kiknadze

was awarded the Degree of Bachelor of

Civil Engineering in

Civil and Industrial Engineerng

რეგისტრაციის N 07384
Registration

თბილისი
Tbilisi

15	7	2011
რიცხვი/day	თვე/month	წელი/year

საქართველო

საქართველოს ტექნიკური უნივერსიტეტი

ბაკალავრის
დიპლომი

წარჩინებით

B № 004006

სამშენებლო

ფაკულტეტის 2010 წლის 9. 9 № 41

გადაწყვეტილებით მალხაზ კიკნაძეს

მიენიჭა მშენებლობის

ბაკალავრის აკადემიური ხარისხი სამოქალაქო და

სამრეწველო მშენებლობის

სპეციალობით

დეკანი
Dean

რექტორი
Rector

Seal

მაგისტრის დიპლომი

MASTER'S DIPLOMA

დამკვეთი: სტუ
დამამზადებელი: ს.ს. ბეჭდვითი სიტყვის კომბინატი
სშს-ს. რეგისტრაციის № 21-3579

GEORGIA

GEORGIAN TECHNICAL UNIVERSITY

MASTER'S

DIPLOMA

MD№ 000376

By the decision N 2 June 26, / 2012 . /

of the faculty of

Civil Engineering

Mr. Malkhazi Kiknadze

was awarded the Degree of Master of

Engineering in

Construction

საგანმანათლებლო Registration № 00385

თბილისი Tbilisi 21 რიცხვი/day 11 თვე/month 2012 წელი/year

საქართველო

საქართველოს ტექნიკური უნივერსიტეტი

მაგისტრის

დიპლომი

MD№ 000376

საშენებლო

ფაკულტეტის 2012 წლის 26. 6 № 2

გადაწყვეტილებით მალხაზ კიკნაძეს

მიენიჭა ინჟინერიის

მაგისტრის აკადემიური ხარისხი

მშენებლობაში

დეკანი / Dean /

რექტორი / Rector /

Seal

რეზიუმე

CV

პოზიციის დასახელება:	
სახელი და გვარი:	მალხაზ კიკნაძე
დაბადების თარიღი:	2 ივნისი, 1988 წ.
მისამართი:	ქ. თბილისი, ზესტაფონის ქ. №22ა
ტელეფონი:	599 94 69 56
ელ-ფოსტის მისამართი:	Maxods1001@gmail.com
მოქალაქეობა:	საქართველოს მოქალაქე

განათლება

2012წ. - დღემდე. საქართველოს ტექნიკური უნივერსიტეტი, სამშენებლო ფაკულტეტი, მშენებლობა (დოქტორანტურა).

2010 - 2012 წწ. საქართველოს ტექნიკური უნივერსიტეტი, სამშენებლო ფაკულტეტი, სამშენებლო ტექნიკური-ექსპერტიზა, ინჟინერ-მშენებელი (მაგისტრატურა).

2006 - 2010 წწ. საქართველოს ტექნიკური უნივერსიტეტი, სამშენებლო ფაკულტეტი, სამოქალაქო და სამრეწველო მშენებლობა, მშენებელი (ბაკალავრიატი).

გამოცდილება

პერიოდი (ჩამოთვლა იწყება უახლოესი პერიოდიდან)	დამსაქმებელი ორგანიზაციის სახელწოდება და თანამდებობა ორგანიზაციის მისამართი და საკონტაქტო პირის პოზიცია/მონაცემები	ქვეყანა	დაკავებულ პოზიციასთან დაკავშირებული ყველა ფუნქცია-მოვალეობის დეტალური აღწერა
07/2019-დღემდე	**შპს „საინჟინრო მონიტორინგის ჯგუფი“** **1) ტექნიკური მენეჯერი - ობიექტის სამშენებლო სამუშაოებზე ტექნიკური ზედამხედველობის სფეროში;** **2) ინსპექტორი-ობიექტის ან მისი ნაწილის ტექნიკური მდგომარეობის, შესრულებული სამშენებლო, სარემონტო, სამონტაჟო, სადემონტაჟო, სარეკონსტრუქციო, სარესტავრაციო სამუშაოების პროექტთან და მოქმედ დოკუმენტებთან შესაბამისობის შეფასება/ინსპექტირება;** საკონტაქტო პირი: იოვანე სიხარულიძე - დირექტორი. ტ - 577 49 35 30	საქართველო	1) ობიექტის სამშენებლო სამუშაოებზე ტექნიკური ზედამხედველობის პროცესის ხელმძღვანელობა-კონტროლი; 2) ინსპექტირების ობიექტის შესახებ დამკვეთის მიერ წარმოდგენილი დოკუმენტაციის შესწავლა-ანალიზი. უშუალოდ ობიექტის ტექნიკური მდგომარეობის შეფასება-ინსპექტირება წინასწარ განსაზღვრული ინსპექტირების მეთოდოლოგიის შესაბამისად. მიღებული მონაცემების დამუშავება-ანალიზი და ინსპექტირების ანგარიშის მომზადება
08/2017 - 07/2019 წ.	**შპს „ფორსი“.** **კონსტრუქტორი** საკონტაქტო პირი: ალექსანდრე წაქაძე - დირექტორი. ტ - 599 72 72 59	საქართველო	- პროექტების კონსტრუქციული ნაწილის მომზადება
12/2017 - 01/2019 წ.	**სსიპ დაცული ტერიტორიების სააგენტო** **ეკონომიკური სამსახურის ინფრასტრუქტურის სპეციალისტი, კონსულტანტი** საკონტაქტო პირი: გოგა დოლიძე - თავმჯდომარის მოადგილე. ტ - 591 40 41 42	საქართველო	- სააგენტოს სხვადასხვა დაცულ ტერიტორიებზე სამშენებლო-სარეაბილიტაციო ობიექტების ტექნიკური დოკუმენტაციის შესწავლა. ობიექტებზე მიმდინარე სამშენებლო-სარეაბილიტაციო სამუშაოების ხარისხის და პროექტთან შესაბამისობის სისტემატური კონტროლი. ინსპექტირების ანგარიშის მომზადება.

რეზიუმე
CV

გამოცდილება

პერიოდი (ჩამოთვლა იწყება უახლოესი პერიოდიდან)	დამსაქმებული ორგანიზაციის საწელწოდება და თანამდებობა ორგანიზაციის მისამართი და საკონტაქტო პირის პოზიცია/მონაცემები	ქვეყანა	დაკავებულ პოზიციასთან დაკავშირებული ყველა ფუნქცია-მოვალეობის დეტალური აღწერა
04/2017 - 07/2017 წ.	**შპს „მშენ-ექსპერტი".** **ტექნიკური მენეჯერი** **სფერო:** **ობიექტის სამშენებლო სამუშაოებზე ტექნიკური ზედამხედველობა** საკონტაქტო პირი: მალხაზ წიქარიშვილი - დირექტორი. ტ - 599 73 02 15	საქართველო	- ობიექტის სამშენებლო სამუშაოებზე ტექნიკური ზედამხედველობის პროცესის ხელმძღვანელობა-კონტროლი
04/2016 - 03/2017 წწ.	**შპს „მშენ-ექსპერტი".** **ინსპექტორი (ექსპერტი)** **სფერო:** **ობიექტზე შესრულებული სამუშაოების (ფორმა№#2-ის) შეფასება/ინსპექტირება;** საკონტაქტო პირი: მალხაზ წიქარიშვილი - დირექტორი. ტ - 599 73 02 15	საქართველო	-ობიექტზე შესრულებული სამუშაოების ინსპექტირების შესახებ დამკვეთის მიერ წარმოდგენილი დოკუმენტაციის შესწავლა და შემოწმება სატენდერო დოკუმენტაციასთან მიმართებაში, უშუალოდ ობიექტზე შესრულებული სამშაოების ინსპექტირება და მიღებული მონაცემების საფუძველზე დამკვეთის მიერ წარმოდგენილი შესრულებული სამუშაოების აქტის (ფორმა№2) გაკორექტირება და ინსპექტირების ანგარიშის მომზადება.
04/2016 - 03/2017 წწ.	**შპს „მშენ-ექსპერტი".** **ინსპექტორი (ექსპერტი)** **სფერო:** **ობიექტის ან მისი ნაწილის ტექნიკური მდგომარეობის, შესრულებული სამშენებლო, სარემონტო, სამონტაჟო, სადემონტაჟო, სარეკონსტრუქციო, სარესტავრაციო სამუშაოების პროექტთან და მოქმედ დოკუმენტებთან შესაბამისობის შეფასება/ინსპექტირება.** საკონტაქტო პირი: მალხაზ წიქარიშვილი - დირექტორი. ტ - 599 73 02 15	საქართველო	- ინსპექტირების ობიექტის შესახებ დამკვეთის მიერ წარმოდგენილი დოკუმენტაციის შესწავლა-ანალიზი. უშუალოდ ობიექტის ტექნიკური მდგომარეობის შეფასება-ინსპექტირება წინასწარ განსაზღვრული ინსპექტირების მეთოდოლოგიის შესაბამისად. მიღებული მონაცემების დამუშავება-ანალიზი და ინსპექტირების ანგარიშის მომზადება
04/2016 - 03/2017 წწ.	**შპს „მშენ-ექსპერტი".** **ინსპექტორი (ექსპერტი)** **სფერო:** **ობიექტის სამშენებლო სამუშაოებზე ტექნიკური ზედამხედველობა - ინსპექტირება.** საკონტაქტო პირი: მალხაზ წიქარიშვილი - დირექტორი. ტ - 599 73 02 15	საქართველო	-საზედამხედველო ობიექტის ტექნიკური დოკუმენტაციის შესწავლა. ობიექტზე შესრულებული სამუშაოების ხარისხის და პროექტთან შესაბამისობის სისტემატიური კონტროლი. შესრულებული სამუშაოების მოცულობის განსაზღვრა და შესაბამისი დოკუმენტაციის დამოწმება. ინსპექტირების ანგარიშის მომზადება.

CV

გამოცდილება

პერიოდი (ჩამოთვლა იწყება უახლოესი პერიოდიდან)	დამსაქმებელი ორგანიზაციის სახელწოდება და თანამდებობა ორგანიზაციის მისამართი და საკონტაქტო პირის პოზიცია/მონაცემები	ქვეყანა	დაკავებულ პოზიციასთან დაკავშირებული ყველა ფუნქცია-მოვალეობის დეტალური აღწერა
2010 - 2016 წწ.	**შპს „შენ-ექსპერტი".** **კონსტრუქტორი, ტექნიკური ზედამხედველი, ექსპერტი** საკონტაქტო პირი: მალხაზ წიქარიშვილი - დირექტორი. ტ - 599 73 02 15	საქართველო	- პროექტების კონსტრუქციული ნაწილის მომზადება -საზედამხედველო ობიექტის ტექნიკური დოკუმენტაციის შესწავლა. ობიექტზე შესრულებული სამუშაოების ხარისხის და პროექტთან შესაბამისობის სისტემატიური კონტროლი. შესრულებული სამუშაოების მოცულობის განსაზღვრა და შესაბამისი დოკუმენტაციის დამოწმება. ინსპექტირების ანგარიშის მომზადება. - გამოსაკვლევი/ინსპექტირების ობიექტის შესახებ დამკვეთის მიერ წარმოდგენილი დოკუმენტაციის შესწავლა-ანალიზი. უშუალოდ ობიექტის ტექნიკური მდგომარეობის გამოკვლევა/ინსპექტირება წინასწარ განსაზღვრული კვლევის(ინსპექტირების) მეთოდოლოგიის შესაბამისად. მიღებული მონაცემების დამუშავება-ანალიზი და ინსპექტირების ანგარიშის მომზადება
2016 წ.	**ეპტისა სერვისიოს დე ინჟენიერია ეს.ელ - ფილიალი საქართველოში (საინჟინრო ზედამხედველობა).** **ტექნიკური ზედამხედველი**	საქართველო	-საზედამხედველო ობიექტის ტექნიკური დოკუმენტაციის შესწავლა. ობიექტზე შესრულებული სამუშაოების ხარისხის და პროექტთან შესაბამისობის სისტემატიური კონტროლი. შესრულებული სამუშაოების მოცულობის განსაზღვრა და შესაბამისი დოკუმენტაციის დამოწმება. ყოველკვირეული და ყოველთვიური ანგარიშის მომზადება.
2010 - 2016 წწ.	**„საქართველოს ტექნიკური უნივერსიტეტის მშენებლობის პროექტირების და ექსპერტიზის ცენტრი".** **კონსტრუქტორი, ტექნიკური ზედამხედველი, ექსპერტი (ტექნიკური მდგომარეობის გამოკვლევა).** საკონტაქტო პირი: მალხაზ წიქარიშვილი - დირექტორი. ტ - 599 73 02 15	საქართველო	- პროექტების კონსტრუქციული ნაწილის მომზადება -საზედამხედველო ობიექტის ტექნიკური დოკუმენტაციის შესწავლა. ობიექტზე შესრულებული სამუშაოების ხარისხის და პროექტთან შესაბამისობის სისტემატიური კონტროლი. შესრულებული სამუშაოების მოცულობის განსაზღვრა და შესაბამისი დოკუმენტაციის დამოწმება. ინსპექტირების ანგარიშის მომზადება. - გამოსაკვლევი/ინსპექტირების ობიექტის შესახებ დამკვეთის მიერ წარმოდგენილი დოკუმენტაციის შესწავლა-ანალიზი. უშუალოდ ობიექტის ტექნიკური გამოკვლევა/ინსპექტირება წინასწარ განსაზღვრული კვლევის(ინსპექტირების) მეთოდოლოგიის შესაბამისად. მიღებული მონაცემების დამუშავება-ანალიზი და ინსპექტირების ანგარიშის მომზადება

ტრენინგები, წევრობა პროფესიულ ასოციაციებში, გამოქვეყნებული პუბლიკაციები:

2017 წ _ აკრედიტაციის ეროვნული ორგანო - აკრედიტაციის ცენტრის ისო/იეკ 17020:2012-2013 საერთაშორისო სტანდარტის ზოგადი მოთხოვნები ინსპექტირების ორგანოების კომპეტენტურობისადმი
2014 წ _ სტუ-ს 82-ე ღია საერთაშორისო სამეცნიერო კონფერენცია (II ადგილი).
2013 წ _ სტუ-ს 81-ე ღია საერთაშორისო სამეცნიერო კონფერენცია (III ადგილი).
2011 წ _ სტუ-ს 79-ე ღია საერთაშორისო სამეცნიერო კონფერენცია (I ადგილი).
2010 წ _ საქართველოს სტუდენტთა და ახალგაზრდა მეცნიერთა IV საერთაშორისო სიმპოზიუმი.
2010 წ _ სტუ-ს 78-ე ღია საერთაშორისო სამეცნიერო კონფერენცია (I ადგილი).
2009 წ _ სტუ-ს 77-ე ღია სამეცნიერო ტექნიკური კონფერენცია (II ადგილი).

CV

ენები:

ენა	კითხვა	საუბარი	წერა
ქართული	C2	C2	C2
რუსული	B2	B2	B2
ინგლისური	A2	A2	

შესრულებული პროექტების ჩამონათვალი და დეტალური ინფორმაცია

პროექტის დასახელება: ქ. ახმეტაში მდებარე კულტურის სახლის შენობის ტექნიკური მდგომარეობის დადგენა
დამკვეთი: *ახმეტის მუნიციპალიტეტი*
მდებარეობა: ქ. ახმეტა
პერიოდი: *08 / 2019 - 10 / 2019 წწ*
პროექტის მთავარი მახასიათებლები: *განხორციელდა შენობის მზიდი ელემენტების გამოკვლევა-შესწავლა (ვიზუალური და ინსტრუმენტული) მისი მდგრადობის განსაზღვრის მიზნით.*
დაკავებული პოზიცია: *ინსპექტორი.*
პროექტის ფარგლებში შესრულებული საქმიანობა:

- *ობიექტების ტექნიკური დოკუმენტაციის შესწავლა-ანალიზი.*
- *ობიექტის ტექნიკური მდგომარეობის შეფასება-ინსპექტირება წინასწარ განსაზღვრული ინსპექტირების მეთოდოლოგიის შესაბამისად (ვიზუალური და ინსტრუმენტული).*
- *ინსპექტირების შედეგად მიღებული მონაცემების დამუშავება-ანალიზი და ინსპექტირების ანგარიშის მომზადება*

პროექტის დასახელება: *ქ. თბილისში №2, №11, №12 და №197 საბავშვო ბაგა-ბაღების სამშენებლო-სარეაბილიტაციო სამუშაოები*
დამკვეთი: *ა(ა)იპ „თბილისის საბავშვო ბაგა-ბაღების მართვის სააგენტო"*
მდებარეობა: *ქ. თბილისში მდებარე №2, №11, №12 და №197 საბავშვო ბაგა-ბაღები*
პერიოდი: *07 / 2019 - 12 / 2019 წწ.*
პროექტის მთავარი მახასიათებლები: *განხორციელდა საბავშვო ბაგა-ბაღების სარეაბილიტაციო და სარემონტო სამუშაოები.*
დაკავებული პოზიცია: *ტექნიკური მენეჯერი.*
პროექტის ფარგლებში შესრულებული საქმიანობა:

- *ობიექტების ტექნიკური დოკუმენტაციის, პროექტისა და ჩარჩოთაღრიცხვის შესწავლა-ანალიზი.*
- *მიმდინარე სარეაბილიტაციო სამუშაოების ხარისხის და პროექტთან შესაბამისობის სისტემატიური კონტროლი. ყოველთვიური ანგარიშის მომზადება.*
- *შესრულებული სამუშაოების მოცულობის განსაზღვრა და შესაბამისი დოკუმენტაციის დამოწმება.*

პროექტის დასახელება: შპს ადამ ბერიძის ნიადაგისა და სურსათის დიაგნოსტიკური ცენტრი "ანასეული"-ს შენობის შესრულებული სარეაბილიტაციო სამუშაოები
დამკვეთი: შპს „არქიკულტურა"
მდებარეობა: ქ. ოზურგეთი
პერიოდი: *19 / 04 / 2016 - 03 / 02 / 2017 წწ.*
პროექტის მთავარი მახასიათებლები: განხორციელდა შესრულებული სარეაბილიტაციო სამუშაოების ინსპექტირება
დაკავებული პოზიცია: ინსპექტორი
პროექტის ფარგლებში შესრულებული საქმიანობა:
•ობიექტზე ა'ზომვითი სამუშაოების ჩატარება და ფაქტიურად შესრულებული სამუშაოების მოცულობების შედარება წარმოდგენილ ფორმა #2-ში ჩაწერებ მოცულობებთან;
• ფორმა #2-ში დაფიქსირებული ერთეული ღირებულებების შედარება სახარჯთაღრიცხვო დოკუმენტაციის ერთეულ ღირებულებებთან;
• ფორმა №2-ის მიღებული დასრიცხების % მაჩვენებლების სისწორის შემოწმება;
ფორული სამუშაოების აქტებში (არსებობის შემთხვევაში) მოცემული ინფორმაციის მიხედვით ფორმა №2-ის შესაბამის პუნქტების შემოწმება.

პროექტის დასახელება: ქ. თბილისში, გამსახურდიას გამზირი #23ა-ში მდებარე საბავშვო ბაღის აღდგენა-რეაბილიტაციის შესრულებული სამუშაოები
დამკვეთი: შპს „მშენებელი"
მდებარეობა: ქ. თბილისი
პერიოდი: *23 / 02 / 2017 - 31 / 05 / 2017 წწ.*
პროექტის მთავარი მახასიათებლები: განხორციელდა შესრულებული სარეაბილიტაციო სამუშაოების ინსპექტირება
დაკავებული პოზიცია: ინსპექტორი
პროექტის ფარგლებში შესრულებული საქმიანობა:
•ობიექტზე ა'ზომვითი სამუშაოების ჩატარება და ფაქტიურად შესრულებული სამუშაოების მოცულობების შედარება წარმოდგენილ ფორმა #2-ში ჩაწერებ მოცულობებთან;
• ფორმა #2-ში დაფიქსირებული ერთეული ღირებულებების შედარება სახარჯთაღრიცხვო დოკუმენტაციის ერთეულ ღირებულებებთან;
• ფორმა №2-ის მიღებული დასრიცხების % მაჩვენებლების სისწორის შემოწმება;

CV

ფარული სამუშაოების აქტებში (არსებობის შემთხვევაში) მოცემული ინფორმაციის მიხედვით ფორმა №2-ის შესაბამის პუნქტებში შეიტანება.

პროექტის დასახელება: *საქართველოს საჯარო სკოლების სრული სარეაბილიტაციო სამუშაოები (სკრის, ტყვიავისა და ოკამის საჯარო სკოლები)*
დამკვეთი: *ათასწლეულის გამოწვევის ფონდი*
მდებარეობა: *სოფელ სკრის, ტყვიავისა და ოკამის საჯარო სკოლები*
პერიოდი: *02 / 2016 - 09 / 2016 წწ.*
პროექტის მთავარი მახასიათებლები: *განხორციელდა სკოლის შენობების სრული სარეაბილიტაციო და სარემონტო სამუშაოები.*
დაკავებული პოზიცია: *ტექნიკური ხედამხედველი.*
პროექტის ფარგლებში შესრულებული საქმიანობა:

- *ობიექტების ტექნიკური დოკუმენტაციის, პროექტისა და ხარჯთაღრიცხვის შესწავლა-ანალიზი.*
- *მიმდინარე სარეაბილიტაციო სამუშაოების ხარისხის და პროექტთან შესაბამისობის სისტემატიური კონტროლი. ყოველკვირეული და ყოველთვიური ანგარიშის მომზადება.*
- *შესრულებული სამუშაოების მოცულობის განსახღვრა და შესაბამისი დოკუმენტაციის დამოწმება.*

პროექტის დასახელება: *ქ. ხაშურში, რუსთაველის ქ. №38-ში მდებარე შენობა-ნაგებობის („ა" და „ბ" კორპუსი) ტექნიკური მდგომარეობის ინსპექტირება*
დამკვეთი: *საქართველოს ოკუპირებული ტერიტორიებიდან იძულებით გადაადგილებულ პირთა, განსახლებისა და ლტოლვილთა სამინისტრო.*
მდებარეობა: *ქ. ხაშურში, რუსთაველის ქ. №38.*
პერიოდი: *11 / 2016 - 12 / 2016 წწ.*
პროექტის მთავარი მახასიათებლები: *განხორციელდა შენობის მხიდი ელემენტების გამოკვლევა-შესწავლა (ვიზუალური და ინსტრუმენტული) მისი მდგრადობის განსახღვრის მიზნით.*
დაკავებული პოზიცია: *ინსპექტორი (ექსპერტი)*
პროექტის ფარგლებში შესრულებული საქმიანობა:

- *ობიექტების ტექნიკური დოკუმენტაციის შესწავლა-ანალიზი.*
- *ობიექტის ტექნიკური მდგომარეობის შეფასება-ინსპექტირება წინასწარ განსახღვრული ინსპექტირების მეთოდოლოგიის შესაბამისად (ვიზუალური და ინსტრუმენტული).*
- *ინსპექტირების შედეგად მიღებული მონაცემების დამუშავება-ანალიზი და ინსპექტირების ანგარიშის მომზადება*

პროექტის დასახელება: *ქ. თბილისში, ლადო გუდიაშვილის ქუჩა №5-ში მდებარე ეროვნული ბიბლიოთეკის I კორპუსის გამაგრებითი სამუშაოები*
დამკვეთი: *საქართველოს პარლამენტის ეროვნული ბიბლიოთეკა*
მდებარეობა: *ქ. თბილისში, ლადო გუდიაშვილის ქუჩა №5*
პერიოდი: *02 / 2016 - 09 / 2016 წწ.*
პროექტის მთავარი მახასიათებლები: *ეროვნული ბიბლიოთეკის I კორპუსის მხიდი კედლების გამაგრება-გაძლიერება განხორციელდა ლითონისა და რკინა ბეტონის კონსტრუქციების მოწყობით, კერძოდ: განხორციელდა სადგის იატაკის დემონტაჟი და მის ქვემოთ არსებული გრუნტის ამოღება საძირკვლის ძირამდე. საძირკვლის ძირის დონეზე მოეწყო მონოლითური რკინა-ბეტონის ფილა. მხიდ კედლებზე სადგის ნიშნულამდე განხორციელდა მონოლითური ჰერანგის მოწყობა. სადგის დონეზე მხიდ კედლებზე განხორციელდა არმირებული ბადის მოწყობა და ღუნვა ქვიშა-ცემენტის ხსნარით, ხოლო არსებული ღიობები გაძლიერდა ლითონის კონსტრუქციებით.*
დაკავებული პოზიცია: *ტექნიკური ხედამხედველი*
პროექტის ფარგლებში შესრულებული საქმიანობა:

- *ობიექტების ტექნიკური დოკუმენტაციის, პროექტისა და ხარჯთაღრიცხვის შესწავლა-ანალიზი.*
- *მიმდინარე სარეაბილიტაციო სამუშაოების ხარისხის და პროექტთან შესაბამისობის სისტემატიური კონტროლი. ყოველთვიური ანგარიშის მომზადება.*
- *შესრულებული სამუშაოების მოცულობის განსახღვრა და შესაბამისი დოკუმენტაციის დამოწმება.*

პროექტის დასახელება: *ქ. თბილისში მიტინგის ქ. №1-ში საბავშვო ბაგა-ბაღის სამშენებლო სამუშაოები*
დამკვეთი: *ა(ა)იპ „თბილისის საბავშვო ბაგა-ბაღების მართვის სააგენტო"*
მდებარეობა: *ქ. თბილისში მიტინგის ქ. №1*
პერიოდი: *08 / 2015 - 08 / 2016 წწ.*
პროექტის მთავარი მახასიათებლები: *განხორციელდა საბავშვო ბაგა-ბაღის ახალი შენობის სამშენებლო-მოსაპირკეთებელი სამუშაოები*
დაკავებული პოზიცია: *ტექნიკური ხედამხედველი*
პროექტის ფარგლებში შესრულებული საქმიანობა:

- *ობიექტების ტექნიკური დოკუმენტაციის, პროექტისა და ხარჯთაღრიცხვის შესწავლა-ანალიზი.*
- *მიმდინარე სარეაბილიტაციო სამუშაოების ხარისხის და პროექტთან შესაბამისობის სისტემატიური კონტროლი. ყოველთვიური ანგარიშის მომზადება.*
- *შესრულებული სამუშაოების მოცულობის განსახღვრა და შესაბამისი დოკუმენტაციის დამოწმება.*

რეზიუმე
CV

პროექტის დასახელება: *ქ. თბილისში, გლდანის I მ/რ-ში ა. ბოჭორიშვილის ჭუჩაზე (39-ე სკოლის წინ) საბავშვო ბაგა-ბაღის სამშენებლო სამუშაოები*
დამკვეთი: *ა(ა)იპ „თბილისის საბავშვო ბაგა-ბაღების მართვის სააგენტო"*
მდებარეობა: *ქ. თბილისში, გლდანის I მ/რ-ში ა. ბოჭორიშვილის ჭუჩაზე (39-ე სკოლის წინ)*
პერიოდი: *01 / 2015 - 12 / 2015 წწ.*
პროექტის მთავარი მახასიათებლები: *განხორციელდა საბავშვო ბაგა-ბაღის ახალი შენობის სამშენებლო-მოსაპირკეთებელი სამუშაოები*
დაკავებული პოზიცია: *ტექნიკური ხელმძღვანელი*
პროექტის ფარგლებში შესრულებული საქმიანობა:
- *ობიექტების ტექნიკური დოკუმენტაციის, პროექტისა და ხარჯთაღრიცხვის შესწავლა-ანალიზი.*
- *მიმდინარე სარეაბილიტაციო სამუშაოების ხარისხის და პროექტთან შესაბამისობის სისტემატიური კონტროლი. ყოველთვიური ანგარიშის მომზადება.*
- *შესრულებული სამუშაოების მოცულობის განსაზღვრა და შესაბამისი დოკუმენტაციის დამოწმება.*

პროექტის დასახელება: *ქ. თბილისში სანდრო ეულის ქ. №3-ში საქართველოს იუსტიციის სასწავლო ცენტრის შენობის რეკონსტრუქციის სამუშაოები*
დამკვეთი: *საქართველოს იუსტიციის სასწავლო ცენტრი*
მდებარეობა: *ქ. თბილისში სანდრო ეულის ქ. #3*
პერიოდი: *2014 წ*
პროექტის მთავარი მახასიათებლები: *განხორციელდა საქართველოს იუსტიციის სასწავლო ცენტრის შენობის მხიდი ელემენტების გამაგრება-გაძლიერება და სრული სარემონტო სამუშაოები, კერძოდ: განხორციელდა შენობის არამხიდი ელემენტების სრული დემონტაჟი. განხორციელდა შენობის მხიდი ელემენტების (ანაკრები კონსტრუქციები) შეერთების ადგილების გაძლიერება ლითონის ჯავშანში ჩასმით. განხორციელდა სრული სარეაბილიტაციო-სარემონტო სამუშაობი*
დაკავებული პოზიცია: *ტექნიკური ხელმძღვანელი*
პროექტის ფარგლებში შესრულებული საქმიანობა:
- *ობიექტების ტექნიკური დოკუმენტაციის, პროექტისა და ხარჯთაღრიცხვის შესწავლა-ანალიზი.*
- *მიმდინარე სარეაბილიტაციო სამუშაოების ხარისხის და პროექტთან შესაბამისობის სისტემატიური კონტროლი. ყოველთვიური ანგარიშის მომზადება.*
- *შესრულებული სამუშაოების მოცულობის განსაზღვრა და შესაბამისი დოკუმენტაციის დამოწმება.*

პროექტის დასახელება: *ქ. რუსთავში, გაგარინის №12-ში შპს „რუსთავის ფოლადი"-ს საწარმოო ფართის, საბენკე ორმოს, გიდროსმივის გვირაბის, ულ. შენობისა და საგლინავი მოწყობილობების შემკეთებელი საამქროს სრული ინსტრუმენტული გამოკვლევა/ინსპექტირება*
დამკვეთი: *შპს „რუსთავის ფოლადი"-ს*
მდებარეობა: *ქ. რუსთავში, გაგარინის #12*
პერიოდი: *2012-2013 წწ.*
პროექტის მთავარი მახასიათებლები: *განხორციელდა შენობის მხიდი ელემენტების გამოკვლევა-შესწავლა (ინსტრუმენტული) მისი მდგრადობის განსახღვრის მიზნით.*
დაკავებული პოზიცია: *ექსპერტი*
პროექტის ფარგლებში შესრულებული საქმიანობა:
- *ობიექტების ტექნიკური დოკუმენტაციის შესწავლა-ანალიზი.*
- *ობიექტის ტექნიკური მდგომარეობის გამოკვლევა/ინსპექტირება წინასწარ განსაზღვრული გამოკვლევის/ინსპექტირების მეთოდოლოგიის შესაბამისად (ინსტრუმენტული).*
- *გამოკვლევის/ინსპექტირების შედეგად მიღებული მონაცემების დამუშავება-ანალიზი და მონაწილეობა დასკვნის მომზადებაში*

დასტური

მე, ქვემოთ ხელისმომწერი, ვადასტურებ, რომ წინამდებარე რეზიუმეში ასახული ინფორმაცია ჩემი პირადი მონაცემების, კვალიფიკაციის და გამოცდილების შესახებ სწორია და შეესაბამება სინამდვილეს.

მალხაზ კიკნაძე
საბელი და გვარი

ხელმოწერა

10/12/2019
თარიღი

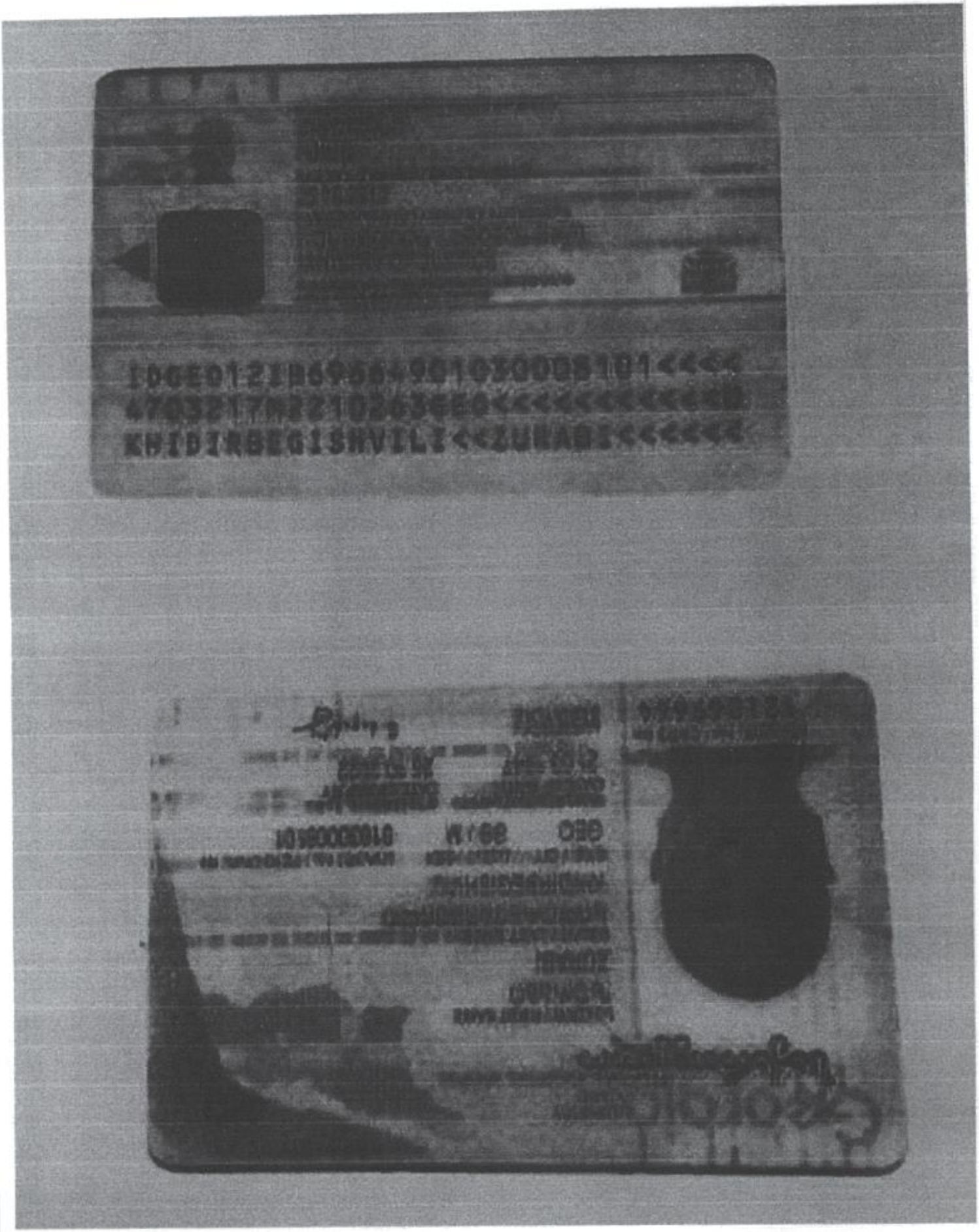

GEORGIAN TECHNICAL UNIVERSITY

DIPLOMA

With honours

STU № 000084

This is to certify that Mr./Ms. Zurab Khidirbegishvili was enrolled in 1964 and in 1969 completed Georgian Technical University the full study programme of the Faculty of Civil Engineering with a major in Industrial and Civil Engineering

By the decision of the Qualification Commission 7. 5. 1969 (Month, Day, Year) was awarded an Academic Degree of Certified Specialist and the qualification of Civil - Engineer

Seal

Rector R. Kiknadze

Dean G. Lagvilava

City Tbilisi

Registration No 00336

საქართველოს ტექნიკური უნივერსიტეტი

დიპლომი

ჯერ წარჩინებით

STU № 000084

ეძლევა ზურაბ ხიდირბეგიშვილს

მასპინძელ, რომ იგი 1964 წელს ჩაირიცხა და 1969 წელს დაამთავრა საქართველოს ტექნიკური უნივერსიტეტის სამშენებლო ფაკულტეტის დიპლომირებული სპეციალისტის სრული კურსი სამრეწველო და სამოქალაქო მშენებლობის სპეციალობით

სახელმწიფო საკვალიფიკაციო კომისიის 1969 5 7 (წელი, რიცხვი, თვე) გადაწყვეტილებით ზურაბ ხიდირბეგიშვილს მიენიჭა დიპლომირებული სპეციალისტის აკადემიური ხარისხი და ინჟინერ - მშენებლის კვალიფიკაცია

ს.ა. რექტორი

დეკანი

ქ. თბილისი

სარეგისტრაციო № 00336

დანართი N9

საინფორმაციო ანკეტა

1. პირადი მონაცემები	
სპეციალისტის სახელი და გვარი	ზურაბ ხიდირბეგიშვილი
პირადი N	01030008101
საკონტაქტო ინფორმაცია (მისამართი, ტელეფონი და ელ. ფოსტა):	ქ. თბილისი, ტოლსტოის № 19, ბინ.: 551112665
პროექტში დასაკავებელი თანამდებობა: მშენებლობაში	ინჟინერი სამოქალაქო და სამრეწველო
დაბადების თარიღი (რიცხვი, თვე, წელი):	21.03.1947
მოქალაქეობა:	საქართველო
2. განათლება	
უმაღლესი განათლება (უმაღლესი სასწავლებელი, სწავლის დაწყებისა და დამთავრების წლები, ფაკულტეტი, სპეციალობა დასრულების მინიჭებული)	1964-1969 - საქართველოს პოლიტექნიკური ინსტიტუტი / სამოქალაქო და სამრეწველო მშენებლობა / ინჟინერ - მშენებელი
მიღებული სერტიფიკატები (დასახელება, თარიღი)	
ტრენინგები (დასახელება, დაწყებისა და დამთავრების წლები)	
სამეცნიერო ნაშრომები (დასახელება, გამოცემის წელი)	
სხვა (უცხოური ენების, ასოციაციების, და ანალოგიური ცვლილება)	
3. პროფესიული გამოცდილება	
ორგანიზაციის ან კომპანიის დასახელება:	02.1972-11.1990 - სპი "ხიდების და ოკეანსტრუქციების კათედრა" / კათედრის დოცენტი და ასოცირებული პროფესორი (ქ. თბილისი, კოსტავას ქუჩა 68; 0322 36 50 93)
საკონტაქტო ინფორმაცია (მისამართი, ტელეფონი და ელ. ფოსტა):	02.1972-05.1989 - სპი-ს "ხიდმაშენი" სადგურის მიერ ჩატარებული ნაგებობების გამოკვლევა გამოცდის სამუშაოები ("დიაბაზის" სტადიონი, მარათაშვილის ქუჩის ხიდები (ქ. თბილისი, კოსტავას ქუჩა 68; 0322 36 50 93)
დაკავებული თანამდებობა:	08.1976-07.1978 - მე-100 პრიპეტსპეცმონტაჟი სამუშაოების ხელმძღვანელი (გაუქმდა) / ფორემანის მოადგილე სამუშაო-საწარმოო დარგში
ძირითადი ფუნქციები:	1989, იანვარი - 1989, ოქტომბერი - კოოპერატივი "ეკო"(საგანგრო საწარმოო) ავარ ფუნქციონირებს) / დირექტორის მოადგილე (ქ. თბილისი, ვაჟა ფშაველას ქ. 27)
	1995, მარტი -2003, სექტემბერი - შპს "სამშენი" (სამშენებლო-საპროექტო ორგანიზაცია) / ავარ ფუნქციონირებს / დირექტორი - მთავარი ინჟინერი (ქ. თბილისი, ტოლსტოის ქ. 19)
	2010 თებერვალი -2011 დეკემბერი - შპს "ბურჯი 2004" - ენერგის უფროსი, სამშენებლო სამეურნეო მშენებლობა
	2006, აპრილი-2007, ნოემბერი - შპს "ბურჯის" და ასოციაცია "აბუ" / ტექნიკური ზედამხედველი და ტექნიკური განყოფილების უფროსი, ტექნიკური განყოფილების გამგე (ქ. თბილისი, ჭავჭავაძის ქ. 39ა; 032 225 34 86http://www.burji.com.ge/)

სსიპ GAC

სსიპ „აკრედიტაციის ერთიანი ეროვნული ორგანო – აკრედიტაციის ცენტრი“

აკრედიტაციის მოწმობა

EA BLA-ის ხელმომწერი

GAC-IB-0320

ადასტურებს, რომ

შპს „საინჟინრო მონიტორინგის ჯგუფი“

A-ტიპის ინსპექტირების ორგანო

მდებარე: ქ. თბილისი, ალ. ყაზბეგის გამზირი N47, მე-4 სართული,

შეესაბამება და აკმაყოფილებს საქართველოს სტანდარტის

სსტ ისო/იეკ 17020:2012/2013-ის მოთხოვნებს

აკრედიტაციის სფერო მოცემულია აკრედიტაციის მიწმობის დანართში, რომელიც წარმოადგენს მის განუყოფელ ნაწილს.

აკრედიტაციის ცენტრის
გენერალური დირექტორი

რეგისტრაციის თარიღი
15 ივლისი 2020 წ.

ძალაშია
15 ივლისი 2024 წ.

0186 თბილისი, ალ. ყაზბეგის გამზ. №42ა

დამკვეთი: სსიპ „აკრედიტაციის ერთიანი ეროვნული ორგანო - აკრედიტაციის ცენტრი“
დამამზადებელი: შპს „სოლეი“ სფს-ს რეგისტრაციის № 06-3936