ჭრილი "1-1" მ. 1:100

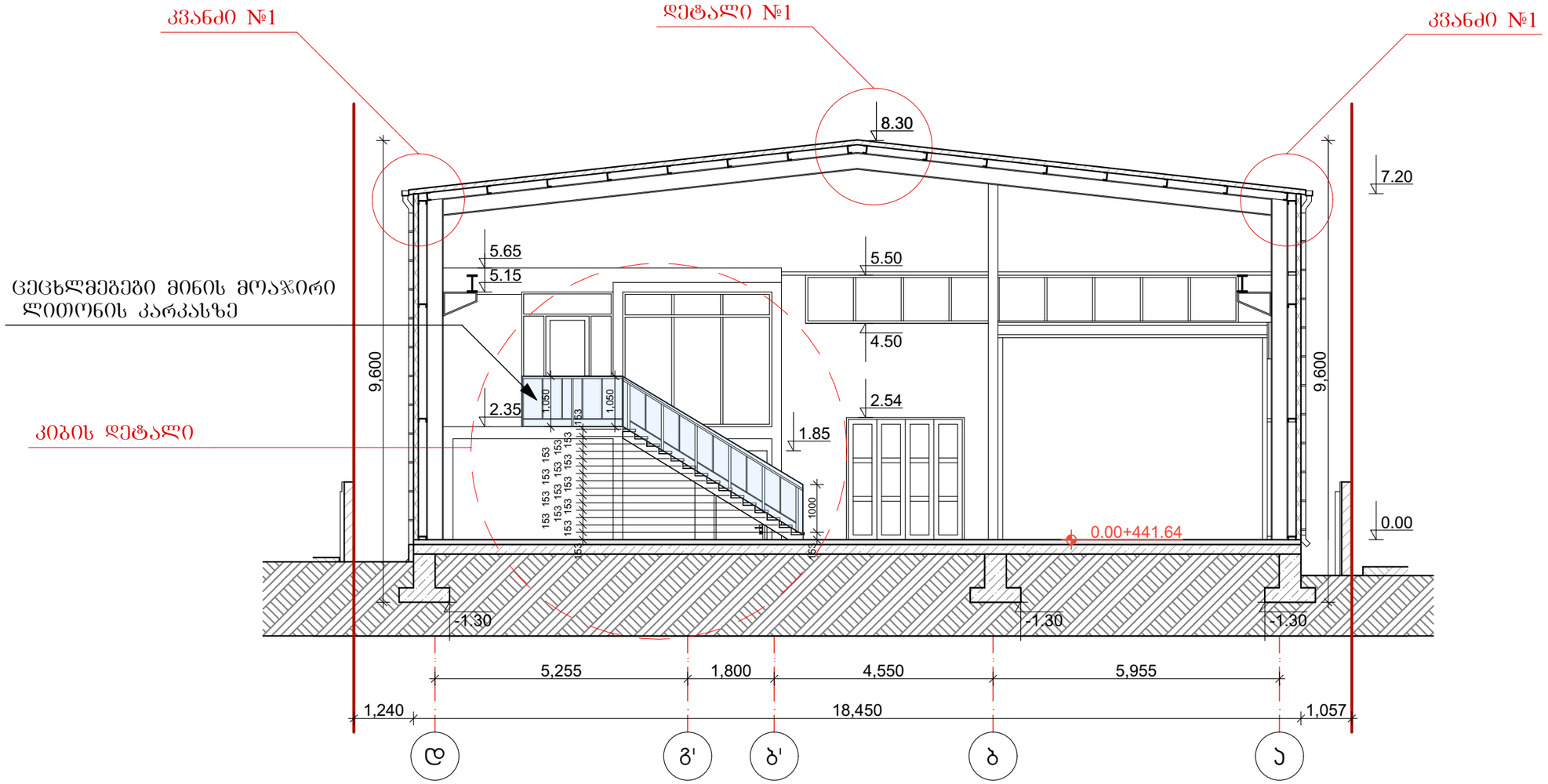

კიბის დეტალი მ 1:100

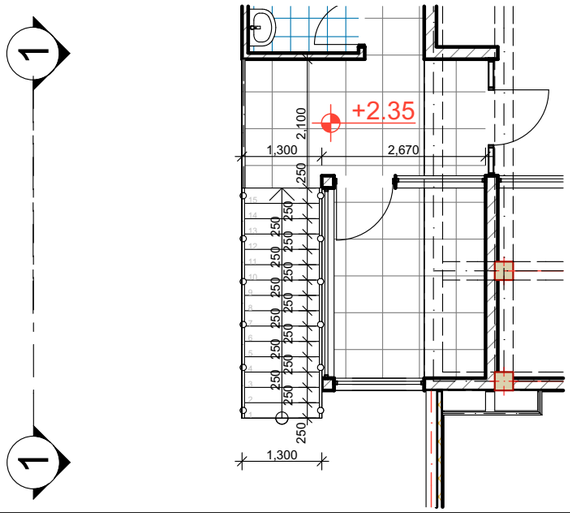

სახურავის კეხის მოწყობის დეტალი №1

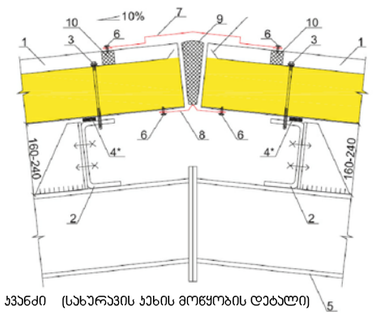

ჯვანძი (სახურავის კეხის მოწყობის დეტალი)

1. საბერავი ჯანელი
2. გადახურვის გრძივი
3. თვითმჭრელი ხრახნი
4. მამცვრივებელი ლენტი
5. გადახურვის ყოფი
6. თვითმჭრელი ხრახნი
7. დამატებითი ელემენტი
8. დამატებითი ელემენტი
9. მინერალური ბამბა
10. სამაგრი ელემენტი

წყალგადამყვანის მოწყობის კვანძი №1

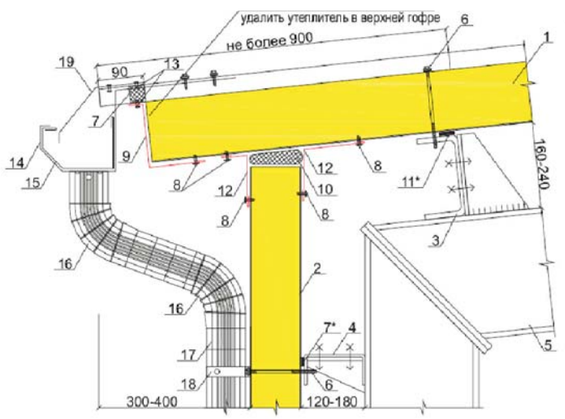

ჯვანძი (წყალგადამყვანის მოწყობა)

1. საბერავი ჯანელი
2. ჯელის ჯანელი
3. გადახურვის გრძივი
4. ჯელის გრძივი
5. მზიდი ჯარჯვის ჭარხრო
6. თვითმჭრელი ხრახნი
7. სამაგრი ელემენტი
8. თვითმჭრელი ხრახნი
9. დამატებითი ელემენტი
10. მინერალური ბამბა
11. მამცვრივებელი ლენტი
12. დამატებითი ელემენტი
13. მოქლონი
14. ჯრონმატეინი
15. ღარი
16. მეხლი
17. მილი
18. ჯაჭი
19. ნიღაბი

ჭრილი "1-1"

მასშტაბი 1:100	პროექტის ნაწილი (დარგი) ახალი მშენებლობა

ექსპლიკაცია:

არქიტექტურული გადაწყვეტილებები:

შენიშვნები:

შენიშვნები:

დამკვეთი: შ.პ.ს. "ნეო გლასი"

ქ. თბილისი, აპრარული უნივერსიტეტის მიმდებარედ, ნაკვეთი №14/783

პროექტის სახელწოდება

საწარმოო შენობის პორექტირებული არქიტექტურული პროექტი

ქ. თბილისი, გლდანი_ნაძალადევის რაიონი, ზესტაფონის ქ. №18, კორპ. №3, ბინა №20.
ტელ. (990 32) 2342314 (995 77) 178062
E-mail: megi.margalitashvili@yahoo.com

double M group

სტადია პროექტი	დაკვეთა №	ფორმატი A-3
თანამდებობა ინიც., გვარი	ხელმოწერა	თარიღი
დირექტორი მ. მარგალიტაშვილი		03.11.
პ. მ. ა. დ. მარგალიტაშვილი შ. მარგალიტაშვილი		03.11.
დაამუშავა მ.მარგალიტაშვილი		03.11.
შეამოწმა		03.11.
ფურცლები 23	ფურც. № 16	თბილისი 2020 წ.

ჭრილი "2-2" მ. 1:100

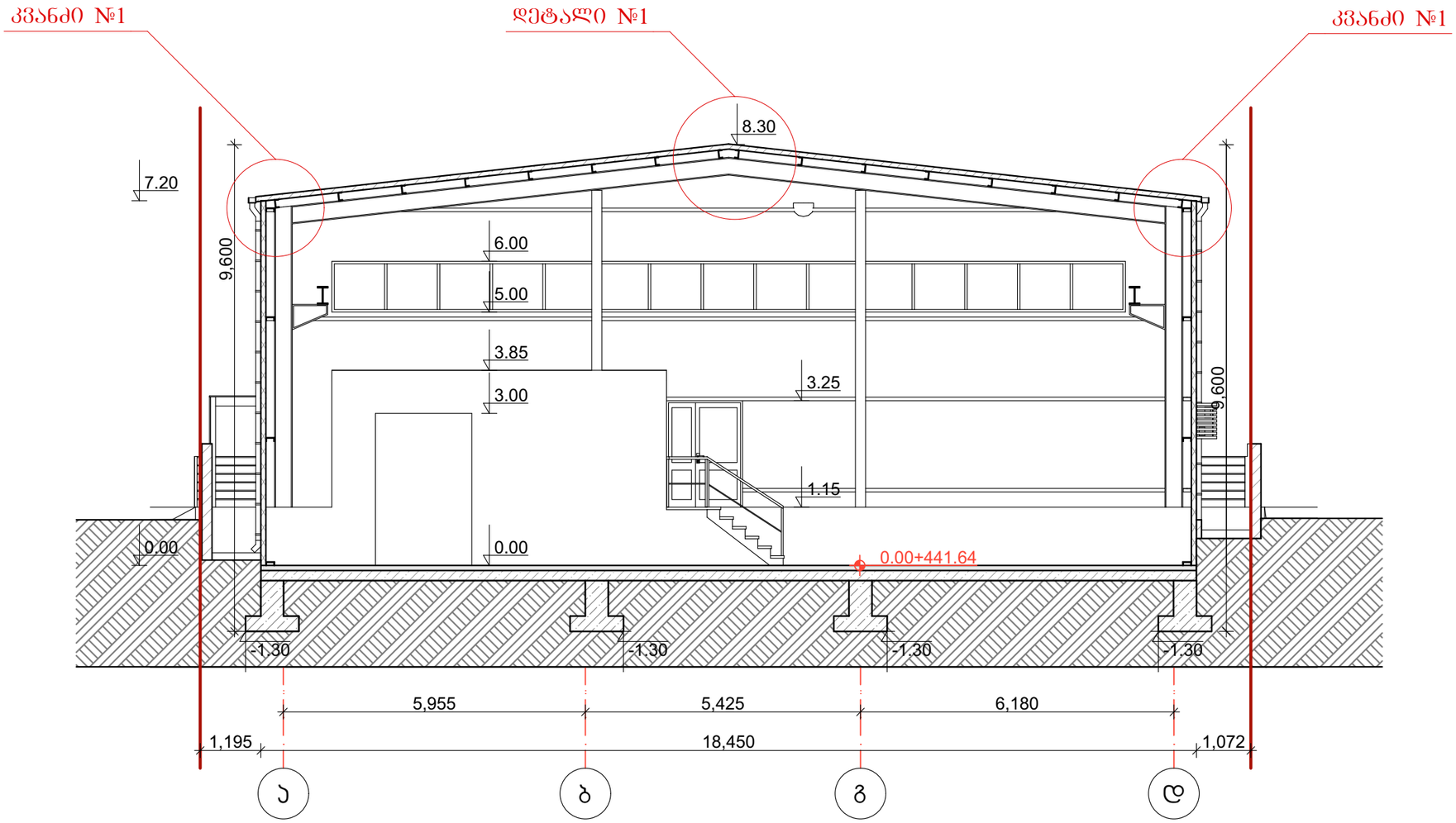

სახურავის კეხის მოწყობის დეტალი №1

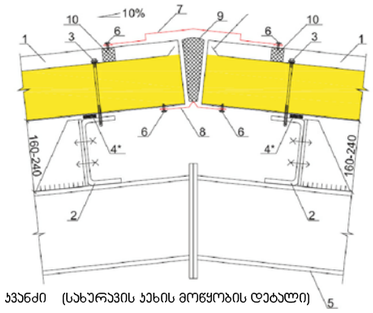

კვანძი (სახურავის კეხის მოწყობის დეტალი)

1. საბერტყე ჯანელი
2. გალახერვის გრძივი
3. თვითმჭრელი ხრახნი
4. გამყვრივებული ლენტი
5. გალახერვის კოჭი
6. თვითმჭრელი ხრახნი
7. დამბებითი ელემენტი
8. დამბებითი ელემენტი
9. მინერალური ბამბა
10. სამაგრი ელემენტი

წყალგადამყვანის მოწყობის კვანძი №1

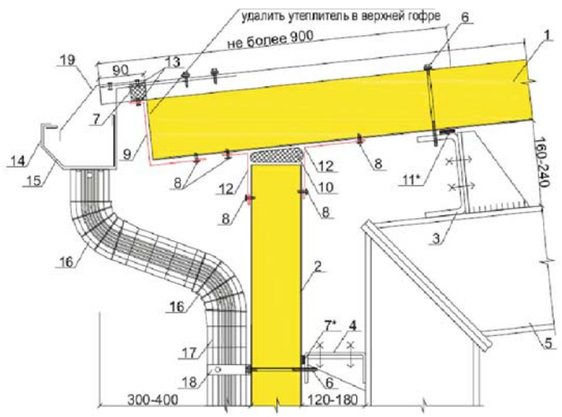

კვანძი (წყალგადამყვანის მოწყობა)

1. საბერტყე ჯანელი
2. ჯედლის ჯანელი
3. გალახერვის გრძივი
4. ჯედლის გრძივი
5. მზიდი პარასის ჩარჩო
6. თვითმჭრელი ხრახნი
7. სამაგრი ელემენტი
8. თვითმჭრელი ხრახნი
9. დამბებითი ელემენტი
10. მინერალური ბამბა
11. გამყვრივებული ლენტი
12. დამბებითი ელემენტი
13. მოქლონი
14. პრონბებეინი
15. ღარი
16. მეხლი
17. მილი
18. ბუში
19. ნიღაბი

ჭრილი "2-2"

მასშტაბი 1:100	პროექტის ნაწილი (დარგი) ახალი მშენებლობა

ექსპლიკაცია:

პირობითი აღნიშვნები:

შენიშვნები:

დამკვეთი: შ.პ.ს. "ნეო გლასი"

ქ. თბილისი, აგრარული უნივერსიტეტის მიმდებარედ, ნაკვეთი №14/783

პროექტის სახელწოდება

საწარმოო შენობის კორექტირებული არქიტექტურული პროექტი

ქ. თბილისი, გლდანი_ნაძალადევის რაიონი, ზესტაფონის ქ. №18, კორპ. №3, ბინა №20.
ტელ. (990 32) 2342314 (995 77) 178062
E-mail: megi.margalitashvili@yahoo.com

double M group

სტადია პროექტი	დაკვეთა №	ფორმატი A-3
თანამდებობა ინიც., გვარი	ხელმოწერა	თარიღი
დირექტორი მ. მარგალიტაშვილი		03.11.
პ. მ. ა. დ. მარგალიტაშვილი მ. მარგალიტაშვილი		03.11.
დაამუშავა მ.მარგალიტაშვილი		03.11.
შეამოწმა		03.11.
ფურცლები 23	ფურც. № 17	თბილისი 2020 წ.

ჭრილი "3-3" მ. 1:100

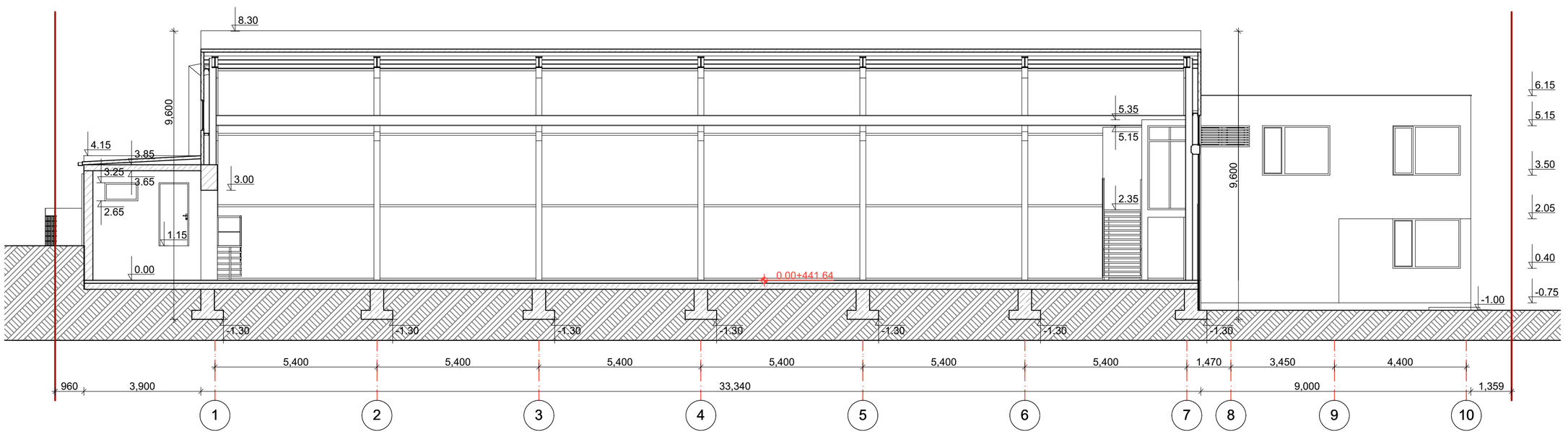

ჭრილი "3-3"

მასშტაბი 1:100

პროექტის ნაწილი (დერეფი) ახალი მშენებლობა

ექსპლიკაცია:

პირობითი აღნიშვნები:

შენიშვნები:

დამკვეთი: შ.პ.ს. "ნეო გლასი"

ქ. თბილისი, აკრწყალი უნივერსიტეტის მიმდებარედ, ნაკვეთი №14/783

პროექტის სახელწოდება

სანარმოო შენობის კორექტირებული არქიტექტურული პროექტი

ქ. თბილისი, გლდანი_ნაძალადევის რაიონი, ზესტაფონის ქ. №18, კორპ. №3, ბინა №20.
ტელ: (995 32) 2342314 (995 77) 178062
E-mail: megi.margalitashvili@yahoo.com

double group

სტადია პროექტი	დამკვეთა №	ფორმატი A-3
თანამდებობა ინიც., გვარი	ხელმოწერა	თარიღი
დირექტორი მ. მარგალიტაშვილი		03.11.
მ. მ. ა. დ. მარგალიტაშვილი მ. მარგალიტაშვილი		03.11.
დამეუმავა მ.მარგალიტაშვილი		03.11.
შეამოწმა		03.11.
ფარცლები 23	ფარც. № 18	თბილისი 2020 წ.

ჭრილი "4-4" მ. 1:100

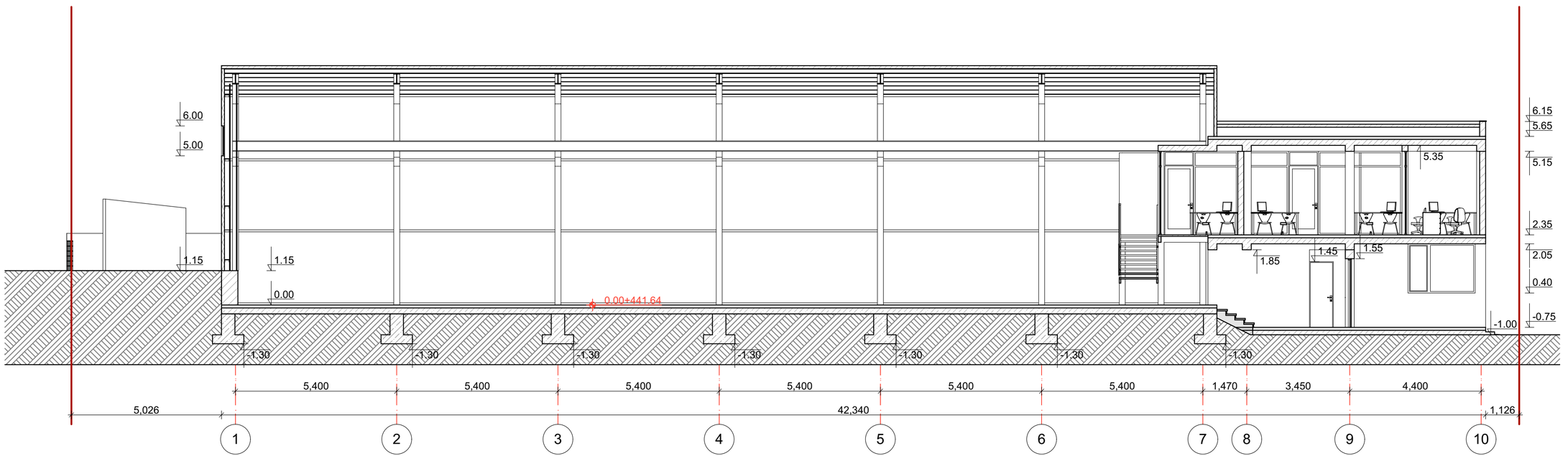

ჭრილი "4-4"

მასშტაბი 1:100	პროექტის ნაწილი (ფურცი) ახალი მშენებლობა

ექსპლიკაცია:

ჰირობითი აღნიშვნები:

შენიშვნები:

დამკვეთი: შ.პ.ს. "ნეო გლასი"

ქ. თბილისი, აგრარული უნივერსიტეტის მიმდებარედ, ნაკვეთი №14/783

პროექტის სახელონოდება
სანრმოო შენობის ორრექტირებული არქიტექტურული პროექტი

ქ. თბილისი, გლდანი_ნაძალადევის რაიონი, ზესტაფონის ქ. №18, კორპ. №3, ბინა №20.
ტელ: (995 32) 2342314 (995 77) 178062
E-mail: megi.margalitashvili@yahoo.com

double group

სტადია პროექტი	დაკვეთა №	ფორმატი A-3
თანამდებობა ინიც., გვარი	ხელმოწერა	თარიღი
დირექტორი მ. მარგალიტაშვილი		03.11.
მ. მ. ა. დ. მარგალიტაშვილი მ. მარგალიტაშვილი		03.11.
დაამუშავა მ.მარგალიტაშვილი		03.11.
შეამოწმა		03.11.
ფარცლები 23	ფარც. № 19	თბილისი 2020 წ.

ჭრილი "1-1" წესებთან შესაბამისობაში

მასშტაბი 1:100 | პროექტის ნაწილი (დარგი) ახალი მშენებლობა

ექსპლიკაცია:

ჰორიზონტი აღნიშვნები:

1 — ღერძის ხაზი

±0.000 ნიშნული გვგმაზე (ოვერლაუთების ნიშნული)

±0.00 ნიშნული ფასადზე, ჭრილზე

ჯილღის ცვლილების ადგილი (ერთსაფეხურიანი)

ჯილღის ცვლილების ადგილი (ორსაფეხურიანი)

შენიშვნები:

დამკვეთი: შ.პ.ს. "ნეო მლასი"

ქ. თბილისი, აგრარული უნივერსიტეტის მიმდებარედ, ნაკვეთი №14/783

პროექტის სახელონოდება
სანარმოო შენობის ყორეკტირებული არქიტექტურული პროექტი

ქ. თბილისი, გლდანი-ნაძალადევის რაიონი, ზესტაფონის ქ. №18, კორპ. №3, ბინა №20
ტელ: (995 32) 2342314 (995 77) 178062
E-mail: megi.margalitashvili@yahoo.com

double M group

სტადია პროექტი	დაკვეთა №	ფორმატი A-3
თანამდებობა ინიც., გვარი	ხელმოწერა	თარიღი
დირექტორი მ. მარგალიტაშვილი		03.11.
მ. მ. ა. ფ. მარგალიტაშვილი მ. მარგალიტაშვილი		03.11.
დაამუშავა მ.მარგალიტაშვილი		03.11.
შეამოწმა		03.11.
ფურცლები 23	ფურც. № 20	თბილისი 2020 წ.

ჭრილი "1-1" წესებთან შესაბამისობაში მ. 1:100

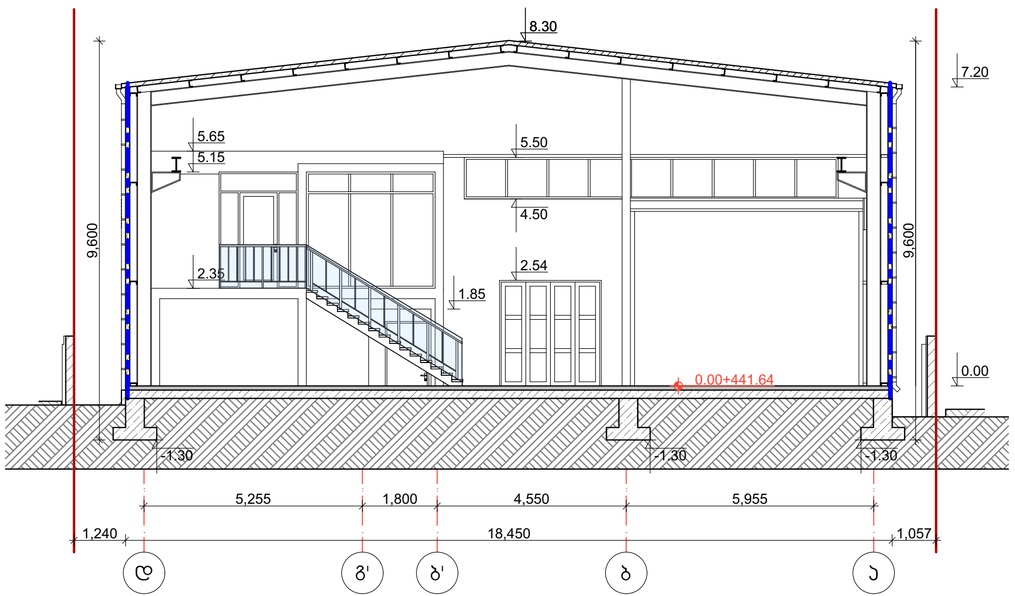

ჭრილი "2-2" წესებთან შესაბამისობაში მ. 1:100

