გუდიაშვილის მოედნის №2 რეკონსტრუქცია

კონსტრუქციული ნაწილი

Reconstruction of 2, Gudiashvili Square

Structural Part

შ.პ.ს.
"არტსტუდიო პროექტი"



თბილისი 2012 წ.

განმარტებითი ბარათი

კონსტრუქციული ნაწილის მუშა პროექტი დამუშავებულია არქიტექტურული ნახაზების მიხედვით.

- **ობიექტის მისამართი:** *თბილისი გუდიაშვილის მოედანი №2*

- **შენობის საერთო დახასიათება:** *არსებული შენობა გეგმაში რთული კონფიგურაციისაა. ძირითად მზიდ კონსტრუქციას წარმოადგენს აგურის კედლების წყობა კირის ხსნარზე.*

- **მიღებული ღონისძიებების აღწერა:**
  - *არსებული საძირკვლების გაძლიერება შიგა კონტურული რ.ბ.-ის ფილების მოწყობით;*
  - *დაზიანებული აგურის შუაკედლისების ჩასმა რ.ბ.-ის გარსაცმში;*
  - *არსებული ხის სართულშუა გადახურვების განახლება,საჭიროების შემთხვევაში ძველი ელემენტების ახლით შეცვლით;*
  - *არსებული ხის აივნების მზიდი ელემენტების ახლიდან მონტაჟი,საჭიროების შემთხვევაში ზოგი ელემენტების ახლით შეცვლით;*
  - *სხვენის ხის კოჭებისა და სახურავის ნივნივების შეცვლა ახალი ელემენტებით;*
  - *ანტისეისმური სარტყელის მოწყობა ფოლადის ელემენტებისაგან მე-2 სართულის დონეზე;*
  - *ეზოში მიწისქვეშა სათავსის მოწყობა რ.ბ.-ის ელემენტებისაგან;*
  - *საძირკვლების ჩაღრმავება ეზოში მიწისქვეშა სათავსის დონიდან გამომდინარე.*

- პროექტირების დროს გამოყენებული სამშენებლო ნორმები:
  - **სამშენებლო კლიმატოლოგია** (პნ 01.05-08)
  - **სამშენებლო ნორმები და წესები–„შენობების და ნაგებობების ფუძეები”** (პნ 02.01-08)
  - *სეისმომედეგი მშენებლობა (პნ 01.01-08)*

უსაფრთხოება: მშენებლობის პროცესში საჭიროა დაცული იყოს საქართველოს მთავრობის 2007 წლის 28 მარტის №62 დადგენილებით დამტკიცებული მშენებლობის უსაფრთხოების წესები.

ფორმატი PAPER SIZE	დანართის № CONTRACT #	პროექტის № PROJECT #	ფაილის სახელი FILE NAME
A-3		GE-0150.09	

პირობითი აღნიშვნები LEGEND

შენიშვნები

სიტუაციური სქემა SITUATIONAL PLAN

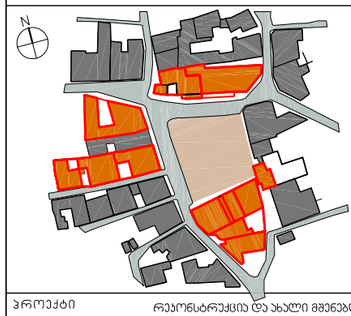

პროექტი PROJECT	რეკონსტრუქცია და ახალი მშენებლობა გუდიაშვილის მოედანზე RECONSTRUCTION AND NEW CONSTRUCTION OF GUDIASHVILI SQUARE
მისამართი ADDRESS	თბილისი გუდიაშვილის მოედანი №2 GUDIASHVILI SQUARE №2 TBILISI

თანამდებობა POSITION	გვარი NAME	ხელმოწერა SIGNATURE
დირექტორი DIRECTOR	ი.სალვინი	
მთ.არქიტექტორი CHIEF ARCHITECT	გ. სულაბერიძე	
ავტორი AUTHORS	გ. სულაბერიძე	
კონსტრუქტორი STRUCT. ENGINEER	ს.პაპაშვილი	
დაამუშავა DRAWN BY	ნ.ხუციშვილი	

ავტორი DRAWING AUTHOR
შ.პ.ს. "არხსტუდიო პროექტი"
გ. გალაქტიონ ტაბიძის ქ. 3/5
0109 თბილისი
ტელ.+995 32 231 52 54
ARTSTUDIO PROJECT, LTD.
GALAKTION TABIDZE №3/5
TEL.+995 32 291 52 54
0105 TBILISI

დამკვეთი BUILDER/LAND OWNER
IRAO MAGNAT GUDIASHVILI, LLC
TEL.+995 32 229 07 85
LARSI ST.3
0179 TBILISI
MAGNAT REAL ESTATE

კონსტრუქციული ნაწილი STRUCTURAL

მასშტაბი SCALE		თარიღი DATE OF ISSUE	15/08/2005
ნახაზი DRWG.	განმარტებითი ბარათი	ობიექტი № DATE OF ISSUE №	

პორეჭტირება REVISIONS		
№	პორეჭტ. REV.	თარიღი DATE
1		
2		

სტადია STAGE	ინდექსი INDEX	ფურცლები PAGES
პროექტი POJECT		

საძირკვლების გაძლიერების გეგმა Foundations' Strengthening Plan
მ 1:50 s 1:50

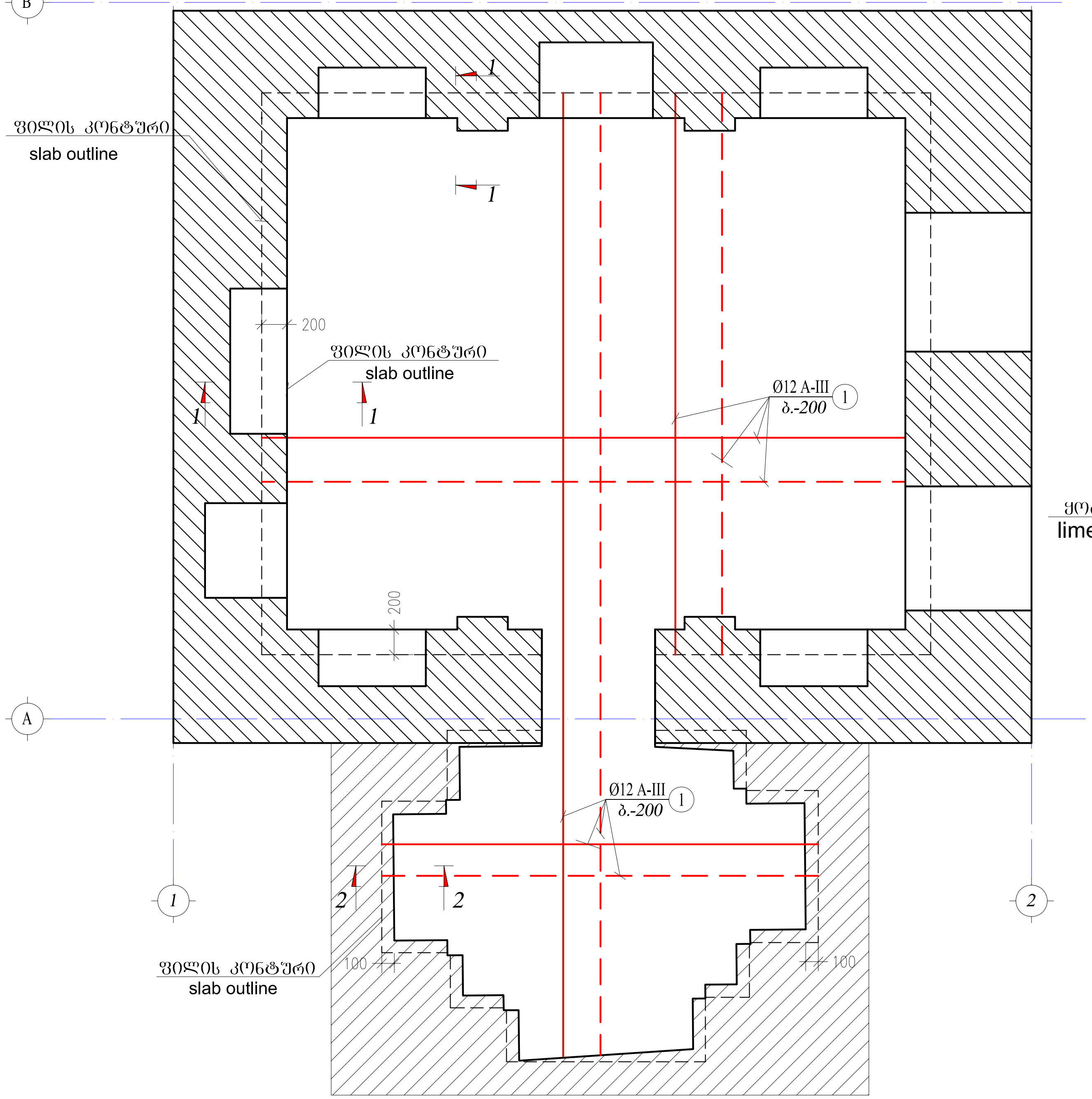

კვეთი 2 - 2 section 2 - 2
მ 1:20 s 1:20

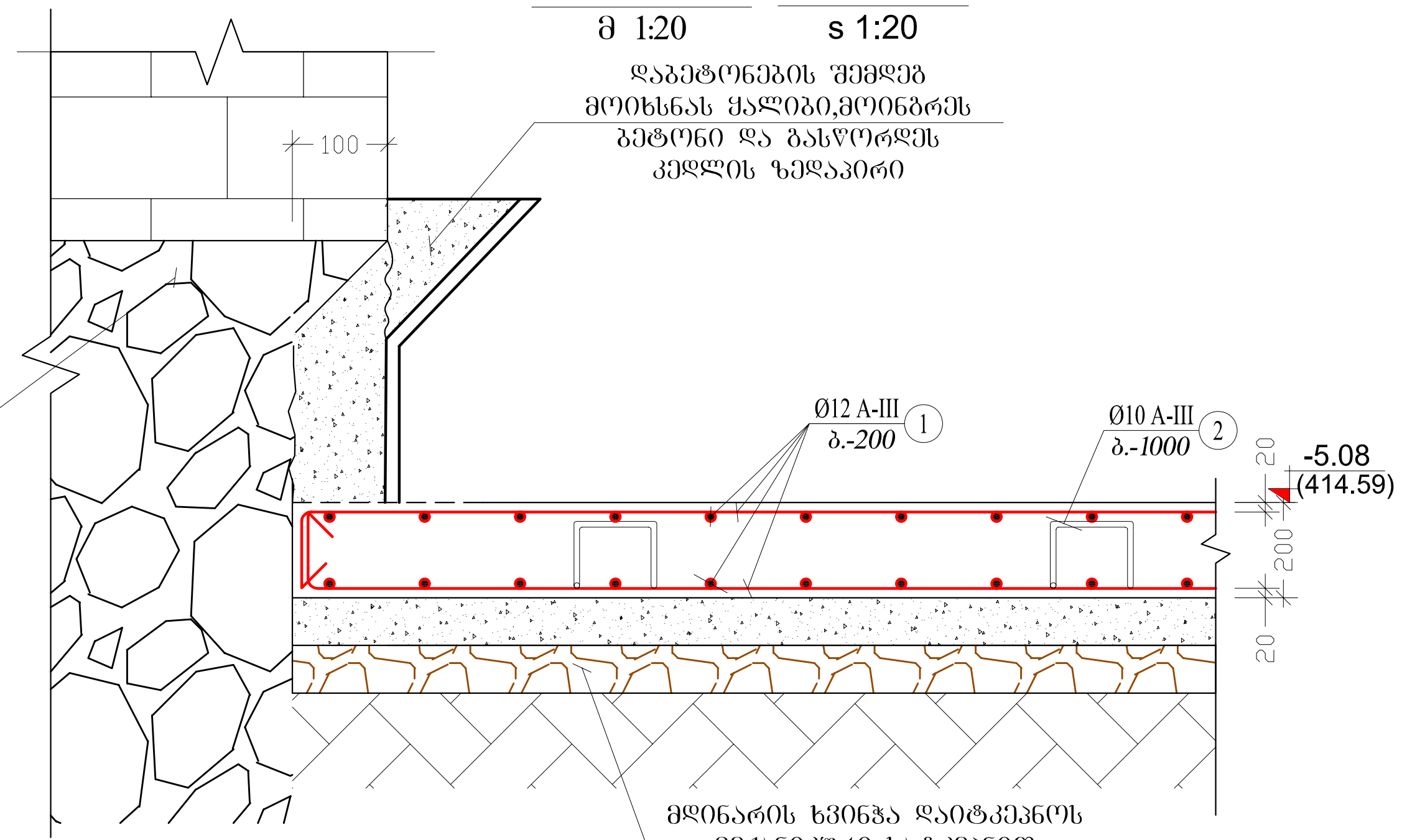

პოზ. №	ე ს კ ი ზ ი
2	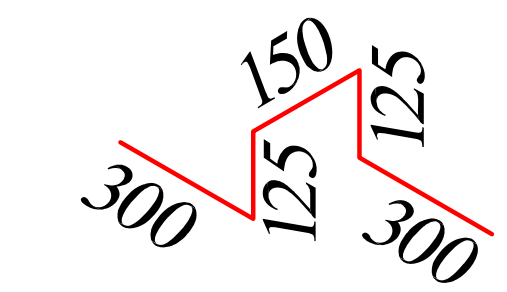

კვეთი 1 - 1 section 1 - 1
მ 1:20 s 1:20

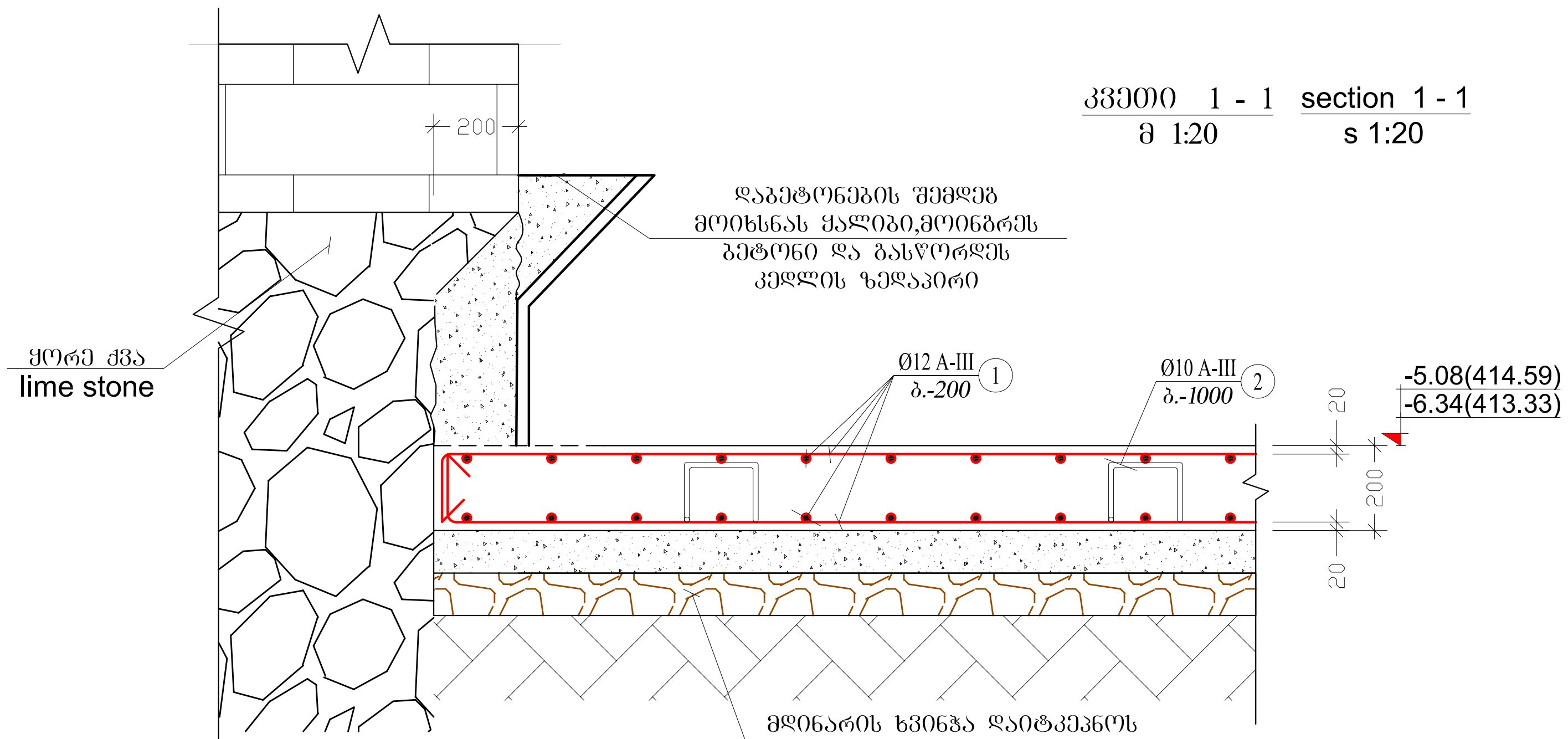

კონსტრ. დასახ.	ელემენტის დასახ.	პოზ. №	დიამეტრი ან კვეთი (მმ)	ერთეულის სიგრძე (მმ.)	რაოდენობა (ც.)	საერთო სიგრძე (მ.)	საერთო წონა (კგ.)
ფილა -5.04 ნიშნულზე	ქვედა შრე	1	Ø 12 A-III	დ.ა.	___	320	283.96
		2	Ø 10 A-III	1000	35 X 1	35	21.57
	ზედა შრე	1	Ø 12 A-III	დ.ა.	___	320	283.96
	მძიმე ბეტონი B-20			V=	8 X 1	= 8.00	$მ^3$
ფილა -6.30 ნიშნულზე	ქვედა შრე	1	Ø 12 A-III	დ.ა.	___	865	767.57
		2	Ø 10 A-III	1000	85 X 1	85	52.38
	ზედა შრე	1	Ø 12 A-III	დ.ა.	___	865	767.57
	მძიმე ბეტონი B-20			V=	18 X 1	= 18.00	$მ^3$

ფორმატი PAPER SIZE	დაკვეთა № CONTRACT #	პროექტის № PROJECT #	ფაილის სახელი FILE NAME
A-3		GE-0150.09	

პირობითი აღნიშვნები LEGEND

შენიშვნები

1. ნახაზზე ზომები მოცემულია მილიმეტრებში;
2. ნახაზზე ყველა ცვლილება მშენებლობისას შეთანხმებული უნდა იყოს პროექტის ავტორთან;
3. ფურცლის კორექტირებით ავტომატურად უქმდება წინა ვარიანტი;
4. საძირკვლის ფილის დაბეტონებამდე საჭიროა ჩაეწყოს სანტექნიკური მილები. იხ.პროექტის სანტექნიკური ნაწილი;

FOR CONSTRUCTION
სამშენებლო

სიტუაციური სქემა SITUATIONAL PLAN

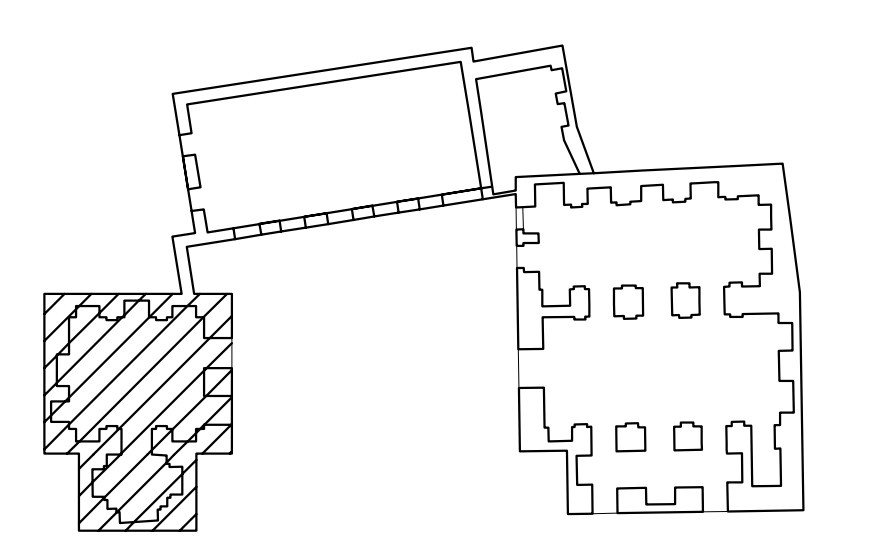

პროექტი PROJECT: რეკონსტრუქცია და ახალი მშენებლობა გუდიაშვილის მოედანზე
RECONSTRUCTION AND NEW CONSTRUCTION OF GUDIASHVILI SQUARE

მისამართი ADDRESS: თბილისი გუდიაშვილის მოედანი №2
GUDIASHVILI SQUARE №2 TBILISI

თანამდებობა POSITION	გვარი NAME	ხელმოწერა SIGNATURE
დირექტორი DIRECTOR	ი.სკალვინი	
მთ.არქიტექტორი CHIEF ARCHITECT	გ. სულაბერიძე	
ავტორი AUTHORS	გ. სულაბერიძე	
კონსტრუქტორი STRUCT. ENGINEER	ს.პაპაშვილი	
დაამუშავა DRAWN BY	ნ.ხუციშვილი	

ავტორი DRAWING AUTHOR
შ.პ.ს. "არტსტუდიო პროექტი
გ. ტაბიძის ქ. 3/5
0709 თბილისი
ტელ.+995 32 231 52 54
ARTSTUDIO PROJECT, LTD.
GALAKTION TABIDZE №3/5
TEL.+995 32 291 52 54
0105 TBILISI

დამკვეთი BUILDER/LAND OWNER
IRAO MAGNAT GUDIASHVILI, LLC
TEL.+995 32 229 07 85
LARSI ST.3
0179 TBILISI
MAGNAT REAL ESTATE

კონსტრუქციული ნაწილი
STRUCTURAL

მასშტაბი SCALE: 1:100
თარიღი DATE OF ISSUE: 12/06/2012
ობიექტი № DATE OF ISSUE №

ნახაზი DRWG.: საძირკვლის გაძლიერების გეგმა; სპეციფიკაცია

კორექტირება REVISIONS

№	კორექტ. REV.	თარიღი DATE
1	X	02.07.2012
2	X	24.07.2012
3	X	19.09.2012
4		

სტადია STAGE	ინდექსი INDEX	ფურცლები PAGES
პროექტი POJECT	კ-9	

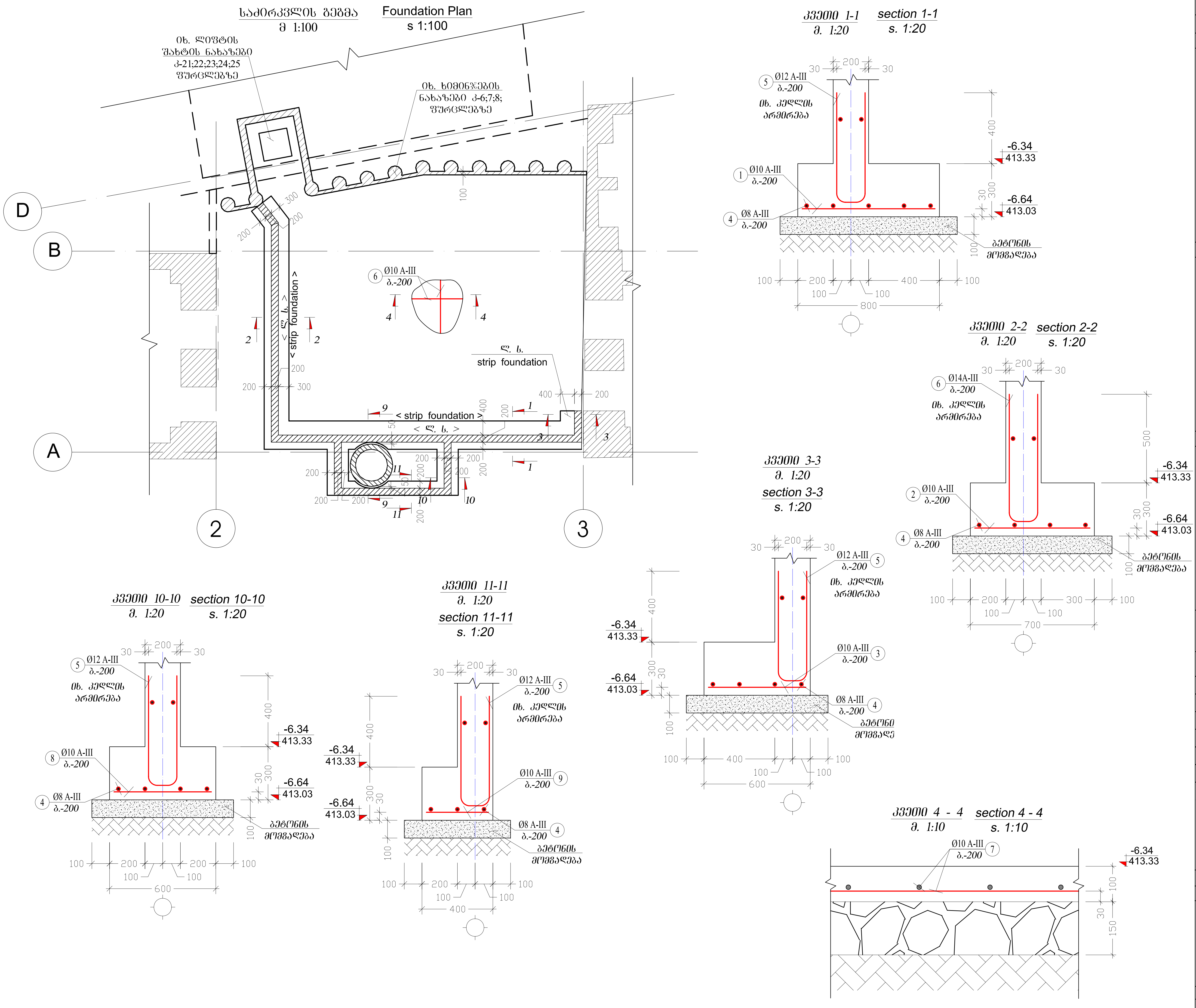

ფორმატი PAPER SIZE	დაკვეთა № CONTRACT #	პროექტის № PROJECT #	ფაილის სახელი FILE NAME
A-3		GE-0150.09	

პირობითი აღნიშვნები — LEGEND

1. ფურცელი განიხილე პროექტის არქიტექტურული და საინჟინრო ნაწილის ნახაზებთან ერთად.
2. კვეთი 9-9; სპეციფიკაცია იხ. ფურცელზე კ-12

შენიშვნები

FOR CONSTRUCTION
სამშენებლო

სიტუაციური სქემა — SITUATIONAL PLAN

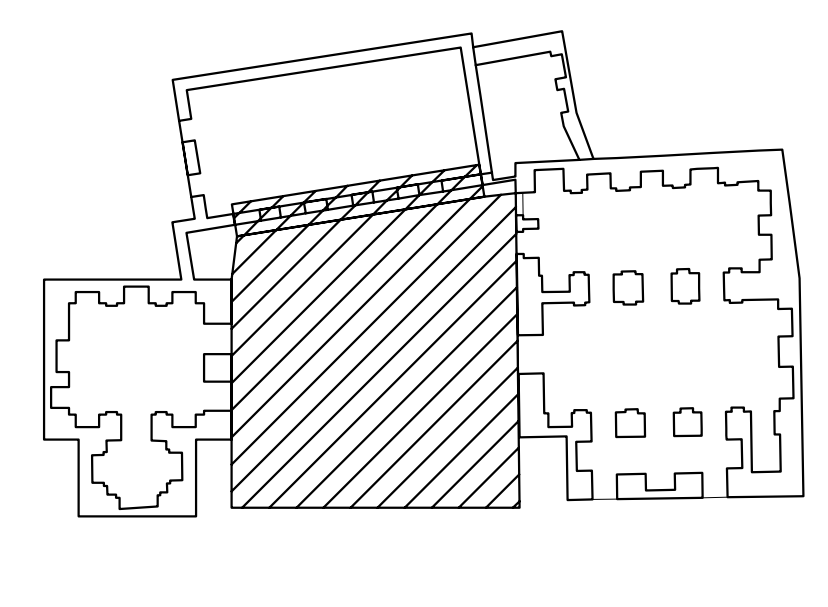

პროექტი PROJECT	რეკონსტრუქცია და ახალი მშენებლობა გუდიაშვილის მოედანზე RECONSTRUCTION AND NEW CONSTRUCTION OF GUDIASHVILI SQUARE
მისამართი ADDRESS	თბილისი გუდიაშვილის მოედანი №2 GUDIASHVILI SQUARE №2 TBILISI

თანამდებობა POSITION	გვარი NAME	ხელმოწერა SIGNATURE
დირექტორი DIRECTOR	ი.სკალვინი	[signature]
მთ.არქიტექტორი CHIEF ARCHITECT	გ. სულაბერიძე	[signature]
ავტორი AUTHORS	გ. სულაბერიძე	[signature]
კონსტრუქტორი STRUCT. ENGINEER	ს.პაპაშვილი	[signature]
დაამუშავა DRAWN BY	ნ. ხუციშვილი	[signature]

ავტორი DRAWING AUTHOR
შ.პ.ს. "არტსტუდიო პროექტი
გ. ტაბიძის ქ. 3/5
0709 თბილისი
ტელ.+995 32 231 52 54
ARTSTUDIO PROJECT, LTD.
GALAKTION TABIDZE №3/5
TEL.+995 32 291 52 54
0105 TBILISI

დამკვეთი BUILDER/LAND OWNER
IRAO MAGNAT GUDIASHVILI, LLC
TEL.+995 32 229 07 85
LARSI ST.3
0179 TBILISI

კონსტრუქციული ნაწილი
STRUCTURAL

მასშტაბი SCALE	1:100	თარიღი DATE OF ISSUE	13/06/2012

ნახაზი DRWG.: საძირკვლის გეგმა;

ობიექტი № DATE OF ISSUE №

კორექტირება REVISIONS

№	კორექტ. REV.	თარიღი DATE
1	X	12/07/2012
2	X	27.07.2012
3	X	20.09.2012
4		

სტადია STAGE	ინდექსი INDEX	ფურცლები PAGES
პროექტი POJECT	კ-11	

ფილის გეგმა -2.77 ნიშნულზე (ქვედა შრე) / Slab Plan at Level -2.77 (lower layer)

მ 1:100 / s 1:100

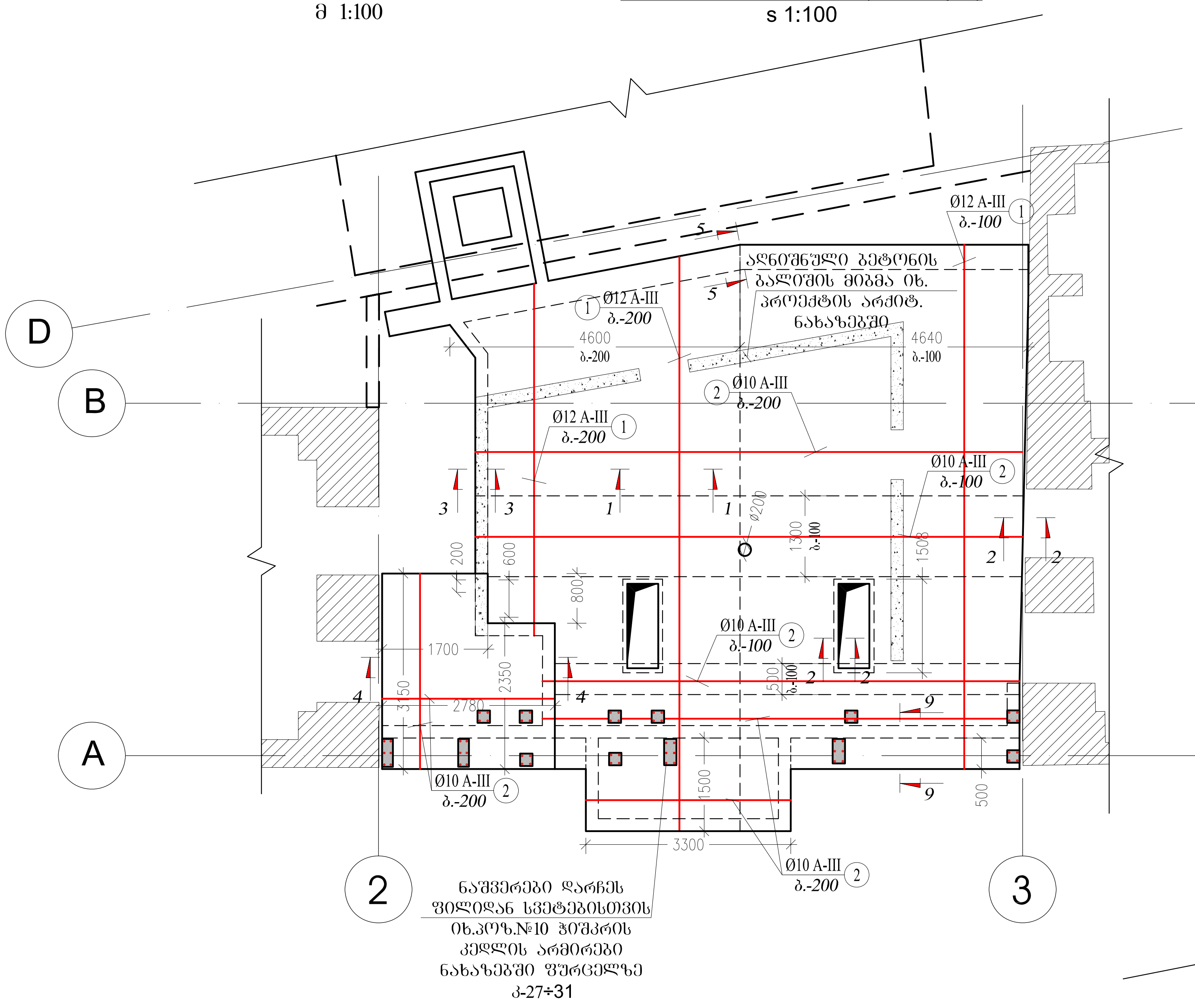

კვეთი 3-3 / section 3-3

მ. 1:10 / s. 1:10

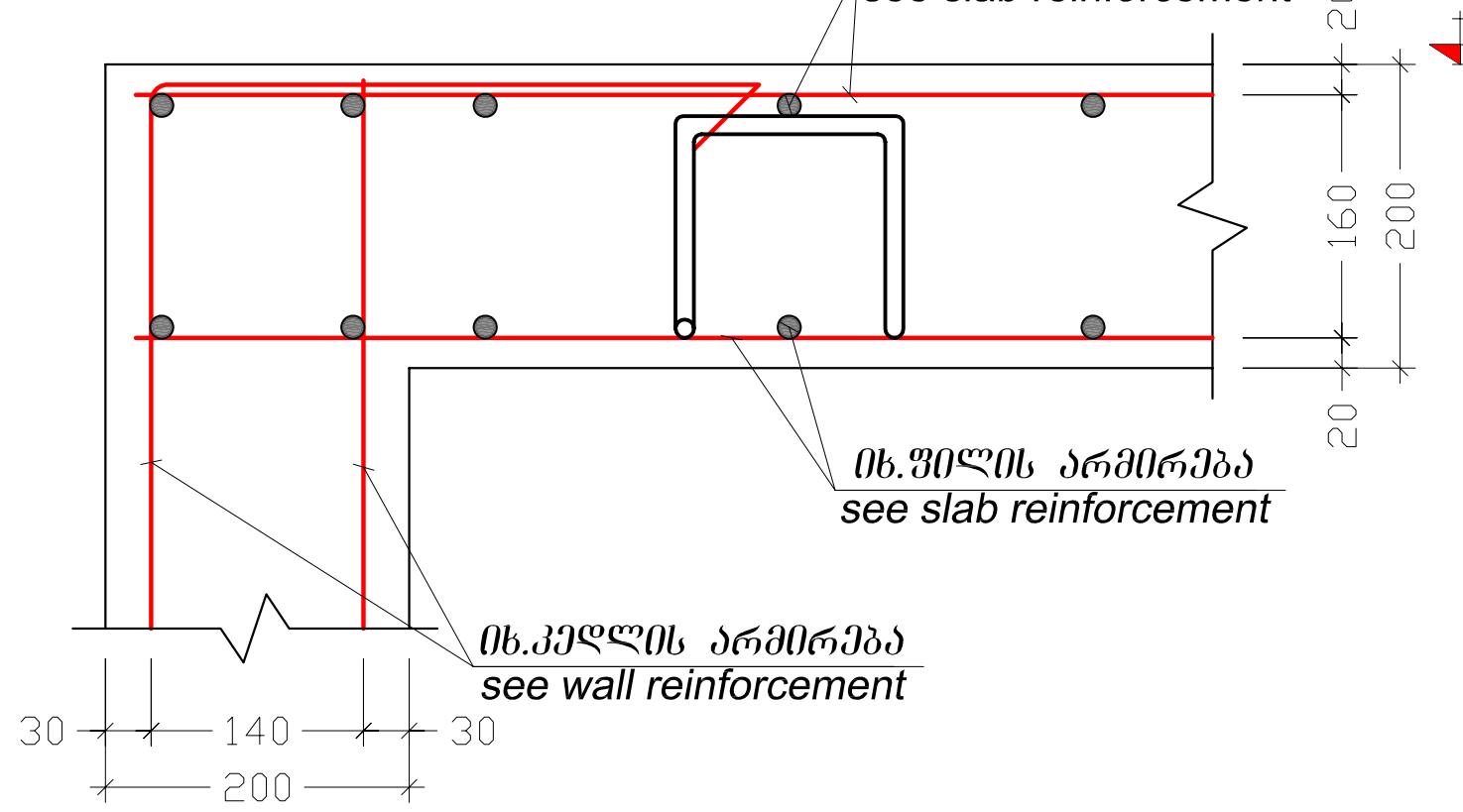

კვეთი 9-9

მ. 1:10

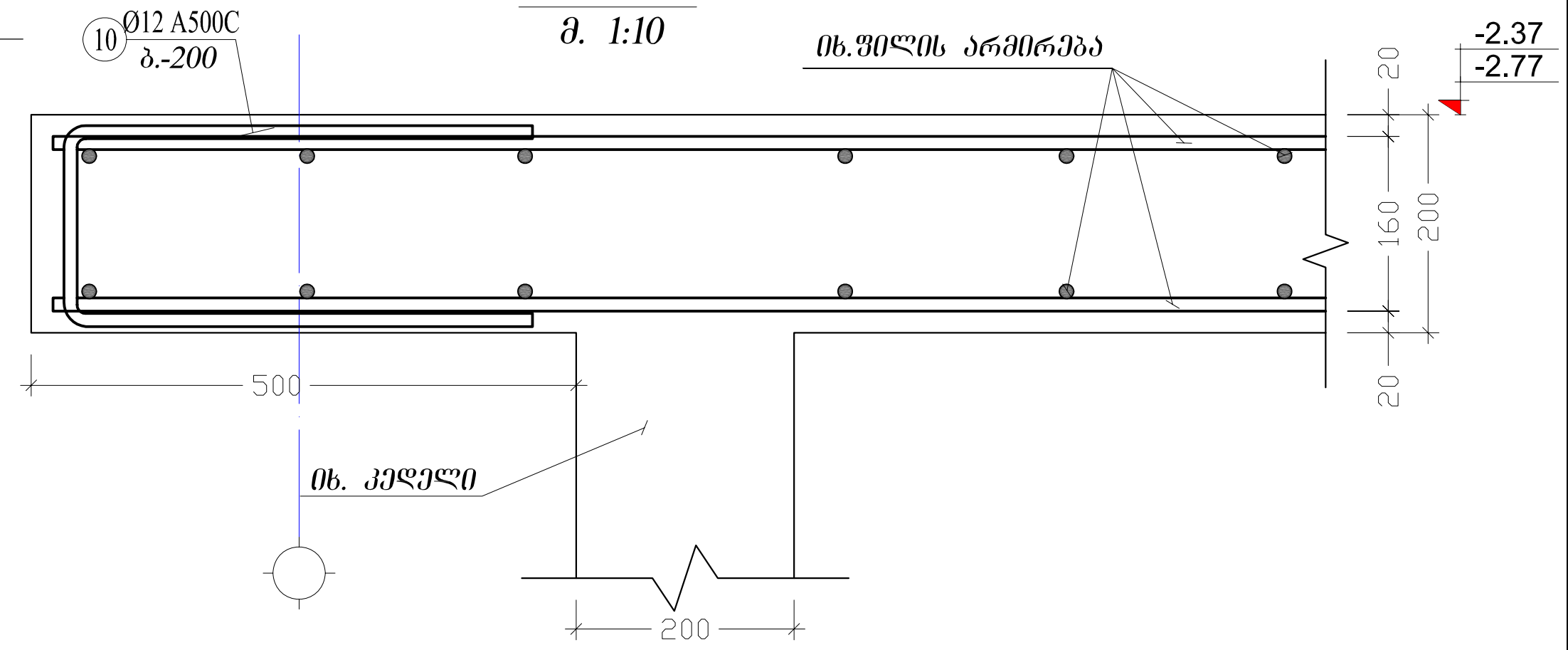

კვეთი 1-1 / section 1-1

მ. 1:20 / s. 1:20

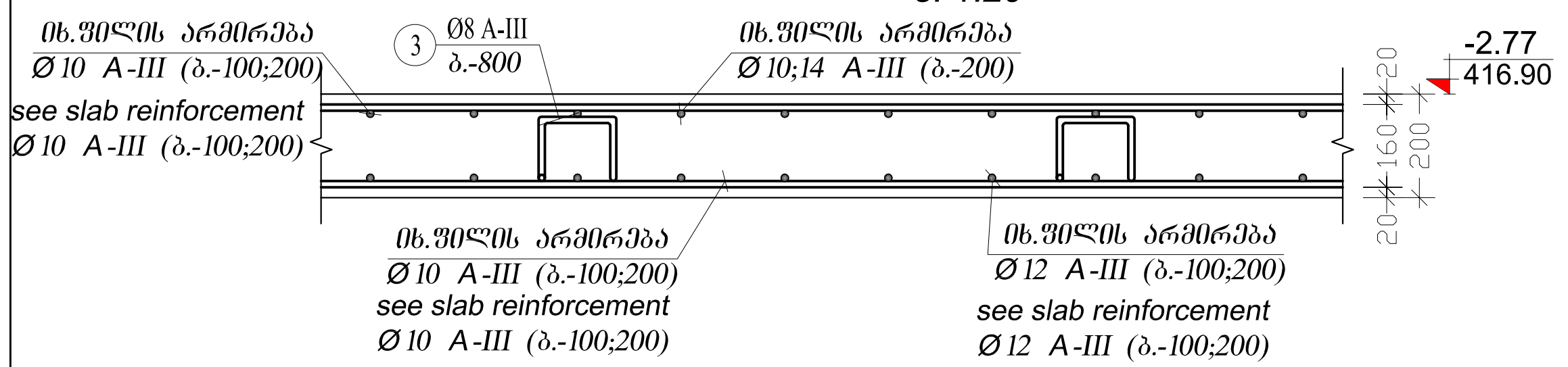

კვეთი 2-2 / section 2-2

მ. 1:10 / s. 1:10

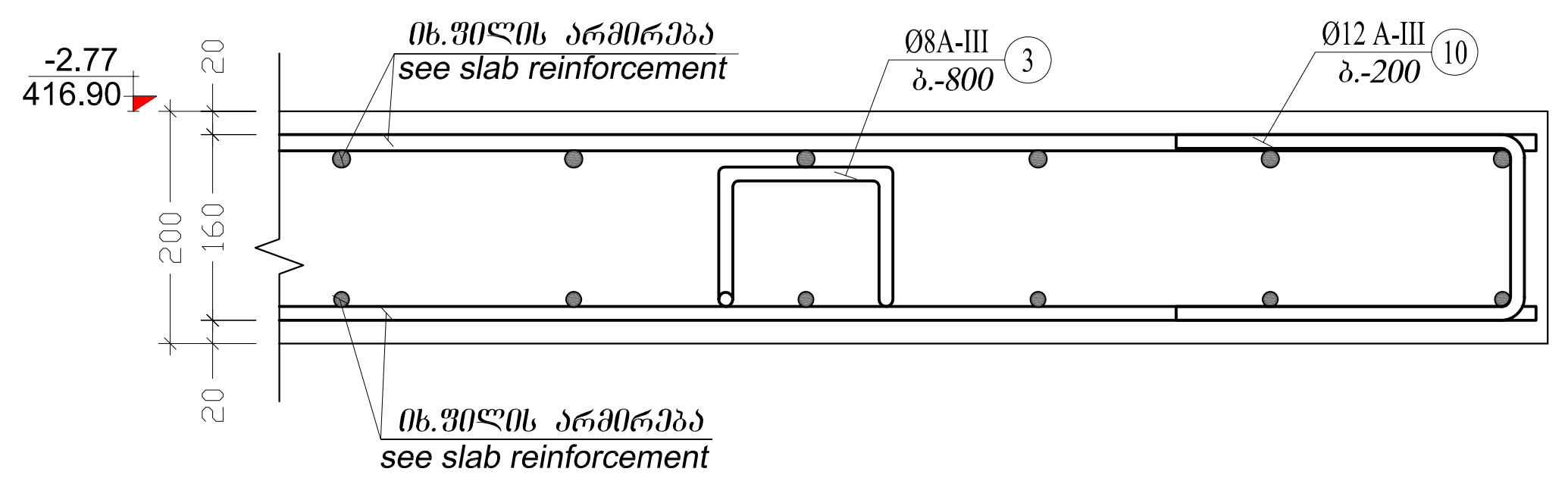

ფილის გეგმა -2.77 ნიშნულზე (ზედა შრე) / Slab Plan at Level -2.77 (upper layer)

მ 1:100 / s 1:100

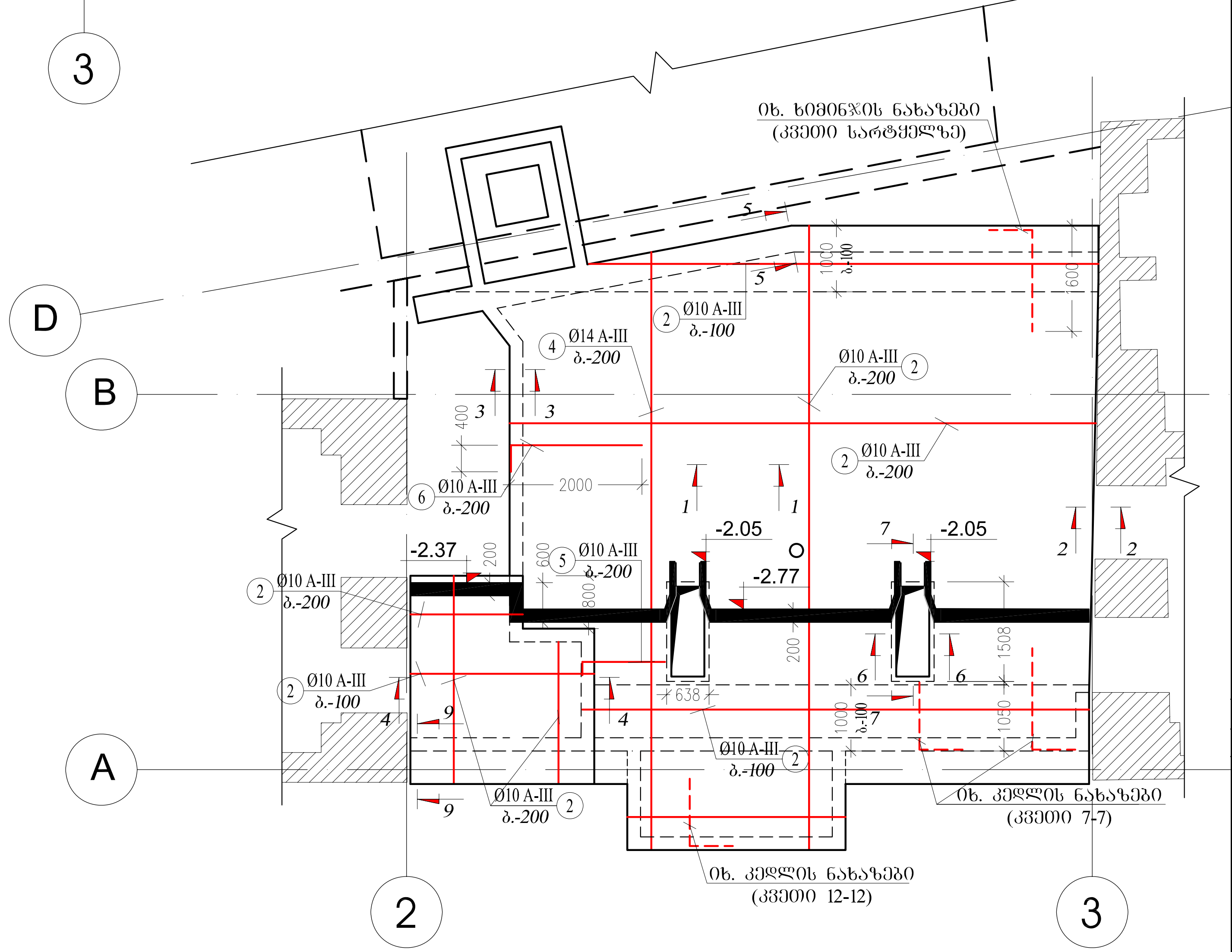

ფორმატი PAPER SIZE	ხელშეკრულების № CONTRACT #	პროექტის № PROJECT #	ფაილის სახელი FILE NAME
A-3		GE-0150.09	

პირობითი აღნიშვნები — LEGEND

1. ფურცელი განიხილე პროექტის არქიტექტურული და საინჟინრო ნაწილის ნახაზებთან ერთად.

შენიშვნები

FOR CONSTRUCTION
სამშენებლო

სიტუაციური სქემა — SITUATIONAL PLAN

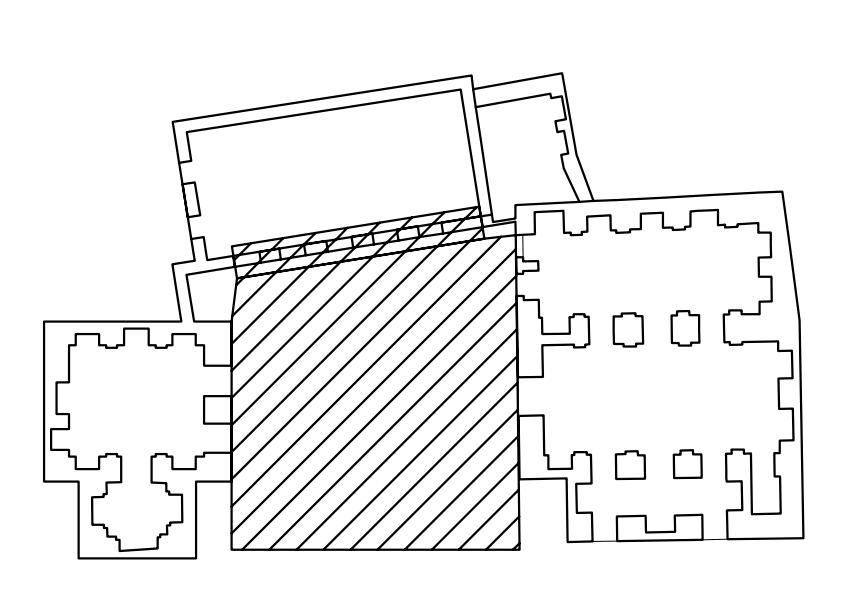

პროექტი / PROJECT: რეკონსტრუქცია და ახალი მშენებლობა გუდიაშვილის მოედანზე
RECONSTRUCTION AND NEW CONSTRUCTION OF GUDIASHVILI SQUARE

მისამართი / ADDRESS: თბილისი გუდიაშვილის მოედანი №2 — GUDIASHVILI SQUARE №2 TBILISI

თანამდებობა POSITION	გვარი NAME	ხელმოწერა SIGNATURE
დირექტორი DIRECTOR	ი.სალაშვილი	
მთ.არქიტექტორი CHIEF ARCHITECT	გ. სულაბერიძე	
ავტორი AUTHORS	გ. სულაბერიძე	
კონსტრუქტორი STRUCT. ENGINEER	ს.კაკაშვილი	
დამხაზავი DRAWN BY	ნ. ხუციშვილი	

ავტორი DRAWING AUTHOR
შ.პ.ს. "არტსტუდიო პროექტი"
გ. ტაბიძის ქ. 3/5
0709 თბილისი
ტელ.+995 32 231 52 54
ARTSTUDIO PROJECT, LTD.
GALAKTION TABIDZE №3/5
TEL.+995 32 291 52 54
0105 TBILISI

დამკვეთი BUILDER/LAND OWNER
IRAO MAGNAT GUDIASHVILI, LLC
TEL.+995 32 229 07 85
LARSI ST.3
0179 TBILISI
MAGNAT REAL ESTATE

კონსტრუქციული ნაწილი — STRUCTURAL

მასშტაბი SCALE | თარიღი DATE OF ISSUE: 13/06/2012
ნახაზი DRWG. | თარიღი № DATE OF ISSUE №

ფილის გეგმა -2.77ნიშნულზე;

კორექტირება — REVISIONS

№	კორექ. REV.	თარიღი DATE
1	X	12/07/2012
2	X	27.07.2012
3	X	20.09.2012
4		

სტადია STAGE	ინდექსი INDEX	ფურცლები PAGES
პროექტი POJECT	კ-18	

სართულშუა გადახურვის გეგმა -1.58 ნიშნულზე
მ 1:50

slab plan at level -1.58
s 1:50

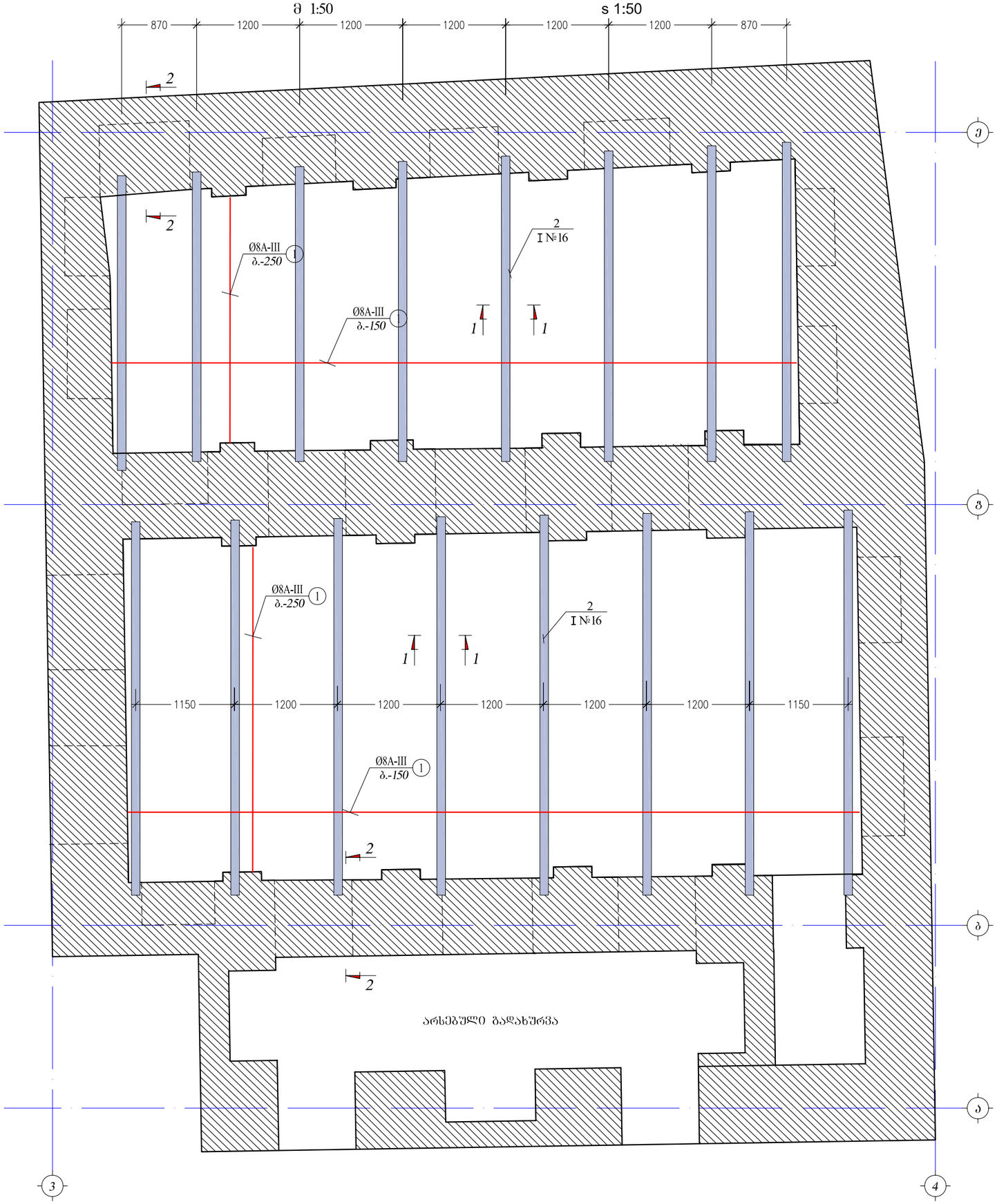

ფორმატი PAPER SIZE	ხელშეკრ.№ CONTRACT #	პროექტის№ PROJECT #	ფაილის სახელი FILE NAME
A-3		GE-0150.09	

ჰორიზონტის აღნიშვნები LEGEND

1. ჯვეთი 1-; 2-2 იხ. ფურცელზე ა-33

2. ფურცელი განიხილეს პროექტის არქიტექტურული და საინჟინრო ნაწილის ნახაზებთან ერთად.

შენიშვნები

FOR CONSTRUCTION
სამშენებლოდ

სიტუაციური სქემა SITUATIONAL PLAN

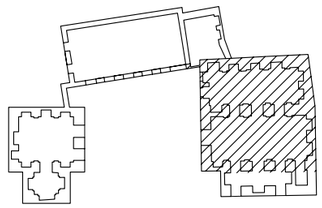

პროექტი PROJECT	რეკონსტრუქცია და ახალი მშენებლობა გუდიაშვილის მოედანზე RECONSTRUCTION AND NEW CONSTRUCTION OF GUDIASHVILI SQUARE
მისამართი ADDRESS	თბილისი გუდიაშვილის მოედანი №2 GUDIASHVILI SQUARE №2 TBILISI

თანამდებობა POSITION	გვარი NAME	ხელმოწერა SIGNATURE
დირექტორი DIRECTOR	ი.სალვინი	
მთ.არქიტექტორი CHIEF ARCHITECT	გ. სულაბერიძე	
ავტორი AUTHORS	გ. სულაბერიძე	
კონსტრუქტორი STRUCT. ENGINEER	ს.პაპაშვილი	
დამამზადა DRAWN BY	გ. თაბაგარი	

ავტორი DRAWING AUTHOR

შ.პ.ს. "არტსტუდიო პროექტი
გ. ტაბიძის ქ. 3/5
0109 თბილისი
ტელ.+995 32 231 52 54
ARTSTUDIO PROJECT, LTD.
GALAKTION TABIDZE №3/5
TEL.+995 32 291 52 54
0105 TBILISI

დამკვეთი BUILDER/LAND OWNER

IRAO MAGNAT GUDIASHVILI, LLC
TEL.+995 32 229 07 85
LARSI ST.3
0179 TBILISI
MAGNAT REAL ESTATE

კონსტრუქციული ნაწილი
STRUCTURAL

მასშტაბი SCALE	1:100	თარიღი DATE OF ISSUE	25/06/2012
ნახაზი DRWG.	ფილის გეგმა -1.58 ნიშნულზე	ობიექტი № DATE OF ISSUE №	

პროექტირება REVISIONS

№	პროექტ. REV.	თარიღი DATE
1	X	25.07.2012
2		
3		
4		

სტადია STAGE	ინდექსი INDEX	ფურცლები PAGES
პროექტი POJECT	ა-36	

ხის კოჭების განლაგების გეგმა 3.43 ნიშნულზე

მ.1:50

Wooden Beams Location Plan at level 3.43

s.1:50

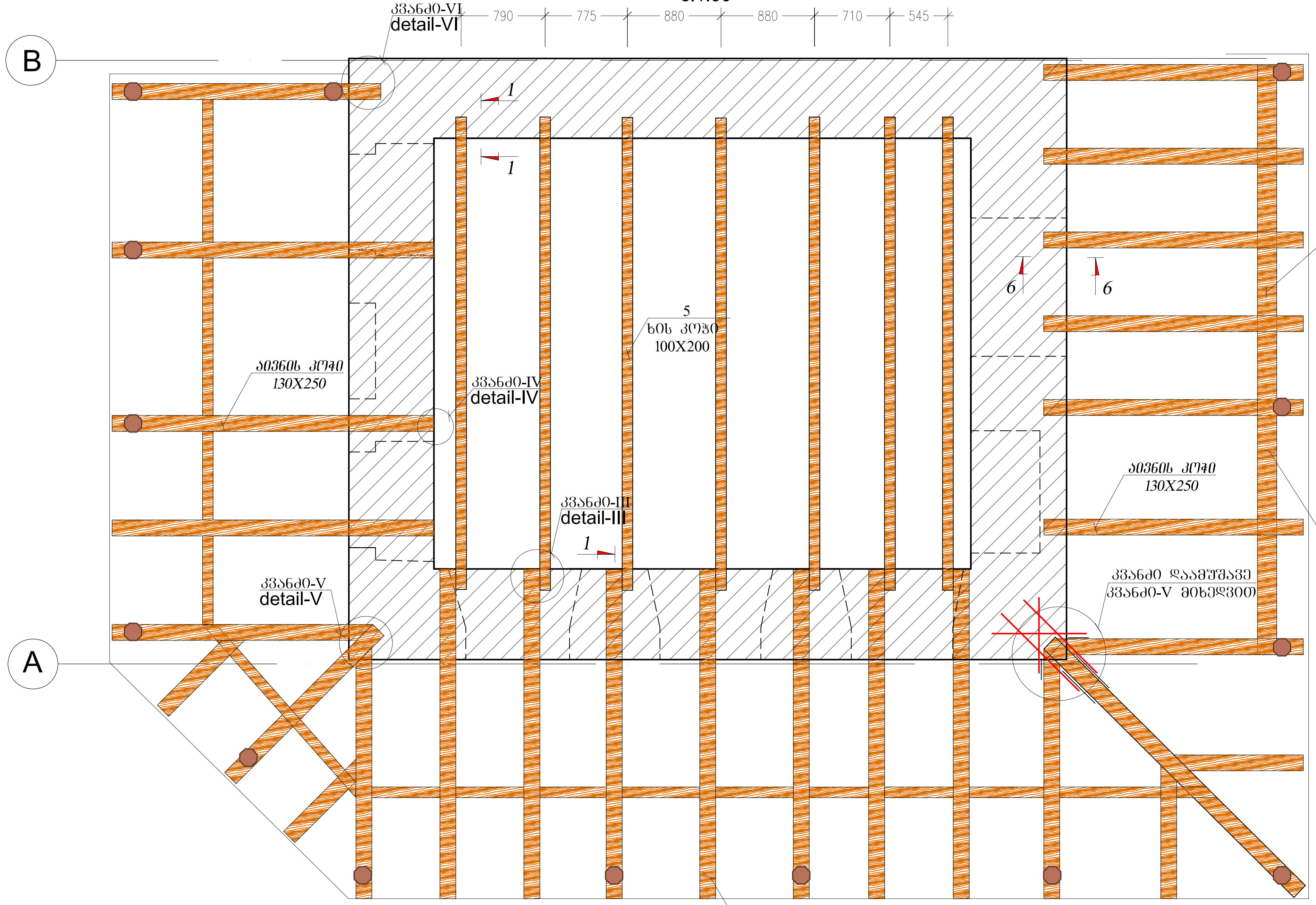

აივნის გადახურვის კოჭები, (იხ. პროექტის არქიტექტურულ ნაწილში) მათი ახლით შეცვლა ან არ შეცვლა გადაწყდება ადგილზე კონსტრუქციული კვანძების შემოწმების შემდეგ.

see balcony covering beams; the issue of their replacement will be decided on site after checking structural joints

ჭრილი 1 - 1

მ.1:20

Section 1 - 1

s. 1:20

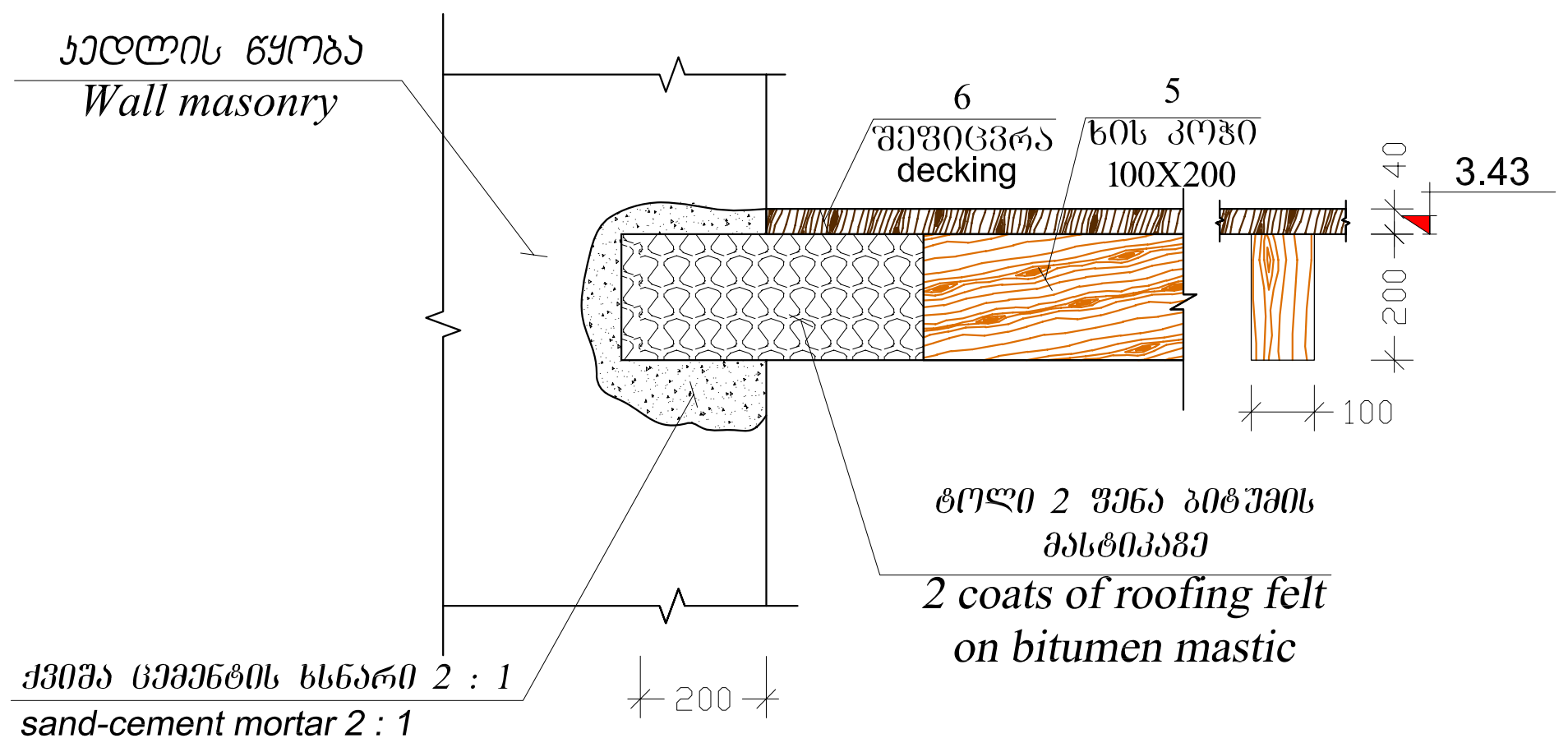

ჭრილი 6 - 6

მ.1:20

Section 6 - 6

s. 1:20

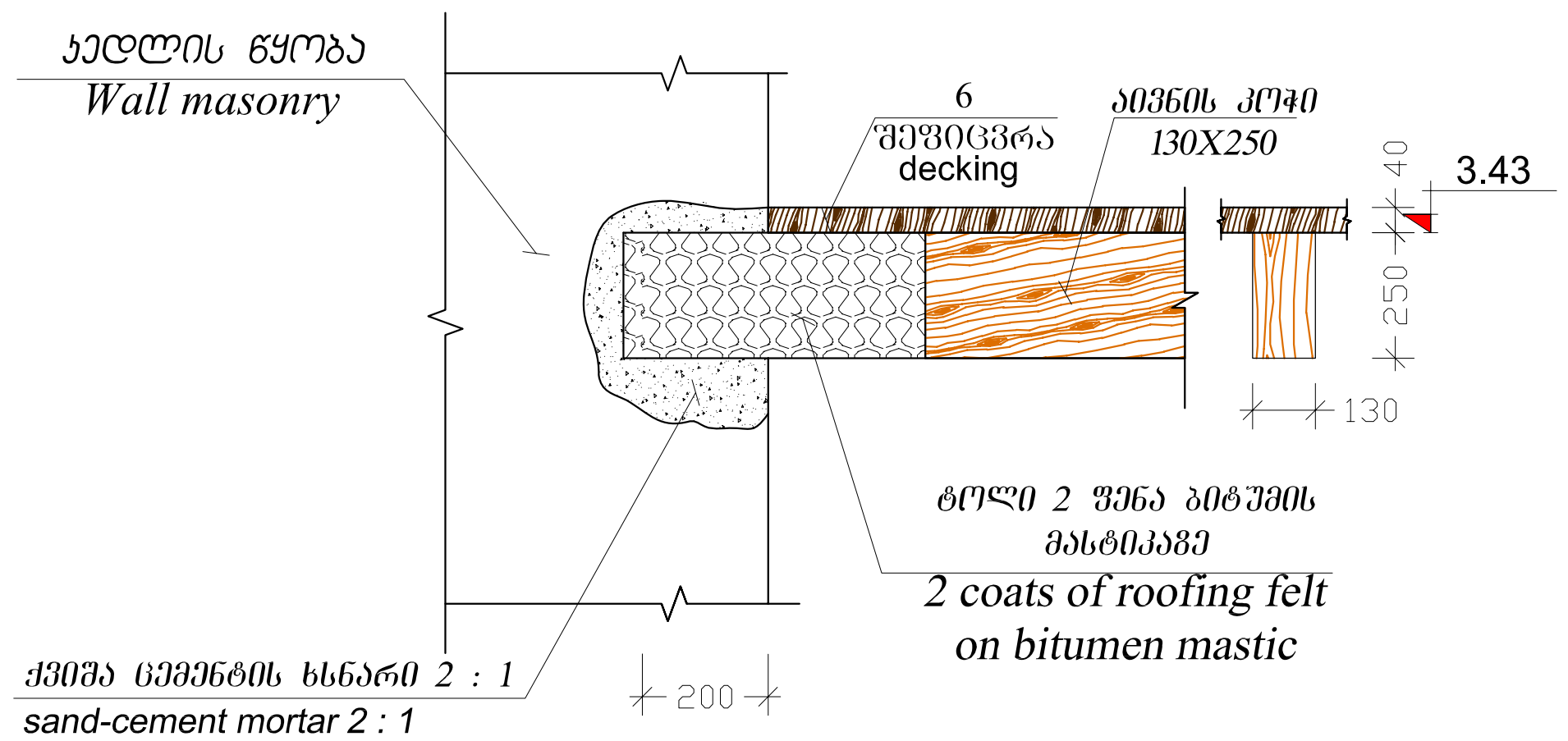

ფორმატი PAPER SIZE	დაკვეთა № CONTRACT #	პროექტის № PROJECT #	ფაილის სახელი FILE NAME
A-3		GE-0150.09	

პირობითი აღნიშვნები — LEGEND

შენიშვნები

FOR CONSTRUCTION
სამშენებლო

სიტუაციური სქემა — SITUATIONAL PLAN

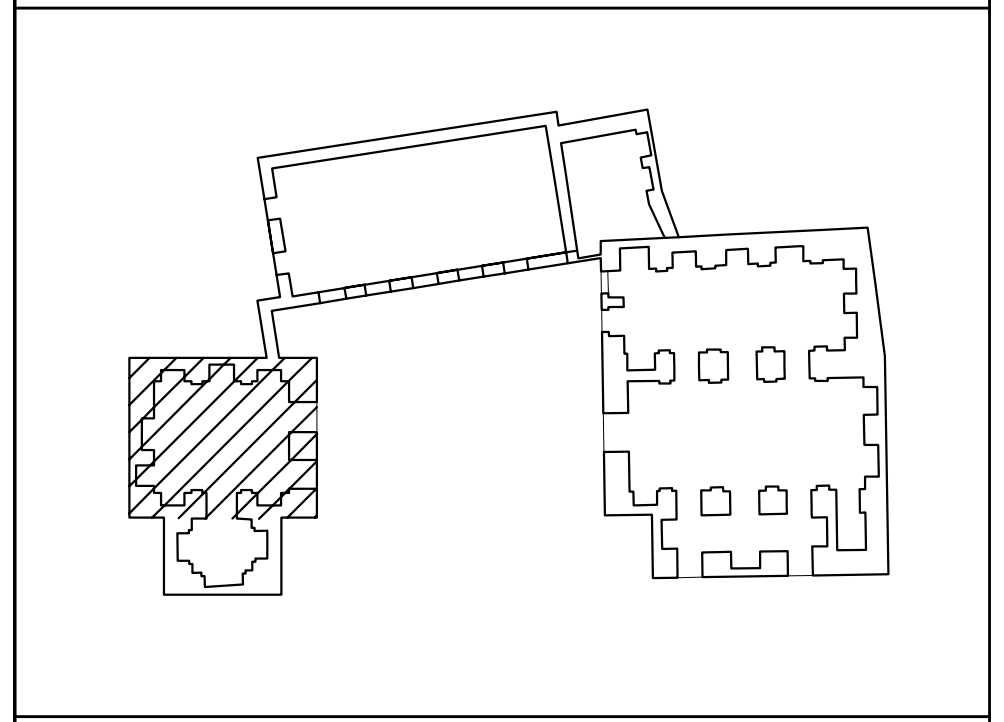

პროექტი PROJECT: რეკონსტრუქცია და ახალი მშენებლობა გუდიაშვილის მოედანზე — RECONSTRUCTION AND NEW CONSTRUCTION OF GUDIASHVILI SQUARE

მისამართი ADDRESS: თბილისი გუდიაშვილის მოედანი №2 — GUDIASHVILI SQUARE №2 TBILISI

თანამდებობა POSITION	გვარი NAME	ხელმოწერა SIGNATURE
დირექტორი DIRECTOR	ი.სალუქვაძე	
მთ.არქიტექტორი CHIEF ARCHITECT	გ. სულაბერიძე	
ავტორი AUTHORS	გ. სულაბერიძე	
კონსტრუქტორი STRUCT. ENGINEER	ს.კაკაშვილი	
დამუშავა DRAWN BY	ნ.ხუციშვილი	

ავტორი DRAWING AUTHOR: შ.პ.ს. "არტსტუდიო პროექტი", გ. ტაბიძის ქ. 3/5, 0709 თბილისი, ტელ.+995 32 231 52 54 — ARTSTUDIO PROJECT, LTD. GALAKTION TABIDZE №3/5 TEL.+995 32 291 52 54 0105 TBILISI

დამკვეთი BUILDER/LAND OWNER: IRAO MAGNAT GUDIASHVILI, LLC TEL.+995 32 229 07 85 LARSI ST.3 0179 TBILISI — MAGNAT REAL ESTATE

კონსტრუქციული ნაწილი — STRUCTURAL

მასშტაბი SCALE	1:50	თარიღი DATE OF ISSUE	25/06/2012

ნახაზი DRWG.: ხის კოჭების განლაგების გეგმა 3.43 ნიშნულზე;

გამოცემის № DATE OF ISSUE №

№	კორექ. REV.	თარიღი DATE
1	X	24.07.2012
2		
3		
4		

სტადია STAGE	ინდექსი INDEX	ფურცლები PAGES
პროექტი POJECT	კ-39	

ხის კოჭების განლაგების გეგმა 7.50 ნიშნულზე
მ 1:50

Wooden Beams Location Plan at level 7.50
s.1:50

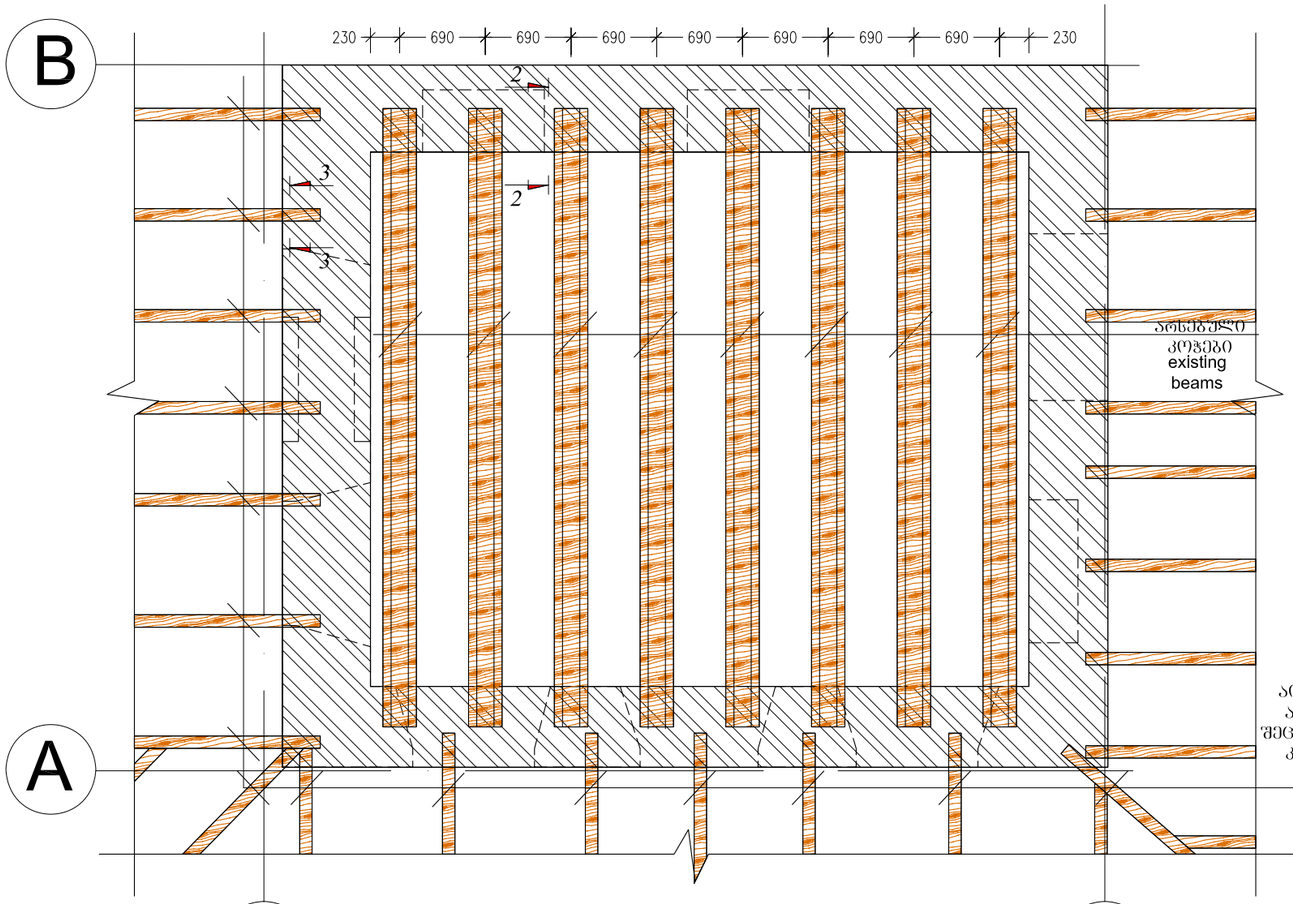

კვეთი 2 - 2 მ.1:10 section 2 - 2 s.1:10

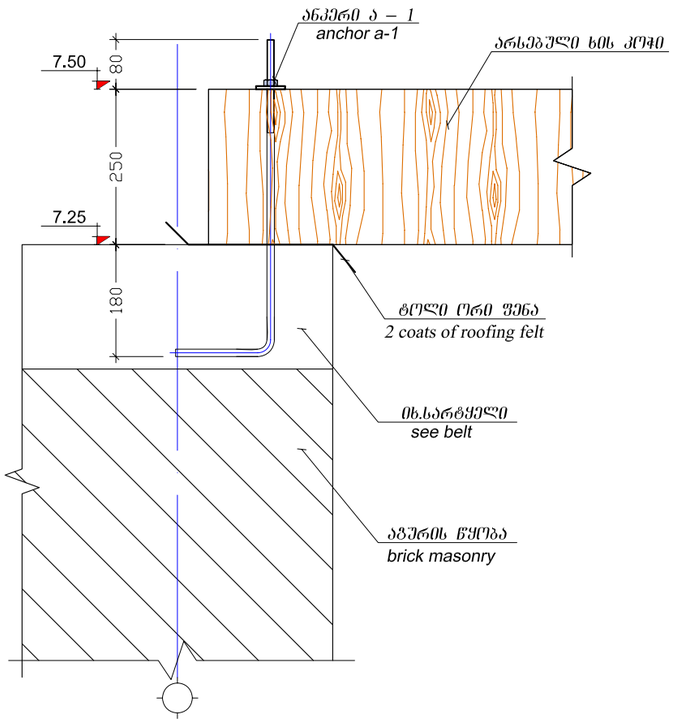

აივნის გადახურვის კოჭები, (იხ. პროექტის არქიტექტურულ ნაწილში) მათი ახლით შეცვლა ან არ შეცვლა გადაწყდება ადგილზე კონსტრუქციული კვანძების შემოწმების შემდეგ.

see balcony covering beams; the issue of their replacement will be decided on site after checking structural joints

კვეთი 3 - 3 მ.1:10 section 3 - 3 s.1:10

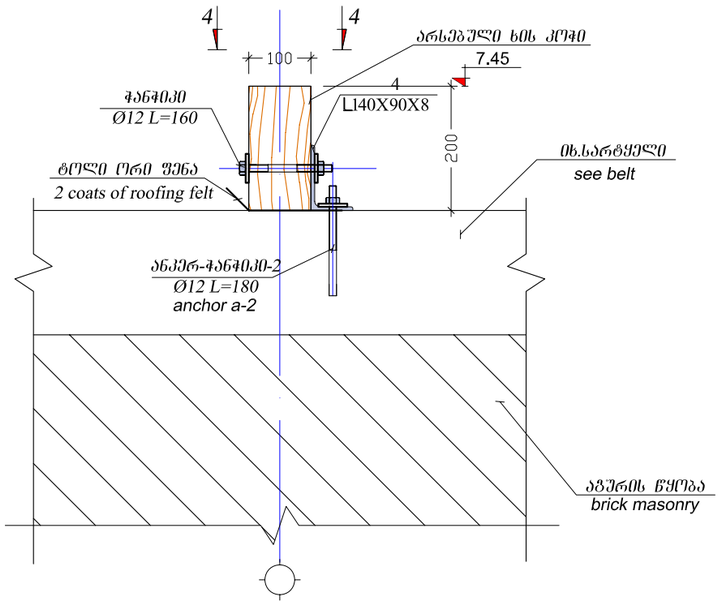

ხედი 4 - 4 მ.1:10 elevation 4 - 4 s.1:10

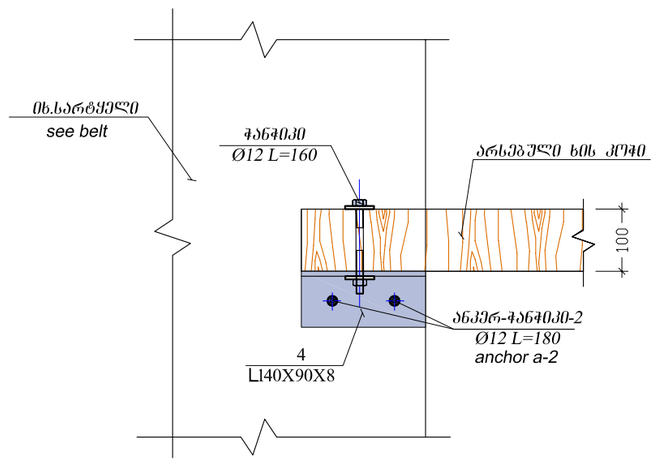

ფორმატი PAPER SIZE	დანართის № CONTRACT #	პროექტის № PROJECT #	ფაილის სახელი FILE NAME
A-3		GE-0150.09	

პირობითი აღნიშვნები LEGEND

1. ფურცელი განიხილე პროექტის არქიტექტურული და საინჟინრო ნაწილის ნახაზებთან ერთად.

შენიშვნები

FOR CONSTRUCTION
სამშენებლოდ

სიტუაციური სქემა SITUATIONAL PLAN

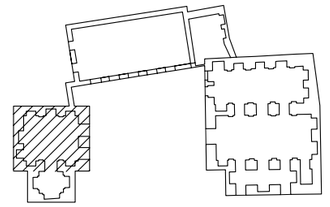

პროექტი PROJECT	რეკონსტრუქცია და ახალი მშენებლობა გუდიაშვილის მოედანზე RECONSTRUCTION AND NEW CONSTRUCTION OF GUDIASHVILI SQUARE
მისამართი ADDRESS	თბილისი გუდიაშვილის მოედანი №2 GUDIASHVILI SQUARE №2 TBILISI

თანამდებობა POSITION	გვარი NAME	ხელმოწერა SIGNATURE
დირექტორი DIRECTOR	ი.სალვინი	
მთ.არქიტექტორი CHIEF ARCHITECT	გ. სულაბერიძე	
ავტორი AUTHORS	გ. სულაბერიძე	
კონსტრუქტორი STRUCT. ENGINEER	ს.ჯაბაშვილი	
დაამუშავა DRAWN BY	გ. თაბაგარი	

ავტორი DRAWING AUTHOR

შ.პ.ს. "არტსტუდიო პროექტი"
გ. ტაბიძის ქ. 3/5
0109 თბილისი
ტელ.+995 32 231 52 54
ARTSTUDIO PROJECT, LTD.
GALAKTION TABIDZE №3/5
TEL.+995 32 291 52 54
0105 TBILISI

დამკვეთი BUILDER/LAND OWNER

IRAO MAGNAT GUDIASHVILI, LLC
TEL.+995 32 229 07 85
LARSI ST.3
0179 TBILISI
MAGNAT REAL ESTATE

კონსტრუქციული ნაწილი STRUCTURAL

მასშტაბი SCALE	1:50	თარიღი DATE OF ISSUE	25/06/2012
ნახაზი DRWG.	ხის კოჭების განლაგების გეგმა 7.50 ნიშნულზე	ობიექტი № DATE OF ISSUE №	

პორექტირება REVISIONS

№	პორექტ. REV.	თარიღი DATE
1		
2		
3		
4		

სტადია STAGE	ინდექსი INDEX	ფურცლები PAGES
პროექტი POJECT	პ-46	

ხის კოჭების განლაგების გეგმა 2.38 ნიშნულზე
მ 1:100

Wooden Beams Location Plan at level 2.38
s.1:100

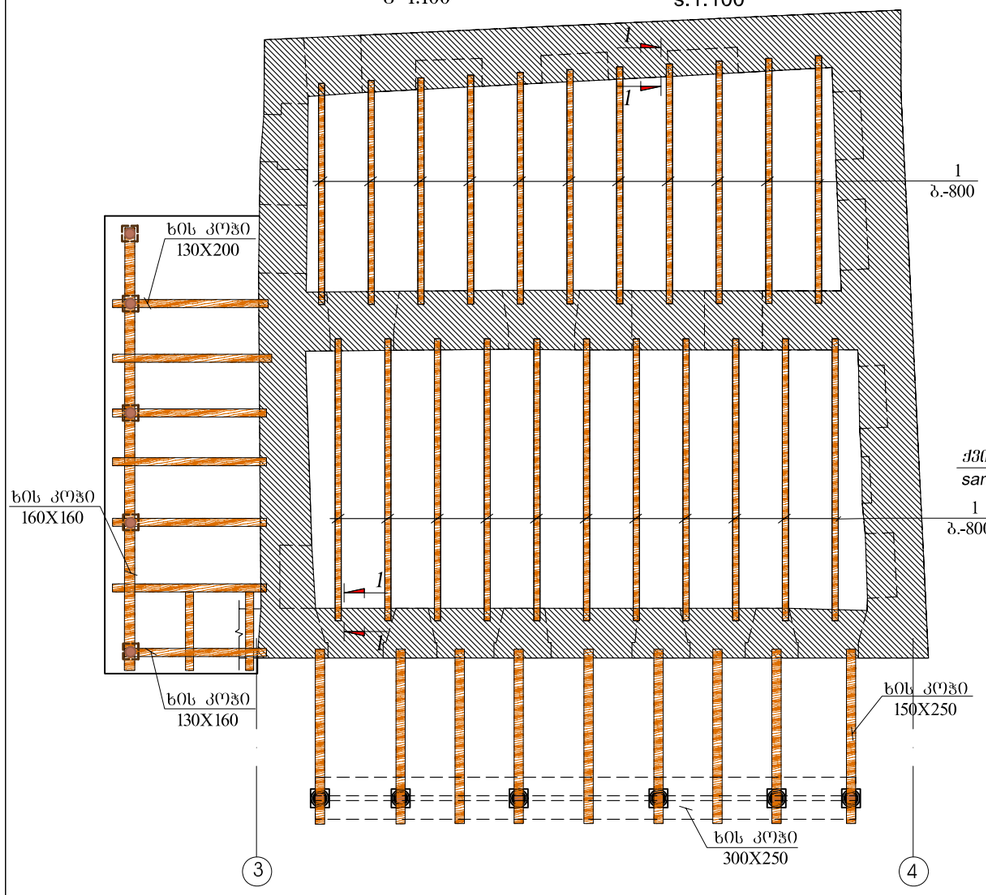

ფოლადის სარტყელის გეგმა
მ.1:100

steel belt plan
s. 1:100

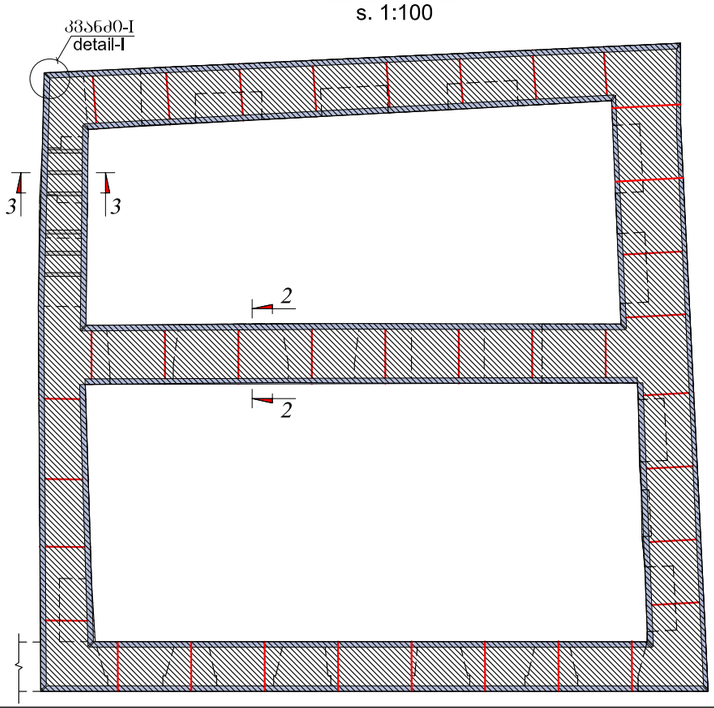

კედლის წყობა
Wall masonry

კვეთი 1 - 1
მ 1:20

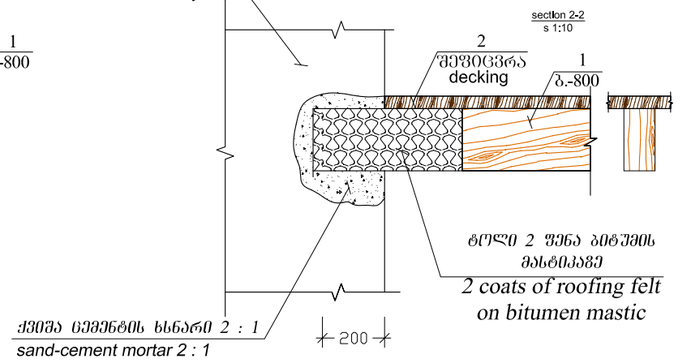

კვანძი-I
მ 1:10

Detail-I
s 1:10

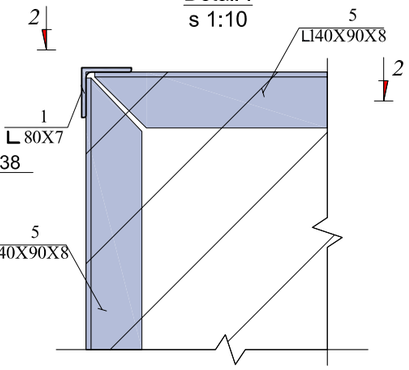

კვეთი 3-3 section 3-3
მ. 1:10 s 1:10

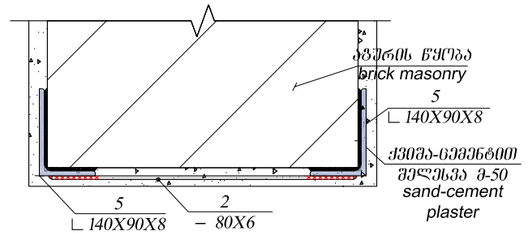

კვეთი 2 - 2 section 2-2
მ 1:10 s 1:10

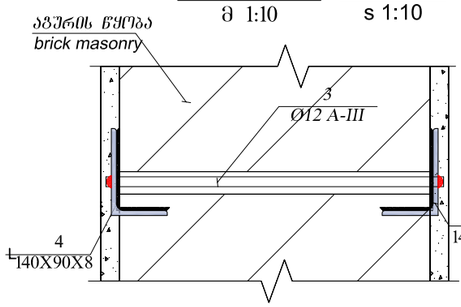

შემკრავი (იხ.პოზ. 3) მოეწყოს აგურის წყობაში გაბურღვით,სარტყელის კუთხოვანებში გაყრით და კუთხოვანებზე ბოლოების მიდუღებით.

binder (see pos. 3) to be arranged in brick masonry by means of drilling, inserting belt into angle bars and welding ends on angle bars

კვეთი 2-2
მ 1:10

section 2-2
s 1:10

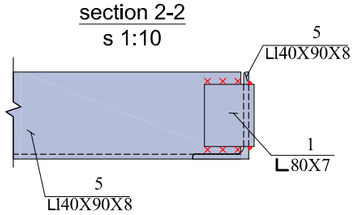

კონსტრ. დასახ.	პოზ. №	ელემენტის დასახელება	კვეთი. (მმ.)	ერთეულის სიმრავე (მმ.)	რაოდენობა (ც.)	საერთო სიმრავე (მ.)	საერთო მოცულობა ($მ^3$)
სარემონტო ბაღახურვა 2.38 ნიშნულზე	1	კოჭი	100 X 200	ღ.ა.	---	100	2.00
	2	შეფენცვრა	ბ=40	ღ.ა.	---	---	27.20
		მთლიანად ხის მასალა			V=	29.20	$მ^3$

კონსტრ. დასახ.	ელემენტის დასახ.	პოზ. №	დიამეტრი ან კვეთი (მმ)	ერთეულის სიმრავე (მმ.)	რაოდენობა (ც.)	საერთო სიმრავე (მ.)	საერთო წონა (კგ.)
ლითონის სარტყელი		1	∟ 80 X 7	ღ.ა.	___	1.2	10.21
		2	— 80 X 6	ღ.ა.	___	5	18.84
		5	L 140 X 90 X 8	ღ.ა.	___	45	634.50
		3	Ø 12 A-III	ღ.ა.	___	33	29.28

ფორმატი PAPER SIZE	დაკვეთის № CONTRACT #	პროექტის № PROJECT #	ფაილის სახელი FILE NAME
A-3		GE-0150.09	

ვიზუალური აღნიშვნები LEGEND

1. ფურცელი განიხილე პროექტის არქიტექტურული და საინჟინრო ნაწილის ნახაზებთან ერთად.

შენიშვნები

FOR CONSTRUCTION
სამშენებლოდ

სიტუაციური სქემა SITUATIONAL PLAN

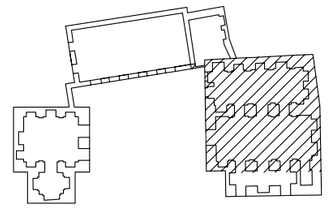

პროექტი PROJECT	რეკონსტრუქცია და ახალი მშენებლობა გუდიაშვილის მოედანზე RECONSTRUCTION AND NEW CONSTRUCTION OF GUDIASHVILI SQUARE
მისამართი ADDRESS	თბილისი გუდიაშვილის მოედანი №2 GUDIASHVILI SQUARE №2 TBILISI

თანამდებობა POSITION	გვარი NAME	ხელმოწერა SIGNATURE
დირექტორი DIRECTOR	ი.სალაღინი	
მთ.არქიტექტორი CHIEF ARCHITECT	გ. სულაბერიძე	
ავტორი AUTHORS	გ. სულაბერიძე	
კონსტრუქტორი STRUCT. ENGINEER	ს.პაპაშვილი	
დამამზადა DRAWN BY	გ. თამბაბარი	

ავტორი DRAWING AUTHOR

შ.პ.ს. "არტსტუდიო პროექტი"
გ. ბაბიძის ქ. 3/5
0109 თბილისი
ტელ.+995 32 231 52 54
ARTSTUDIO PROJECT, LTD.
GALAKTION TABIDZE №3/5
TEL.+995 32 291 52 54
0105 TBILISI

დამკვეთი BUILDER/LAND OWNER

IRAO MAGNAT GUDIASHVILI, LLC
TEL.+995 32 229 07 85
LARSI ST.3
0179 TBILISI
MAGNAT REAL ESTATE

კონსტრუქციული ნაწილი
STRUCTURAL

მასშტაბი SCALE	1:100	თარიღი DATE OF ISSUE	25/06/2012
ნახაზი DRWG.	ხის კოჭების განლაგების გეგმა 2.38 ნიშნულზე; ფოლადის სარტყელის გეგმა; სპეციფიკაციები	ოქმების № DATE OF ISSUE №	

პროექტირება REVISIONS			
№	პროექტ. REV.	თარიღი DATE
1	X	24.09.2012
2		
3		
4		

სტადია STAGE	ინდექსი INDEX	ფურცლები PAGES
პროექტი POJECT	ს-49	

ფილა -2.50 და 0.17 ნიშნულზე
მ.1:50
slab at levels -2.50 and 0.17
s1:50

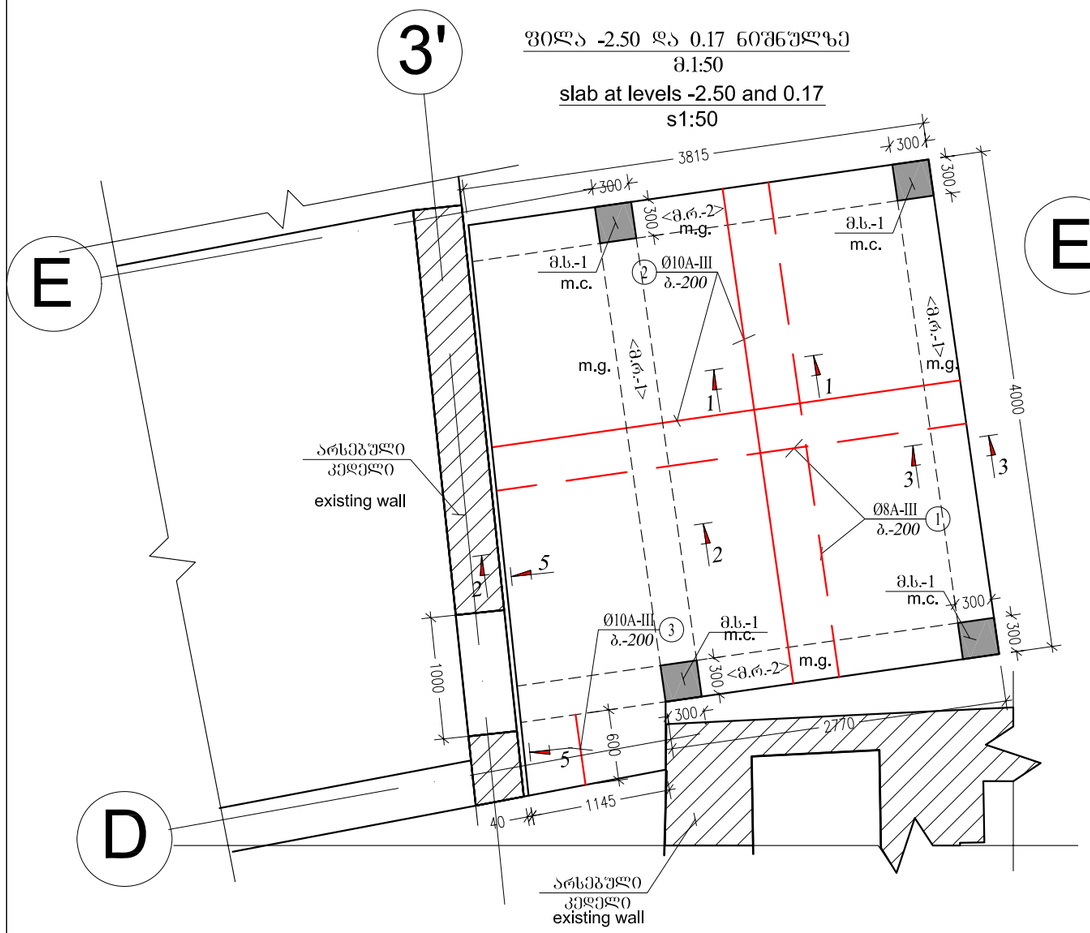

ფილა 3.38 და 6.95 ნიშნულზე
მ.1:50
slab at levels 3.38 and 6.95
s1:50

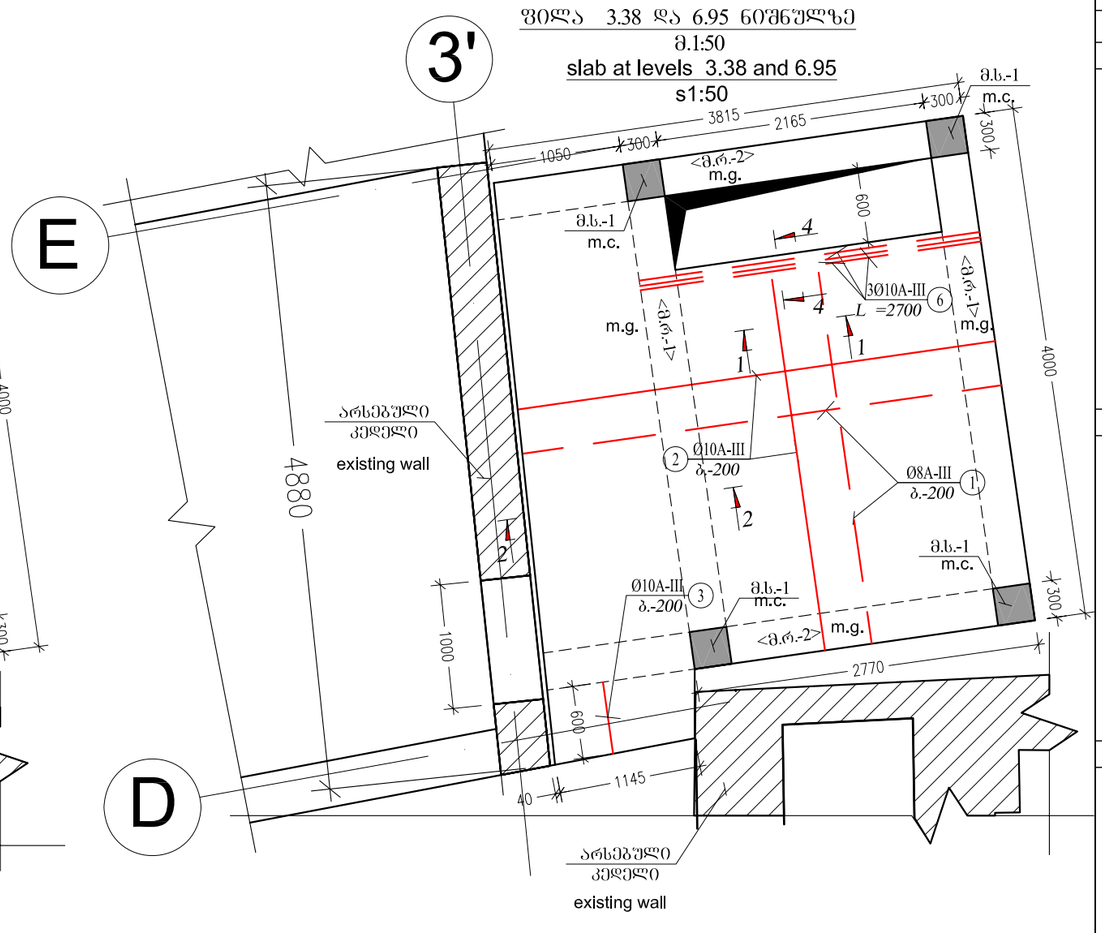

კვეთი 1-1 section 1-1
მ. 1:20 s. 1:20

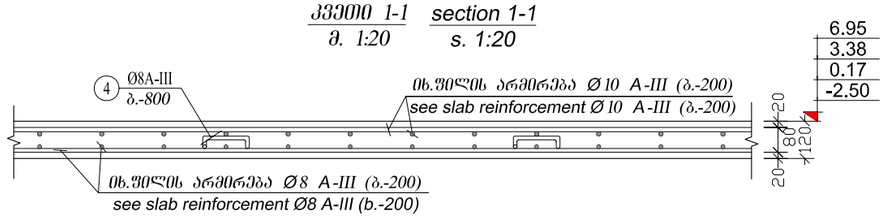

კვეთი 2-2 section 2-2
მ. 1:10 s. 1:20

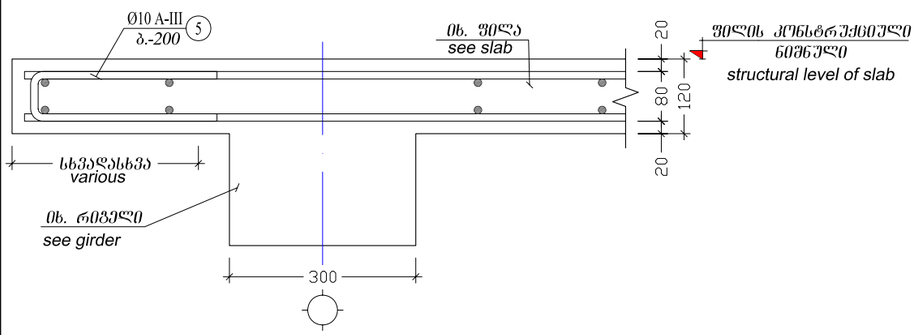

პოზ. №	ე ს კ ი ზ ი
5	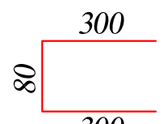
4	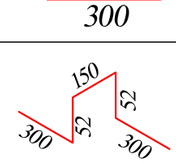

კვეთი 3-3 section 3-3
მ. 1:10 s. 1:20

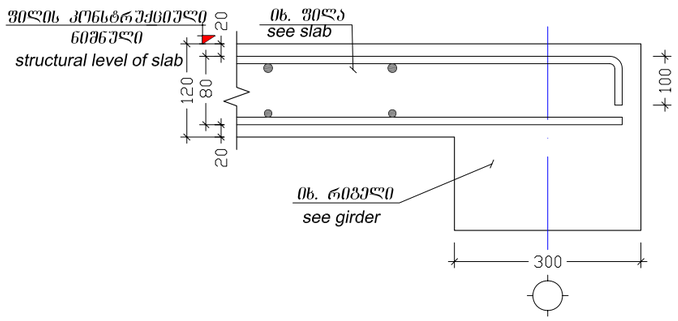

კვეთი 4-4 section 4-4
მ. 1:10 s. 1:10

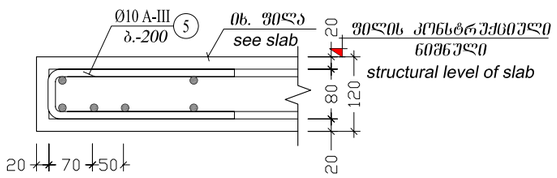

ფორმატი PAPER SIZE	დამკვეთის № CONTRACT #	პროექტის № PROJECT #	ფაილის სახელი FILE NAME
A-3		GE-0150.09	

ჰიეროგლიფური აღნიშვნები LEGEND

შენიშვნები

FOR CONSTRUCTION
სამშენებლოდ

სიტუაციური სქემა SITUATIONAL PLAN

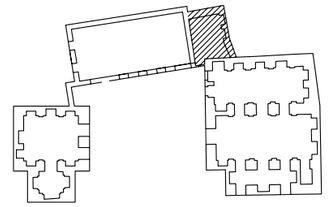

პროექტი PROJECT	რეკონსტრუქცია და ახალი მშენებლობა გუდიაშვილის მოედანზე RECONSTRUCTION AND NEW CONSTRUCTION OF GUDIASHVILI SQUARE
მისამართი ADDRESS	თბილისი გუდიაშვილის მოედანი №2 GUDIASHVILI SQUARE №2 TBILISI

თანამდებობა POSITION	გვარი NAME	ხელმოწერა SIGNATURE
დირექტორი DIRECTOR	ი.სალაშვილი	
მთ.არქიტექტორი CHIEF ARCHITECT	გ. სულაბერიძე	
ავტორი AUTHORS	გ. სულაბერიძე	
კონსტრუქტორი STRUCT. ENGINEER	ს.ჯაბაშვილი	
დამამუშავა DRAWN BY	ნ.ხუციშვილი	

ავტორი DRAWING AUTHOR
შ.პ.ს. "არტსტუდიო პროექტი"
გ. ბაბაიძის ქ. 3/5
0109 თბილისი
ტელ.+995 32 231 52 54
ARTSTUDIO PROJECT, LTD.
GALAKTION TABIDZE №3/5
TEL.+995 32 291 52 54
0105 TBILISI

დამკვეთი BUILDER/LAND OWNER
IRAO MAGNAT GUDIASHVILI, LLC
TEL.+995 32 229 07 85
LARSI ST.3
0179 TBILISI
MAGNAT REAL ESTATE

კონსტრუქციული ნაწილი STRUCTURAL

მასშტაბი SCALE	1:50	თარიღი DATE OF ISSUE	25/06/2012
ნახაზი DRWG.	ფილა -2.45; 0.25; 3.45 და 7.20 ნიშნულზე; სპეციფიკაცია	ობიექტი № DATE OF ISSUE №	

რევიზიები REVISIONS

№	კორექტ. REV.	თარიღი DATE
1	X	24.07.2012
2	X	05.09.2012
3	X	24.09.2012
4		

სტადია STAGE	ინდექსი INDEX	ფურცლები PAGES
პროექტი POJECT	ა-66	

ნიჩნივების განლაგების გეგმა
მ. 1:100

rafters location plan
s. 1:100

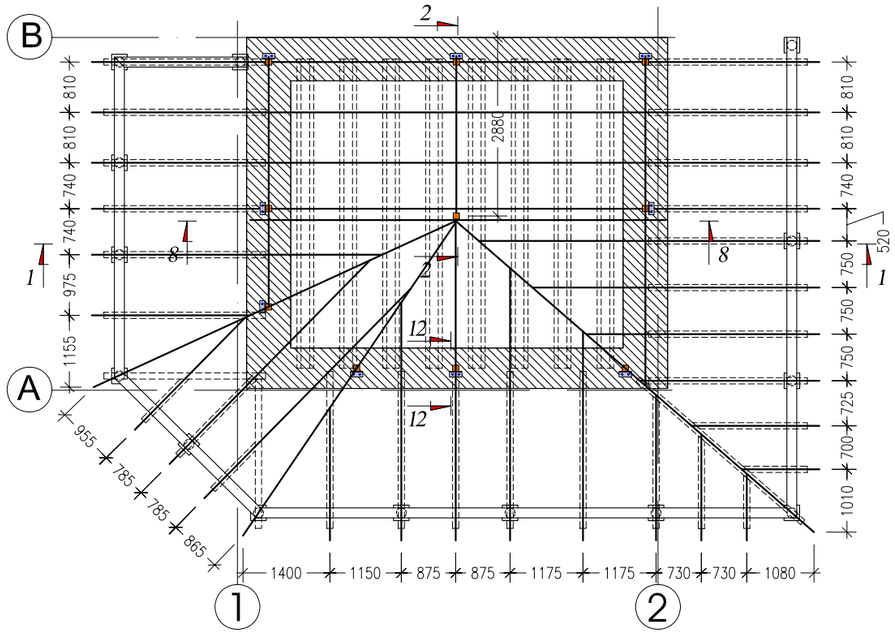

კვეთი 2-2 section 2-2
მ 1:50 s 1:50

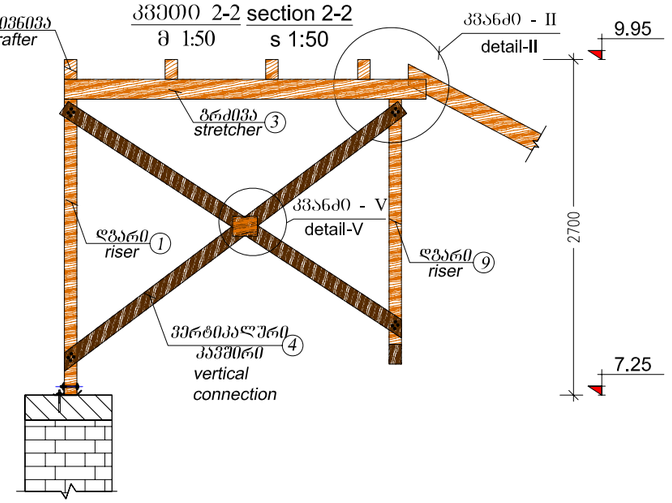

კვეთი 9-9 section 9-9
მ 1:50 s 1:50

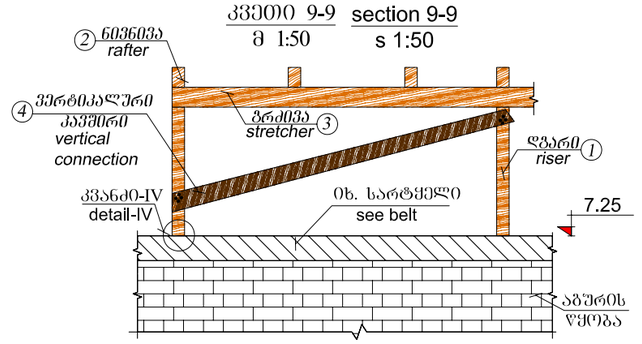

კვეთი 1-1 section 1-1
მ 1:50 s 1:50

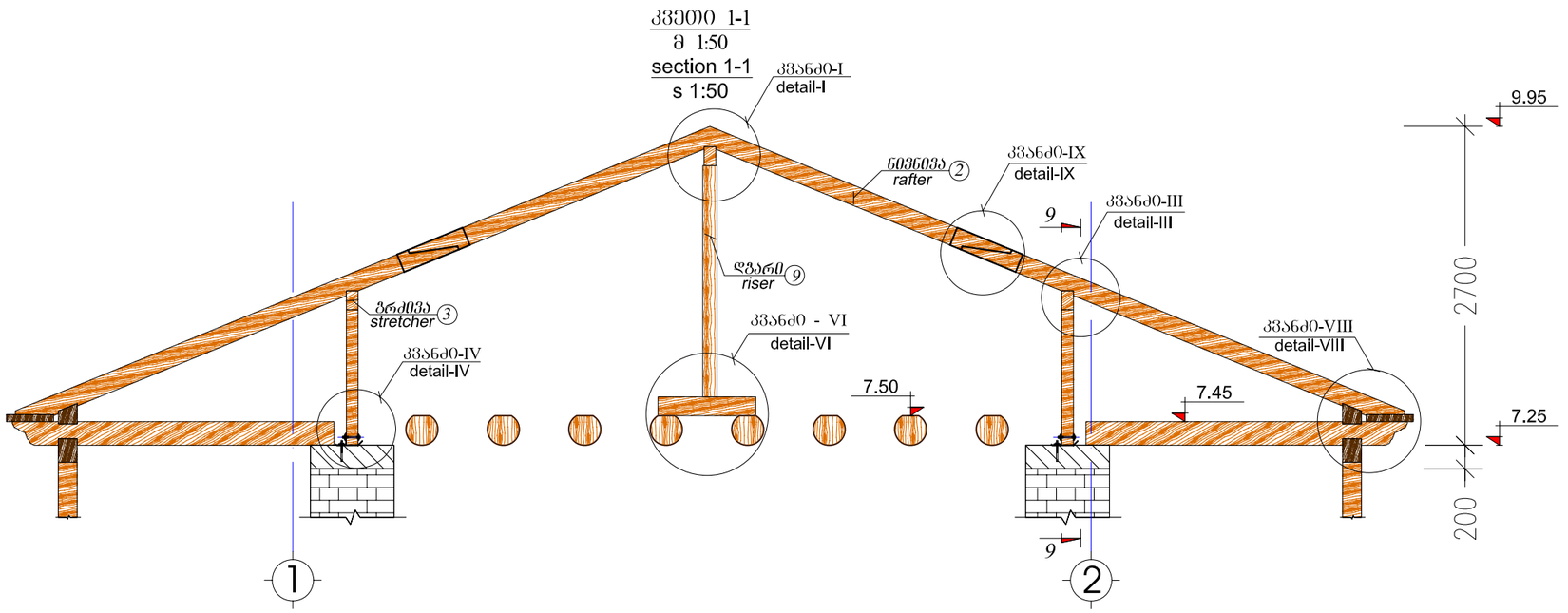

ფორმატი PAPER SIZE	ხელშეკრ. № CONTRACT #	პროექტის № PROJECT #	ფაილის სახელი FILE NAME
A-3		GE-0150.09	

პირობითი აღნიშვნები LEGEND

შენიშვნები

NOT FOR CONSTRUCTION
ირწასაშენებლოდ

სიტუაციური სქემა SITUATIONAL PLAN

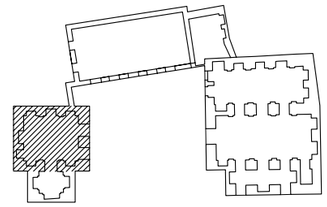

პროექტი PROJECT	რეკონსტრუქცია და ახალი მშენებლობა გუდიაშვილის მოედანზე RECONSTRUCTION AND NEW CONSTRUCTION OF GUDIASHVILI SQUARE
მისამართი ADDRESS	თბილისი გუდიაშვილის მოედანი №2 GUDIASHVILI SQUARE №2 TBILISI

თანამდებობა POSITION	გვარი NAME	ხელმოწერა SIGNATURE
დირექტორი DIRECTOR	ი.სალუქვინი	
მთ.არქიტექტორი CHIEF ARCHITECT	გ. სულაბერიძე	
ავტორი AUTHORS	გ. სულაბერიძე	
კონსტრუქტორი STRUCT. ENGINEER	ს.პაპაშვილი	
დამშვა DRAWN BY	გ.თაბაგარი	

ავტორი DRAWING AUTHOR

შ.პ.ს. "არტსტუდიო პროექტი
გ. ტაბიძის ქ. 3/5
0109 თბილისი
ტელ.+995 32 231 52 54
ARTSTUDIO PROJECT, LTD.
GALAKTION TABIDZE №3/5
TEL.+995 32 291 52 54
0105 TBILISI

დამკვეთი BUILDER/LAND OWNER

IRAO MAGNAT GUDIASHVILI, LLC
TEL.+995 32 229 07 85
LARSI ST.3
0179 TBILISI
MAGNAT REAL ESTATE

კონსტრუქციული ნაწილი STRUCTURAL

მასშტაბი SCALE	1:100	თარიღი DATE OF ISSUE	19/07/2012
ნახაზი DRWG.	ნიჩნივების განლაგების გეგმა	ობიექტი № DATE OF ISSUE №	

რედაქტირება REVISIONS		
№	რედაქტ. REV.	თარიღი DATE
1	X	29.09.2012
2		
3		
4		

სტადია STAGE	ინდექსი INDEX	ფურცლები PAGES
პროექტი POJECT	ა-69	

ნივნივების განლაგების გეგმა
მ. 1:100
rafters location plan
s. 1:100

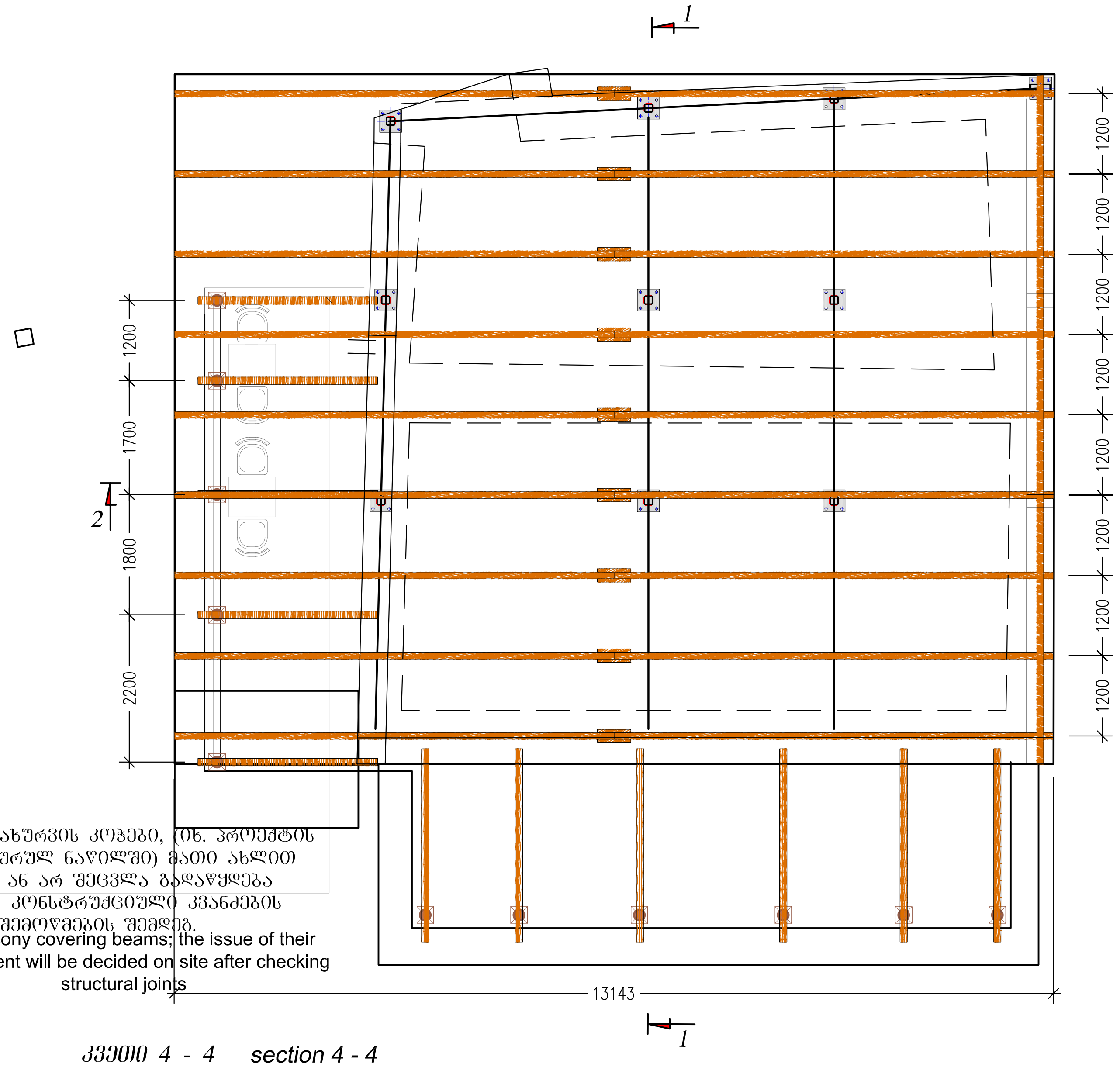

აივნის გადახურვის კოჭები, (იხ. პროექტის არქიტექტურულ ნაწილში) მათი ახლით შეცვლა ან არ შეცვლა გადაწყდება ადგილზე კონსტრუქციული კვანძების შემოწმების შემდეგ.
see balcony covering beams; the issue of their replacement will be decided on site after checking structural joints

კვანძი – 1
მ. 1:20
detail - 5
s. 1:20

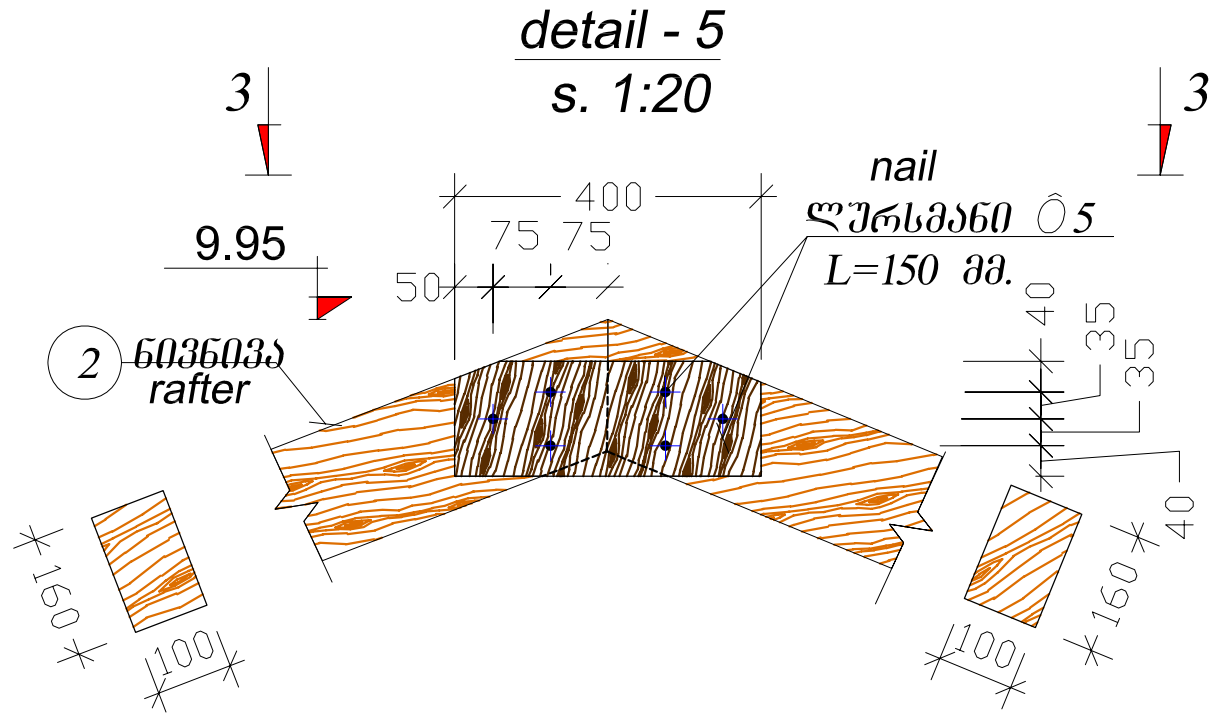

კვანძი – 2
მ. 1:10
detail - 2
s. 1:10

ჭრილი 3-3
მ. 1:20
section 3-3
s. 1:20

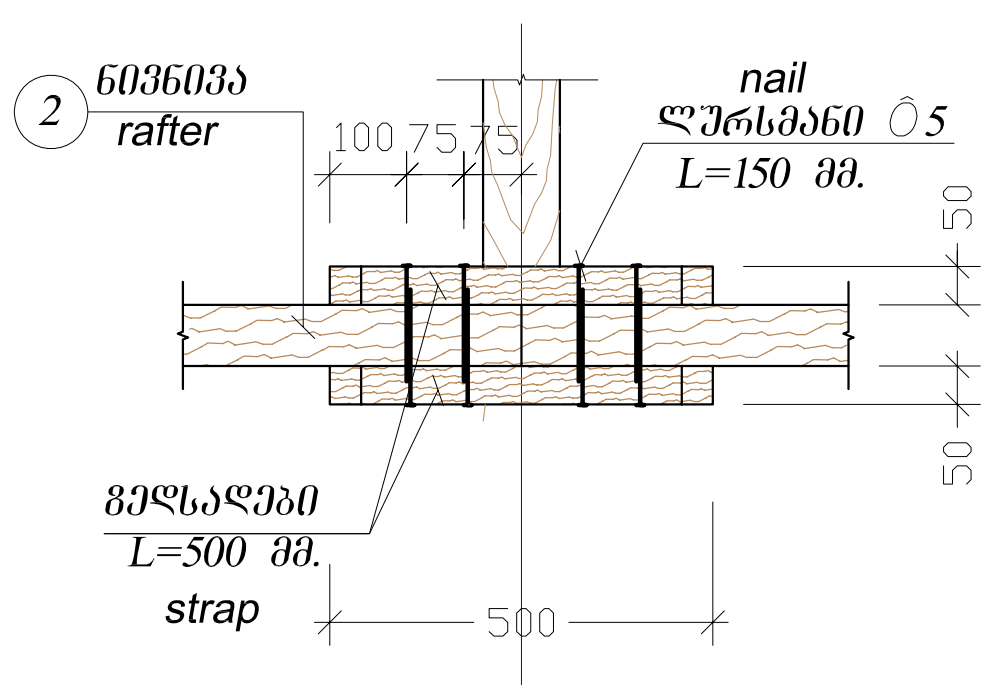

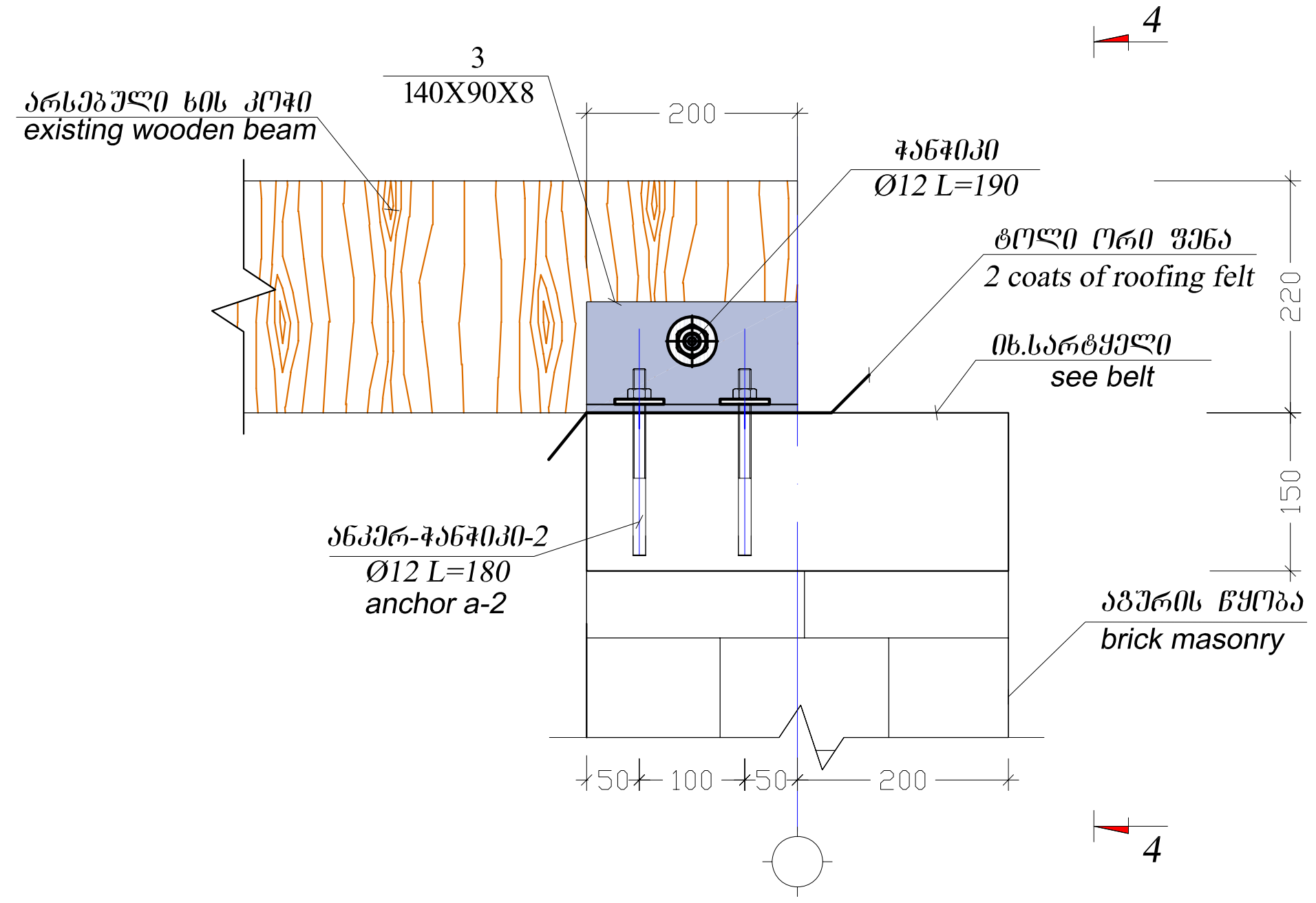

ხედი 5 - 5
მ.1:10
section 5 - 5
s.1:10

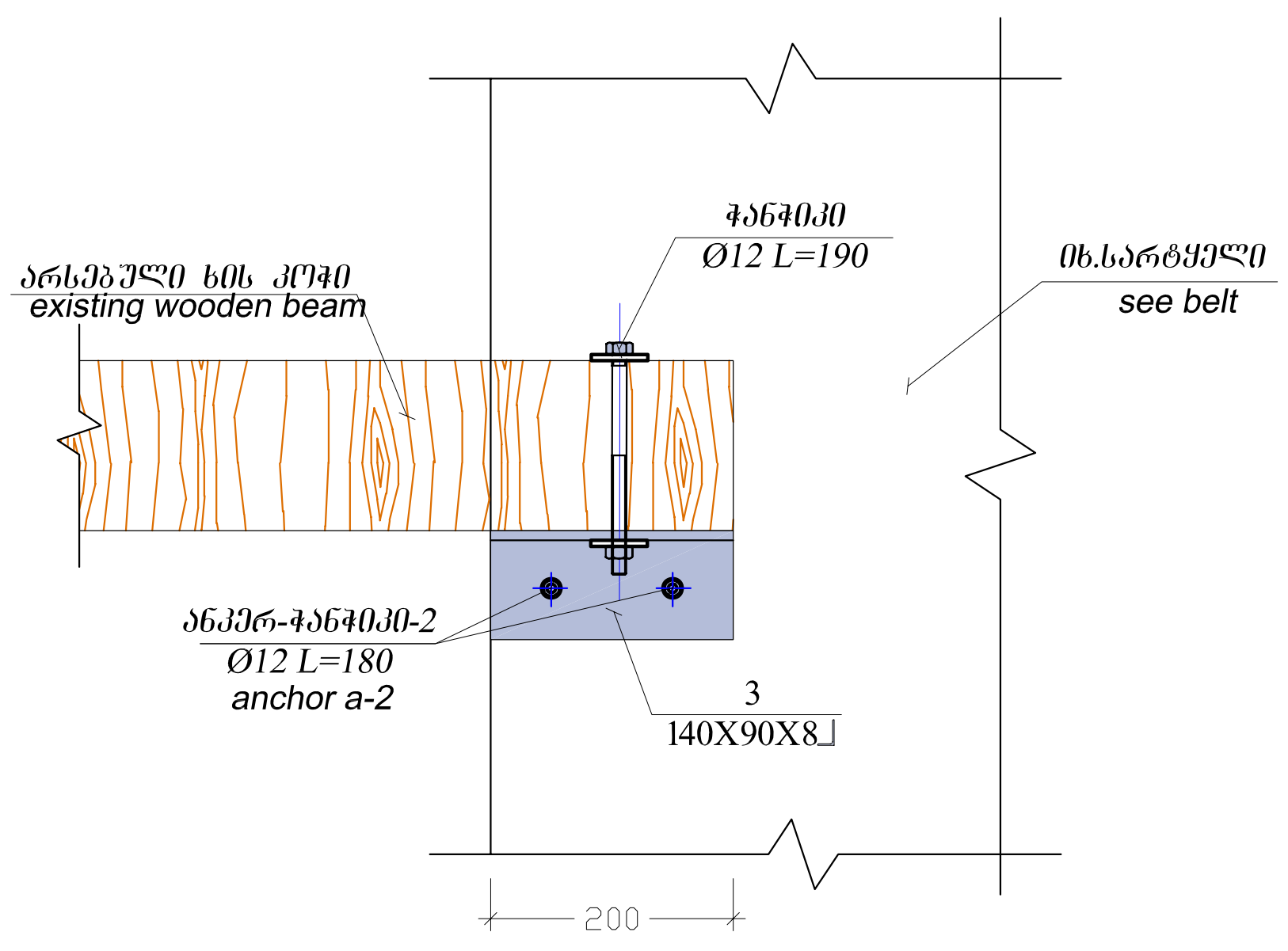

ჭრილი 4 - 4
მ.1:10
section 4 - 4
s.1:10

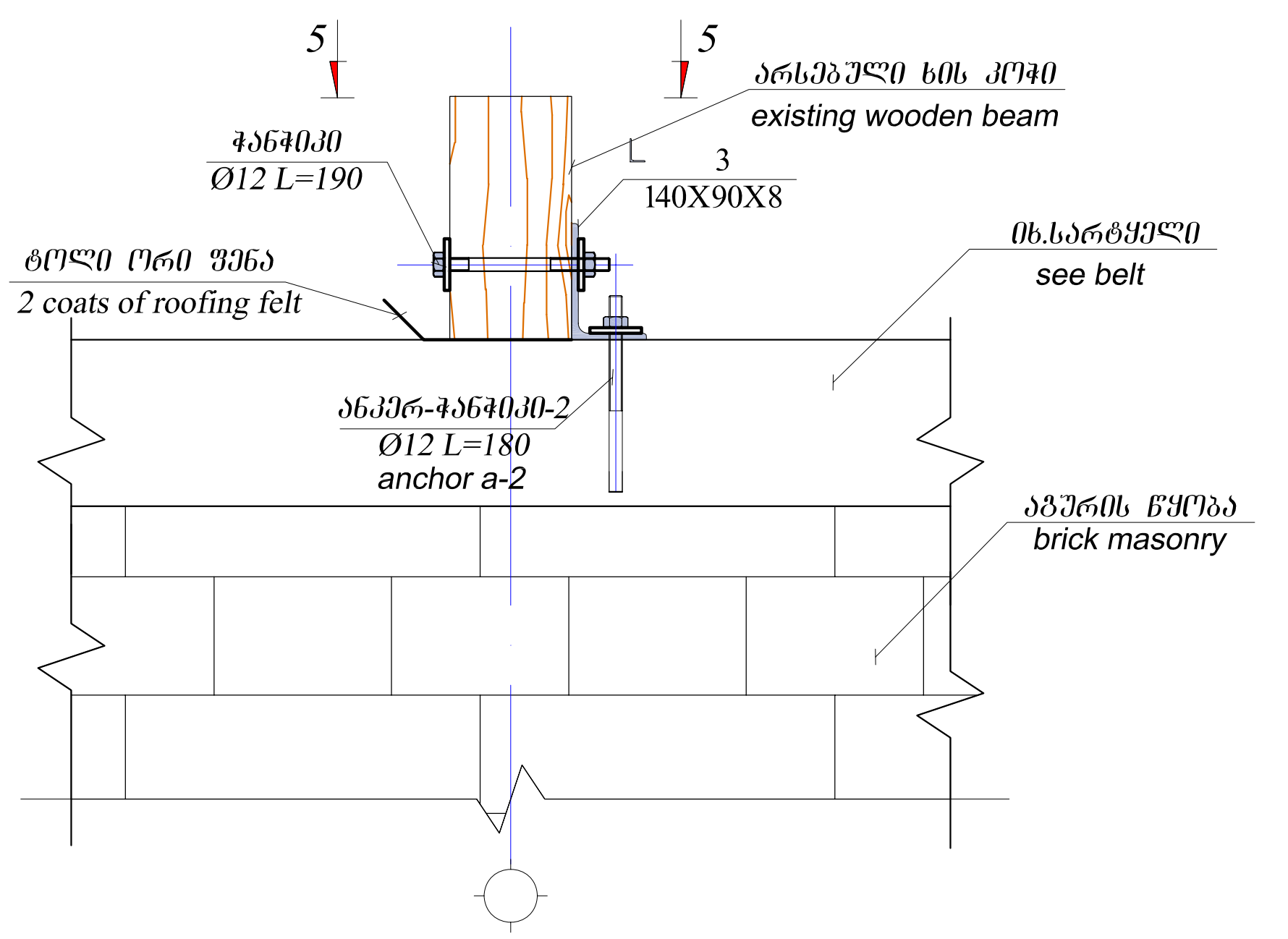

ფორმატი PAPER SIZE	ხელშეკრულება № CONTRACT #	პროექტის № PROJECT #	ფაილის სახელი FILE NAME
A-3		GE-0150.09	

პირობითი აღნიშვნები — LEGEND

1. ყველა ზომა დაზუსტდეს ადგილზე არქიტექტურული ნიშნულის დაცვით;

შენიშვნები

NOT FOR CONSTRUCTION
არასამშენებლო

სიტუაციური სქემა — SITUATIONAL PLAN

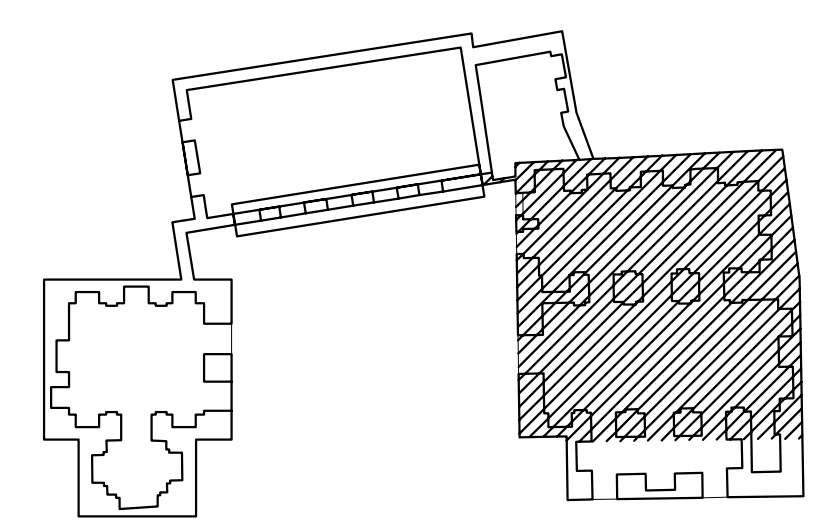

პროექტი PROJECT: რეკონსტრუქცია და ახალი მშენებლობა გუდიაშვილის მოედანზე
RECONSTRUCTION AND NEW CONSTRUCTION OF GUDIASHVILI SQUARE

მისამართი ADDRESS: თბილისი გუდიაშვილის მოედანი №2
GUDIASHVILI SQUARE №2 TBILISI

თანამდებობა POSITION	გვარი NAME	ხელმოწერა SIGNATURE
დირექტორი DIRECTOR	ი.ხაბეიშვილი	
მთ.არქიტექტორი CHIEF ARCHITECT	გ. სულაბერიძე	
ავტორი AUTHORS	გ. სულაბერიძე	
კონსტრუქტორი STRUCT. ENGINEER	ს.კვაჭაძე	
დამხაზავი DRAWN BY	გ.თავაძე	

ავტორი DRAWING AUTHOR
შ.პ.ს. "არტსტუდიო პროექტი"
გ. ტაბიძის ქ. 3/5
0709 თბილისი
ტელ.+995 32 231 52 54
ARTSTUDIO PROJECT, LTD.
GALAKTION TABIDZE №3/5
TEL.+995 32 291 52 54
0105 TBILISI

დამკვეთი BUILDER/LAND OWNER
IRAO MAGNAT GUDIASHVILI, LLC
TEL.+995 32 229 07 85
LARSI ST.3
0179 TBILISI
MAGNAT REAL ESTATE

კონსტრუქციული ნაწილი
STRUCTURAL

მასშტაბი SCALE	1:100	თარიღი DATE OF ISSUE	19/07/2012
ნახაზი DRWG.		ობიექტი № DATE OF ISSUE №	

ნივნივების განლაგების გეგმა; კვანძი 1;2, ჭრილი 3-3,4-4;5-5

რევიზიები REVISIONS		
№	ვერსია REV.	თარიღი DATE
1		
2		
3		
4		

სტადია STAGE	ინდექსი INDEX	ფურცლები PAGES
პროექტი POJECT	ა-77	

ნივნივების განლაგების გეგმა
მ. 1:100

rafters location plan
s. 1:100

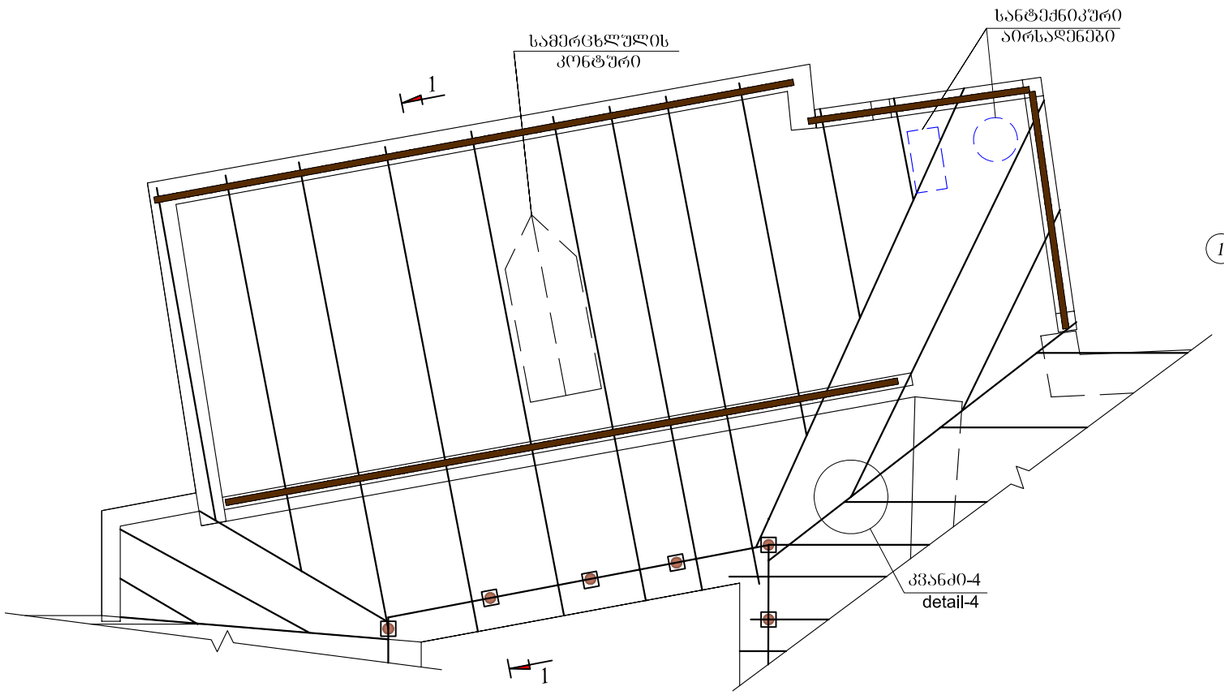

კვანძი – 1
მ. 1:10

detail - 1
s. 1:10

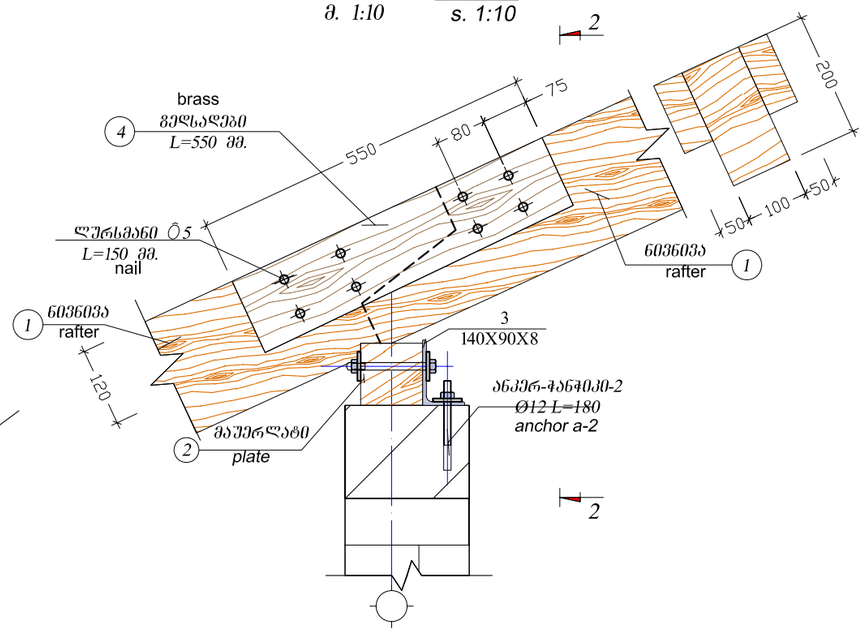

კვეთი 1 - 1
მ 1:50

section 1-1
s 1:50

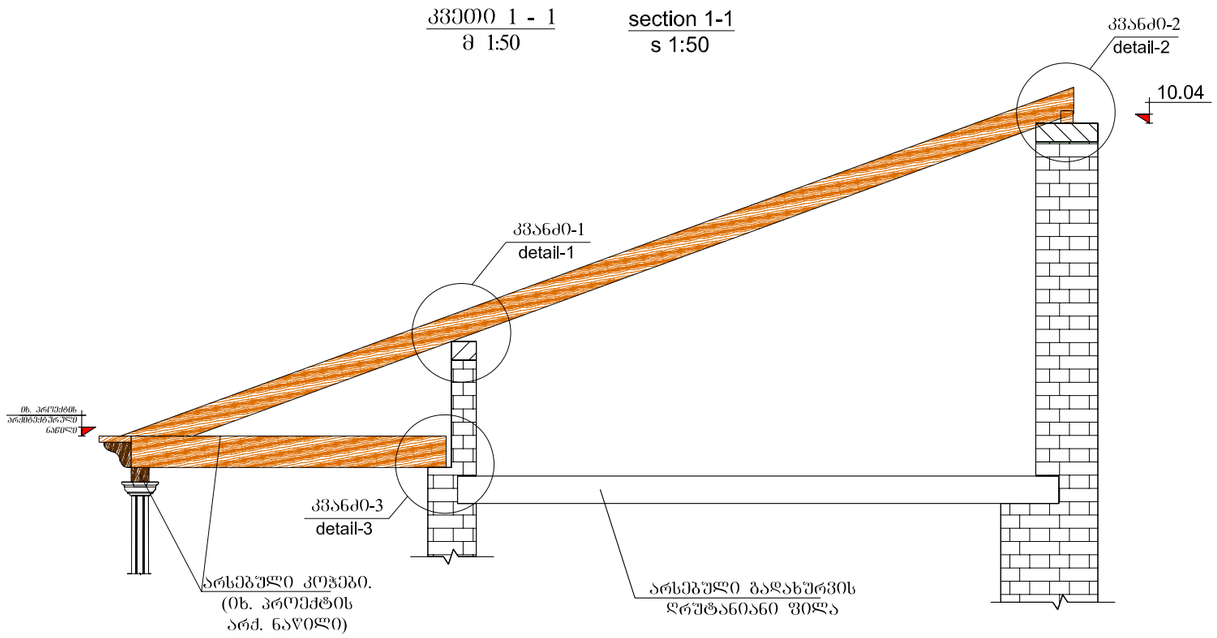

კვეთი 2- 2
მ.1:10

section 2 -2
s.1:10

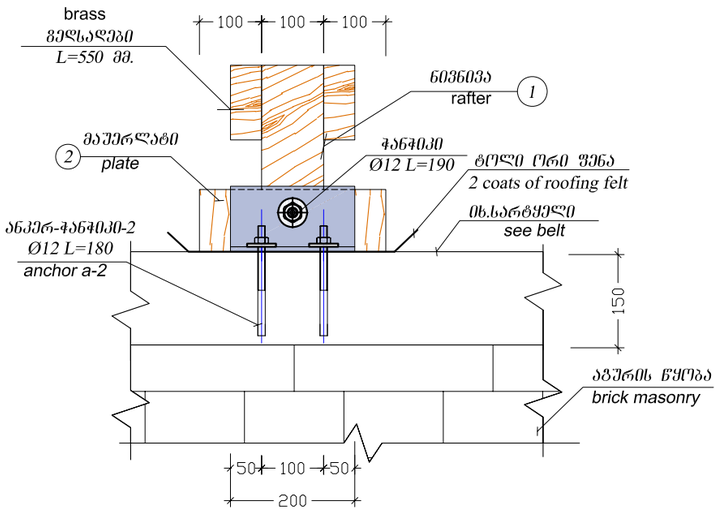

ფორმატი PAPER SIZE	ხელშეკრულების № CONTRACT #	პროექტის № PROJECT #	ფაილის სახელი FILE NAME
A-3		GE-0150.09	

პირობითი აღნიშვნები LEGEND

1. ყველა ზომა დაზუსტდეს ადგილზე არქიტექტურული ნიშნულის დაცვით;
2. ჯვეთი 1ა-1ა ანალოგიურია ჯვეთი 1-1-ის (იხ. პროექტის არიტექტურული ნაწილი)

შენიშვნები

NOT FOR CONSTRUCTION
ᲐᲠᲙᲕᲔᲧᲐᲓᲔᲑᲐᲖᲔᲓ

სიტუაციური სქემა SITUATIONAL PLAN

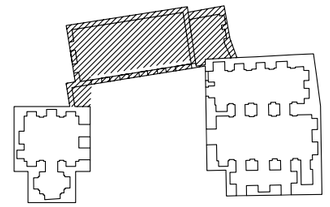

პროექტი PROJECT	რეკონსტრუქცია და ახალი მშენებლობა გუდიაშვილის მოედანზე RECONSTRUCTION AND NEW CONSTRUCTION OF GUDIASHVILI SQUARE
მისამართი ADDRESS	თბილისი გუდიაშვილის მოედანი №2 GUDIASHVILI SQUARE №2 TBILISI

თანამდებობა POSITION	გვარი NAME	ხელმოწერა SIGNATURE
დირექტორი DIRECTOR	ი.სალვინი	
მთ.არქიტექტორი CHIEF ARCHITECT	გ. სულაბერიძე	
ავტორი AUTHORS	გ. სულაბერიძე	
კონსტრუქტორი STRUCT. ENGINEER	ს.პაპაშვილი	
დაამშვა DRAWN BY	გ.თაბაგარი	

ავტორი DRAWING AUTHOR

შ.პ.ს. "არტსტუდიო პროექტი
გ. ტაბიძის ქ. 3/5
0109 თბილისი
ტელ.+995 32 231 52 54
ARTSTUDIO PROJECT, LTD.
GALAKTION TABIDZE №3/5
TEL.+995 32 291 52 54
0105 TBILISI

დამკვეთი BUILDER/LAND OWNER

IRAO MAGNAT GUDIASHVILI, LLC
TEL.+995 32 229 07 85
LARSI ST.3
0179 TBILISI
MAGNAT REAL ESTATE

კონსტრუქციული ნაწილი
STRUCTURAL

მასშტაბი SCALE	1:100	თარიღი DATE OF ISSUE	19/07/2012
ნახაზი DRWG.	ნივნივების განლაგების გეგმა; ჯვანძი 1;ჯვეთი 1-1,2-2,	ცვლილების № DATE OF ISSUE №	

პროექტირება REVISIONS

№	პორჯა. REV.	თარიღი DATE
1		
2		
3		
4		

სტადია STAGE	ინდექსი INDEX	ფურცლები PAGES
პროექტი POJECT	ა-81	