სასაწყობე შენობა

ქ. თბილისი, გაგრის ქ. №2 (ნაკ. $\frac{3}{27}$) ს/კ 01.11.03.003.027



დამკვეთი: შ.პ.ს. ტოიოტა ჯავჯასია (ს/კ 36089273)
საპროექტო ორგანიზაცია: შ.პ.ს. არქიდეა (ს/კ 401986801)

ARCHIDEA
ARCHITECTURE

2019 წელი

ფურცლების ჩამონათვალი

		სასაწყობე შენობა	
№	ფურცლის №	ფაილის დასახელება	მაშტაბი
A-000			
1	A-001	ფურცლების ჩამონათვალი	
2	A-002	პირობითი აღნიშვები	
3	A-003	დაგეგმარების მიზნის აღწერა, ტექ. ეკონომიკური მაჩვენებლები	
4	A-004	არსებული სიტუაციის ამსახველი ფოტოფიქსაცია	
5	A-005	არსებული სიტუაციის ამსახველი ფოტოფიქსაცია	
6	A-006	3D ვიზუალიზაცია (რენდერები)	
7	A-007	3D ვიზუალიზაცია (რენდერები)	
8	A-008	3D ვიზუალიზაცია (რენდერები)	
9	A-009	3D ვიზუალიზაცია (ფოტომონტაჟი)	
10	A-010	3D ვიზუალიზაცია (ფოტომონტაჟი)	
A-50	გენგეგმა		
11	A-51	ტოპოგრაფიული გეგმა	1-500
12	A-52	გენ.გეგმა ორიგინალი კოორდინატებით	1-500
13	A-53	გენ.გეგმა	1-250
A-100	არქიტექტურული გეგმები		
14	A-101	1 სართულის გეგმა	1-100
15	A-102	2 სართულის გეგმა	1-100
16	A-103	სახურავის გეგმა	1-100
17	A-104	დაცვის ჯიხური.1სართულის გეგმაგადახურვის გეგმა	1--50
A-200	ფასადები		
18	A-201	ჭრილი 1-1 და 2-2	1-200
19	A-202	ჭრილი 3-3 და 4-4	1-200
A-300	ჭრილები		
20	A-301	ფასადი 1-9 და A-H ღერძებს შორის	1-200
21	A-302	ფასადი H-A და 9-1 ღერძებს შორის	1-200
22	A-303	დაცვის ჯიხური. ფასადები 1-2,ა-ბ,ბ-ა და 2-1 ღერძებს შორის.ჭრილი 1-1	1--50
A-400	ჯიხების დეტალური ნახაზები		
23	A-401	ჯიხე 1(1 სართულის გეგმა ,2 სართულის გეგმაჭრილი 1-1)	1--50
24	A-402	ჯიხე 2(1 სართულის გეგმა ,2 სართულის გეგმაჭრილი 1-1)	1--50
25	A-403	ჯიხის დეტალები	1--10
A-500	სამშენებლო დეტალები		
26	A-501	სენდვიჩ პანელის შეერთების დეტალები	1--10
27	A-502	სენდვიჩ პანელის შეერთების დეტალები	1--10
28	A-503	სენდვიჩ პანელის შეერთების დეტალები	1--10
29	A-504	სენდვიჩ პანელის შეერთების დეტალები	1--10
30	A-505	სენდვიჩ პანელის შეერთების დეტალები	1--10
31	A-506	სენდვიჩ პანელის შეერთების დეტალები	1--10
32	A-507	სენდვიჩ პანელის შეერთების დეტალები	1--10
33	A-508	სენდვიჩ პანელის შეერთების დეტალები	1--10
34	A-509	აივნის მოაჯირის მოწყობის დეტალი	1--10
A-10X-4	არქიტექტურული გეგმები		
35	A-101-4	დაპროექტებულობის,ხანძარმედეგობის და ხანძარსაწინააღმდეგო სისტემების გეგმა 1 სართულზე	1-100
36	A-102-4	დაპროექტებულობის,ხანძარმედეგობის და ხანძარსაწინააღმდეგო სისტემების გეგმა 2 სართულზე	1-100

KEYPLAN:

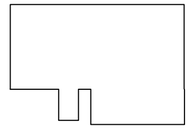

შენიშვნების ლეგენდა:

A - დამტკიცებულია

B - დამტკიცებულია კომენტარებით

C - უარყოფილია

რევიზია

რევ.	თარიღი	აღწერილობა	დაფარ.

განკუთვნილია მშენებლობისთვის

0 1 2 3 4 5m
1:100

მისამართი:

ქალაქი თბილისი გაგრის ქუჩა №2 (ნაკვ 3/27)

ნაკვეთის საკადასტრო კოდი (01.11.03.003.027)

დამკვეთი:

შპს "ტოიოტა კავკასია"
ID-236089273

თანამდებობა	სახელი გვარი	ხელმოწერა
პროექტის მენეჯერი		

შემსრულებელი:
შპს ,, არქიდეა"

ჯაბუა ამირეჯიბის მაგისტრალი №6, თბილისი, საქართველო.
TEL: +995 599 857 815
Web: www.archidea.ge

თანამდებობა	სახელი გვარი	ხელმოწერა
დირექტორი	გ.ქვანიძე	
მთავარი არქიტექტორი	დ.ელიზბარაშვილი	
არქიტექტორი	ნ.ჩხარტიშვილი	

დებულია:	შემოწმებულია:	დამტკიცებულია:
შპს ,,არქიდეა"	დამკვეთის მიერ	

პროექტის სახელწოდება:

სასაწყობე შენობა

პროექტის სტადია:

ახალი მშენებლობა

პროექტის ნაწილი:

არქიტექტურა
(Construction Drawing)

ფორმატი:	ნახაზის დასახელება:
A2	ფურცლების ჩამონათვალი
სტადია: CD	
თარიღი: 2019.09.09	Drawings List
მასშტაბი:	

რევიზია:	ნახაზის ნომერი:	ფურც. ნომერი:
R0		001

პირობითი აღნიშვნები

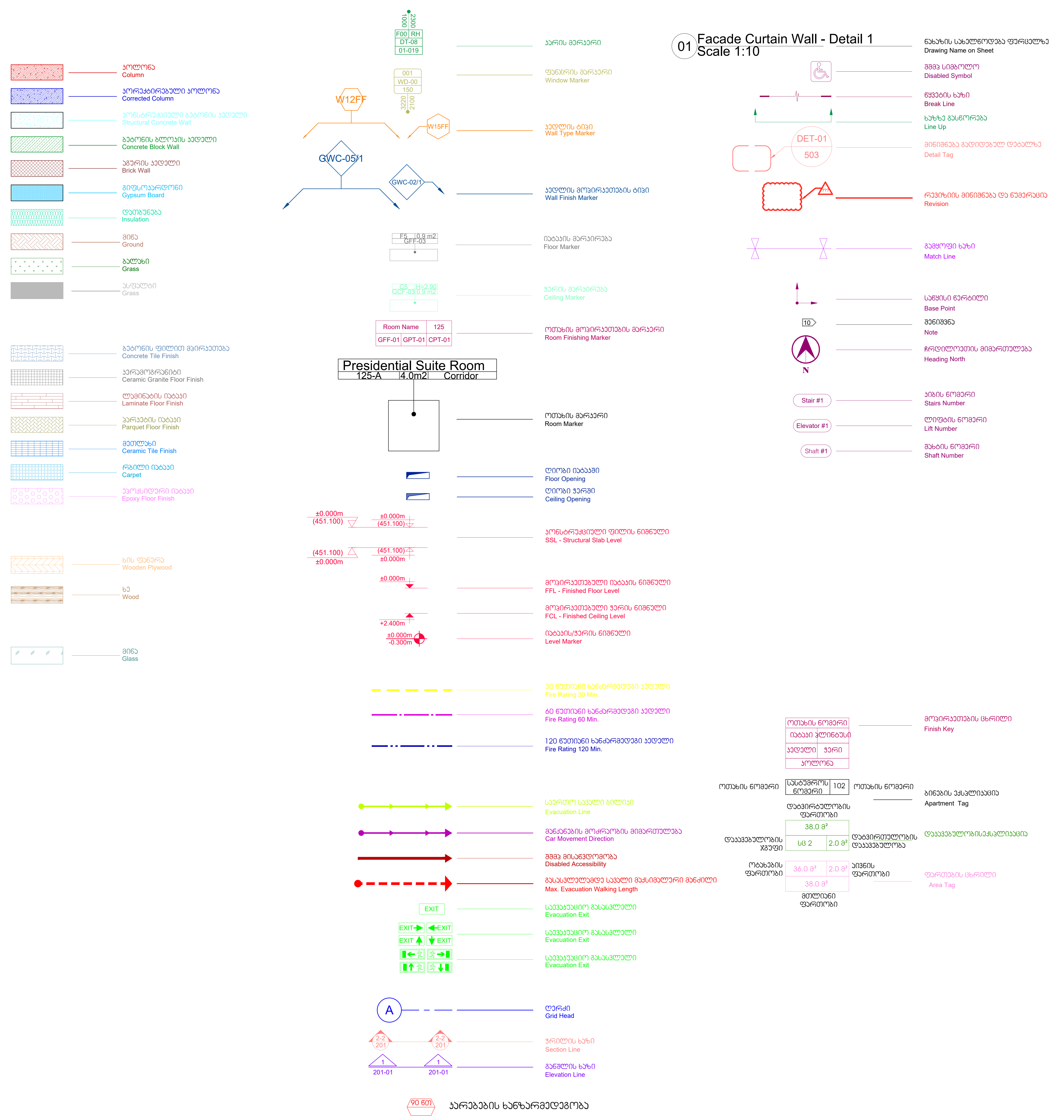

დაკავებულობის ჯგუფის აღნიშვნა

დაკავებულობების ჯგუფები	დაკავებულობების ჯგუფი აღნიშვნა	ფერის კოდი	დაშტრიხვა	ხაზის სისქე	დაშტრიხვის მასშტაბი	დაშტრიხვის კუთხე
თავშეყრის ჯგუფი (თვ)		RGB(34,139,34)	ANSI31	0.05 mm	40	0
საქმიანი ჯგუფი (სქ)		RGB(72,12,187)	ANSI31	0.05 mm	40	0
საგანმანათლებლო ჯგუფი (სგ)		RGB(245,99,20)	ANSI31	0.05 mm	40	0
სამრეწველო ჯგუფი (სმ)		RGB(160,32,240)	ANSI31	0.05 mm	40	0
დიდი საფრთხის შემცველი ჯგუფი(დსშ)		RGB(94,8,58)	ANSI31	0.05 mm	40	0
დაწესებულებითი ჯგუფი (დწ)		RGB(0,0,255)	ANSI31	0.05 mm	40	0
სავაჭრო ჯგუფი (სვ)		RGB(255,0,0)	ANSI31	0.05 mm	40	0
საცხოვრებელი ჯგუფი (სც)		RGB(255,255,0)	ANSI31	0.05 mm	40	0
საწარმოო ჯგუფი (სწ)		RGB (136,135,134)	ANSI31	0.05 mm	40	0
დამხმარე ჯგუფი (დს)		RGB(57,57,56)	ANSI31	0.05 mm	40	0

	სიმბოლოს სახელწოდება
	სახანძრო მილდგარი
	სახანძრო განყოფილებასთან კავშირის სისტემა
	საგანგებო ხმოვანი განგაშის საკომუნიკაციო სისტემა
Type A	ხელის ცეცხლსაქრობი
	სახანძრო-სამაშველო სამსახურის მიერ გამოსაყენებელი მისაერთებელი - ჰიდრანტი
	კვამლის ავტომატური აღმომჩენი
	კვამლზე მორეაგირე მაუწყებელი
	ავტოსაშხეფი
	სახანძრო განგაშის ღილაკი

KEYPLAN:

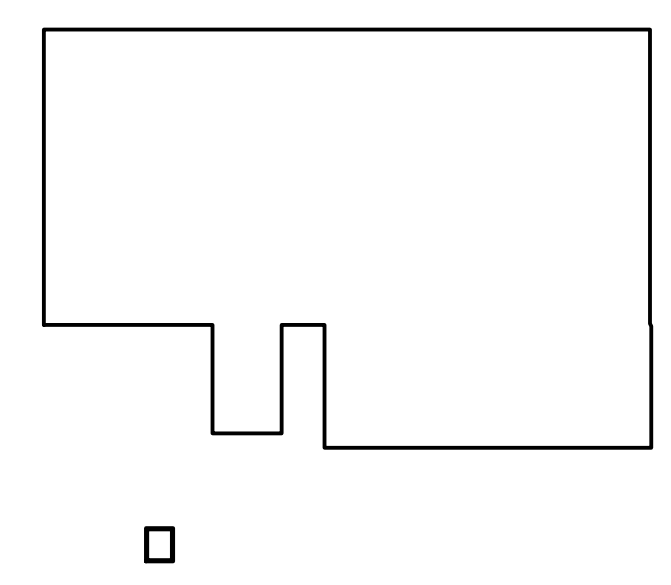

შენიშვნების ლეგენდა:

A - დამტკიცებულია

B - დამტკიცებულია კომენტარებით

C - უარყოფილია

რევიზია

რევ.	თარიღი	აღწერილობა	დამტკ.

განკუთვნილია მშენებლობისთვის

0 1 2 3 4 5m
1:100

მისამართი:
ქალაქი თბილისი გაგრის ქუჩა №2
(ნაკვ 3/27)
ნაკვეთის საკადასტრო კოდი
(01.11.03.003.027)

დამკვეთი:
შპს "ტოიოტა კავკასია"
ID-236089273

თანამდებობა	სახელი გვარი	ხელმოწერა
პროექტის მენეჯერი		

ARCHIDEA ARCHITECTURE

შემსრულებელი:
შპს ,, არქიდეა"
ჭაბუა ამირეჯიბის მაგისტრალი №6,
თბილისი, საქართველო.
TEL: +995 599 857 815
Web: www.archidea.ge

თანამდებობა	სახელი გვარი	ხელმოწერა
დირექტორი	გ.ქევანიშვილი	
მთავარი არქიტექტორი	დ.ელიზბარაშვილი	
არქიტექტორი	ნ.ჩარკვიანი	

დახაზულია:	შემოწმებულია:	დამტკიცებულია:
შპს ,,არქიდეა"	დამკვეთის მიერ	

პროექტის სახელწოდება:
სასაწყობე შენობა

პროექტის სტადია:
ახალი მშენებლობა

პროექტის ნაწილი:
არქიტექტურა
(Construction Drawing)

ფორმატი: A2
სტატუსი: CD
თარიღი: 2019.09.09
მასშტაბი:

ნახაზის დასახელება:
პირობითი აღნიშვნები
Conditionally Symbols

რევიზია: R0
ნახაზის ნომერი:
ფურც. ნომერი: 002

შენობა-ნაგებობის უსაფრთხოების წესებთან შესაბამისობის ანალიზი

გამოყენებული წესები - **„შენობა-ნაგებობის უსაფრთხოების წესები“**

ჩამოთვალეთ შენობის დაკავებულებები და აღწერეთ თითოეული გამოყენება
საქმიანი ჯგუფი სქ (საოფისე და სასწავლო უნარ-ჩვევების განვითარების დანიშნულებით გამოყენებული ფართები 0.00 და +4.00 ნიშნულებზე; გასახდელები 0.00 ნიშნულზე; შეხვედრების ოთახი, სპორტ დარბაზი და სამზარეულო +4.00 ნიშნულზე);
საშუალო საფრთხის შემცველი სასაწყობო ჯგუფი სწ-1 (ავტომობილებისა და მისი ნაწილების სასწავლო უნარ-ჩვევების განვითარების დანიშნულებით გამოყენებული ფართები 0.00 ნიშნულზე; ავტოსამრეცხაო 0.00 ნიშნულზე; სასაწყობე ფართები +4.00 ნიშნულზე; არქივი +4.00 ნიშნულზე);
მცირე საფრთხის შემცველი სასაწყობო ჯგუფი სწ-2 (სასაწყობე ფართები 0.00 და +4.70 ნიშნულებზე, დამხმარე ტექნიკური ფართები 0.00 და +4.00 ნიშნულებზე);

კონსტრუქციის ტიპი:	
განსაზღვრეთ კონსტრუქციის ტიპი ახალი შენობისთვის: მაგალითი: II-A, II-B, V-A, V-B	**I-B**

სიმაღლის შეზღუდვები ცხრილი 503 -ის მიხედვით		
დაკავებულობები	**დასაშვები სართულიანობა**	**შემოთავაზებული სართულიანობა**
საქმიანი ჯგუფი სქ;	11	**2** *(მიწის დონის ქვედა და მიწის დონის ზედა I სართულზე);*
საშუალო საფრთხის შემცველი სასაწყობო ჯგუფი სწ-1;	11	**2** *(მიწის დონის ქვედა და მიწის დონის ზედა I სართულზე);*
მცირე საფრთხის შემცველი სასაწყობო ჯგუფი სწ-2;	11	**2** *(მიწის დონის ქვედა, ანტრესოლის ჩათვლით და მიწის დონის ზედა I სართულზე);*
	დასაშვები სიმაღლე	**შემოთავაზებული სიმაღლე**
შენობის სიმაღლე =	48.8მ.	9.42მ.
მიწის დონის ზემოთ სართულ(ებ)ის რაოდენობა =	11	1

ფართობის შეზღუდვები ცხრილი 503 -ის მიხედვით		
დაკავებულობები	**დასაშვები ფართობი (სართულზე)**	**შემოთავაზებული ფართობი (სართულზე)**
საქმიანი ჯგუფი სქ;	შეუზღუდავია	**336.7კვ.მ** *(მიწის დონის ქვედა*

		სართულზე); **327.3კვ.მ** *(მიწის დონის ზედა I სართულზე);*
საშუალო საფრთხის შემცველი სასაწყობო ჯგუფი სწ-1;	4460 კვ.მ	**542.1 კვ.მ** *(მიწის დონის ქვედა სართულზე);* **61.4 კვ.მ** *(მიწის დონის ზედა I სართულზე);*
მცირე საფრთხის შემცველი სასაწყობო ჯგუფი სწ-2;	7340 კვ.მ	**4720.8 კვ.მ** *(მიწის დონის ქვედა სართულზე);* **1610.1 კვ.მ** *(მიწის დონის ქვედა სართული ანტრესოლის ნაწილში);* **75.6 კვ.მ** *(მიწის დონის ზედა I სართულზე);*
შემოთავაზებული ფართობების ჯამი =	7674.0კვ.მ	
სართულების რაოდენობა =	**1** (მიწის დონის ზედა); **1** (მიწის დონის ქვედა, ანტრესოლის ჩათვლით);	
შენობის საერთო ფართობი =	7674.0კვ.მ	

გარე კედლის ცეცხლმედეგობისადმი მოთხოვნები 602-ე ცხრილის მიხედვით			
გარე კედელი	**ხანძარსაწინააღმდეგო მანძილი** (მეტრი)	**ცეცხლმედეგობის ხარისხი** (საათი)	
		მოთხოვნილი	**გათვალისწინებული**
1 - 5 ღერძებში	9 <	0 სთ.	0 სთ.
5’ - 9 ღერძებში (0.00 ნიშნულზე)	9 <	0 სთ.	0 სთ.
5’ - 9 ღერძებში (+4.00 ნიშნულზე)	9 <	0 სთ.	0 სთ.
9 - 2 ღერძებში (+4.00 ნიშნულზე)	9 <	0 სთ.	0 სთ.
A - H ღერძებში	1.5 – 3.4	1 სთ.	1 სთ.
H - D ღერძებში (0.00 ნიშნულზე)	9 <	0 სთ.	0 სთ.
D - A ღერძებში (0.00 ნიშნულზე)	9 <	0 სთ.	0 სთ.

H - D ღერძებში (+4.00 ნიშნულზე)	9 <	0 სთ.	0 სთ.
D - A ღერძებში (+4.00 ნიშნულზე)	9 <	0 სთ.	0 სთ.

გარე კედლის ღიობებისადმი მოთხოვნები 705-ე ცხრილის მიხედვით							
გარე კედელი	**ხანძარსაწინააღმდეგო მანძილი** (მეტრი)	**კედლის ღიობების ფართობი** (კედლის %)					
		დასაშვები			**გათვალისწინებული**		
		დაცული	**დაუცველი საშხეფებით**	**დაუცველი**	**დაცული**	**დაუცველი საშხეფებით**	**დაუცველი**
1 - 9 ღერძებში	9 <	აუცილებელი არ არის	აუცილებელი არ არის	შეუზღუდავია		არ იზღუდება	
9 - 1 ღერძებში	9 <	აუცილებელი არ არის	აუცილებელი არ არის	შეუზღუდავია		არ იზღუდება	
A - H ღერძებში	1.5 – 3.2	25%	25%	10%		6%	
H - A ღერძებში	9 <	აუცილებელი არ არის	აუცილებელი არ არის	შეუზღუდავია		არ იზღუდება	

ხანძრისაგან დაცვის სისტემებისადმი მოთხოვნები							
დაკავებულობები/ სივრცეები/გასასვლელი საშუალებები	**ავტოსაშხეფი სისტემა**	**ალტერნატიული ავტომატური ცეცხლსაქრობი სისტემები**	**სახანძრო განგაშისა, კვამლაღმომჩენი და ცეცხლაღმომჩენი სისტემები**	**სახანძრო მილდგარების სისტემები**	**კვამლის საკონტროლო სისტემები**	**ხელის ცეცხლმაქრები**	**საავარიო განგაშის სისტემები**
საქმიანი ჯგუფი სქ	**კი** (ავტოსაშხეფი სისტემა მთელ შენობაში)		**კი** *(კვამლის ავტომატური აღმომჩენები)* *(სახანძრო და მხედველობითი განგაშის მოწყობილო*			**კი**	

			გები); *(საანგებო ხმოვანი განგაშის საკომუნიკაციო სისტემის რუპორები);*				
საშუალო საფრთის შემცველი სასაწყობე ჯგუფი სწ1			**კი** *(კვამლაღმომჩენები და სახანძრო განგაშის სისტემა);* *(საანგებო ხმოვანი განგაშის საკომუნიკაციო სისტემის რუპორები);*			**კი**	
მცირე საფრთის შემცველი სასაწყობე ჯგუფი სწ2			**კი** *((კვამლაღმომჩენები და სახანძრო განგაშის სისტემა);* *(საანგებო ხმოვანი განგაშის საკომუნიკაციო სისტემის რუპორები);*	**კი** (შენობის სხვადასხვა არეალში)		**კი**	
კიბის უჯრედები			*(საანგებო ხმოვანი განგაშის საკომუნიკაციო სისტემის რუპორები);*		**კი** (მექანიკური განიავების სისტემა)		
დერეფნები			**კი** *(სახანძრო და მხედველობითი განგაშის მოწყობილობები);* *(საანგებო ხმოვანი განგაშის საკომუნიკა*		**კი** (კვამლსაწინააღმდეგო ვენტილაციის სისტემა)		

			ციო სისტემის რუპორები);				
შენობიდან გამომმსასვლელი დონე			კი *(სახანძრო განგაშის ხელით სამართავი სისტემის კოლოფები 0.00 ნიშნულის დონეზე)*				
სახანძრო-სამაშველო სამსახურის მიერ გამოსაყენებელი მისაერთებლები				კი			
სახანძრო ტუმბოები და წყლის რეზერვუარი (განთვსებულია სახურავზე)				კი			

განიავებისადმი მოთხოვნები		
დაკავებულობები/სივრცეები/გასასვლელი საშუალებები	ბუნებრივი განიავება	ხელოვნური განიავება
საქმიანი ჯგუფი სქ;		კი
საშუალო საფრთხის შემცველი სასაწყობო ჯგუფი სწ-1;		კი
მცირე საფრთხის შემცველი სასაწყობო ჯგუფი სწ-2;		კი
კიბის უჯრედები		კი
ლიფტი		კი
დერეფნები		კი
ტუალეტები და სააბაზანო ოთახები		

თითოეული სართულიდან გასასვლელი საშუალება										
სართულები	დაკავებულობა და დაკავებულობის დატვირთვის ჯამური მაჩვენებელი	მოთხოვნილი გასასვლელების/გასასვლელთან მისადგომის რაოდენობა	გათვალისწინებული გასასვლელების/ გასასვლელთან მისადგომის რაოდენობა და ტიპი	გასასვლელი საშუალებების სიგანე(მეტრი)					
				გზა-კიბეები		დერაფანი,		გასასვლელის გზა-კარი	
				მოთხოვნილი	გათვალისწინებული	მოთხოვნილი	გათვალისწინებული	მოთხოვნილი	გათვალისწინებული

მიწის დონის ქვედა სართული (0.00 ნიშნულზე);	**<u>A-D ღერძებში</u>** **ჯგუფი სქ** (დ.დ. 49); **ჯგუფი სწ-1** (დ.დ. 64); **ჯგუფი სწ-2** (დ.დ. 7);	**2**	**3** (გზა-კარი);	-	-	1.20 მ.	2.27 მ.	0.82 მ.	0.98 მ.
	<u>D-H - 9-2 ღერძებში 0.00 ნიშნულზე</u> **ჯგუფი სწ-2** (დ.დ. 96);	**2**	**3** (გზა-კარი);	-	-	-	-	0.82 მ.	1.0 მ.
	<u>E-H - 6-2 ღერძებში +4.70 ნიშნულზე</u> **ჯგუფი სწ-2** (დ.დ. 35);	**2**	**2** (გასასვლელთა ნ მისადგომის გზა-კიბე);	1.10მ.	1.32მ.	-	-	-	-
	<u>2-1 ღერძებში</u> ცალკეული ფართებისთვის **ჯგუფი სწ-1** (თითოეულ ფართში მაქს.-18 დ.დ.); **ჯგუფი სწ-2** (თითოეულ ფართში მაქს.-2 დ.დ.);	**1** ცალკეული ფართისთვის	**2** **2** **2** **1** **1** (გზა-კარი);	-	-	-	-	0.82 მ.	2.20 მ.
I სართული (+4.00 ნიშნულზე);	**ჯგუფი სქ** (დ.დ.125); **ჯგუფი სწ-1** (დ.დ. 4); **ჯგუფი სწ-2** (დ.დ. 3);	**2**	**2** (გზა-კიბე);	1.10მ.	1.20მ.	1.20მ..	1.59მ	0.82 მ.	0.98 მ.

წყალსადენი სისტემის ფიქსირებული მოწყობილობების რაოდენობა ცხრილი 1602.1-ის მიხედვით													
სართულები	დაკავებულობა და დაკავებულობის დატვირთვის ჯამური მაჩვენებელი	ფიქსირებული მოწყობილობები(ცალი)											
		უნიტაზი		ტუალეტის ხელსაბანები		აბაზანა/შხაპი		სასმელი წყლის ფანტანი		სამომსახურეო ნიჟარა		სამზარეულოს ნიჟარა	
		მოთხოვნილი	გათვალისწინებული	მოთხოვნილი	გათვალისწინებული	მოთხოვნილი	გათვალისწინებული	მოთხოვნილი	გათვალისწინებული	მოთხოვნილი	გათვალისწინებული	მოთხოვნილი	გათვალისწინებული
მიწის დონის ქვედა სართული	**ჯგუფი სქ** (დ.დ. 49);	2	3	2	3	-	-	1	1	1	1	-	-
	ჯგუფი სწ-1 (დ.დ. 82); **ჯგუფი სწ-2** (დ.დ. 140);	2	3	2	3	-	4	1	1	1	1	-	-
I სართული	**ჯგუფი სქ** (დ.დ. 126);	5	5	4	5	-	-	1	1	1	1	-	-
	ჯგუფი სწ-1 **ჯგუფი სწ-2**	*აღნიშნულ სართულზე განთავსებული სასაწყობე და ტექნიკური ფართები წარმოადგენს შენობის ძირიტადი ფუნქციის დამხმარე ფართებს, რომლებიც არ იქნება მუდმივად დაკავებული, შესაბამისად აღნიშნული ფართებისთვის არ არის გათვალისწინებული ცალკე წყალსადენი სისტემები.*											

CPD

4428.m2

+0.70

H=8.00

+0.70=445.20

-1.100=443.40

±0.00=444.50

-0.20=444.30

0.75=443.75

2%

Car wash

BOX

WC

Accessories

Storage 131 68.2 CPD

HUB 132 69.4 CPD

CPD zone 133 4427.3 CPD

CPD Lockers 101 14.5 CPD

Warehouse Office 102 30.5 CPD

Disable wc 103 4.7 CPD

Male wc 104 12.7 CPD

Female wc 105 4.6 CPD

Supply Office 106 30.2 CPD

Storage 107 8.1 CPD

PDI office 108 30.1 CPD

Hallway 109 46.9 CPD

Lobby/Relax zone 110 41.9 CPD

Staircase ST-01 111 11.1 Alt

Shower 113 4.2 Training

Lobby/Dojo 115 51.0 Training

Trainers Room 112 39.0 Training

TC Lockers 114 19.0 Training

wc 116 11.1 Training

Staircase ST-02 106 19.8 Training

Storage 121 11.8 Training

Hybrid 125 43.7 CPD

Corridor 124 10.2 CPD

Practical Stall 120 298.8 Training

Storage 122 10.2 Training

MEP 123 80.3 ALL Bidding

Electrical Lessons 117 27.4 Training

Theory lessons 118 50.5 Training

Practical Lessons 119 50.8 Training

Electrical room 1201 6.3 All

ENTRANCE CPD

ENTRANCE TRAINING

ST-01 401

ST-02 402

DET-11 506

KEYPLAN:

A - დამბაჟირებული

B - დამბაჟირებული პრომენადებით

C - უარყოფილი

რევიზიები			
რევ.	თარიღი	პროექტის ეტაპი	შენიშვნა
R 0	2020.06.18	Homan	
R 1	2020.09.07	Sandwich panel	
R 2	2020.10.16	MEP location	

1:100

პროექტის დასახელება:
კლუბის ტერიტორიის მშენ. ქონ №2
(ნაკვ 3/27)
ნაკვეთის საკადასტრო კოდი
(01.11.03.003.027)

მშენებლობის ობიექტის მისამართი:
ID-236089273

შემსრულებელი:	სამუშაო ეტაპი:	სტადიის ნომერი:
პროექტის ხელმძღვანელი:		

ARCHIDEA

შპს "არქიდეა"
საქართველოს, ქ.თბილისი, საბურთალოს რ-ნი, ი.ნონიაშვილის ქ. №1
TEL: +995 599 937 816
Web: www.archidea.ge

არქიტექტორი:	ალექსი ფანცხავა	ალექსი ფანცხავა
მთავარი ინჟინერი:	ნ.ანდრონიკაშვილი	
პროექტის ხელმძღვანელი:	ნ.ჩაჩანიძე	
კონსტრუქციული ნაწილი:	ნ.ჩაჩანიძე	
ელექტრომოწყობილობები:	ნ.ჩაჩანიძე	
სანტექნიკა, წყალმომარაგება, წყალარინება:	ნ.ჩაჩანიძე	
ხანძარსაწინააღმდეგო სისტემა:	ნ.ჩაჩანიძე	
ვენტილაცია, კონდიცირება:	ნ.ჩაჩანიძე	
ქსელები, სუსტი დენები:	ნ.ჩაჩანიძე	
ტექნოლოგიური ნაწილი:	ნ.ჩაჩანიძე	
ინტერიერის დიზაინერი:		

სამუშაოს დასახელება:
სამშენებლო მეშვეობა

სამუშაოს ნაწილის დასახელება:
არქიტექტურა
(Construction Drawing)

A0	
A1	
A2	
A3	
A4	
1:100	

ნახაზის დასახელება:
1 სართულის გეგმა
GENERAL KEY PLAN
(LEVEL 1)

ნახაზის N:	ნახაზის ტიპი:	ნახაზის ფორმატი:
R2		101

0 1 2 3 4 5m

1:100

ბეტონის მოცული shelter-ის მანქანის მოსახვევის ქანობი

Mezzanine

CPD

±0.70

+4.70

+4.00

+4.00=448.50

+3.85

+3.65

shelter

DET-11
506

DET-12
509

DET15
512

Male WC
218 | 14.6 | Training

Famele WC
216 | 14.0 | Training

Storage
219 | 7.8 | CPD

Disable wc
217 | 4.7 | Training

Storage
215 | 12.2 | Training

Lecture room
214 | 32.4 | Training

Lecture room
213 | 64.1 | Training

GYM
212 | 90.5 | Training

Staircase ST-02
211 | 15.8 | ALL

MEP
210/1 | 58.3 | ALL

Server
201 | 17.3 | CPD

Office
202 | 23.1 | CPD

Hallway
203 | 43.3 | CPD

Archive
204 | 8.1 | CPD

Meeting Room
205 | 66.5 | CPD

Balcony
206 | 40.7 | Training

Staircase ST-01
207 | 16.1 | All

Storage
208 | 34.4 | Training

Kitchen
209 | 42.7 | Training

Corridor
210 | 48.3 | Training

მოაჯირი h1100

შენიშვნა:
მენორის სასვლელზე ნაწილში დაშვებული ანაწრესილობა დროზე (მეზანინი) - წარმოადგენს ლიმიტირის მასშტაბისასვლელი პონსტრუქციით შეღებვილ, არასტაციონალურ, ორანგუმენტებად (ავტომატიზებულ).
მენორის პონსტრუქციაში გამოყენებული ფოლადის ხარისხი უნდა იყოს არანაკლებ S235 JR.
ყველა ელემენტის შეღებვა უნდა მოხდეს ანტიკოროზიული საღებავით ორ ფენად, საერთო სისქით 80 მკმ-ზე.
ელემენტების შეერთება უნდა მოხდეს ხრახნებით.
ელემენტების დამაგრება უნდა მოხდეს ანკერული ჭანჭიკებით.
ანკერული ჭანჭიკების ზომები და რაოდენობა უნდა განისაზღვროს კონსტრუქციის დეტალური გაანგარიშების საფუძველზე.

შენიშვნა:
• ფილები შეღებილია ანტიკოროზიული საღებავით ორ ფენად, საერთო სისქით 80 მკმ-ზე.
• ფილების შეერთება უნდა მოხდეს ხრახნებით.
• ფილების დამაგრება უნდა მოხდეს ანკერული ჭანჭიკებით.
• ანკერული ჭანჭიკების ზომები და რაოდენობა უნდა განისაზღვროს კონსტრუქციის დეტალური გაანგარიშების საფუძველზე.

შენიშვნა:
• ფილები შეღებილია ანტიკოროზიული საღებავით ორ ფენად, საერთო სისქით 80 მკმ-ზე.
• ფილების შეერთება უნდა მოხდეს ხრახნებით.
• ფილების დამაგრება უნდა მოხდეს ანკერული ჭანჭიკებით.
• ანკერული ჭანჭიკების ზომები და რაოდენობა უნდა განისაზღვროს კონსტრუქციის დეტალური გაანგარიშების საფუძველზე.


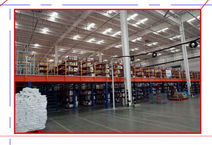


KEYPLAN:

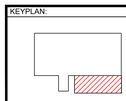

A - დამგეგმარებელი

B - დამგეგმარებელი პროექტირებით

C - უარყოფილი

რევიზიები			
რევ.	თარიღი	დეტალები	ხელმოწერა
R 0	2020.06.16	Horman	
R 1	2020.09.07	Sandwich panel	
R 2	2020.10.16	MEP location	

0 1 2 3 4 5m

ობიექტი
ქალაქ თბილისის მუნიციპალიტეტის ქონების N+2 (ნაკვ 3/27)

ნაკვეთის საკადასტრო კოდი (01.11.03.003.027)

დამკვეთი
შპს "ბოილერ ჯეპსონი" ID-236089273

შესრულებულია	სახელი/ გვარი	ხელმოწერა
პროექტის ხელმძღვანელი		

არქიტექტორი
შპს „არქიდეა"
ზაზა ამირეჯიბის ქუჩა №5, თბილისი, საქართველო
TEL: +995 599 057 515
Web: www.archidea.ge

შესრულებულია	სახელი/ გვარი	ხელმოწერა
შესრულებულია	ნ.ტაბატაძე	
პროექტის არქიტექტორი	ე.ფირცხალავა	
პროექტის ხელმძღვანელი	ნ.ჩაჩანიძე	

შესრულებულია	ხელმოწერა	დასახელება
შპს „არქიდეა"	დამკვეთის ბეჭედი	

პროექტის სახელწოდება
სასაწყობე მეურნეობა

პროექტის ეტაპი
პროექტი

პროექტის ეტაპის დასახელება
არქიტექტურა
(Construction Drawing)

ფორმატი	ნახაზის ნომერი/ვერსია
A1	
მასშტაბი	2 სართულის გეგმა
1:100	GENERAL KEY PLAN
	(LEVEL 2)
ფაილის	ნახაზის ფურცლების
R 2	102

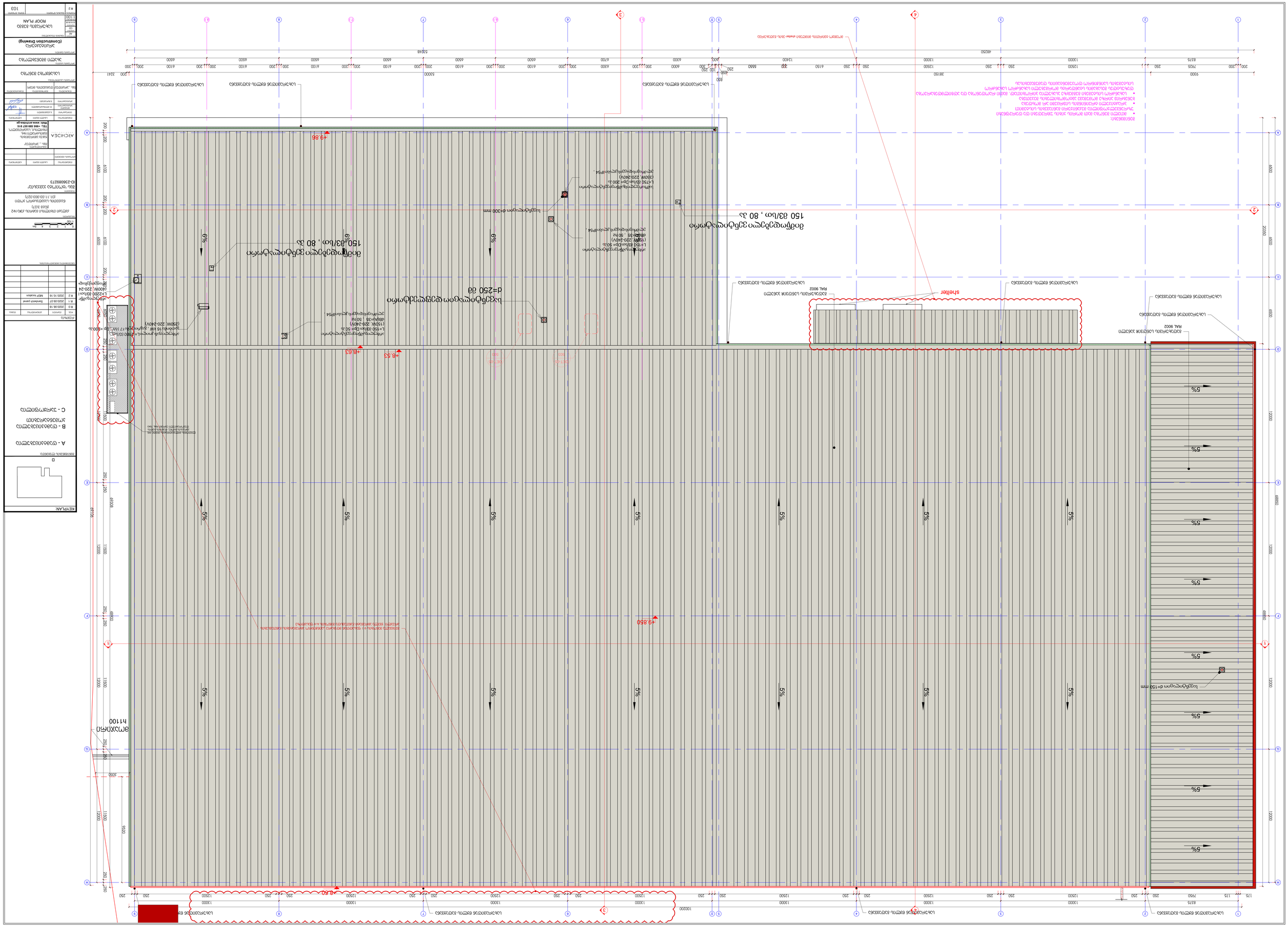
ARCHIDEA
ტელ. +995 599 697 815
www.archidea.ge
ID-236089273
ქალაქი თბილისი, საკადასტრო კოდი N2
(5533 მ2)
ქალაქის მთავარი არქიტექტორის სამსახური
(01. 11.03.003.027)
ქალაქის განვითარების სააგენტო
(5533 მ2)
ქალაქის განვითარების სააგენტო N2
(5533 მ2)
A - ფასადების ნახაზი
B - ფასადების ნახაზი
C - ჭრილები
A - ფასადების ნახაზი
B - ფასადების ნახაზი
KEYPLAN
ნახაზის დასახელება
ფასადების ნახაზები
ფასადების ნახაზები
ნახაზის დასახელება
ნახაზის ნომერი
ფაზა
ცვლილების აღწერა
თარიღი
R1 2020.09.07 Sandwich panel
R2 2020.10.16 MEP location
R0 2020.06.18
ნახაზის ნომერი
ფაზა
ცვლილების აღწერა
თარიღი
ავტორი
ავტორის ხელმოწერა
ავტორის სახელი, გვარი
ავტორი
ხელმძღვანელი
ხელმძღვანელის სახელი, გვარი
ხელმძღვანელი
ინჟინერი
ინჟინერის სახელი, გვარი
ინჟინერი
არქიტექტორი
არქიტექტორის სახელი, გვარი
არქიტექტორი
პროექტის ხელმძღვანელი
პროექტის ხელმძღვანელის სახელი, გვარი
პროექტის ხელმძღვანელი
პროექტის დასახელება
პროექტის ადგილმდებარეობა
პროექტის ნომერი
ნახაზის დასახელება

CPD
4428.m2

+0.70=445.20

+0.70

H=8.00

-1.100=443.40

-0.75=443.75

±0.00=444.50

-0.20=444.30

STAGING IN

BUFFER

STAGING OUT

STAGING OUT S@M

STAGING IN S@M

WORK-STATION

BINNING (IN)

PICKING (OUT)

STOP

Windshield

Plastic

Naked Metal

Panels/Fenders

Panels

Bumpers

Pallet Racking

CPD Lockers

Warehouse Office

Disable wc

Male wc

Female wc

Supply Office

Storage

PDI office

Hallway

Lobby/Relax zone

Staircase ST-01

Shower

Lobby/Dojo

Trainers Room

TC Lockers

wc

Staircase ST-02

Storage

Hybrid

Corridor

Practical Stall

Storage

MEP

Practical Lessons

Theory lessons

Electrical Lessons

Electrical room

Car wash

BOX

WC

Accessories

DET-11

DET-12

ENTRANCE CPD

ENTRANCE TRAINING

KEYPLAN:

A - დაბგისცვლელი

B - დაბგისცვლელი პრობლემატიკით

C - უარყოფილი

რევ.	თარიღი	აღწერილობა	ხელმო.
R 0	2020.06.18		
R 1	2020.09.07	Sandwich panel	
R 2	2020.10.16	MEP location	

ქალაქი თბილისი მუნიც. ქვე ნო2 (ნაკ 3/27)

ნაკვეთის საკადასტრო კოდი (01.11.03.003.027)

შპს "ბლიზარდ ავთომოტივ" ID-236089273

არქიტექტორი შპს „არქიდეა" ქალაქი თბილისი, ი.ჭავჭავაძის გამზ. 38ა/ბ, ტელ: +995 599 557 815 Web: www.archidea.ge

არქიტექტორი: ნ.ბერიძე

კონსტრუქციული ნაწილი: გ.ცისკარიშვილი

ელექტრული ნაწილი: ლ.ბერიძე

სანტექნიკური ნაწილი: ნ.ბერიძე

პროექტის ხელმძღვანელი: შპს „არქიდეა" დიასპორიდან დაბრუნების პროგრამა

პროექტის დასახელება: სანაფორა მენეჯერი

ობიექტის მისამართი: ახალი მთქნარება

ნახაზის დასახელება: არქიტექტურა (Construction Drawing)

ეტაპი	ნახაზის დასახელება	ფურცელი
PD	ნებართვისთვის/საპროექტო ნაწილი	
CD	სამშენებლო ნაწილი	
2020.09.08	1 სართული ±0.00 69.96ზღვ-ზე	

1:100

ფორმატი	ფურცლების რაოდენობა
R 2	101-4

Mezzanine

CPD

SORTING IN

SORTING OUT

shelter

±0.70

+4.70

+3.85

+3.65

Mezzanini
220 | 1610.1 | CPD
Ld: 2 | Cl: 65.5
1610.1 9° | Cl: 35

Male WC 218 | 14.6 | Training
Famele WC 216 | 14.0 | Training
Disable wc 217 | 4.7 | Training
Storage 219 | 7.8 | CPD
Storage 215 | 12.3 | Training
Lecture room 214 | 32.4 | Training
Lecture room 213 | 64.1 | Training
GYM 212 | 50.5 | Training
Staircase ST-02 211 | 15.8 | ALL
MEP 210/1 | 58.3 | ALL
Server 201 | 17.3 | CPD
Office 202 | 23.1 | CPD
Hallway 203 | 43.3 | CPD
Archive 204 | 8.1 | CPD
Meeting Room 205 | 68.5 | CPD
Balcony 206 | 40.7 | Training
Staircase ST-01 207 | 16.1 | All
Storage 208 | 34.4 | Training
Kitchen 209 | 42.7 | Training
Corridor 210 | 48.3 | Training





KEYPLAN:

A - დამგებიცებელია

B - დამგებიცებელია ქვოვნარებით

C - უარყოფილია

რევიზია	თარიღი	პროგრამა	შენიშვნა
R 0	2020.06.18		
R 1	2020.09.07	Sandwich panel	
R 2	2020.10.16	MEP location	

პროექტის ავტორი	
პროექტის ხელმძღვანელი	
არქიტექტორი	
კონსტრუქციული ნაწილი	
ინჟინერული სისტემები	
ელექტრული ნაწილი	
სანიაღვრე სისტემა	
ინტერიერის დიზაინერი	
ლანდშაფტის არქიტექტორი	
პროექტის მენეჯერი	
ვიზუალიზაცია	

1:100

ქალაქ თბილისის მერიის ქონების N#2 (წყალტუბოს 3/27)

წყალტუბოს საავადმყოფოს კორპუსი (01.11.03.003.027)

შპს "ტრიალეთის საავადმყოფო" ID-236089273

პროექტირება	სამუშაო ფაზის	სტადიები
პროექტის ხელმძღვანელი		

ARCHIDEA	შპს "არქიდეა" მისამართი: ფილიალი N#6, ქ.თბილისი, საქართველო. TEL: +995 599 657 815 Web: www.archidea.ge

პროექტირება	სამუშაო ფაზის	სტადიები
პროექტის ხელმძღვანელი	ა.ტაბატაძე	
პროექტის არქიტექტორი	ი.ქურციკიძე	
პროექტის ინჟინერი	ა.ჩარკვიანი	
პროექტის ტექნიკოსი		

შპს "არქიდეა"

სანიაღვრე მეწრეზი

ახალი მშენებლობა

არქიტექტურა (Construction Drawing)

ფაილის ტიპი	ფაილის სახელწოდება	
A1	წყალტუბოს საავადმყოფოს მე-3 სართულის ფრაგმენტის სანიაღვრე სისტემა	
ქაღალდის ზომა		
09.09.20		
მასშტაბი	1:100	

2 სართულის +4.00 ნიშნულზე

ფორმატი	ნახაზის ნომერი	ნახაზების რაოდენობა
R 2	102-4	

DET-11
506
DET-12
509
DET15
512
Server
Office
Hallway
Archive
Meeting Room
Balcony
Staircase ST-01
Storage
Kitchen
Corridor
Male WC
Famele WC
Disable wc
Storage
Lecture room
Lecture room
GYM
Staircase ST-02
MEP
Mezzanini
lift
lift
SORTING IN
SORTING OUT
shelter
Mezzanine
CPD
±0.70
+4.70
+3.85
+3.65
+4.00=448.50
სველი წერტილი
სველი წერტილი
სველი წერტილი

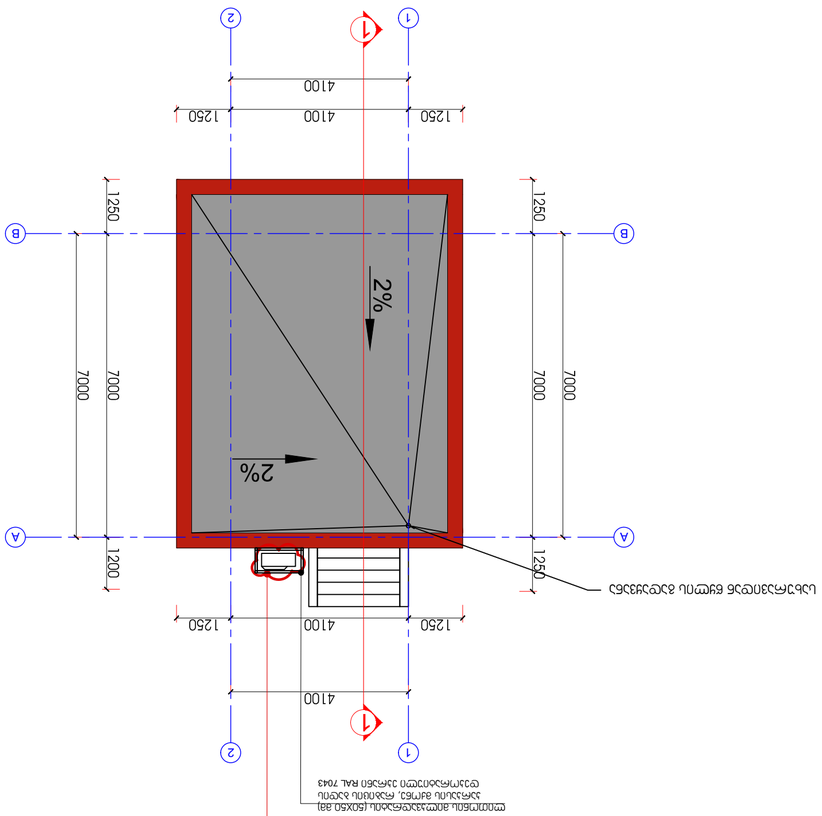

01 ფილის ზონის ჩარჩო ნახაზი 1:100

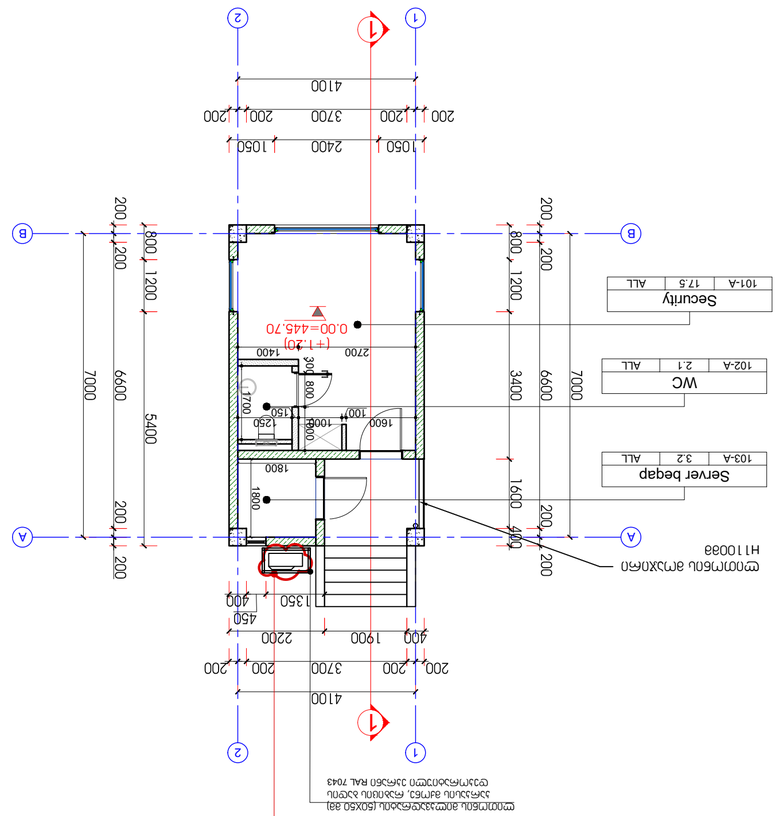

CPD

4428.m2

+0.70

H=8.00

+0.70=445.20

-1.100=443.40

±0.00=444.50

0.75=443.75

-0.20=444.30

-1.10

2%

3%

Car wash

BOX

WC

Accessories

Storage 131 68.2 CPD

HUB 132 69.4 CPD

CPD zone 133 4427.3 CPD

CPD Lockers 101 14.5 CPD

Warehouse Office 102 30.5 CPD

Disable wc 103 4.7 CPD

Male wc 104 12.7 CPD

Female wc 105 4.6 CPD

Supply Office 106 30.2 CPD

Storage 107 8.1 CPD

PDI office 108 30.1 CPD

Hallway 109 46.9 CPD

Lobby/Relax zone 110 41.9 CPD

Staircase ST-01 111 11.1 All

Shower 113 4.2 Training

Lobby/Dojo 115 51.0 Training

Trainers Room 112 39.0 Training

TC Lockers 114 19.0 Training

wc 116 11.1 Training

Staircase ST-02 126 19.8 Training

Storage 121 11.8 Training

Hybrid 125 43.7 CPD

Corridor 124 10.2 CPD

Practical Stall 120 298.8 Training

Storage 122 10.2 Training

MEP 123 80.3 ALL Bidding

Electrical room 122/1 6.3 All

Electrical Lessons 117 27.4 Training

Theory lessons 118 50.5 Training

Practical Lessons 119 50.8 Training

ENTRANCE CPD

ENTRANCE TRAINING

ST-01 401

ST-02 402

DET-11 506

DET-12 507

KEYPLAN:

მასშტაბები

A - დამგეგმარებითი

B - დამგეგმარებითი ფრაგმენტებით

C - სანაყოფიერო

რევ.	თარიღი	აღწერილობა	ნახაზი
R 0	2020.06.18		
R 1	2020.09.07	Sandwich panel	
R 2	2020.10.16	MEP location	

0 1 2 3 4 5m

1:100

ქალაქი თბილისი გამრეკის ქუჩა №2 (ნაკ 3;27)

ნაკვეთის საკადასტრო კოდი (01.11.03.003.027)

შპს "ტრიალეთ პაპასული" ID-236089273

ARCHIDEA

შპს „არქიდეა" ქ.თბილისი, მარტყოფის ხევი, №6. TEL: +995 599 557 015 Web: www.archidea.ge

არქიტექტორი: ი.ჯაფარიძე

კონსტრუქციული ნაწილი: ი.ჯაფარიძე

ელექტრომოწყობილობა: ი.ჯაფარიძე

სანტექნიკა და გათბობა: ი.ჯაფარიძე

შპს „პროექტ ლაბორატორია" ლ.ჯაფარიძე

სამშენებლო ნებართვა

სასაყოფიერო ზონირება

ახალი მშენებლობა

არქიტექტურა (Construction Drawing)

ფორმატი	მასშტაბი	
A0	1:100	
ფაზა		
WD		
ნახაზის დასახელება		
1:100		
ნახაზის ნომერი		
R 2		801

პარკინგის სივრცე 1 სართულის გეგმა

WINDOW AND DOOR MARKER PLAN (LEVEL 1)

Mezzanine

CPD

±0.70

+4.70

±0.70

+4.00

+4.00=448.50

+3.85

+3.65

shelter

ამოკაპირი
h1100

Male WC 218 14.6 Training

Famele WC 216 14.0 Training

Storage 219 7.8 CPD

Disable wc 217 4.7 Training

Storage 215 12.2 Training

Lecture room 214 32.4 Training

Lecture room 213 54.1 Training

GYM 212 90.5 Training

Staircase ST-02 211 15.8 ALL

MEP 210/1 58.3 ALL

Server 201 17.3 CPD

Office 202 23.1 CPD

Hallway 203 43.3 CPD

Archive 204 8.1 CPD

Meeting Room 205 66.5 CPD

Balcony 206 40.7 Training

Staircase ST-01 207 16.1 All

Storage 208 34.4 Training

Kitchen 209 42.7 Training

Corridor 210 48.3 Training

DET-11 506

DET-12 509

DET15 512

02-001 WT-05 6650

02-002 WT-05 6650

02-003 WT-05 6650

02-004 P.D1.08 2000 RH

02-005 P.D1.08 2000 RH

02-006 P.D1.08 2000 LH

02-007 P.D1.08 2000 LH

02-008 P.D1.08 2000 RH

02-009 WT-06 6650

02-010 WT-06 6650

02-011 WT-06 6650

02-012 WT-06 6650

02-013 WT-06 6650

02-014 WT-06 6650

02-015 P.D1.10 2000 RH

02-016 P.D1.10 2000 LH

02-017 P.D1.10 2000 LH

02-018 P.D1.10 2000 RH

02-019 P.D1.10 2000 LH

02-020 P.D1.10 2000 RH

02-021 WT-07 0

02-022 WT-08 0

02-023 WT-07 0

02-024 WT-10 4000

02-025 WT-10 4000

02-026 WT-10 4000

02-027 WT-11 4000

02-028 WT-11 4000

02-029 WT-05 0

02-030 WT-04 0

02-031 WT-04 0

02-032 WT-04 0

02-033 WT-04 0

02-034 WT-04 0

02-035 WT-04 0

02-036 WT-04 0

02-037 WT-04 0

02-038 WT-04 0

02-039 WT-04 0

02-040 WT-04 0

02-041 WT-06 6650

02-042 WT-06 6650

02-043 WT-06 6650

02-044 WT-06 6650

02-045 WT-06 6650

02-046 WT-06 6650

02-047 WT-06 6650

02-048 WT-06 6650

02-049 WT-06 6650

02-050 WT-06 6650

02-051 WT-06 6650

02-052 WT-06 6650

02-053 WT-06 6650

02-054 WT-06 6650



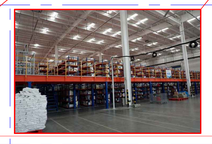



შენიშვნა:
მენრის სასაფრო ნაწილში დაშვებული ანარჩსილობა დროდ (მოსაზღვრე) - ნარმოადგენს ლითონის მასშტაბსასაფრო კონსტრუქციით შეღებვით, ანტისტატიკური, ორკომპონენტიანი (epoxy) საფარით.
მენრის კონსტრუქციაში გამოყენებული მეტალის ზედაპირის ფართობი 41 ტონაზე მეტია, ამიტომ ანტიკოროზიული ნაერთების სისქე უნდა იყოს კორექტირებით.
ამ ეტაპზე არ ხდება რესპონსიბილური ფენის დასაბუთება (ბისტეტი) კონსტრუქციის ზომების და ინსტალაციის შემდეგ

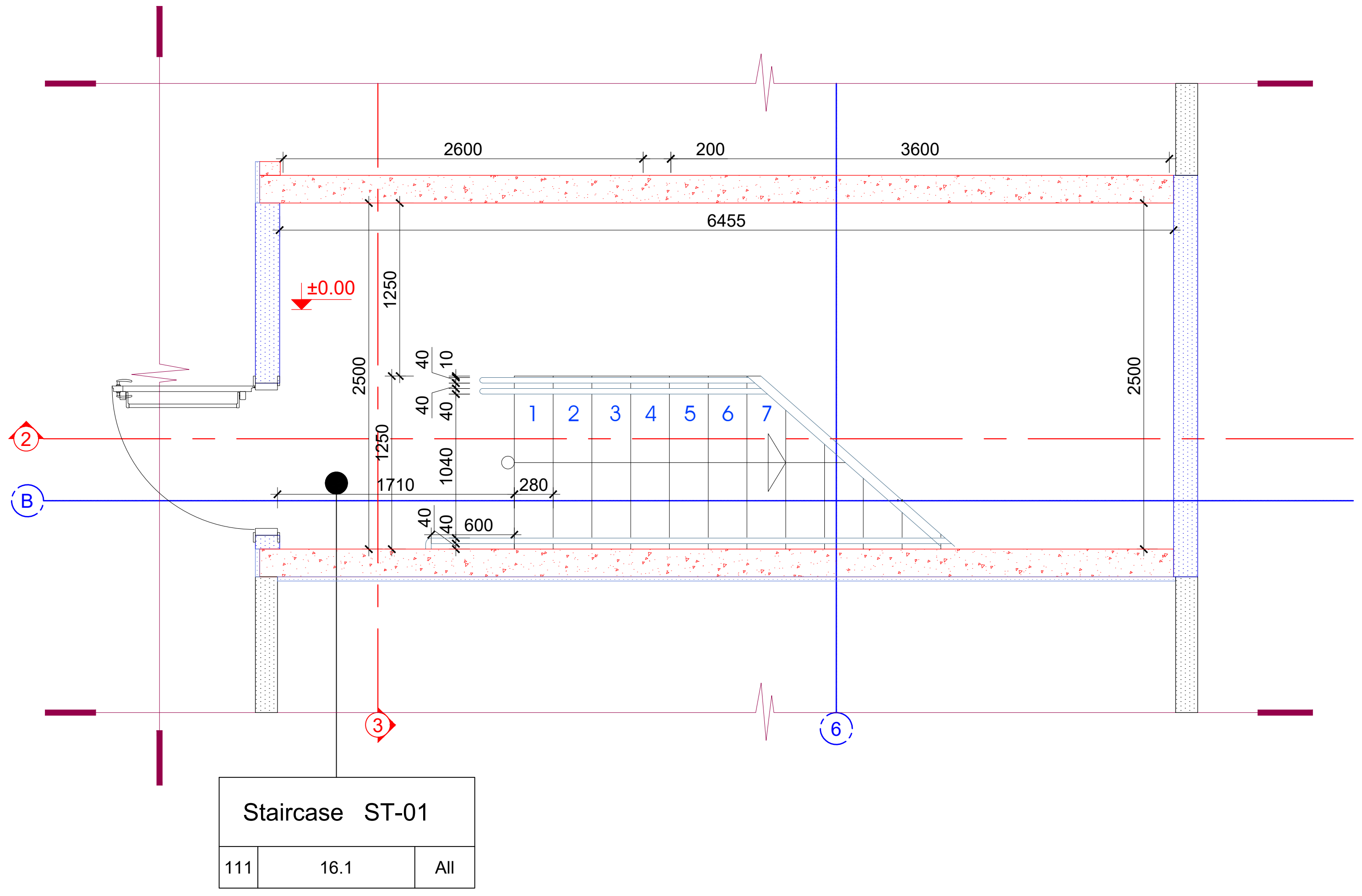

Staircase ST-01 I Floor
კიბის უჯრედი - ST-01 პირველი სართული
მასშტაბი 1:50

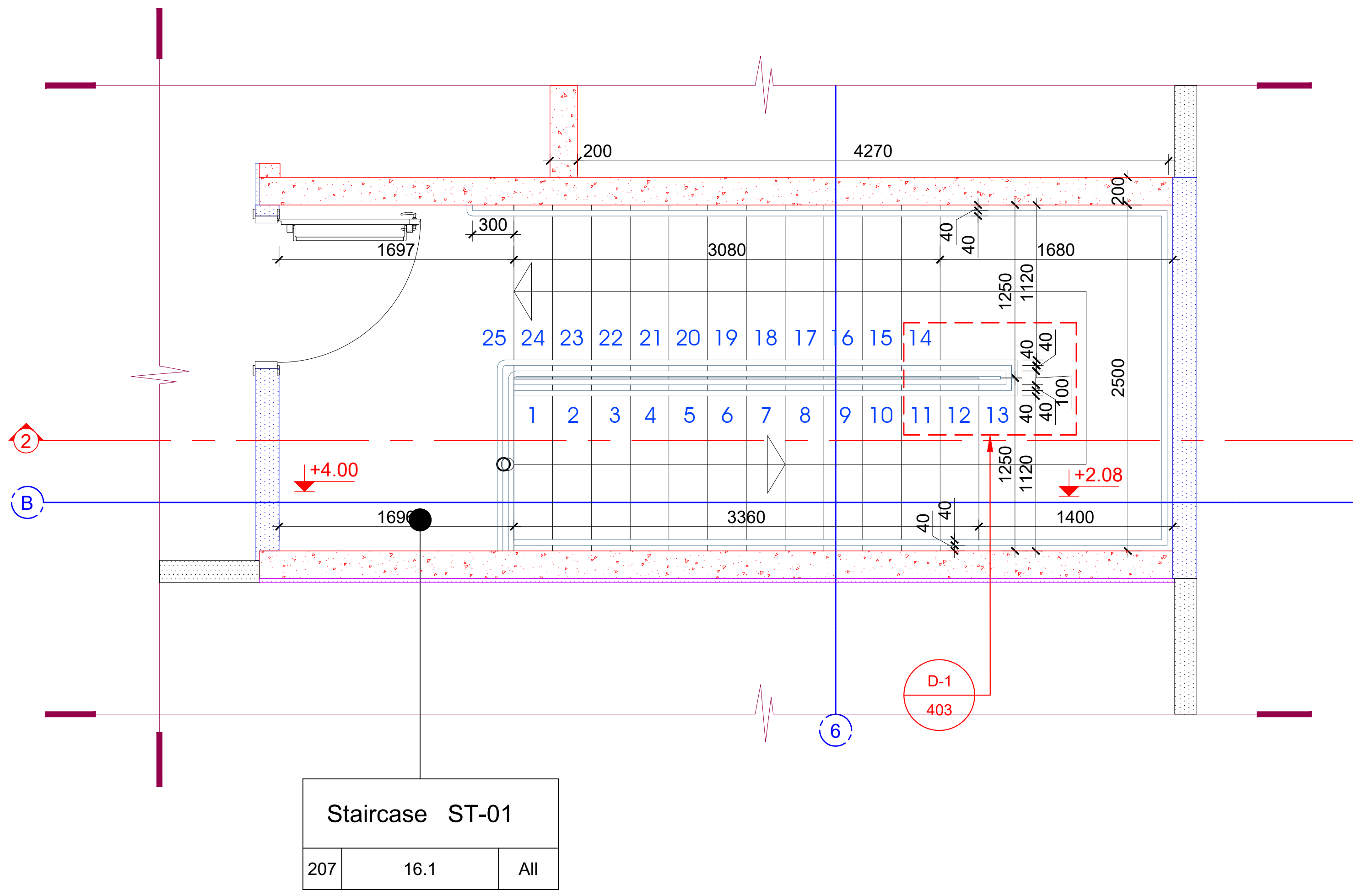

Staircase ST-01 II Floor
კიბის უჯრედი - ST-01 მეორე სართული
მასშტაბი 1:50

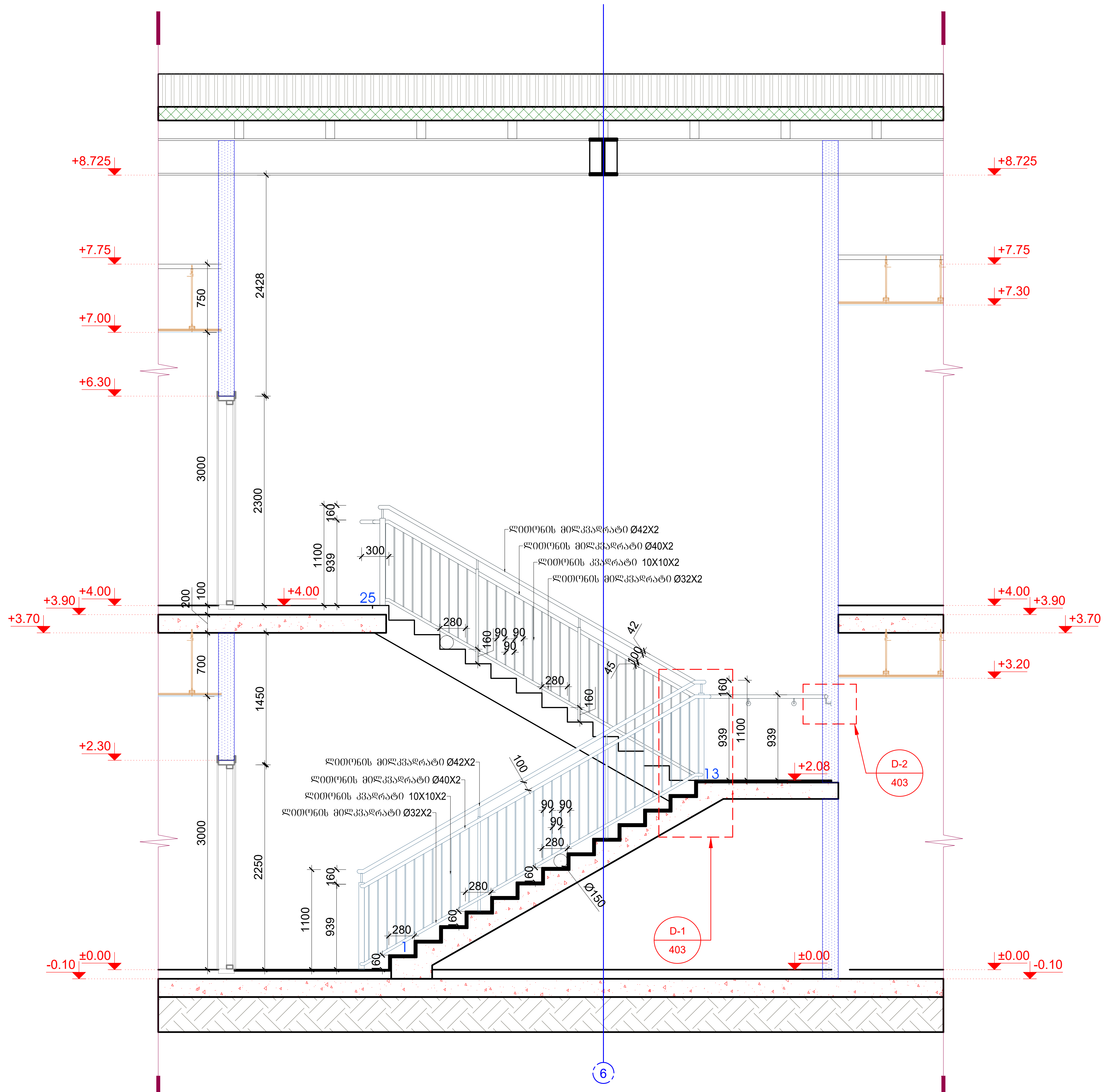

Staircase ST-01 Sectio 1-1
კიბის უჯრედი - ST-01 ჭრილი 1-1
მასშტაბი 1:50

KEYPLAN:

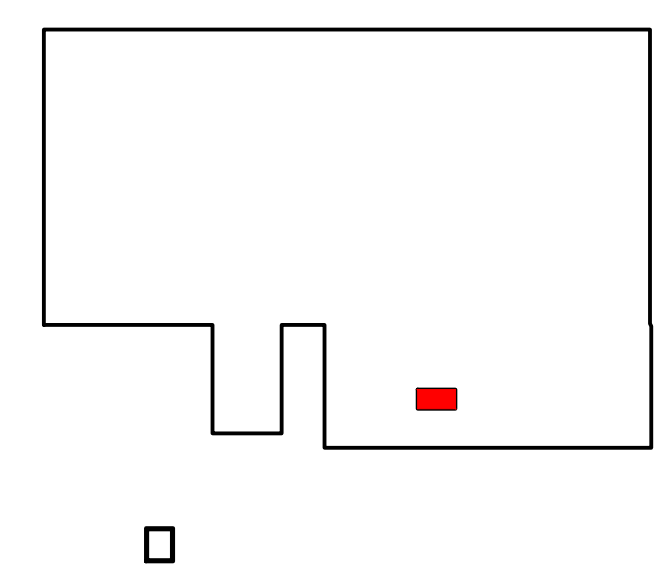

შენიშვნების ლეგენდა:

A - დამტკიცებულია

B - დამტკიცებულია კომენტარებით

C - უარყოფილია

რევიზია

რევ.	თარიღი	აღწერილობა	დამტკ.

განკუთვნილია მშენებლობისთვის

0 1 2 3 4 5m
1:100

მისამართი:
ქალაქი თბილისი გაგრის ქუჩა №2 (ნაკვ 3/27)
ნაკვეთის საკადასტრო კოდი (01.11.03.003.027)

დამკვეთი:
შპს "ტოიოტა კავკასია"
ID-236089273

თანამდებობა	სახელი გვარი	ხელმოწერა
პროექტის მენეჯერი		

ARCHIDEA ARCHITECTURE

შემსრულებელი:
შპს ,, არქიდეა"
ჯაბუა ამირეჯიბის მაგისტრალი №6, თბილისი, საქართველო.
TEL: +995 599 857 815
Web: www.archidea.ge

თანამდებობა	სახელი გვარი	ხელმოწერა
დირექტორი	გ.ქევანიშვილი	
მთავარი არქიტექტორი	დ.ელიზბარაშვილი	
არქიტექტორი	ნ.ჩარკვიანი	

დახაზულია:	შემოწმებულია:	დამტკიცებულია:
შპს ,,არქიდეა"	დამკვეთის მიერ	

პროექტის სახელწოდება:
სასაწყობე შენობა

პროექტის სტადია:
ახალი მშენებლობა

პროექტის ნაწილი:
არქიტექტურა
(Construction Drawing)

ფორმატი: A2
სტატუსი: CD
თარიღი: 2019.09.09
მასშტაბი: 1:50

ნახაზის დასახელება:
კიბე 1
(1 სართულის გეგმა ,
2 სართულის გეგმა
ჭრილი 1-1)

რევიზია: R0
ნახაზის ნომერი:
ფურც. ნომერი: 401

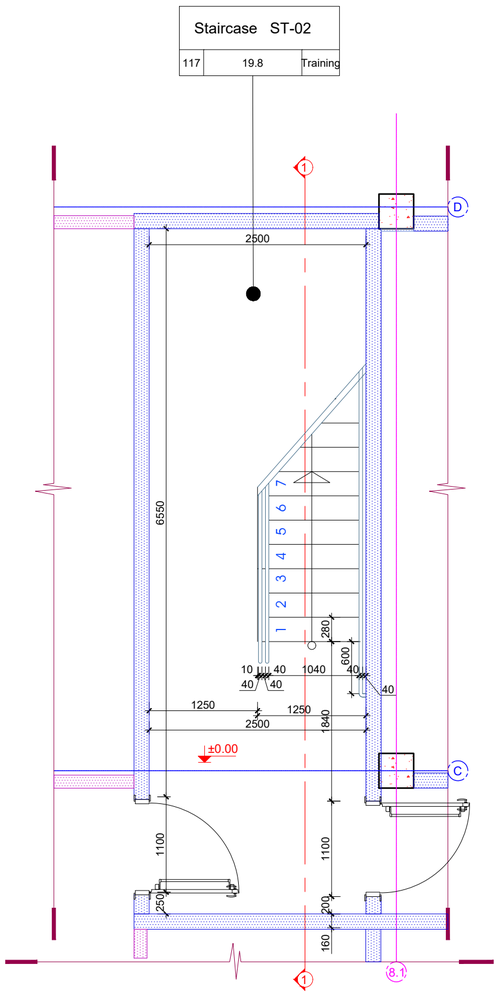

01 Staircase ST-02 I Floor
პიბის უჯრედი - ST-01 პირველი სართული
მასშტაბი 1:50

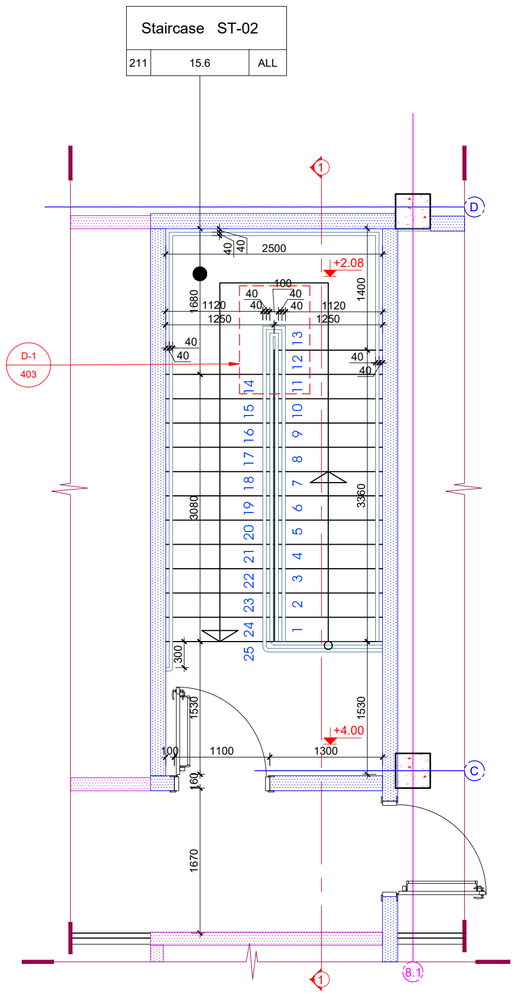

01 Staircase ST-02 II Floor
პიბის უჯრედი - ST-01 მეორე სართული
მასშტაბი 1:50

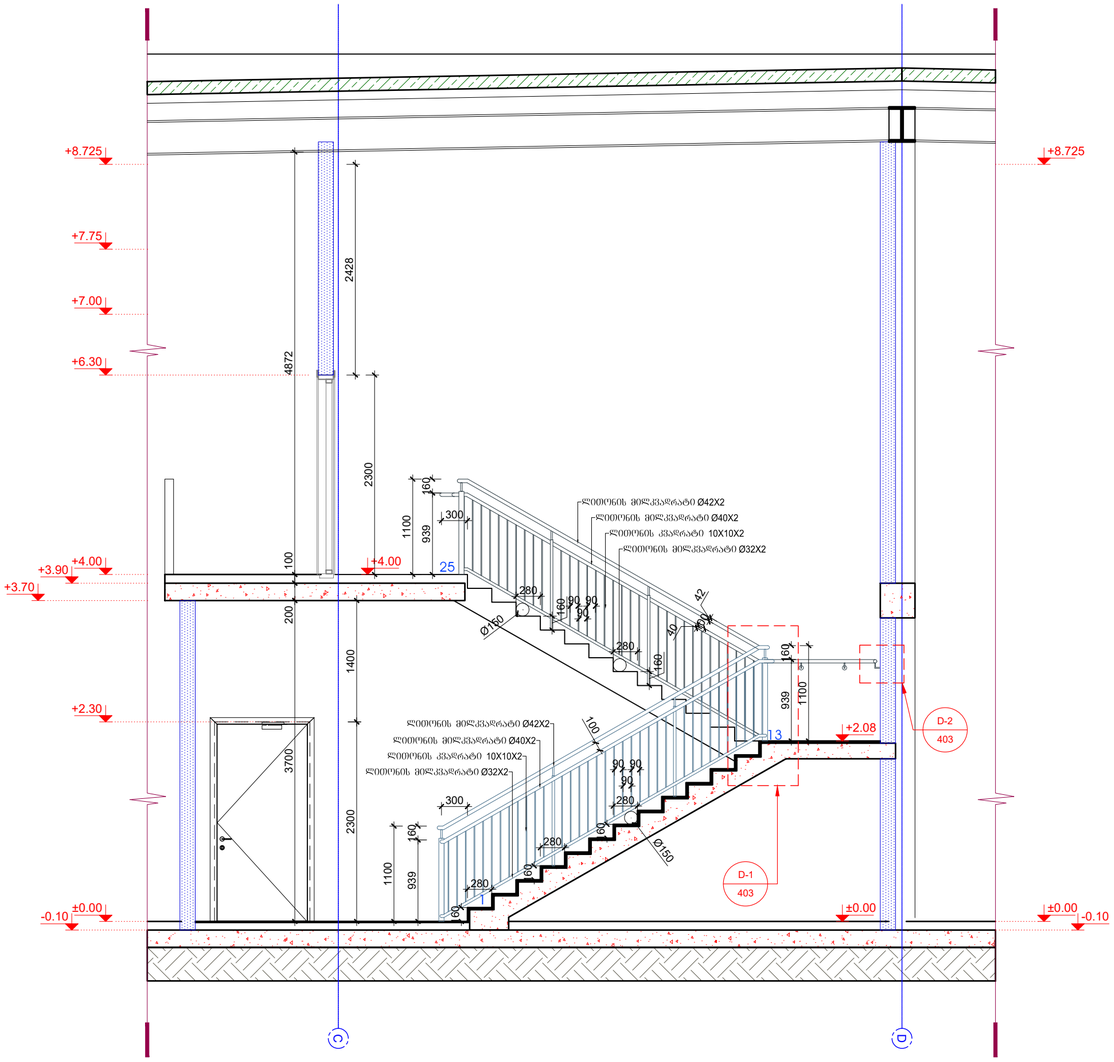

01 Staircase ST-02 Sectio 1-1
პიბის უჯრედი - ST-01 ჭრილი 1-1
მასშტაბი 1:50

KEYPLAN:

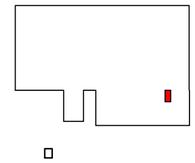

შენიშვნების ლეგენდა:

A - დამტკიცებულია

B - დამტკიცებულია კომენტარებით

C - უარყოფილია

რევიზია

რევ.	თარიღი	ცვლილების აღწერა	დებულ.

განკუთვნილია მშენებლობისთვის

0 1 2 3 4 5m
1:100

მისამართი:
ქალაქი თბილისი გაგარის ქუჩა №2 (ნაკვ 3/27)
ნაკვეთის საკადასტრო კოდი (01.11.03.003.027)

დამკვეთი:
შპს "ტოიოტა კავკასია"
ID-236089273

თანამდებობა	სახელი გვარი	ხელმოწერა
პროექტის მენეჯერი		

ARCHIDEA

შემსრულებელი:
შპს ,, არქიდეა"
ჯაბუა ამირეჯიბის მაგისტრალი №6, თბილისი, საქართველო.
TEL: +995 599 857 815
Web: www.archidea.ge

თანამდებობა	სახელი გვარი	ხელმოწერა
დირექტორი	გ.ქვანთიშვილი	
მთავარი არქიტექტორი	დ.ელიზბარაშვილი	
არქიტექტორი	ნ.ჩარკვიანი	

დანახულია:	მშენებელია:	დამტკიცებულია:
შპს ,,არქიდეა"	დამკვეთის მიერ	

პროექტის სახელწოდება:
სასაწყობე შენობა

პროექტის სტატუსი:
ახალი მშენებლობა

პროექტის ეტაპი:
არქიტექტურა
(Construction Drawing)

ფორმატი:	A2
სტადია:	CD
თარიღი:	2019.09.09
მასშტაბი:	1:50

ნახატის დასახელება:
პიბე 2
(1 სართულის გეგმა , 2 სართულის გეგმა ჭრილი 1-1)

რევიზია:	ნახატის ნომერი:	ფორმ. ნომერი:
R0		402

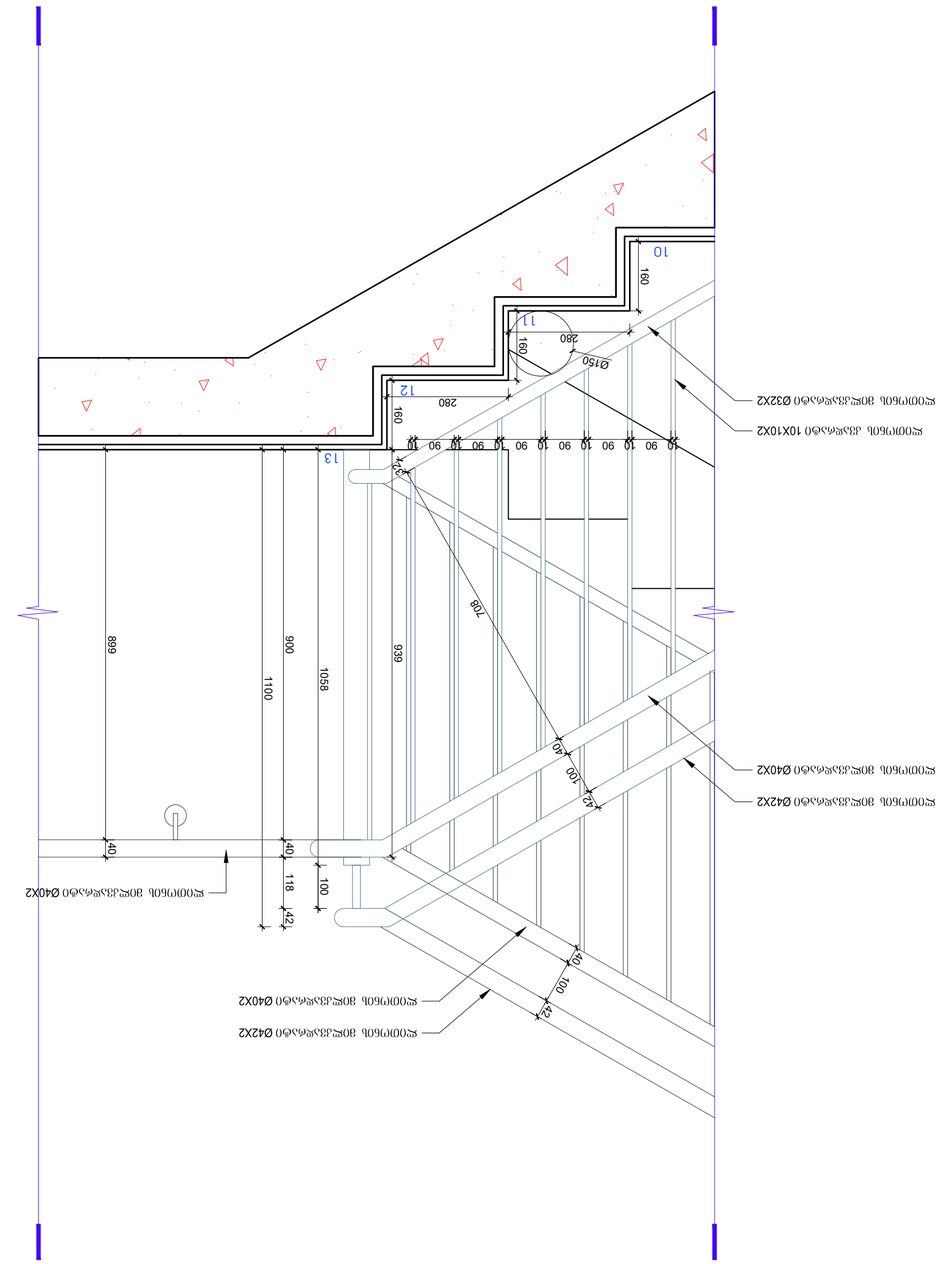
Detail 1
ფრაგმენტი 1
მასშტაბი 1:10
მეტალოკონსტრუქციული ელემენტი 10X10X2
მეტალოკონსტრუქციული ელემენტი Ø32X2
მეტალოკონსტრუქციული ელემენტი Ø42X2
მეტალოკონსტრუქციული ელემენტი Ø40X2
მეტალოკონსტრუქციული ელემენტი Ø42X2
მეტალოკონსტრუქციული ელემენტი Ø40X2
მეტალოკონსტრუქციული ელემენტი Ø40X2
Ø150
280
160
160
280
160
11
12
13
10
90
10
90
10
90

გადახურვაში კეხის მოწყობის კვანძი

DET - 01

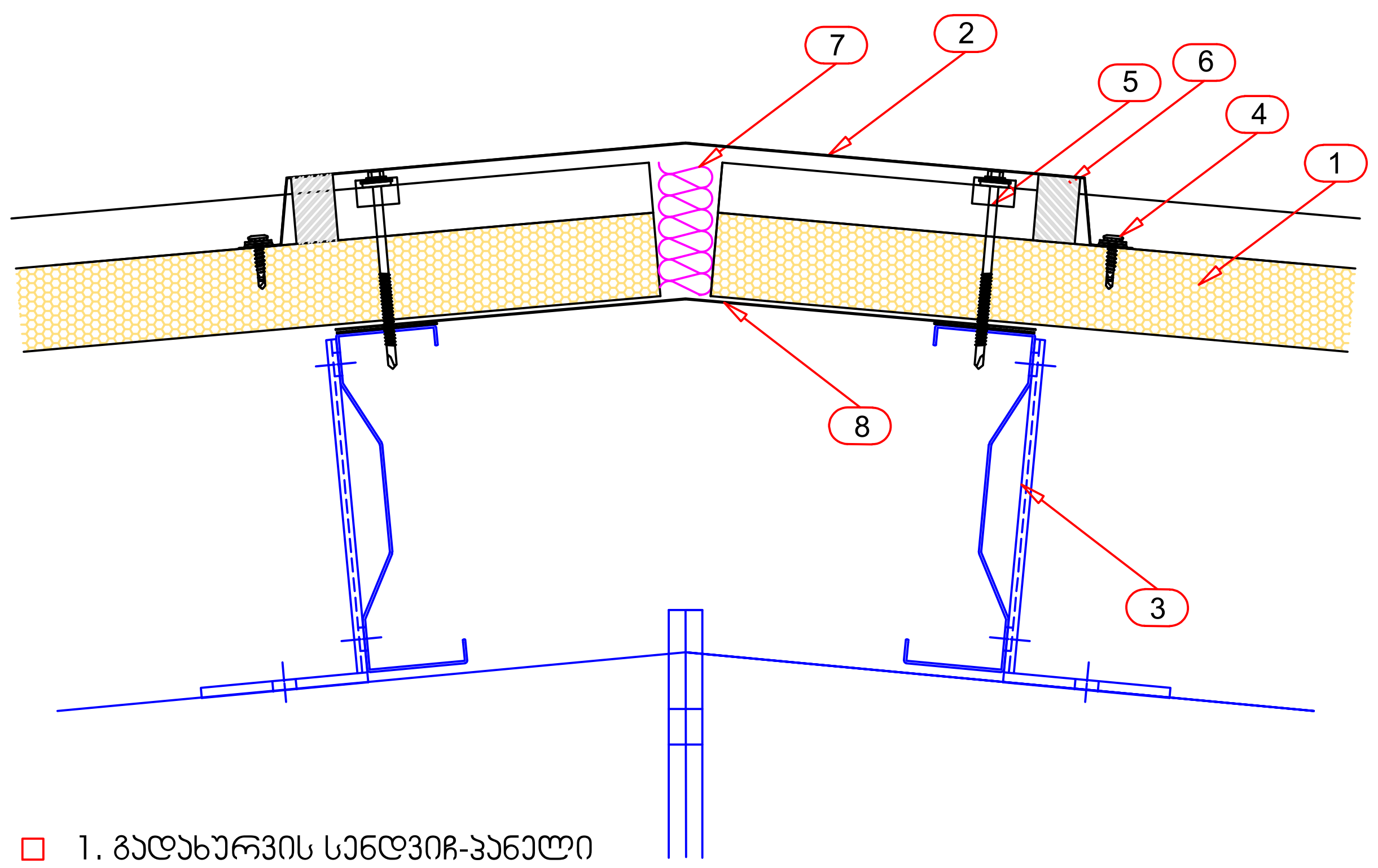

- 1. გადახურვის სენდვიჩ-პანელი
- 2. გარე გადაკეტვა ფურცლოვანი თუნუქით
- 3. შიდა გადაკეტვა ფურცლოვანი თუნუქით
- 4. სამაგრი
- 5. სამაგრი
- 6. მაჰერმეტიზებელი სილიკონი
- 7. თბოიზონაცია
- 8. ლითონის დგარი

ნახაზში მოცემული კვანძები შეიძლება შეიცვალოს პროექტის სპეციფიკიდან გამომდინარე

გადახურვაში სენდვიჩ-პანელების შეერთების კვანძი

DET - 02

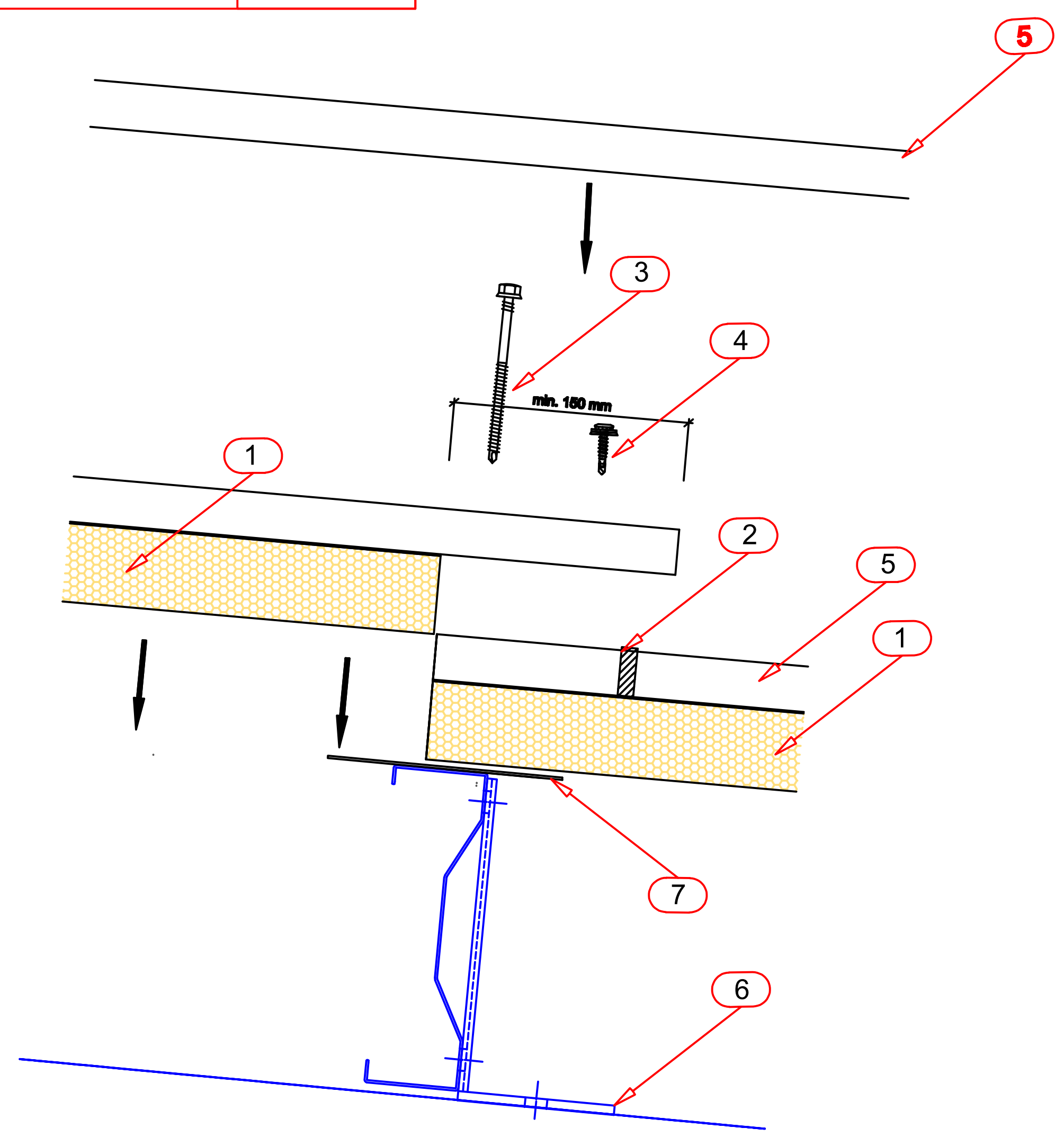

- 1. გადახურვის სენდვიჩ-პანელი
- 2. მაჰერმეტიზებელი სილიკონი
- 3. სამაგრი
- 4. სამაგრი
- 5. შეერთების პროფილი
- 6. ლითონის დგარი
- 7. დამატებითი საყრდენი

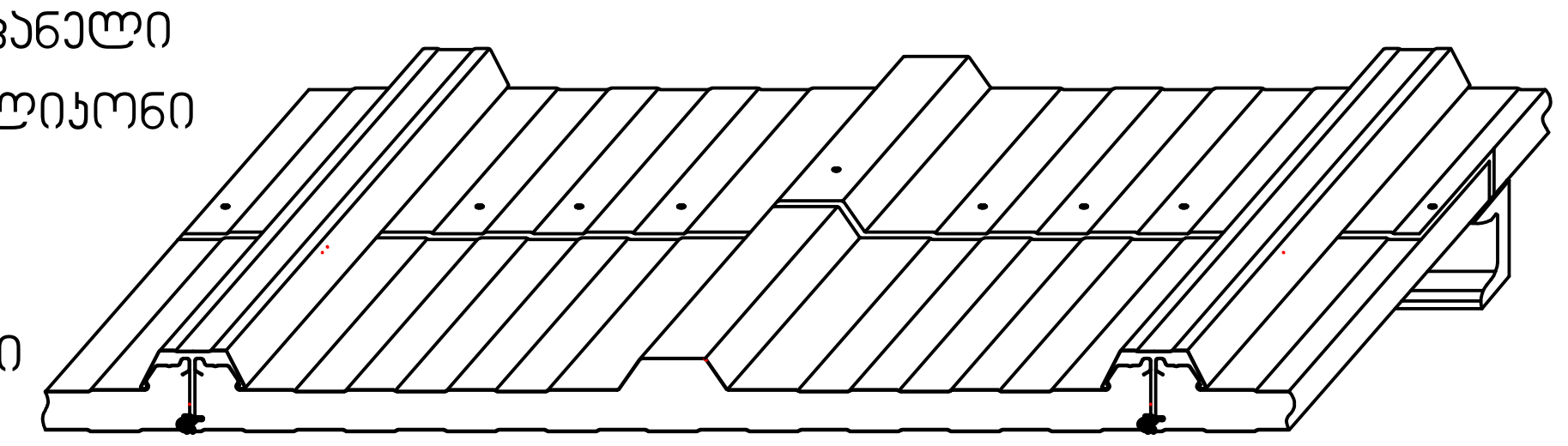

ნახაზში მოცემული კვანძები შეიძლება შეიცვალოს პროექტის სპეციფიკიდან გამომდინარე

01 Sandwich panel details
სენდვიჩ პანელის შეერთების დეტალები
მასშტაბი 1:10

KEYPLAN:

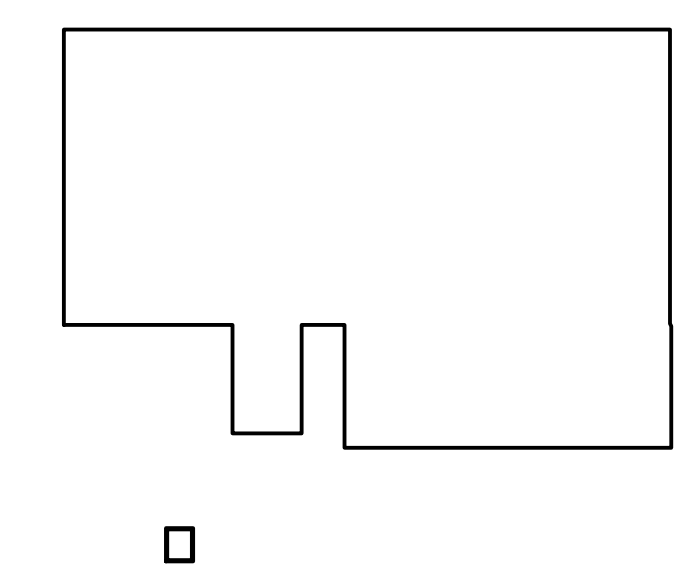

შენიშვნების ლეგენდა:

A - დამტკიცებულია

B - დამტკიცებულია კომენტარებით

C - უარყოფილია

რევიზია

რევ.	თარიღი	აღწერილობა	დამტკ.

განკუთვნილია მშენებლობისთვის

0 1 2 3 4 5m
1:100

მისამართი:
ქალაქი თბილისი გაგრის ქუჩა №2
(ნაკ3 3/27)
ნაკვეთის საკადასტრო კოდი
(01.11.03.003.027)

დამკვეთი:
შპს "ტოიოტა კავკასია"
ID-236089273

თანამდებობა	სახელი გვარი	ხელმოწერა
პროექტის მენეჯერი		

ARCHIDEA ARCHITECTURE

შემსრულებელი:
შპს ,, არქიდეა"
ჯაბუა ამირეჯიბის მაგისტრალი №6,
თბილისი, საქართველო.
TEL: +995 599 857 815
Web: www.archidea.ge

თანამდებობა	სახელი გვარი	ხელმოწერა
დირექტორი	გ.ქევანიშვილი	
მთავარი არქიტექტორი	დ.ელიზბარაშვილი	
არქიტექტორი	ნ.ჩარკვიანი	

დახაზულია:	შემოწმებულია:	დამტკიცებულია:
შპს ,,არქიდეა"	დამკვეთის მიერ	

პროექტის სახელწოდება:
სასაწყობე შენობა

პროექტის სტადია:
ახალი მშენებლობა

პროექტის ნაწილი:
არქიტექტურა
(Construction Drawing)

ფორმატი: A0	ნახაზის დასახელება: Sandwich panel details სენდვიჩ პანელის შეერთების დეტალები
სტატუსი: CD	
თარიღი: 2019.08.20	
მასშტაბი: 1:10	

რევიზია:	ნახაზის ნომერი:	ფურც. ნომერი:
R0		501

პარაპეტის მოწყობის კვანძი	DET - 03

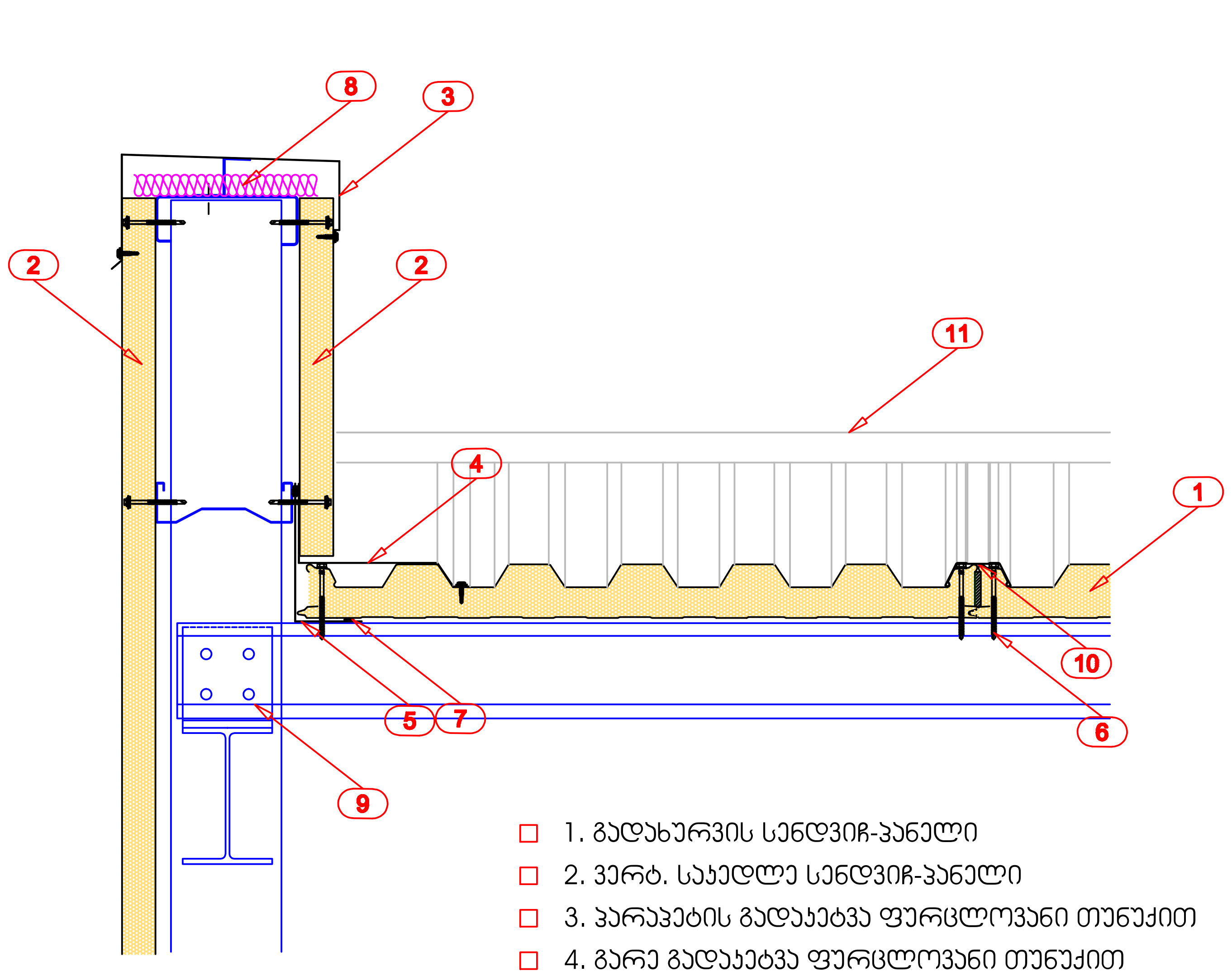

- 1. გადახურვის სენდვიჩ-პანელი
- 2. ვერტ. საკედლე სენდვიჩ-პანელი
- 3. პარაპეტის გადაკეტვა ფურცლოვანი თუნუქით
- 4. გარე გადაკეტვა ფურცლოვანი თუნუქით
- 5. შიდა გადაკეტვა ფურცლოვანი თუნუქით
- 6. სამაგრი
- 7. მაჰერმეტიზებელი სილიკონი
- 8. თბოიზონაცია
- 9. ლითონის დგარი
- 10. შეერთების პროფილი
- 10. კეხი

ნახაზში მოცემული კვანძები შეიძლება შეიცვალოს პროექტის სპეციფიკიდან გამომდინარე

დაფარული წყალსატარის მოწყობის კვანძი	DET - 04

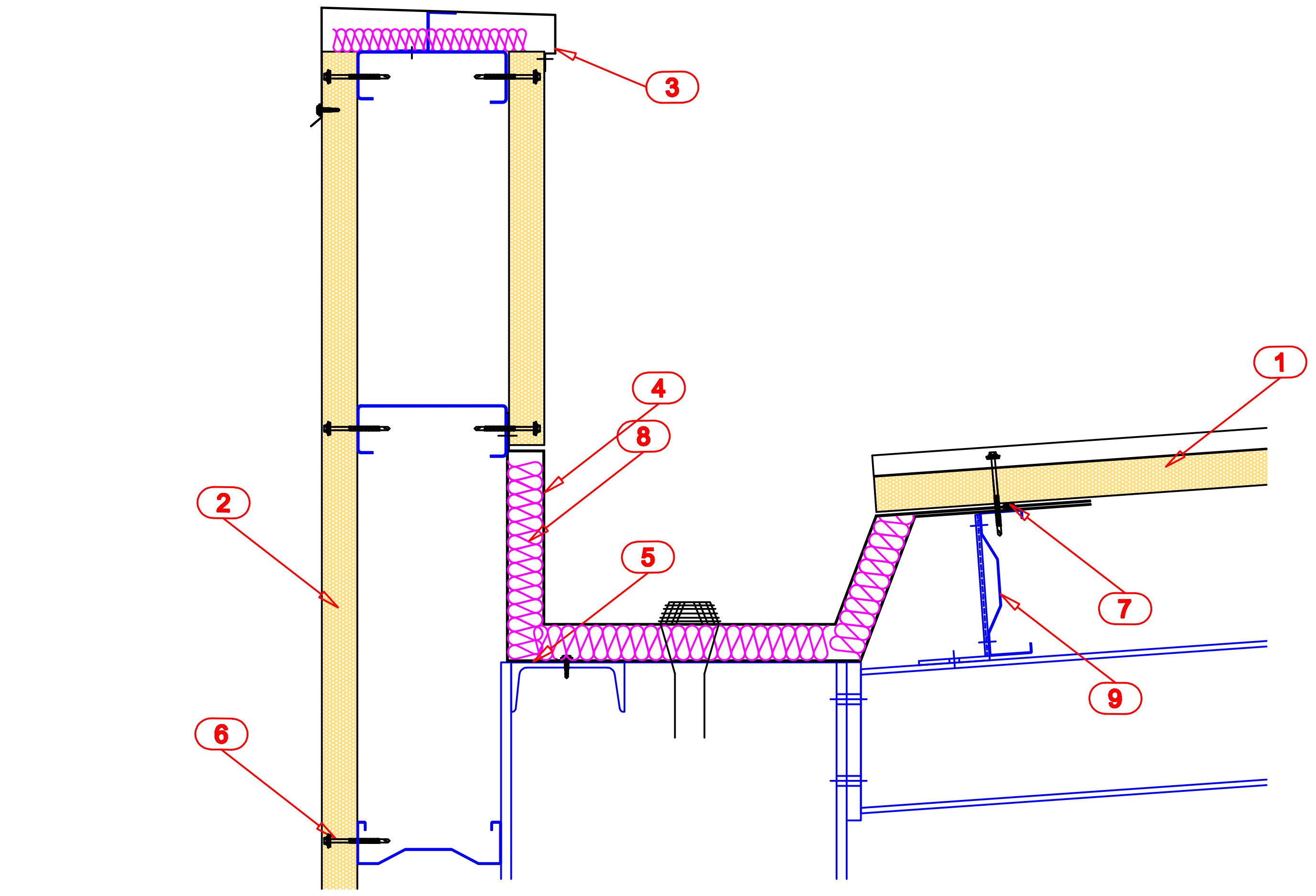

- 1. გადახურვის სენდვიჩ-პანელი
- 2. ვერტ. საკედლე სენდვიჩ-პანელი
- 3. პარაპეტის გადაკეტვა ფურცლოვანი თუნუქით
- 4. გარე გადაკეტვა ფურცლოვანი თუნუქით
- 5. შიდა გადაკეტვა ფურცლოვანი თუნუქით
- 6. სამაგრი
- 7. მაჰერმეტიზებელი სილიკონი
- 8. თბოიზონაცია
- 9. ლითონის დგარი

ნახაზში მოცემული კვანძები შეიძლება შეიცვალოს პროექტის სპეციფიკიდან გამომდინარე

01 Sandwich panel details
სენდვიჩ პანელის შეერთების დეტალები
მასშტაბი 1:10

KEYPLAN:

შენიშვნების ლეგენდა:

A - დამტკიცებულია

B - დამტკიცებულია კომენტარებით

C - უარყოფილია

რევიზია

რევ.	თარიღი	აღწერილობა	დამტკ.

განკუთვნილია მშენებლობისთვის

0 1 2 3 4 5m
1:100

მისამართი:
ქალაქი თბილისი გაგრის ქუჩა №2 (ნაკვ 3/27)
ნაკვეთის საკადასტრო კოდი (01.11.03.003.027)

დამკვეთი:
შპს "ტოიოტა კავკასია"
ID-236089273

თანამდებობა	სახელი გვარი	ხელმოწერა
პროექტის მენეჯერი		

შემსრულებელი:
შპს ,, არქიდეა"
ჯაბუა ამირეჯიბის მაგისტრალი №6,
თბილისი, საქართველო.
TEL: +995 599 857 815
Web: www.archidea.ge

თანამდებობა	სახელი გვარი	ხელმოწერა
დირექტორი	გ.ქევხიშვილი	
მთავარი არქიტექტორი	დ.ელიზბარაშვილი	
არქიტექტორი	ნ.ჩარკვიანი	

დახაზულია:	შემოწმებულია:	დამტკიცებულია:
შპს ,,არქიდეა"	დამკვეთის მიერ	

პროექტის სახელწოდება:
სასაწყობე შენობა

პროექტის სტადია:
ახალი მშენებლობა

პროექტის ნაწილი:
არქიტექტურა
(Construction Drawing)

ფორმატი: A0
სტატუსი: CD
თარიღი: 2019.08.20
მასშტაბი: 1:10

ნახაზის დასახელება:
Sandwich panel details
სენდვიჩ პანელის შეერთების დეტალები

რევიზია:	ნახაზის ნომერი:	ფურც. ნომერი:
R0		502

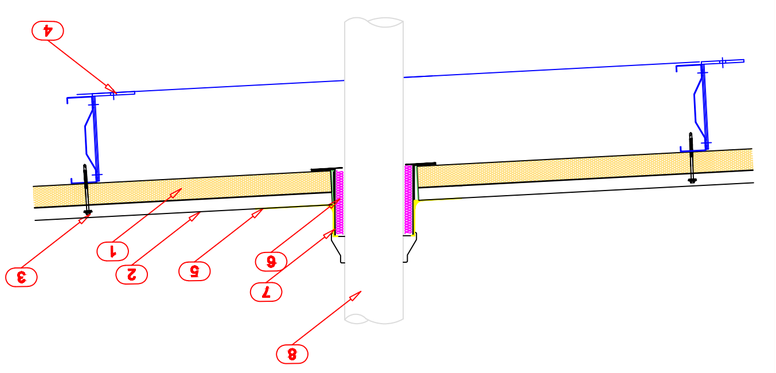

05 - DET	ՍԻՖՏԱՅԻՆ ՊԱՆԵԼՆԵՐԻ ՄԻԱՑՄԱՆ ՄԱՍԵՐԻ ՊԱՏԿԵՐԱԳԻՐ	

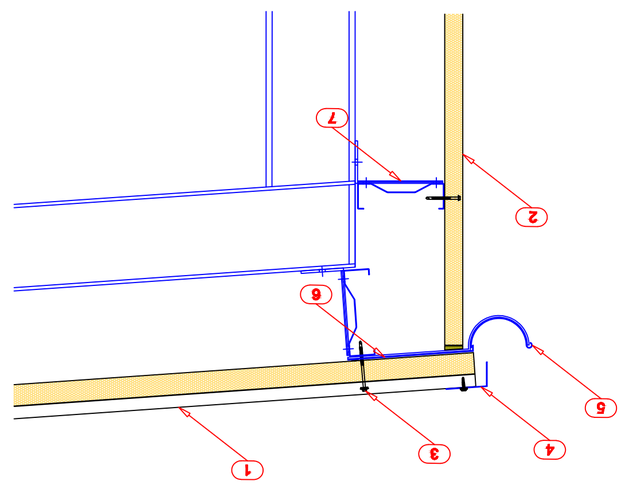

06 - DET	ՍԻՖՏԱՅԻՆ ՊԱՆԵԼՆԵՐԻ ՄԻԱՑՄԱՆ ՄԱՍԵՐԻ ՊԱՏԿԵՐԱԳԻՐ	

1. ձայնամեկուսիչ հանքային բուրդ
2. ցեմենտաթելային տախտակ
3. կապարճներ
4. մետաղական պրոֆիլ
5. ինքնահարվող պտուտակներ (ցեմենտաթելային)
6. ծածկույթի ներկ
7. ձայն ձայնակլանիչ պղպեղագույն ծակոտկեն ծածկույթ
8. ձայնակլանիչ ծածկ

1. ձայնակլանիչ նյութ
2. յուղ. կնիքներ
3. կապարճներ
4. մետաղական պրոֆիլ
5. ցեմենտաթելային տախտակ
6. ներկված ծածկույթ
7. մետաղական ծածկ

01	Sandwich panel details կեցվածքային պատերի սենդվիչ պանելների մանրամասներ 1:10	

ԿԵՑՎԱԾՔԱՅԻՆ ՊԱՆԵԼՆԵՐԻ ՄԱՆՐԱՄԱՍՆԵՐ N#2 (6333 3/27) ԵՆԹԱԿԱՅՔԱՅԻՆ ՀԱՄԱԿԱՐԳԻ ՀՄԲԻՆ (01.11.03.003.0027)		
ՊԱՏՎԵՐ՝ ՀՀ, "ԴՈՒՐԴԱ ՀՅՈՒՍԻՍ" ID-236089273		
ՄԱՍՆԱԳԻՏԱԿԱՆ ՀՍԿ ԱՐՀԻՏԵԿՏՈՐ ԳԼԽԱՎՈՐ ՄԱՍՆԱԳԵՏ	ԱՐՀԻՏԵԿՏ ՀԱՅԿ ՀԱՅԿԻ ԱՐՀԻՏԵԿՏ ՀԱՅԿ ՀԱՅԿԻ ԱՐՀԻՏԵԿՏ ՀԱՅԿ ՀԱՅԿԻ	ՀԱՅԿ ՀԱՅԿԻ ՀԱՅԿ ՀԱՅԿԻ ՀԱՅԿ ՀԱՅԿԻ
ՀԵՂԻՆԱԿ՝ ՀՀ, ՀԵՆՈՎԱՆ ARCHITECTURE ՀՀ, ԵՐԵՎԱՆ, ԿԱՌՈՒՑՈՂՆԵՐԻ 14, ՊՈՍՏԱՐԱՆ ՀԱՍՏ 16/4, Tel.: +995 599 857 815 Web: www.architdea.ge		
ՊՐՈՑԵՍԻ ՓՈՒԼ ՀՀ, ՀԵՆՈՎԱՆ ՀՀ, ԵՐԵՎԱՆ, ԿԱՌՈՒՑՈՂՆԵՐԻ 14, ՊՈՍՏԱՐԱՆ ՀԱՍՏ 16/4, Tel.: +995 599 857 815 Web: www.architdea.ge		
ՊՐՈՑԵՍԻ ՂԵԿԱՎԱՐ ՀԱՅԿ ՀԱՅԿԻ	ՀԱՅԿ ՀԱՅԿԻ	ՀԱՅԿ ՀԱՅԿԻ
ԳՐԱՖԻԿԱԿԱՆ ՀԱՅԿ ՀԱՅԿԻ	ՀԱՅԿ ՀԱՅԿԻ	ՀԱՅԿ ՀԱՅԿԻ
ՀԵՂԻՆԱԿԱՎՈՐՎԱԾ ՀԱՅԿ ՀԱՅԿԻ	ՀԱՅԿ ՀԱՅԿԻ	ՀԱՅԿ ՀԱՅԿԻ
ՀԱՍՏԱՏՎԱԾ Է ՀՀ, ՀԵՆՈՎԱՆ ՀԱՅԿ ՀԱՅԿԻ	ՀԱՅԿ ՀԱՅԿԻ	ՀԱՅԿ ՀԱՅԿԻ

ՀԱՅԿ ՀԱՅԿԻ

ՀԱՅԿ ՀԱՅԿԻ

ՀԱՅԿ ՀԱՅԿԻ

გადახურვაში ტემპერატურული ნაკერის მოწყობის კვანძი

DET - 07

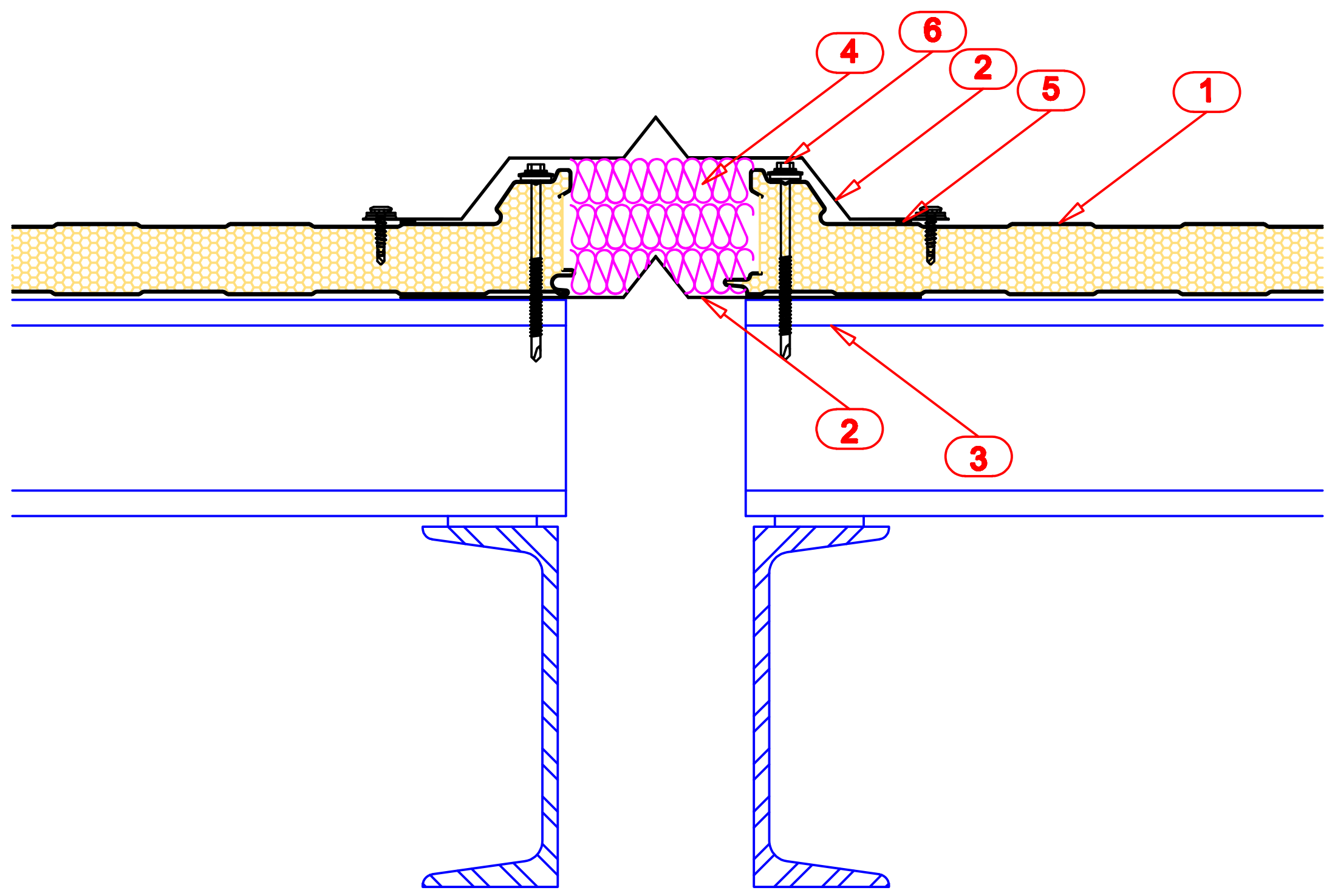

- 1. გადახურვის სენდვიჩ-პანელი
- 2. ნაკერის გადაკეტვა ფურცლოვანი თუნუქით
- 3. ლითონის დგარი
- 4. თბოიზონაცია
- 5. მაჰერმეტიზებელი სილიკონი
- 6. სამაგრი

ნახაზში მოცემული კვანძები შეიძლება შეიცვალოს პროექტის სპეციფიკიდან გამომდინარე

01 Sandwich panel details
სენდვიჩ პანელის შეერთების დეტალები
მასშტაბი 1:10

KEYPLAN:

შენიშვნების ლეგენდა:

A - დამტკიცებულია

B - დამტკიცებულია კომენტარებით

C - უარყოფილია

რევიზია

რევ.	თარიღი	აღწერილობა	დამტ.

განკუთვნილია მშენებლობისთვის

0 1 2 3 4 5m
1:100

ობიექტი:
ქალაქი თბილისი გაგრის ქუჩა №2 (ნაკვ 3/27)
ნაკვეთის საკადასტრო კოდი (01.11.03.003.027)

დამკვეთი:
შპს "ტოიოტა კავკასია"
ID-236089273

თანამდებობა	სახელი გვარი	ხელმოწერა
პროექტის მენეჯერი		

შემსრულებელი:
შპს ,, არქიდეა"
ჯაბუა ამირეჯიბის მაგისტრალი №6, თბილისი, საქართველო.
TEL: +995 599 857 815
Web: www.archidea.ge

თანამდებობა	სახელი გვარი	ხელმოწერა
დირექტორი	გ.ქევანიშვილი	
მთავარი არქიტექტორი	დ.ელიზბარაშვილი	
არქიტექტორი	ნ.ჩარკვიანი	

დახაზულია:	შემოწმებულია:	დამტკიცებულია:
შპს ,,არქიდეა"	დამკვეთის მიერ	

პროექტის სახელწოდება:
სასაწყობე შენობა

პროექტის სტადია:
ახალი მშენებლობა

პროექტის ნაწილი:
არქიტექტურა
(Construction Drawing)

ფორმატი: A0
სტატუსი: CD
თარიღი: 2019.08.20
მასშტაბი: 1:10

ნახაზის დასახელება:
Sandwich panel details
სენდვიჩ პანელის შეერთების დეტალები

რევიზია: R0
ნახაზის ნომერი:
ფურც. ნომერი: 504

ფანჯრის მოწყობის კვანძი (ჭრილი)	DET - 08

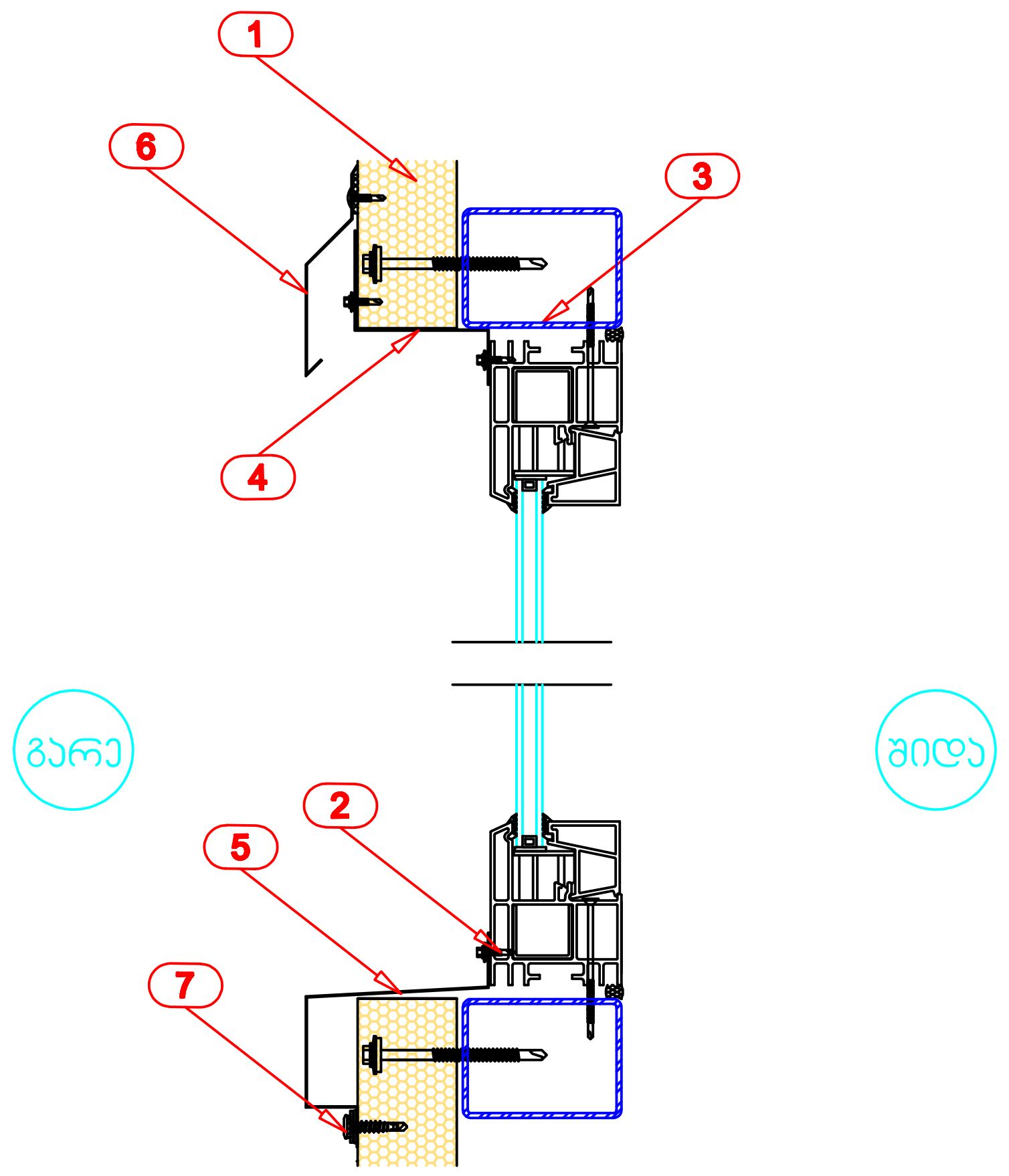

- 1. ვერტ. საკედლე სენდვიჩ-პანელი
- 2. ალუმინის ფანჯრის პროფილი
- 3. ლითონის დგარი
- 4. გადაკეტვა ფურცლოვანი თუნუქით
- 4. გადაკეტვა ფურცლოვანი თუნუქით
- 4. ფურცლოვანი თუნუქის საცრემლე
- 7. სამაგრი

ნახაზში მოცემული კვანძები შეიძლება შეიცვალოს პროექტის სპეციფიკიდან გამომდინარე

CONTENS OF DRAWING:

ფანჯრის მოწყობის კვანძი (გეგმა)	DET - 09

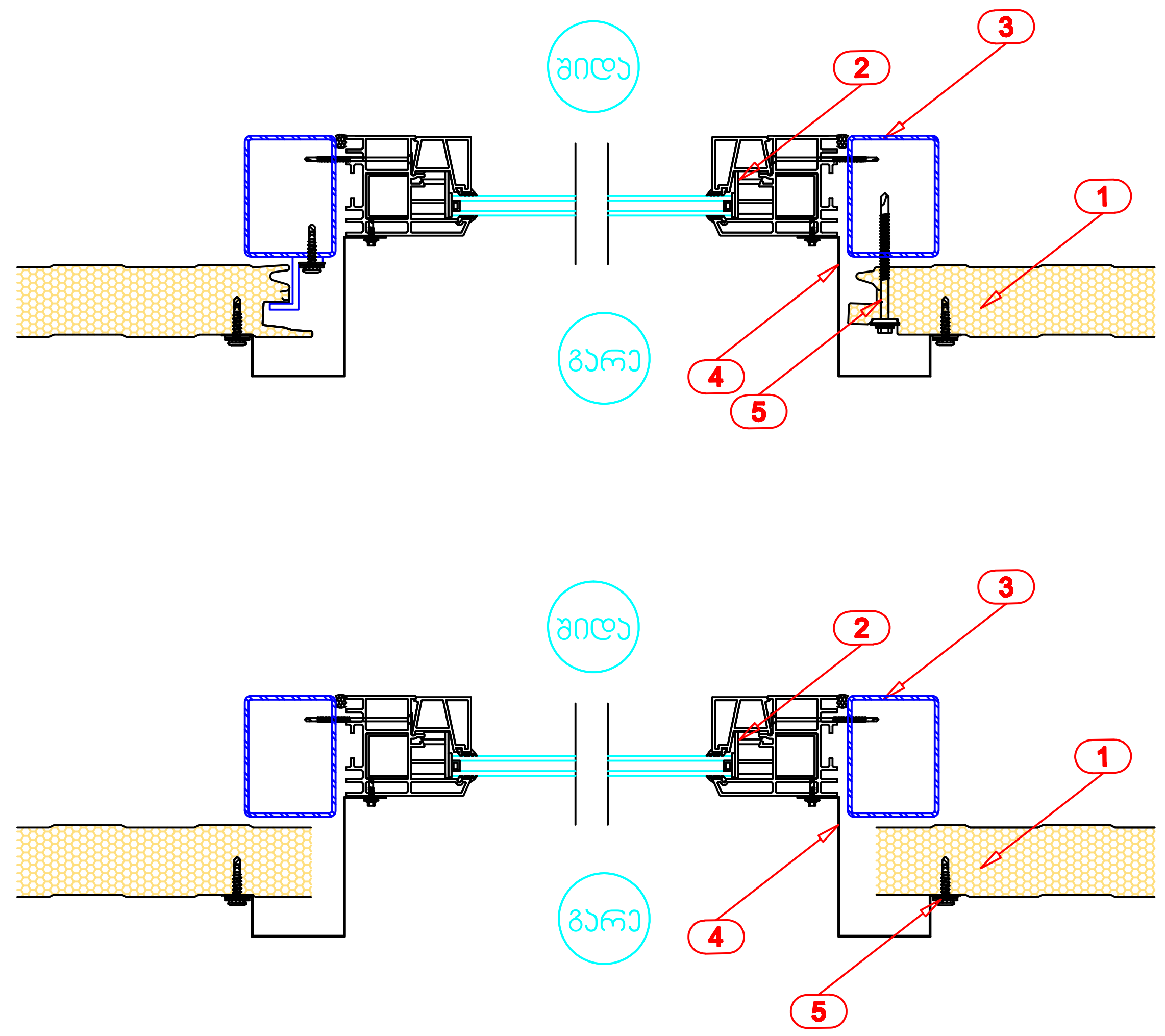

- 1. ვერტ. საკედლე სენდვიჩ-პანელი
- 2. ალუმინის ფანჯრის პროფილი
- 3. ლითონის დგარი
- 4. გადაკეტვა ფურცლოვანი თუნუქით
- 5. სამაგრი

ნახაზში მოცემული კვანძები შეიძლება შეიცვალოს პროექტის სპეციფიკიდან გამომდინარე

01 Sandwich panel details
სენდვიჩ პანელის შეერთების დეტალები
მასშტაბი 1:10

KEYPLAN:

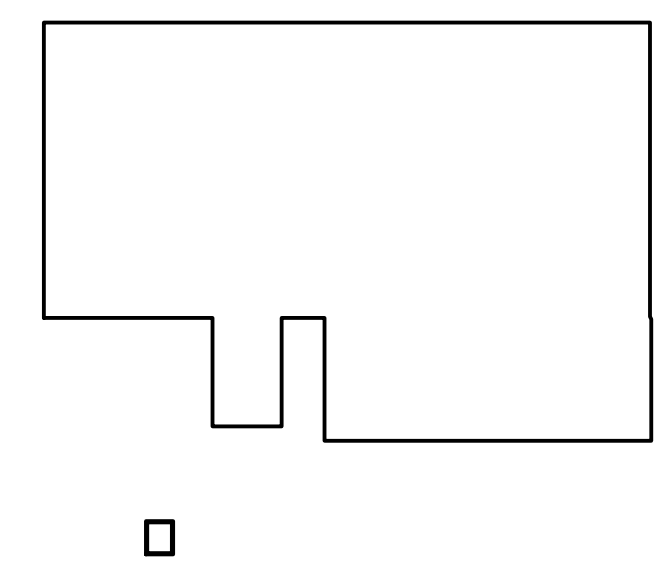

შენიშვნების ლეგენდა:

A - დამტკიცებულია

B - დამტკიცებულია კომენტარებით

C - უარყოფილია

რევიზია

რევ.	თარიღი	აღწერილობა	დამტკ.

განკუთვნილია მშენებლობისთვის

0 1 2 3 4 5m
1:100

მისამართი:
ქალაქი თბილისი გაგრის ქუჩა №2 (ნაკვ 3/27)
ნაკვეთის საკადასტრო კოდი (01.11.03.003.027)

დამკვეთი:
შპს "ტოიოტა კავკასია"
ID-236089273

თანამდებობა	სახელი გვარი	ხელმოწერა
პროექტის მენეჯერი		

ARCHIDEA ARCHITECTURE

შემსრულებელი:
შპს ,, არქიდეა"
ჯაბუა ამირეჯიბის მაგისტრალი №6, თბილისი, საქართველო.
TEL: +995 599 857 815
Web: www.archidea.ge

თანამდებობა	სახელი გვარი	ხელმოწერა
დირექტორი	გ.ქვანიშვილი	
მთავარი არქიტექტორი	დ.ელიზბარაშვილი	
არქიტექტორი	ნ.ჩარკვიანი	

დახაზულია:	შემოწმებულია:	დამტკიცებულია:
შპს ,,არქიდეა"	დამკვეთის მიერ	

პროექტის სახელწოდება:
სასაწყობე შენობა

პროექტის სტადია:
ახალი მშენებლობა

პროექტის ნაწილი:
არქიტექტურა
(Construction Drawing)

ფორმატი: A0	ნახაზის დასახელება: Sandwich panel details სენდვიჩ პანელის შეერთების დეტალები
სტატუსი: CD	
თარიღი: 2019.08.20	
მასშტაბი: 1:10	

რევიზია:	ნახაზის ნომერი:	ფურც. ნომერი:
R0		505

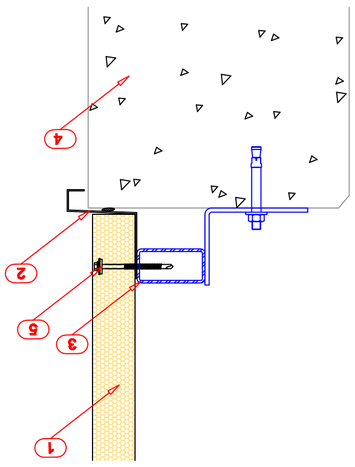

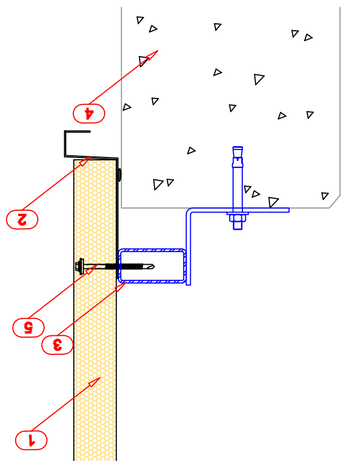

DET - 10

სენდვიჩ პანელების დამაგრება ცენტრალურ ბოძებზე

1. პროფილირებული ფოლადის ფურცელი
2. ფოლადის ტრაპეციული პროფილის ელემენტი
3. ლითონის ფენა
4. ჭანჭიკი ფიქსატორით
5. საიზოლაციო ფენა

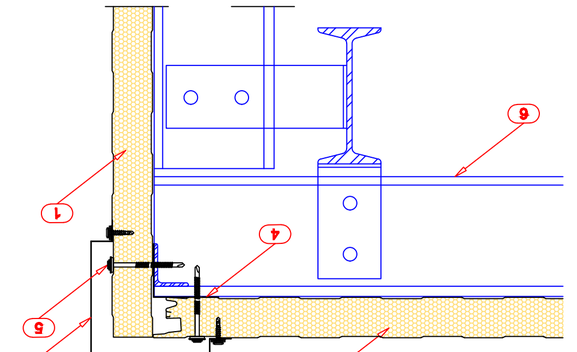

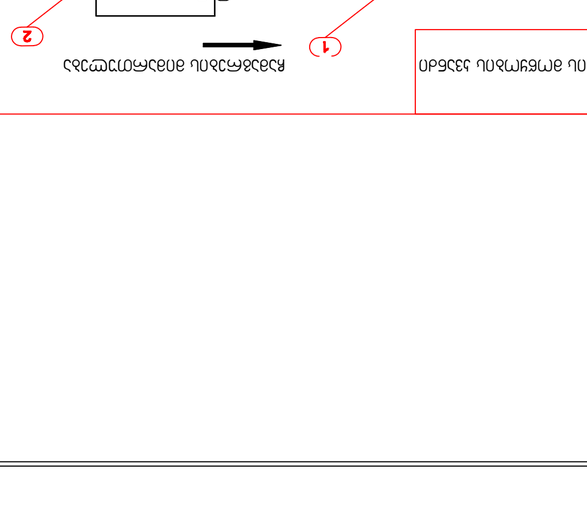

DET - 11

ჩარჩოს ბოძებზე ბოძის დამაგრების ჰორიზონტალური ჭრილი

1. ლითონის ფენა
2. ლითონის ტრაპეციული პროფილის ელემენტი
3. ლითონის ფენა
4. ჭანჭიკი ფიქსატორით
5. საიზოლაციო ფენა
6. ლითონის ფენა

Sandwich panel details
სენდვიჩ პანელების დამაგრების ფრაგმენტები
1:10
01

KEYPLAN:

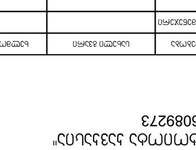

0 1 2 3 4 5m
1:100

ფასადის ფრაგმენტების დამაგრების დეტალები
(6.33 ვ/27)
ბინათმშენებლობა ლიანდაგის ქუჩა №2
(01.11.03.003.027)

შპს „არქიდეა"
ID-236089273

მთავარი არქიტექტორი	სალომე ჯანიაშვილი	
პროექტის ხელმძღვანელი		

შპს „არქიდეა"
ARCHIDEA
ARCHITECTURE
ქალაქ თბილისი, საბურთალოს რაიონი,
ზ.ანდრონიკაშვილის ქუჩა №6,
TEL: +995 599 857 815
Web: www.archidea.ge

ტექნიკური ზედამხედველი	ანა ბერიძე	
ინჟინერ-კონსტრუქტორი	ე. ჯოხაძე	
არქიტექტორი	ნ. ჯოხაძე	
ინჟინერ-ტექნოლოგი	ნ. ჩიქოვანი	

პროექტის ეტაპი:	პროექტის ნომერი:	შენობის ნომერი:

პროექტის სახელწოდება:

ბინათმშენებლობა ლიანდაგის ქუჩა №2 ფასადის ფრაგმენტების დამაგრების დეტალები

(Sandwich panel details)

ფორმატი:	A0
სანახაზი:	CD
თარიღი:	20.08.19
ცვლილების:	1:10

ფაზა:	ნახაზის ნომერი:	ფურცლების რაოდენობა:
R0		506

1:100
0 1 2 3 4 5m

ნიშანი	დასახელება	ზომა	შენიშვნა

ნახატების ნუსხა

A - ფასადის ფრაგმენტების დამაგრების დეტალები

B - ფასადის ფრაგმენტების დამაგრების დეტალები

C - ქარსაფარი ფანჯრების დეტალები

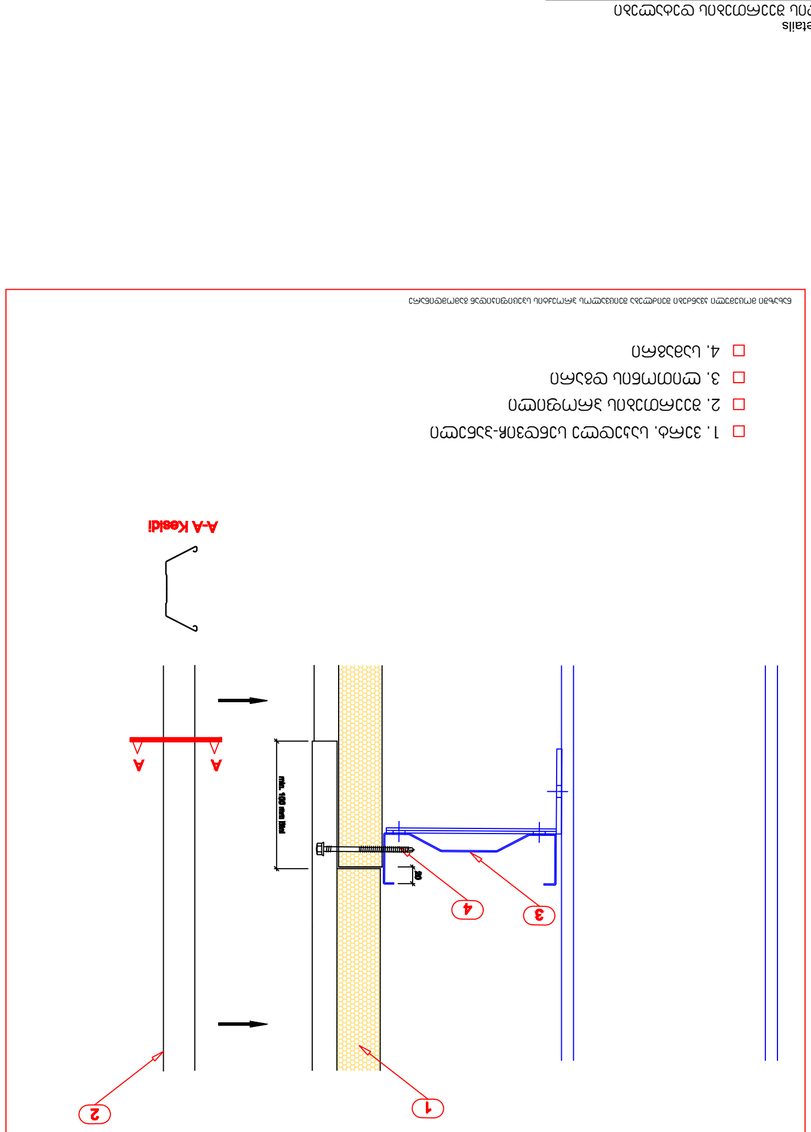

1. ვერტიკალური სენდვიჩ-პანელის ალუმინის პროფილი
2. ფასადის პანელი
3. ლითონის დახრა
4. სახურავი

ნახაზზე ასახული ალუმინის პროფილის ზომები მოცემულია მილიმეტრებში

ავტორი:	ნინო ბერიძე
შემოწმებული:	
ნახაზის დასახელება:	სენდვიჩ პანელების ალუმინის პროფილის დეტალი
პროექტის დასახელება:	სენდვიჩ პანელებით შენობის ფასადის მოპირკეთება
პროექტის ნომერი:	01
ნახაზის ნომერი:	01
მასშტაბი:	1:10
თარიღი:	2019 08 20

Sandwich panel details
სენდვიჩ პანელებით შენობის ფასადის მოპირკეთება
დეტალები 1:10

01

ნახაზის დასახელება:	Sandwich panel details
ნახაზის ნომერი:	01
თარიღი:	2019 08 20
მასშტაბი:	1:10
ფირმის დასახელება:	სენდვიჩ პანელებით შენობის ფასადის მოპირკეთება
ავტორი:	ნინო ბერიძე
შემოწმებული:	
პროექტის დასახელება:	სენდვიჩ პანელებით შენობის ფასადის მოპირკეთება (6333 3/27)
ობიექტის მისამართი:	ქ. თბილისი, ვაკის რაიონი, ი. ჭავჭავაძის გამზირი №2
ობიექტის ნომერი:	ID-236089273
შემსრულებლის ხელმოწერა:	
შემოწმებული ხელმოწერა:	
ავტორის ხელმოწერა:	
ფირმის ადგილი:	
ფირმის დასახელება:	შპს „სენდვიჩ-პანელი"
ფირმის მისამართი:	ქ. თბილისი, ი. ჭავჭავაძის გამზირი №2, ბიზნეს ცენტრი „ვაკის პალასი", მე-4 სართული, ოფისი 401 Tel.: +995 599 857 815 Web: www.architdea.ge
ARCHITECTURE ARCHITDEA	
დამკვეთის ხელმოწერა:	
დამკვეთი:	
ობიექტის ხელმძღვანელი:	
პროექტის ხელმძღვანელი:	
პროექტის ავტორი:	
ობიექტის მისამართი:	
პროექტის დასახელება:	
ობიექტის ნომერი:	

KEYPLAN:

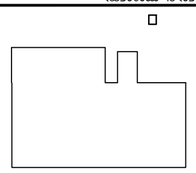

ფასადის მოპირკეთება სენდვიჩ პანელებით

A - ფასადის ნიშნული ±0.000

B - ფასადის ნიშნული +3.300

C - ფასადის ნიშნული +6.600

ფასადი

ტიპი	ფართობი	ტიპის აღწერილობა	შენიშვნა
A	2.33	ალუმინის პროფილი, სენდვიჩ პანელი	
B	1.23	ალუმინის პროფილი, სენდვიჩ პანელი	
C	0.45	ალუმინის პროფილი, სენდვიჩ პანელი	

ფასადის ნიშნულების ცხრილი

0 1 2 3 4 5m
1:100

ობიექტის სიტუაციური სქემა

ობიექტის ნომერი: 01

ფასადის პანელების ალუმინის პროფილის დეტალი №2
(6333 3/27)

ნახაზის ნომერი: 01.11.03.003.0227

შპს „ARCHITDEA"
ID-236089273

შემსრულებლის ხელმოწერა:	ხელმოწერის ადგილი:	ხელმოწერის თარიღი:
შემოწმებული ხანგრძლივობა:		

ფირმის დასახელება:	შპს „სენდვიჩ-პანელი"
ფირმის მისამართი:	ქ. თბილისი, ვაკის რაიონი, ი. ჭავჭავაძის გამზირი №2, ბიზნეს ცენტრი „ვაკის პალასი", მე-4 სართული, ოფისი 401 Tel.: +995 599 857 815 Web: www.architdea.ge
ARCHITECTURE ARCHITDEA	
დამკვეთის ხელმოწერა:	ხელმოწერის ადგილი: ხელმოწერის თარიღი:
დამკვეთი:	
ობიექტის ხელმძღვანელი:	ი.ქავთარაძე 2019 08 20
პროექტის ხელმძღვანელი:	ნ.ბერიძე 2019 08 20
პროექტის ავტორი:	ნ.ბერიძე 2019 08 20
ობიექტის მისამართი:	
პროექტის დასახელება:	
ობიექტის ნომერი:	

Construction Drawing
სამშენებლო ნახაზი

ფორმატი:	A0
ნახაზის:	01
ნახაზის დასახელება:	სენდვიჩ პანელების ალუმინის პროფილის დეტალი №2
მასშტაბი:	1:10
ფირმის:	507

KEYPLAN:

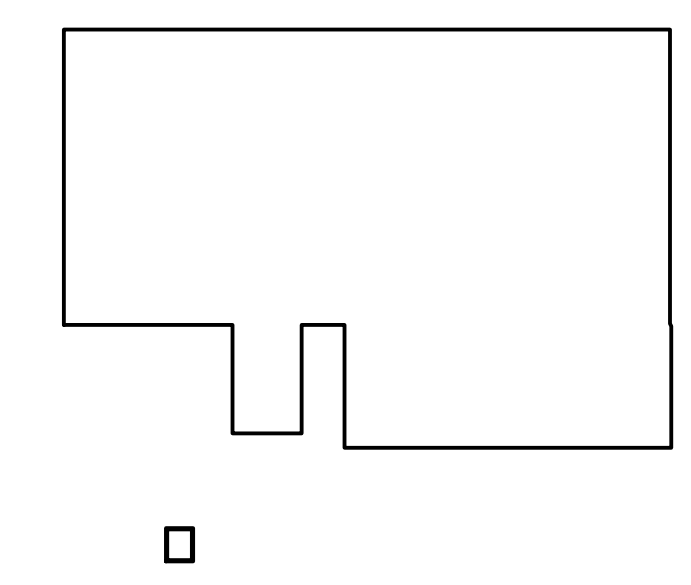

შენიშვნების ლეგენდა:

A - დამტკიცებულია

B - დამტკიცებულია კომენტარებით

C - უარყოფილია

რევიზია

რევ.	თარიღი	აღწერილობა	დამტკ.

განკუთვნილია მშენებლობისთვის

0 1 2 3 4 5m
1:100

მისამართი:

ქალაქი თბილისი გაგრის ქუჩა №2 (ნაკვ 3/27)

ნაკვეთის საკადასტრო კოდი (01.11.03.003.027)

დამკვეთი:

შპს "ტოიოტა კავკასია"
ID-236089273

თანამდებობა	სახელი გვარი	ხელმოწერა
პროექტის მენეჯერი		

ARCHIDEA ARCHITECTURE

შემსრულებელი:
შპს ,, არქიდეა"

ჭაბუა ამირეჯიბის მაგისტრალი №6, თბილისი, საქართველო.
TEL: +995 599 857 815
Web: www.archidea.ge

თანამდებობა	სახელი გვარი	ხელმოწერა
დირექტორი	გ.ქავთარაძე	
მთავარი არქიტექტორი	დ.ელიზბარაშვილი	
არქიტექტორი	ნ.ჩარკვიანი	

დახაზულია:	შემოწმებულია:	დამტკიცებულია:
შპს ,,არქიდეა"	დამკვეთის მიერ	

პროექტის სახელწოდება:

სასაწყობე შენობა

პროექტის სტადია:

ახალი მშენებლობა

პროექტის ნაწილი:

არქიტექტურა
(Construction Drawing)

ფორმატი: A0
სტატუსი: CD
თარიღი: 2019.08.20
მასშტაბი: 1:10

ნახაზის დასახელება:

Sandwich panel details

სენდვიჩ პანელის შეერთების დეტალები

რევიზია: R0
ნახაზის ნომერი:
ფურც. ნომერი: 508

გოფრირებული პანელის მოწყობა

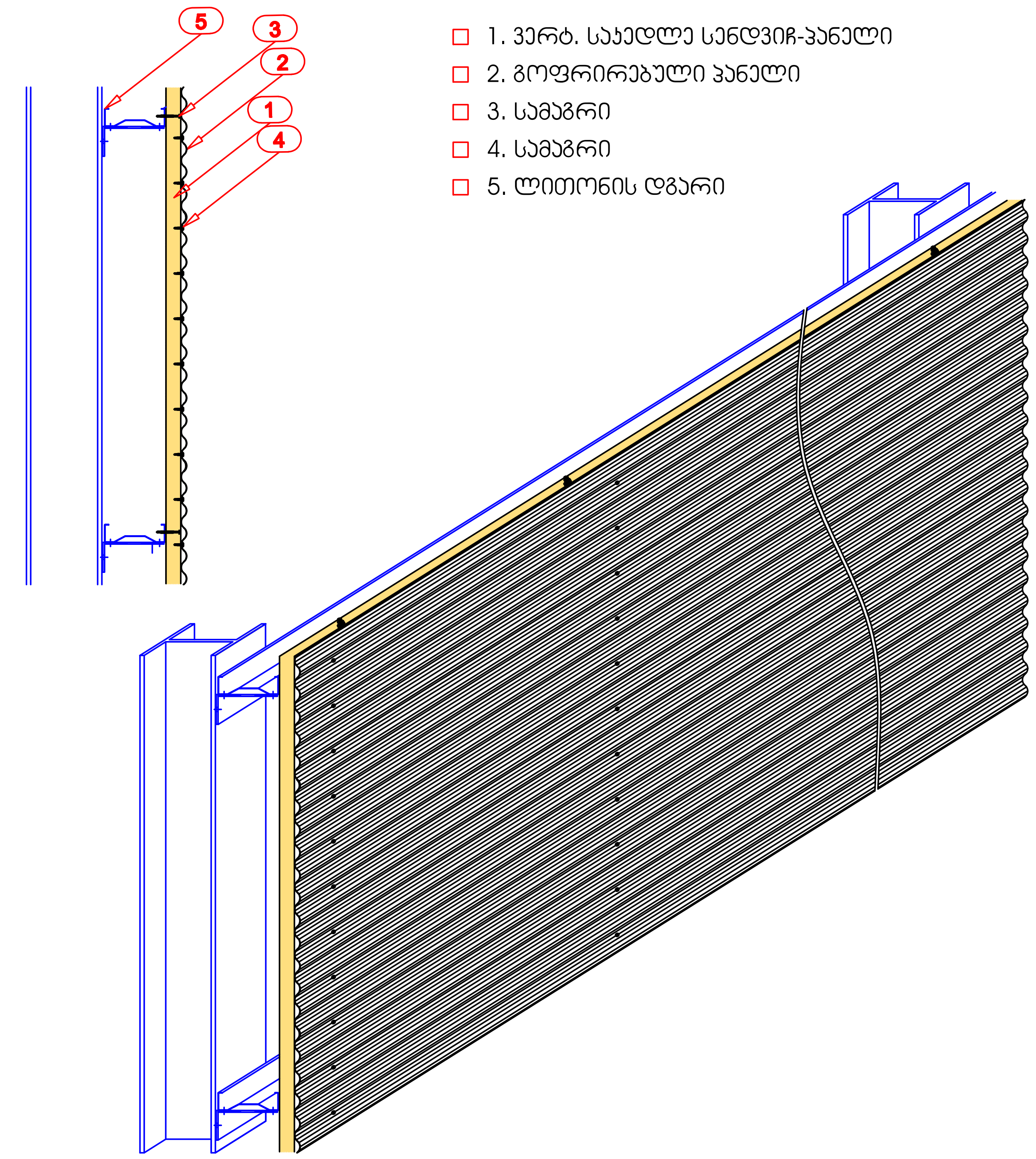

- 1. ვერტ. საკედლე სენდვიჩ-პანელი
- 2. გოფრირებული პანელი
- 3. სამაგრი
- 4. სამაგრი
- 5. ლითონის დგარი

ნახაზში მოცემული კვანძები შეიძლება შეიცვალოს პროექტის სპეციფიკიდან გამომდინარე

დასახური შემაერთებელი პროფილის ჩამაგრება

- 1. გადახურვის სენდვიჩ-პანელი
- 2. შეერთების პროფილი
- 3. სამაგრი
- 4. სამაგრი
- 5. ლითონის დგარი

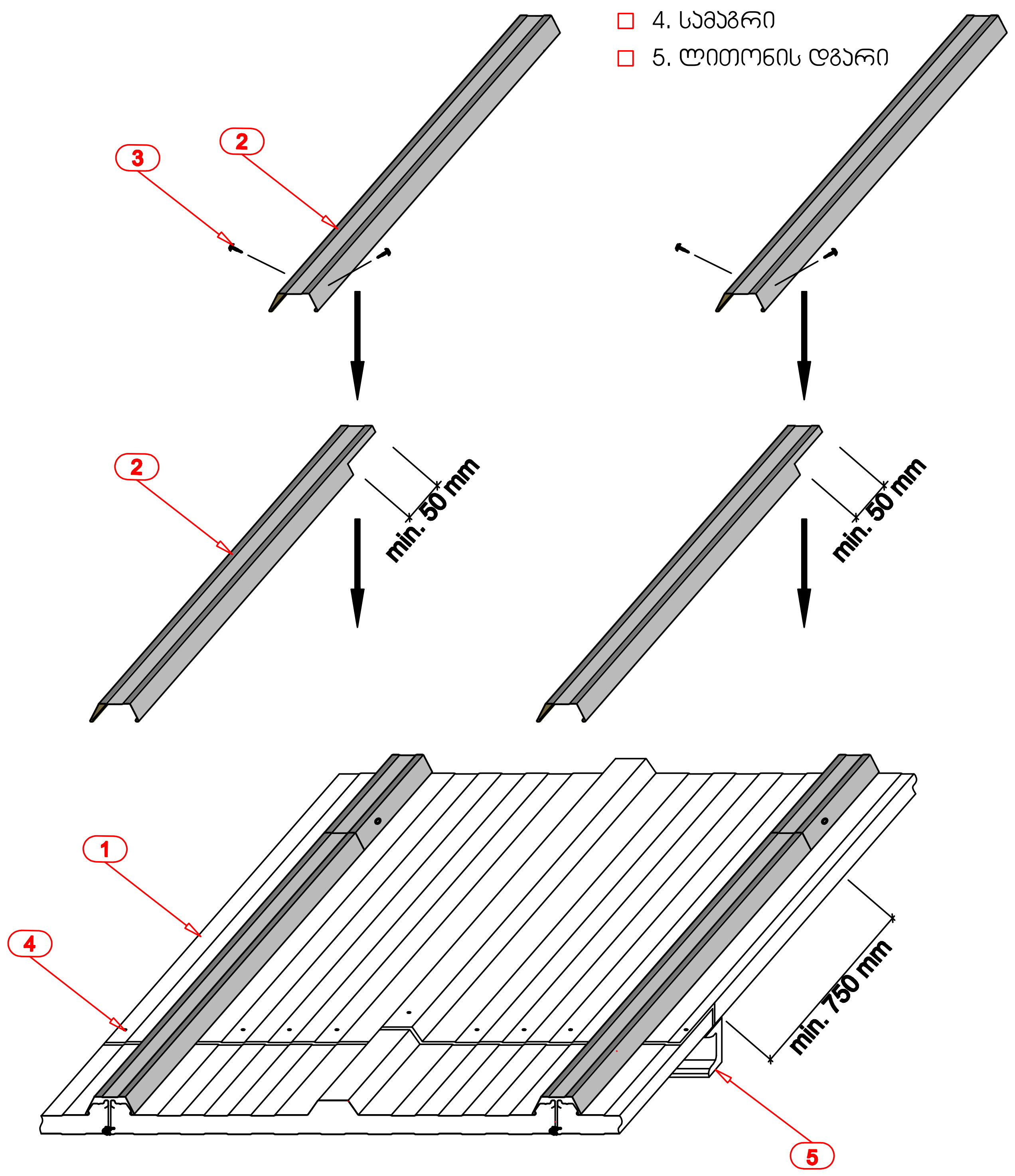

ნახაზში მოცემული კვანძები შეიძლება შეიცვალოს პროექტის სპეციფიკიდან გამომდინარე

01 Sandwich panel details
სენდვიჩ პანელის შეერთების დეტალები
მასშტაბი 1:10

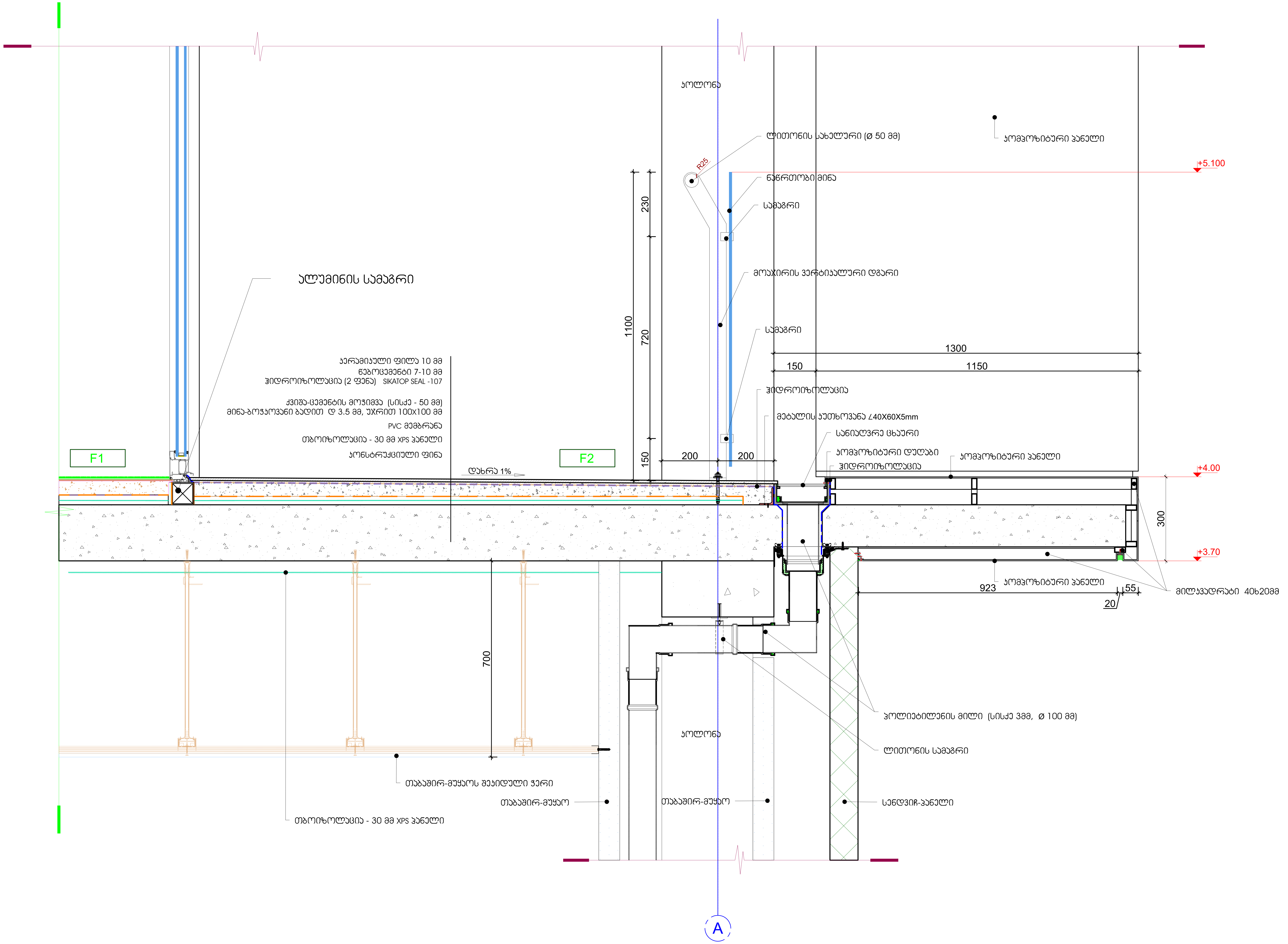

12 DETAIL 12 BALCONY DETAIL
აივნი და მოაჯირის დეტალები
მასშტაბი 1:10

KEYPLAN:

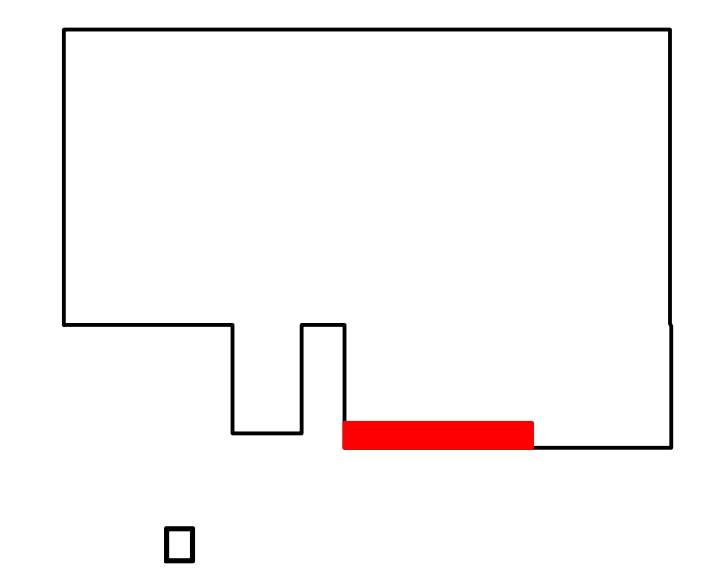

შენიშვნების ლეგენდა:

A - დამტკიცებულია

B - დამტკიცებულია კომენტარებით

C - უარყოფილია

რევიზია

რევ.	თარიღი	აღწერილობა	დამტკ.

გაცემულია მშენებლობისთვის

0 1 2 3 4 5m
1:100

მისამართი:
ქალაქი თბილისი გაგრის ქუჩა №2 (ნაკვ 3/27)
ნაკვეთის საკადასტრო კოდი (01.11.03.003.027)

დამკვეთი:
შპს "ტოიოტა კავკასია"
ID-236089273

თანამდებობა	სახელი გვარი	ხელმოწერა
პროექტის მენეჯერი		

ARCHIDEA ARCHITECTURE

შემსრულებელი:
შპს ,, არქიდეა"
ჯაბუა ამირეჯიბის მაგისტრალი №6, თბილისი, საქართველო.
TEL: +995 599 857 815
Web: www.archidea.ge

თანამდებობა	სახელი გვარი	ხელმოწერა
დირექტორი	გ.ქვავაძემშვილი	
მთავარი არქიტექტორი	დ.ელიზბარაშვილი	
არქიტექტორი	ნ.ჩარკვიანი	

დახაზულია:	შემოწმებულია:	დამტკიცებულია:
შპს ,,არქიდეა"	დამკვეთის მიერ	

პროექტის სახელწოდება:
სასაწყობე შენობა

პროექტის სტადია:
ახალი მშენებლობა

პროექტის ნაწილი:
არქიტექტურა
(Construction Drawing)

ფორმატი: A0
სტატუსი: CD
თარიღი: 2019.08.20
მასშტაბი: 1:10

ნახაზის დასახელება:
აივნის მოაჯირის მოწყობის დეტალი
Balcony Railing Detail

რევიზია: R0
ნახაზის ნომერი:
ფურც. ნომერი: 509

1

ლითონის გასაგორებელი
ელექტრო ჭიშკარი

D 1

2 ცალი

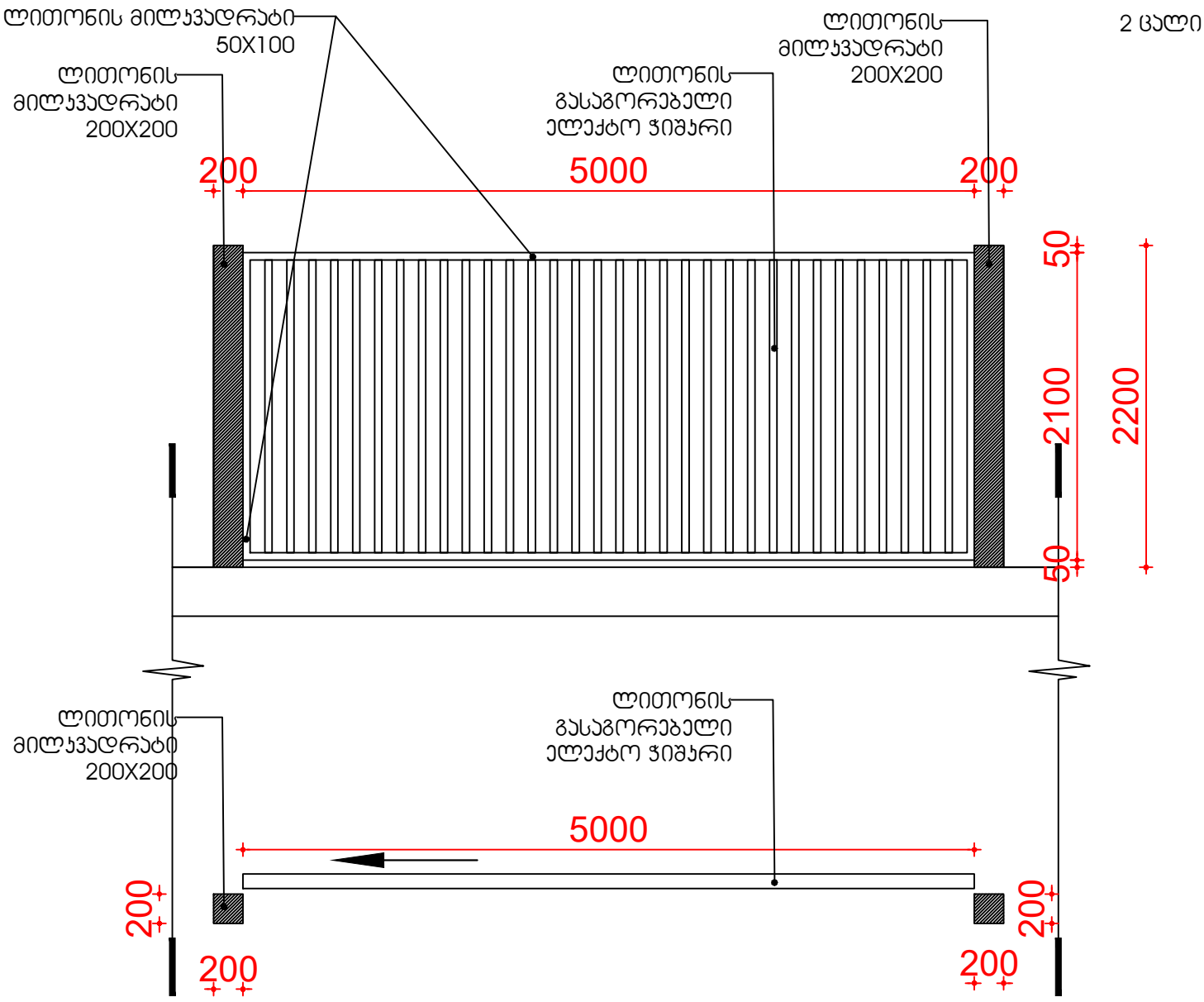

შენიშვნა:
ჩასამაგრებელი დეტალები დაზუსტდეს
შემსრულებელთან

2

ლითონის გასაგორებელი
ელექტრო ჯიშარი

D 2

1 ცალი

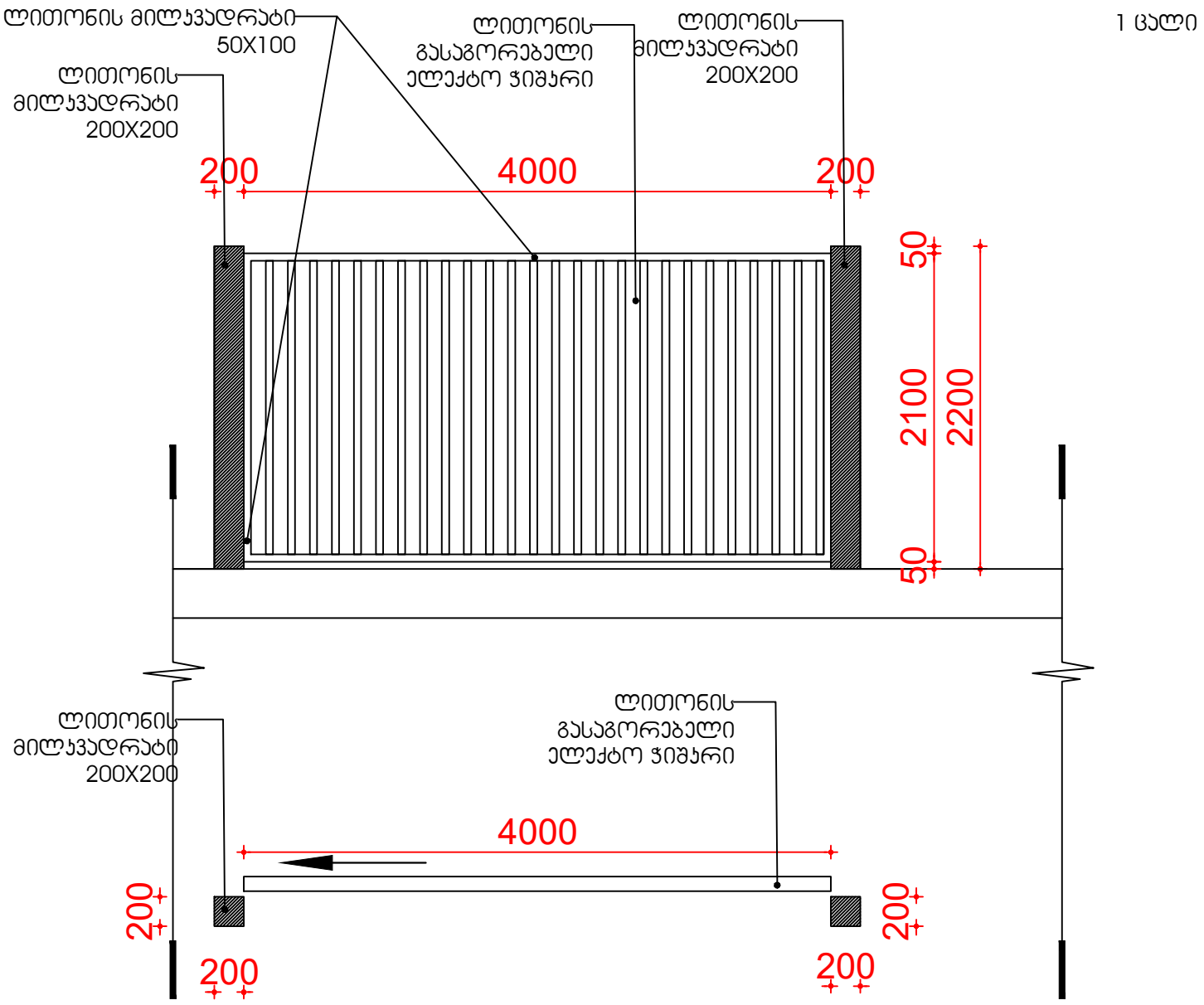

შენიშვნა:
ჩასამაგრებელი დეტალები დაზუსტდეს
შემსრულებელთან

3

ლითონის გასაგორებელი
ელექტრო ჭიშკარი

D 3

1 ცალი

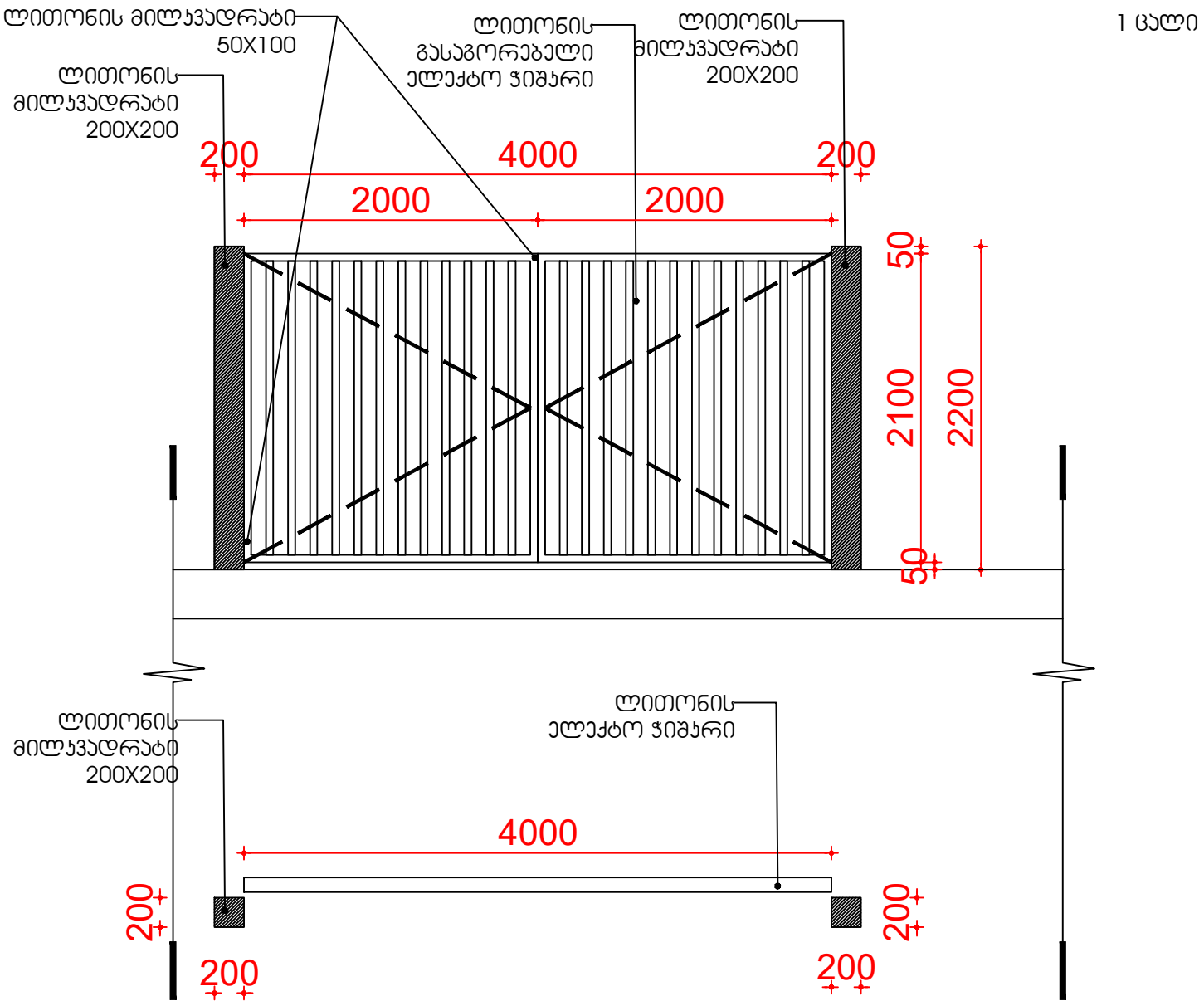

შენიშვნა:
ჩასამაგრებელი დეტალები დაზუსტდეს
შემსრულებელთან

4

ლითონის გასაგორებელი
ელექტრო ჭიშკარი

D 4

3 ცალი

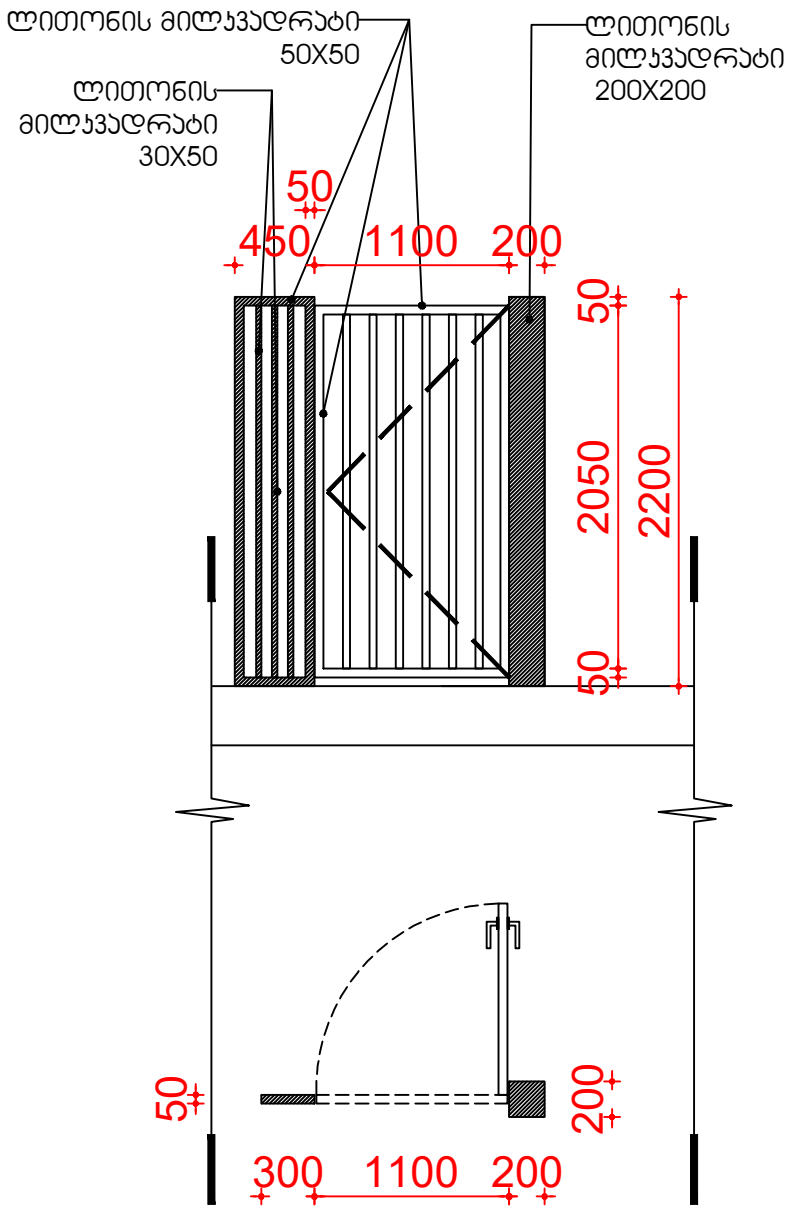

შენიშვნა:
ჩასამაგრებელი დეტალები დაზუსტდეს
შემსრულებელთან

5

ლითონის გასაგორებელი
ელექტრო ჭიშკარი

D 5

1 ცალი

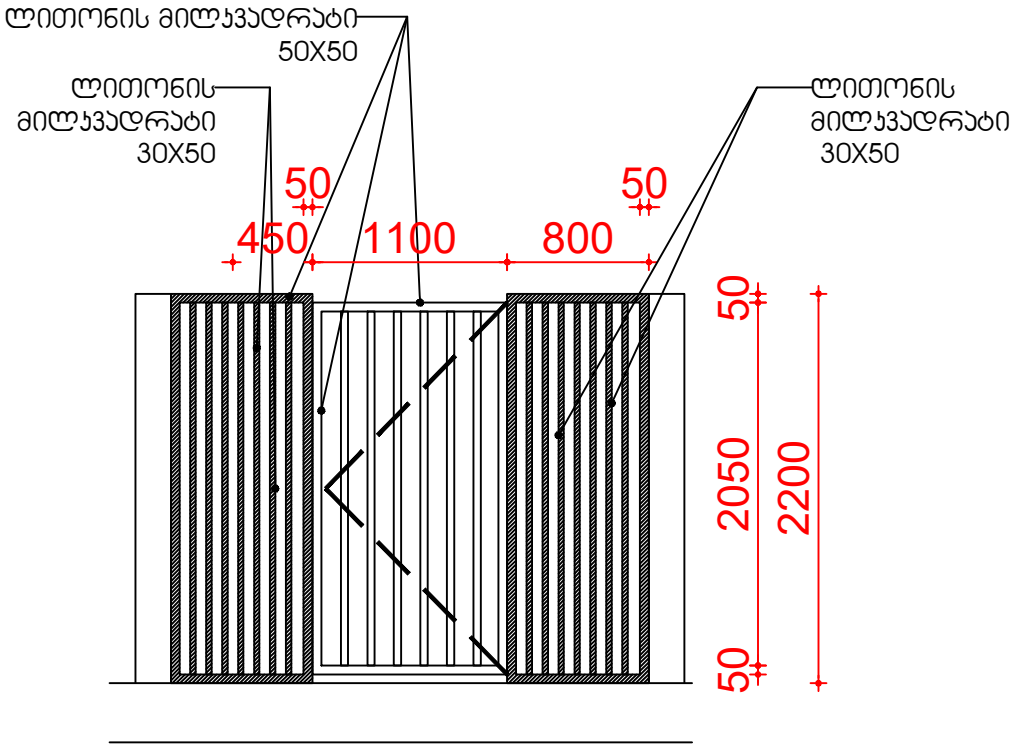

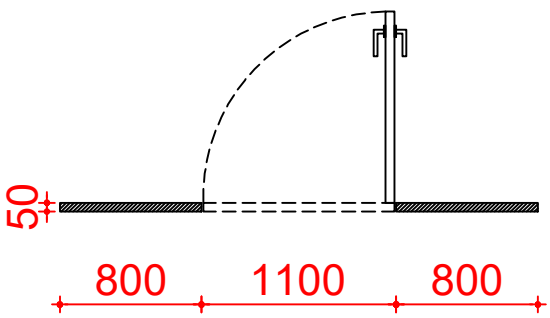

შენიშვნა:
ჩასამაგრებელი დეტალები დაზუსტდეს
შემსრულებელთან

6

ლითონის გასაგორებელი
ელექტრო ჭიშკარი

D 6

1 ცალი

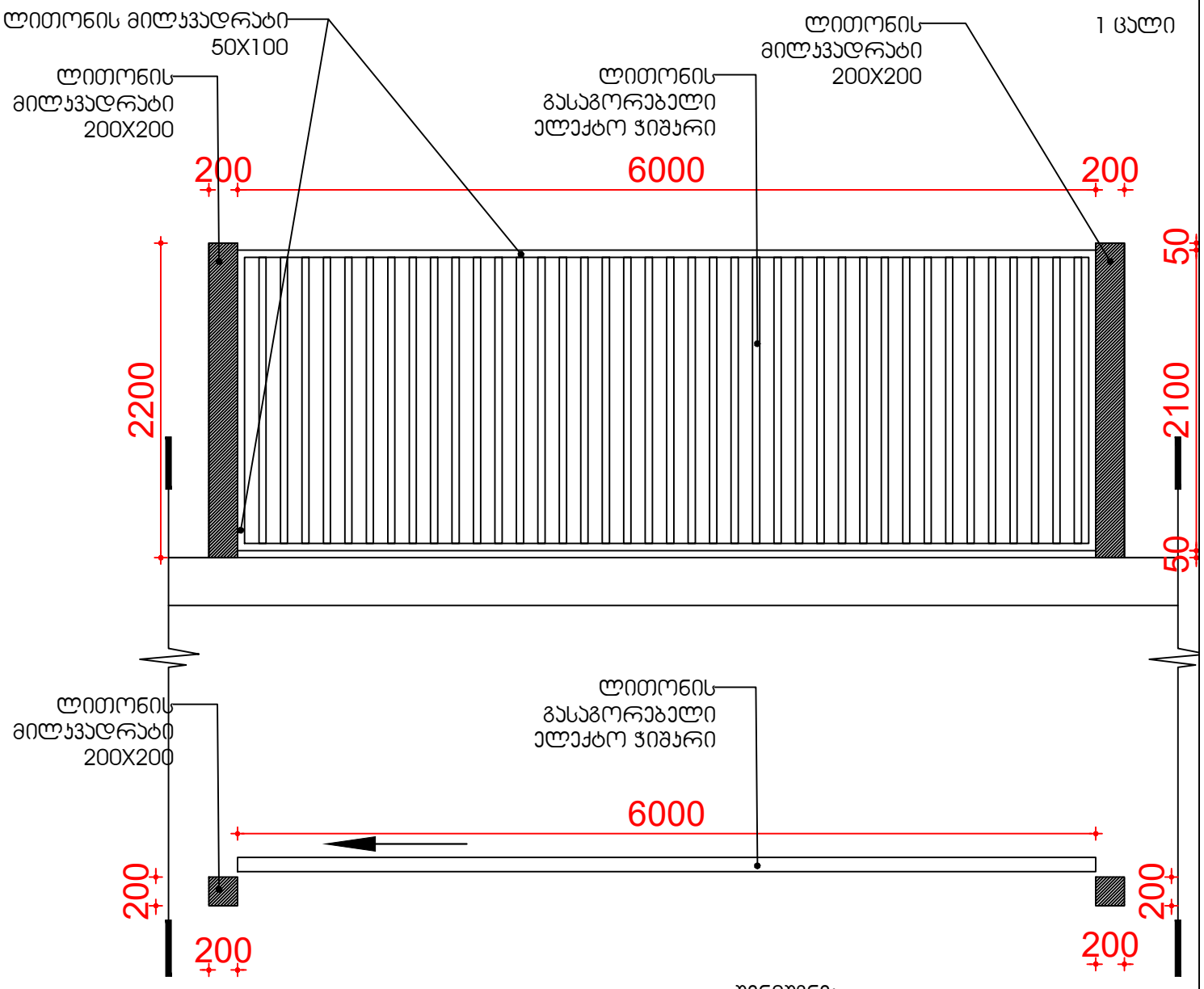

შენიშვნა:
ჩასამაგრებელი დეტალები დაზუსტდეს
შემსრულებელთან

7

ლითონის მოაჯირი

M1

109.5 გრძ/მ

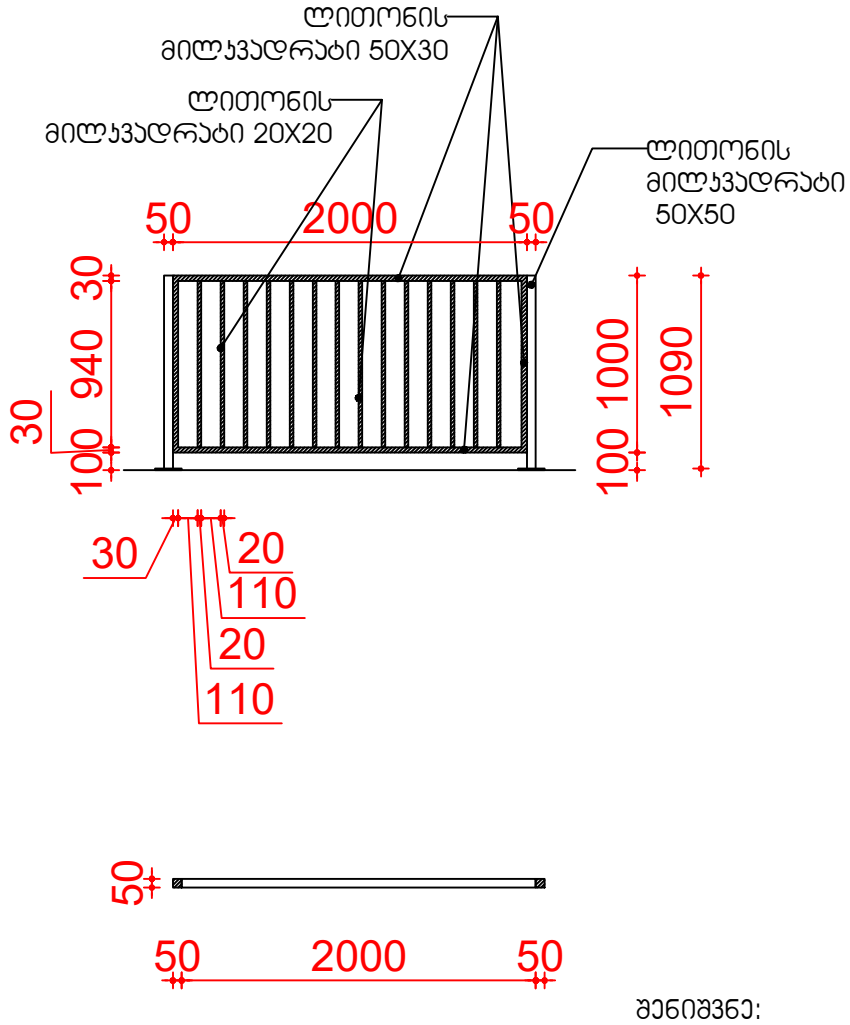

შენიშვნა:
ჩასამაგრებელი დეტალები დაზუსტდეს
შემსრულებელთან

8

ლითონის მოაჯირი

M2

36.0 გრძ/მ

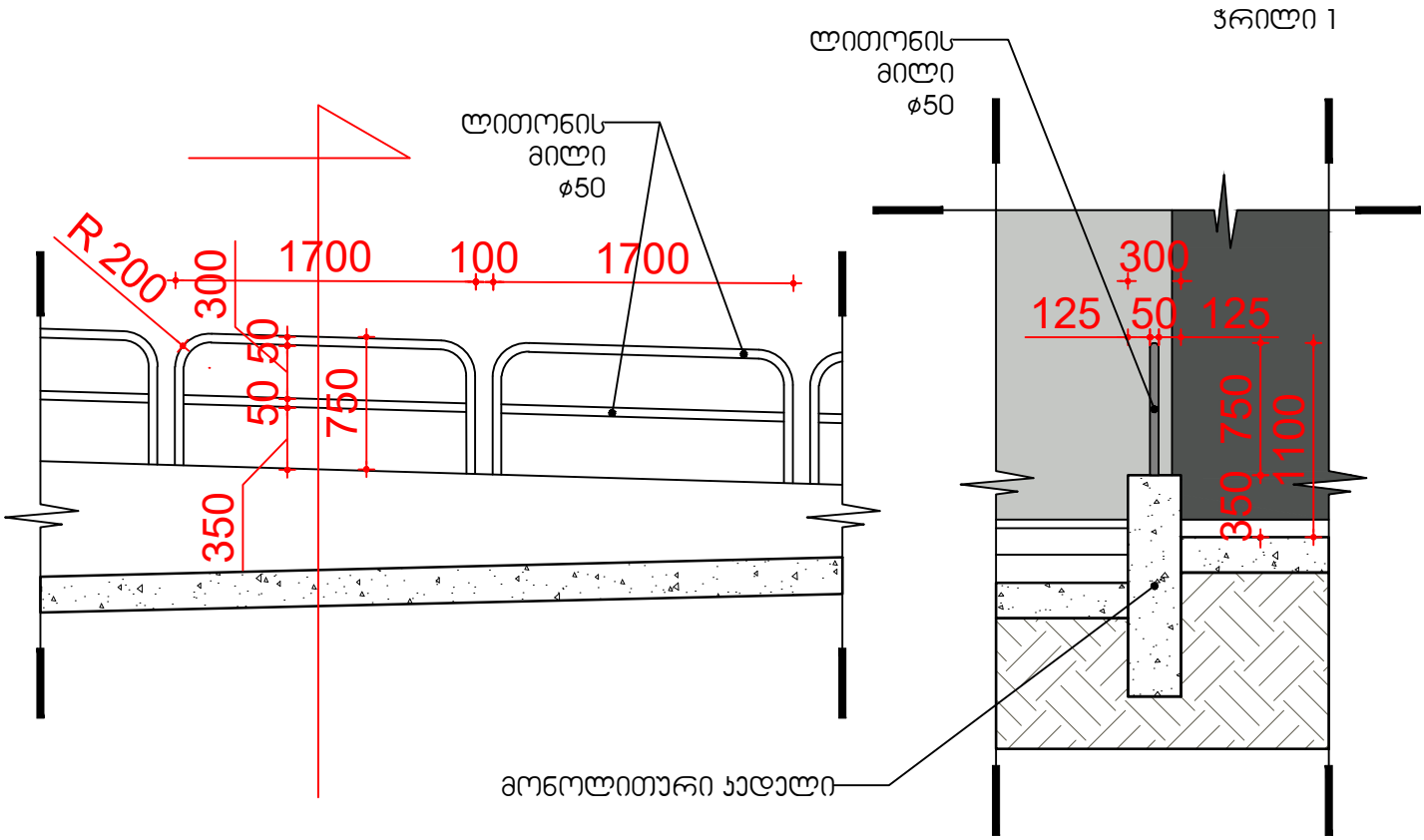

შენიშვნა:
ჩასამაგრებელი დეტალები დაზუსტდეს შემსრულებელთან

9

ლითონის შემოგობვა

F 1

186.2 გრძ/მ

ჭრილი

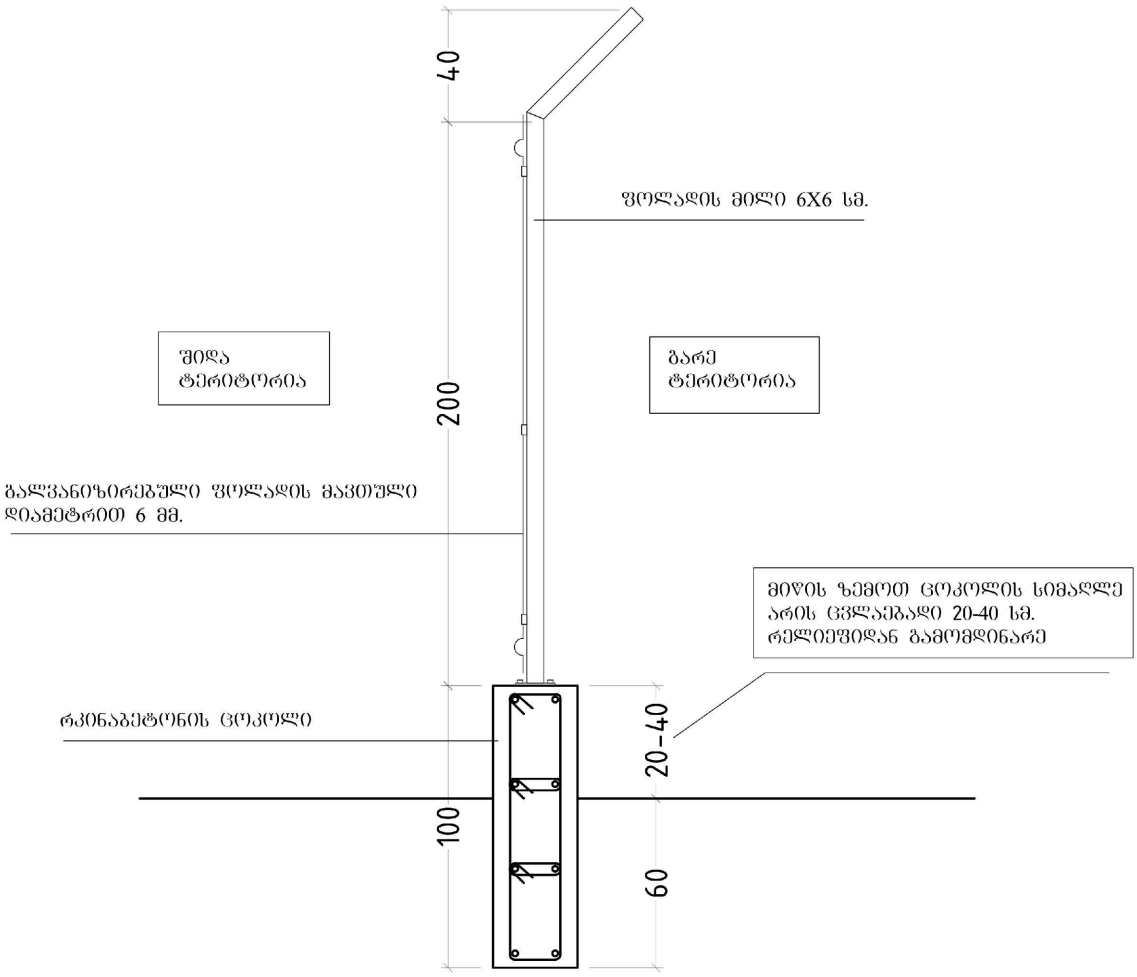

10

ლითონის შემოგობვა

F 1

ფასადი

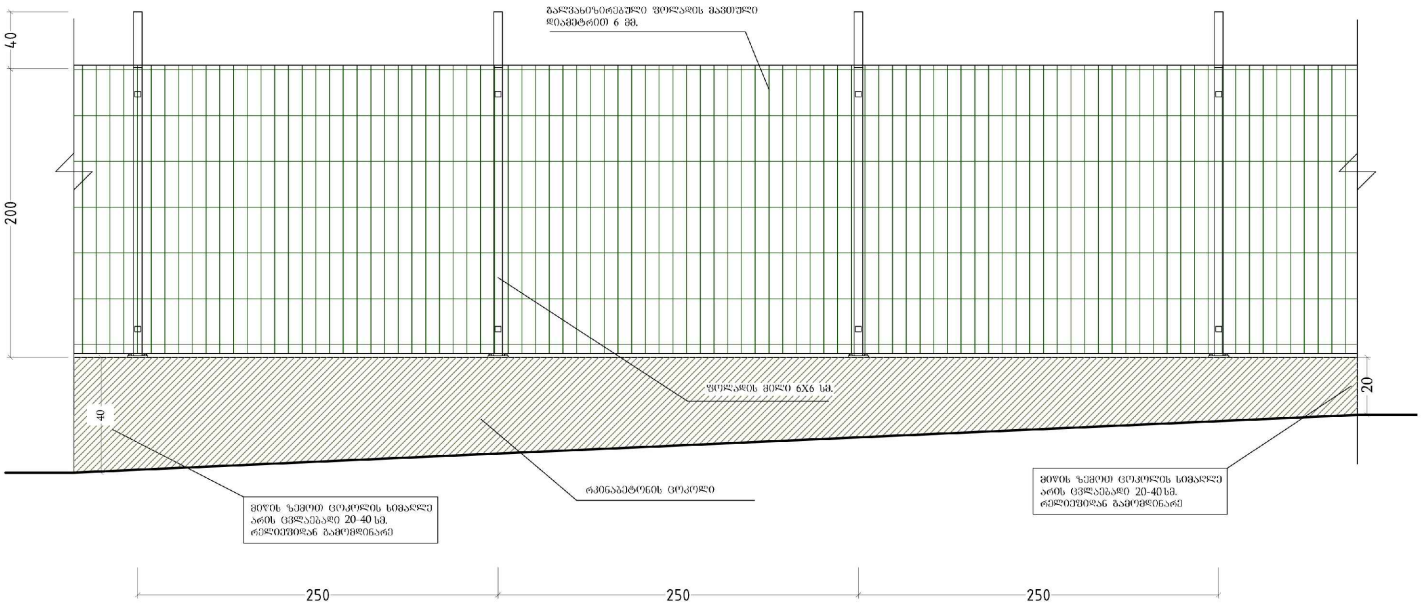

11

ლითონის შემოგობვა

F 1

აქსონომეტრიული ხედი

დამატებითი ინფორმაცია - მწარმოებლის სპეციფიკაცია

Technical Specifications :

Product Standarts	TS EN 10223-4
Raw metarial standarts	TS EN 10244-2
Metarial used	Hot Dipped Galvanized Wire
Painting Shape	Electro Static Polyester Powder Coating
Wire Diameter	6.00mm(± 0.05mm) -5.00mm (± 0.05mm)
Eye range	50mmx50mm - 50mmx100mm - 50mmx150mm - 50mmx200mm / 59mmx59mm - 59mmx109mm - 59mmx159mm - 59mmx200mm
height	50 cm - 70 cm - 100 cm - 120 cm - 150 cm - 200 cm
Length	200 cm - 250 cm
Profile Pole Dimension	50mmx50mmx1.5mm - 60mmx80mmx1.5 mm
Profile Piller Type	Hot Dipped Galvanized Profile On Electro Static Powder Coating
Connection Accessory	360 ° Turnable UV Resistant Polymer Clamp and Cover, Steel Dubel, Metal Clips
color	Can be done in desired colors

