ფ ა ს ა დ ი 1-10 ღ ე რ ძ ე ბ შ ი
მ. 1:200

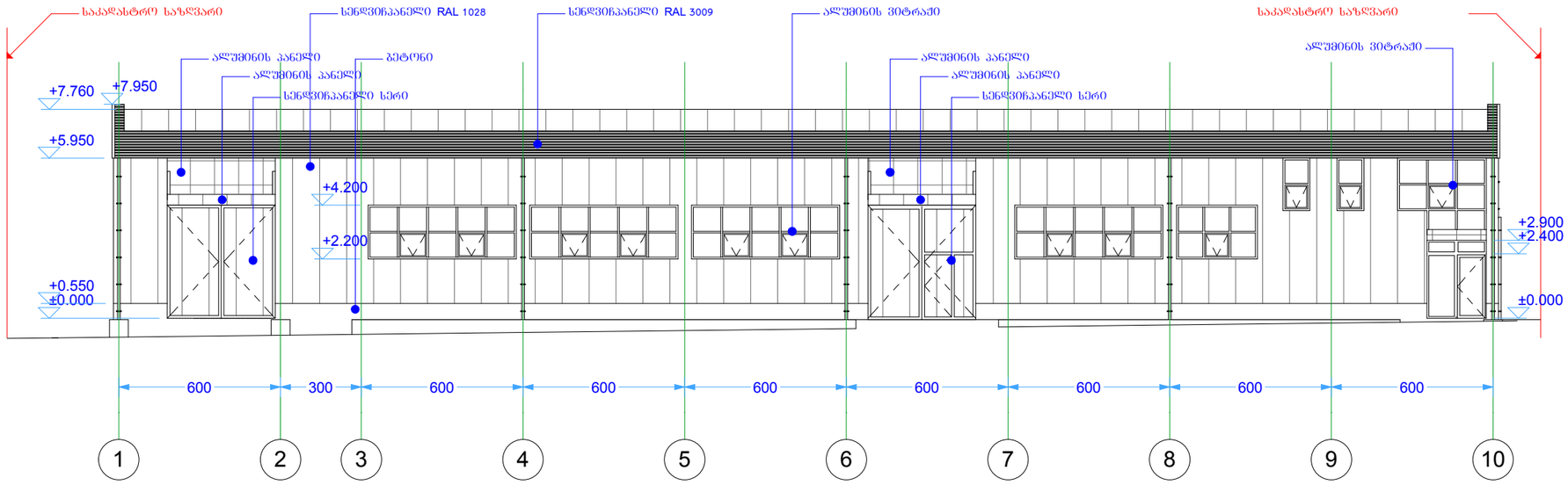

ფ ა ს ა დ ი ბ-ა ღ ე რ ძ ე ბ შ ი
მ. 1:200

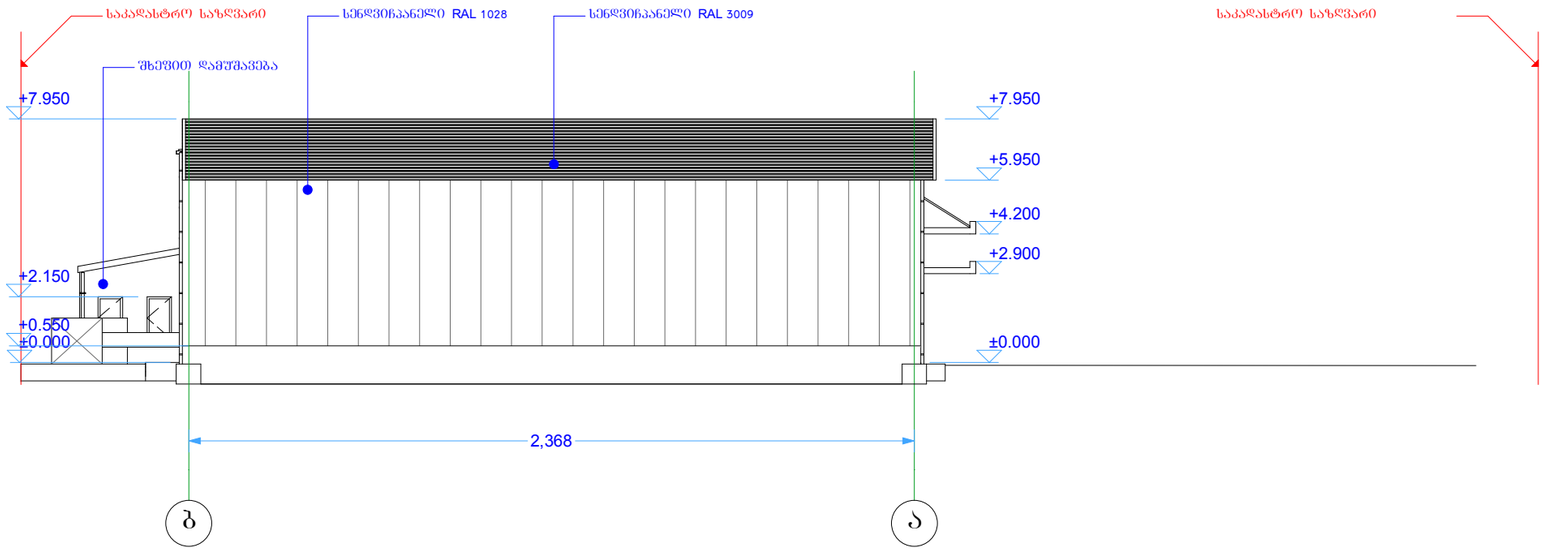

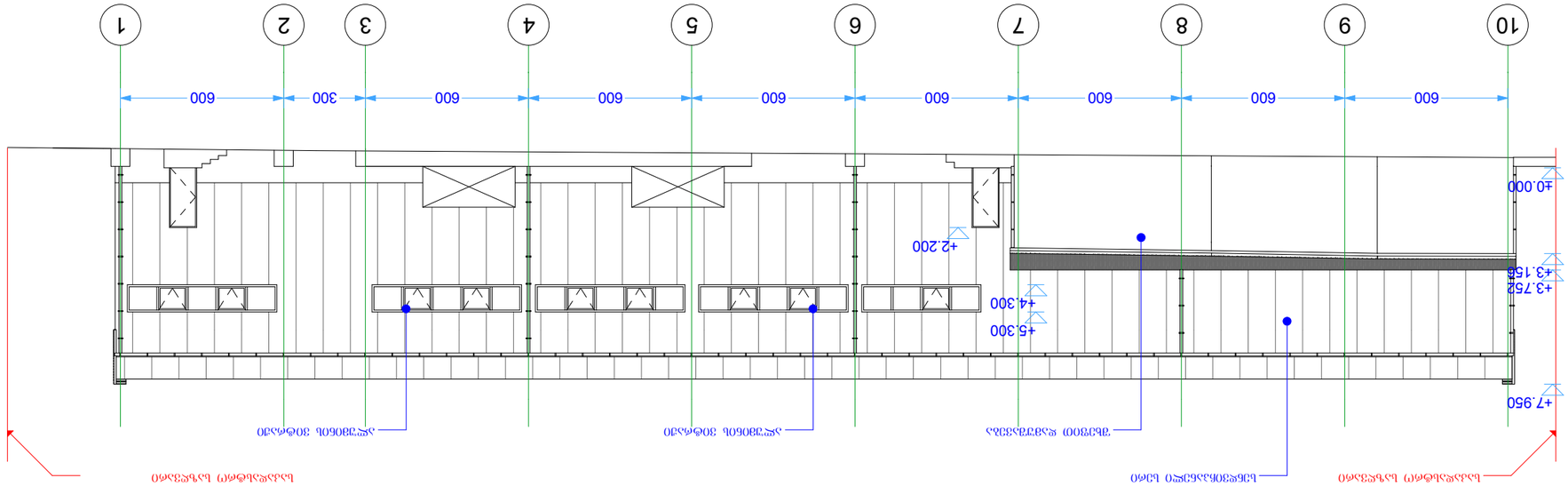

ՕՊՏԻՄԱԼ ԱՅԳԵՀԱՆՈՒՄ ԼՈՒՍԱՎՈՐՄԱՆ ՀԱՄԱԿԱՐԳԵՐ

ՀԱՏԱԿ 10-1 ՀԱՄԱՐ ՕՊՏԻՄԱԼ ԼՈՒՍԱՎՈՐՄԱՆ ՀԱՄԱԿԱՐԳԵՐ

Գ. 1:200

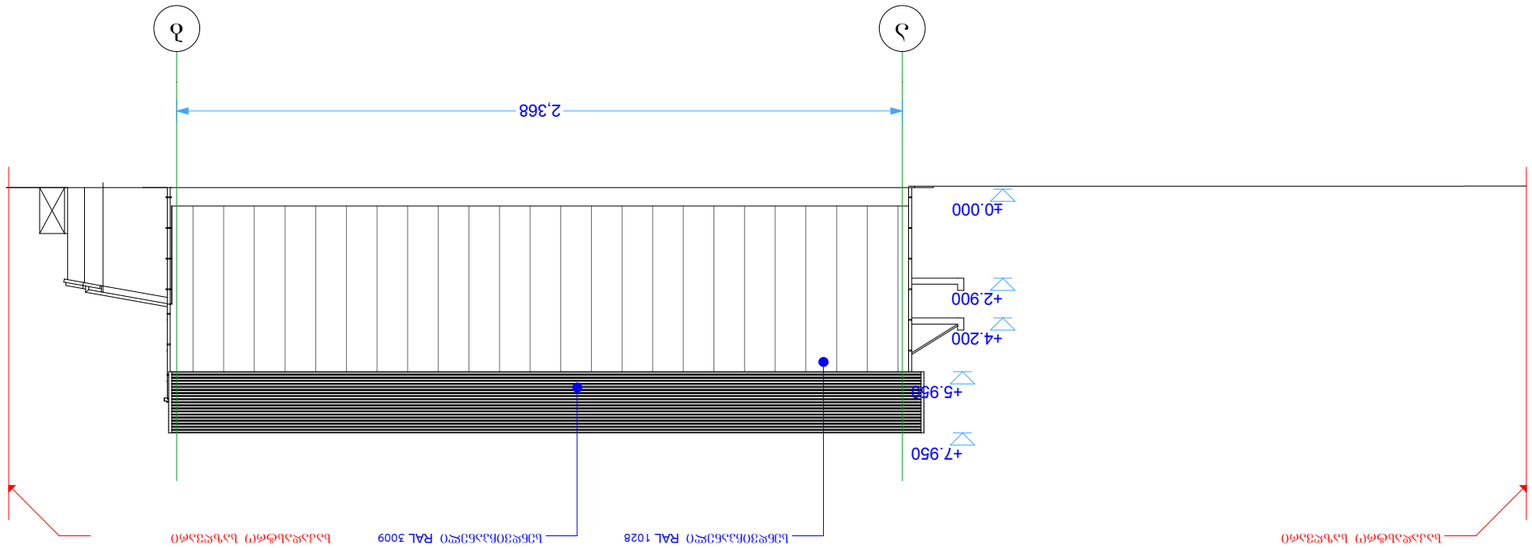

ՊՂՆԱՁՈՒԼՔԻ ՀԱՏԱԿԱԳԾԻՐ

Գ. 1:200