1 სართულის გეგმა
0.000 ნიშნულზე

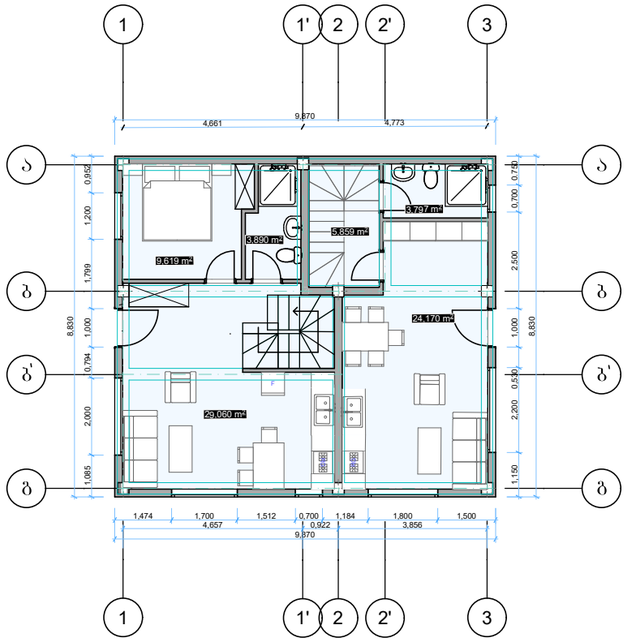

2 სართულის გეგმა
3.000 ნიშნულზე

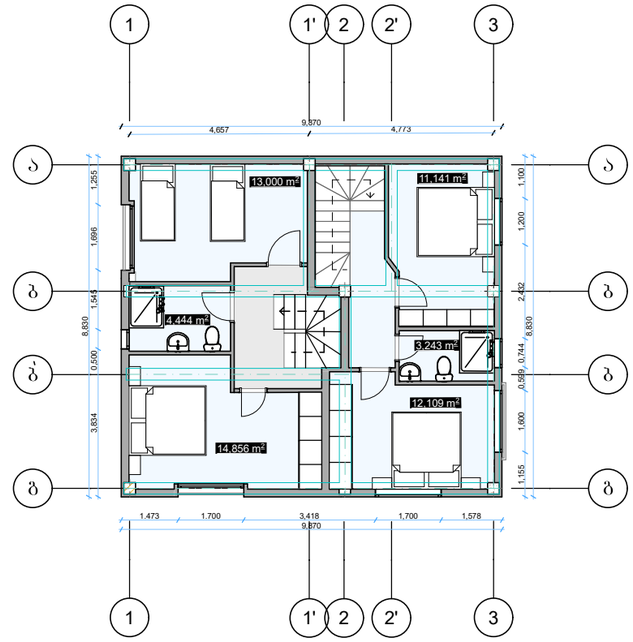

სახურავის გადახურვის გეგმა
6.350 ნიშნულზე

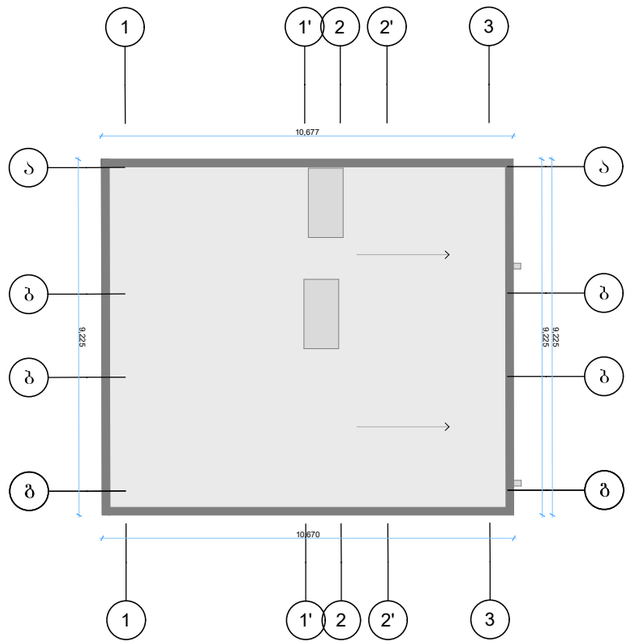

ე ქ ს პ ლ ი კ ა ც ი ა

ფორმატიA3	თბილისი 2020 წ.	DWG ფაილის სახელი
	დაკვეთა	

დამკვეთი: შპს "სანკო "

მის: ქ თბილისი, სოფელი დიღომი, მარკო პოლოს ქუჩა N21

თანამდებობა	გვარი	ხელმოწერა
დირექტორი	ი.წვერაიკე	
მთ. არქიტექტორი	ლ. ბოროდოდაშვილი	
შემსრულებელი	ლ. ბოროდოდაშვილი	

მასშტაბი	1 : 100
თარიღი	

ქ.თბილისი, ბუდაპეშტის ქ.
166//1
ტელ: 2 38 10 90
მობ: (+995) 598 84 86 82
www.housline.ge

HOUSELINE