ქ. თბილისი, სოფელი დიღომი, მარკო პოლოს ქუჩა N32

ორსართულიანი საცხოვრებელი სახლის პროექტი

კონსტრუქციული ნაწილი

მუშა პროექტი

პროექტის ხელმძღვანელი		ი. წვერაიძე
არქიტექტორი		ლ. ბორჯოდაშვილი
კონსტრუქტორი		თ. მორალიშვილი
შეასრულა		თ. მორალიშვილი

თბილისი 2020 წელი

ნახაზების ჩამონათვალი	
ნახაზის დასახელება	ფურცლების რაოდენობა
ზომითი ნახაზი მინის სვეტის ბაზის ქვედა ნაწილისთვის	1 - 301
ზომითი ნახაზი მინის სვეტის ბაზის ქვედა ნაწილისთვის	1 - 302
-0.100 ნ.-ზე ზომითი ნახაზი მინის სვეტის ბაზის ქვედა ნაწილისთვის	1 - 401
2.900 ნ.-ზე ზომითი ნახაზი მინის სვეტის ბაზის ქვედა ნაწილისთვის	1 - 402
6.000 ნ.-ზე ზომითი ნახაზი მინის სვეტის ბაზის ქვედა ნაწილისთვის	1 - 403
ზომითი ნახაზი მინის ნახევრად ტონირებული ნაწილის ნახატი	1 - 404
ნახატი მინის ნახევრად ტონირებული ნაწილის აქსონომეტრია	1 - 405
ზომითი ნახაზი მინის ნახევრად ტონირებული ნაწილის გეგმა; ს.ტ.-1; ასანთი; სანიტარული ტექნიკა	1 - 406
ფილი ხის ტიპის მინის ბაზის ზედა ნაწილის ნახატი	S - 801
ფილის ქვის ტიპის მინის ბაზის ზედა ნაწილის ნახატი	S - 802
ქვის ტიპის მინის ბაზის ქვედა ნაწილის ნახატი	S - 803
ქვის ტიპის მინის ბაზის ქვედა ნაწილის ნახატი II	S - 804
ხის ჯებირის ნაწილის ფრანგული ნახატი	S - 805

ვებგვერდის ადმინისტრირების ინსტრუქცია

ინსტრუქციის ნაწილები

ნაწილის დასახელება	ფაილის ტიპი	ზომა
ინსტრუქციის ტექსტური ნაწილი	.docx	1.2 MB
ეკრანის სურათები	.png	4.8 MB
ვიდეო გაკვეთილი	.mp4	312 MB
ტესტური ანგარიში	.pdf	0.9 MB

ინსტრუქციის ავტორი: ნინო ბერიძე

ინსტრუქციის ვერსია: 2.1

ბოლო განახლების თარიღი: 14 მარტი 2024

შპს „ხიდი და ხიდაკი“
ქ. ბათუმი, ზღვისპირა გამზირი №22 ბ
ტელ.: (+995) 599 52 26 26
ელ-ფოსტა: info@khidi-khidaki.ge

ბანგრძლივობის ცხრილი

ქ. თბილისი, ს/კ 01.19.17.002.004) ზომა სარეგისტრაციო ბლოკი №21 (ნაკვ. ს.ე. 0.17 ჰექტარი) ფარგლებში განთავსებული სპორტული დანიშნულების ნაგებობების ექსპლუატაციის ვადა;

ვადა განისაზღვრება ნაგებობის ტექნიკური მდგომარეობის, ექსპლუატაციის პირობების, ტექნიკური მომსახურების ინტენსივობის, ასევე ნაგებობის ფიზიკური და მორალური ცვეთის გათვალისწინებით;

ნაგებობის ბრუნვითი კაპიტალის ნაწილის ამორტიზაციის ანარიცხები ირიცხება სპეციალურ ანგარიშზე და გამოიყენება ნაგებობის კაპიტალური შეკეთებისა და რეკონსტრუქციისთვის;

ნაგებობის ექსპლუატაციის ვადის გაგრძელება დასაშვებია ნაგებობის ტექნიკური მდგომარეობის საფუძველზე, ექსპერტიზის დასკვნის საფუძველზე და ადგილობრივი თვითმმართველობის ორგანოს თანხმობით;

ნაგებობის ექსპლუატაციის ვადის გაგრძელების შემთხვევაში ნაგებობის ტექნიკური მდგომარეობის ექსპერტიზა ტარდება ნაგებობის ექსპლუატაციის ვადის გასვლამდე არანაკლებ 1 წლით ადრე;

ნაგებობის ექსპლუატაციის ვადის გაგრძელების შემთხვევაში ნაგებობის ექსპლუატაციის ვადის გაგრძელების ან ნაგებობის ექსპლუატაციის შეწყვეტის შესახებ გადაწყვეტილებას იღებს ადგილობრივი თვითმმართველობის ორგანო;

ნაგებობის ექსპლუატაციის ვადის გაგრძელების ან ნაგებობის ექსპლუატაციის შეწყვეტის შესახებ გადაწყვეტილების მიღების შემდეგ ნაგებობის მესაკუთრე ვალდებულია ნაგებობა დაშალოს ან/და გაანადგუროს

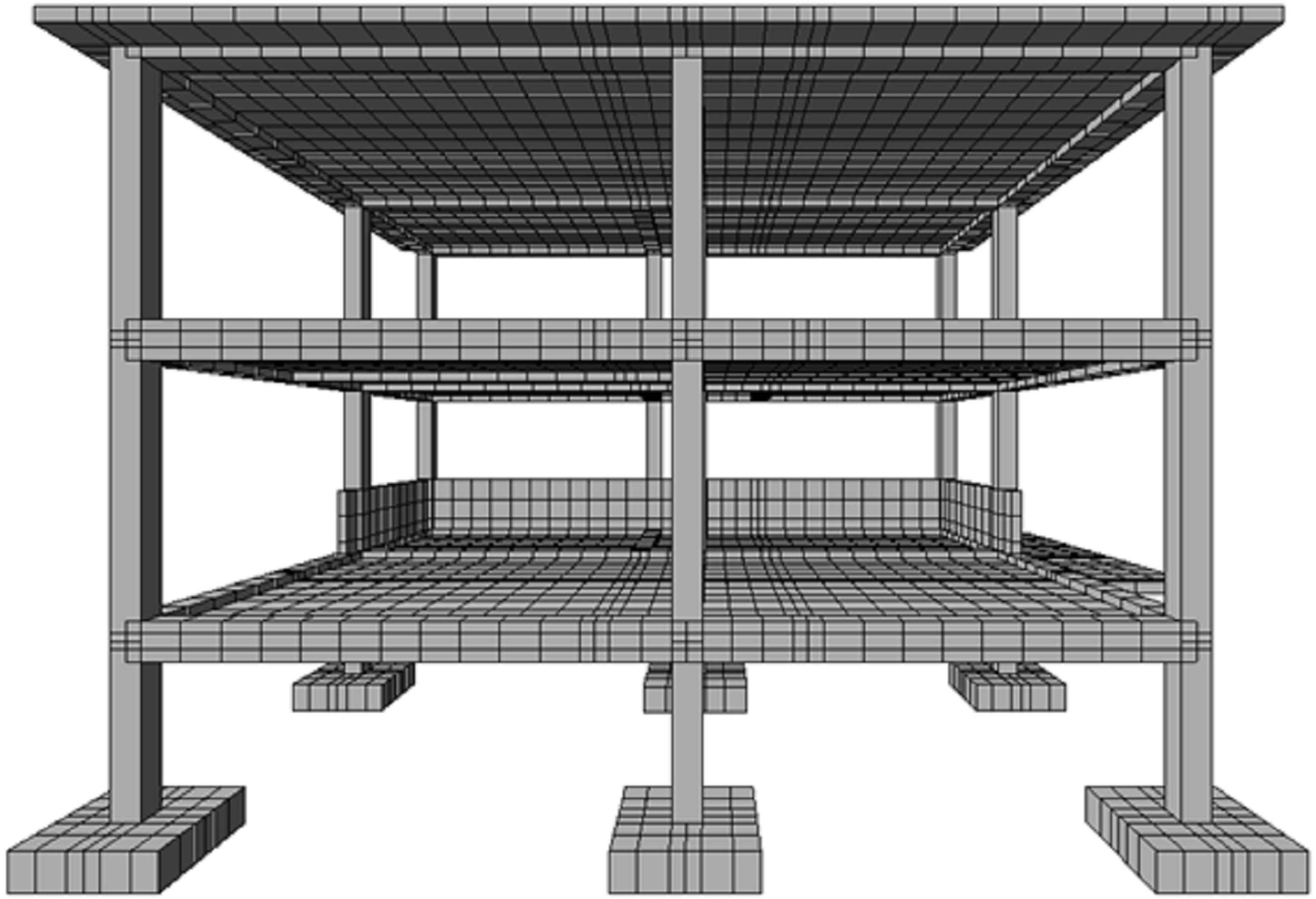

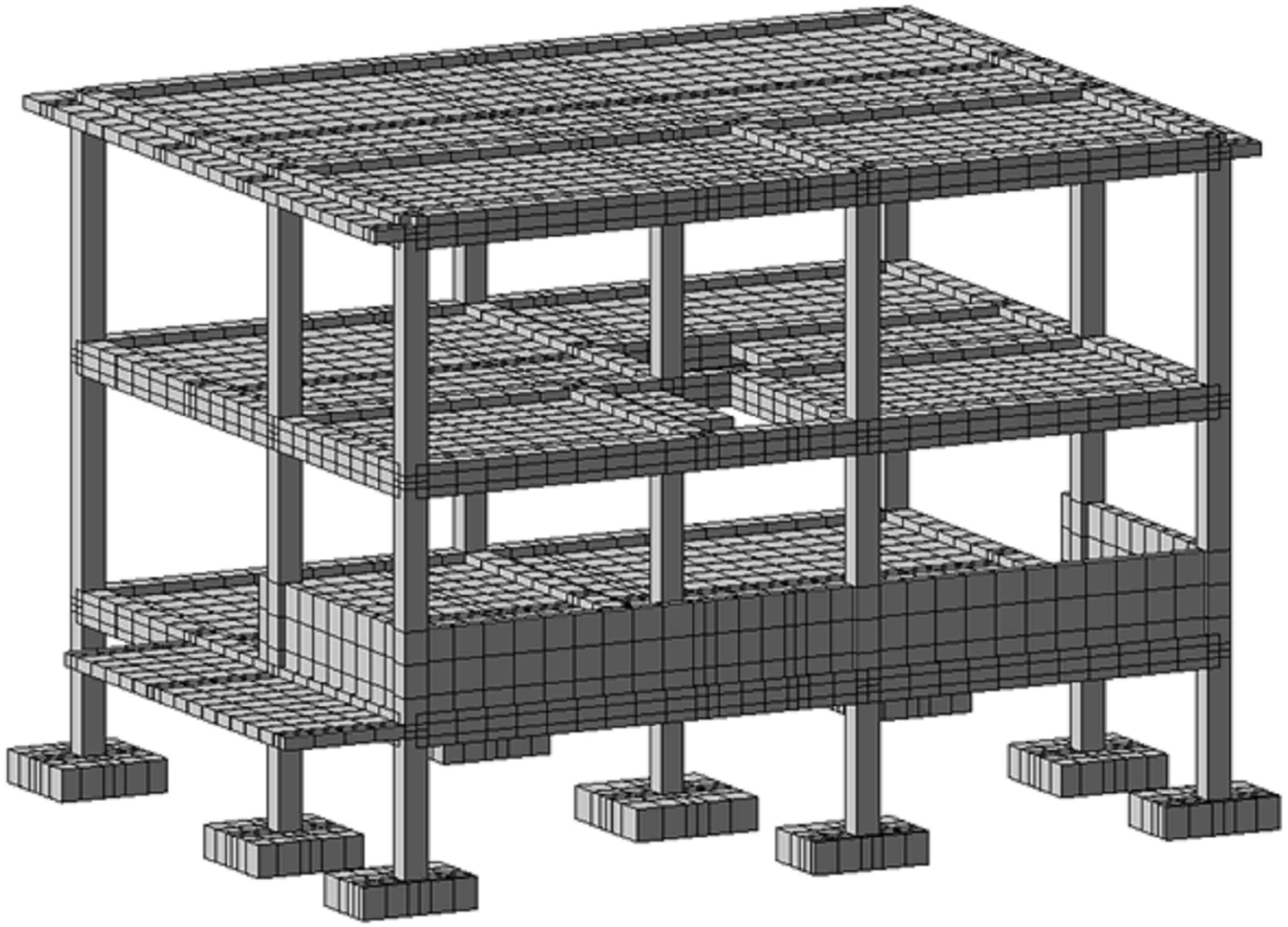

პროექტის დასახელება:

ნახაზი: ანგარიშის საანგარიშო სქემა	მასშტაბი: 1:00
	თარიღი:
	ფურცელი: კ - 003

დამკვეთი:

შპს " სანკო"

მისამართი:

ქალაქი თბილისი, სოფელი დიღომი.
მარკო პოლოს N21

თანამდებობა	გვარი	ხელმოწერა
პროექტის ხელმძღვანელი	ი. წვერაიძე	
არქიტექტორი	ლ. ბორჯოდაშვილი	
კონსტრუქტორი	თ. მორალიშვილი	[signature]
შეასრულა	თ. მორალიშვილი	[signature]

HOUSELINE
ქ.თბილისი, ბუდაპეშტის ქ. №22 ბ
ტელ: 2 38 10 90
მობ: (+995) 599 52 26 26
www.housline.ge

მომიჯნავე სახლების განლაგების სქემატური გეგმა
მ 1:100

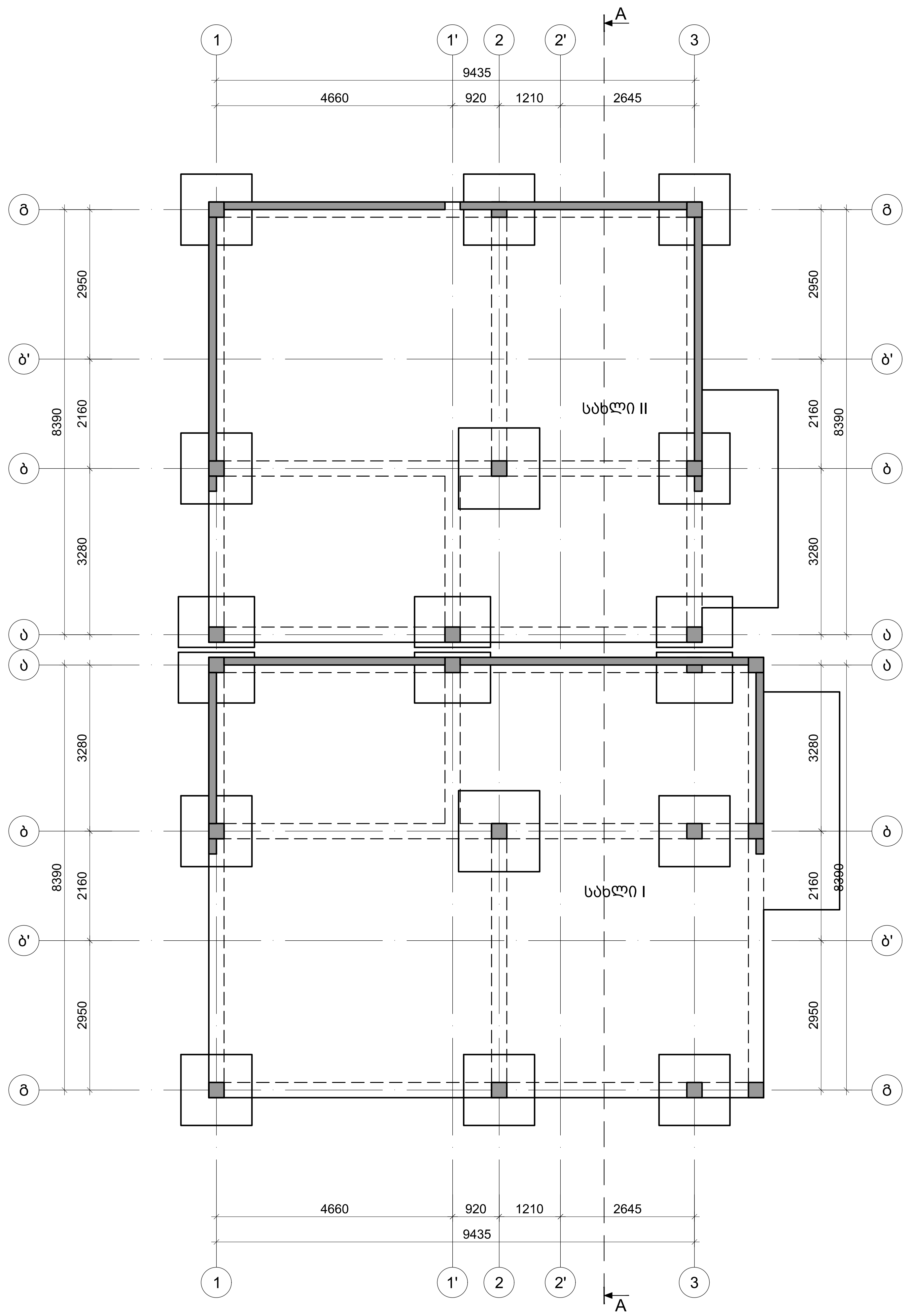

პროექტის დასახელება:

ნახაზი: მომიჯნავე სახლების განლაგების სქემატური გეგმა	მასშტაბი: 1:00
	თარიღი:
	ფურცელი: კ - 101

დამკვეთი:

შპს " სანკო"

მისამართი:

ქალაქი თბილისი, სოფელი დიღომი. მარკო პოლოს N21

თანამდებობა	გვარი	ხელმოწერა
პროექტის ხელმძღვანელი	ი. წვერაიძე	
არქიტექტორი	ლ. ბორჯოდაშვილი	
კონსტრუქტორი	თ. მორალიშვილი	
შეასრულა	თ. მორალიშვილი	

ქ.თბილისი, ბუდაპეშტის ქ. №22 ბ
ტელ: 2 38 10 90
მობ: (+995) 599 52 26 26
www.housline.ge

მომიჯნავე სახლების განლაგების სქემატური ჭრილი
მ 1:100

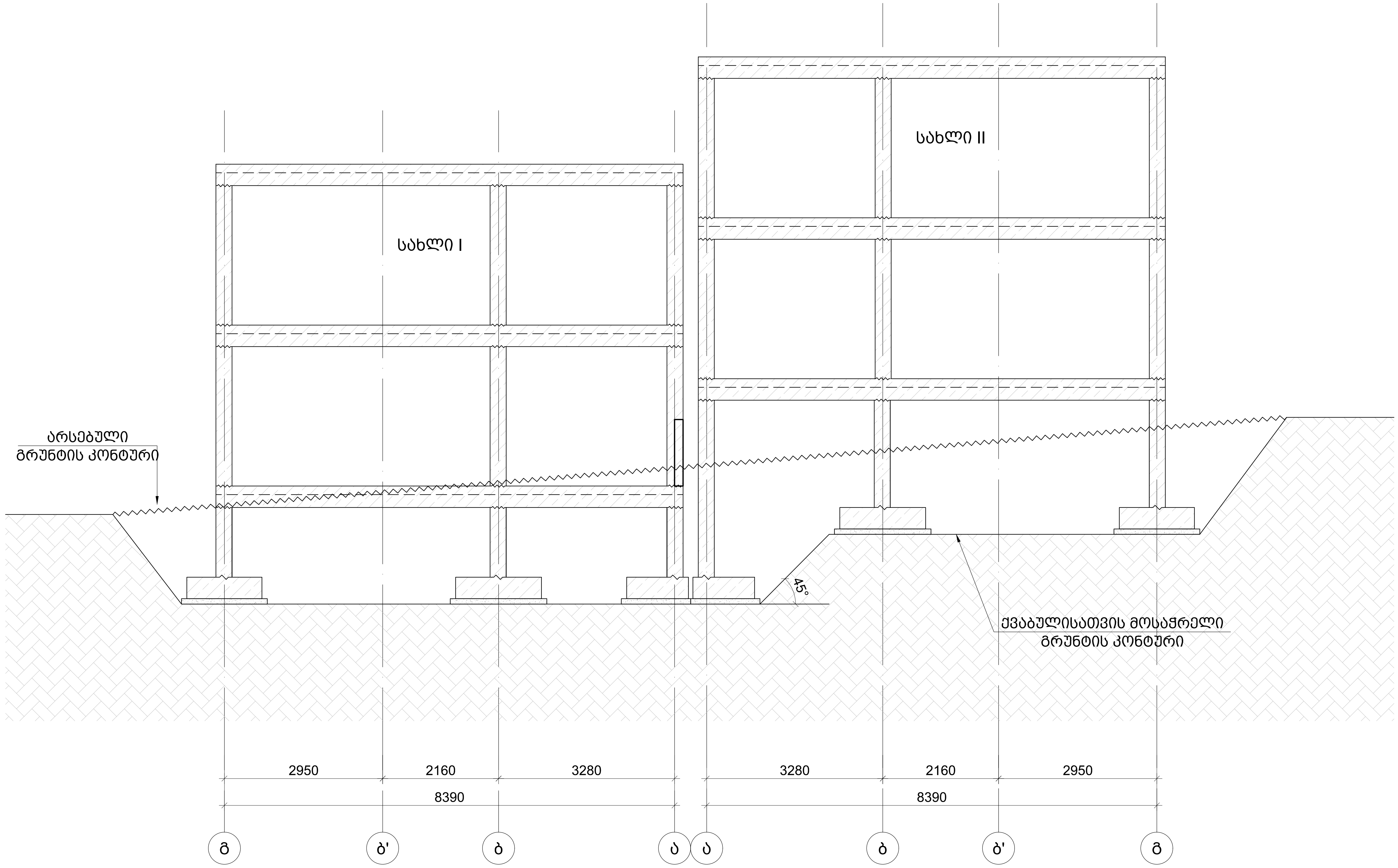

პროექტის დასახელება:

ნახაზი:	მასშტაბი: 1:
	თარიღი:
	ფურცელი:

დამკვეთი:

შპს " სანკო"

მისამართი:

ქალაქი თბილისი, სოფელი დიღომი.
მარკო პოლოს N21

თანამდებობა	გვარი	ხელმოწერა
პროექტის ხელმძღვანელი	ი. წვერაიძე	
არქიტექტორი	ლ. ბორჯოდაშვილი	
კონსტრუქტორი	თ. მორალიშვილი	[signature]
შეასრულა	თ. მორალიშვილი	[signature]

HOUSELINE

ქ.თბილისი, ბუდაპეშტის ქ. №22 ბ
ტელ: 2 38 10 90
მობ: (+995) 599 52 26 26
www.housline.ge

წერტილოვანი საძირკვლის განალგების გეგმა
მ 1:100

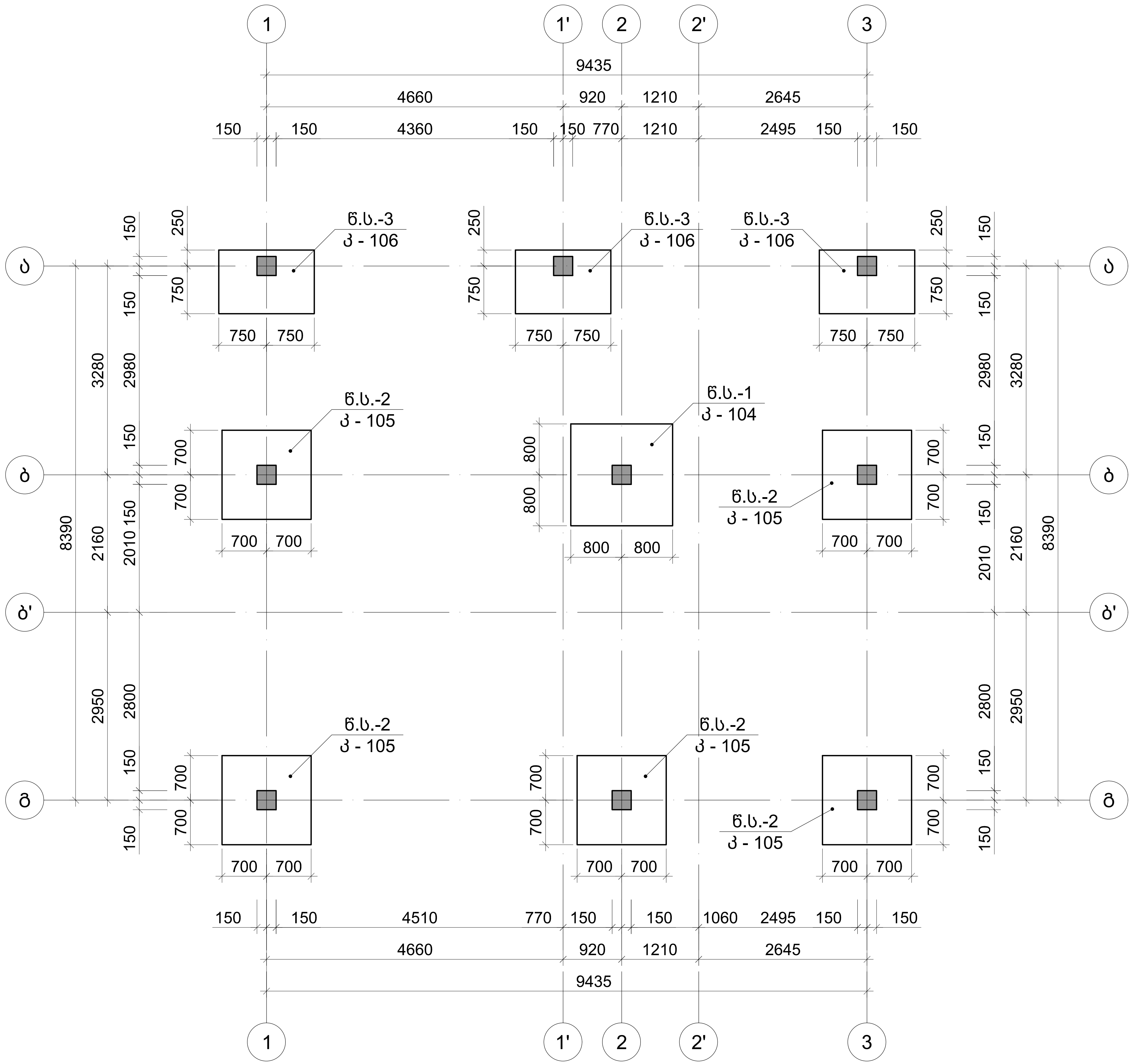

პროექტის დასახელება:	
ნახაზი: წერტილოვანი საძირკვლის განალგების გეგმა	მასშტაბი: 1:00
	თარიღი:
	ფურცელი: კ - 103

დამკვეთი: შპს " სანკო"

მისამართი: ქალაქი თბილისი, სოფელი დიღომი. მარკო პოლოს N21

თანამდებობა	გვარი	ხელმოწერა
პროექტის ხელმძღვანელი	ი. წვერაიძე	
არქიტექტორი	ლ. ბორჯოდაშვილი	
კონსტრუქტორი	თ. მორალიშვილი	
შეასრულა	თ. მორალიშვილი	

HOUSELINE
ქ.თბილისი, ბუდაპეშტის ქ. №22 ბ
ტელ: 2 38 10 90
მობ: (+995) 599 52 26 26
www.housline.ge

წერტილოვან საძირკველი წ.ს.-1 (1ც.)
მ 1:25

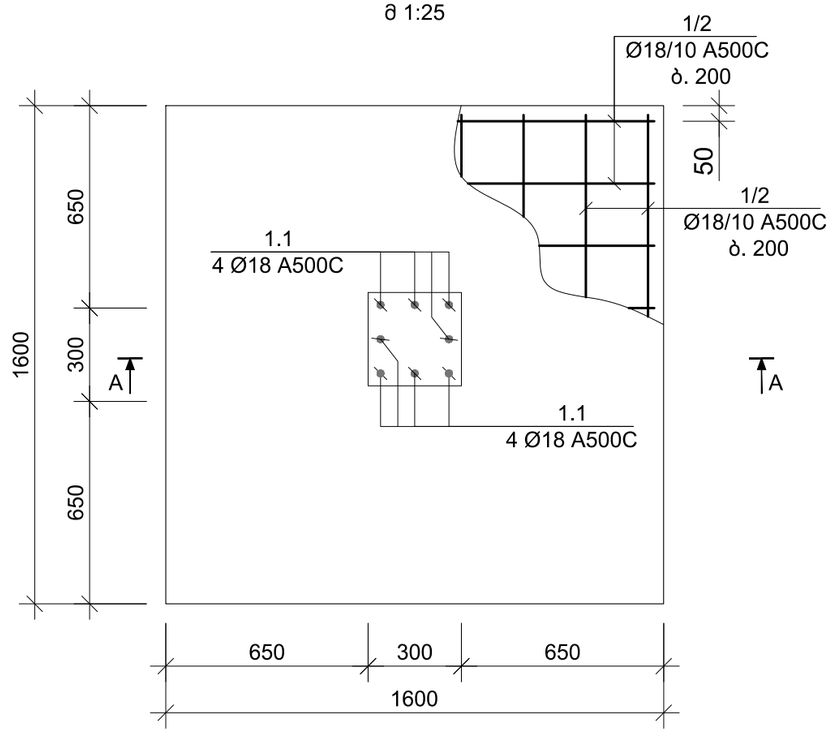

კვეთი a-a
მ 1:10

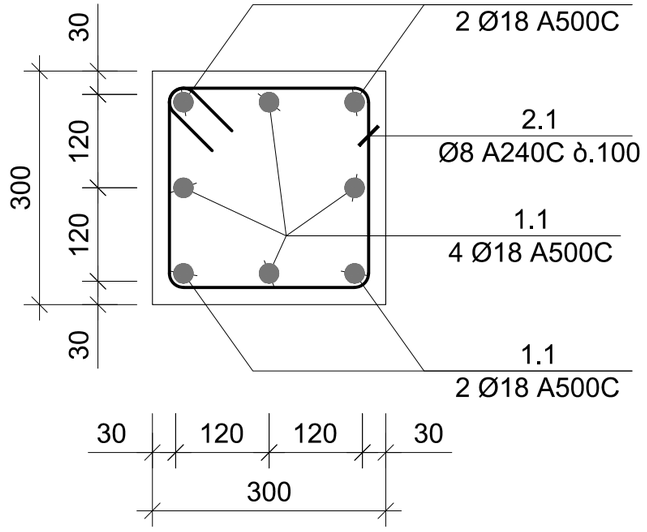

კვეთი A-A
მ 1:25

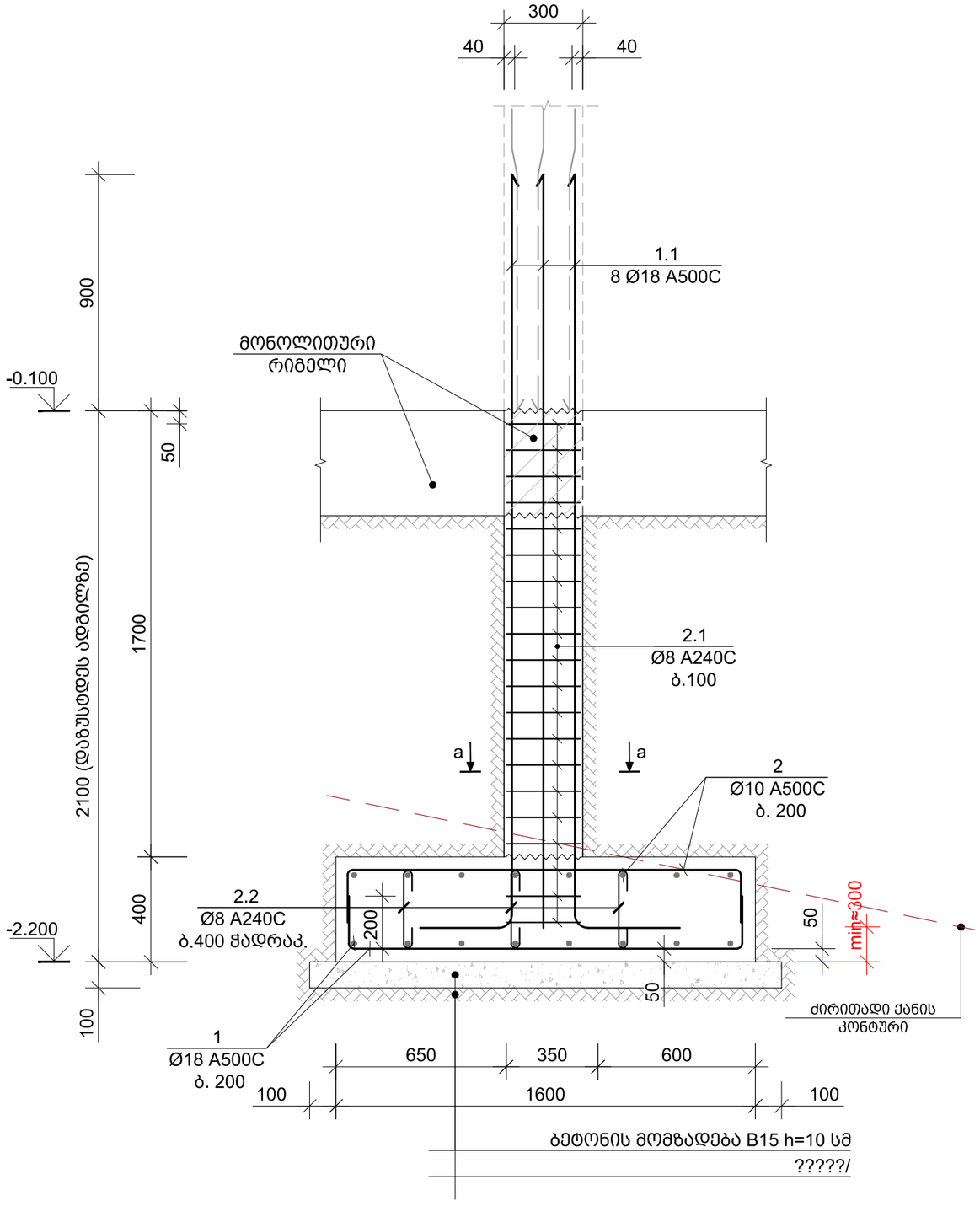

პროექტის დასახელება:	
ნახაზი: წერტილოვანი საძირკველი წ.ს.-1; კვეთი A-A; კვეთი a-a	მასშტაბი: 1:00
	თარიღი:
	ფუცელი: კ - 104
დამკვეთი: შპს " სანკო"	
მისამართი: ქალაქი თბილისი, სოფელი დიღომი. მარკო პოლოს N21	

თანამდებობა	გვარი	ხელმოწერა
პროექტის ხელმძღვანელი	ი. წვერაიძე	
არქიტექტორი	ლ. ბორჯოდაშვილი	
კონსტრუქტორი	თ. მორალიშვილი	
შემსრულა	თ. მორალიშვილი	

HOUSELINE
ქ.თბილისი, ბუდაპეშტის ქ. №22 ბ
ტელ: 2 38 10 90
მობ: (+995) 599 52 26 26
www.housline.ge

წერტილოვან საძირკველი წ.ს.-2 (5ც.)
მ 1:25

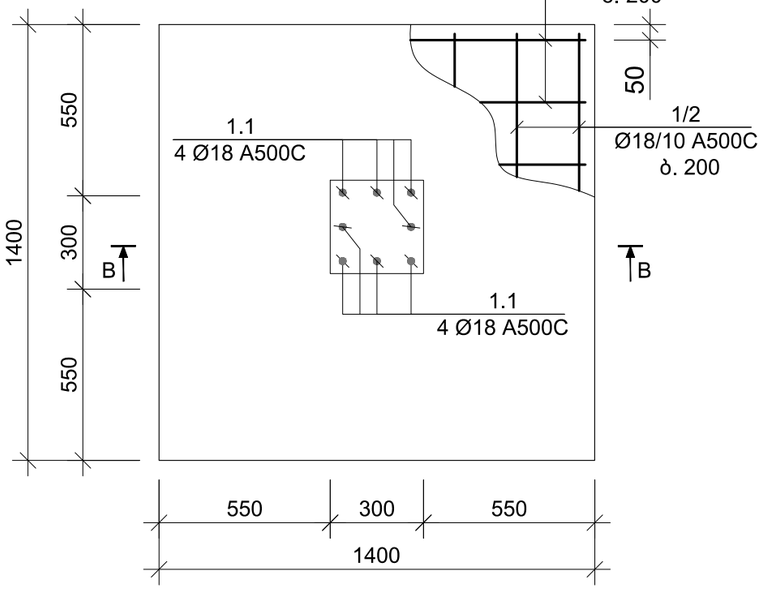

კვეთი a-a
მ 1:10

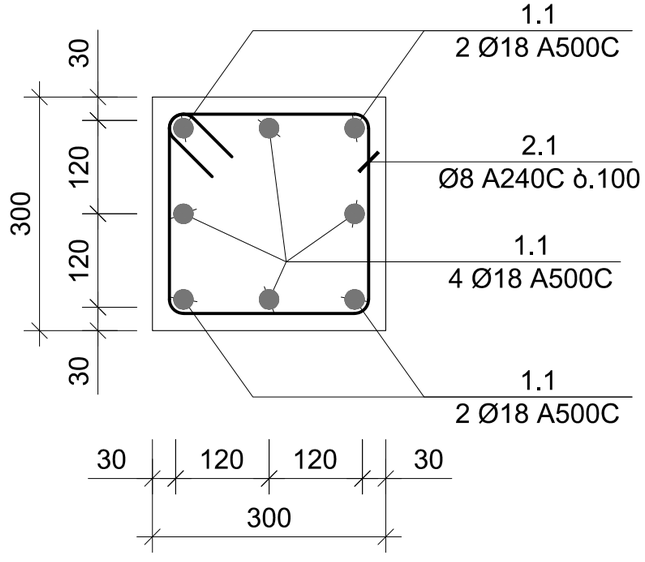

კვეთი B-B
მ 1:25

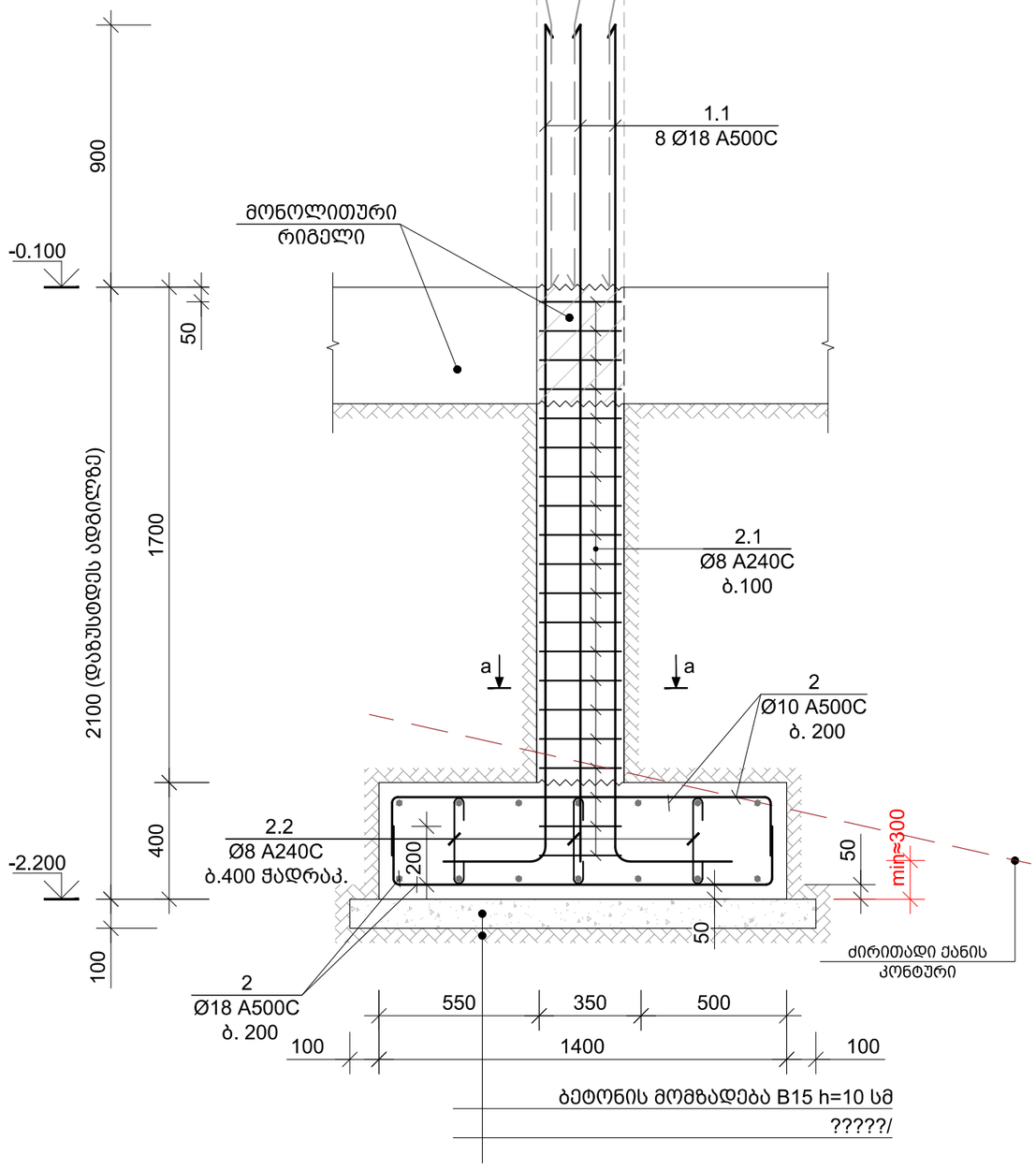

პროექტის დასახელება:

ნახაზი: წერტილოვანი საძირკველი წ.ს.-2; კვეთი B-B; კვეთი a-a	მასშტაბი: 1:00
	თარიღი:
	ფუცელი: კ - 105

დამკვეთი:

შპს " სანკო"

მისამართი:

ქალაქი თბილისი, სოფელი დიღომი. მარკო პოლოს N21

თანამდებობა	გვარი	ხელმოწერა
პროექტის ხელმძღვანელი	ი. ნვერაიძე	
არქიტექტორი	ლ. ბორჯოდაშვილი	
კონსტრუქტორი	თ. მორალიშვილი	
შემსრულა	თ. მორალიშვილი	

HOUSELINE
ქ.თბილისი, ბუდაპეშტის ქ. №22 ბ
ტელ: 2 38 10 90
მობ: (+995) 599 52 26 26
www.housline.ge

წერტილოვან საძირკველი წ.ს.-3 (3ც.)
მ 1:25

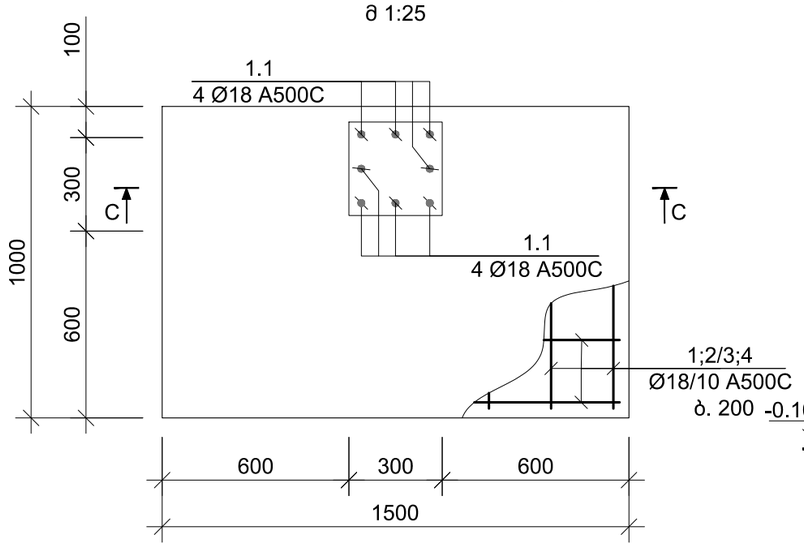

კვეთი a-a
მ 1:10

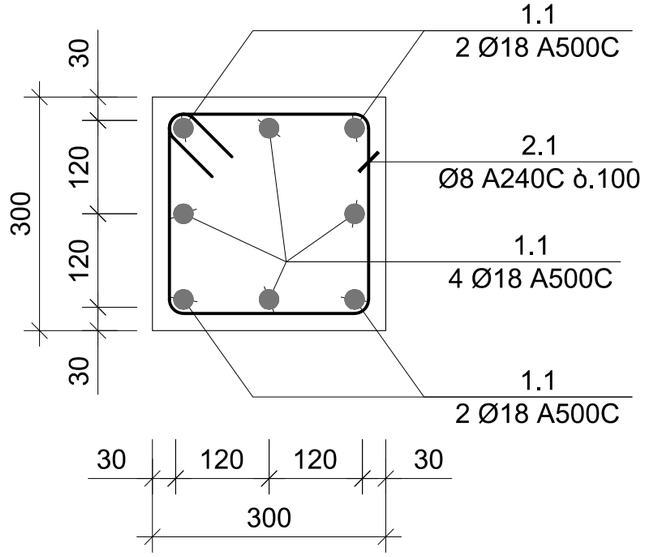

კვეთი C-C
მ 1:25

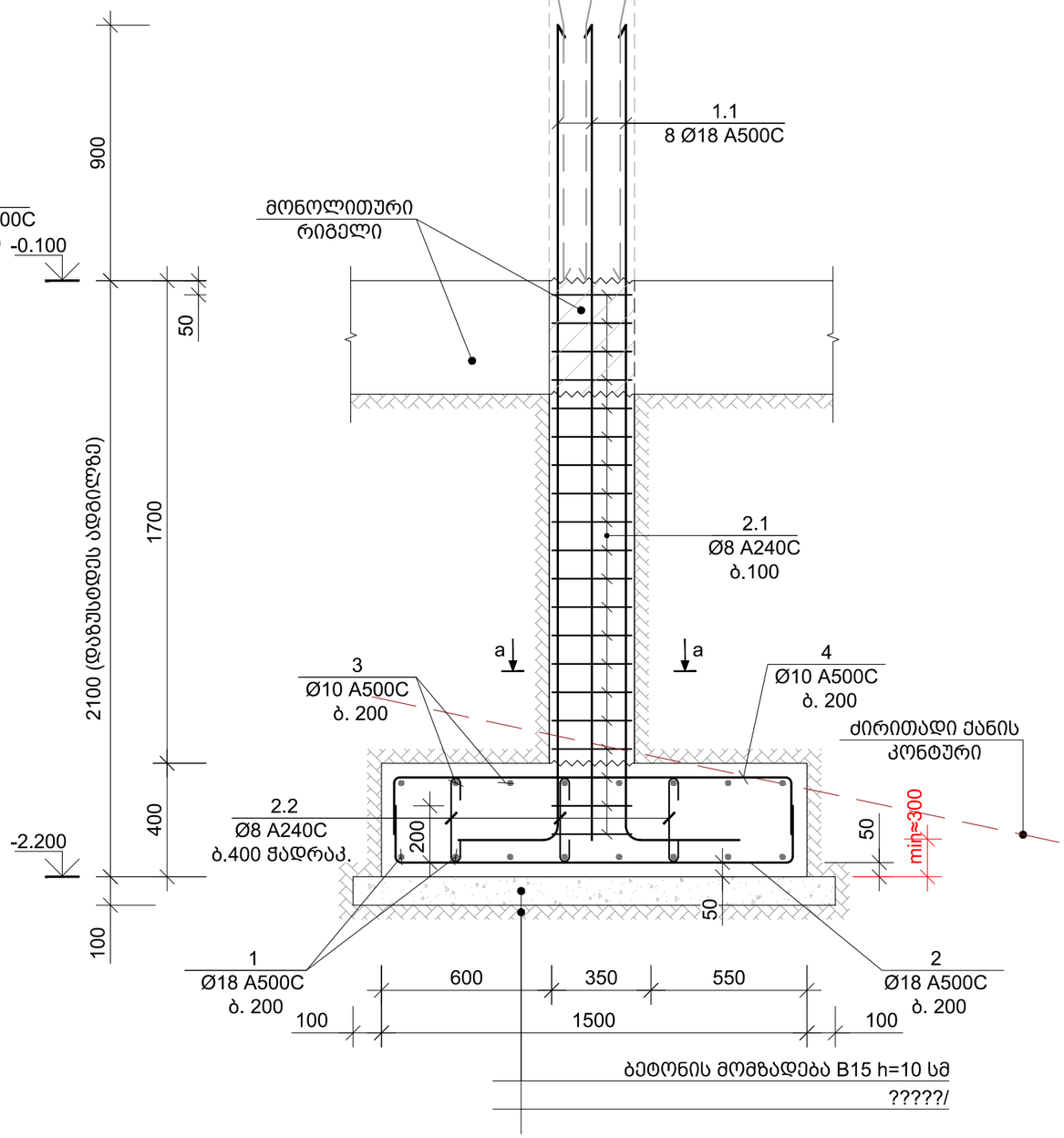

პროექტის დასახელება:

ნახაზი: წერტილოვანი საძირკველი წ.ს.-3; კვეთი C-C; კვეთი a-a	მასშტაბი: 1:00
	თარიღი:
	ფუცელი: კ - 106

დამკვეთი:
შპს " სანკო"

მისამართი:
ქალაქი თბილისი, სოფელი დიღომი. მარკო პოლოს N21

თანამდებობა	გვარი	ხელმოწერა
პროექტის ხელმძღვანელი	ი. წვერაიძე	
არქიტექტორი	ლ. ბორჯომდაშვილი	
კონსტრუქტორი	თ. მორალიშვილი	
შეასრულა	თ. მორალიშვილი	

HOUSELINE
ქ.თბილისი, ბუდაპეშტის ქ. №22 ბ
ტელ: 2 38 10 90
მობ: (+995) 599 52 26 26
www.housline.ge

წყალმომარაგების სამეურნეო-სასმელი სისტემა

კონსტრ. დასახ.	ელემენტის დასახ.	ზომ. №№	ელემენტის სიგრძე (მმ)	ერთეული ელემენტის მოცულობა (მ³)	ელემენტის რაოდენობა (ც.)	საერთო სიგრძე (მ.)	საერთო წონა (კგ.)
	წ.ს. - 1 (1ც.)	1	Ø 18 A500C	1900	16 X 1	30	61
		2	Ø 10 A500C	1900	16 X 1	30	19
		1.1	Ø 18 A500C	3000	8 X 1	24	48
		2.1	Ø 8 A240C	1160	20 X 1	23	9
		2.2	Ø 8 A240C	600	13 X 1	8	3
		ბეტონის მომზადება B25		V =	1.5 X 1	=	1.46 მ³
		არმატურის მომზადება B15		V =	0.3 X 1	=	0.32 მ³
	წ.ს. - 2 (5ც.)	1	Ø 18 A500C	1700	14 X 5	119	238
		2	Ø 10 A500C	1700	14 X 5	119	73
		1.1	Ø 18 A500C	3000	8 X 5	120	240
		2.1	Ø 8 A240C	1160	20 X 5	116	46
		2.2	Ø 8 A240C	600	10 X 5	29	12
		ბეტონის მომზადება B25		V =	1.2 X 5	=	5.78 მ³
		არმატურის მომზადება B15		V =	0.3 X 5	=	1.28 მ³
	წ.ს. - 3 (3ც.)	1	Ø 18 A500C	1300	8 X 3	29	58
		2	Ø 18 A500C	1800	5 X 3	27	54
		3	Ø 10 A500C	1300	8 X 3	29	18
		4	Ø 10 A500C	1900	5 X 3	29	18
		1.1	Ø 18 A500C	3000	8 X 3	72	144
		2.1	Ø 8 A240C	1160	20 X 3	70	27
		2.2	Ø 8 A240C	600	8 X 3	14	5
		ბეტონის მომზადება B25		V =	0.9 X 3	=	2.78 მ³
		არმატურის მომზადება B15		V =	0.2 X 3	=	0.61 მ³

ზომ. №	ესკიზი	L მმ
1.1	3000, R=3d, 500	3500
2.1	340, 340, 240, 240	1160
2.2	320, 100, 100	520

ბეტონის დაბეტონების ადგილი:
საძირკვლის ბალიში

ბეტონის კლასი: B25
ბეტონის მარკა: М350
ყინვაგამძლეობა: F150
წყალშეუვალობა: W6

ბეტონის დაბეტონების დაწყების დრო: 1:00
ბეტონის ტემპერატურა: +15°C
ბეტონის ნარევის მოცულობა: 11.46 მ³

ბეტონის ნარევის მომზადების ხერხი:
ბეტონის ნარევის მომზადება ხდება ბეტონსანარევ ქარხანაში

ბეტონის ტრანსპორტირების ხერხი:
ბეტონის ტრანსპორტირება ხდება ბეტონმზიდით

ბეტონის დატკეპნის ხერხი:
ბეტონის დატკეპნა ხდება ვიბრატორით

ბეტონის ზედაპირის დამუშავების ხერხი:
ბეტონის ზედაპირის დამუშავება ხდება ხელით

ბეტონის დაბეტონების ხერხი:
ბეტონის დაბეტონება ხდება ბეტონმზიდით

მასალების ხარისხი	მასალის ხარისხის დამადასტურებელი დოკუმენტის №	
ბეტონის ნარევი	ბ. ნ.	
არმატურა	ტ. ა.	
ელექტროდები	ტ. ა.	
ბეტონის ნარევის მომზადების ოპერატორი	მ. ბოლქვაძე	
ბეტონის დატკეპნის ოპერატორი	მ. ბოლქვაძე	

HOUSELINE
ქ.თბილისი, ბუდაპეშტის ქ. №22 ბ
ტელ: 2 38 10 90
მობ: (+995) 599 52 26 26
www.houseline.ge

-0.100 ნ.-ზე მონოლითური ფილის საყალიბე გეგმა
მ 1:100

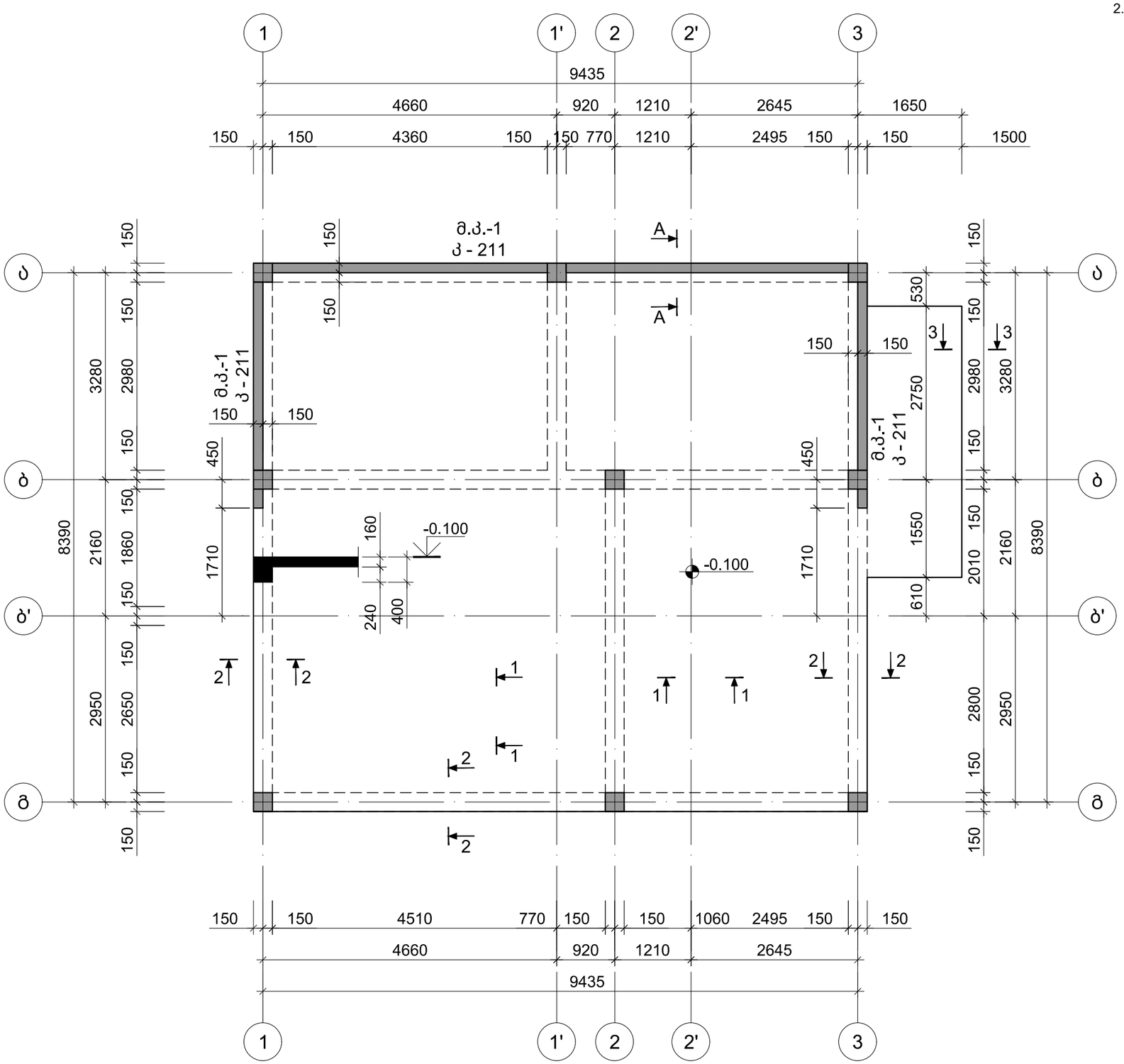

შენიშვნა:

1. -0.100 ნიშნულზე მონოლითური ფილის კონტურის მოწყობა მოხდეს თითოეული საცხოვრებელი სახლისათვის ინდივიდუალურად (იხ. არქიტექტურა)
2. მონოლითური კედლის მოწყობა მოხდეს თითოეული საცხოვრებელი სახლისათვის ადგილზე დაზუსტების გაბატული ზომების დადგენის შემდეგ

პროექტის დასახელება:

ნახაზი: -0.100 ნ.-ზე მონოლითური ფილის საყალიბე გეგმა	მასშტაბი: 1:00
	თარიღი:
	ფუცელი: კ - 201

დამკვეთი:

შპს " სანკო"

მისამართი:

ქალაქი თბილისი, სოფელი დიღომი. მარკო პოლოს N21

თანამდებობა	გვარი	ხელმოწერა
პროექტის ხელმძღვანელი	ი. წვერაიძე	
არქიტექტორი	ლ. ბორჯოდაშვილი	
კონსტრუქტორი	თ. მორალიშვილი	
შეასრულა	თ. მორალიშვილი	

HOUSELINE
ქ.თბილისი, ბუდაპეშტის ქ. №22 ბ
ტელ: 2 38 10 90
მობ: (+995) 599 52 26 26
www.housline.ge

-0.100 ნ.-ზე გადახურვის ფილის არმირების გეგმა ქვედა შრე
მ 1:100

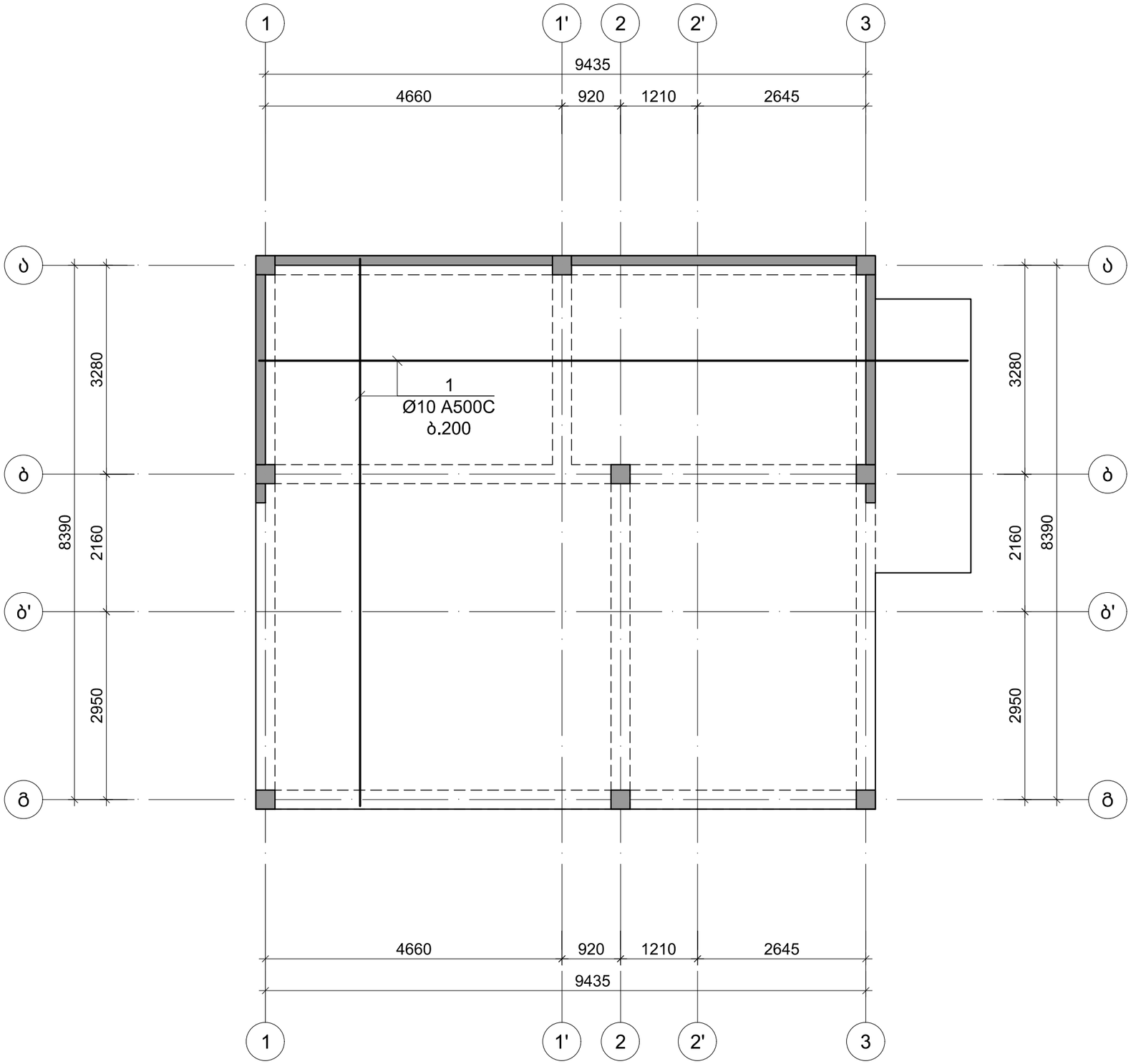

პროექტის დასახელება:

ნახაზი:	მასშტაბი: 1:00
-0.100 ნ.-ზე გადახურვის ფილის არმირების გეგმა ქვედა შრე	თარიღი:
	ფუცელი: კ - 202

დამკვეთი:

შპს " სანკო"

მისამართი:

ქალაქი თბილისი, სოფელი დიღომი. მარკო პოლოს N21

თანამდებობა	გვარი	ხელმოწერა
პროექტის ხელმძღვანელი	ი. წვერაიძე	
არქიტექტორი	ლ. ბორჯოდაშვილი	
კონსტრუქტორი	თ. მორალიშვილი	
შეასრულა	თ. მორალიშვილი	

HOUSELINE
ქ.თბილისი, ბუდაპეშტის ქ. №22 ბ
ტელ: 2 38 10 90
მობ: (+995) 599 52 26 26
www.housline.ge

-0.100 ნ.-ზე გადახურვის ფილის არმირების გეგმა ზედა შრე
მ 1:100

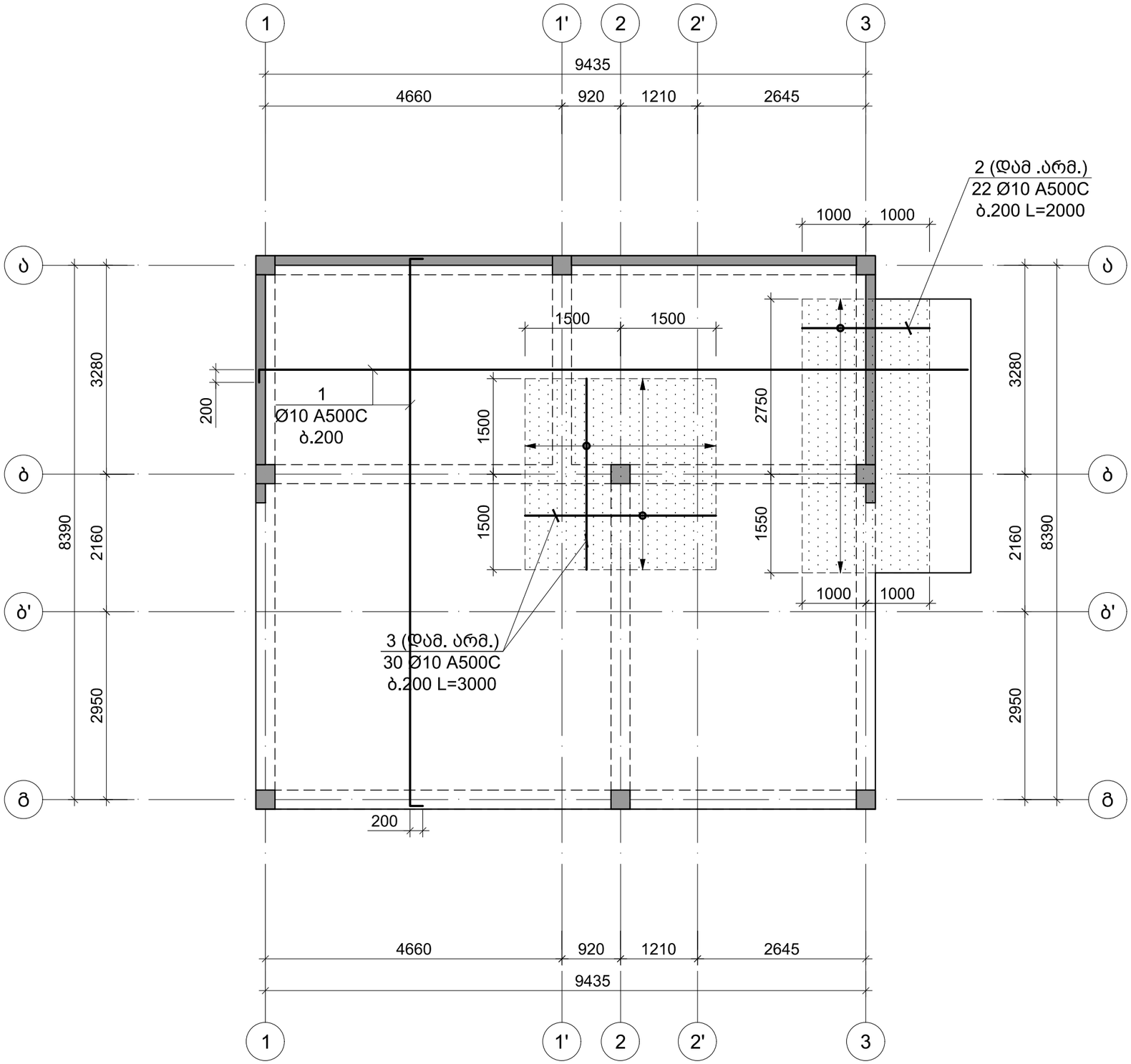

პროექტის დასახელება:

ნახაზი: -0.100 ნ.-ზე გადახურვის ფილის არმირების გეგმა ზედა შრე	მასშტაბი: 1:00
	თარიღი:
	ფუცელი: კ - 203

დამკვეთი:

შპს " სანკო"

მისამართი:

ქალაქი თბილისი, სოფელი დიღომი. მარკო პოლოს N21

თანამდებობა	გვარი	ხელმოწერა
პროექტის ხელმძღვანელი	ი. წვერაიძე	
არქიტექტორი	ლ. ბორჯოდაშვილი	
კონსტრუქტორი	თ. მორალიშვილი	
შეასრულა	თ. მორალიშვილი	

HOUSELINE
ქ.თბილისი, ბუდაპეშტის ქ. №22 ბ
ტელ: 2 38 10 90
მობ: (+995) 599 52 26 26
www.housline.ge

2.900 ნ.-ზე მონოლითური ფილის საყალიბე გეგმა
მ 1:100

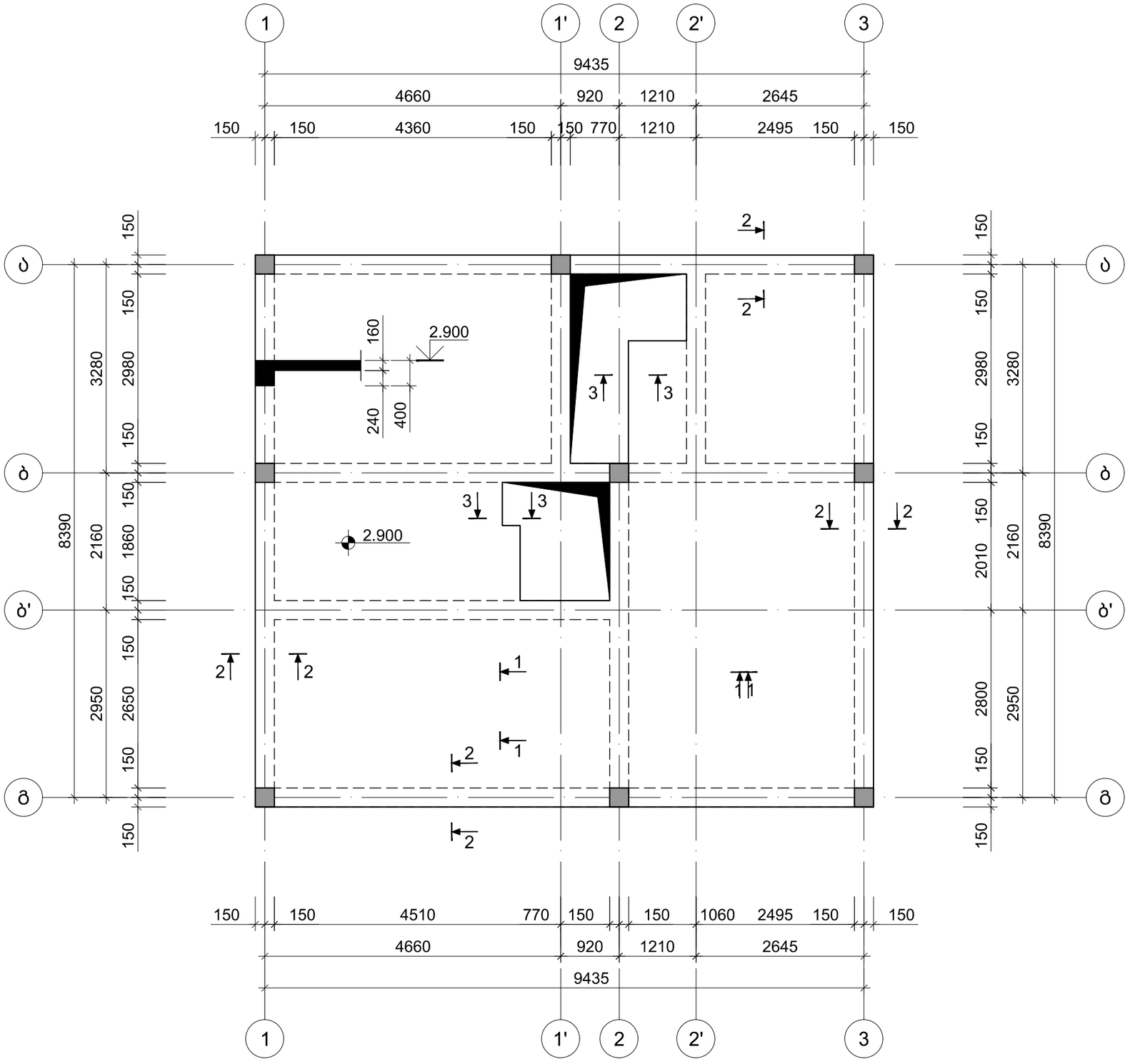

პროექტის დასახელება:		
ნახაზი: 2.900 ნ.-ზე მონოლითური ფილის საყალიბე გეგმა	მასშტაბი: 1:00	
	თარიღი:	
	ფუცელი: კ - 204	
დამკვეთი: შპს " სანკო"		
მისამართი: ქალაქი თბილისი, სოფელი დიღომი. მარკო პოლოს N21		

თანამდებობა	გვარი	ხელმოწერა
პროექტის ხელმძღვანელი	ი. წვერაიძე	
არქიტექტორი	ლ. ბორჯომდაშვილი	
კონსტრუქტორი	თ. მორალიშვილი	
შეასრულა	თ. მორალიშვილი	

HOUSELINE
ქ.თბილისი, ბუდაპეშტის ქ. №22 ბ
ტელ: 2 38 10 90
მობ: (+995) 599 52 26 26
www.housline.ge

2.900 ნ.-ზე გადახურვის ფილის არმირების გეგმა ქვედა შრე
მ 1:100

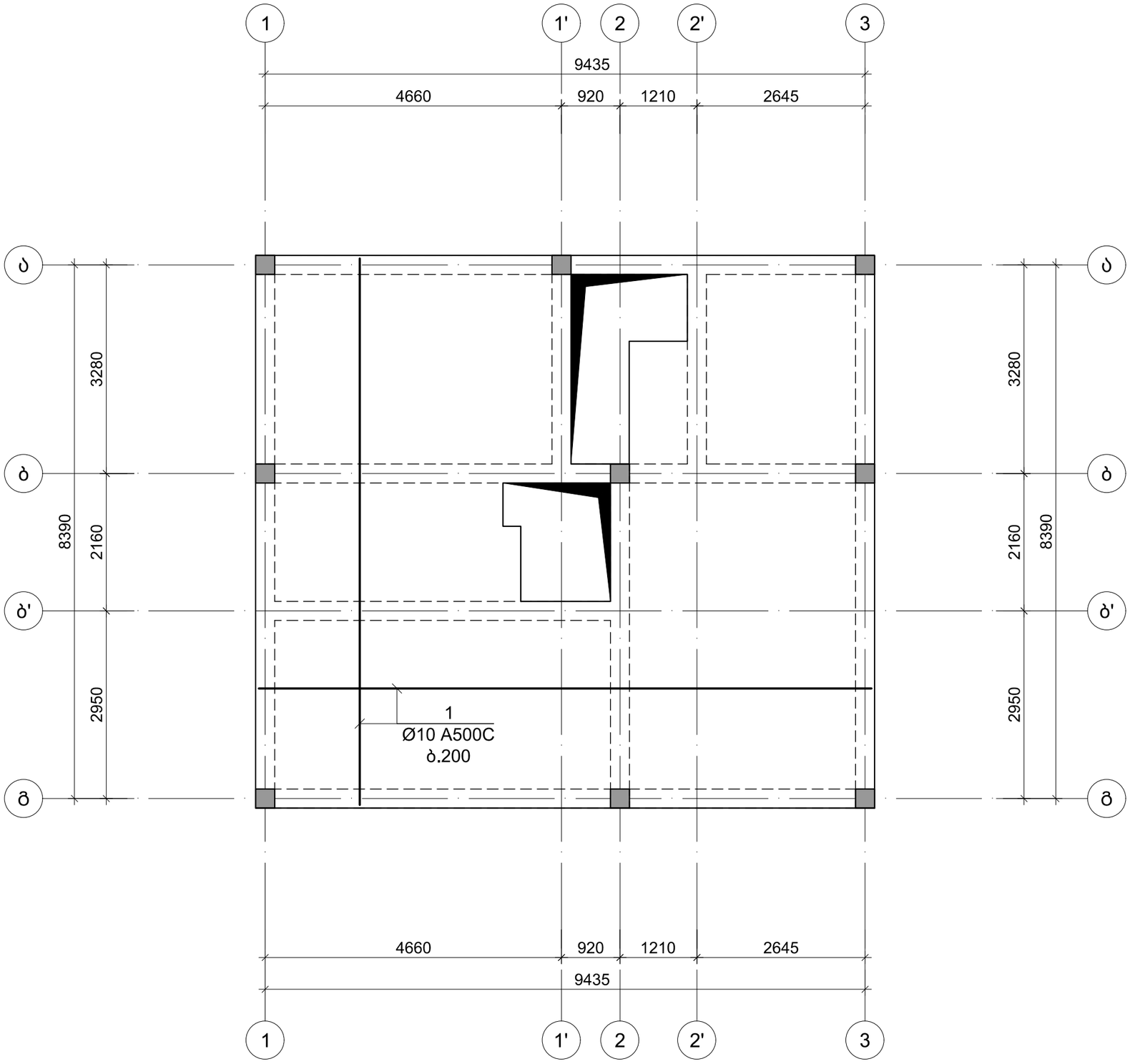

პროექტის დასახელება:

ნახაზი:	მასშტაბი: 1:00
2.900 ნ.-ზე გადახურვის ფილის არმირების გეგმა ქვედა შრე	თარიღი:
	ფუცელი: კ - 205

დამკვეთი:

შპს " სანკო"

მისამართი:

ქალაქი თბილისი, სოფელი დიღომი. მარკო პოლოს N21

თანამდებობა	გვარი	ხელმოწერა
პროექტის ხელმძღვანელი	ი. წვერაიძე	
არქიტექტორი	ლ. ბორჯოდაშვილი	
კონსტრუქტორი	თ. მორალიშვილი	
შეასრულა	თ. მორალიშვილი	

HOUSELINE
ქ.თბილისი, ბუდაპეშტის ქ. №22 ბ
ტელ: 2 38 10 90
მობ: (+995) 599 52 26 26
www.housline.ge

2.900 ნ.-ზე გადახურვის ფილის არმირების გეგმა ზედა შრე
მ 1:100

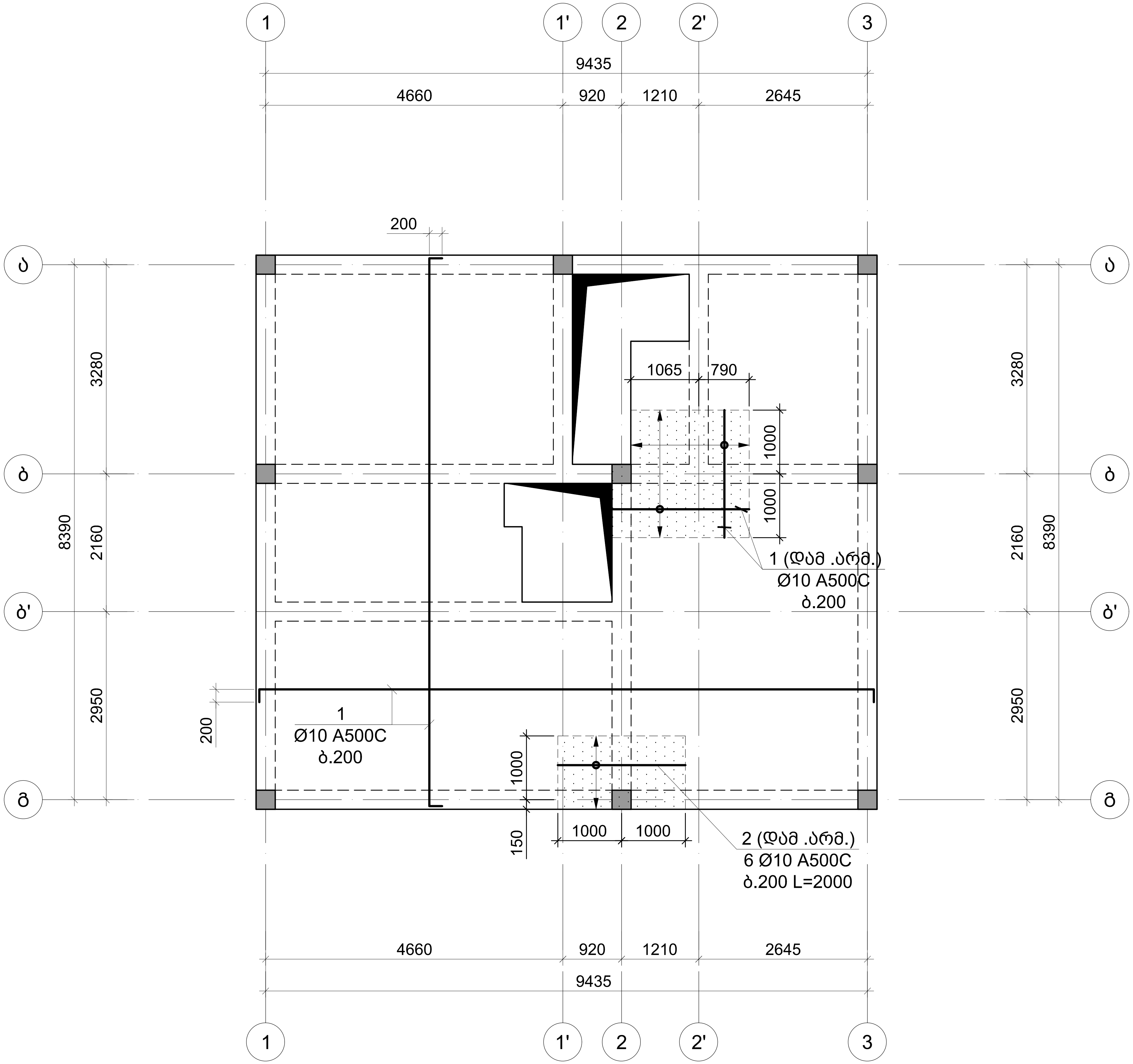

პროექტის დასახელება:

ნახაზი:	
2.900 ნ.-ზე გადახურვის ფილის არმირების გეგმა ზედა შრე	მასშტაბი: 1:00
	თარიღი:
	ფურცელი: კ - 206

დამკვეთი:

შპს " სანკო"

მისამართი:

ქალაქი თბილისი, სოფელი დიღომი. მარკო პოლოს N21

თანამდებობა	გვარი	ხელმოწერა
პროექტის ხელმძღვანელი	ი. წვერაიძე	
არქიტექტორი	ლ. ბორჯოდაშვილი	
კონსტრუქტორი	თ. მორალიშვილი	
შეასრულა	თ. მორალიშვილი	

HOUSELINE
ქ.თბილისი, ბუდაპეშტის ქ. №22 ბ
ტელ: 2 38 10 90
მობ: (+995) 599 52 26 26
www.housline.ge

6.000 ნ.-ზე მონოლითური ფილის საყალიბე გეგმა

მ 1:100

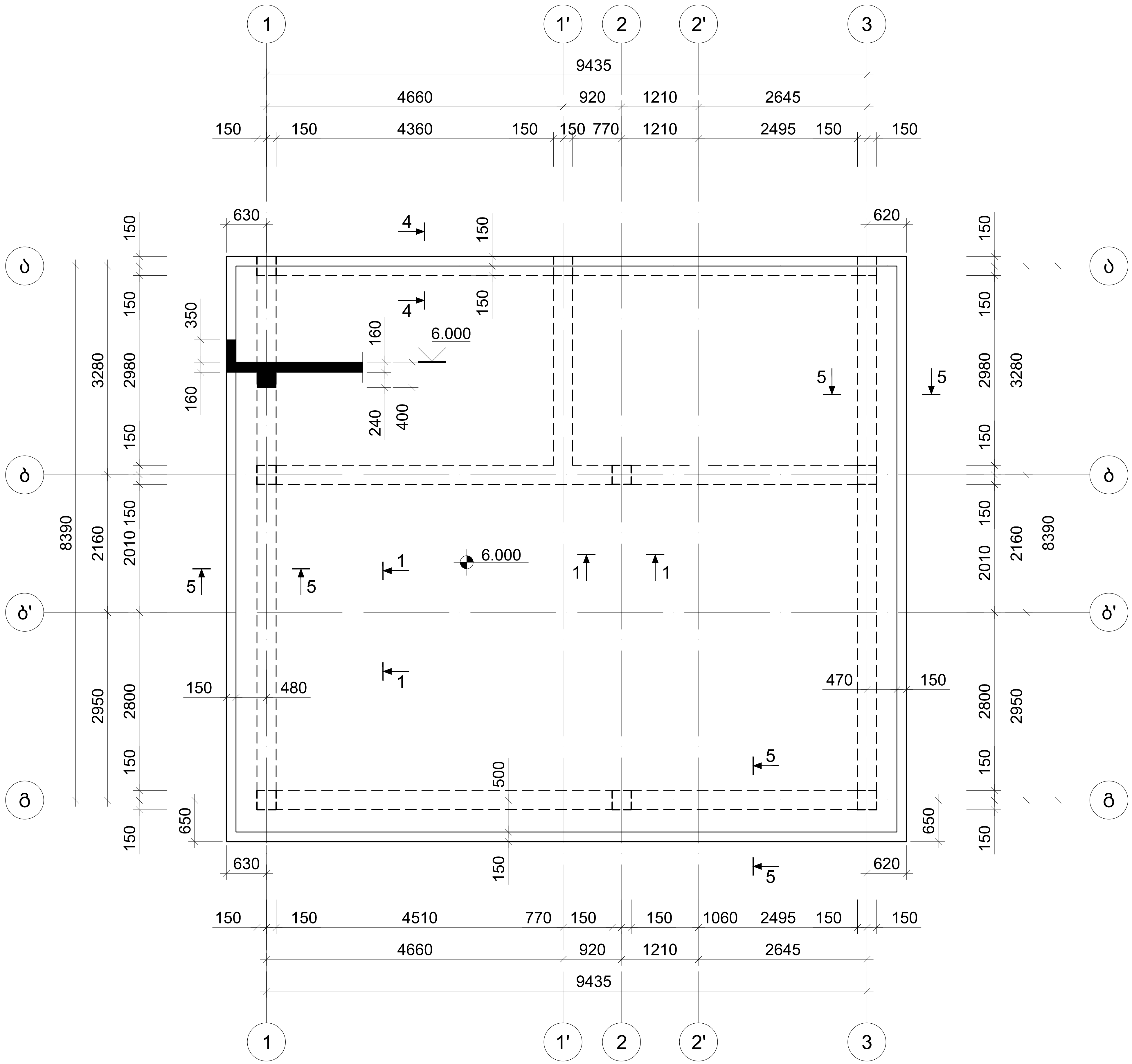

პროექტის დასახელება:

ნახაზი: 6.000 ნ.-ზე მონოლითური ფილის საყალიბე გეგმა	მასშტაბი: 1:00
	თარიღი:
	ფურცელი: კ - 207

დამკვეთი:

შპს " სანკო"

მისამართი:

ქალაქი თბილისი, სოფელი დიღომი. მარკო პოლოს N21

თანამდებობა	გვარი	ხელმოწერა
პროექტის ხელმძღვანელი	ი. წვერაიძე	
არქიტექტორი	ლ. ბორჯოდაშვილი	
კონსტრუქტორი	თ. მორალიშვილი	[signature]
შეასრულა	თ. მორალიშვილი	[signature]

HOUSELINE
ქ.თბილისი, ბუდაპეშტის ქ. №22 ბ
ტელ: 2 38 10 90
მობ: (+995) 599 52 26 26
www.housline.ge

6.000 ნ.-ზე გადახურვის ფილის არმირების გეგმა ქვედა შრე
მ 1:100

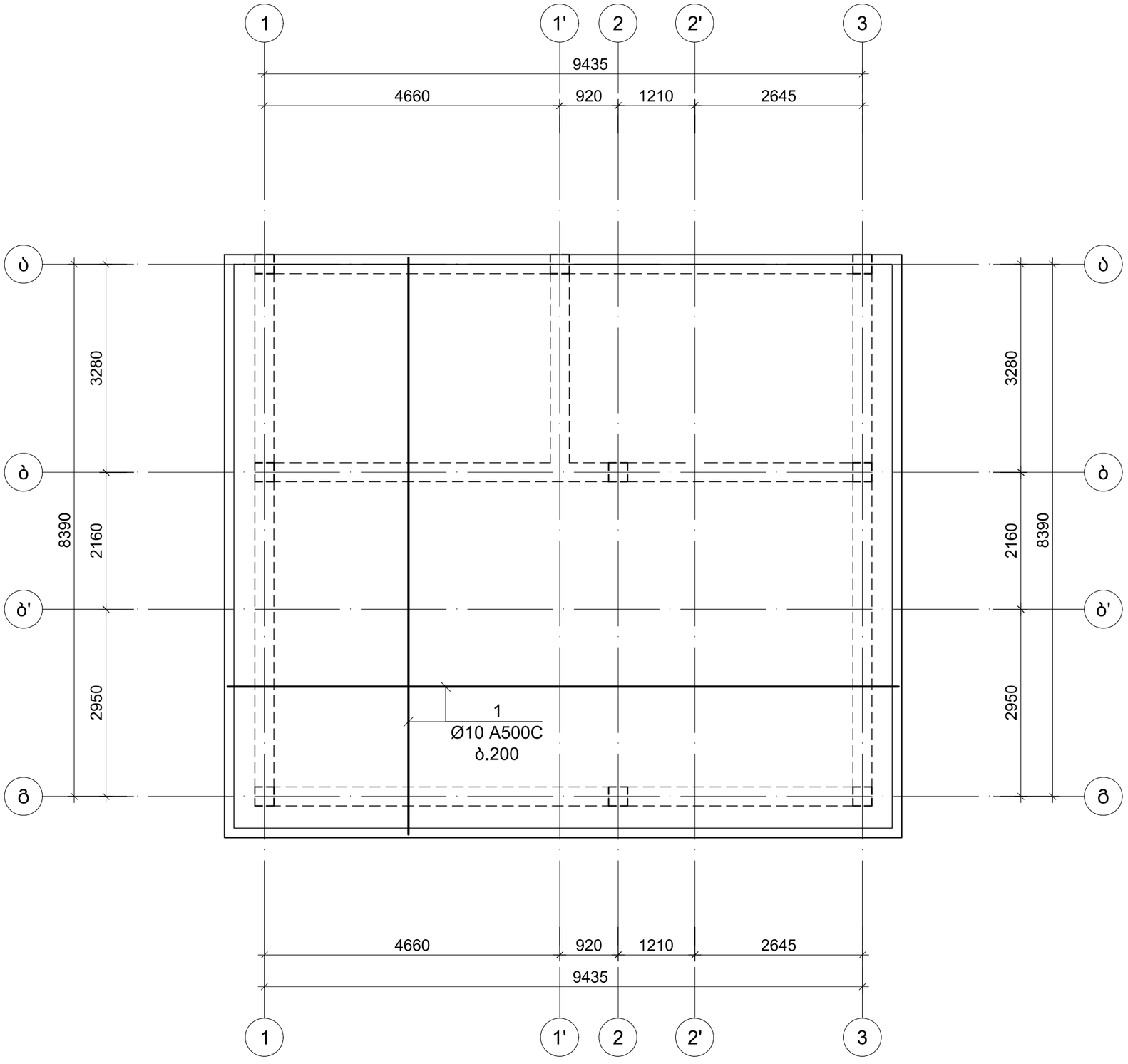

პროექტის დასახელება:

ნახაზი:	მასშტაბი: 1:00
6.000 ნ.-ზე გადახურვის ფილის არმირების გეგმა ქვედა შრე	თარიღი:
	ფუცელი: კ - 208

დამკვეთი:

შპს " სანკო"

მისამართი:

ქალაქი თბილისი, სოფელი დიღომი. მარკო პოლოს N21

თანამდებობა	გვარი	ხელმოწერა
პროექტის ხელმძღვანელი	ი. წვერაიძე	
არქიტექტორი	ლ. ბორჯოდაშვილი	
კონსტრუქტორი	თ. მორალიშვილი	
შეასრულა	თ. მორალიშვილი	

HOUSELINE
ქ.თბილისი, ბუდაპეშტის ქ. №22 ბ
ტელ: 2 38 10 90
მობ: (+995) 599 52 26 26
www.housline.ge

6.000 ნ.-ზე გადახურვის ფილის არმირების გეგმა ზედა შრე
მ 1:100

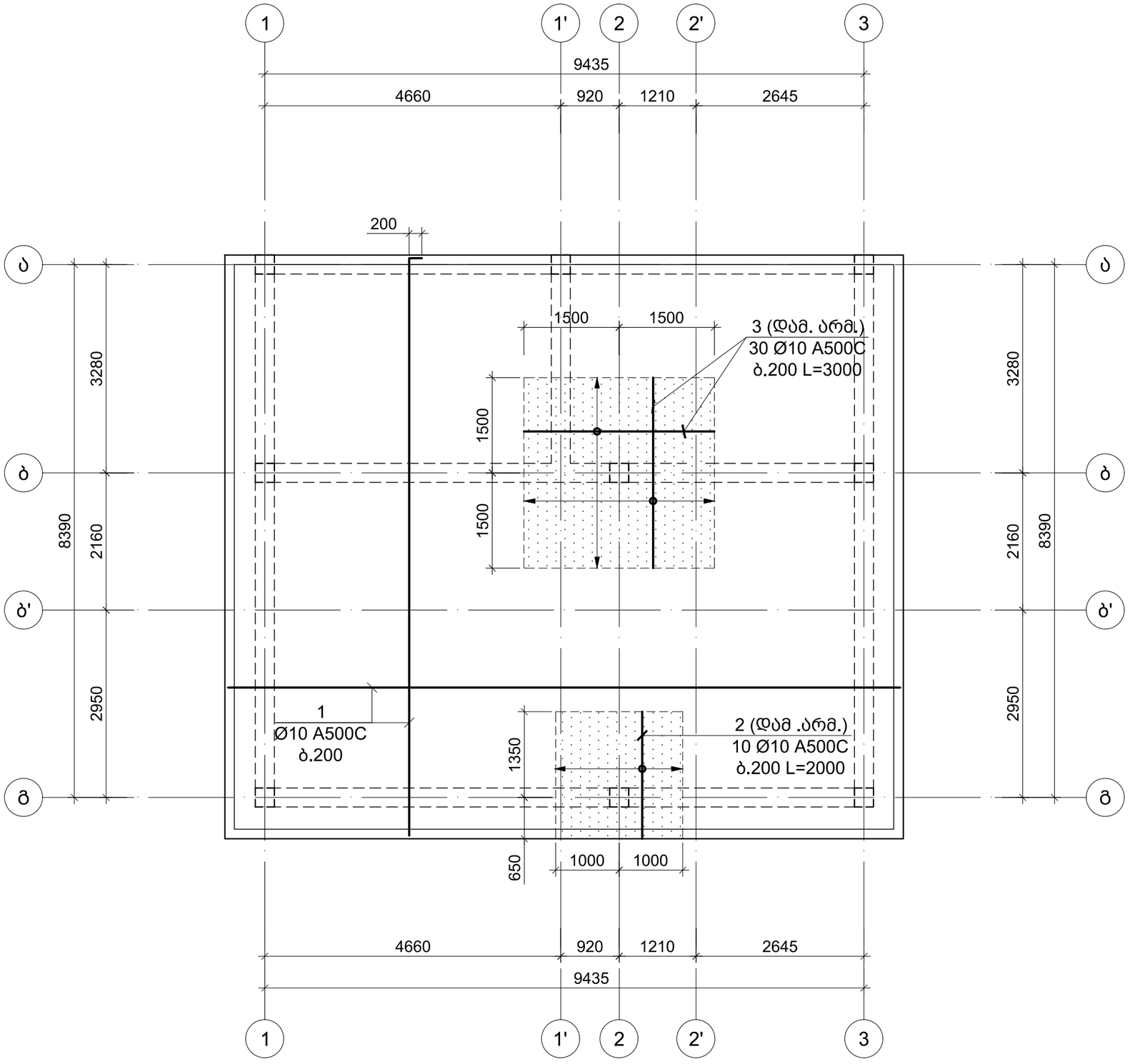

პროექტის დასახელება:

ნახაზი:	მასშტაბი: 1:00
6.000 ნ.-ზე გადახურვის ფილის არმირების გეგმა ზედა შრე	თარიღი:
	ფუცელი: კ - 209

დამკვეთი:

შპს " სანკო"

მისამართი:

ქალაქი თბილისი, სოფელი დიღომი. მარკო პოლოს N21

თანამდებობა	გვარი	ხელმოწერა
პროექტის ხელმძღვანელი	ი. წვერაიძე	
არქიტექტორი	ლ. ბორჯომდაშვილი	
კონსტრუქტორი	თ. მორალიშვილი	
შეასრულა	თ. მორალიშვილი	

HOUSELINE
ქ.თბილისი, ბუდაპეშტის ქ. №22 ბ
ტელ: 2 38 10 90
მობ: (+995) 599 52 26 26
www.housline.ge

კვეთი 1-1
მ 1:10

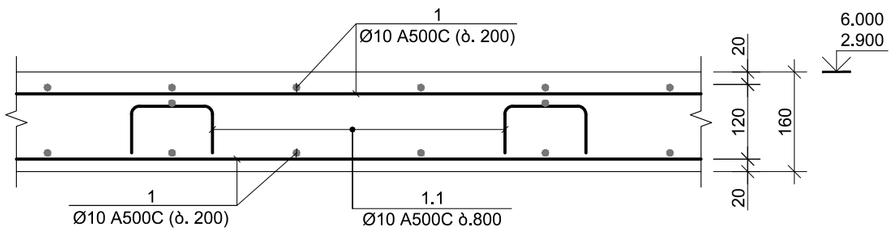

კვეთი 2-2
მ 1:10

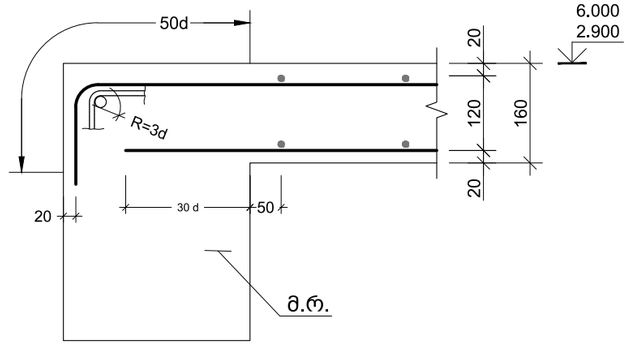

კვეთი 3-3
მ 1:10

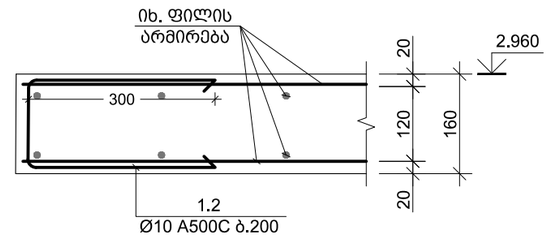

პოზ. №	ესკიზი	L მმ
1.1	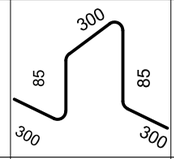	1070
1.2	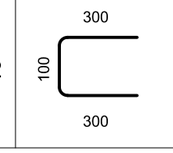	700

კვეთი 4-4
მ 1:10

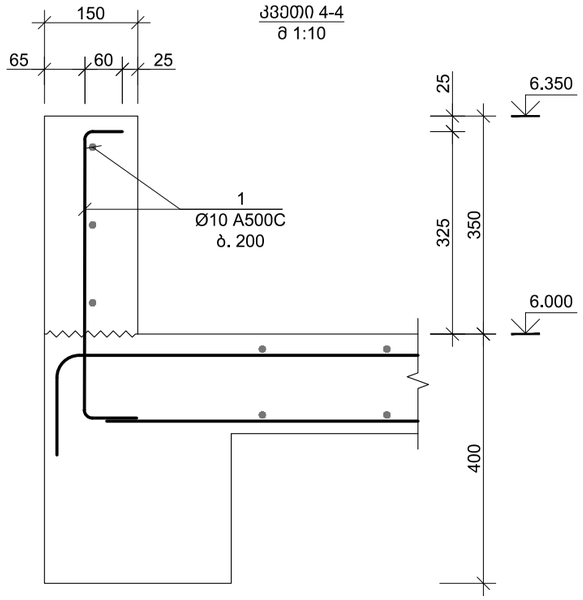

კვეთი 5-5
მ 1:10

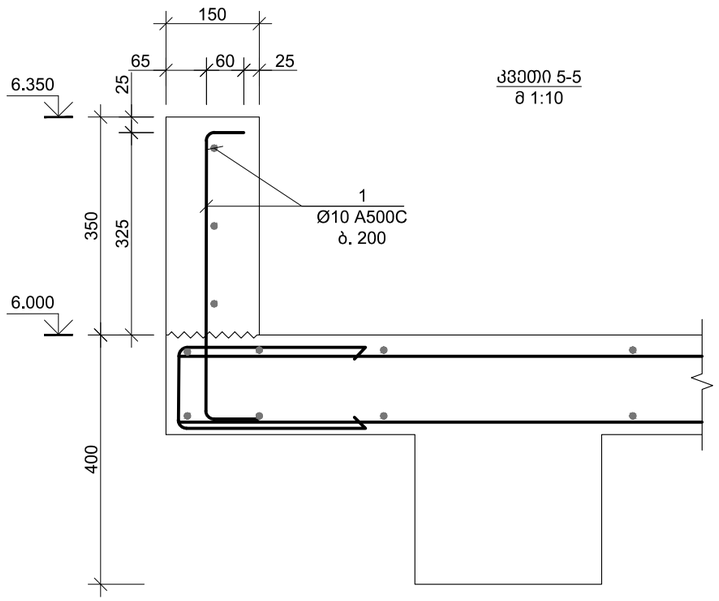

გადახურვის ფილების სპეციფიკაცია

კონსტრ. დასახ.	ელემენტის დასახ.	პოზ. №	დიამეტრი ან კვეთი (მმ)	ერთეულის სიგრძე (მმ.)	რაოდენობა (ც.)	საერთო სიგრძე (მ.)	საერთო წონა (კგ.)
	გად. ფილა -0.100 ნ.-ზე	1	Ø 10 A500C	დ.ა.	-	1978	1219
		2	Ø 10 A500C	2000	6 X 1	12	7
		2	Ø 10 A500C	2000	22 X 1	44	27
		3	Ø 10 A500C	3000	30 X 1	90	55
		1.1	Ø 10 A500C	1070	2 X 1	2	1
		1.2	Ø 10 A500C	700	40 X 1	28	17
		მძიმე ბეტონი	B25	V =	14.7 X 1	= 14.72 მ³	
	გად. ფილა 2.900 ნ.-ზე	1	Ø 10 A500C	დ.ა.	-	1684	1037
		2	Ø 10 A500C	2000	6 X 1	12	7
		1.1	Ø 10 A500C	1070	139 X 1	148	91
		1.2	Ø 10 A500C	700	25 X 1	18	11
		მძიმე ბეტონი	B25	V =	12.5 X 1	= 12.48 მ³	
	გად. ფილა 6.000 ნ.-ზე	1	Ø 10 A500C	დ.ა.	-	2226	1372
		2	Ø 10 A500C	2000	10 X 1	20	12
		3	Ø 10 A500C	3000	30 X 1	90	55
		1.1	Ø 10 A500C	1070	176 X 1	188	116
		1.2	Ø 10 A500C	700	25 X 1	18	11
		მძიმე ბეტონი	B25	V =	17.9 X 1	= 17.94 მ³	

პროექტის დასახელება:

ნახაზი: ფილის კვეთი; ფილის სპეციფიკაცია; ესკიზი

მასშტაბი: 1: 00

თარიღი:

ფუცელი: კ - 210

დამკვეთი:

შპს " სანკო"

მისამართი:

ქალაქი თბილისი, სოფელი დიღომი. მარკო პოლოს N21

თანამდებობა	გვარი	ხელმოწერა
პროექტის ხელმძღვანელი	ი. წვერაიძე	
არქიტექტორი	ლ. ბორჯოდაშვილი	
კონსტრუქტორი	თ. მორალიშვილი	
შეასრულა	თ. მორალიშვილი	

HOUSELINE
ქ.თბილისი, ბუდაპეშტის ქ. №22 ბ
ტელ: 2 38 10 90
მობ: (+995) 599 52 26 26
www.housline.ge

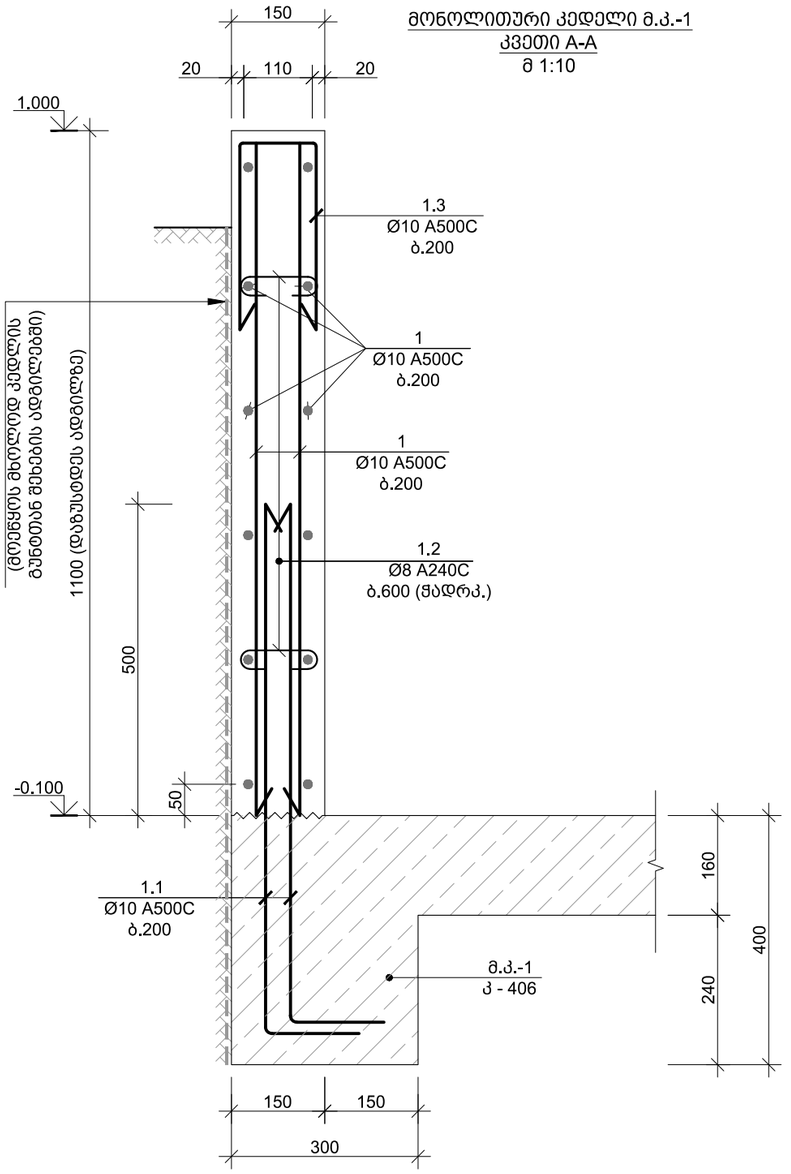

კონსტრ. დასახ.	ელემენტის დასახ.	პოზ. №	დიამეტრი ან კვეთი (მმ)	ერთეულის სიგრძე (მმ.)	რაოდენობა (ც.)	საერთო სიგრძე (მ.)	საერთო წონა (კგ.)
მონოლ. კედელი	მ.კ.-1	1	Ø 10 A500C	დ.ა	-	528	325
		1.1	Ø 10 A500C	1000	200 X 1	200	123
		1.2	Ø 8 A240C	230	91 X 1	21	8
		1.3	Ø 10 A500C	710	100 X 1	71	44
		მძიმე ბეტონი B25		V = 4.80 X 1	= 4.80 მ³		

პოზ. №	ე ს კ ი ზ ი	L მმ
1.1	850, R=3d, 150	1000
1.2	60, 110, 60	230
1.3	300, 110, 300	710

შენიშვნა:
1. მონოლითური კედლის მოწყობა მოხდეს თითოეული საცხოვრებელი სახლისათვის ადგილზე დაზუსტების გაბატული ზომების დადგენის შემდეგ

პროექტის დასახელება:

ნახაზი:	მასშტაბი: 1:00
მონოლითური კედელი მ.კ.-1; კვეთ A-A; ესკიზი; სპეციფიკაცია	თარიღი:
	ფუცელი: კ - 211

დამკვეთი:
შპს " სანკო"

მისამართი:
ქალაქი თბილისი, სოფელი დიღომი. მარკო პოლოს N21

თანამდებობა	გვარი	ხელმოწერა
პროექტის ხელმძღვანელი	ი. წვერაიძე	
არქიტექტორი	ლ. ბორჯოდაშვილი	
კონსტრუქტორი	თ. მორალიშვილი	
შეასრულა	თ. მორალიშვილი	

HOUSELINE
ქ.თბილისი, ბუდაპეშტის ქ. №22 ბ
ტელ: 2 38 10 90
მობ: (+995) 599 52 26 26
www.housline.ge

მონოლითური სვეტების განლაგების გეგმა
მ 1:100

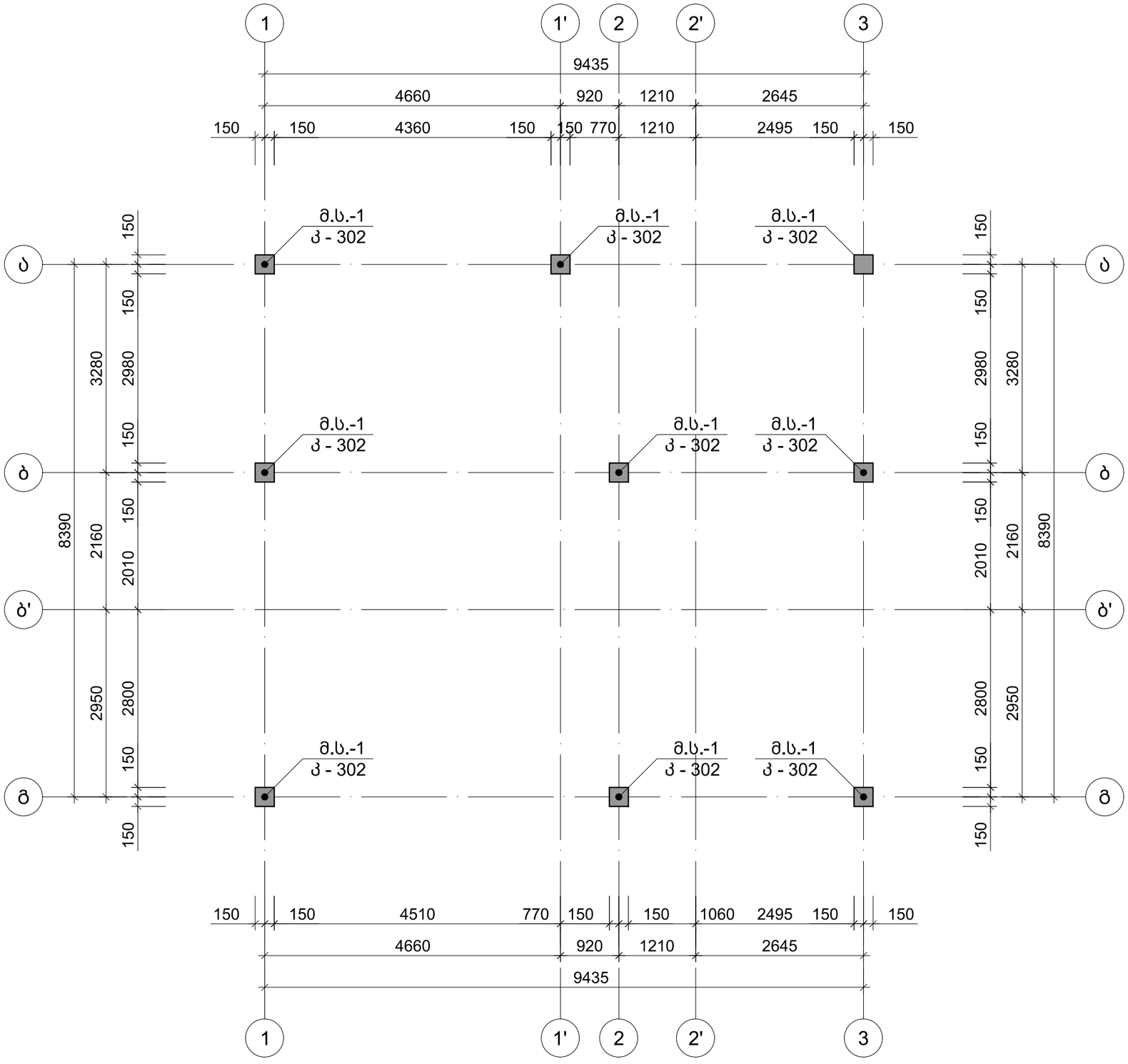

პროექტის დასახელება:	
ნახაზი: მონოლითური სვეტების განლაგების გეგმა	მასშტაბი: 1:00
	თარიღი:
	ფუცელი: კ - 301
დამკვეთი: შპს " სანკო"	
მისამართი: ქალაქი თბილისი, სოფელი დიღომი. მარკო პოლოს N21	

თანამდებობა	გვარი	ხელმოწერა
პროექტის ხელმძღვანელი	ი. წვერაიძე	
არქიტექტორი	ლ. ბორჯოდაშვილი	
კონსტრუქტორი	თ. მორალიშვილი	
შეასრულა	თ. მორალიშვილი	

HOUSELINE
ქ.თბილისი, ბუდაპეშტის ქ. №22 ბ
ტელ: 2 38 10 90
მობ: (+995) 599 52 26 26
www.housline.ge

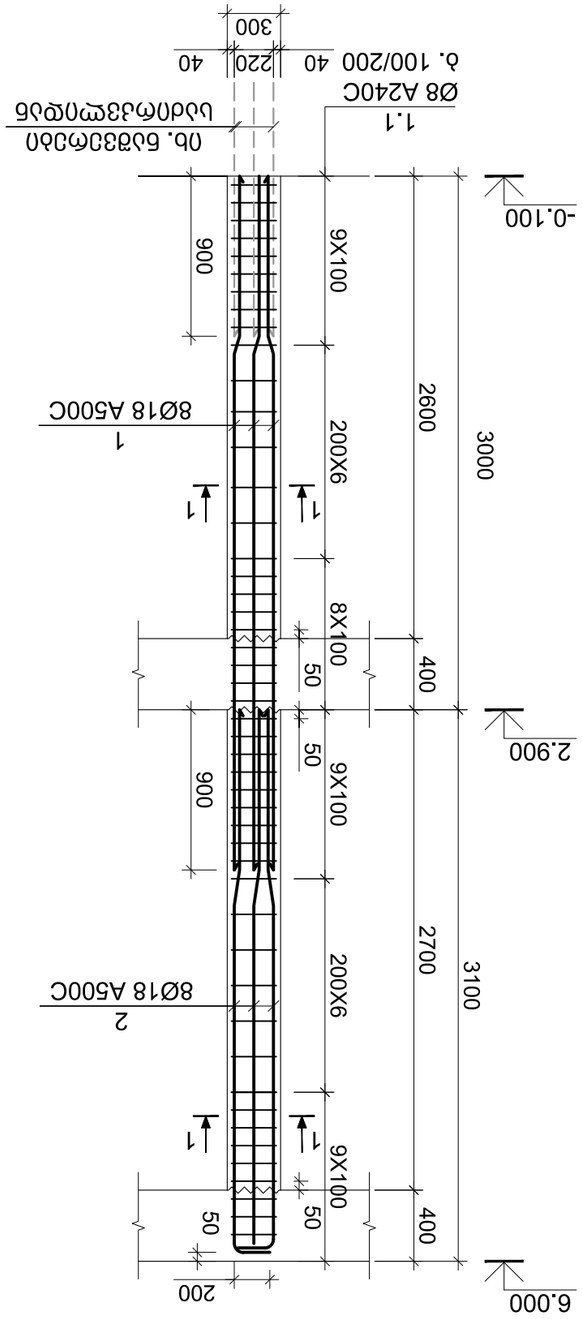

ჭრილი 1-1 ს ნაშენის ბ.ნ.-1
მ 1:50

ელემენტის დასახ.	ეტაპი	ფასადის ნაწილის დასახ.	ზომა. №№	ფასადის ნაწილის ზომები (მმ)	ერთეული სიმაღლე (მმ.)	ერთეული სიგანე (მ.)	ერთეული წონა (კგ.)
ფილები	ფს-1 (9 ც.)		1	Ø 18 A500C	3900	8 X 9	281
			2	Ø 18 A500C	3250	8 X 9	234
			1.1	Ø 8 A240C	1160	52 X 9	543
			ბეტონის ნაშენის ბეტონი B25 V = 0.48 X 9 = 4.29 მ³				

ზომ. №№	ეკიზური ნახაზი	L მმ
1.1	340 240 340 240	1160

-0.100 ნ.-ზე მონოლითურ რიგელებში მარკირების გეგმა
მ 1:100

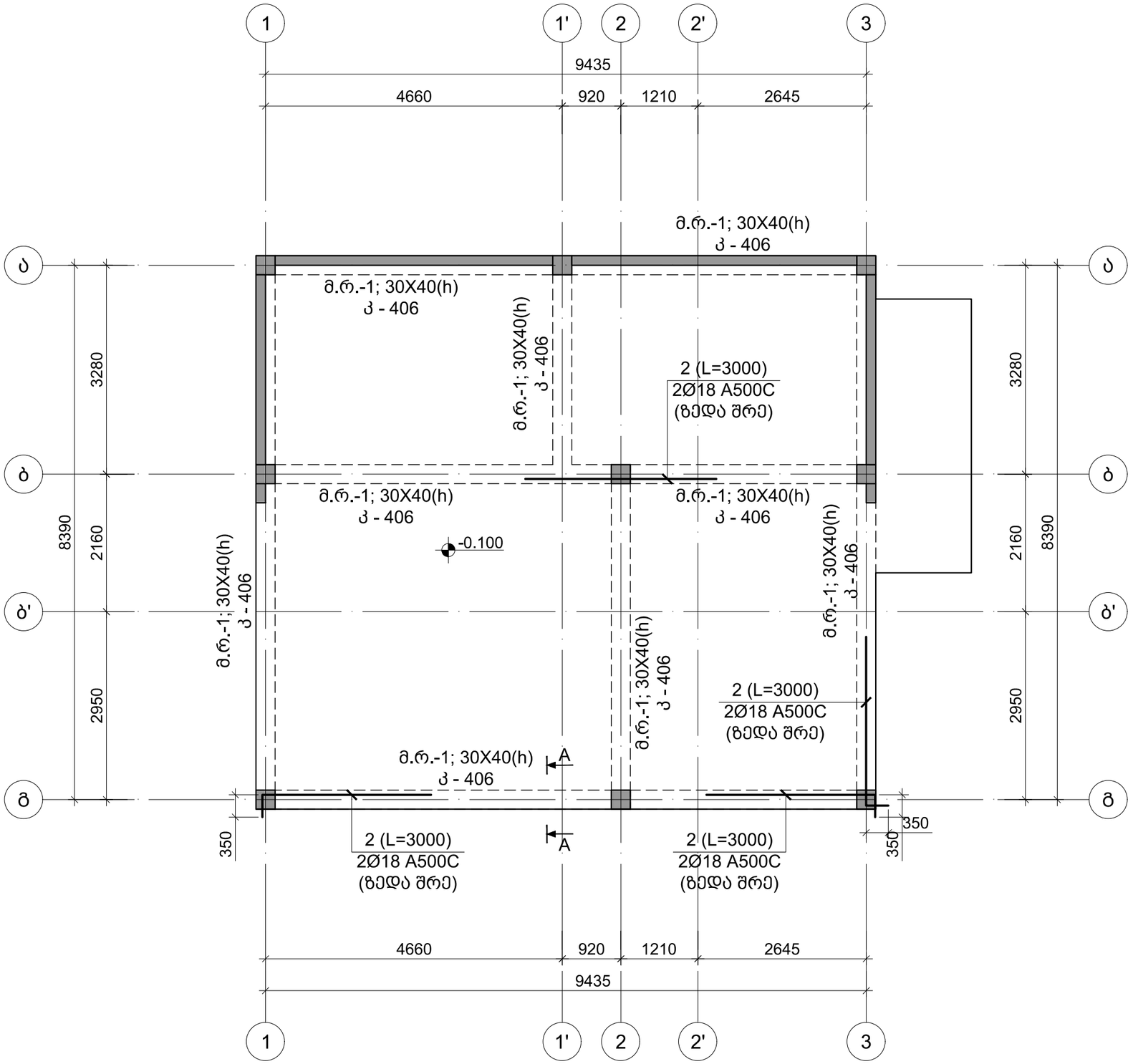

პროექტის დასახელება:

ნახაზი: -0.100 ნ.-ზე მონოლითურ რიგელებში მარკირების გეგმა	მასშტაბი: 1:00
	თარიღი:
	ფუცელი: კ - 401

დამკვეთი:

შპს " სანკო"

მისამართი:

ქალაქი თბილისი, სოფელი დიღომი. მარკო პოლოს N21

თანამდებობა	გვარი	ხელმოწერა
პროექტის ხელმძღვანელი	ი. წვერაიძე	
არქიტექტორი	ლ. ბორჯოდაშვილი	
კონსტრუქტორი	თ. მორალიშვილი	
შეასრულა	თ. მორალიშვილი	

HOUSELINE
ქ.თბილისი, ბუდაპეშტის ქ. №22 ბ
ტელ: 2 38 10 90
მობ: (+995) 599 52 26 26
www.housline.ge

2.900 ნ.-ზე მონოლითურ რიგელებში მარკირების გეგმა
მ 1:100

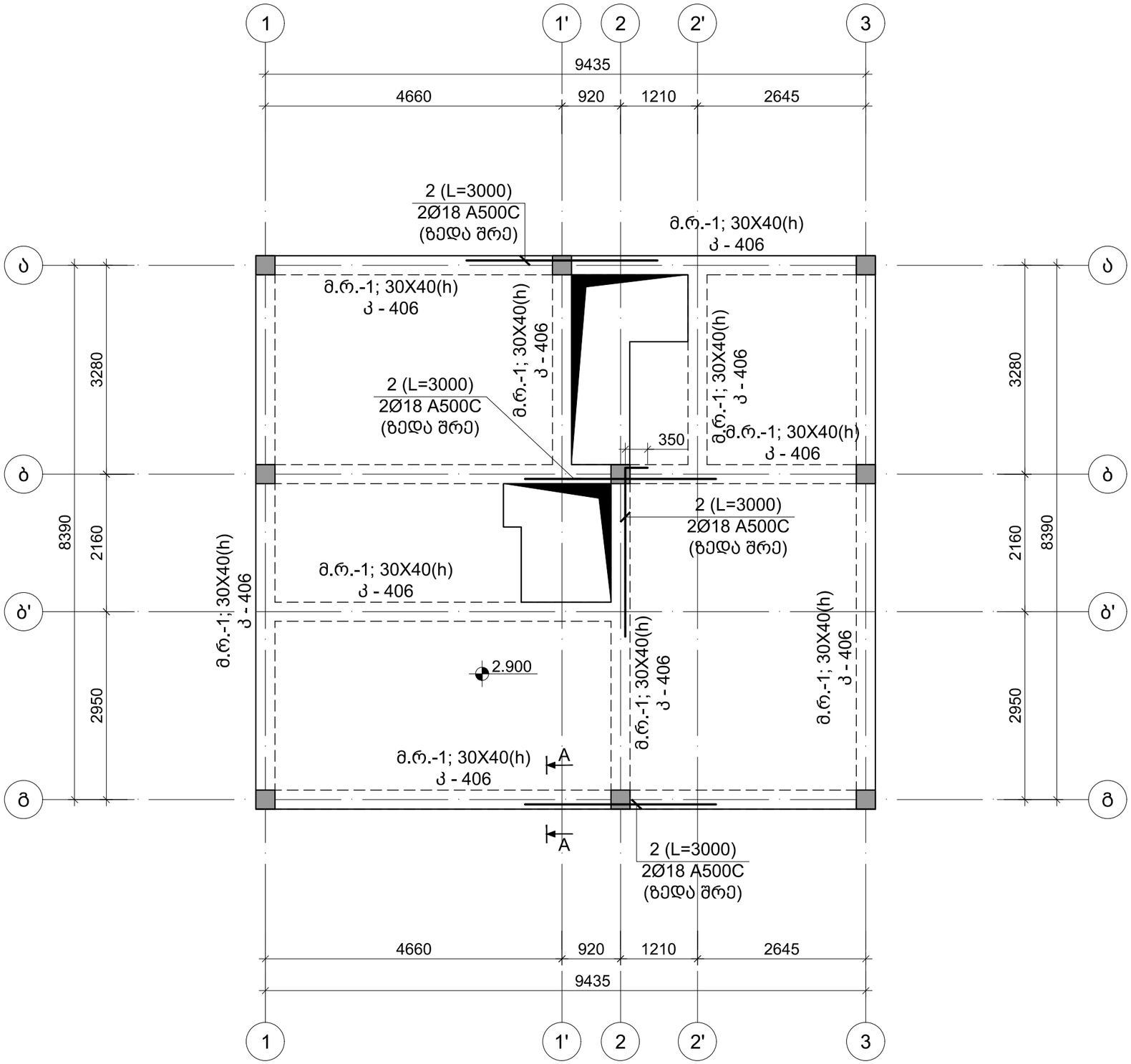

პროექტის დასახელება:

ნახაზი:	მასშტაბი: 1:00
2.900 ნ.-ზე მონოლითურ რიგელებში მარკირების გეგმა	თარიღი:
	ფუცელი: კ - 402

დამკვეთი:

შპს " სანკო"

მისამართი:

ქალაქი თბილისი, სოფელი დიღომი.
მარკო პოლოს N21

თანამდებობა	გვარი	ხელმოწერა
პროექტის ხელმძღვანელი	ი. წვერაიძე	
არქიტექტორი	ლ. ბორჯომდაშვილი	
კონსტრუქტორი	თ. მორალიშვილი	
შეასრულა	თ. მორალიშვილი	

HOUSELINE
ქ.თბილისი, ბუდაპეშტის ქ. №22 ბ
ტელ: 2 38 10 90
მობ: (+995) 599 52 26 26
www.housline.ge

6.000 ნ.-ზე მონოლითურ რიგელებში მარკირების გეგმა
მ 1:100

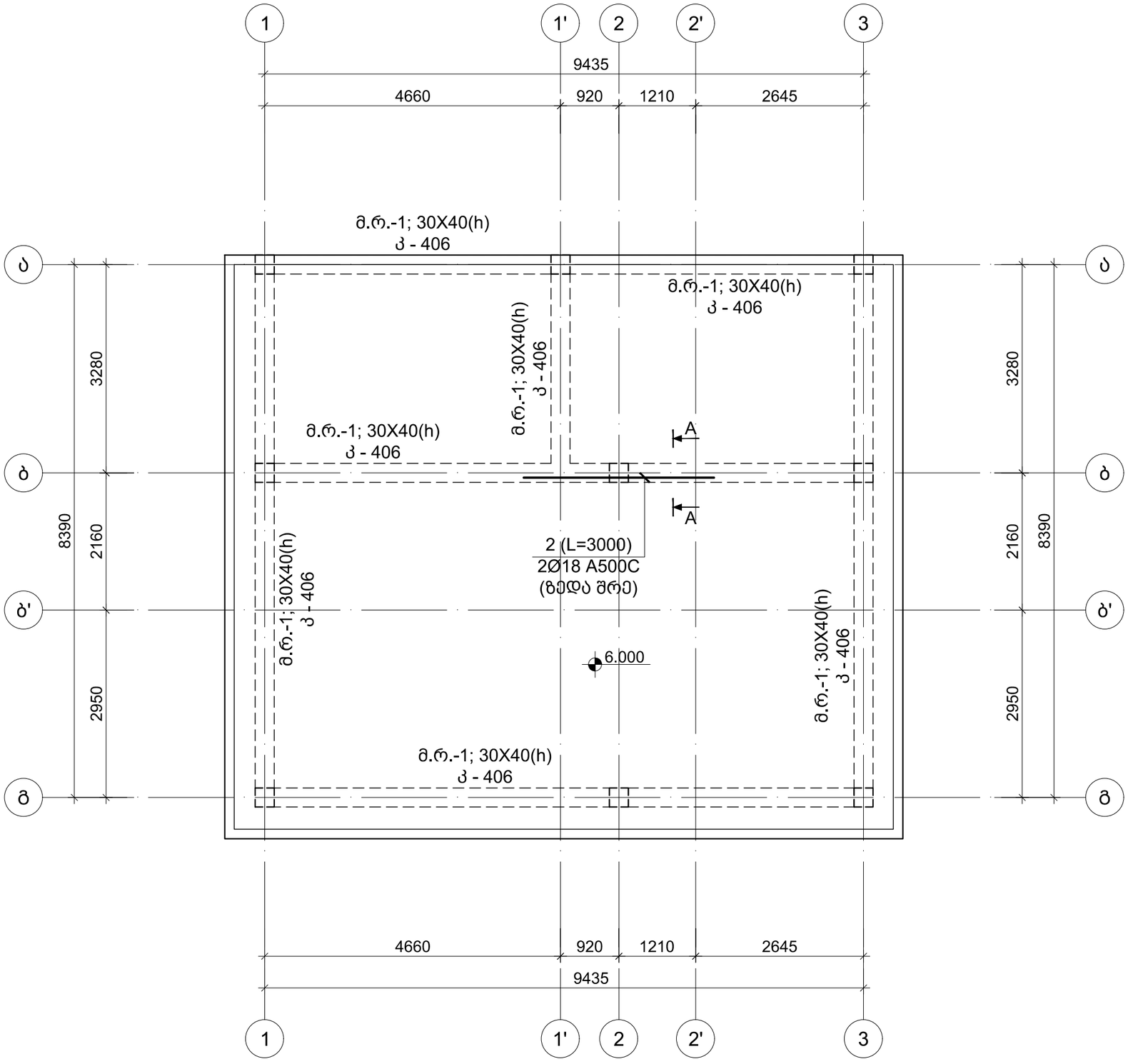

პროექტის დასახელება:	
ნახაზი: 6.000 ნ.-ზე მონოლითურ რიგელებში მარკირების გეგმა	მასშტაბი: 1:00
	თარიღი:
	ფუცელი: კ - 403

დამკვეთი:

შპს " სანკო"

მისამართი:

ქალაქი თბილისი, სოფელი დიღომი. მარკო პოლოს N21

თანამდებობა	გვარი	ხელმოწერა
პროექტის ხელმძღვანელი	ი. წვერაიძე	
არქიტექტორი	ლ. ბორჯოდაშვილი	
კონსტრუქტორი	თ. მორალიშვილი	
შეასრულა	თ. მორალიშვილი	

HOUSELINE
ქ.თბილისი, ბუდაპეშტის ქ. №22 ბ
ტელ: 2 38 10 90
მობ: (+995) 599 52 26 26
www.housline.ge

რიგელების დაარმირების ტიპიური ფრაგმენტი
მ. 1:20

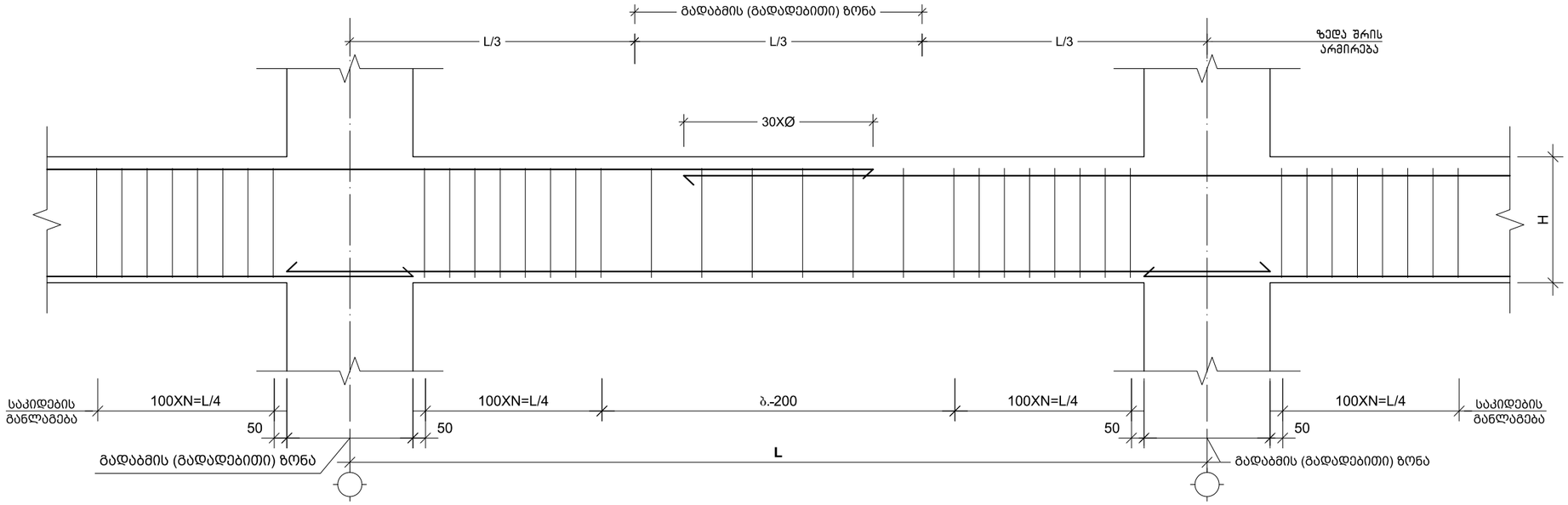

რიგელის არმატურის სვეტში ჩაანკერების ფრაგმენტი
მ. 1:20

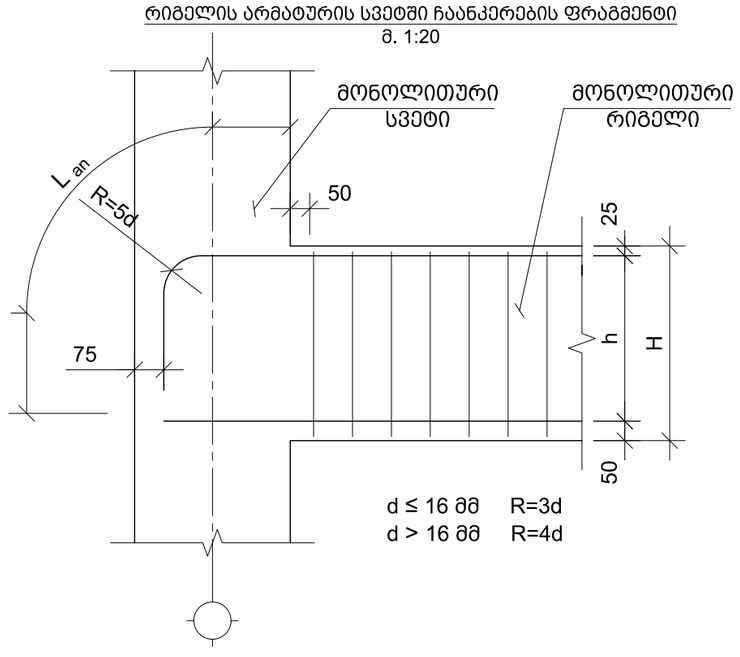

გაჭიმული ზონისთვის	
ბეტონი B25	
გადადებითი გადაბმა	ჩაანკერება
Ø25A500C - L_1=1250 მმ	Ø25A500C - L_2=1040 მმ
Ø22 A500C - L_1=1100 მმ	Ø22 A500C - L_2=920მმ
Ø20 A500C - L_1=1000 მმ	Ø20 A500C- L_2=830 მმ
Ø18 A500C - L_1=900 მმ	Ø18 A500C - L_2=750 მმ

პროექტის დასახელება:

ნახაზი: მონოლითური რიგელების ტიპიური ნახაზები	მასშტაბი: 1:00
	თარიღი:
	ფუცელი: კ - 404

დამკვეთი:
შპს " სანკო"

მისამართი:
ქალაქი თბილისი, სოფელი დიღომი. მარკო პოლოს N21

თანამდებობა	გვარი	ხელმოწერა
პროექტის ხელმძღვანელი	ი. წვერაიძე	
არქიტექტორი	ლ. ბორჯომდაშვილი	
კონსტრუქტორი	თ. მორალიშვილი	
შეასრულა	თ. მორალიშვილი	

HOUSELINE
ქ.თბილისი, ბუდაპეშტის ქ. №22 ბ
ტელ: 2 38 10 90
მობ: (+995) 599 52 26 26
www.housline.ge

რიგელის რიგელთან შეერთების კვანძი
(რიგელიდან სვეტის დაწყების ადგილი კვეთი)
მ 1:20

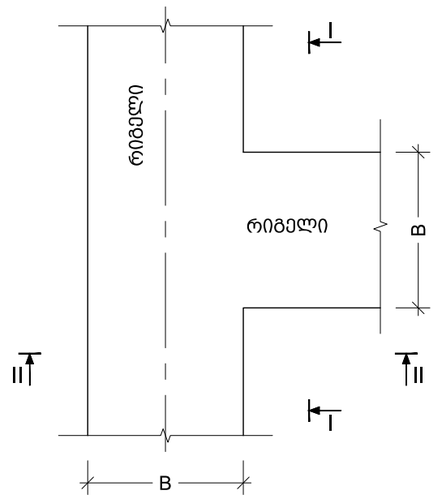

კ ვ ე თ ი II - II
მ. 1:20

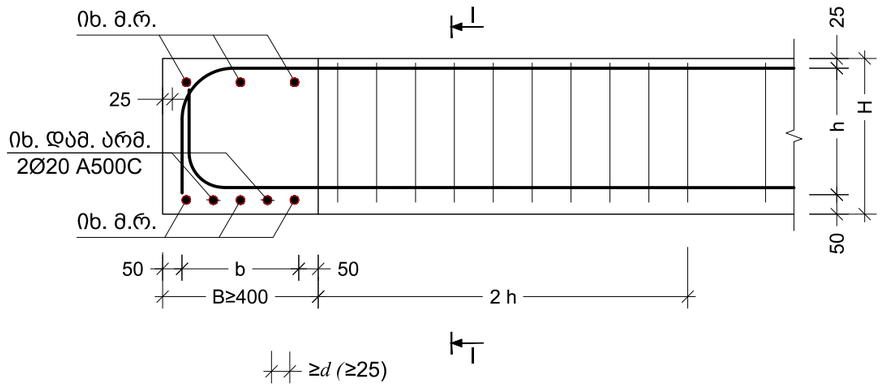

კ ვ ე თ ი I - I
(რიგელიდან სვეტის დაწყების ადგილი კვეთი)
მ. 1:20

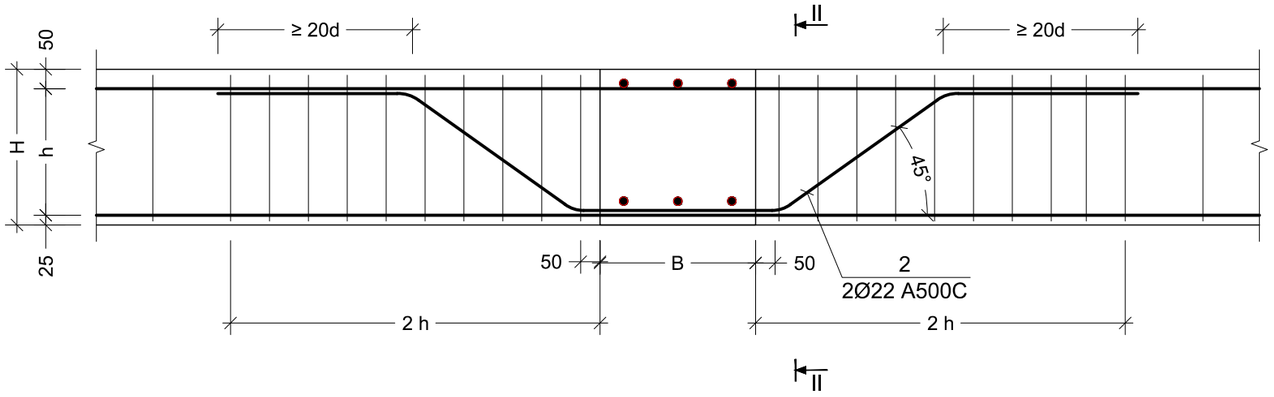

პოზ. №	ე ს კ ი ზ ი	L მმ
	500 500 500 500 45°	2500

პროექტის დასახელება:

ნახაზი:	მასშტაბი: 1:00
რიგელის რიგელთან შეერთების კვანძი	თარიღი:
	ფუცელი: კ - 405

დამკვეთი:

შპს " სანკო"

მისამართი:

ქალაქი თბილისი, სოფელი დიღომი.
მარკო პოლოს N21

თანამდებობა	გვარი	ხელმოწერა
პროექტის ხელმძღვანელი	ი. წვერაიძე	
არქიტექტორი	ლ. ბორჯოდაშვილი	
კონსტრუქტორი	თ. მორალიშვილი	
შეასრულა	თ. მორალიშვილი	

HOUSELINE
ქ.თბილისი, ბუდაპეშტის ქ. №22 ბ
ტელ: 2 38 10 90
მობ: (+995) 599 52 26 26
www.housline.ge

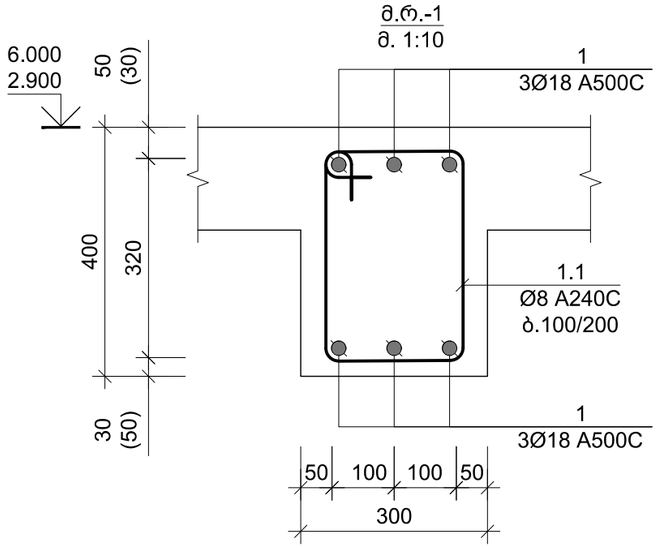

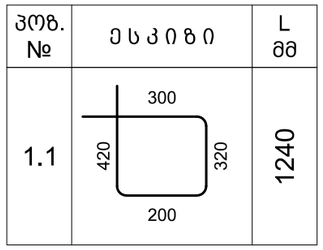

პოზ. №	ესკიზი	L მმ
1.1		1240

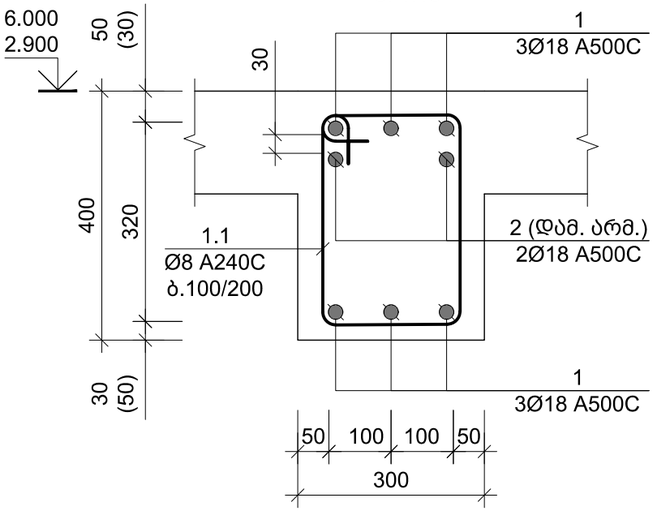

კონსტრ. დასახ.	ელემენტის დასახ.	პოზ. №	დიამეტრი ან კვეთი (მმ)	ერთეულის სიგრძე (მმ.)	რაოდენობა (ც.)	საერთო სიგრძე (მ.)	საერთო წონა (კგ.)
მონ. რიგელი სვეტ.	მ.რ.-1 -0.100 ნ.-ზე	1	Ø 18 A500C	დ.ა.	-	363	725
		2	Ø 18 A500C	3000	8 X 1	24	48
		1.1	Ø 8 A240C	1240	393 X 1	487	192
		მძიმე ბეტონი B25			V = 4.0 X 1 = 3.96 მ³		
	მ.რ.-1 2.900 ნ.-ზე	1	Ø 18 A500C	დ.ა.	-	416	830
		2	Ø 18 A500C	3000	8 X 1	24	48
		1.1	Ø 8 A240C	1240	450 X 1	558	220
		მძიმე ბეტონი B25			V = 4.5 X 1 = 4.54 მ³		
	მ.რ.-1 6.000 ნ.-ზე	1	Ø 18 A500C	დ.ა.	-	323	646
		2	Ø 18 A500C	3000	2 X 1	6	12
		1.1	Ø 8 A240C	1240	350 X 1	434	171
		მძიმე ბეტონი B25			V = 3.5 X 1 = 3.53 მ³		

პროექტის დასახელება:

ნახაზი: მონოლითური რიგელი მ.რ.-1; ესკიზი; სპეციფიკაცია

მასშტაბი: 1:00

თარიღი:

ფუცელი: კ - 406

დამკვეთი:

შპს " სანკო"

მისამართი:

ქალაქი თბილისი, სოფელი დიღომი. მარკო პოლოს N21

თანამდებობა	გვარი	ხელმოწერა
პროექტის ხელმძღვანელი	ი. წვერაიძე	
არქიტექტორი	ლ. ბორჯოდაშვილი	
კონსტრუქტორი	თ. მორალიშვილი	
შეასრულა	თ. მორალიშვილი	

HOUSELINE
ქ.თბილისი, ბუდაპეშტის ქ. №22 ბ
ტელ: 2 38 10 90
მობ: (+995) 599 52 26 26
www.housline.ge

ნორმატიული კონსტრუქციული მოთხოვნები არმატურის გადაბმაზე და ჩაანკერებაზე

ფილის ქვედა შრეში არმატურის გადაბმის სქემატური ნახაზი.

(ნახაზი-ა)

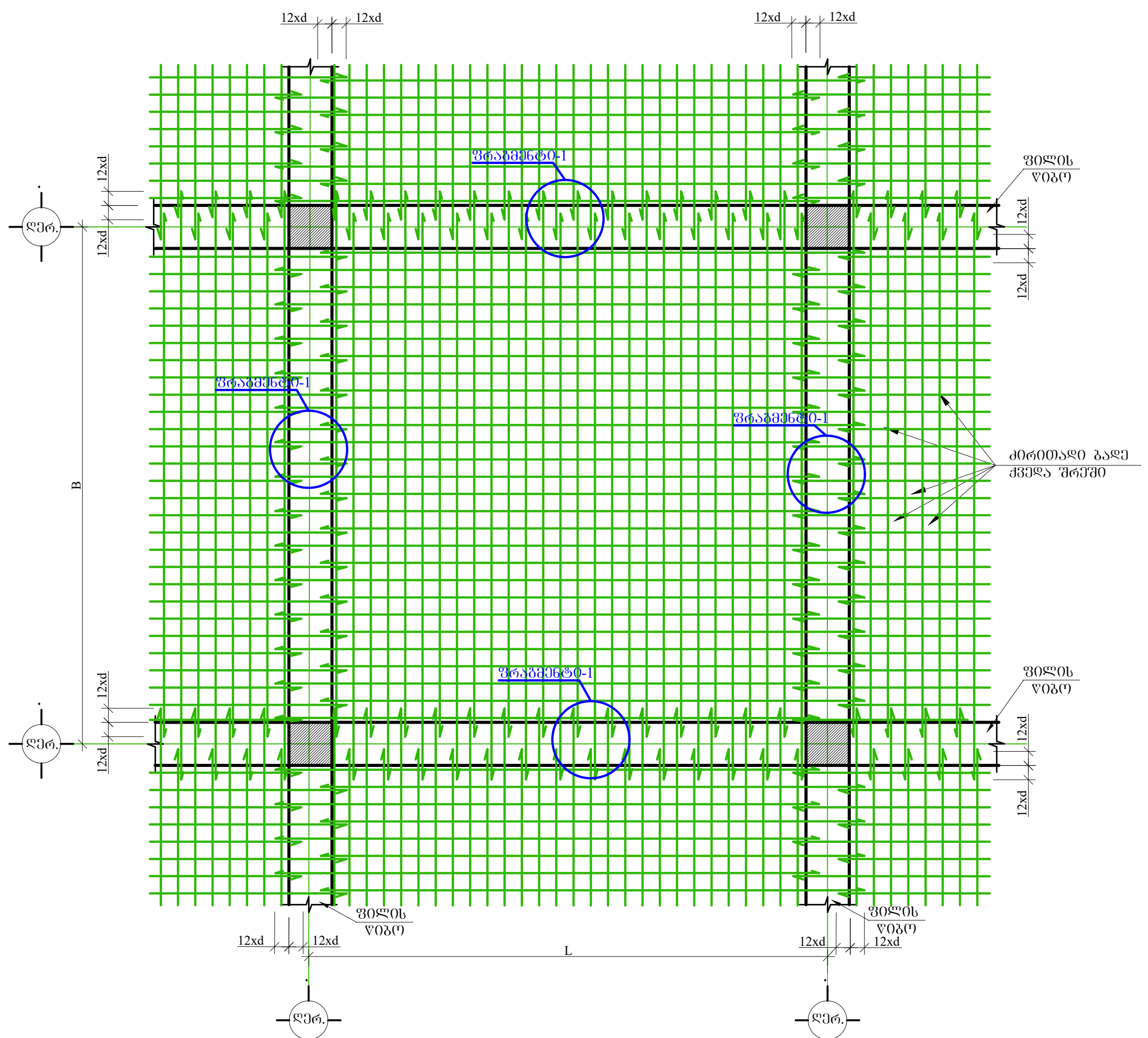

ფრაგმენტი-1

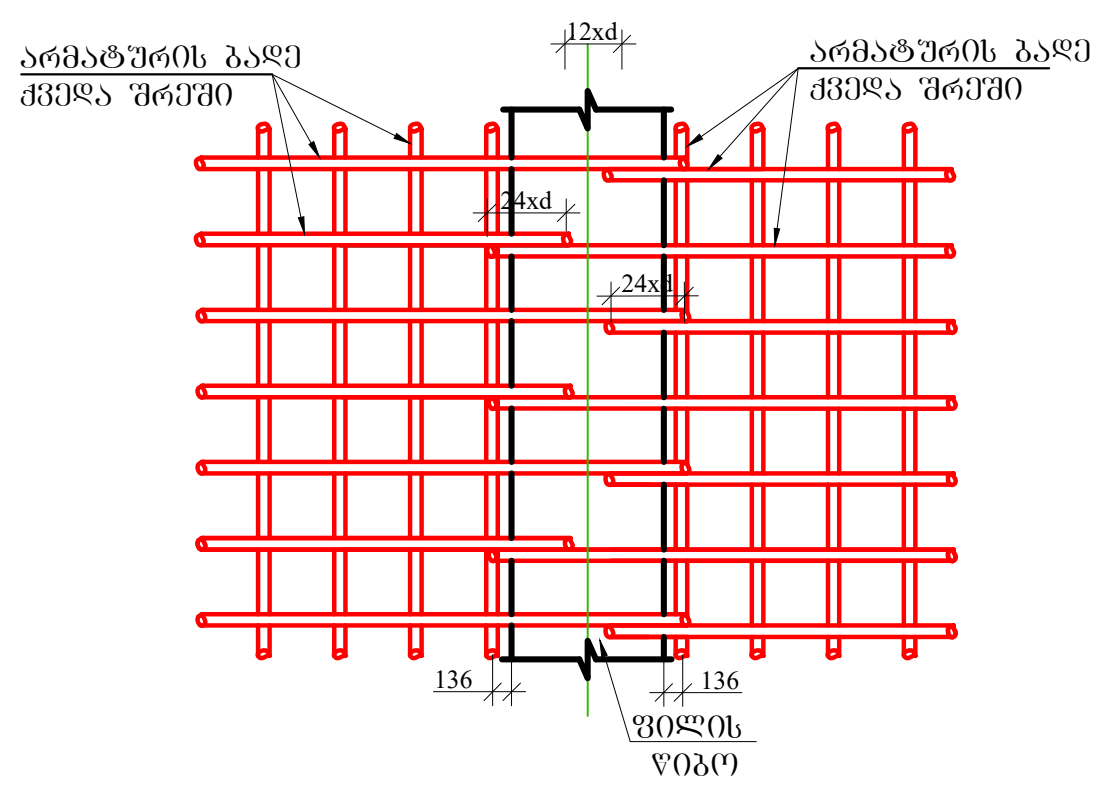

ფილის ზედა შრეში არმატურების გადაბმისა და დამატებითი ღეროების განლაგების სქემატური ნახაზი.

(ნახაზი-ბ)

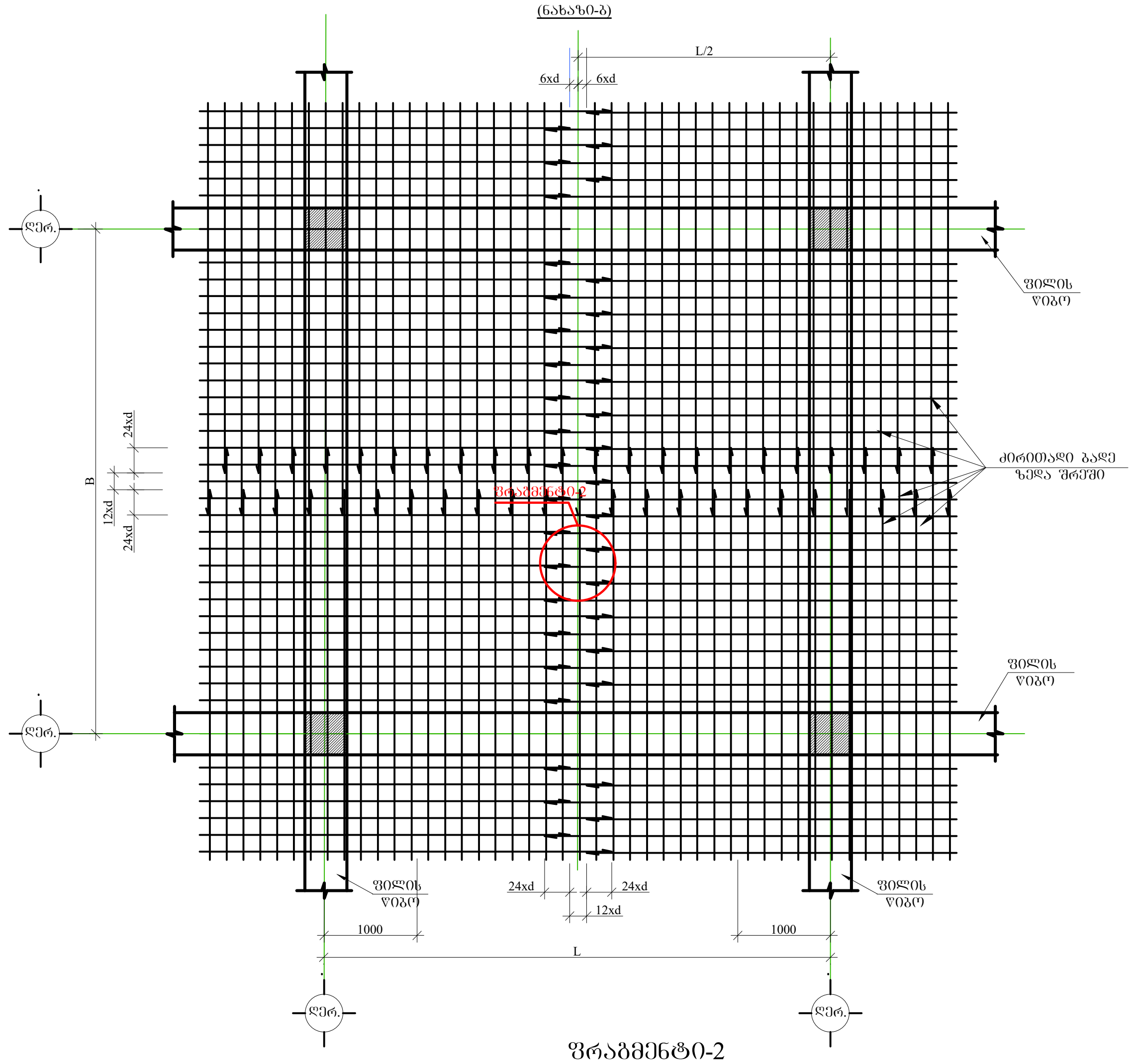

ფრაგმენტი-2

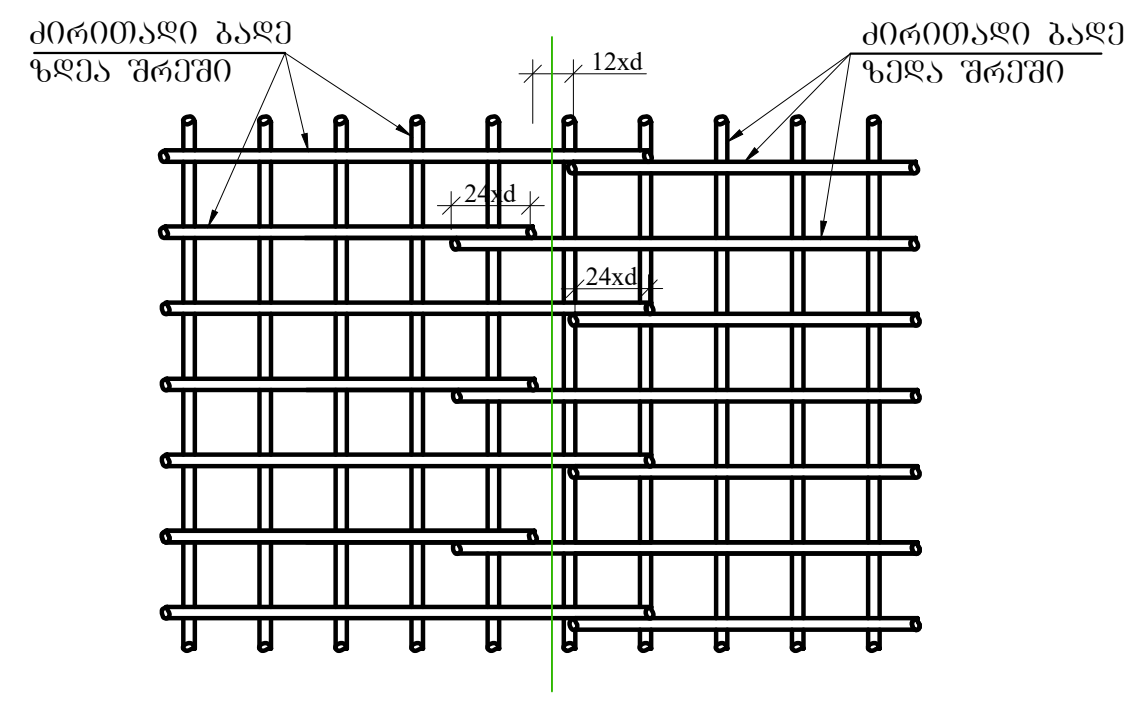

პროექტის დასახელება:	
ნახაზი: ფილაში არმატურების გადაბრმის ნორმატიული მოთხოვნები	მასშტაბი: 1:00
	თარიღი:
	ფურცელი: S - 801
დამკვეთი: შპს " სანკო"	
მისამართი: ქალაქი თბილისი, სოფელი დიღომი. მარკო პოლოს N21	

თანამდებობა	გვარი	ხელმოწერა
პროექტის ხელმძღვანელი	ი. წვერაიძე	
არქიტექტორი	ლ. ბორჯოდაშვილი	
კონსტრუქტორი	თ. მორალიშვილი	[signature]
შეასრულა	თ. მორალიშვილი	[signature]

HOUSELINE

ქ.თბილისი, ბუდაპეშტის ქ. №22 ბ
ტელ: 2 38 10 90
მობ: (+995) 599 52 26 26
www.housline.ge

ნორმატიული კონსტრუქციული მოთხოვნები არმატურის გადაბმაზე და ჩაანკერებაზე

ქვედა და ზედა შრეების ფიქსატორების მოწყობის სქემატური ნახაზი

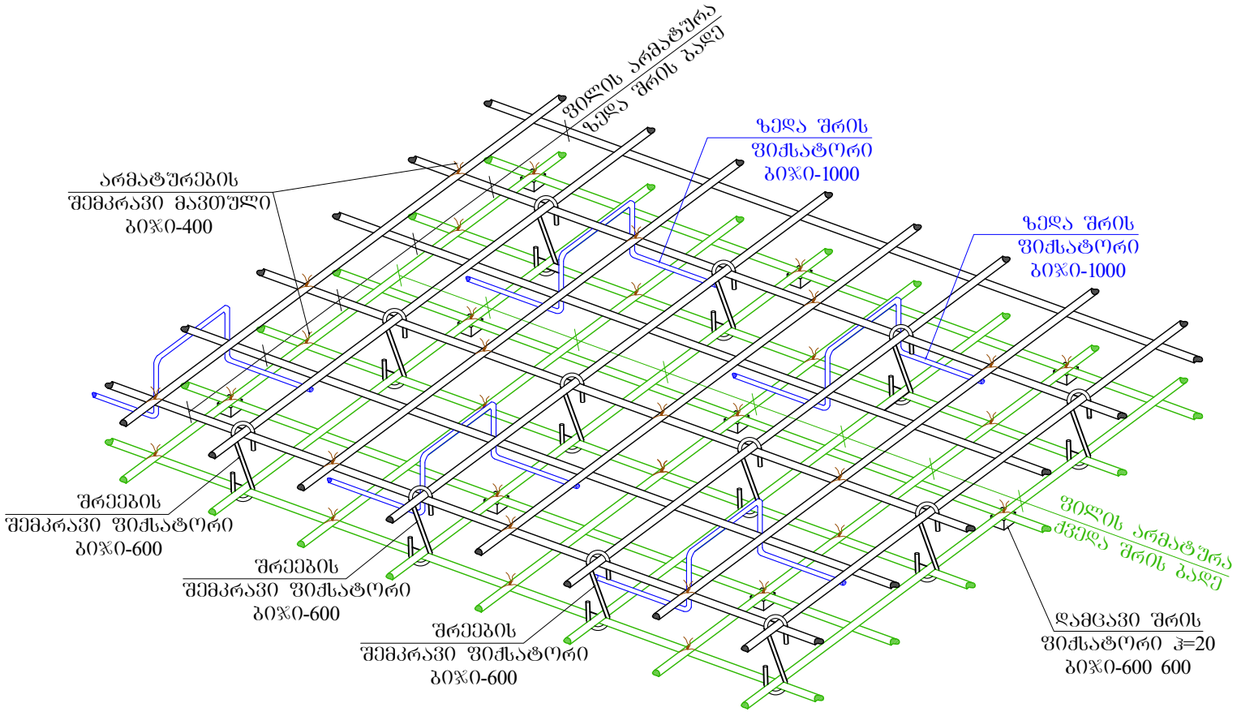

რიგელთან ფილის არმირების მოწყობის სქემატური ნახაზი

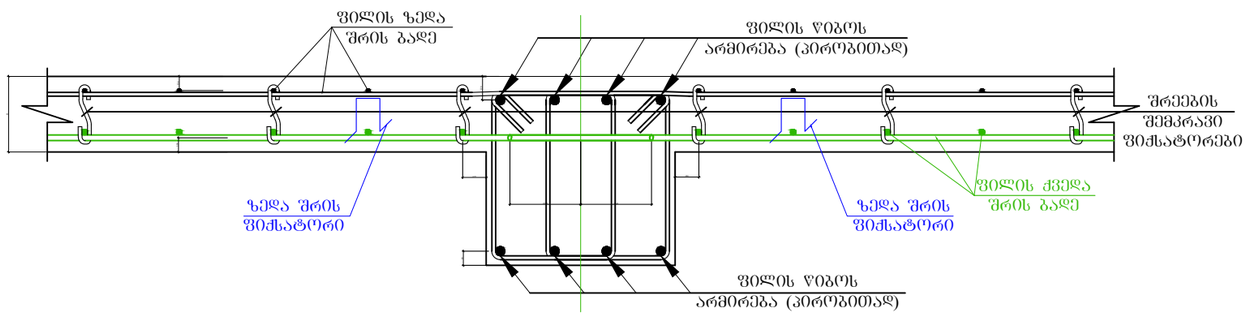

პროექტის დასახელება:

ნახაზი:	მასშტაბი: 1:00
ფილის ქვედა და ზედა შრეების ფიქსატორების მოწყობის ნახაზი	თარიღი:
	ფუცელი: S - 802

დამკვეთი:

შპს " სანკო"

მისამართი:

ქალაქი თბილისი, სოფელი დიღომი. მარკო პოლოს N21

თანამდებობა	გვარი	ხელმოწერა
პროექტის ხელმძღვანელი	ი. წვერაიძე	
არქიტექტორი	ლ. ბორჯოდაშვილი	
კონსტრუქტორი	თ. მორალიშვილი	
შეასრულა	თ. მორალიშვილი	

HOUSELINE
ქ.თბილისი, ბუდაპეშტის ქ. №22 ბ
ტელ: 2 38 10 90
მობ: (+995) 599 52 26 26
www.housline.ge

ტიხრების დამაგრება
მ 1:50

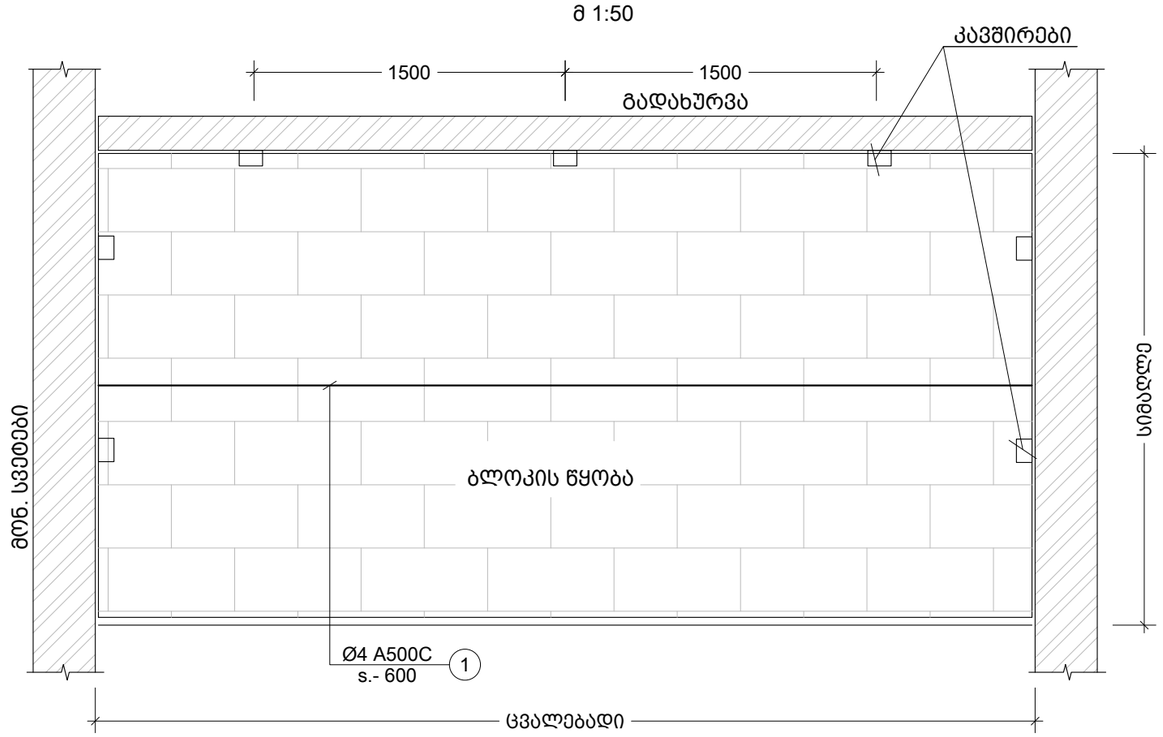

100 მმ -იანი ტიხრის გადახურვის ფილასთან
და რიგელთან შეპირაპირების კვანძი
მ.1:10

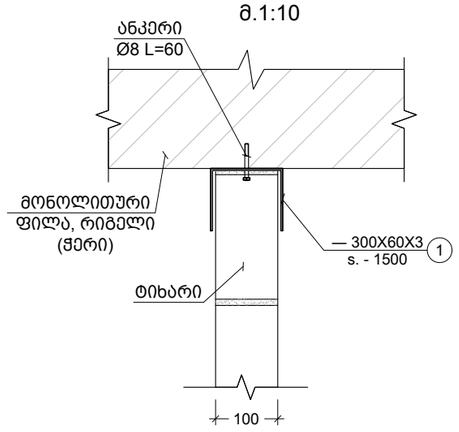

200 მმ -იანი ტიხრის გადახურვის
ფილასთან და რიგელთან
შეპირაპირების კვანძი
მ.1:10

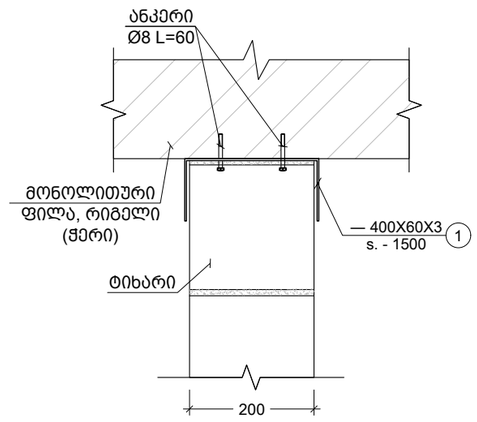

შენიშვნა:
ტიხრების დაარმირება და დამაგრება გადახურვებთან
ხდება 2.0 მეტრზე მეტი სიგრძის შემთხვევაში.

პროექტის დასახელება:

ნახაზი: კედლების ანტისეისმური არმირების სქემა	მასშტაბი: 1:00
	თარიღი:
	ფუცელი: S - 803

დამკვეთი:
შპს " სანკო"

მისამართი:
ქალაქი თბილისი, სოფელი დიღომი.
მარკო პოლოს N21

თანამდებობა	გვარი	ხელმოწერა
პროექტის ხელმძღვანელი	ი. წვერაიძე	
არქიტექტორი	ლ. ბორჯომდაშვილი	
კონსტრუქტორი	თ. მორალიშვილი	
შეასრულა	თ. მორალიშვილი	

HOUSELINE
ქ.თბილისი, ბუდაპეშტის ქ. №22 ბ
ტელ: 2 38 10 90
მობ: (+995) 599 52 26 26
www.housline.ge

მონ. რ.ბ.-ის სვეტების და გარე შემომგზღუდავი კედლების მიერთების სქემა
მ.1:25

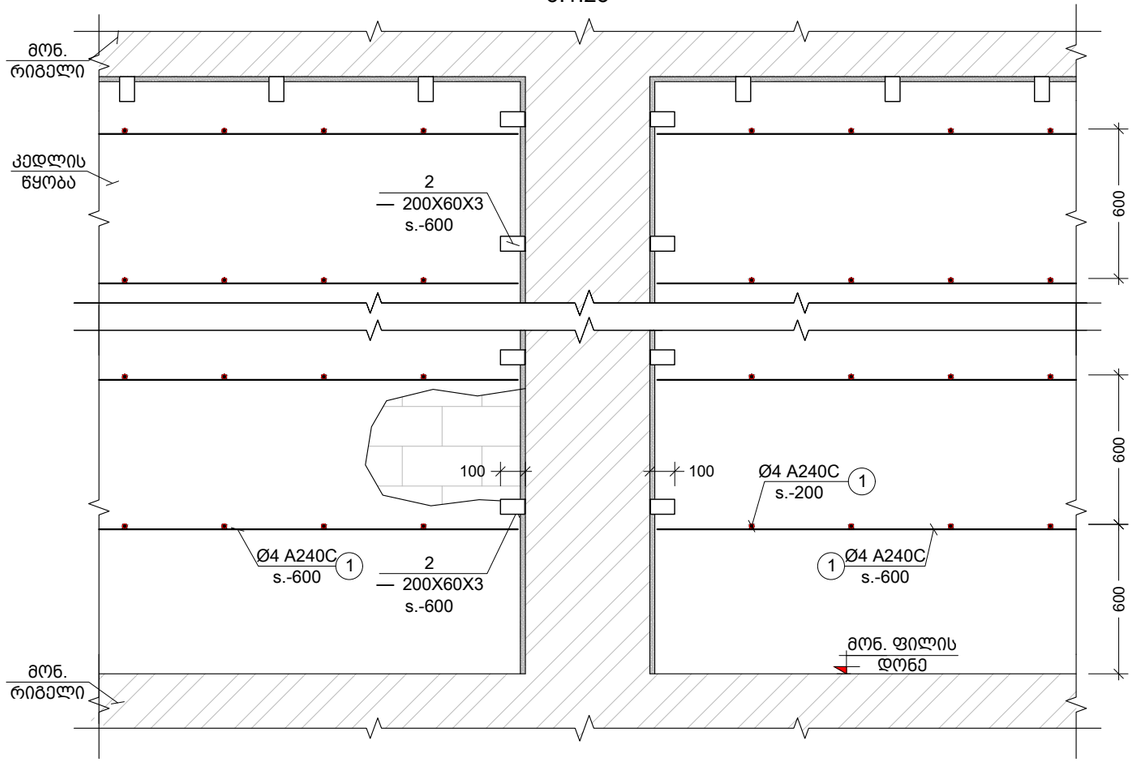

კუთხის სვეტებთან კედლების მიერთების კვანძი
მ.1:25

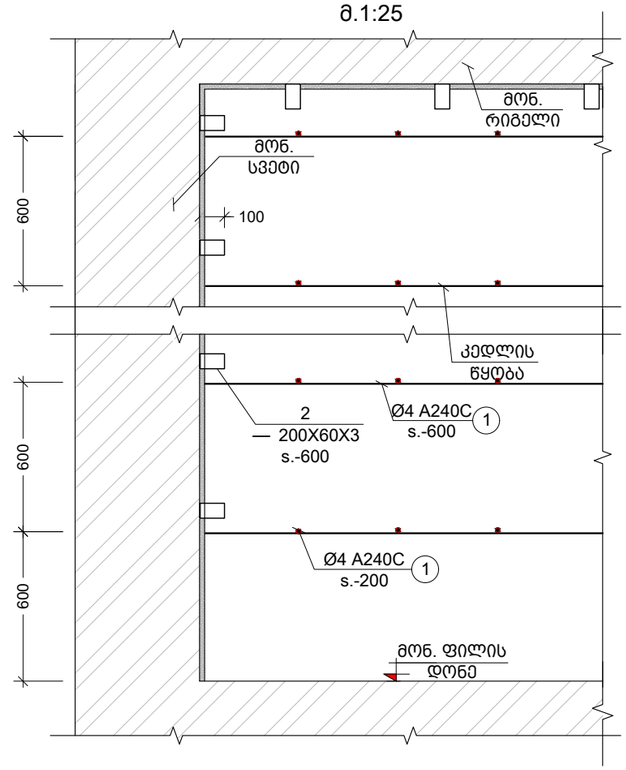

კვეთი c
მ.1:10

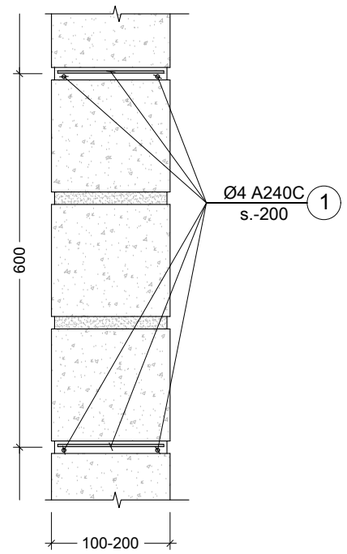

კვეთი a
მ.1:25

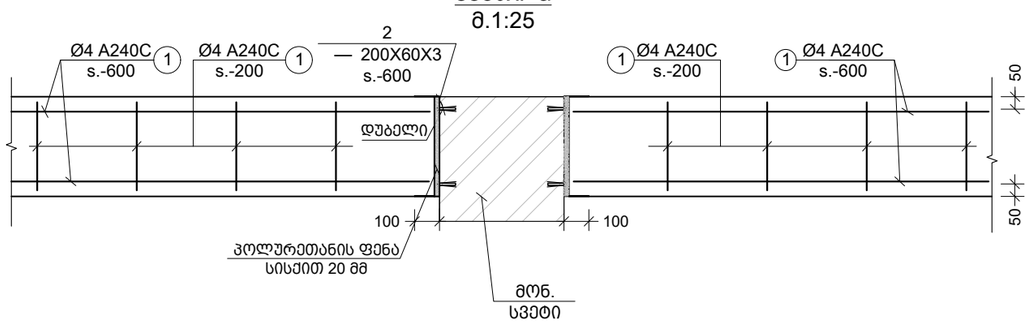

კვეთი b
მ.1:25

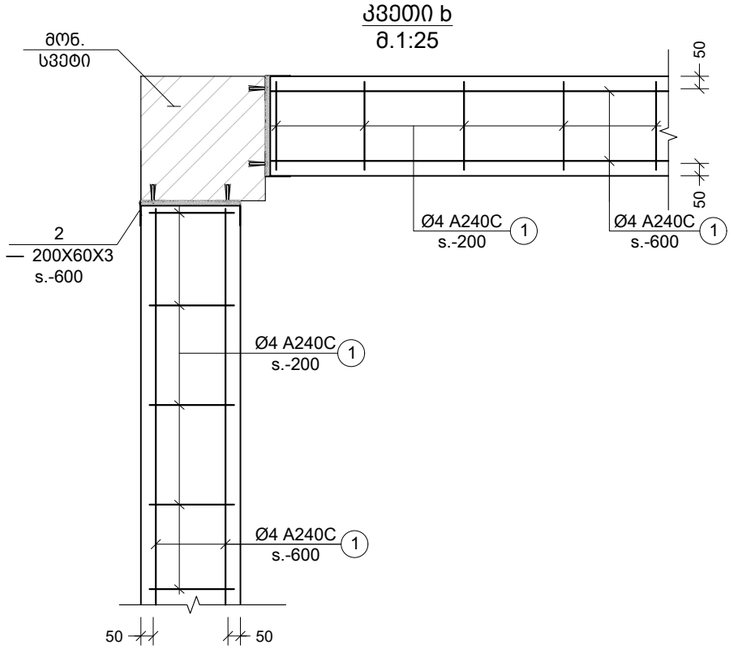

პროექტის დასახელება:

ნახაზი:	მასშტაბი: 1:00
კედლების ანტისეისმური არმირების სქემა II	თარიღი:
	ფუცელი: S - 804

დამკვეთი:

შპს " სანკო"

მისამართი:

ქალაქი თბილისი, სოფელი დიღომი. მარკო პოლოს N21

თანამდებობა	გვარი	ხელმოწერა
პროექტის ხელმძღვანელი	ი. წვერაიძე	
არქიტექტორი	ლ. ბორჯოდაშვილი	
კონსტრუქტორი	თ. მორალიშვილი	
შეასრულა	თ. მორალიშვილი	

HOUSELINE
ქ.თბილისი, ბუდაპეშტის ქ. №22 ბ
ტელ: 2 38 10 90
მობ: (+995) 599 52 26 26
www.housline.ge

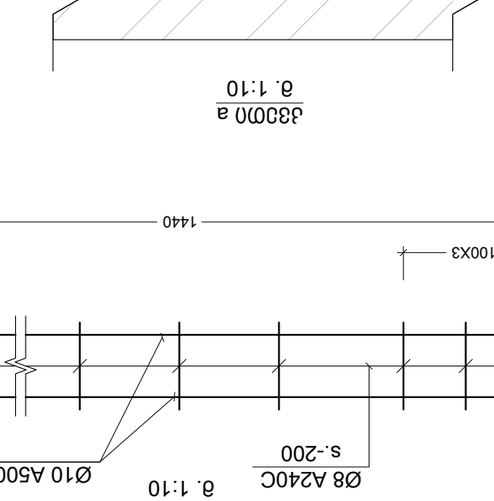
ф.з.о. ЭПбЭМЭЭПОЭЭНО
ФЭПЭъ
ЭЭЭМЭЛ
Ø8 A240C
ЭЭЭМЭЛ
ЭЭЭ

შ.პ.ს **"CAS GROUP"**

ალ. ქუთათელის ქ. №2
ტელ: 551 53 33 53

ქ. თბილისი, სოფელი დიღომი, მარკო პოლოს ქუჩა №21
საკ კოდი: 01.72.14.043.272

ელექტრო მომარაგება



2020

განმარტებითი ბარათი

პროექტის ელ. ტექნიკური ნაწილი დამუშავებულია შენობის არქიტექტურული გეგმების საფუძველზე, პროექტირების მოქმედი ნორმებისა და წესების გათვალისწინებით (СНиП 23-05-95; СП31-110-2003; ПУЭ).

ელენერგიის უზრუნველყოფის თვალსაზრისით ობიექტი განეკუთვნება III კატეგორიის მომხმარებელს.

ქსელის ძაბვად მიღებულია 380/220ვ. ყრუდ დამიწებული ნეიტრალით.

სათავსების ძალური და განათების ელ. მიმღებების კვება განხორციელდეს მთავარი გამანაწილებელი ფარიდან (მ.გ.ფ.)

განათების წყაროდ გამოიყენება კომპაქტური ეკონათურიანი ლედ სანათი.

პირველ სართულზე დაიდგმება მთავარი ელექტრო გამანაწილებელი ჯგუფური ფარი, რომელიც დაკომპლექტებულია შემყვანზე სამპოლუსიანი, ხოლო გამავალ ხაზებზე ერთპოლუსიანი და სამპოლუსიანი ავტომატური ამომრთველებით. დამონტაჟებული შტეფსელის როზეტების მკვებავი ჯგუფებისათვის ელ. ფარებში გათვალისწინებულია ორპოლუსიანი დიფერენციალური ავტომატური ამომრთველები 30მა დენის გაჟონვაზე ამორთვის უნარით.

ჩამრთველები და შტეფსელის როზეტები ოთახებში დაიდგმება იატაკიდან 1.30 და 0.8მ-ის სიმაღლეზე, კომპიუტერების საშტეფსელო როზეტები დაიდგას კედელზე, იატაკიდან 0.3მ-ზე და იატაკში.
განათების ჯგუფური ქსელი შესრულებულია სპილენძის ძარღვებიანი ორმაგი არაალებადი იზოლაციის მქონე სადენით , 3X1.5 კვ.მმ;
საშტეფსელო როზეტებისთვის 3X2.5 კვ.მმ;
მშემყვან-გამანაწილებელ ფარზე ეწყობა ნულოვანი სალტის განმეორებითი დამიწების კერა ელექტროდების 50X50X5 მმ ჩარტყმით
გრუნტში 2,5 მ სიღრმეზე მიწის ზედაპირიდან და მათი შეერთება ხდება გალვანიზირებული ზოლოვანი ფოლადით 40X4მმ.
აგრეთვე დამიწდეს ყველა ის დენგამტარი და დენგაუმტარი დანადგარების, რომლებიც ქსელის გაუმართაობის შემთხვევაში შეიძლება მოხვდნენ ძაბვის ქვეშ.
ობიექტის მოთხოვნილი სიმძლავრე შეადგენს **$P_მ$=9.0 kvt**

პროექტის შემადგენლობა		
№	დ ა ს ა ხ ე ლ ე ბ ა	ფ №
1	განმარტება, სპეციფიკაცია	ელ-1
2	I სართულის გეგმა	ელ-2
3	II სართულის გეგმა	ელ-3

მასალების და მოწყობილობების სპეციფიკაცია

	№ რიგ.	დასახელება	განზ. ერთ.	რაოდ
	1	შენობის შემყვან გამანაწილებელი მოწყობილობა/ მთ. ფარი 4 ჯგუფიანი შემყვანზე 3 ფაზა ავტომატური გამომრთველით: ჯგუფებში 3ფ. ავტომატით 25ა3ც. 32ა-1ც. სამისამართო სარელეო მოდულით. 5X6 მმ 25 ამპერზე	კომპ.	2
	2	წერტილოვანი განათება "ლედ" ნათურით 7 ვტ	ც.	8
	3	წერტილოვანი განათება "ლედ" ნათურით 10 ვტ	ც.	22
	4	ამსტრონგის ტიპის სანათი ლედ ნათურით 4X10 ვტ	ც.	12
	5	კედლის პლაფონი ლედ ნათურით 7 ვტ	ც.	
	6	კედლის პლაფონი ლედ ნათურით 2X7 ვტ	ც.	
	7	მრიცხველის კარადა	ც.	2
	8	საშტეფსელო როზეტი ერთპოლუსიანი მესამე დამამიწებელი კონტაქტით	ც.	10
	9	საშტეფსელო როზეტი ორპოლუსიანი მესამე დამამიწებელი კონტაქტით ორმაგი	ც.	5
	10	საშტეფსელო როზეტი ორპოლუსიანი მესამე დამამიწებელი კონტაქტით გამომრთველით	ც.	4
	11	ერთპოლუსიანი გამომრთველი "ერთკლავიშიანი"	ც.	8
	12	ერთპოლუსიანი გამომრთველი "ორკლავიშიანი"	ც.	2
	13	სპილენძის ორმაგზოლიანი კაბელი კვეთით NYY-3x1.5 კვ.მმ.	მ.	450
	14	სპილენძის ორმაგზოლიანი კაბელი კვეთით NYY-3x2.5 კვ.მმ.	მ.	450
	15	სპილენძის ორმაგზოლიანი კაბელი კვეთით NYY-3x4 კვ.მმ.	მ.	25
	16	სპილენძის ორმაგზოლიანი კაბელი კვეთით NYY-5X6 კვ.მმ.	მ.	100
	17	საკაბელო არხები 15X25 მმ	მ.	60
	18	საკაბელო არხების ფურნიტურა (კაბელროსტები ფურნიტურით კრონშტეინებით, ჭანჭიკებით და სხვ.) საერთო ღირებულების 18%	კომპლ.	1
	19	გაშვება, გამართვა, ტესტირება	მ.	1
	20	კუთხოვანა 50X50X5მმ; L=2,5მ; მთ.გ.ფ.-ის დამიწებისათვის და მეხდაცვისთვის	ცალი	2
	21	ზოლოვანი ფოლადი 40X4მმ. მთ.გ.ფ.-ის დამიწებისათვის და მეხდაცვისთვის	ცალი	25

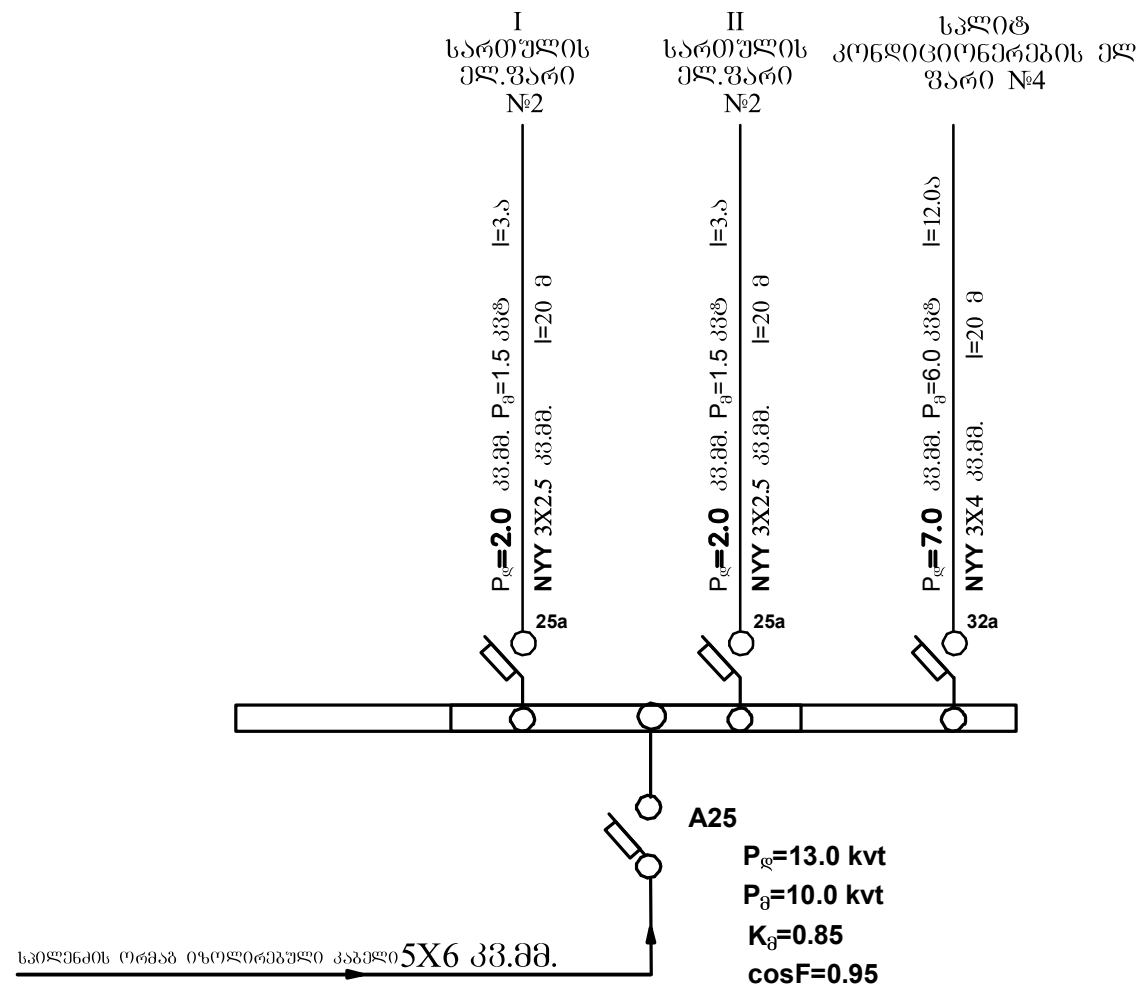

ორ სართულიანი სახლი		ქ. თბილისი, სოფელი დიღომი, მარკო პოლოს ქუჩა №21 საკ კოდი: 01.72.14.043.272	
2020		თარიღი	ელექტრო მომარაგება
ე. სეფაშვილი		დირექტორი	
ე. სეფაშვილი		პროექტის ავტორი	
ვ. ძაგანია		შეამოწმა	განმარტებითი ბარათი
მასშტაბი 1:100	ფურცელი ელ-1		

შ.პ.ს "CAS GROUP"
ალ.ქუთათელის ქ.№2
ტელ: 551 53 33 53

ნახაზზე ყველა ცვლილება შეთანხმებული უნდა იყოს პროექტის ავტირთან

ნახაზზე ზომები მოცემულია სანტიმეტრებში

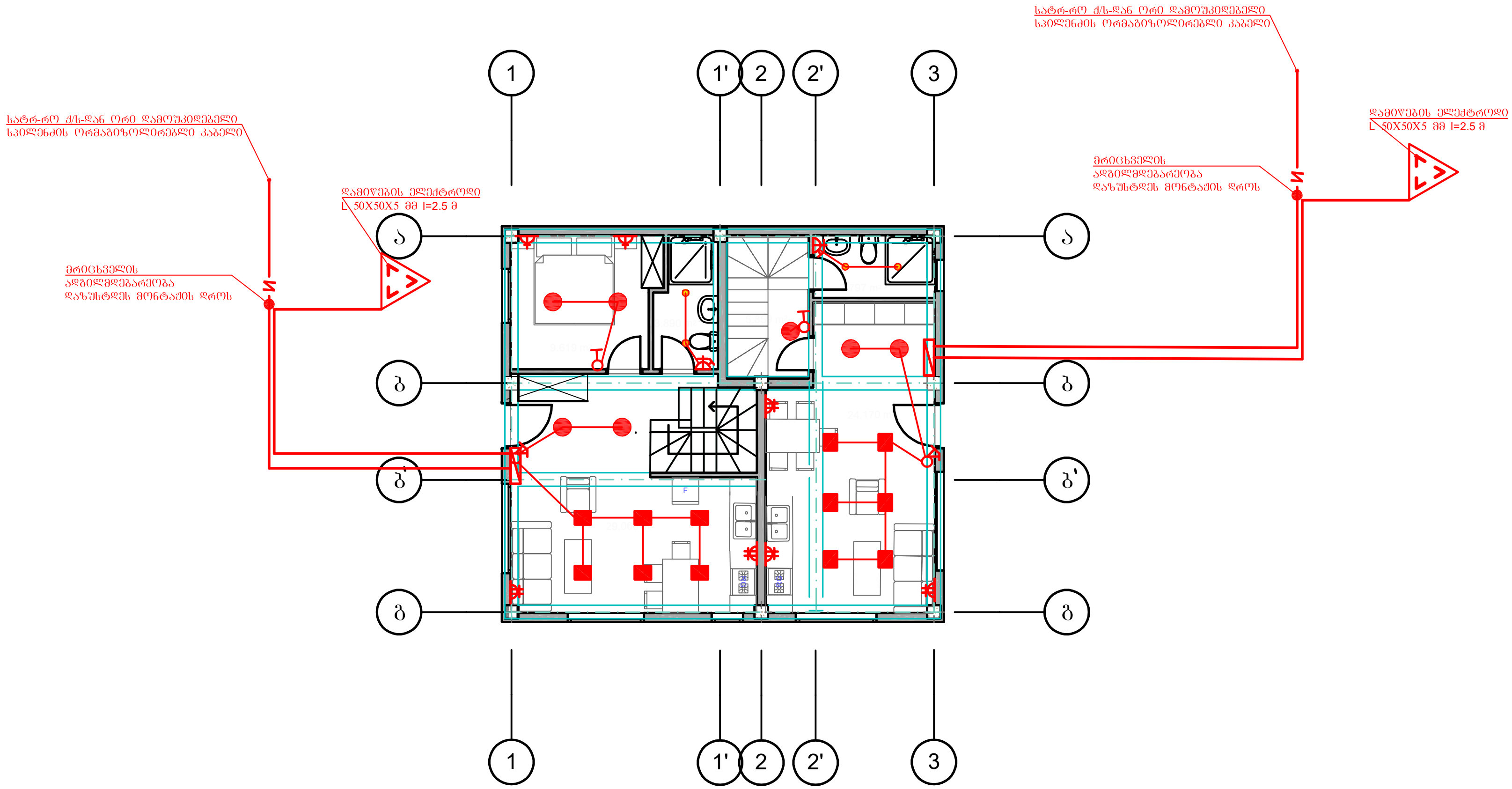

	ორ სართულიანი სახლი		ქ. თბილისი, სოფელი დიღომი, მარკო პოლოს ქუჩა №21 საკ კოდი: 01.72.14.043.272	
	2020		თარიღი	ელექტრო მომარაგება
	ე. სეფაშვილი		დირექტორი	
	ე. სეფაშვილი		პროექტის ავტორი	
შ.პ.ს "CAS GROUP" ალ.ქუთათელის ქ.№2 ტელ: 551 53 33 53	ვ. ქაბანია		შეამოწმა	I სართულის გეგმა
	მასშტაბი 1:100	ფურცელი ელ-2		

ნახაზზე ყველა ცვლილება შეთანხმებული უნდა იყოს პროექტის ავტორთან

ნახაზზე ზომები მოცემულია სანტიმეტრებში

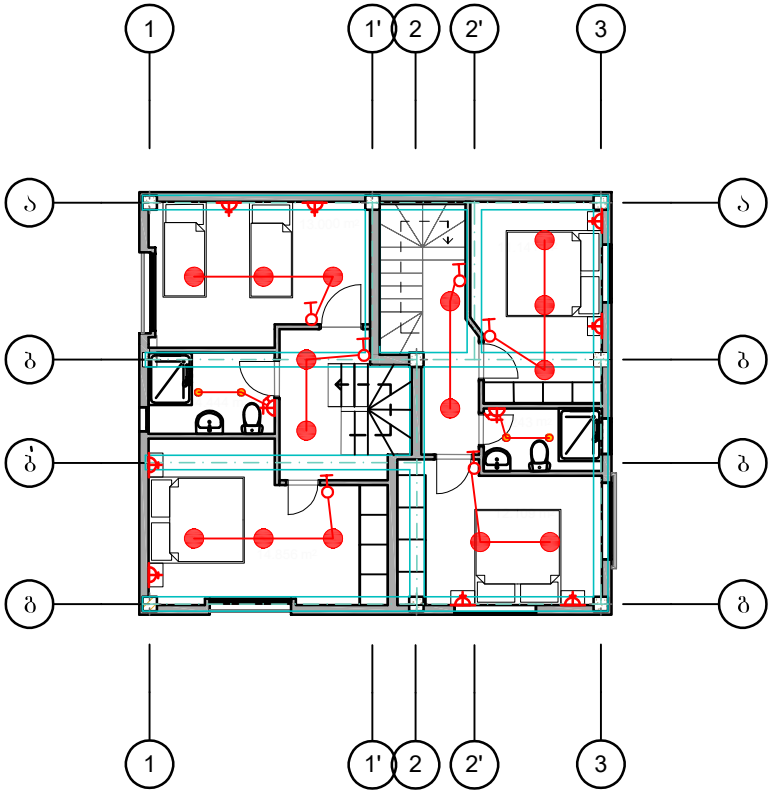

ორ სართულიანი ტახტი	ქ. თბილისი, მცირე დიღომი, მარკო პოლოს ქუჩა №21 ნაკ კოდი: 01.21.14.043.272		
2020		არქიტექტორი	ელექტრო მომარაგება
ე. სეფაშვილი		კონსტრუქტორი	
ე. სეფაშვილი		პროექტის ავტორი	
ვ. ძაბანია		შემოწმება	II სართულის გეგმა
მასშტაბი 1:100	ფურცელი ელ-3		

შ.პ.ს "CAS GROUP"
ალ.ყიფიანის ქ№2
ტელ: 551 53 33 53

ნახაზზე ყველა ცვლილება შეთანხმებული უნდა იქნეს პროექტის ავტორთან

ნახაზზე ზომები მოცემულია სანტიმეტრებში

შ.პ.ს **"CAS GROUP"**

ალ. ქუთათელის ქ. №2
ტელ: 551 53 33 53

ქ. თბილისი, სოფელი დიღომი, მარკო პოლოს ქუჩა №21
საკ კოდი: 01.72.14.043.272

გათბობა ვენტილაცია



2020

სანკვანძების და სამზარეულოს ვენტილაცია				
№	დასახელება	ზომა მმ	ერთ. განზ.	
1	პლასტმასის პოლიეთილენის მილი	d=100	გრძ.მ	20
2	სავენტილაციო ცხაური	100X100	ცალი	3
3	სავენტილაციო მილების ქოლგა	d=150	ცალი	2
4	სამზარეულოს სავენტილაციო ქოლგა	700X400	ცალი	1

	წყალმომარაგება-წყალარინება		
1	დაბალი წნევის დახურულკამერიანი კედელზე დასაკიდი ქვაბი Q=24 კვტ	კომპლ.	2
2	პანელური რადიატორი 22/PKKP H=600	L=700	4
3	პანელური რადიატორი 22/PKKP H=600	L=1000	4
4	პანელური რადიატორი 22/PKKP H=600	L=1200	
4	პანელური რადიატორი 22/PKKP H=600	L=1500	2
5	პირსახოცის საშრობი PT-700	ცალი	4
6	პლასტმასის პოლიპროპილენის მილი კაუჩუკის იზოლაციით	10	70
7	პლასტმასის პოლიპროპილენის მილი კაუჩუკის იზოლაციით	d=25	40
8	პლასტმასის პოლიპროპილენის მილი კაუჩუკის იზოლაციით	d=32	30
9	პლასტმასის პოლიპროპილენის მილი კაუჩუკის იზოლაციით	d=40	8
10	ვენტილი	d=20	9
11	ვენტილი	d=25	1
12	ურდული	d=40	2
13	უკუსარქველი	d=20	9
14	ავტომატური ჰაერგამშვები	d=20	4
15	არსებულ ქსელში ჩართვა	ცალი	1

განმარტება

შენობის გათბობასა და ცხელწყალმომარაგებისთვის გათვალისწინებულია დახურულ კამერიანი კედელზე დასაკიდი დაბალწნევაზე მომუშავე გაზის ქვაბი. პროექტში საანგარიშო გარე ჰაერის ტემპერატურა ზაფხულის პერიოდში +26°C.

ზამთრის პერიოდში -9°C

შიგა ჰაერის ტემპერატურა 23-25°C.

მილები შეიფუთოს კაუჩუკის საიზოლაციო მასალით, თერმომედეგობა 160°C, სისქით 10-16მმ.

მილების რაოდენობა გათვალისწინებულია სპეციფიკაციაში.

სანკვანძების და სამზარეულოს ვენტილაცია გათვალისწინებულია ბუნებრივი გაწოვით პლასტმასის პოლიეთილენის მილებით.

შენობის საერთო თბოდატვირთვა: 48.0 კვტ

აქედან გათბობა: 42.0 კვტ

ცხელწყალმომარაგება: 6.0 კვტ

ორ სართულიანი სახლი		ქ. თბილისი, [illegible] დიღომი, მარკო პოლოს ქუჩა №21 ნაკ. კოდი: 01.72.14.043.272	
2020		[illegible]ტადიო	გათბობა ვენტილაცია
ე. ხეჩაშვილი		დირექტორი	
ე. ხეჩაშვილი		პროექტის ავტორი	
ვ. ძაგანია		შეამოწმა	განმარტებითი ბარათი
მასშტაბი 1:100	ფურცელი გვ-1		

შ.პ.ს "CAS GROUP"
ალ.ყაზბეგის ქ.№2
ტელ: 551 53 33 53

ნახაზზე ყველა ცვლილება შეთანხმებული უნდა იყოს პროექტის ავტორთან

ნახაზზე ზომები მოცემულია სანტიმეტრებში

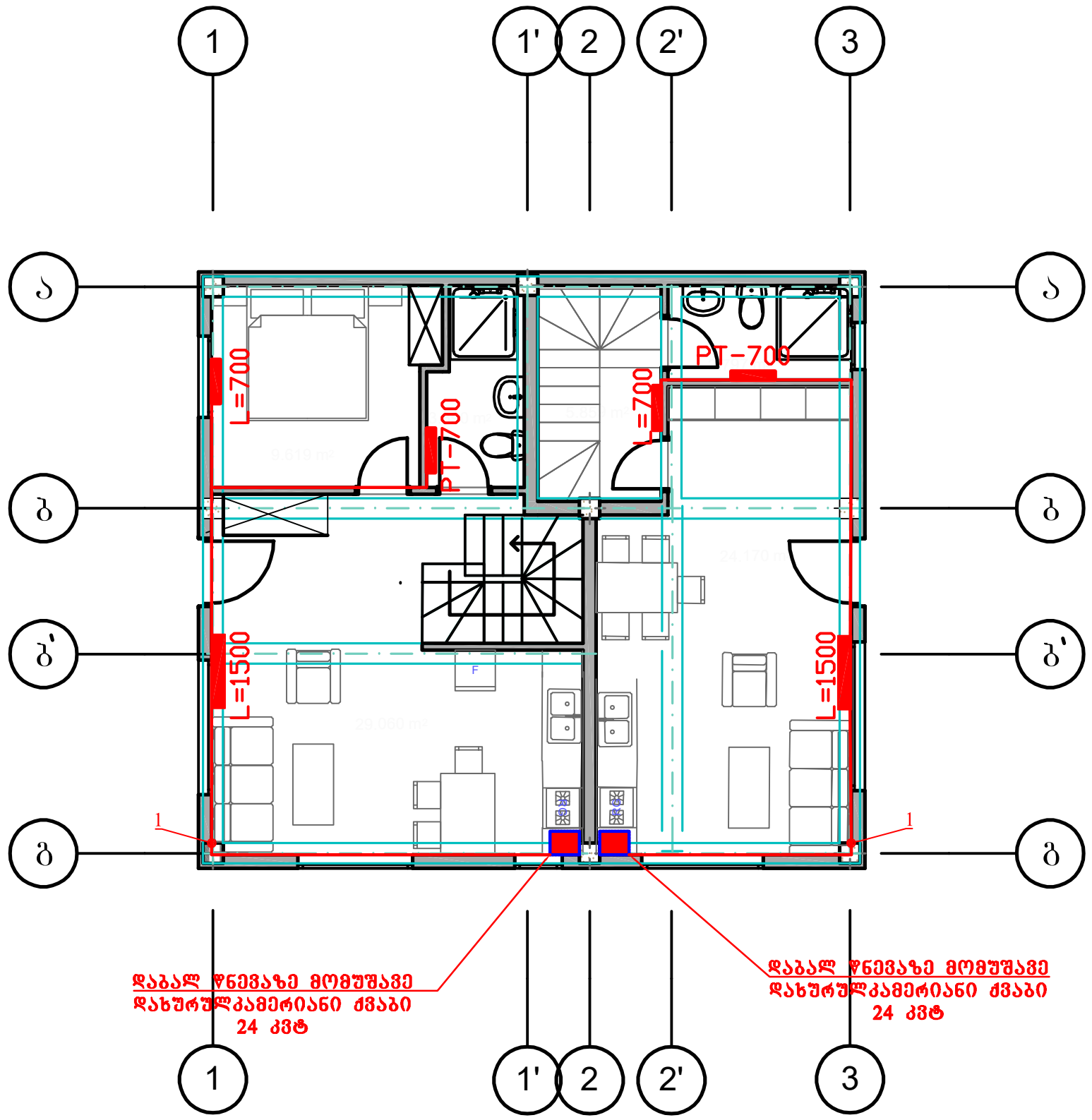

შ.პ.ს "CAS GROUP" ალ.ქუთათელის ქ.№2 ტელ: 551 53 33 53	ორ სართულიანი სახლი		ქ. თბილისი, ხოშელი დიღომი, მარკო პოლოს ქუჩა №21 საკ კოდი: 01.72.14.043.272	
	2020		თარიღი	გათბობა ვენტილაცია
	ე. სეფაშვილი		დირექტორი	
	ე. სეფაშვილი		პროექტის ავტორი	
	ვ. ძაბანია		შემოწმა	I სართულის გეგმა
	მასშტაბი 1:100	ფურცელი გვ-2		

ნახაზზე ყველა ცვლილება შეთანხმებული უნდა იყოს პროექტის ავტორთან

ნახაზზე ზომები მოცემულია სანტიმეტრებში

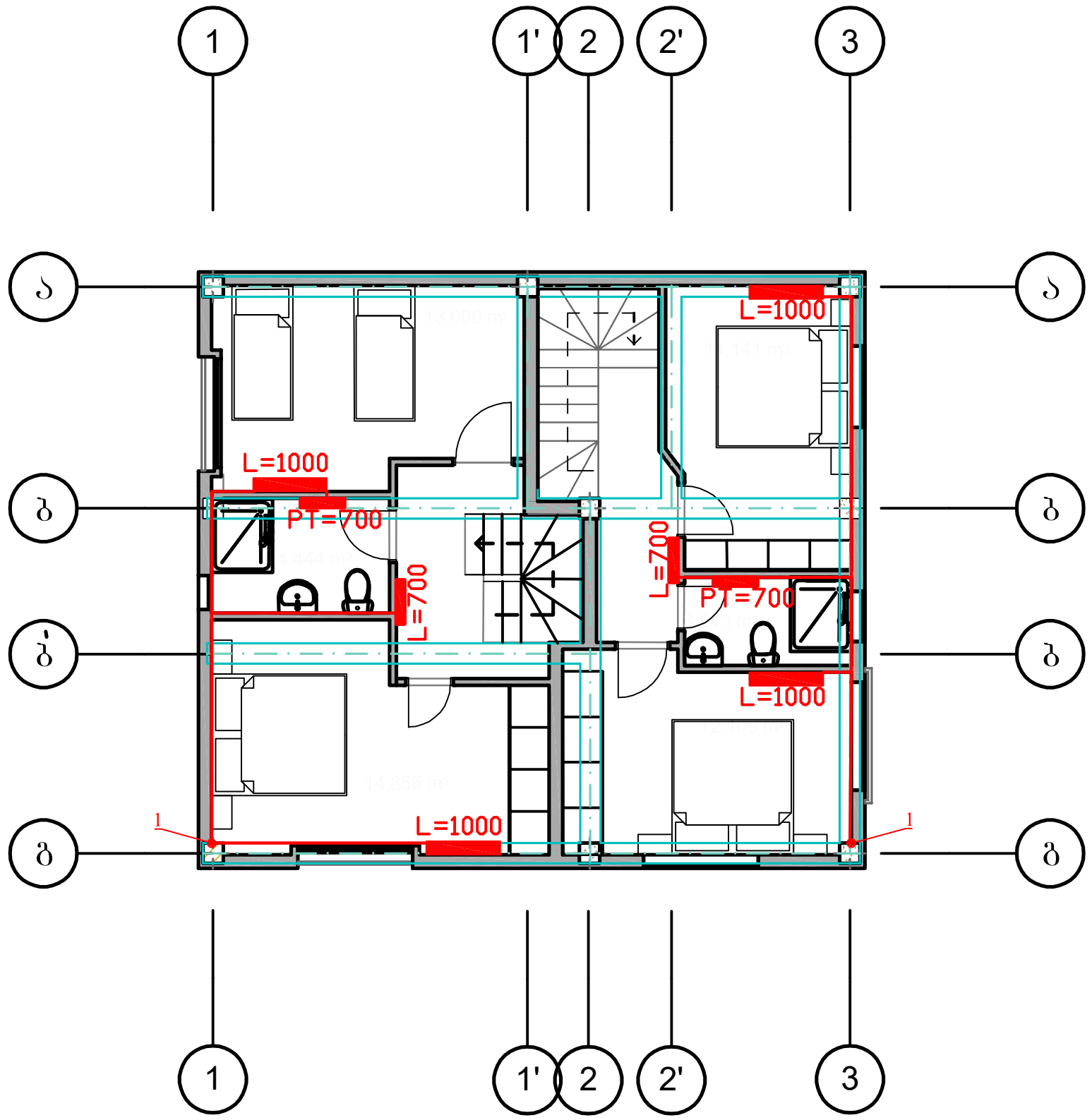

	ორ სართულიანი სახლი		ქ. თბილისი, სოფელი დიღომი, მარკო პოლოს ქუჩა №21 საკ კოდი: 01.72.14.043.272	
	2020		თარიღი	გათბობა ვენტილაცია
	ე. სეფაშვილი		დირექტორი	
	ე. სეფაშვილი		პროექტის ავტორი	
შ.პ.ს "CAS GROUP" ალ.ქუთათელის ქ.№2 ტელ: 551 53 33 53	ვ. ძაგანია		შეამოწმა	II სართულის გეგმა
	მასშტაბი 1:100	ფურცელი გვ-3		

ნახაზზე ყველა ცვლილება შეთანხმებული უნდა იყოს პროექტის ავტორთან

ნახაზზე ზომები მოცემულია სანტიმეტრებში

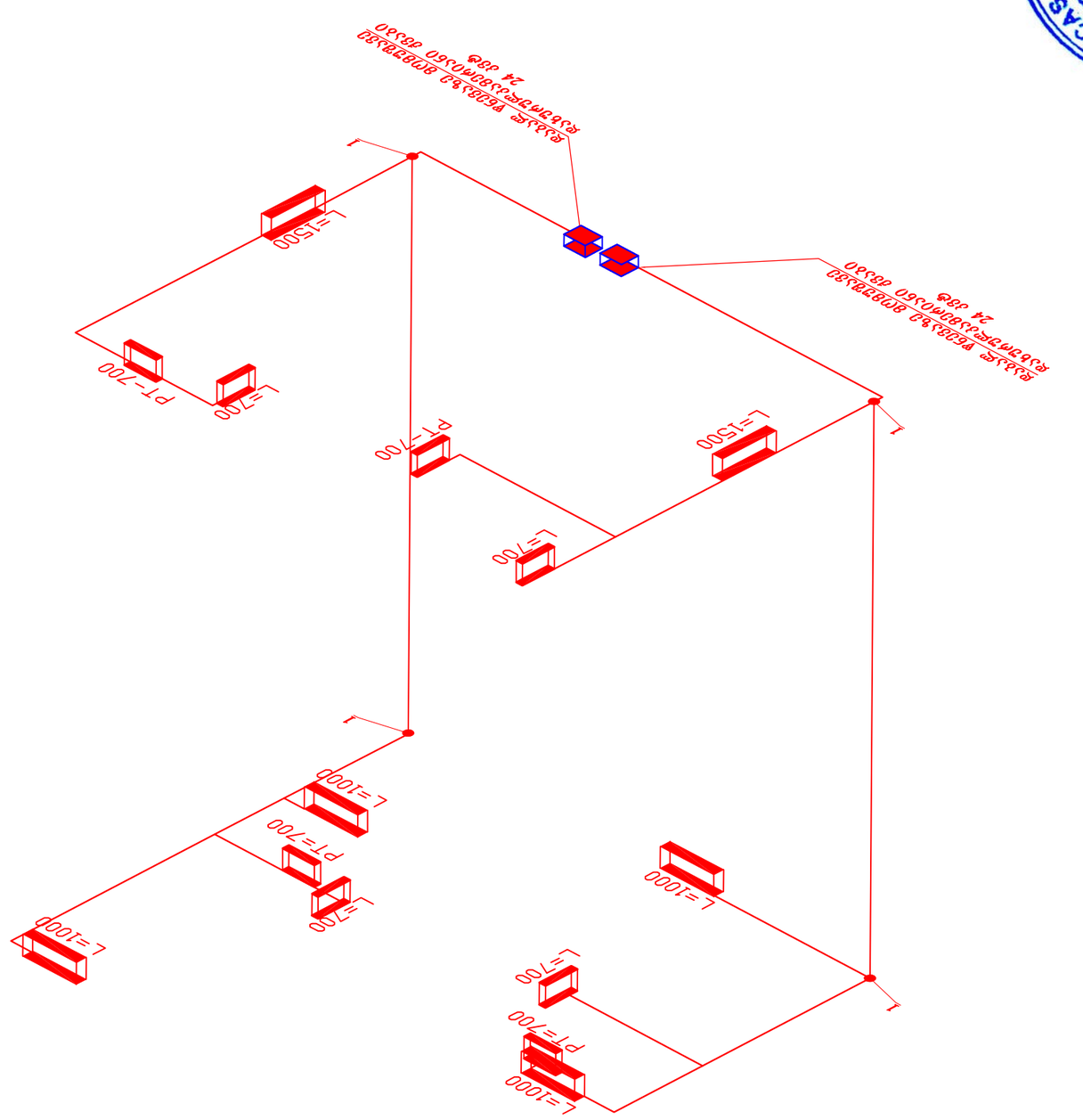

CAS GROUP* ГЕОДЕЗИЯ. ЗАЛ "CAS GROUP"* ГЕОДЕЗИЯ. 0607619197

ГИП Ъ.Ъ. "CAS GROUP"	Ъ.Ъ. ЪЪЪЪЪЪЪЪЪ			

შ.პ.ს **"CAS GROUP"**

ალ. ქუთათელის ქ. №2
ტელ: 551 53 33 53

ქ. თბილისი, სოფელი დიღომი, მარკო პოლოს ქუჩა №21
საკ კოდი: 01.72.14.043.272

გაზომვარაბება



2020

განმარტება

წინამდებარე პროექტი ითვალისწინებს ორბინიანი საცხოვრებელი სახლის გაზმომარაგებას.

გაზმომარაგება განხორციელდეს არსებული გაზსადენიდან ტექნიკური პირობების შესაბამისად.

ქუჩის გადაკვეთაზე გაზსადენი ჩაისვას ფოლადის ორჯერმეტი დიამეტრის გარცმის მილში, რომლის ბოლოები უნდა შემჭიდროვდეს და მას ერთ-ერთ ბოლოზე გაუკეთდეს საკონტროლო ღილაკი.

გაზის მარეგულირებლის შემდეგ დ/წ გაზსადენი საქვაბემდე გატარდეს მიწისქვეშ პოლიპროფილენის 32 მმ-იანი მილით.

ტრანშეის გათხრისას მოწვეული უნდა იქნას ყველა მიწისქვეშა კომუნიკაციების წარმომადგენლები.

ღიად გამავალი გაზსადენის ქსელზე პირაპირების გაშუქება განხორციელდეს სხივებით პირაპირების 5%-ისა, ხოლო მიწისქვეშა გაზსადენისთვის კი 100%.

გაზის ხარჯი მთლიანად შეადგენს Q=4.0 $მ^3$/სთ, სადაც გათვალისწინებულია გაზქურის და კედლის წყალმაცხელებელი ქვაბის ხარჯი.

შენობის სამზარეულოს, გათბობის და ცხელწყალმომარაგებისთვის გათვალისწინებულია დაბალი წნევის კედელზე დასაკიდი ქვაბი.

გაზსადენის და გაზის ხელსაწყოების მონტაჟი უნდა აწარმოონ გაზის სპეციალიზირებულმა მუშაკებმა.

მშენებლობის დაწყება-დამთავრება შეთანხმებული იქნეს გაზის სახელმწიფო ინსპექციასთან.

ნახაზების ჩამონათვალი

1	განმარტებითი ბარათი, სპეციფიკაცია, პროექტის შემადგენლობა,	გ–1
2	1 სართულის გეგმა	გ–2

ს პ ე ც ი ფ ი კ ა ც ი ა

№	დასახელება	ზომა მმ	ერთ. განზ.	რ-ბა
1	პოლიეთილენის მილი	d=20	გრძ.მ	10
2	პოლიეთილენის მილი	d=32	გრძ.მ	60
3	პოლიეთილენის მუხლი	d=20	ცალი	6
4	პოლიეთილენის მუხლი	d=32	ცალი	4
5	სამკაპი - პოლიეთილენის	d=32	ცალი	2
6	დ/წნევის გაზის კედელზე დასაკიდი დახურულკამერიანი ქვაბი Q=24.0 კვტ		კომპლ.	2
7	გაზის მრიცხველი	G-4	ცალი	2
8	გარცმის მილი d=40მ /ფოლადის/		გრძ.მ	1
9	ვენტილი	d=20	ცალი	2
10	ვენტილი	d=32	ცალი	2
11	გაზის წნევის მარეგულირებელი კარადა		ცალი	2
12	საცობიანი ზამბარებიანი ონკანი	d=32	ცალი	2
13	გაზის დამჭიმავი ქუროიანი ონკანი	d=32	ცალი	

ს პ ე ც ი ფ ი კ ა ც ი ა

№	დასახელება	ერთ. განზ.	ერთ. განზ.
1	ტრანშეის გათხრა და მიწის უკან ჩაყრა /10% ხელით/	$მ^3$	10.0
2 3	ქვიშის საფარის მოწყობა პოლიეთილენის მილის ქვეშ 10სმ და მილი ზედაპირიდან 20სმ	$მ^3$ გრძ.მ	2.0
	შეჭრა არსებულ გაზსადენში	ცალი	2
4	გაშვება გამართვა ტესტირება	ცალი	2

შ.პ.ს "CAS GROUP" ალ.ქუთათელის ქ.№2 ტელ: 551 53 33 53	ორ სართულიანი სახლი	ქ. თბილისი, სოფელი დიღომი, მარკო პოლოს ქუჩა №21 საკ კოდი: 01.72.14.043.272	
	2020	თარიღი	გაზმომარაგება
	ე. სეფაშვილი	დირექტორი	
	ე. სეფაშვილი	პროექტის ავტორი	
	ვ. ძაბანია	შეამოწმა	განმარტებითი ბარათი
	მასშტაბი 1:100	ფურცელი გ-1	

ნახაზზე ყველა ცვლილება შეთანხმებული უნდა იყოს პროექტის ავტორთან

ნახაზზე ზომები მოცემულია სანტიმეტრებში

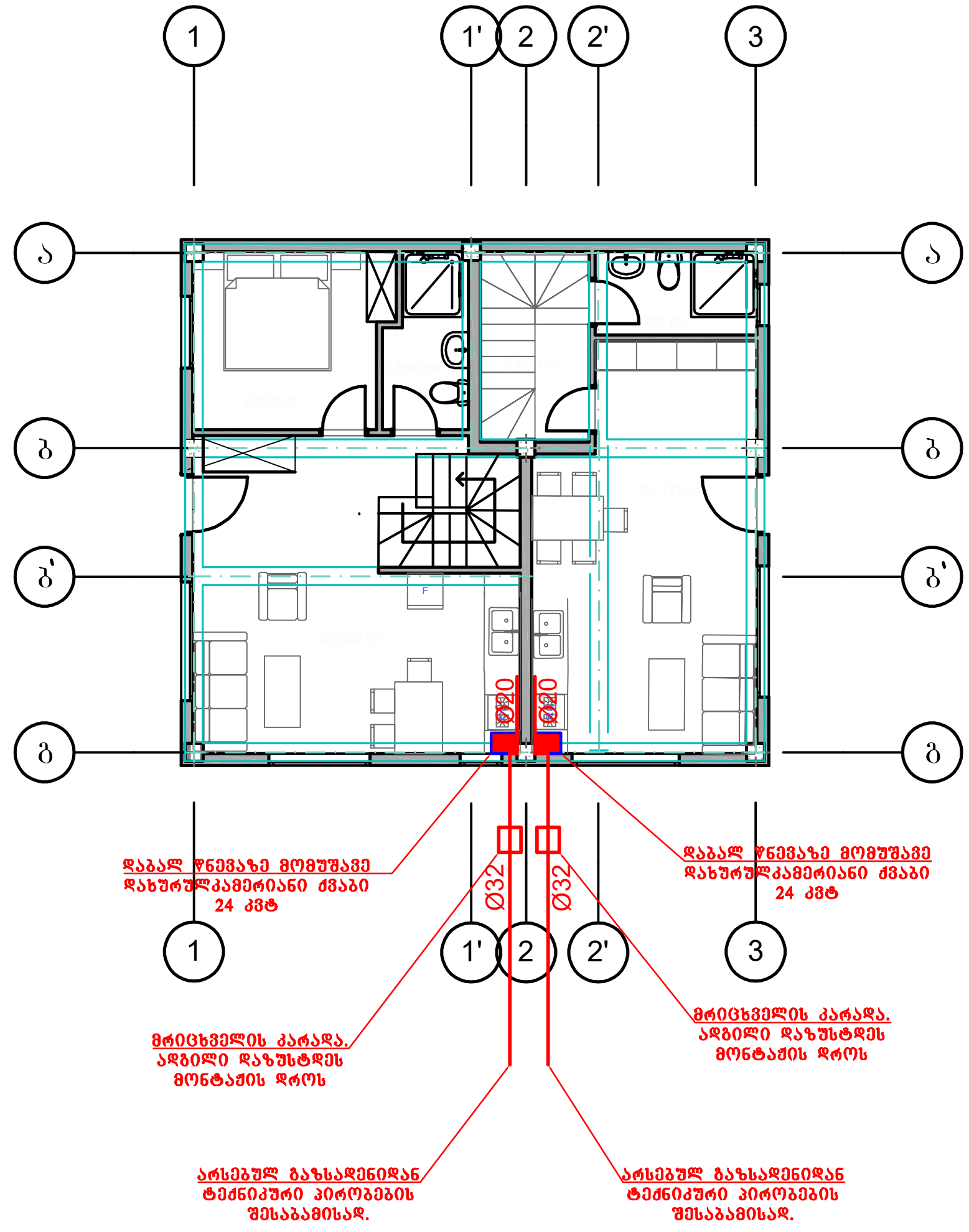

	ორ სართულიანი სახლი		ქ. თბილისი, სოფელი დიღომი, მარკო პოლოს ქუჩა №21 საკ კოდი: 01.72.14.043.272	
	2020		თარიღი	გაზმომარაგება
	ე. სეფაშვილი		დირექტორი	
	ე. სეფაშვილი		პროექტის ავტორი	
შ.პ.ს "CAS GROUP" ალ.ქუთათელის ქ.№2 ტელ: 551 53 33 53	ვ. ძაგანია		შეამოწმა	I სართულის გეგმა
	მასშტაბი 1:100	ფურცელი გ-2		

ნახაზზე ყველა ცვლილება შეთანხმებული უნდა იყოს პროექტის ავტირთან

ნახაზზე ზომები მოცემულია სანტიმეტრებში

შ.პ.ს **"CAS GROUP"**

ალ. ქუთათელის ქ. №2
ტელ: 551 53 33 53

ქ. თბილისი, სოფელი დიღომი, მარკო პოლოს ქუჩა №21
საკ კოდი: 01.72.14.043.272

წყალმომარაგება წყალარინება



2020

ს პ ე ც ი ფ ი კ ა ც ი ა

№ რიგ.	დასახელება	ზომა მმ	ერთ. განზ	რაოდ-ბა
1	2	3	4	5
	გარე წყალსადენი			
1	მიწის თხრა ექსკავატორით	——	მ³	5.0
2	მიწის თხრა ხელით	——	მ³	***1.0***
3	მიწის უკუ ჩაყრა ბულდოზერით	——	მ³	4.0
4	მიწის უკუ ჩაყრა ხელით	——	მ³	0.5
5	ზედმეტი მიწის გატანა	——	მ³	0.5
6	მრიცხველი		ც	1
7	არსებულ წყალსადენის ქსელში შეჭრა	d=32	ც	1
8	ვენტილ;ი	d=32	,,	1
9	პლასტმასის პოლიპროფილენის წყალსადენის მილი	d=32	გრძ/მ	***20.0***
10	ქვიშის მომზადება მილებს ქვეშ	δ=100	მ³	2.0
11	ანაკრები რ/ბ-ის წყალსადენის ჭა თავსახურით	d=1000	ც	1
	გარე კანალიზაცია			
1	მიწის თხრა ექსკავატორით	——	მ³	4.5
2	მიწის თხრა ხელით	——	მ³	1.5
3	მიწის უკუ ჩაყრა ბულდოზერით	——	მ³	4.5
4	მიწის უკუ ჩაყრა ხელით	——	მ³	1.6
5	ზედმეტი მიწის გატანა	——	მ³	1.5
6	ანაკრები რ/ბ-ის კანალიზაციის ჭა თავსახურით	d=1000	ც	1
7	პლასტმასის პოლიეთილენის კანალიზაციის მილი	d=100	გრძ/მ	35.0
8	ქვიშის მომზადება მილებს ქვეშ	δ=100	მ³	1.10
9	ტრანშეის ძირისა და კედლის მოსწორება, დატკეპნა		მ²	20.0
10	არსებულ კანალიზაციის ქსელში შეჭრა	d=100	ადგ.	1

ს პ ე ც ი ფ ი კ ა ც ი ა

№ რიგ.	დასახელება	ზომა მმ	ერთ. განზ	რაოდ-ბა
1	2	3	4	5
	შიდა წყალსადენი			
1	პლასტმასის პოლიპროფილენის წყალსადენის მილი	d=20	გრძ/მ	70
2	იგივე	d=25	,,	25
3	იგივე	d=32	,,	5.0
4	ცხ. და ცივი წყლის შემრევი	——	,,	6
5	უნიტაზის ონკანი		,,	4
6	სისტემის გამოცდა	——		
7	ფურნიტურა მილების ღირებულების 30%			
	შიდა კანალიზაცია			
1	პლასტმასის პოლიეთილენის კანალიზაციის მილი	d=50	გრძ/მ	20.0
2	იგივე	d=100	,,	50.0
3	მუხლი	d=50	ც	5
4	იგივე	d=100	,,	7
5	სამკაპი	d=50x50	,,	2
6	იგივე	d=50x100	,,	2
7	უნიტაზი		ც	4
8	ფურნიტურა მილების ღირებულების 30%			
9	სიფონი	d=50	ც	7
10	რევიზია	d=100	ც	2
11	ტრაპი	d=50	ც	4
12	——	——	——	——

№	პროექტის შემადგენლობა დ ა ს ა ხ ე ლ ე ბ ა	ფურც №
1	2	3
1	თავფურცელი, საერთო განმარტება პროექტის შემადგენლობა და პირობითი აღნიშვნები	წკ-1
2	I სართულის გეგმა წყალსადენ-კანალიზაციის დატანით	წკ-2
3	II სართულის გეგმა წყალსადენ-კანალიზაციის დატანით	წკ-3
4	წყალსადენ-კანალიზაციის სქემები	წკ-4

განმარტება

წინამდებარე პროექტი წარმოადგენს საცხოვრებელი სახლის შიდა და გარე წყალსადენ-კანალიზაციის პროექტს სასმელ-სამეურნეო დანიშნულებაზე.

აღნიშნული ობიექტის ცივი წყალსადენით მომარაგება განხორციელდება გარე არსებული წყალსადენის ქსელიდან. არსებულ ქსელთან მიერთების ადგილას განშტოებაზე ეწყობა ანაკრები რ/ბ-ის წყალსადენის ჭა თავსახურით. წყალსადენის ხარჯი სასმელ-სამეურნეო დანიშნულებაზე შეადგენს $Q_{წყ}$=0.35ლ/წმ.

აღნიშნული ობიექტის ცხელი წყლით მომარაგება განხორციელდება 1 სართულზე არსებული დაბალ წნევაზე მომუშავე დახურულკამერიანი კედელზე დასაკიდი ქვაბიდან. წყალსადენისა და კანალიზაციის ქსელში გამოყენებულია პლასტმასის პოლიპროფილენის მილები.

აღნიშნული ობიექტის არსებულ საკანალიზაციო ქსელთან მიერთების ადგილას განშტოებაზე ეწყობა ანაკრები რ/ბ-ის კანალიზაციის ჭა თავსახურით.

პირობითი აღნიშვნები

- საპროექტო კანალიზაცია
- უ რ დ უ ლ ი
- ვ ე ნ ტ ი ლ ი
- მ უ ხ ლ ი
- ს ა მ კ ა პ ი
- ჯ ვ ა რ ე დ ი ნ ი
- ტ რ ა პ ი
- ,,გ" კანალიზაციის გამწმენდი
- წყ. ჭა და მისი რიგითი ნომერი
- კან. ჭა და მისი რიგითი ნომერი

შ.პ.ს "CAS GROUP" ალ.ქუთათელის ქ.№2 ტელ: 551 53 33 53	ორ სართულიანი სახლი		ქ. თბილისი, სოფელი დიღომი, მარკო პოლოს ქუჩა №21 საკ კოდი: 01.72.14.043.272
	2020		თარიღი
	ე. სეფაშვილი	[signature]	დირექტორი
	ე. სეფაშვილი	[signature]	პროექტის ავტორი
	ვ. ძაბანია	[signature]	შეამოწმა
	მასშტაბი 1:100	ფურცელი წკ-1	

წყალმომარაგება წყალარინება

განმარტებითი ბარათი

ნახაზზე ყველა ცვლილება შეთანხმებული უნდა იყოს პროექტის ავტირთან

ნახაზზე ზომები მოცემულია სანტიმეტრებში

შპს "CAS GROUP" GEORGIA 406076197 LTD

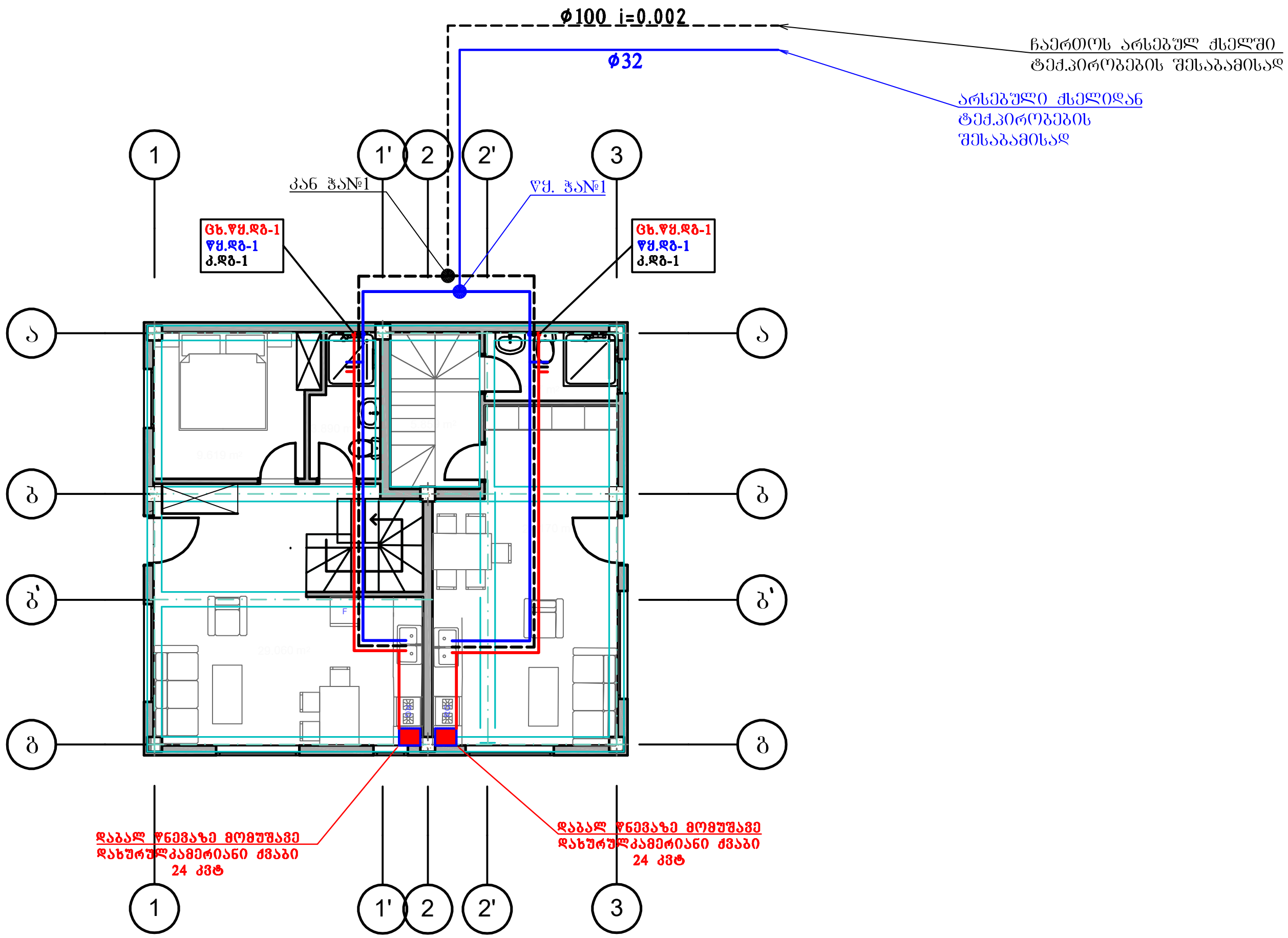

	ორ სართულიანი სახლი		ქ. თბილისი, სოფელი დიღომი, მარკო პოლოს ქუჩა №21 საკ კოდი: 01.72.14.043.272	
	2020		თარიღი	წყალმომარაგება წყალარინება
	ე. სეფაშვილი		დირექტორი	
	ე. სეფაშვილი		პროექტის ავტორი	
შ.პ.ს "CAS GROUP" ალ.ქუთათელის ქ.№2 ტელ: 551 53 33 53	ვ. ქაგანია		შეამოწმა	I სართულის გეგმა
	მასშტაბი 1:100	ფურცელი წკ-2		

ნახაზზე ყველა ცვლილება შეთანხმებული
უნდა იყოს პროექტის ავტირთან

ნახაზზე ზომები მოცემულია
სანტიმეტრებში

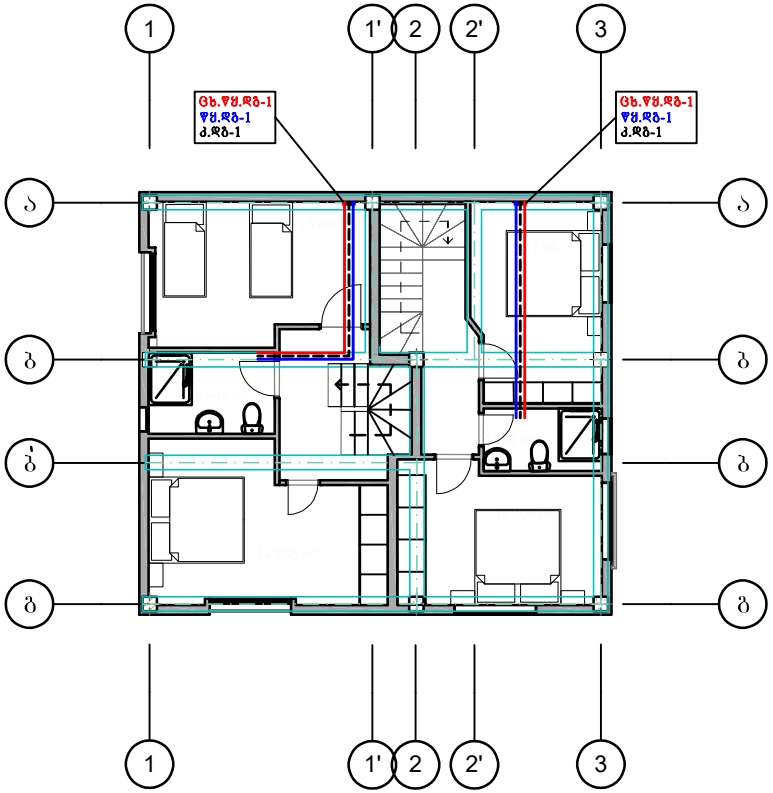

ორ სართულიანი ტახლი

ქ. თბილისი, ისნის რ-ნი დიღომი, მარკო პოლოს ქუჩა №21
ნაკ კოდი: 01.24.04.043.272

2020		მასშტაბი	წყალმომარაგება წყალარინება
ე. სეფაშვილი		არქიტექტორი	
ე. სეფაშვილი		პროექტის ავტორი	
ვ. ძაბანია		შემოწმება	II სართულის გეგმა
მასშტაბი 1:100	ფურცელი №3		

შ.პ.ს "CAS GROUP"
ალ.ყიფიანის ქ№2
ტელ: 551 53 33 53

ნახაზზე ყველა ცვლილება შეთანხმებული უნდა იქნეს პროექტის ავტორთან

ნახაზზე ზომები მოცემულია სანტიმეტრებში

შპს "CAS GROUP"	პასპორტი I.100	ფურცელი ფ.ა-4	
ს/კ 405105092 ქალაქი ბათუმი, ზ/კ 551 53 33 33	3. ანანიძე		
	3. ხუციშვილი		
	3. ხუციშვილი		
2020			
შპს სპორტული ობიექტი	ს/კ 405076197 შპს "CAS GROUP"		

CAS GROUP LTD. შპს "CAS GROUP" ს/კ 405076197 GEORGIA*

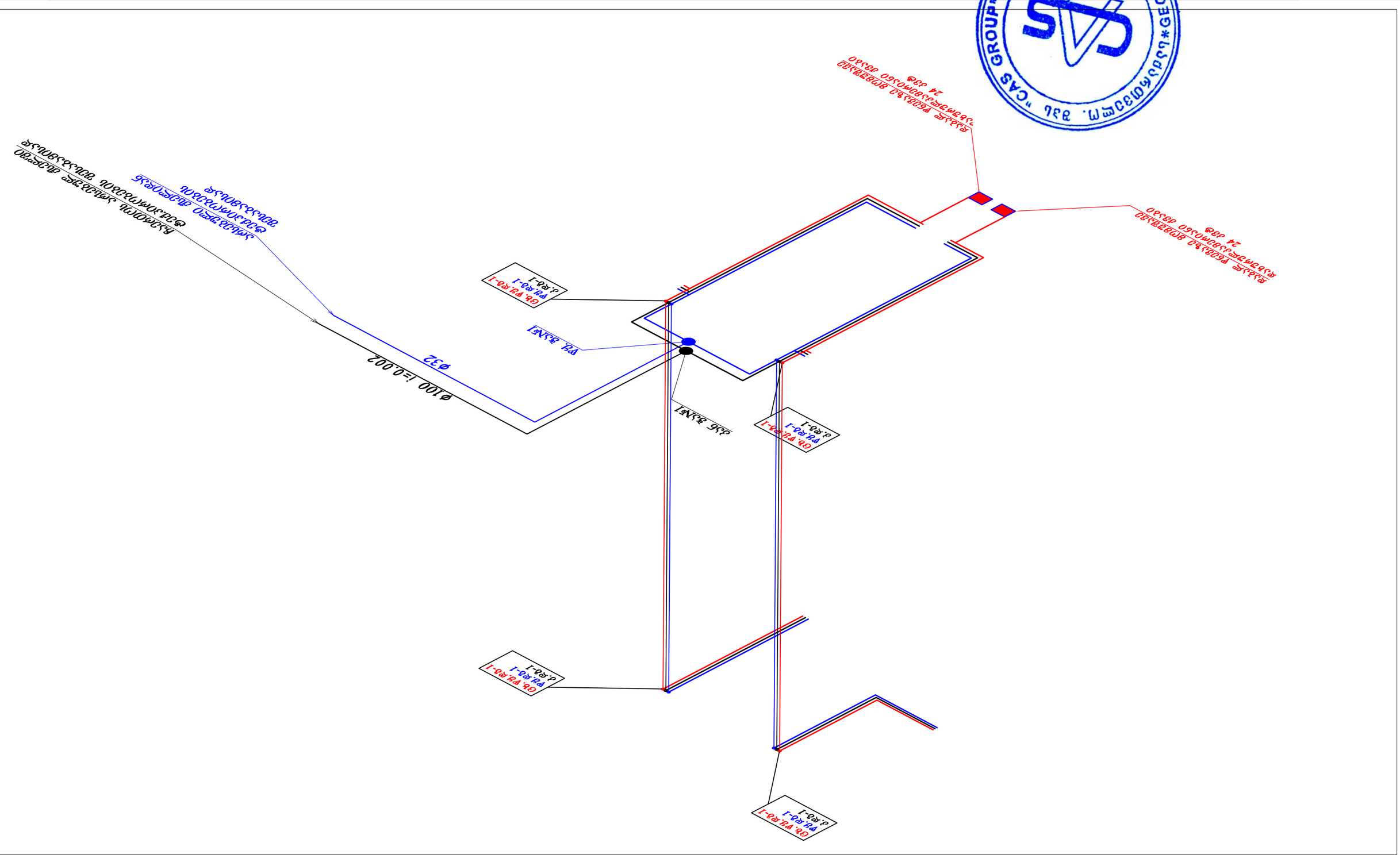
ø100 i=0.002
ø32
ქანობი 5%
ქანობი 5%
ქანობი 5%

8 ინდივიდუალური ორბინიანი საცხოვრებელი სახლი

ქალაქი თბილისი, სოფელი დიღომი, მარკო პოლოს ქუჩა N21

მშენებლობის წარმოების წესები, მეთოდები და მითითებები

ქ.თბილსისი. სოფელი დიღომი, მარო პოლოს N21-ი მიმდებარე ტერეტორიაზე მშენებლობის ორგანიზაცია და სამშენებლო–სამონტაჟო სამუშაოთა წარმოება უნდა მოხდეს მოქმედი სამშენებლო ნორმებისა და წესების დაცვით.

სამშენებლო სამონტაჟო სამუშაოები უნდა აკმაყოფილებდეს „სნ დ წ“–ის მოთხოვნებს.

ქვემოთ ჩამოთვლილია მოქმედი სამშენებლო ნორმები და წესები, დადგენილებები და სხვა ნორმატიული დოკუმენტაცია, რომლებითაც უნდა იხელმძღვანელოს სამშენებლო ორგანიზაციამ სამშენებლო–სამონტაჟო სამუშაოების წარმოების დროს:

– „სნ დ წ“ 3.01.03–84 – „გეოდეზიური სამუშაოები მშენებლობაში“;

– სნ დ წ – „შენობების და ნაგებობების ფუძეები (პნ 02.01–08);

– სნ დ წ – „ბეტონისა და რკ. ბეტონის კონსტრუქციები (პნ 03.01–09);

– სნ დ წ – „სეისმომედეგი მშენებლობა“ (პნ 01.01–09);

– საქართველოს შინაგან საქმეთა მინისტრის 2007 წლის 27 მარტის N449 ბრძანება „საქართველოში მოქმედი სახანძრო უსაფრთხოების წესების დამტკიცების შესახებ“;

– საქართველოს მთავრობის 2007 წლის 28 მარტის დადგენილება N 62 „მშენებლობის უსაფრთხოების წესების დამტკიცების შესახებ:;

– სნ დ წ – „ფუძეები და საძირკვლები“ 3.02.01–83;

– სნ დ წ – 3.03.01–87 – „მზიდი და შემომფარგვლელი კონსტრუქციები“;

– სნ დ წ – 3.03.20–74 – „ბორულები, ჰიდროიზოლაცია, ორთქლიზოლაცია და თბოიზოლაცია“;

ქალაქი თბილისი ,სოფელი დიღომი, მარკო პოლოს ქუჩა 21 ში განსახორციელებელი სამუშაოების დოკუმენტაცია შედგენილია ქ. თბილისის არქიტექტურის სამსახურის მიერ გაცემული მოთხოვნის

შესაბამისად რომელიც ასახულია განაცხადში N 5163270. სამშენებლო უბანი შესწავლილ იქნა, როგორც ვიზუალურად ასევე ინსტრუმენტალურად, დამკვეთის დავალების შესაბამისად.

მშენებლობის საინჟინრო მომზადება და მშენებლობის წარმართვის ცალკეული ეტაპები

წარმოდგენილი მშენებლობის ორგანიზაციის პროექტი (მოპ) დამუშავებულია სნ დ წ 3.01.01–85 „სამშენებლო წარმოების ორგანიზაციისა“ და „მშენებლობის ნებართვის გაცემის და სანებართვო პირობების შესახებ“ საქართველოს მთავრობის 2009 წლის 24 მარტის N57 დადგენილების საფუძველზე.

პროექტის დამუშავებას საფუძვლად დაედო შემდეგი დოკუმენტაცია;

– ქ. თბილისის მთაწმინდის რაიონის გამგეობასთან გაფორმებული ხელშეკრულება;

– დამკვეთის საპროექტო დავალება პროექტირებაზე;

– პროექტით მიღებული კონსტრუქციული გადაწყვეტა;

– სამშენებლო მოედნის სიტუაციური გეგმა;

– გეოდეზიური, საინჟინრო–გეოლოგიური და სხვა მონაცემები.

მშენებლობის ორგანიზაციის პროექტი შესრულებულია მოქმედი სამშენებლო ნორმების, წესების და სახელმწიფო სტანდარტების

შესაბამისად. მიიღებს თუ არა დამკვეთისაგან დამტკიცებულ საპროექტო დოკუმენტაციას, სამშენებლო ორგანიზაცია ამუშავებს სამუშაოთა წარმოების პროექტს, რომლის შედგენა ხდება მშენებლობის ორგანიზების პროექტში მიღებულ გადაწყვეტილებებთან შესაბამისობაში.

მშენებლობის დაწყება დაიშვება სათანადო ორგანოებიდან მშენებლობის ნებართვის მიღების შემდეგ. მშენებლობა უნდა მიმდინარეობდეს კალენდარული გრაფიკის შესაბამისად.

ობიექტის მშენებლობის სამშაოების დაწყება შეიძლება მხოლოდ ნატურაში მშენებლობისათვის მოედნის აუცილებელი შემოღობვის მოწყობისა და დაკვალვითი გეოდეზიური საფუძვლის შექმნის შემდეგ.ობიექტის მშენებლობის პროცესში უზრუნველყოფილია სამშენებლო ნორმების, წესებისა და სტანდარტების, მუშა პროექტის განსაკუთრებული მითითებებისა და ტექნიკური პირობების დაცვა. აკრძალულია სამშენებლო–სამონტაჟო სამშაოების განხორციელება მშენებლობის ორგანიზების პროექტისა და სამუშაოთა წარმოების პროექტის გარეშე. დაუშვებელია დამტკიცებული პროექტიდან გადახვევა მათი საპროექტო და დამამტკიცებელი ორგანიზაციებთან შეთანხმების გარეშე.

მშენებლობის პროცესში სავალდებულოა ტიპიური ფორმების მიხედვით შედგეს შემდეგი დოკუმენტაცია:

– ტერიტორიის დაკვალვის აქტი;

– სამუშაოთა წარმოების ჟურნალი;

– საყრდენი კედლის მოწყობის სამუშაოთა ჟურნალი;

– მშენებლობის უსაფრთხოების წესების შესახებ ინსტრუქტაჟის ჟურნალი;

– ტექნიკური ზედამხედველობის ჟურნალი.

სამშენებლო მოედანი თავის დროზე უნდა გათავისუფლდეს დროებითი შენობებისა და ნაგებობებისაგან. ამასთან განსაკუთრებული ყურადღება უნდა მიექცეს დროებითი ქსელების დროულად გამორთვას და დაშლას.

მშენებლობის განხორციელების პროცესის რიგითობა და ეტაპები

1. ამ წესის მე-18 მუხლის მიზნებისთვის მშენებლობის განხორციელების პროცესი იყოფა რიგებად,
ხოლო რიგები – ეტაპებად.
2. მშენებლობის განხორციელების პროცესის რიგითობა და ეტაპები განისაზღვრება მშენებლობის
ორგანიზების პროექტით.
3. მშენებლობის ორგანიზების პროექტში უნდა განისაზღვროს მშენებლობის განხორციელების
პროცესის სულ მცირე ორი რიგი:
ა) I რიგი – მშენებლობის განხორციელების მოსამზადებელი სამუშაოები;
ბ) II რიგი – მშენებლობის განხორციელების ძირითადი სამუშაოები.
4. მშენებლობის განხორციელების მოსამზადებელი რიგის სამუშაოები შედგება ორი, ხოლო გრუნტის
ზედაპირის ცვლილების შემთხვევაში – სამი ეტაპისაგან:
ა) მოსამზადებელი სამუშაოები, რომლებიც დაკავშირებულია სამშენებლო მოედნის მოწესრიგებასთან,
მათ შორის, ამორტიზებული ან სხვა არსებული ნაგებობების დაშლასთან და სამშენებლო ნაგვის
მოცილებასთან, შესანარჩუნებელი მწვანე ნარგავების დაცვასა და მიწისქვეშა საინჟინრო
კომუნიკაციების გადატანასთან;
ბ) შენობა-ნაგებობის გრუნტზე დაკვალვა და ძირითადი ღერძების დაფიქსირება;

მშენებლობის განხორციელების კალენდარული გრაფიკი

უსაფრთხოების უზრუნველყოფის მეთოდებისა და ღონისძიებების აღწერა.

1. ძირითადი სამშენებლო სამუშაოების დაწყებამდე უნდა მოეწყოს სამშენებლო მოედანი და მისი მიმდებარე ტერიტორია;

2. სამშენებლო მოედნის ტერიტორია და მისი საზღვრები განისაზღვრება მშენებლობის განხორციელების დოკუმენტით;

3. სამშენებლო მოედნის საზღვრები, როგორც წესი უნდა მოექცეს მიწის ნაკვეთის საზღვრებში;

4. იმ შემთხვევაში, როდესაც სამშენებლო მოედნის საზღვრები არ არის საკმარისი სამშენებლო საქმიანობის განსახორციელებლად და ამისათვის არსებობს დასაბუთებული აუცილებლობა, მაშინ იმ მოსაზღვრე მიწის ნაკვეთების ანდა საზოგადოებრივი ტერიტორიის სივრცის გამოყენება, რომელსაც არ ფლობს საკუთრებაში მშენებლობის ნებართვის მფლობელი, განისაზღვრება ხელშეკრულებით, რომელიც მშენებლობის ნებართვის მფლობელისა და ამ მიწის ნაკვეთების ანდა საზოგადოებრივი სივრცეების, ტერიტორიების, მესაკუთრეებს შორის არის გაფორმებული, ადგილობრივი თვითმმართველობის ორგანოები ადგენენ საზოგადოებრივი ტერიტორიის სივრცის დროებით სარგებლობის წესს;

5. დასაბუთებული აუცილებლობის შემთხვევაში მოსაზღვრე მიწის მესაკუთრეებს არა აქვთ უფლება შეზღუდონ მშენებლობის ნებართვის მფლობელის სამშენებლო საქმიანობის განხორციელება;

6. სამშებელო მოედნის მოწყობა უნდა განხორციელდეს სამშენებლო საქმიანობის სამშენებლო რეგლამენტის მოთხოვნათა დაცვით;

7. სამშენებლო მოედანზე ყველა ის ადგილი, სადაც მესამე პირები შეიძლება სამშენებლო საქმიანობისგან დაზიანდნენ, უნდა შემოისაზღვროს და აღინიშნოს გამაფრთხილებელი ნიშნებით;

8. სამშენებლო მოედანზე განხორციელებული ღონისძიებები უნდა უზრუნველყოფდეს შესაბამისი სამშენებლო საქმიანობის სამშენებლო რეგლამენტის მოთხოვნებს, მათ შორის: ა) მის სისუთავეს და არ დაუშვებენ მიმდებარე მიწის ნაკვეთების და ქუჩები დაბინძურებას, აგრეთვე ამ ქუჩების გზის საფრთხის დაზიანებას;

ბ) სამშენებლო მოედანზე არსებული ძირითადი და საერთო სარგებლობის საინჟინრო კომუნიკაციების ნაგებობების დაცვას;

გ) ხანძარსაწინააღმდეგო უსაფრთხოებას;

დ) სათანადო სამუშაო ჰიგიენური პირობების დაცვას;

ე) სამუშაოების წარმოების უსაფრთხოებას;

ვ) საწარმოო ნარჩენებით, ჩამდინარე წყლებითა და ჰაერის დამტვერიანებით მიმდებარე გარემოს, მათ შორის ქუჩებისა და საზოგადოებრივი სივრცეების დაბინძურების თვიდან აცილებას;

ზ) სამშენებლო მოედანზე უნდა დამაგრდეს საზოგადოებრივი სივრცეებიდან აღქმითი საინფორმაციო დაფა ამ დადგენილების მოთხოვნათა შესაბამისად.

მშენებლობის ხანგრძლივობა და მშებელობის განხორციელების ტექნიკური ნორმალი

მშენებლობის ხანგრძლივობის დასადგენ „სნ დ წ“ 1.04–03–85 „მშენებლობის ხანგრძლივობის ნორმებზე დაყრდნობით, სამუშაოთა წარმოების სირთულისა და განაშენიანების ფართის სიდიდიდან გამომდინარე, ადგილობრივი კლიმატური პირობების გათვალისწინებით მშენებლობის ნორმატიულ ხანგრძლივობად განისაზღვრება 730 (შვიდასოცდაათი დღე).

„მშენებლობის ნებართვის გაცემისა და სანებართვო პირობების შესახებ“ საქართველოს მთავრობის 2009 წლის 24 მარტის N57 დადგენილების 67–ე მუხლის მიხედვით საპროექტო ობიექტი

მიეკუთვნება საშუალო კლასის მშენებლობას, რომლებიც ხასიათდებიან საშუალო რისკის ფაქტორით. ამავე დადგენილების 86–ე; 87–ე და 88–ე მუხლების საფუძველზე მშენებლობის განხორციელების პროცესი იყოფა რიგებად, ხოლო რიგები კი ეტაპებად. მშენებლობის გეგმიური ხანგრძლივობიდან გამომდინარე მშენებლობის განხორციელების რიგები, ეტაპები და მისი შესრულების ვადები შემდეგია:მშენებლობის განხორციელების პროცესის რიგითობა და ეტაპები

ობიექტის მშენებლობის განხორციელების პროცესი:

I რიგი

I ეტაპი - სამშენებლო ინფრასტრუქტურის მოწყობა

II ეტაპი – ქვაბულის ამოღება და ამოღებული მიწის გატანა

III ეტაპი – 1 სახლის საძირკვლის მოწყობა

IV ეტაპი – 1 სახლის რკინა-ბეტონის კარკასის მოწყობა გადახურვის ჩათვლით

V ეტაპი- 3-ე სახლის საძირკვლის მოწყობა

VI ეტაპი - 1 სახლის რკ ბეტონის კარკასისა და რ/ბ გადახურვის მოწყობა და მე -3 სახლის მე-2სართულის რკინა-ბეტონის კარკასის მოწყობა გადახურვის ჩათვლით.

VII ეტაპი – 1-3 სახლების 2-ე სართულზე სამშენებლო ბლოკით შევსების სამუშაოების განხორციელება და გადახურვის თბო და ჰიდროიზოლაციის მოწყობა 2-ე სახლისთვის.

VIII ეტაპი- 1-3 სახლების ოთხივე ბინის მთავარი შესასვლელების დაკავშირების საავტომობილო გზებთან და რელიეფის სტანადო ცვლილებების განხორციელბა .

IX ეტაპი- 1-3 სახლების ფასადების მოწყობა (მათ შორის პერიმეტრზე მეტალოპლასმასის კარ-ფანჯრების ჩასმა) და შესასვლელების მოპირკეთების სამუშაოების განხორციელება.

I I რიგი

I ეტაპი - სამშენებლო ინფრასტრუქტურის მოწყობა

II ეტაპი – ქვაბულის ამოღება და ამოღებული მიწის გატანა

III ეტაპი – 2 სახლის საძირკვლის მოწყობა

IV ეტაპი – 2 სახლის რკინა-ბეტონის კარკასის მოწყობა გადახურვის ჩათვლით

V ეტაპი- 4-ე სახლის საძირკვლის მოწყობა

VI ეტაპი - 2 სახლის რკ ბეტონის კარკასისა და რ/ბ გადახურვის მოწყობა და მე-4 სახლის მე-2 სართულის რკინა-ბეტონის კარკასის მოწყობა გადახურვის ჩათვლით.

VII ეტაპი – 2-4 სახლების 2-ე სართულზე სამშენებლო ბლოკით შევსების სამუშაოების განხორციელება და გადახურვის თბო და ჰიდროიზოლაციის მოწყობა 4-ე სახლისთვის.

VIII ეტაპი- 2-4 სახლების ოთხივე ბინის მთავარი შესასვლელების დაკავშირების საავტომობილო გზებთან და რელიეფის სტანადო ცვლილებების განხორციელბა .

IX ეტაპი- 2-4 სახლების ფასადების მოწყობა (მათ შორის პერიმეტრზე მეტალოპლასმასის კარ-ფანჯრების ჩასმა) და შესასვლელების მოპირკეთების სამუშაოების განხორციელება.

I I I რიგი

I ეტაპი - სამშენებლო ინფრასტრუქტურის მოწყობა

II ეტაპი – ქვაბულის ამოღება და ამოღებული მიწის გატანა

III ეტაპი – 6 სახლის საძირკვლის მოწყობა

IV ეტაპი – 6 სახლის რკინა-ბეტონის კარკასის მოწყობა გადახურვის ჩათვლით

V ეტაპი- 8-ე სახლის საძირკვლის მოწყობა

VI ეტაპი - 6 სახლის რკ ბეტონის კარკასისა და რ/ბ გადახურვის მოწყობა და მე-8 სახლის მე-2 სართულის რკინა/ბეტონის კარკასის მოწყობა გადახურვის ჩათვლით.

VII ეტაპი – 6-8 სახლების მე-2 სართულზე სამშენებლო ბლოკით შევსების სამუშაოების განხორციელება და გადახურვის თბო და ჰიდროიზოლაციის მოწყობა 4-ე სახლისთვის.

VIII ეტაპი- 6-8 სახლების ოთხივე ბინის მთავარი შესასვლელების დაკავშირების საავტომობილო გზებთან და რელიეფის სტანადო ცვლილებების განხორციელბა .

IX ეტაპი- 6-8 სახლების ფასადების მოწყობა (მათ შორის პერიმეტრზე მეტალოპლასმასის კარ-ფანჯრების ჩასმა) და შესასვლელების მოპირკეთების სამუშაოების განხორციელება.

IV რიგი

I ეტაპი - სამშენებლო ინფრასტრუქტურის მოწყობა

II ეტაპი – ქვაბულის ამოღება და ამოღებული მიწის გატანა

III ეტაპი – მე- 7 სახლის საძირკვლის მოწყობა

IV ეტაპი – მე-7 სახლის რკინა-ბეტონის კარკასის მოწყობა გადახურვის ჩათვლით

V ეტაპი- მე-9 სახლის საძირკვლის მოწყობა

VI ეტაპი -7 სახლის რკ ბეტონის კარკასისა და რ/ბ გადახურვის მოწყობა და მე- 9 სახლის მე- 2-ე სართულის რკინა/ბეტონის კარკასის მოწყობა გადახურვის ჩათვლით.

VII ეტაპი – 7-9 სახლების მე-2 სართულზე სამშენებლო ბლოკით შევსების სამუშაოების განხორციელება და გადახურვის თბო და ჰიდროიზოლაციის მოწყობა 4-ე სახლისთვის.

VIII ეტაპი- 7-9 სახლების ოთხივე ბინის მთავარი შესასვლელების დაკავშირების საავტომობილო გზებთან და რელიეფის სტანადო ცვლილებების განხორციელბა .

IX ეტაპი- 7-9 სახლების ფასადების მოწყობა (მათ შორის პერიმეტრზე მეტალოპლასმასის კარ-ფანჯრების ჩასმა) და შესასვლელების მოპირკეთების სამუშაოების განხორციელება.

საქართველო, თბილისი 0119, ვანის ქ.3
ტელ: +995 (32) 277 99 99
www.telasi.ge

Номер: 0506/278/20
Дата: 06/05/2020

მოქ. შალვა ცხაკაიას

29.04.2020წ. #0429/538/20 წერილის პასუხად გაცნობებთ, რომ თქვენს მიერ მითი-თებულ მისამართზე (ს.კ.01.72.14.043.272) არსებულ მიწის ნაკვეთებზე არ გადის სს „თელასის" ბალანსზე რიცხული ელექტროგადამცემი ხაზები.

სს „თელასის“ გენერალური
დირექტორი ს. კობცევი

შემს.შრომის დაცვისა და სახ. უსაფრთხოების
განყ. უფროსი მ. ჩიღუნაძე
ტელ. 2 77 99 99 1(7959)

შპს „სანკო“

ქავთარაძის ქ. 15, თბილისი, 0186, საქართველო; ელ-ფოსტა: bold@bold.ge

სს „თელასი“-ის გენერალურ დირექტორს

ბატონ სერგეი კობცევს

შპს „სანკო“ ს/კ:404997786 დირექტორის

ალექსანდრე ქამუშაძის

განცხადება

ქალაქ თბილისის მუნიციპალიტეტის არქიტექტურის სამსახურის გადაწყვეტილებით (N-4912543) გვეცნობა, რომ ჩვენი კუთვნილი ნაკვეთის მიმდებარედ (ს/კ:01.72.14.043.272), გადის ხაზობრივი ნაგებობა, კერძოდ თქვენს საკუთრებაში არსებული ელექტრო ენერგიის გადამცემი ხაზი, რის შესახებაც მათ მოგვთხოვეს შესაბამისი მესაკუთრის მიერ გამოცემული თანხმობა ჩასატარებელ სამუშაოებთან დაკავშირებით.

აქედან გამომდინარე, გთხოვთ დაგვიდასტუროთ, რომ არ ხართ წინააღმდეგი ჩვენს კუთვნილ ნაკვეთზე 2 სართულიანი სახლების მშენებლობა, არსებული ზონის სამშენებლო მოთხოვნების შესაბამისად.

პატივისცემით,

ალექსანდრე ქამუშაძე

საქართველო. შპს "სანკო" SANKO 404997786 GEORGIA. "SANKO" LLC

მინდობილობა

ქ. თბილისი **19 მარტი 2020 წელი**

წინამდებარე მინდობილობით **ალექსანდრე ქამუშაძე** (პ/ნ: 01030028695), როგორც **შპს „სანკო“-ს** (საქართველოს კანონმდებლობის შესაბამისად რეგისტრირებული კომპანია, ს/კ:404997786, შემდგომში „კომპანია“) დირექტორი (შემდგომში: „მიმნდობი“), წინამდებარე მინდობილობით უფლებამოსილებას ანიჭებს **ლანა ბორჯოდაშვილს** (პ/ნ: 28101120218) (შემდგომში: „მინდობილი პირი“), რომ იმოქმედოს მიმნდობის სახელით და შეუზღუდავად განახორციელოს შემდეგი მოქმედებები:

1. წინამდებარე მინდობილობის საფუძველზე მინდობილი პირი უფლებამოსილია წარმოადგინოს მიმნდობის ინტერესები ქალაქ თბილისის მუნიციპალიტეტის მერიაში და სსიპ ქალაქ თბილისის მუნიციპალიტეტის არქიტექტურის სამსახურში, და ქალაქ თბილისში, მარკო პოლოს ქუჩა N21-ში მდებარე მიმნდობის საკურებაში არსებულ მიწის ნაკვეთთან (ს/კ:01.72.14.043.272) დაკავშირებით, შეუზღუდავად გამოითხოვოს და მიიღოს დოკუმენტები, ცნობები, ხელი მოაწეროს და წარადგინოს დოკუმენტები, წერილები, აპლიკაციები, განცხადებები, მოითხოვოს ნებართვები, ლიცენზიები, თანხმობები, შეიტანოს საჩივრები, მონაწილეობა მიიღოს ადმინისტრაციულ წარმოებაში, აღმოფხვრას ხარვეზი და განახორციელოს ნებისმიერი მოქმედება, რომელიც აუცილებელია წინამდებარე მინდობილობით გათვალისწინებული დავალების შესასრულებლად.
2. ამ მინდობილობით მინიჭებული უფლებები მთლიანად ან ნაწილობრივ მინდობილმა პირმა შეიძლება გადასცეს სხვა პირებს შემდგომი გადანდობის უფლებით.

წინამდებარე მინდობილობა გაცემულია 1 (ერთი) წლის ვადით და ძალაშია 2021 წლის 19 მარტის ჩათვლით.

ალექსანდრე ქამუშაძე

(პ/ნ: 01030028695)

მეტი ვიდრე უბრალოდ წყალი
MORE THAN JUST WATER

№ 0620-0423874 D 31.07.2020

ქალბატონ ლანა ბორჯოდაშვილს
მისამართი: ამბროლაურის ქ. N166/1
ელ-ფოსტა: lanaborjodashvili@gmail.com
newmailnewmail2019@gmail.com
ტელეფონი: 598 84 86 82; 599 26 05 55

შპს „ჯორჯიან უოთერ ენდ ფაუერმა" (შემდგომში „კომპანია") განიხილა თქვენი განცხადება („კომპანიაში" რეგისტრირებული IN20-0422891, დათარიღებული 28/07/2020წ.) მიწის ნაკვეთზე (ს/კ 01.72.14.043.272) მშენებლობის გენ. გეგმის შეთანხმების შესახებ.

გაცნობებთ, რომ თქვენს მიერ წარმოდგენილი პროექტი შეთანხმებულია „კომპანიის" შესაბამის სამსახურთან. „კომპანია" არ არის წინააღმდეგი განახორციელოთ სამშენებლო სამუშაოები წარმოდგენილი პროექტის შესაბამისად.

ასევე გაცნობებთ, რომ საპროექტო ტერიტორიაზე შესაძლებელია გადიოდეს კერძო მფლობელობაში არსებული წყალსადენ-წყალარინების ქსელები, რომელთა შესახებ „კომპანია" ინფორმაციას არ ფლობს.

სამუშაოების დაწყების წინ გთხოვთ, დაუკავშირდეთ „კომპანიის" წარმომადგენელს:

ვაკე-საბურთალოს ბიზნეს ცენტრის მენეჯერი კახა წამალაიძე. ტელ: 595 11 55 99.

დანართი: 1 (ერთი) ფურცელი

პატივისცემით,

გიორგი სვანიშვილი
კომერციული დირექტორი

შემსრულებელი: ჯ. ჩაჩხალია; გ. მურღულია
ტელეფონი: 293 11 11 (11 27); (21 02)

<u>გ ე ნ გ ე გ მ ა</u>

<u>მ 1 : 100</u>

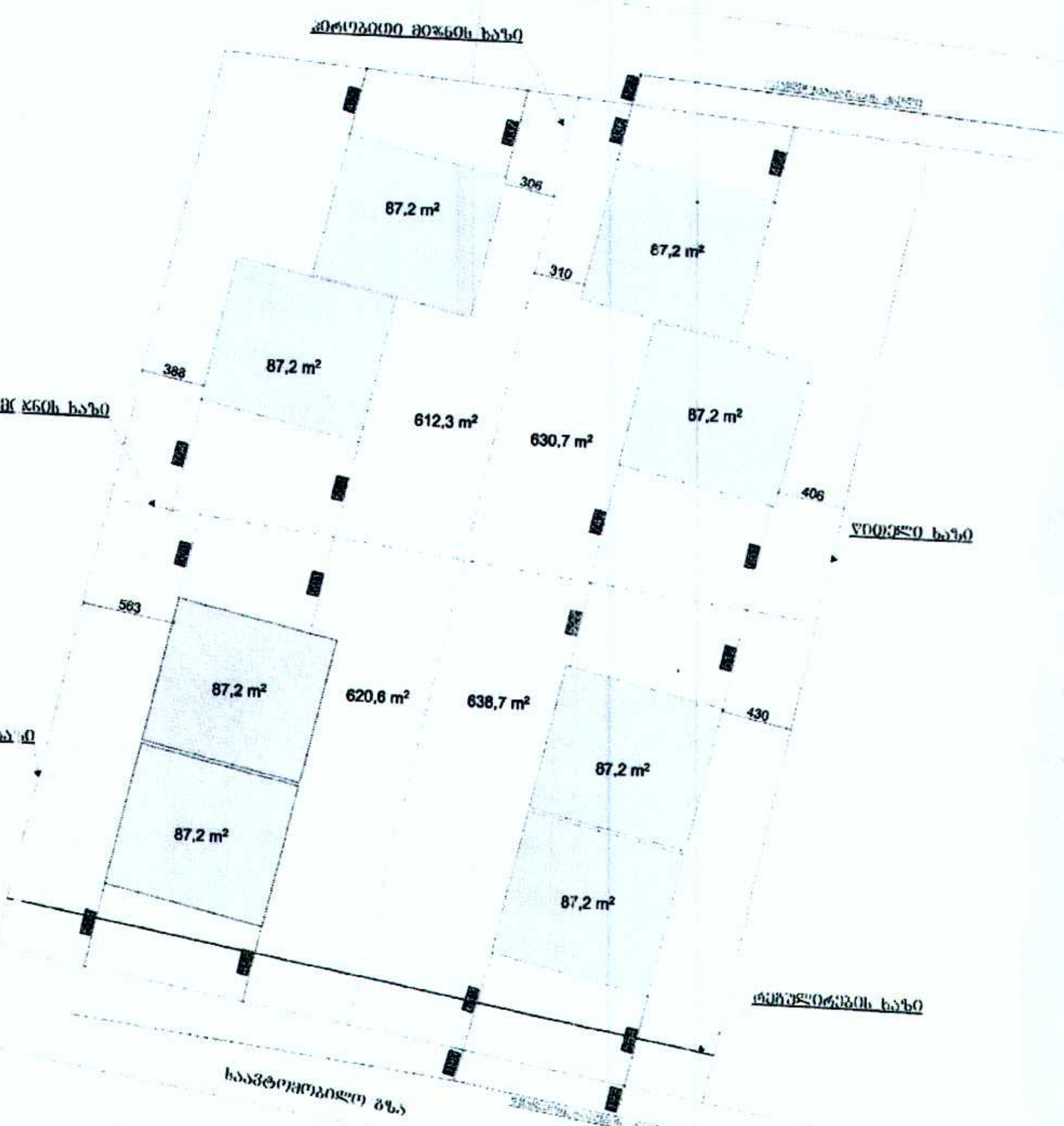

[illegible]

GWP შპს "ჯორჯიან უოთერ ენდ ფაუერი"
ვაკე-საბურთალოს ბიზნეს ცენტრი
შეთანხმებულია
ხელმძღვანელი ___
რიგ. № ___ "20" ___ 2020წ.
სამუშაოების დაწყების შინ გამოძახებულ იქნას GWP-ს წარმომადგენელი
ტელ: 032 2 93 11 11