არსებული გეგმა მ,1:100

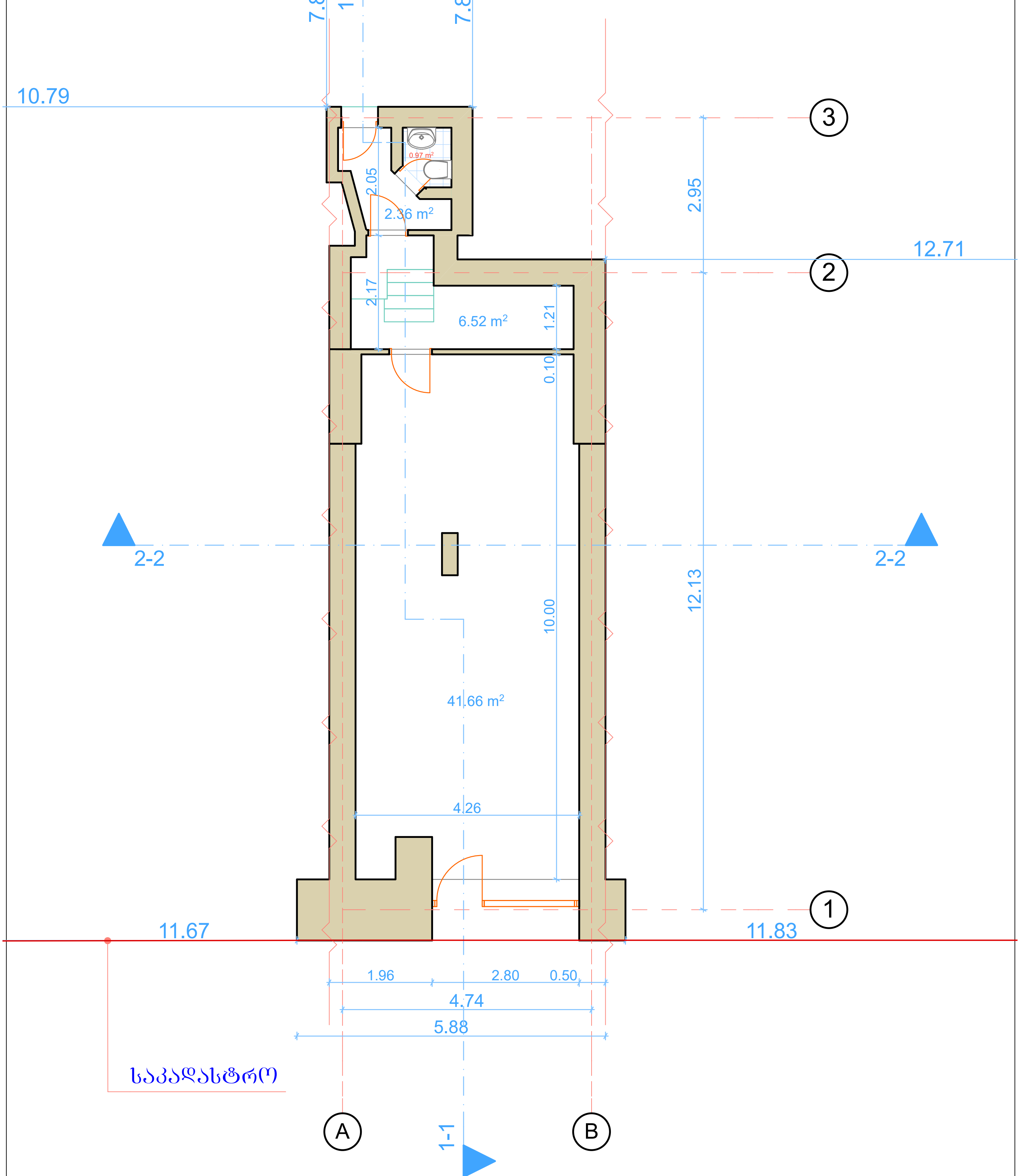

შარტავას ქუჩა №14ა 591 24 44 18

shartavas qucha 14ª 591 24 44 18

დირექტორი		მ. ბერმამუკელი	ობიექტის მის: ქ. თბილისი, გამზირი დავით აღმაშენებელი, №1-3 ქუჩა მოსე გოგიბერიძე №2	მასშტაბი: 1:100
პრ.ავტორი		მ. ფუტკარაძე		
დამკვეთი		შპს "მედი გ.ა"		თარიღი 2020

არსებული ფასადი ა-ბ მ,1:100

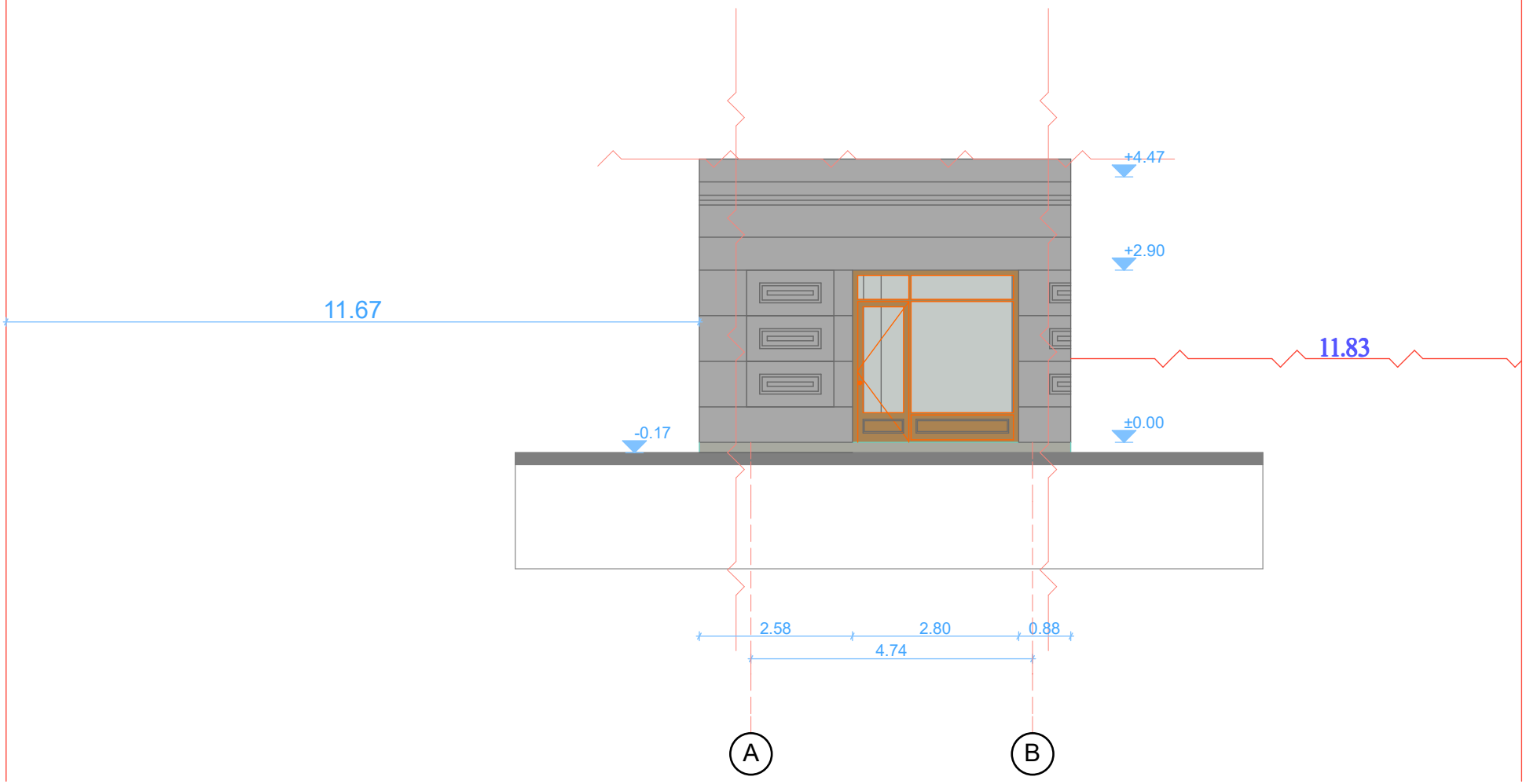

ზიმუზი კლიუსი			შარტავას ქუჩა №14ა 591 24 44 18 shartavas qucha 14a 591 24 44 18	
დირექტორი		მ. ბერმამუკელი	ობიექტის მის: ქ. თბილისი, გამზირი დავით აღმაშენებელი, №1-3 ქუჩა მოხე გოგიბერიძე №2	მასშტაბი: 1:100
პრ.ავტორი		მ. შუტკარაძე		
დამკვეთი		შპს "მედი გ.ა"		თარიღი 2020

არსებული ჭრილი 1-1 მ,1:100

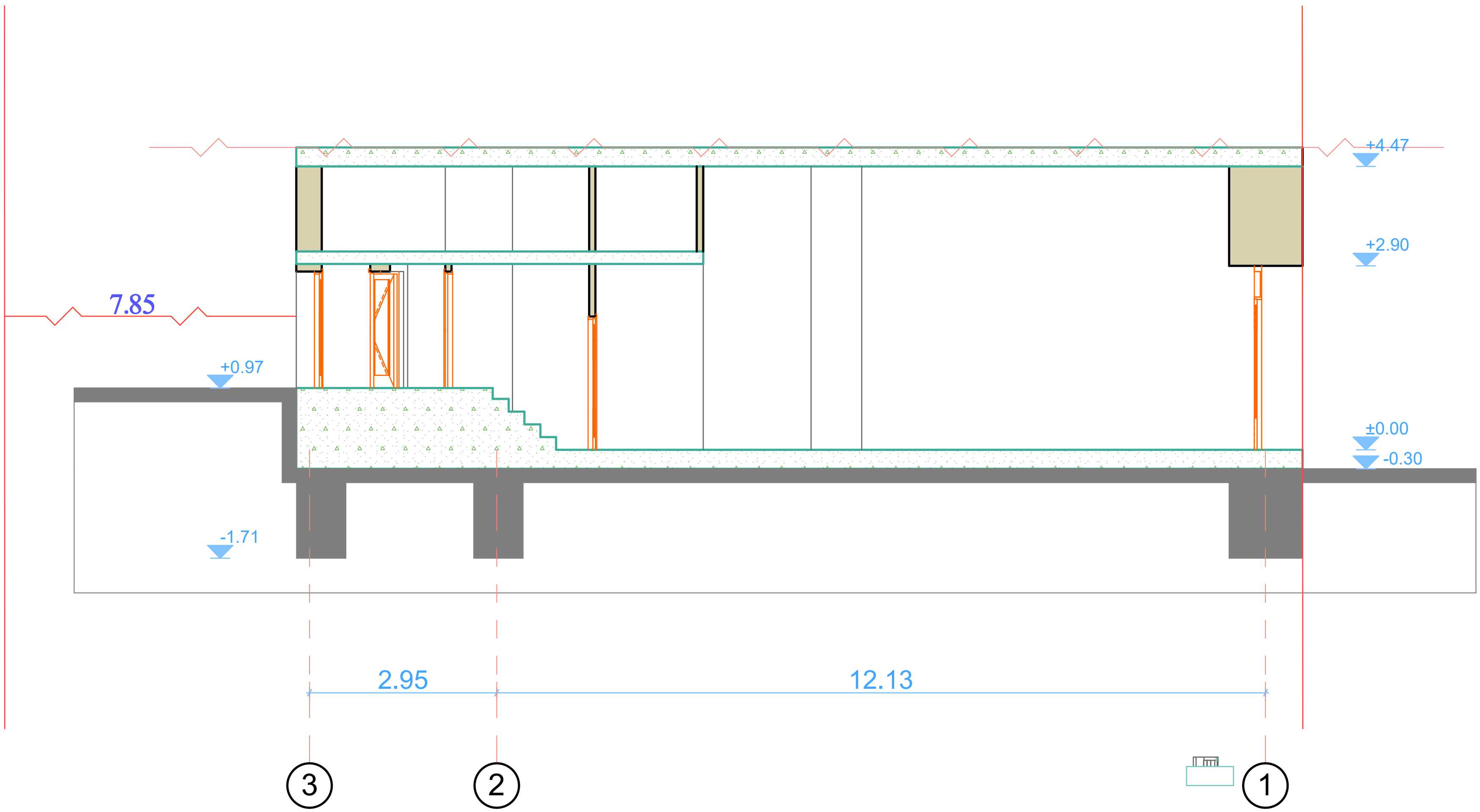

აზიმუთი პლიუსი

შარტავას ქუჩა №14ა 591 24 44 18

shartavas qucha 14a 591 24 44 18

დირექტორი		მ. ბერმამუკელი	ობიექტის მის: ქ. თბილისი, გამზირი დავით აღმაშენებელი, №1-3 ქუჩა მოსე გოგიბერიძე №2	მასშტაბი: 1:100
პრ.ავტორი		მ. ფუტკარაძე		
დამკვეთი		შპს "მედი გ.ა"		თარიღი 2020

არსებული ჭრილი 2-2 მ,1:100

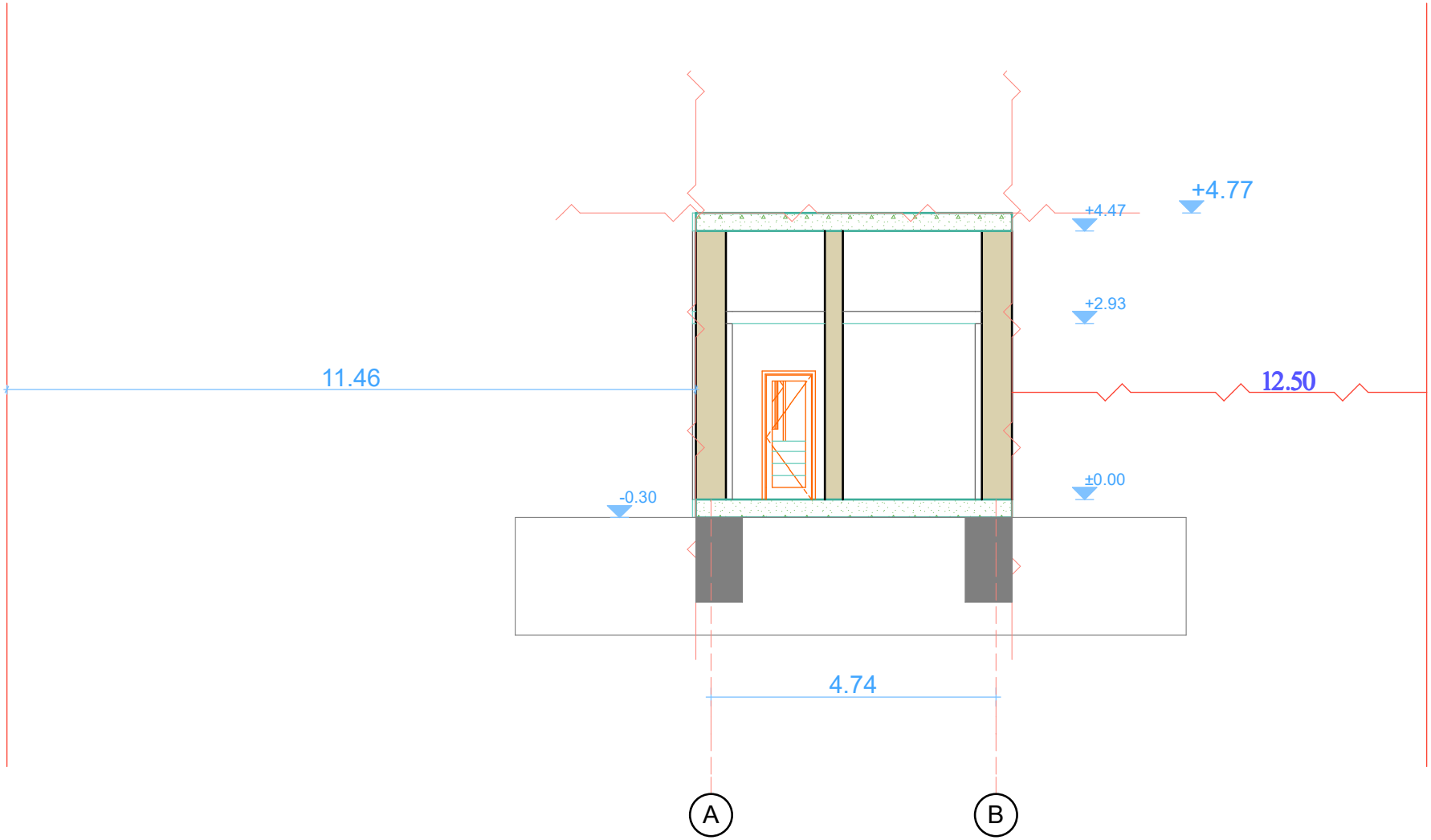

	შპს "ზემო კლიმსი" შარტავას ქუჩა №14ა 591 24 44 18 shartavas qucha 14ª 591 24 44 18			
დირექტორი		მ. ბერმამუკელი	ობიექტის მის: ქ. თბილისი, გამზირი დავით აღმაშენებელი, №1-3 ქუჩა მოსე გოგიბერიძე №2	მასშტაბი: 1:100
პრ.ავტორი		მ. წუწკარაძე		
დამკვეთი		შპს "მედი გ.ა"		თარიღი 2020

საპროექტო ფასადი ა-ბ მ,1:100

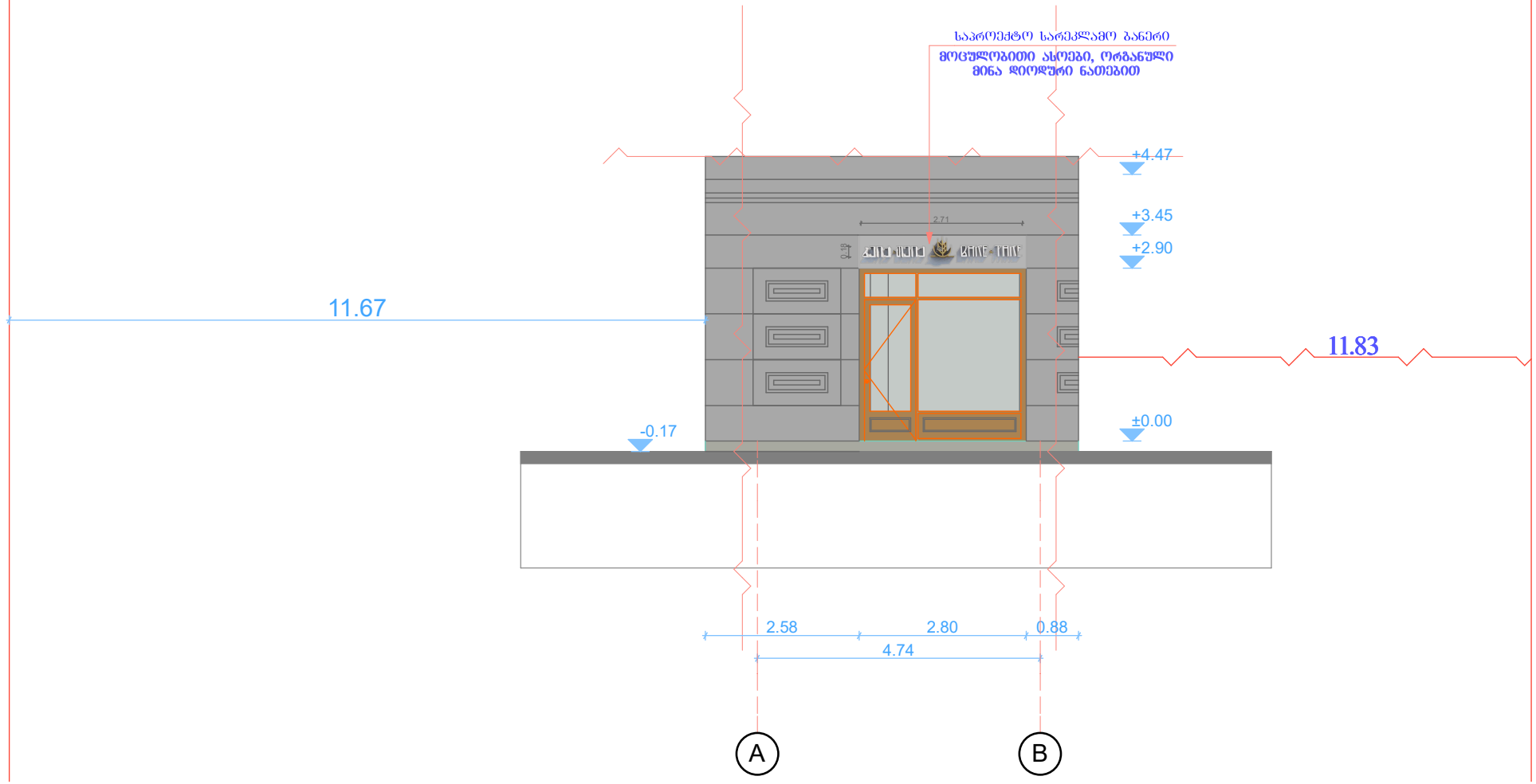

ზიმუზი კლიუსი

შარტავას ქუჩა №14ა 591 24 44 18

shartavas qucha 14ª 591 24 44 18

დირექტორი		მ. ბერმამუკელი	ობიექტის მის: ქ. თბილისი, გამზირი დავით აღმაშენებელი, №1-3 ქუჩა მოხე ბობიბერიძე №2	მასშტაბი: 1:100
პრ.ავტორი		მ. შუტკარაძე		
დამკვეთი		შპს "მედი გ.ა"		თარიღი 2020

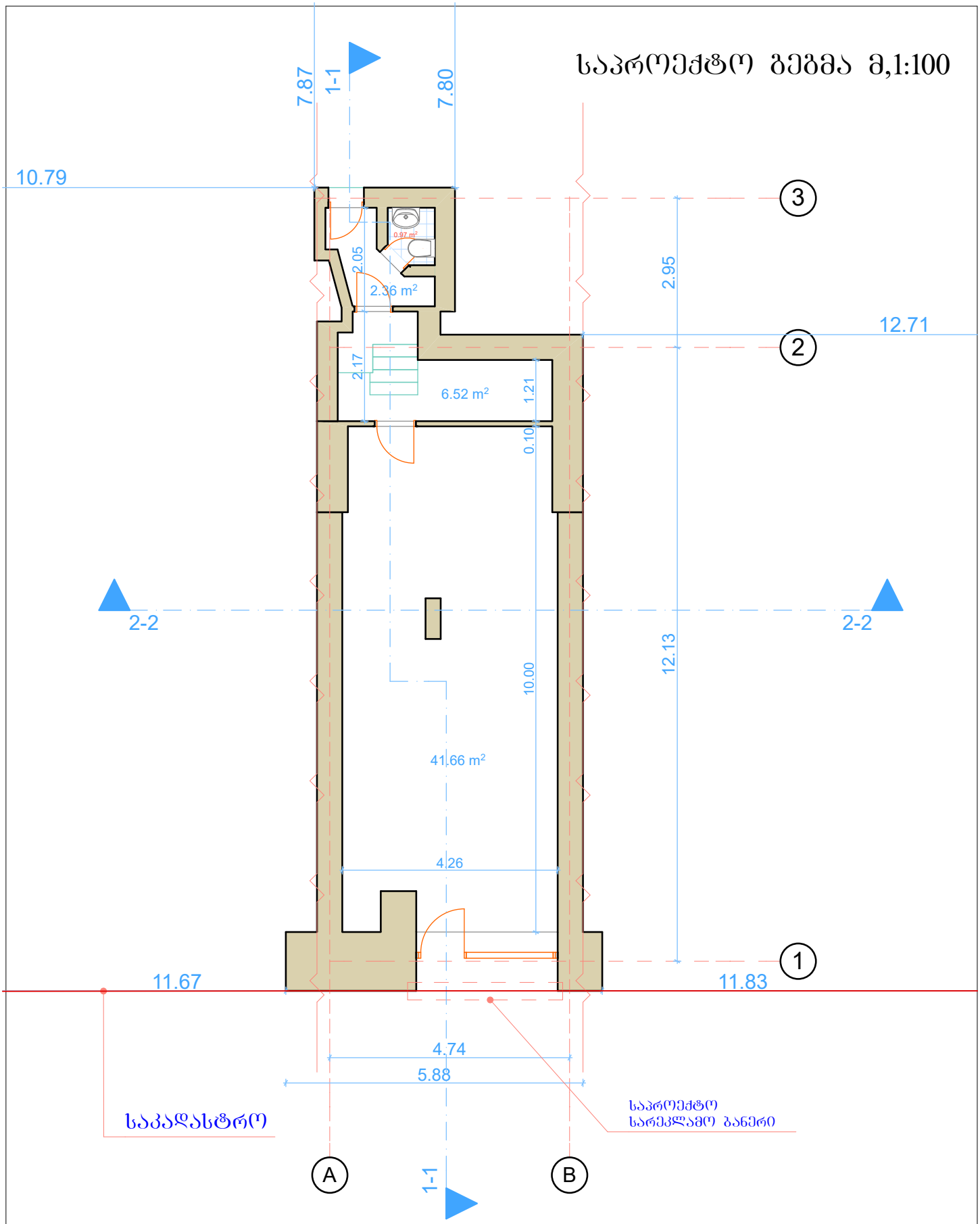

ზიმუშტი კლიუსი	შარტავას ქუჩა №14ა 591 24 44 18 shartavas qucha 14ª 591 24 44 18			
დირექტორი		მ. ბერმამუკელი	ობიექტის მის: ქ. თბილისი, გამზირი დავით აღმაშენებელი, №1-3 ქუჩა მოხე გოგიბერიძე №2	მასშტაბი: 1:100
პრ.ავტორი		მ. წუტკარაძე		
დამკვეთი		შპს "მედი გ.ა"		თარიღი 2020

საპროექტო ჭრილი 1-1 მ,1:100

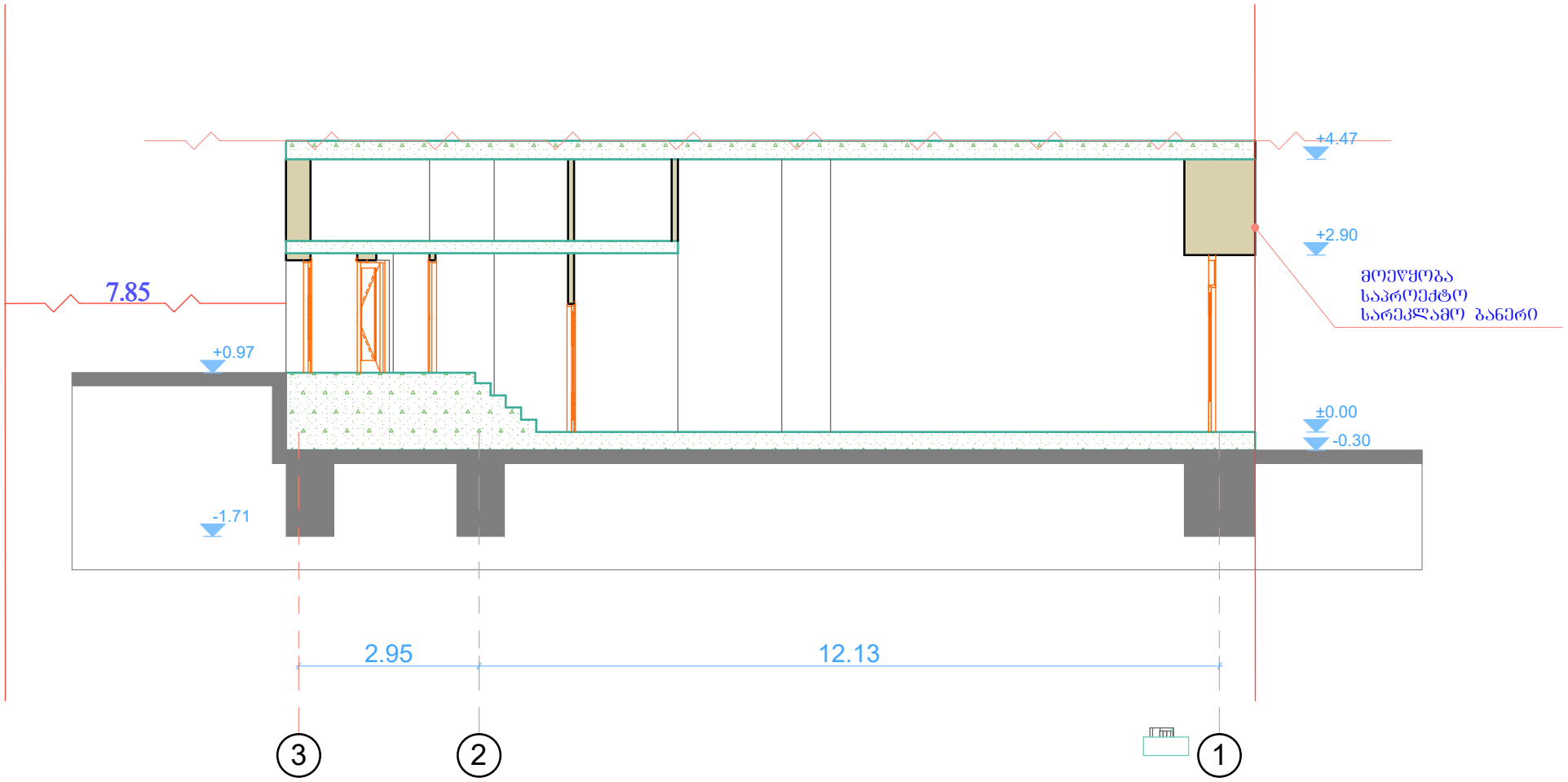

	შარტავას ქუჩა №14ა 591 24 44 18 shartavas qucha 14ª 591 24 44 18			
დირექტორი		მ. ბერმამუკელი	ობიექტის მის: ქ. თბილისი, გამზირი დავით აღმაშენებელი, №1-3 ქუჩა მოსე გოგიბერიძე №2	მასშტაბი: 1:100
პრ.ავტორი		მ. შუტკარაძე		
დამკვეთი		შპს "მედი გ.ა"		თარიღი 2020

საპროექტო ჭრილი 2-2 მ,1:100

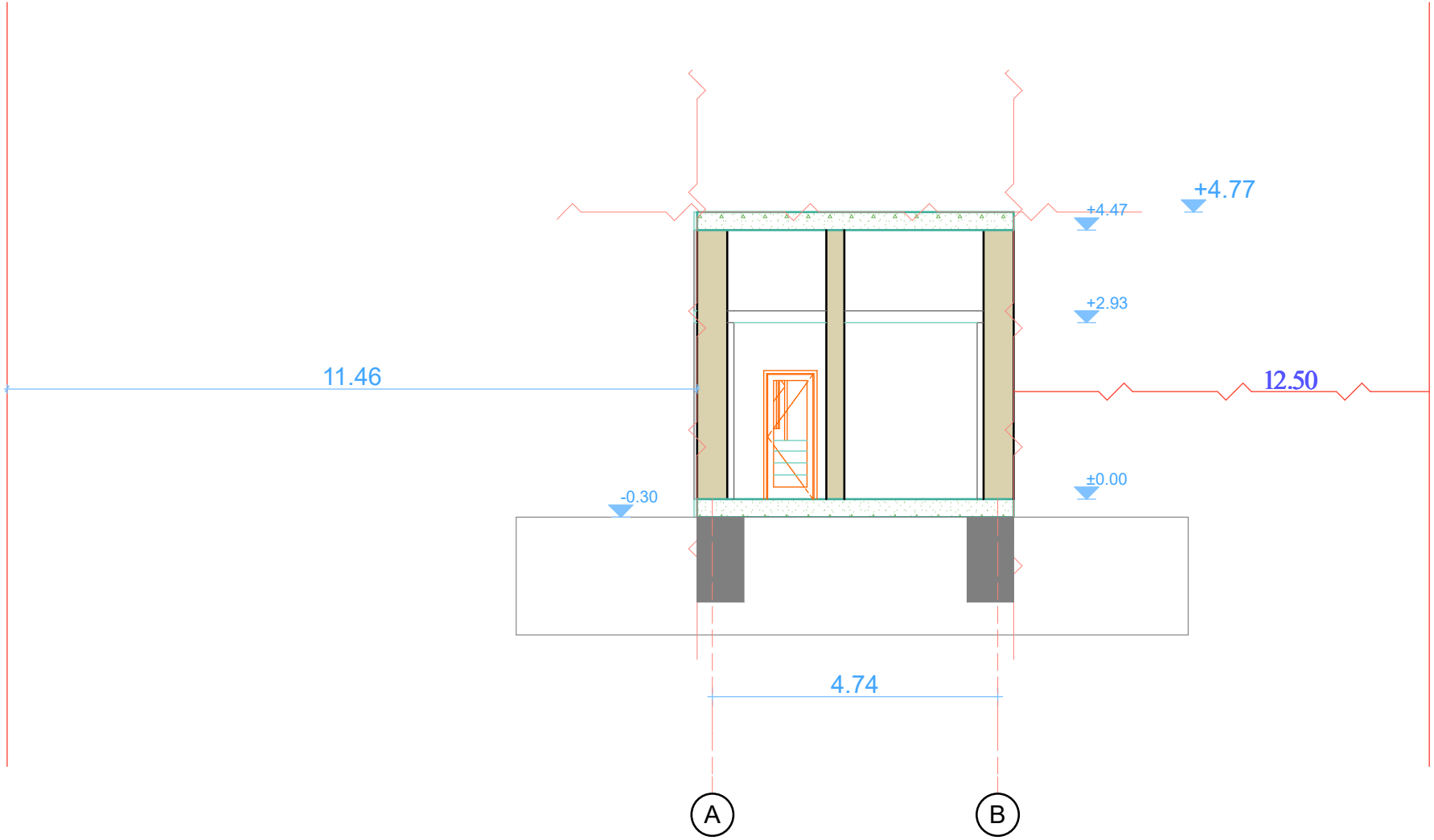

შარტავას ქუჩა №14ა 591 24 44 18
shartavas qucha 14a 591 24 44 18

დირექტორი		მ. ბერმამუკელი	ობიექტის მის: ქ. თბილისი, ბამზირი დავით აღმაშენებელი, №1-3 ქუჩა მოხე ბოგიბერიძე №2	მასშტაბი: 1:100
პრ.ავტორი		მ. შუტკარაძე		
დამკვეთი		შპს "მედი გ.ა"		თარიღი 2020

წარმოდგენილი სარეკონსტრუქციო
პროექტი
ითვალისწინებს პროექტით
მითითებულ არეალზე სარეკლამო
აბრის მოწყობას რომელის მასალაც
ორგანული მინაა დიოდური ნათებით

მშენებლობის დღიური გრაფიკი

სამუშაოთა ჩამონათვალი	1-თვე			2-თვე			3-თვე			4-თვე			5-თვე			6-თვე		
	10	20	30	10	20	30	10	20	30	10	20	30	10	20	30	10	20	30
საპროექტო არეალის მომზადება																		
სარეკლამო აბრის მოწყობა																		
სამშენებლო ნარჩენების გატანა																		

შპს "ზიმუშტი კლიუსი"
შარტავას ქუჩა №14ა 591 24 44 18
shartavas qucha 14ª 591 24 44 18

დირექტორი		მ. ბერმამუკელი	ობიექტის მის: ქ. თბილისი, გამზირი დავით აღმაშენებელი, №1-3 ქუჩა მოხე გოგიბერიძე №2	მასშტაბი: 1:100
პრ.ავტორი		მ. შუტკარაძე		
დამკვეთი		შპს "მედი გ.ა"		თარიღი 2020

saqarTvelos iusticiis saministro
sajaro reestris erovnuli saagento

sakadastro gegma

miwis nakveTis sakadastro kodi: *01.16.05.030.027*
gancxadebis registraciis nomeri: *882012061744*
miwis nakveTis farTobi: *691 kv.m.*
daniSnuleba: *arasasoflo-sameurneo*
momzadebis TariRi 22.03.12

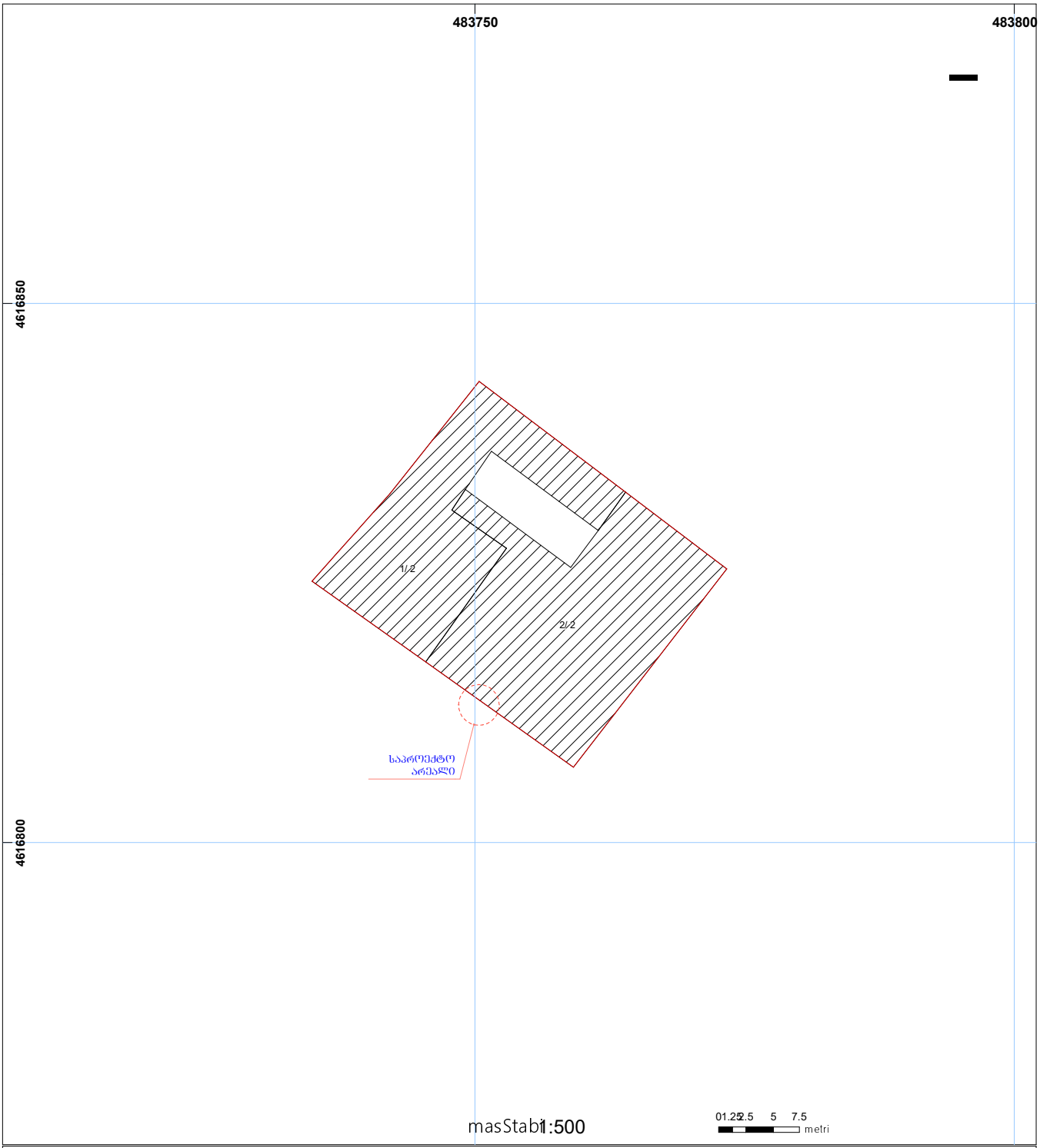

01/2 *Senoba-nageboba, pirobiTi nomeri/ sarTulianoba*
miwis nakveTis sakadastro sazRvari
valdebuleba
mSenebare nageboba
xazobrivi nageboba
miwisqveSa nageboba
UTM *(saerTaSoriso) sistemis koord.*

sajaro reestris erovnuli saagento Tbilisi 0102 wm. nikolozis/n. CxeiZis q. 2 tel.: (995 32) 91 04 27; faqsi: (995 32) 91 03 41
sajaro reestris erovnuli saagento Tbilisi d. aRmaSeneblis gamz. 89/24 tel: (995 32) 94 13 65
www.napr.gov.ge