განმარტებითი ბარათი

წინამდებარე პროექტი წარმოადგენს რუსთაველის გამზირის №29-ში მდებარე შენობათა კომპლექსის რეკონსტრუქციის პროექტს.

კომპლექსი დაყოფილია სეისმური ნაკერით 4 ბლოკად. შუა მთავარი ბლოკი C ესაზღვრება რუსთაველის გამზირს. ეზოდან მარცხენა მხარეს, ფლიგელი შედგება ორი A და B ბლოკისაგან. მარჯვენა მხარეს მიდგმულია D ბლოკი. B, C, D ბლოკები 7 სართულიანია, სარდაფით. A ბლოკი 5 სართულიანია, 2 დონიანი სარდაფით.

შენობებს გააჩნიათ სხვადასხვა ტიპის დაზიანებები. ყველა ბლოკის რკინაბეტონის გადახურვის ფილები მეტწილად დანგრეულია.

ბლოკ A და B-ს მზიდი კონსტრუქციები იმყოფება მწვავე ავარიულ მდგომარეობაში.

მთავარი კორპუსის (ბლოკი C) მდგომარეობა შედარებით დამაკმაყოფილებელია. სართულებზე ნაწილობრივ დაშლილია გადახურვის ფილები. დაზიანებულია ზოგიერთი მზიდი რიგელი, კიბეები და ა.შ. შენობას ცალკეულ მონაკვეთში მოხსნილი აქვს სახურავი.

ბლოკი D-ს გადახურვის ფილები მთლიანად დაშლილია, მზიდი რიგელები და კოჭები დაზიანებულია.

არსებული შენობის კონსტრუქციული მდგომარეობის ანალიზი წარმოდგენილია ლევან სამხარაულის სახელობის სასამართლო ექსპერტიზის ეროვნული ბიუროს მიერ შესრულებულ საექსპერტო დასკვნაში.

შენობებს არქიტექტურული იერსახე მეტნაკლებად შენარჩუნებული აქვს. შენობების ფასადების მოსაპირკეთებელი ბუნებრივი ქვის ფილებიც ასევე შენარჩუნებულია, თუმცა გარკვეულ ადგილებში ფილები მაინც დაზიანებული ან დაკარგულია. შენობების სახურავები და გადახურვის კონსტრუქციები მნიშვნელოვნადაა დაზიანებული. C ბლოკის წრიულ ნაწილს სახურავი არ აქვს. შენობების ფასადებზე კარ-ფანჯარა დაზიანებულია. ფანჯრის ჩარჩოები დაზიანებულია და ფანჯრებში არაა მინები. D ბლოკის ფასადი ეზოს მხრიდან დაზიანებულია. ფასადი არაა შელესილი და არ გააჩნია მოსაპირკეთებელი მასალა.

აუცილებელია შენობების ყველა ბლოკის აღდგენა-რეაბილიტაცია, მზიდი კონსტრუქციების გაძლიერება. გამაგრებისათვის შესასრულებელი სამუშაოს დეტალური აღწერა წარმოდგენილია ლევან სამხარაულის სახელობის სასამართლო

ექსპერტიზის ეროვნული ბიუროს მიერ შესრულებულ გამაგრება გაძლიერების პროექტში.

რეკონსტრუქციის არქიტექტურულ პროექტში გათვალისწინებულია შენობის არქიტექტურული იერსახის შენარჩუნება. შენობის სამი ფასადი უცვლელი დარჩება. გათვალისწინებულია მოხდეს დაზიანებული მოსაპირკეთებელი მასალის შეცვლა და შევსება იგივე მასალით, დანარჩენი ბუნებრივი ქვით მოპირკეთებული ფასადის გასუფთავება და გაწმენდა. ფასადის შელესილი და შეღებილი ნაწილი შეილესოს და შეიღებოს არსებული ფერისა (ღია მოყავისფრო) და ტონალობის ფასადის საღებავით. D ბლოკის უკანა ფასადზე ბეტონის კედელი მთლიანად შეილესოს და შეიღებოს არსებული ფერისა (ღია მოყავისფრო) და ტონალობის ფასადის საღებავით. ხოლო დამატებით მოეწყოს არსებული შენობის მოსაპირკეთებელი ქვით მოპირკეთებული არქიტექტურული ელემენტები, ისე, რომ შენობის ეს ნაწილი არქიტექტურულად შეესაბამებოდეს კომპლექსის იერსახეს.

შენობების ფასადებზე არსებული ხის კარები შეიცვალოს მუქი ხისფერი ფაქტურისა და ტექსტურის მქონე ალუმინის კარებით, ისე, რომ ვიზუალური მხარე შენარჩუნდეს. ფანჯრის ღიობებში მოეწყოს მუქი ხის ფერისა და ფაქტურის ალუმინის ფანჯრები. შენობების შიდა გეგმარებისას მაქსიმალურადაა გათვალისწინებული და შენარჩუნებული ამჟამად შენობაში არსებული კედლები.

შენობების გადახურვის კონსტრუქცია გაძლიერდეს, ხოლო C ბლოკის წრიულ ნაწილში არსებული დაზიანებული ხის ფერმები შეიცვალოს ლითონის ფერმებით, ისე რომ სახურავის ქანობი და კეხის სიმაღლე დარჩეს უცვლელი. ამასთანავე C ბლოკის წინა ნაწილის გადახურვის კონსტრუქცია და ფორმა მიუთითებს, რომ გადახურვას ჰქონდა შუშის ჩანართები. არქიტექტურულ პროექტში გათვალისწინებულია მოხდეს შუშის გადახურვის მოწყობა იმავე ადგილებში. A, B, D ბლოკების გადახურვის ქანობი და კეხის სიმაღლე რჩება უცვლელი. სახურავები დაიფაროს მუქი ყავისფერი ანტიკოროზიული საღებავით შეღებილი ფურცლოვანი ლითონით.

ტექნიკურ ეკონომიკური მაჩვენებლები:

მიწის ნაკვეთის ფართობი: 8900კვ.მ.
მოშენების ფართობი: 2905.6 კვ.მ.
საერთო ფართობი: 16053.5 კვ.მ.
მათ შორის: სასარგებლო ფართობი: 9745.2 კვ.მ.
კიბის უჯრედის და ლიფტის შახტების ფართობი: 1056.3 კვ.მ.
სარდაფის ფართობი: 4510.6 კვ.მ.
საზაფხულო ფართობი: 741.4 კვ.მ.

კ1 კოეფიციენტის საანგარიშო ფართობი 2905.6 კვ.მ.
კ2 კოეფიციენტის საანგარიშო ფართობი 10926.4 კვ.მ.

შენიშვნა: დოკუმენტაციაში წარმოდგენილია სატრანსპორტო უზრუნველყოფის სქემა, სადაც მითითებულია მიწისქვეშა ავტოსადგომში ჩასასვლელი პანდუსები, პანდუსების ზომები, მოხვევის გრადუსი და დახრის კუთხე. ახალი მოცულობის მიწისქვეშა ავტოსადგომების გეგმები წარმოდგენილია შეთანხმებული პროექტის საპროექტო დოკუმენტაციაში. სატრანსპორტო უზრუნველყოფის სქემა შესათანხმებლად წარდგენილია საპატრულო პოლიციის დეპარტამენტთან და მერიის შესაბამის სამსახურთან. განცხადების რეგისტრაციის ნომრებია: QN1101379; QN1101380; QN1101381; QN1101382.

გენგეგმა
მ. 1:500

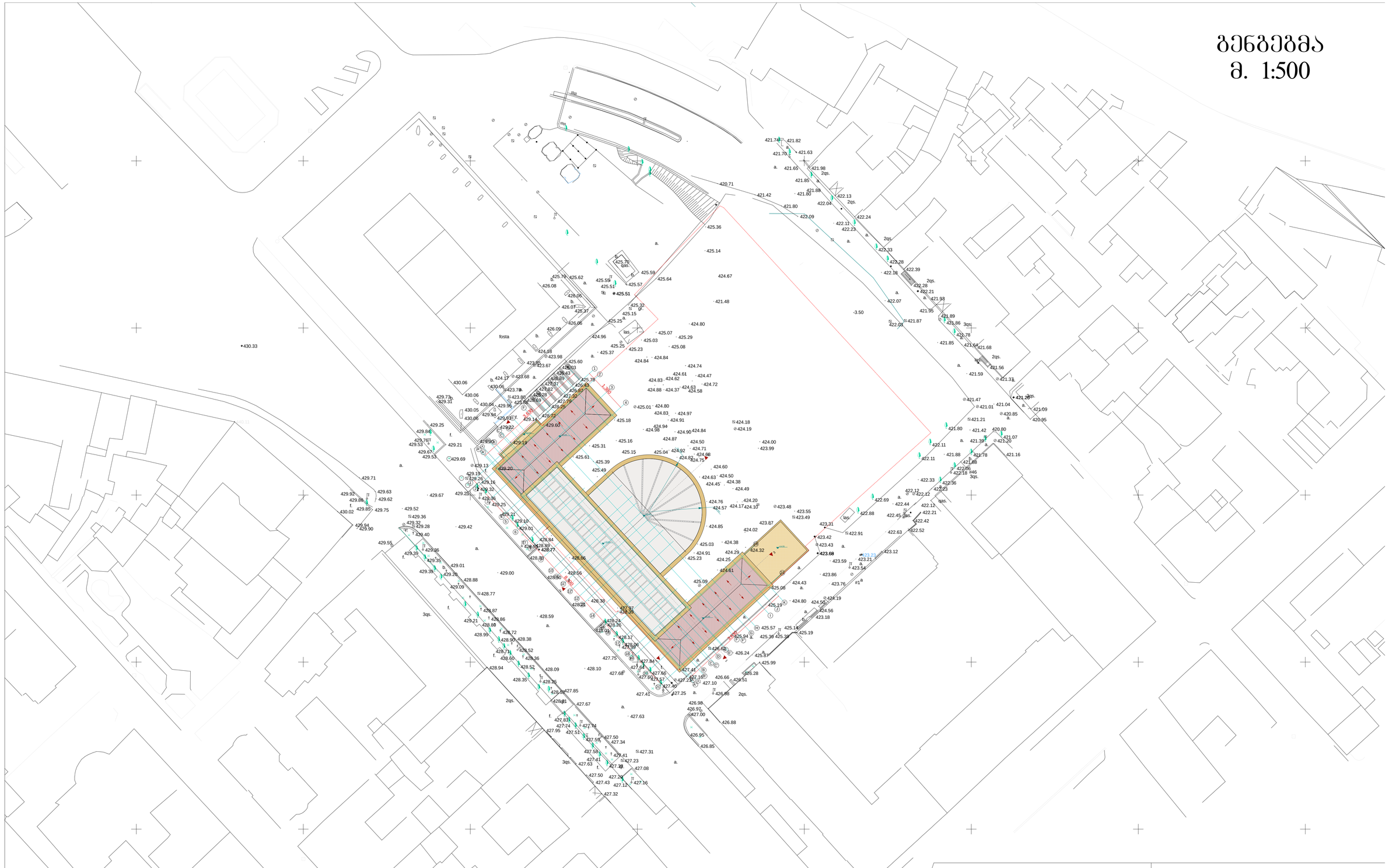

Shankland Cox

დირექტორი		Philip Logan
მთ. არქიტექტორი		Brian Minns
პროექტის ხელმძღვანელი		Mazen Fadi
დამკვეთი	Dhabi Group Georgia DGG	

"იმედის" შენობის
აზომვითი ნახაზი

ობიექტის მის: ქ. თბილისი, რუსთაველის ქ. №29			მასშტაბი
გენგეგმა			1:500
სტადია	ფორმატი	ფურცლები	თარიღი
პროექტი	A1		2012 წ

გეგმა -5.50 ნიშნულზე

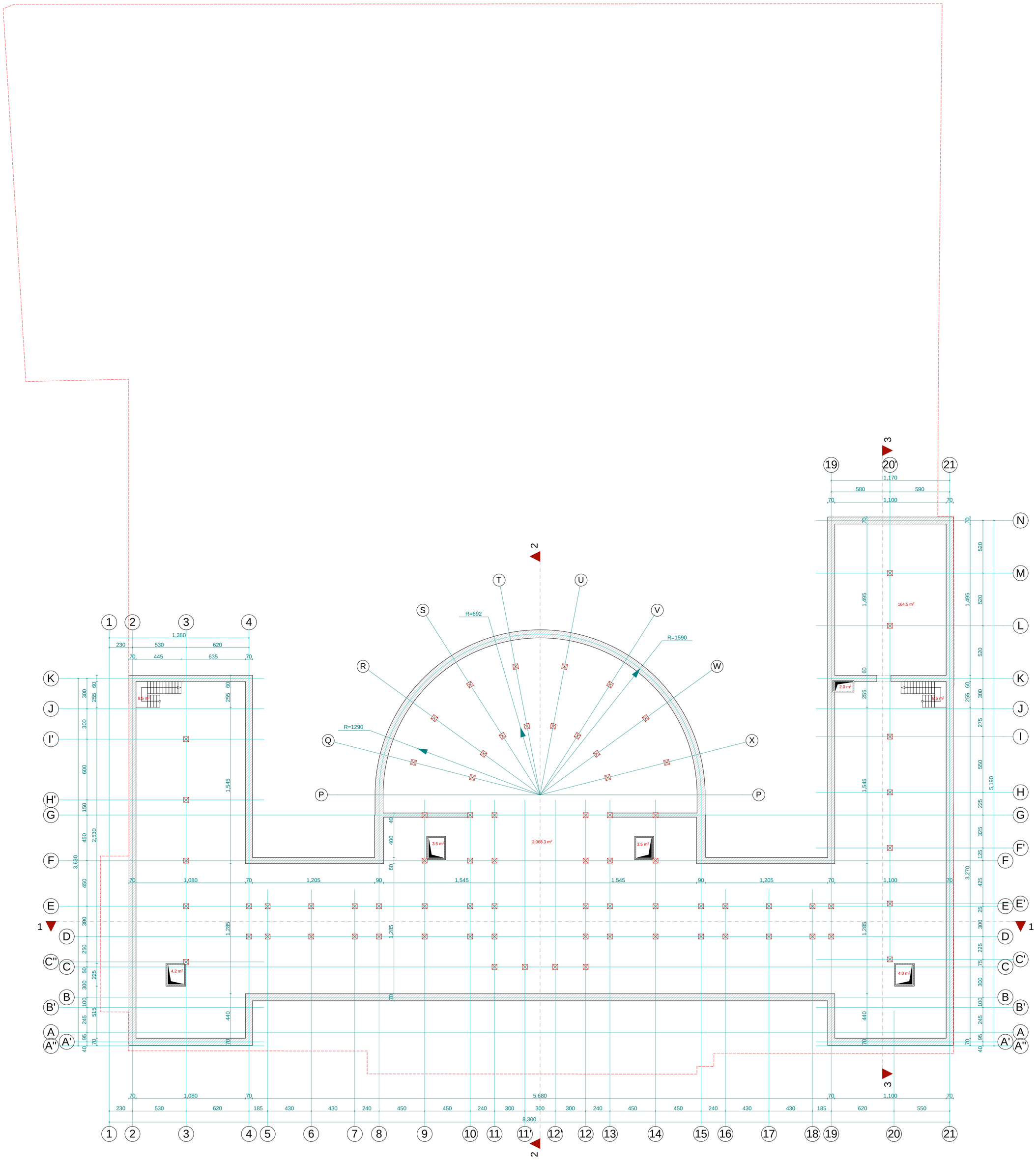

ფართობების სპეციფიკაცია

საერთო ფართობი - 2267.0 მ²
მათ შორის:
სარდაფის ფართობი - 2232.8 მ²
კიბის უჯრედის და სადარბაზოს ფართობი - 34.2 მ²

Shankland Cox		
დირექტორი		Philip Logan
მთ. არქიტექტორი		Brian Minns
აზომვა შეასრულა		Mazen Fadi
დამკვეთი	Dhabi Group Georgia DGG	

"იმედის" შენობის აზომვითი ნახაზი

ობიექტის მის: ქ. თბილისი, რუსთაველის ქ. №29	მასშტაბი
გეგმა -5.50 ნიშნულზე	1:200

სტადია	ფორმატი	ფურცლები	თარიღი
პროექტი	A1		2012 წ

გეგმა -2.95 ნიშნულზე

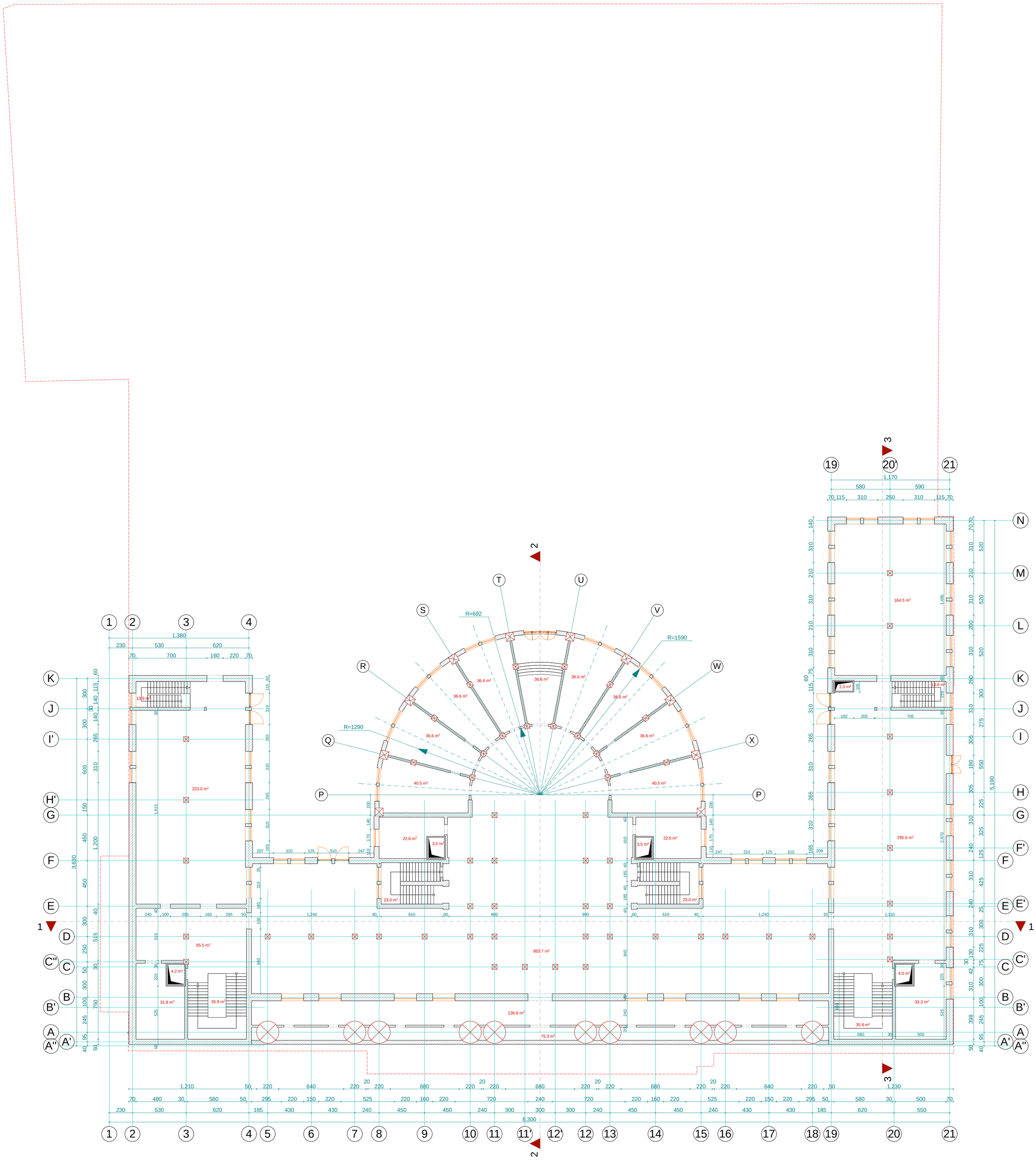

ფართობების სპეციფიკაცია

საერთო ფართობი - 2434.1 მ²

მათ შორის:

სარდაფის ფართობი - 2271.9 მ²

კიბის უჯრედის და სადარბაზოს ფართობი - 162.2 მ²

Shankland Cox			"იმედის" შენობის აზომვითი ნახაზი	
დირექტორი		Philip Logan	ობიექტის მის: ქ. თბილისი, რუსთაველის ქ. №29	მასშტაბი
მთ. არქიტექტორი		Brian Minns	გეგმა -2.95 ნიშნულზე	1:200
აზომვა შეასრულა		Mazen Fadi		
დამკვეთი	Dhabi Group Georgia DGG		სტადია / ფორმატი / ფურცლები / თარიღი	
			პროექტი / A1 /	2012 წ

გეგმა +1.05 ნიშნულზე

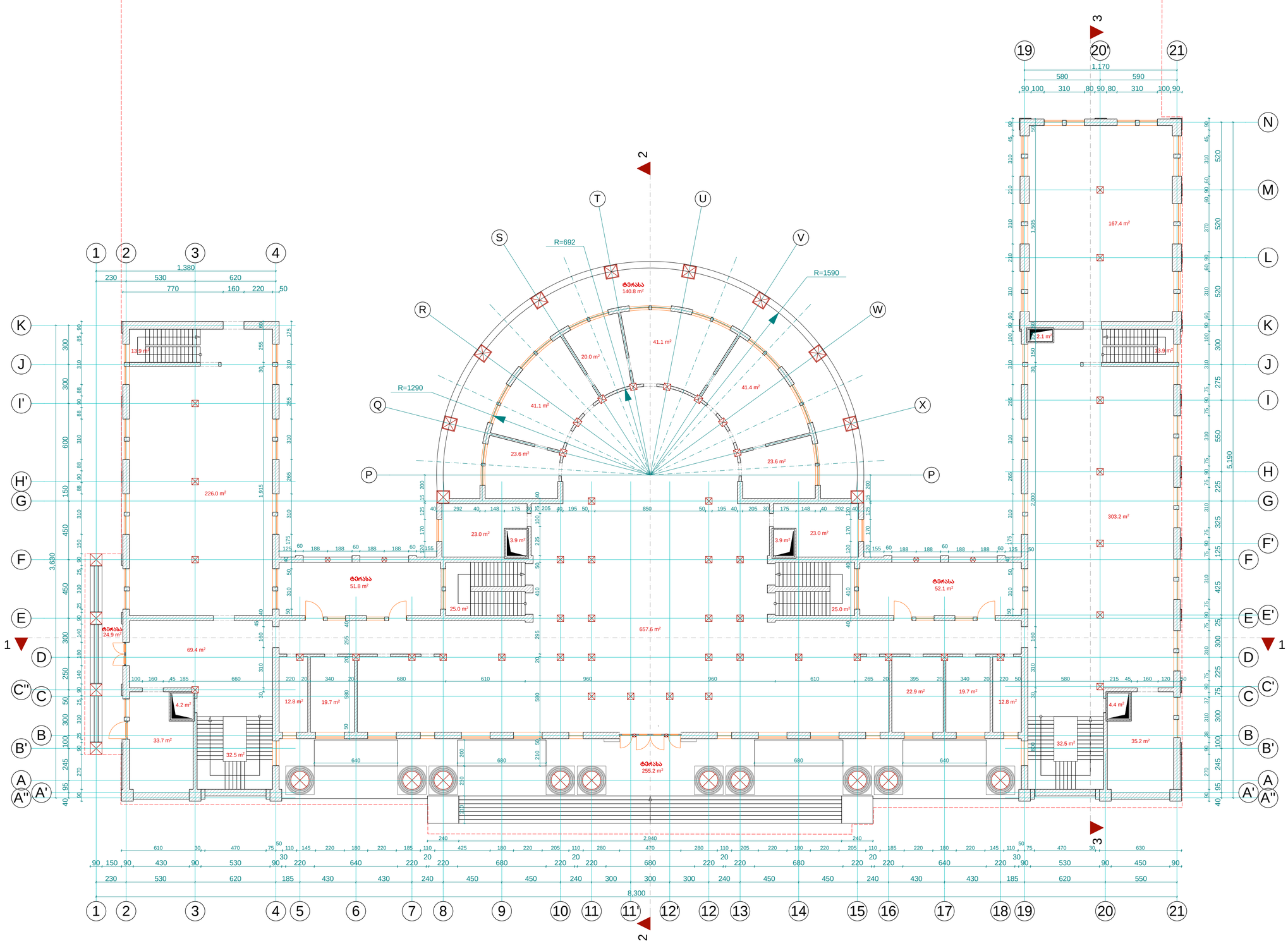

ფართობების სპეციფიკაცია

საერთო ფართობი - 2503.3 მ²

მათ შორის:

სასარგებლო ფართობი - 1817.2 მ²

კიბის უჯრედის და სადარბაზოს ფართობი - 161.3 მ²

საზაფხულო ფართობი - 524.8 მ²

Shankland Cox			"იმედის" შენობის აზომვითი ნახაზი
დირექტორი		Philip Logan	ობიექტის მის: ქ. თბილისი, რუსთაველის ქ. №29 / მასშტაბი
მთ. არქიტექტორი		Brian Minns	გეგმა +1.05 ნიშნულზე / 1:200
აზომვა შეასრულა		Mazen Fadi	
დამკვეთი	Dhabi Group Georgia DGG		სტადია / ფორმატი / ფურცლები / თარიღი
			პროექტი / A1 / / 2012 წ

გეგმა +5.55 ნიშნულზე

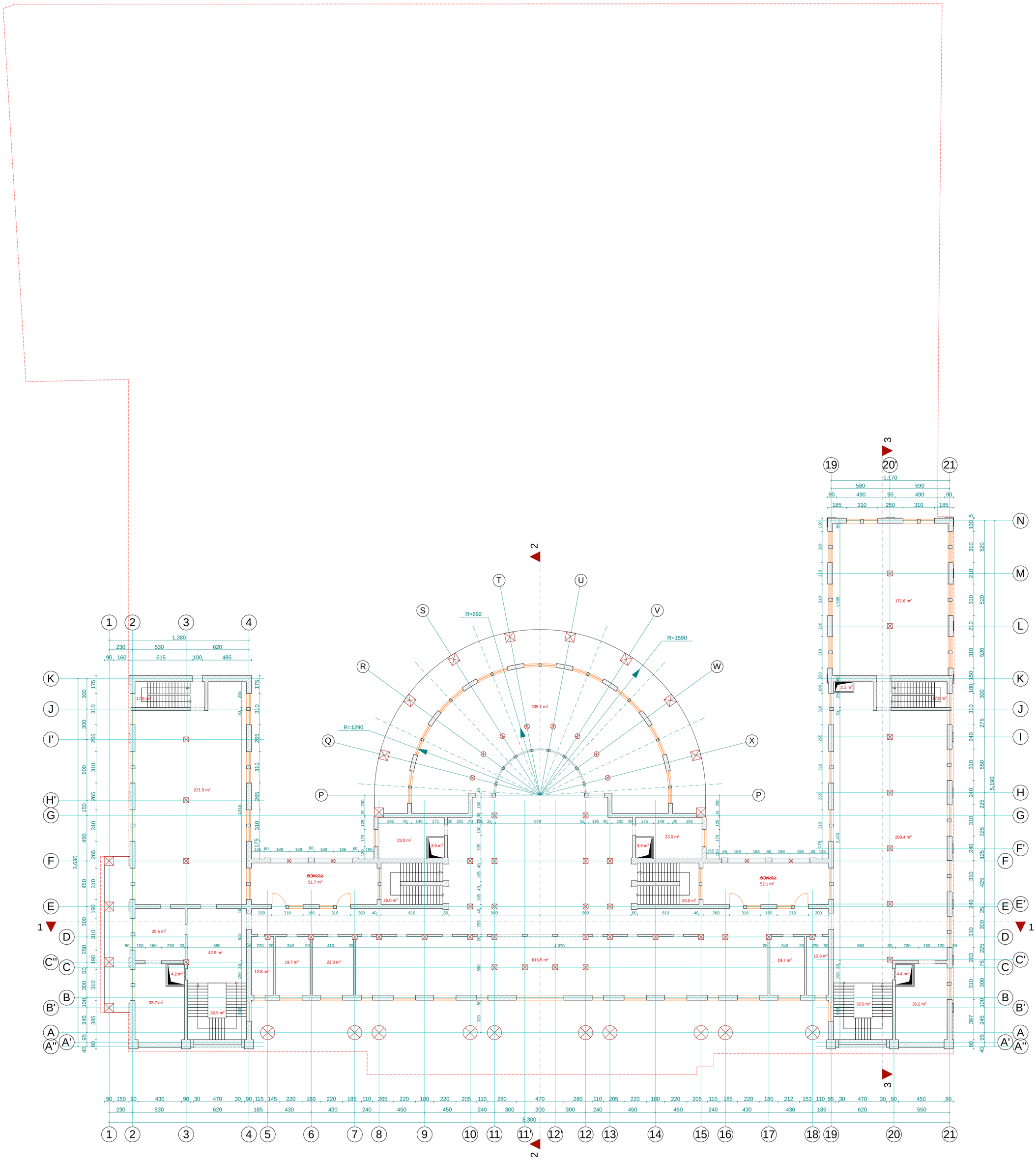

ᲤᲐᲠᲗᲝᲑᲔᲑᲘᲡ ᲡᲞᲔᲪᲘᲤᲘᲙᲐᲪᲘᲐ

ᲡᲐᲔᲠᲗᲝ ᲤᲐᲠᲗᲝᲑᲘ - 2090.9 მ²
ᲛᲐᲗ ᲨᲝᲠᲘᲡ:
ᲡᲐᲡᲐᲠᲒᲔᲑᲚᲝ ᲤᲐᲠᲗᲝᲑᲘ - 1818.2 მ²
ᲙᲘᲑᲘᲡ ᲨᲔᲮᲠᲔᲓᲘᲡ ᲓᲐ ᲡᲐᲓᲐᲠᲑᲐᲖᲝᲡ ᲤᲐᲠᲗᲝᲑᲘ - 168.9 მ²
ᲡᲐᲖᲐᲤᲮᲣᲚᲝ ᲤᲐᲠᲗᲝᲑᲘ - 103.8 მ²

Shankland Cox

ᲓᲘᲠᲔᲥᲢᲝᲠᲘ		Philip Logan
ᲛᲗ. ᲐᲠᲥᲘᲢᲔᲥᲢᲝᲠᲘ		Brian Minns
ᲐᲖᲝᲛᲕᲐ ᲨᲔᲡᲠᲣᲚᲐ		Mazen Fadi
ᲓᲐᲛᲙᲕᲔᲗᲘ	Dhabi Group Georgia DGG	

"ᲘᲛᲔᲚᲘᲡ" ᲨᲔᲜᲝᲑᲘᲡ ᲐᲖᲝᲛᲕᲘᲗᲘ ᲜᲐᲮᲐᲖᲘ

ᲝᲑᲘᲔᲥᲢᲘᲡ ᲛᲘᲡᲐᲛᲐᲠᲗᲘ: ქ. თბილისი, რუსთაველის ქ. №29	ᲛᲐᲡᲨᲢᲐᲑᲘ
ᲒᲔᲒᲛᲐ +5.55 ᲜᲘᲨᲜᲣᲚᲖᲔ	1:200

ᲡᲢᲐᲓᲘᲐ	ᲤᲝᲠᲛᲐᲢᲘ	ᲤᲣᲠᲪᲚᲔᲑᲘ	ᲗᲐᲠᲘᲦᲘ
ᲞᲠᲝᲔᲥᲢᲘ	A1		2012 წ

გეგმა +10.05 ნიშნულზე

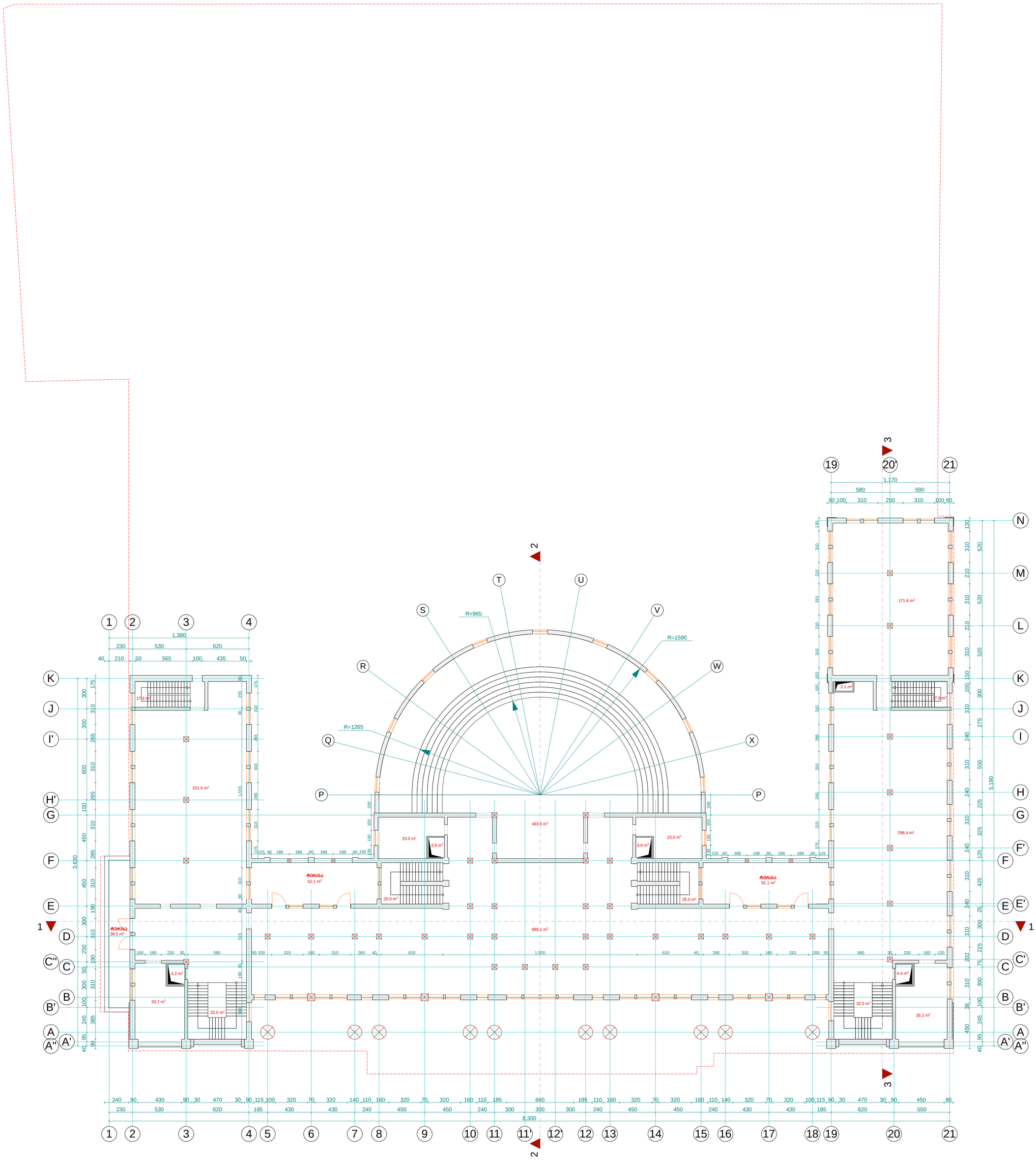

ᲤᲐᲠᲗᲝᲑᲔᲑᲘᲡ ᲡᲞᲔᲪᲘᲤᲘᲙᲐᲪᲘᲐ

ᲡᲐᲔᲠᲗᲝ ᲤᲐᲠᲗᲝᲑᲘ - 2297.7 მ²

ᲛᲐᲗ ᲨᲝᲠᲘᲡ:

ᲡᲐᲡᲐᲠᲒᲔᲑᲚᲝ ᲤᲐᲠᲗᲝᲑᲘ - 1986.1 მ²

ᲙᲘᲑᲘᲡ ᲨᲔᲮᲠᲔᲓᲘᲡ ᲓᲐ ᲡᲐᲓᲐᲠᲑᲐᲖᲝᲡ ᲤᲐᲠᲗᲝᲑᲘ - 168.9 მ²

ᲡᲐᲖᲐᲤᲮᲣᲚᲝ ᲤᲐᲠᲗᲝᲑᲘ - 142.7 მ²

Shankland Cox		
ᲓᲘᲠᲔᲥᲢᲝᲠᲘ		Philip Logan
ᲛᲗ. ᲐᲠᲥᲘᲢᲔᲥᲢᲝᲠᲘ		Brian Minns
ᲐᲖᲝᲛᲕᲐ ᲨᲔᲡᲐᲡᲠᲣᲚᲐ		Mazen Fadi
ᲓᲐᲛᲙᲕᲔᲗᲘ	Dhabi Group Georgia DGG	

"ᲘᲛᲔᲚᲘᲡ" ᲨᲔᲜᲝᲑᲘᲡ ᲐᲖᲝᲛᲕᲘᲗᲘ ᲜᲐᲮᲐᲖᲘ

ᲝᲑᲘᲔᲥᲢᲘᲡ ᲛᲘᲡ: ქ. თბილისი, რუსთაველის ქ. №29	ᲛᲐᲡᲨᲢᲐᲑᲘ
ᲒᲔᲒᲛᲐ +10.05 ᲜᲘᲨᲜᲣᲚᲖᲔ	1:200

ᲡᲢᲐᲓᲘᲐ	ᲤᲝᲠᲛᲐᲢᲘ	ᲤᲣᲠᲪᲚᲔᲑᲘ	ᲗᲐᲠᲘᲦᲘ
ᲞᲠᲝᲔᲥᲢᲘ	A1		2012 წ

გეგმა +14.55 ნიშნულზე

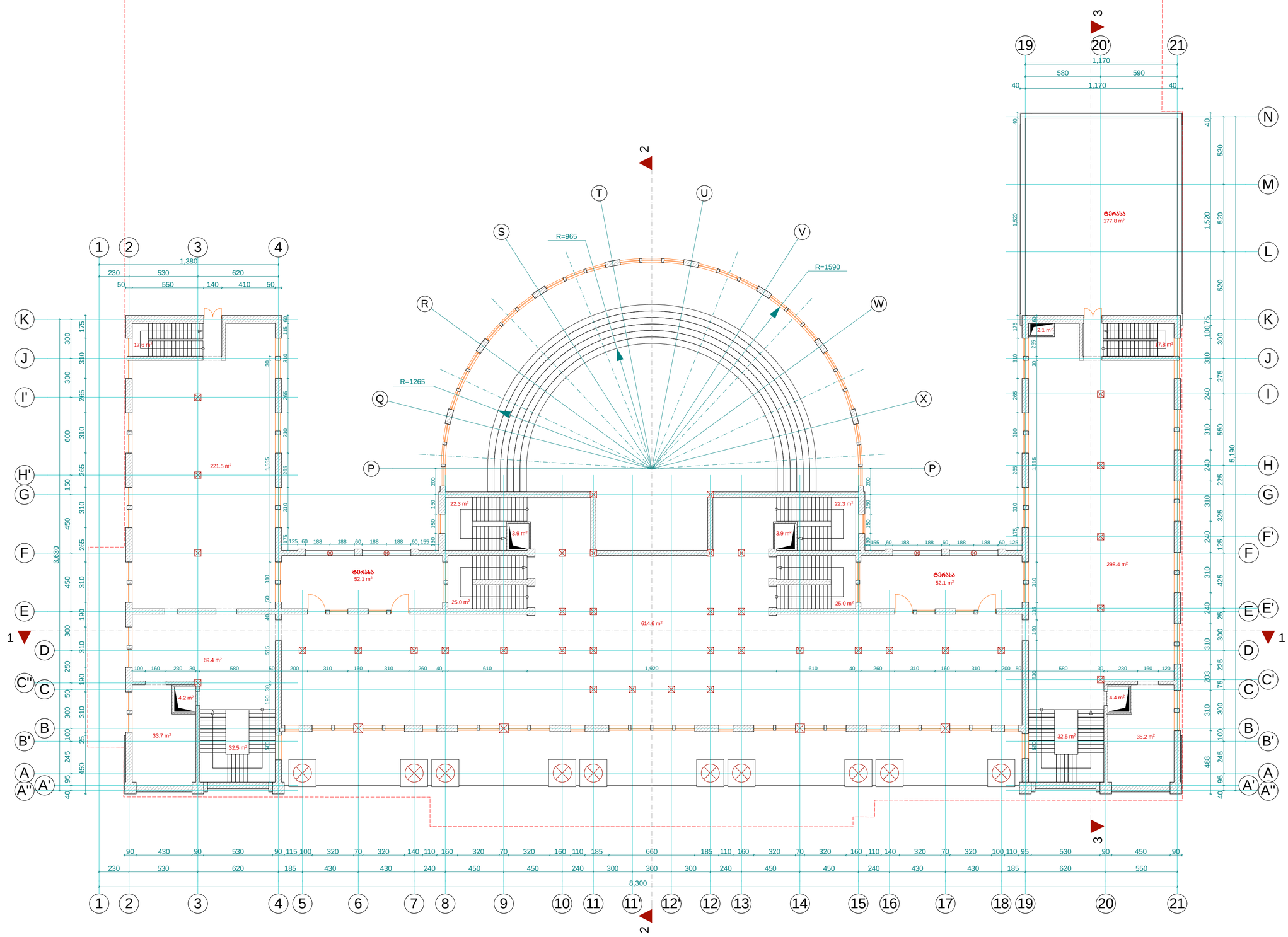

ფართობების სპეციფიკაცია

საერთო ფართობი - 1768.3 მ²

მათ შორის:

სასარგებლო ფართობი - 1272.8 მ²

კიბის უჯრედის და სადარბაზოს ფართობი - 213.5 მ²

საზაფხულო ფართობი - 282.0 მ²

Shankland Cox		
დირექტორი		Philip Logan
მთ. არქიტექტორი		Brian Minns
აზომვა შეასრულა		Mazen Fadi
დამკვეთი	Dhabi Group Georgia DGG	

"იმედის" შენობის აზომვითი ნახაზი

ობიექტის მის: ქ. თბილისი, რუსთაველის ქ. №29	მასშტაბი
გეგმა +14.55 ნიშნულზე	1:200

სტადია	ფორმატი	ფურცლები	თარიღი
პროექტი	A1		2012 წ

გეგმა +19.05 ნიშნულზე

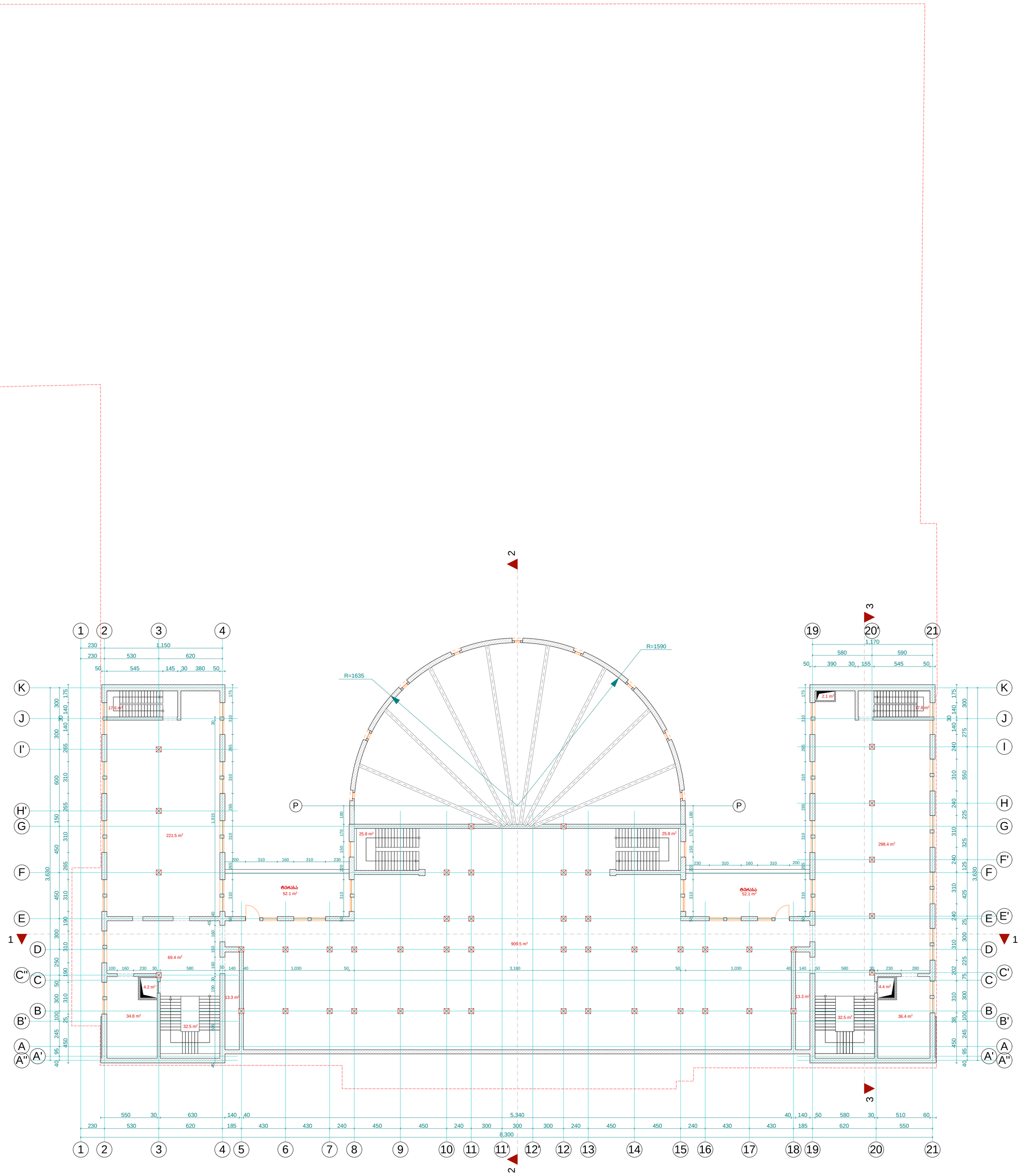

ᲤᲐᲠᲗᲝᲑᲔᲑᲘᲡ ᲡᲞᲔᲪᲘᲤᲘᲙᲐᲪᲘᲐ

ᲡᲐᲔᲠᲗᲝ ᲤᲐᲠᲗᲝᲑᲘ - 1863.5 მ²

ᲛᲐᲗ ᲨᲝᲠᲘᲡ:

ᲡᲐᲡᲐᲠᲒᲔᲑᲚᲝ ᲤᲐᲠᲗᲝᲑᲘ - 1596.6 მ²

ᲙᲘᲑᲘᲡ ᲨᲔᲮᲠᲔᲓᲘᲡ ᲓᲐ ᲡᲐᲓᲐᲠᲑᲐᲖᲝᲡ ᲤᲐᲠᲗᲝᲑᲘ - 162.7 მ²

ᲡᲐᲖᲐᲤᲮᲣᲚᲝ ᲤᲐᲠᲗᲝᲑᲘ - 104.2 მ²

Shankland Cox			"ᲘᲛᲔᲚᲘᲡ" ᲨᲔᲜᲝᲑᲘᲡ ᲐᲖᲝᲛᲕᲘᲗᲘ ᲜᲐᲮᲐᲖᲘ
ᲓᲘᲠᲔᲥᲢᲝᲠᲘ		Philip Logan	ობიექტის მის: ქ. თბილისი, რუსთაველის ქ. №29 / მასშტაბი
ᲛᲗ. ᲐᲠᲥᲘᲢᲔᲥᲢᲝᲠᲘ		Brian Minns	ᲒᲔᲒᲛᲐ +19.05 ᲜᲘᲨᲜᲣᲚᲖᲔ / 1:200
ᲐᲖᲝᲛᲕᲐ ᲨᲔᲐᲡᲠᲣᲚᲐ		Mazen Fadi	
ᲓᲐᲛᲙᲕᲔᲗᲘ	Dhabi Group Georgia DGG		

სტადია	ფორმატი	ფურცლები	თარიღი
პროექტი	A1		2012 წ

გეგმა +23.55 ნიშნულზე

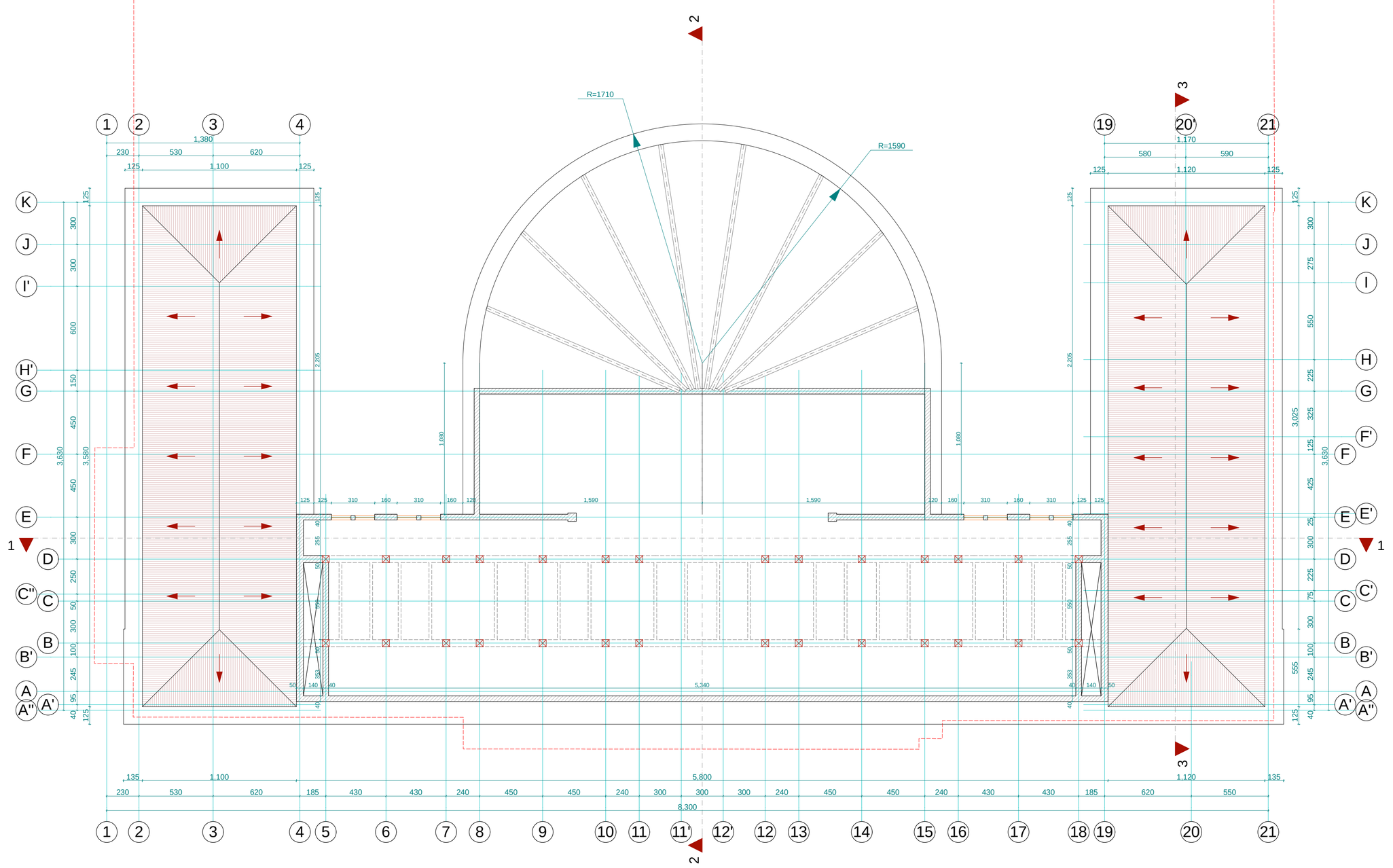

Shankland Cox			"იმედის" შენობის აზომვითი ნახაზი
დირექტორი		Philip Logan	ობიექტის მის: ქ. თბილისი, რუსთაველის ქ. №29 / მასშტაბი
მთ. არქიტექტორი		Brian Minns	გეგმა +23.55 ნიშნულზე / 1:200
აზომვა შეასრულა		Mazen Fadi	სტადია / ფორმატი / ფურცლები / თარიღი
დამკვეთი	Dhabi Group Georgia DGG		პროექტი / A1 / 2012 წ

გეგმა +27.50 ნიშნულზე

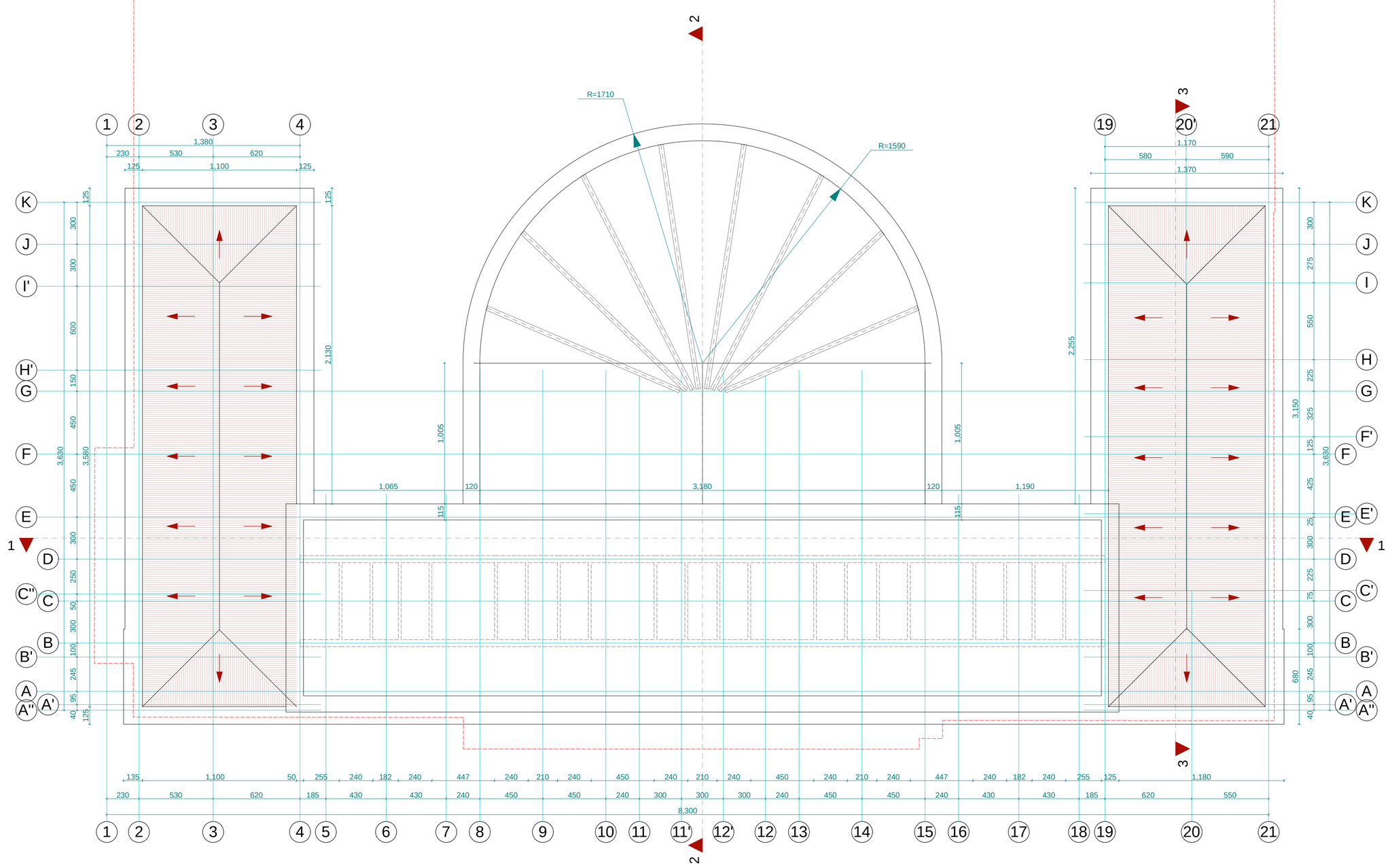

Shankland Cox			"იმელის" შენობის აზომვითი ნახაზი			
დირექტორი		Philip Logan	ობიექტის მის: ქ. თბილისი, რუსთაველის ქ. №29			მასშტაბი
მთ. არქიტექტორი		Brian Minns	გეგმა +27.50 ნიშნულზე			1:200
აზომვა შეასრულა		Mazen Fadi	სტადია	ფორმატი	ფურცლები	თარიღი
დამკვეთი	Dhabi Group Georgia DGG		პროექტი	A1		2012 წ

ჭრილი 1-1



Shankland Cox			"იმედის" შენობის აზომვითი ნახაზი
დირექტორი		Philip Logan	ობიექტის მის: ქ. თბილისი, რუსთაველის ქ. №29 / მასშტაბი
მთ. არქიტექტორი		Brian Minns	ჭრილი 1-1 / 1:200
აზომვა შეასრულა		Mazen Fadi	
დამკვეთი	Dhabi Group Georgia DGG		

სტადია	ფორმატი	ფურცლები	თარიღი
პროექტი	A2		2012 წ

ჭრილი 2-2



Shankland Cox			"იმედის" შენობის აზომვითი ნახაზი
დირექტორი		Philip Logan	ობიექტის მის: ქ. თბილისი, რუსთაველის ქ. №29 / მასშტაბი
მთ. არქიტექტორი		Brian Minns	ჭრილი 2-2 / 1:200
აზომვა შესრულა		Mazen Fadi	
დამკვეთი	Dhabi Group Georgia DGG		

სტადია	ფორმატი	ფურცლები	თარიღი
პროექტი	A2		2012 წ

ჭრილი 3-3



Shankland Cox			"იმედის" შენობის ასომთვითი ნახაზი
დირექტორი		Philip Logan	ობიექტის მის: ქ. თბილისი, რუსთაველის ქ. №29
მთ. არქიტექტორი		Brian Minns	
ასომთვა შესრულა		Mazen Fadi	ჭრილი 3-3
დამკვეთი	Dhabi Group Georgia DGG		

მასშტაბი	
1:200	

სტადია	ფორმატი	ფურცლები	თარიღი
პროექტი	A2		2012 წ

ფასადი 1-21 ღერძებში

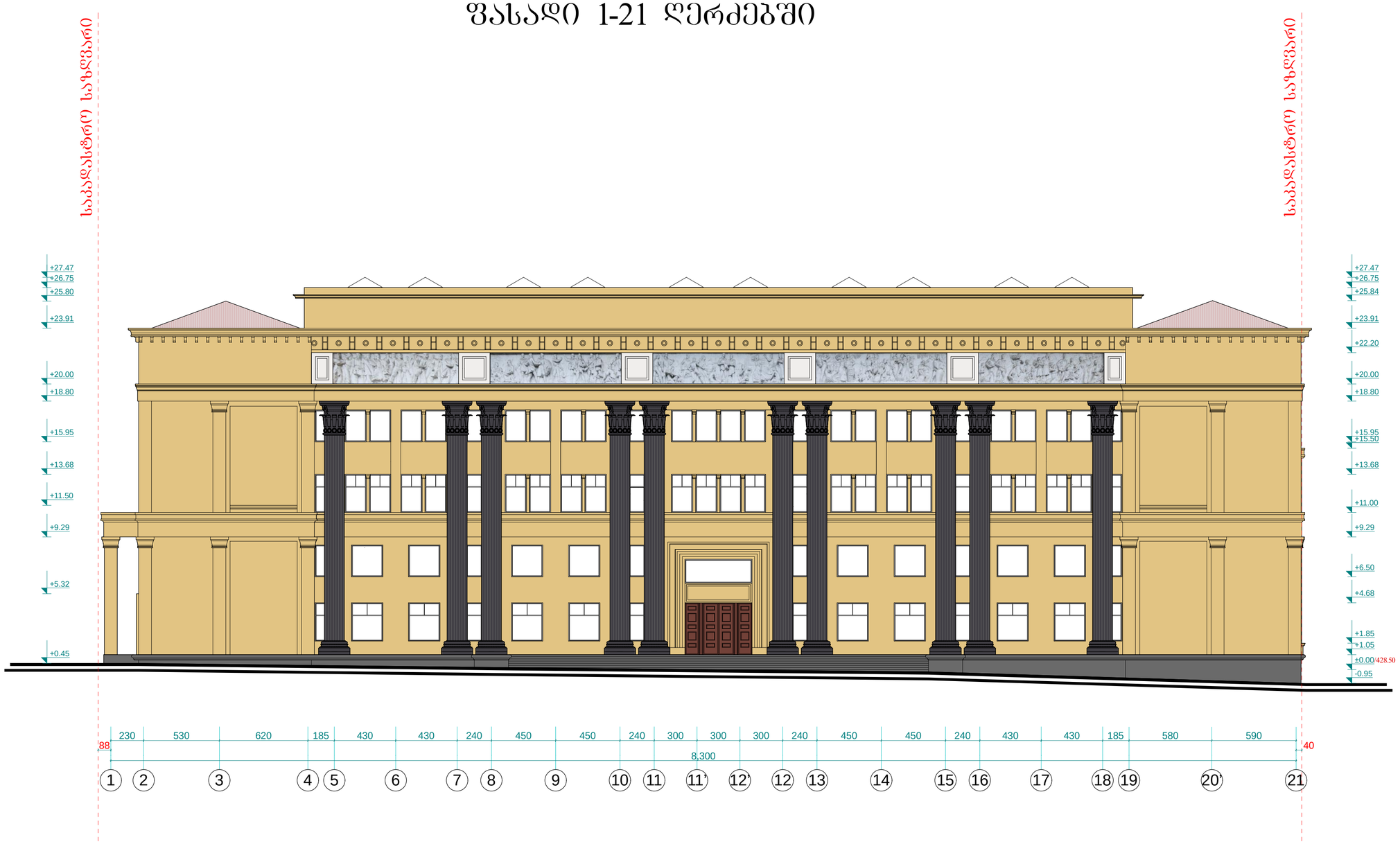

Shankland Cox			"იმედის" შენობის აზომვითი ნახაზი
დირექტორი		Philip Logan	ობიექტის მის: ქ. თბილისი, რუსთაველის ქ. №29 / მასშტაბი
მთ. არქიტექტორი		Brian Minns	ფასადი 1-21 ღერძებში / 1:200
აზომვა შესრულა		Mazen Fadi	
დამკვეთი	Dhabi Group Georgia DGG		

სტადია	ფორმატი	ფურცლები	თარიღი
პროექტი	A2		2012 წ

ფასადი A-N ღერძებში



Shankland Cox			"იმედის" შენობის აზომვითი ნახაზი
დირექტორი		Philip Logan	ობიექტის მის: ქ. თბილისი, რუსთაველის ქ. №29 / მასშტაბი
მთ. არქიტექტორი		Brian Minns	ფასადი A-N ღერძებში / 1:200
აზომვა შეასრულა		Mazen Fadi	
დამკვეთი	Dhabi Group Georgia DGG		

სტადია	ფორმატი	ფურცლები	თარიღი
პროექტი	A2		2012 წ

ფასადი 21-1 ღერძებში

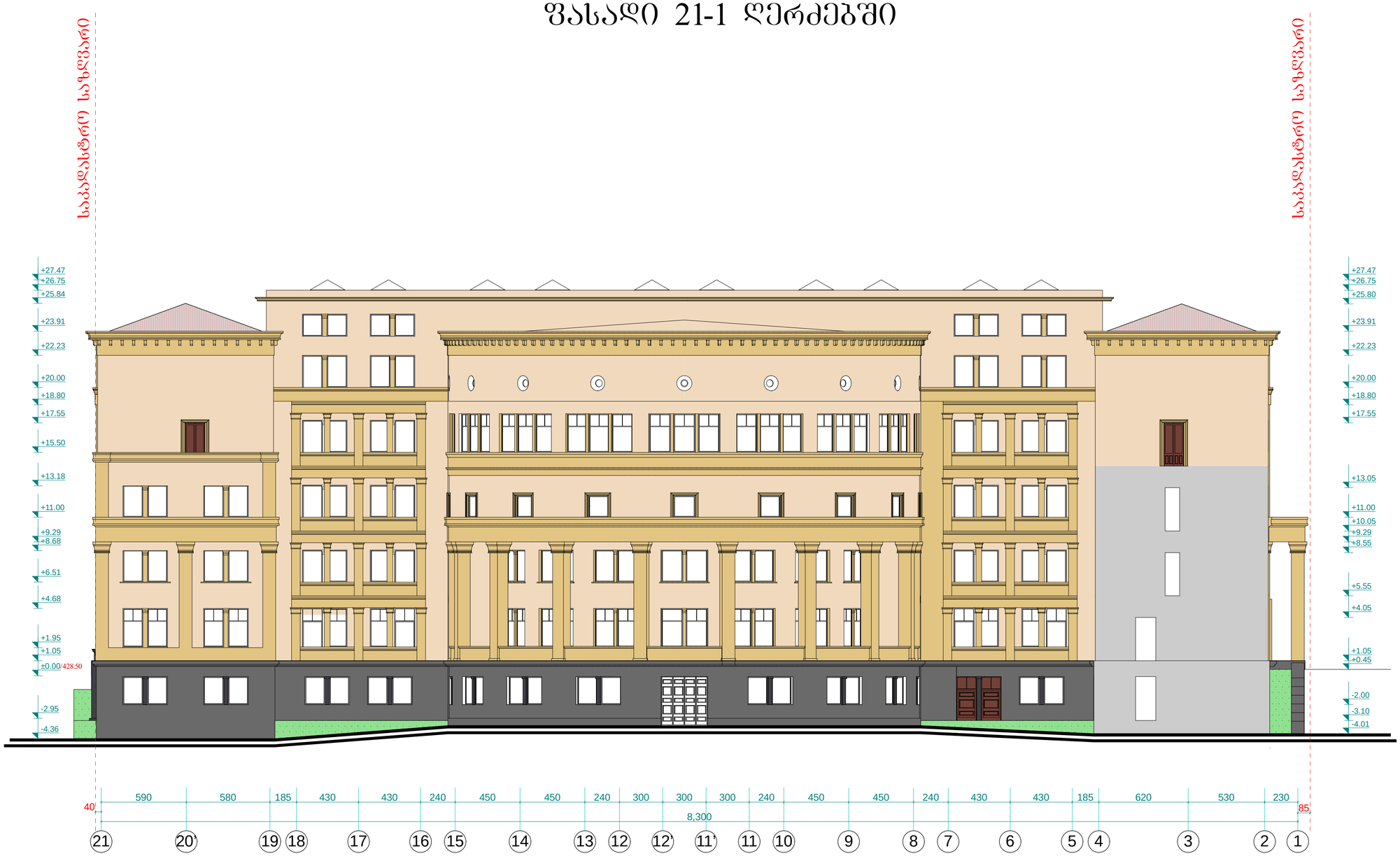

Shankland Cox			"იმედის" შენობის აზომვითი ნახაზი
დირექტორი		Philip Logan	ობიექტის მის: ქ. თბილისი, რუსთაველის ქ. №29 / მასშტაბი
მთ. არქიტექტორი		Brian Minns	ფასადი 21-1 ღერძებში / 1:200
აზომვა შეასრულა		Mazen Fadi	
დამკვეთი	Dhabi Group Georgia DGG		

სტადია	ფორმატი	ფურცლები	თარიღი
პროექტი	A2		2012 წ

ფასადი N-A ღერძებში



Shankland Cox			"იმედის" შენობის აზომვითი ნახაზი		
დირექტორი		Philip Logan	ობიექტის მის: ქ. თბილისი, რუსთაველის ქ. №29		მასშტაბი
მთ. არქიტექტორი		Brian Minns	ფასადი N-A ღერძებში		1:200
აზომვა შეასრულა		Mazen Fadi			
დამკვეთი	Dhabi Group Georgia DGG		სტადია	ფორმატი	ფურცლები	თარიღი
			პროექტი	A2		2012 წ

გენგეგმა
მ. 1:500

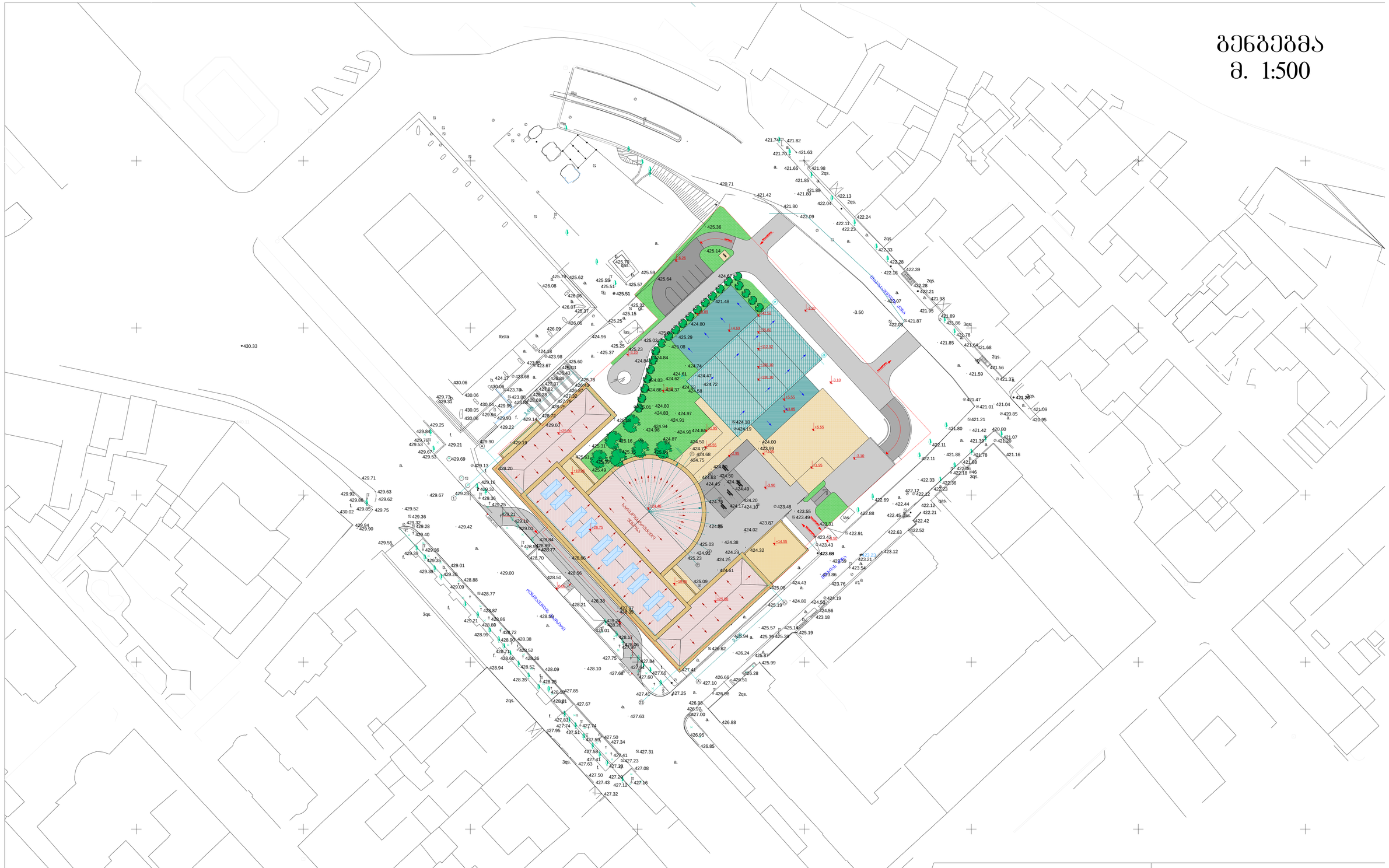

Shankland Cox

დირექტორი		Philip Logan	
მთ. არქიტექტორი		Brian Minns	
პროექტის ხელმძღვანელი		Mazen Fadi	
დამკვეთი	Dhabi Group Georgia DGG		

"იმედლის" შენობის რეკონსტრუქციის პროექტი

ობიექტის მის: ქ. თბილისი, რუსთაველის ქ. №29			მასშტაბი
გენგეგმა			1:500
სტადია	ფორმატი	ფურცლები	თარიღი
პროექტი	A1		2012 წ

გეგმა -5.50 ნიშნულზე

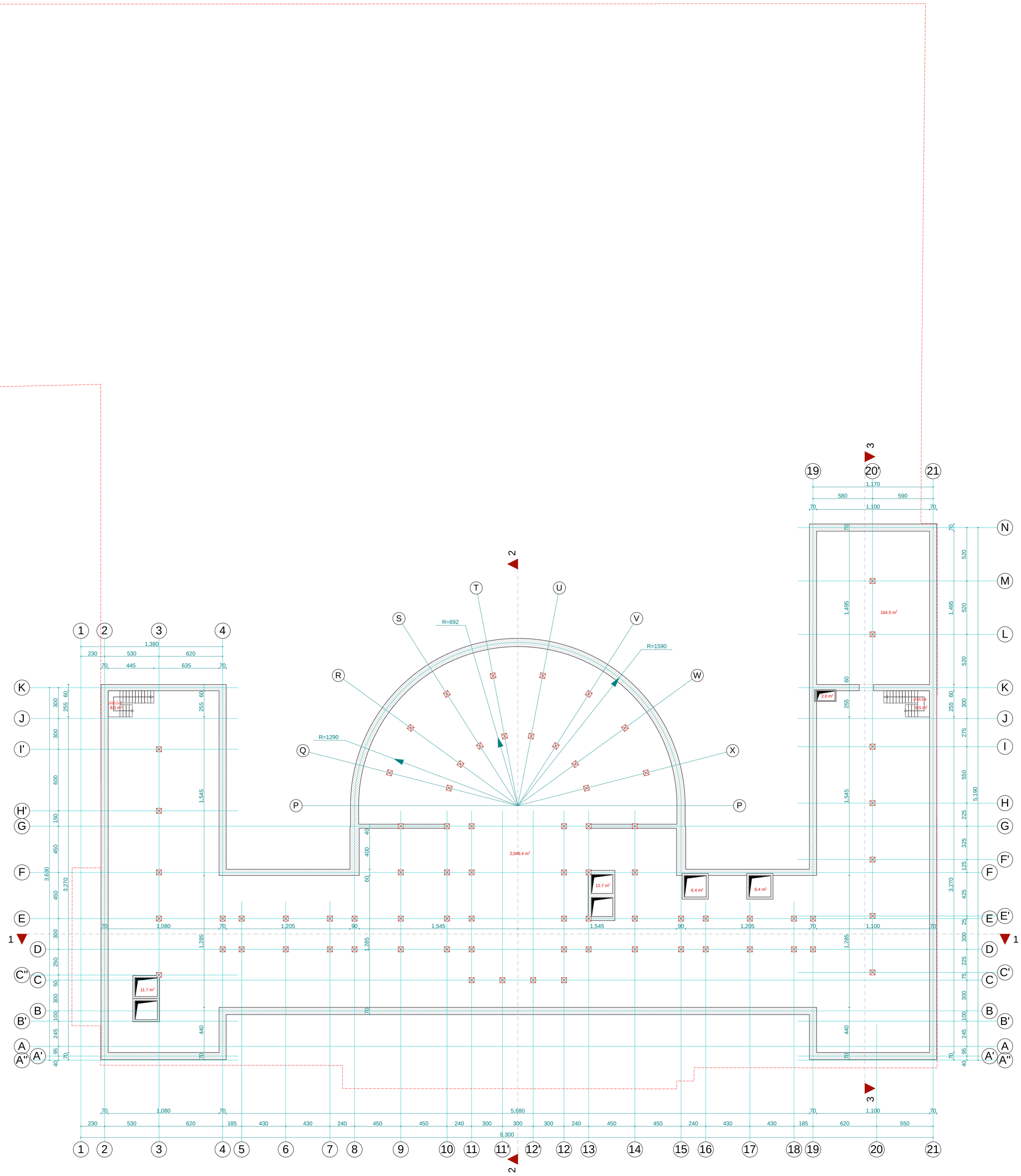

ფართობების სპეციფიკაცია

საერთო ფართობი - 2270.1 მ²

მათ შორის:

სარდაფის ფართობი - 2213.9 მ²

კიბის უჯრედის და სადარბაზოს ფართობი - 56.2 მ²

Shankland Cox		
დირექტორი		Philip Logan
მთ. არქიტექტორი		Brian Minns
აზომვა შეასრულა		Mazen Fadi
დამკვეთი	Dhabi Group Georgia DGG	

"იმედის" შენობის რეკონსტრუქციის პროექტი

ობიექტის მის: ქ. თბილისი, რუსთაველის ქ. №29 — მასშტაბი

გეგმა -5.50 ნიშნულზე — 1:200

სტადია	ფორმატი	ფურცლები	თარიღი
პროექტი	A1		2012 წ

ᲒᲔᲒᲛᲐ -2.95 ᲜᲘᲨᲜᲣᲚᲖᲔ

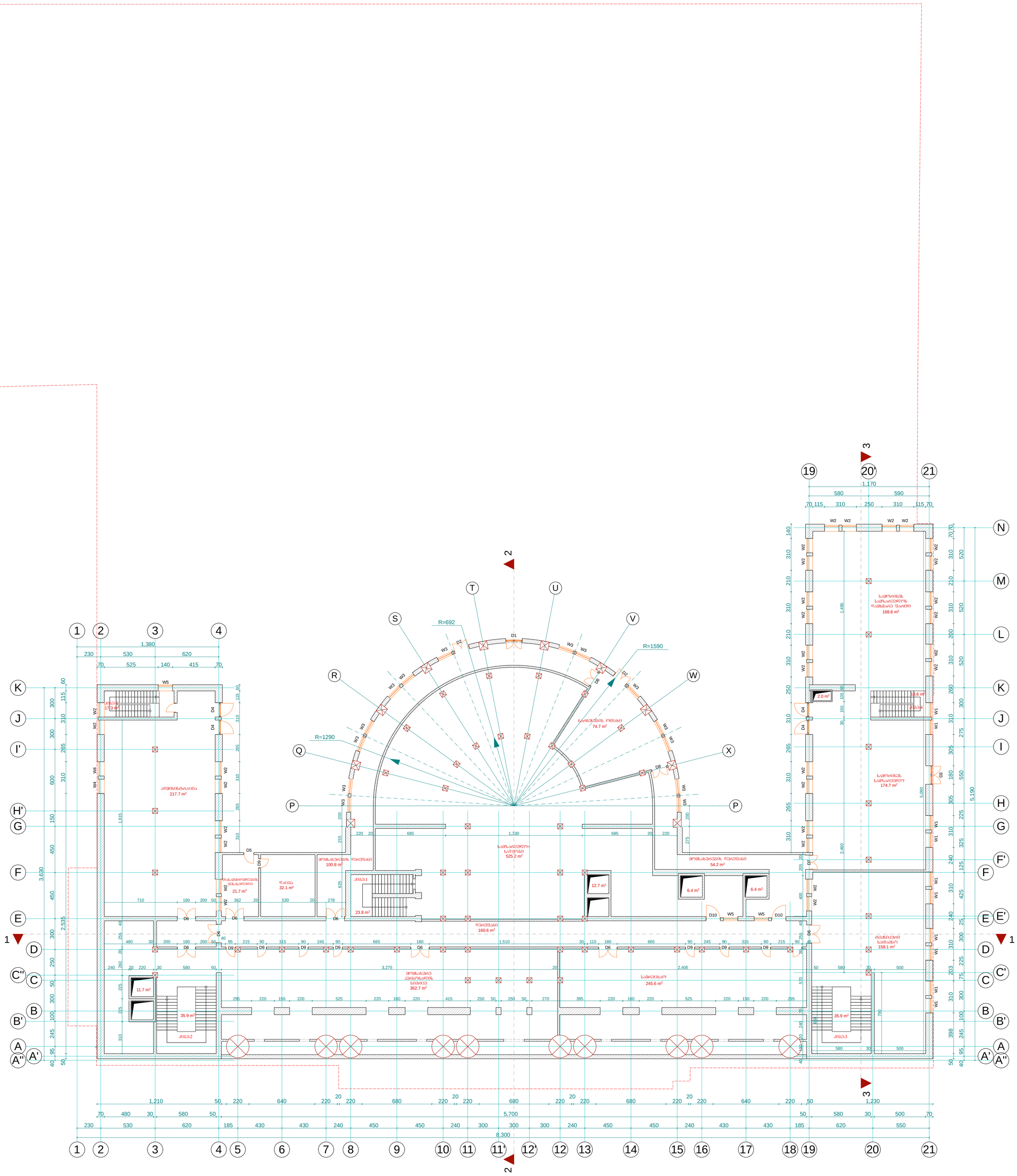

ᲤᲐᲠᲗᲝᲑᲔᲑᲘᲡ ᲡᲞᲔᲪᲘᲤᲘᲙᲐᲪᲘᲐ

ᲡᲐᲔᲠᲗᲝ ᲤᲐᲠᲗᲝᲑᲘ - 2426.5 მ²
ᲛᲐᲗ ᲨᲝᲠᲘᲡ:
ᲡᲐᲠᲓᲐᲤᲘᲡ ᲤᲐᲠᲗᲝᲑᲘ - 2296.7 მ²
ᲙᲘᲑᲘᲡ ᲨᲔᲖᲠᲔᲓᲘᲡ ᲓᲐ ᲡᲐᲓᲐᲠᲑᲐᲖᲝᲡ ᲤᲐᲠᲗᲝᲑᲘ - 129.8 მ²

Shankland Cox		
ᲓᲘᲠᲔᲥᲢᲝᲠᲘ		Philip Logan
ᲛᲗ. ᲐᲠᲥᲘᲢᲔᲥᲢᲝᲠᲘ		Brian Minns
ᲐᲖᲝᲛᲕᲐ ᲨᲔᲐᲡᲠᲣᲚᲐ		Mazen Fadi
ᲓᲐᲛᲙᲕᲔᲗᲘ	Dhabi Group Georgia DGG	

"ᲘᲛᲔᲚᲘᲡ" ᲨᲔᲜᲝᲑᲘᲡ
ᲠᲔᲙᲝᲜᲡᲢᲠᲣᲥᲪᲘᲘᲡ ᲞᲠᲝᲔᲥᲢᲘ

ობიექტის მის: ქ. თბილისი, რუსთაველის ქ. №29	მასშტაბი
ᲒᲔᲒᲛᲐ -2.95 ᲜᲘᲨᲜᲣᲚᲖᲔ	1:200

სტადია	ფორმატი	ფურცლები	თარიღი
პროექტი	A1		2012 წ

გეგმა +1.05 ნიშნულზე

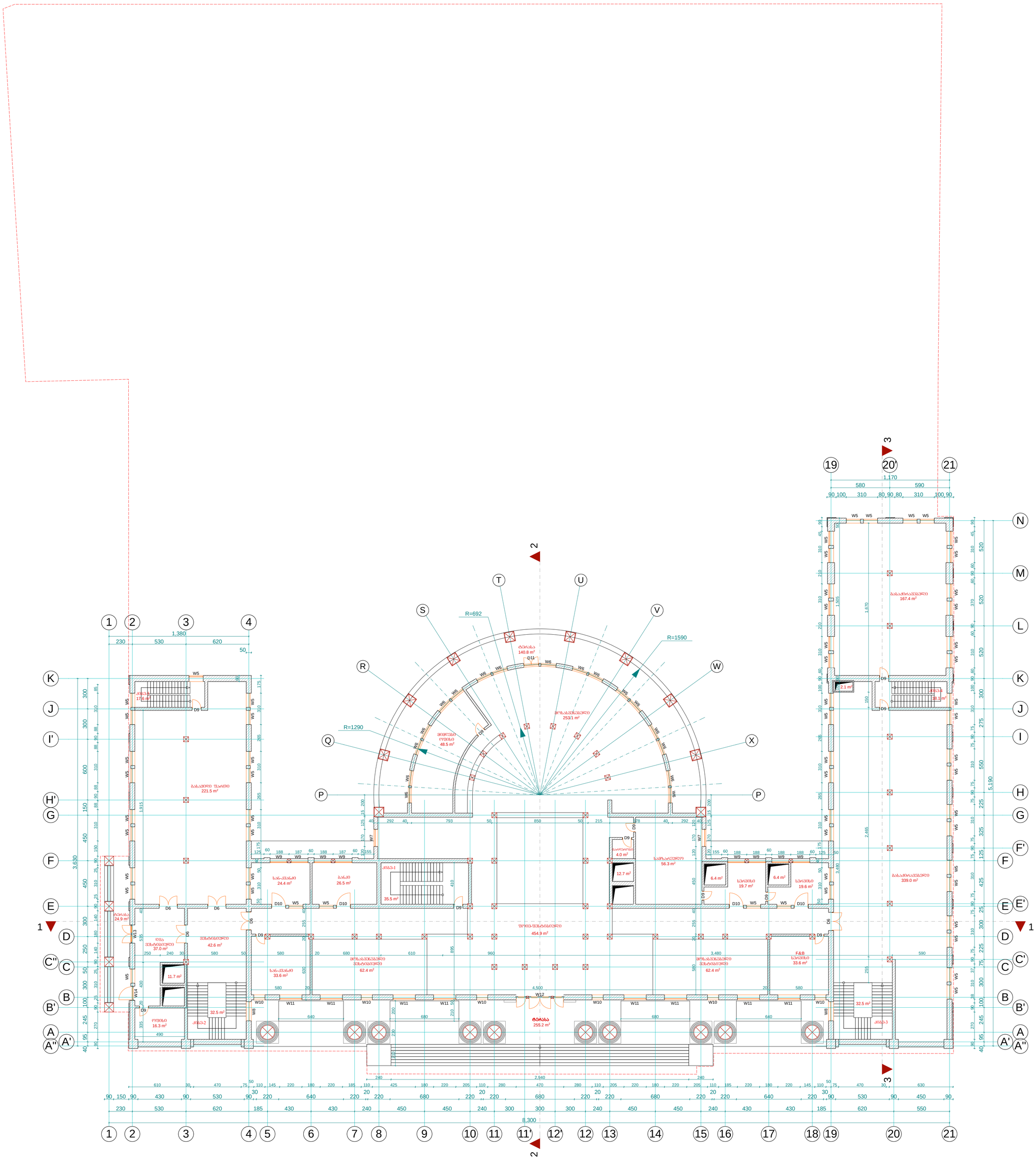

ფართობების სპეციფიკაცია

საერთო ფართობი - 2519.2 მ²

მათ შორის:

სასარგებლო ფართობი - 1922.8 მ²

კიბის უჯრედის და სადარბაზოს ფართობი - 175.5 მ²

საზაფხულო ფართობი - 420.9 მ²

Shankland Cox		
დირექტორი		Philip Logan
მთ. არქიტექტორი		Brian Minns
აზომვა შეასრულა		Mazen Fadi
დამკვეთი	Dhabi Group Georgia DGG	

"იმელის" შენობის რეკონსტრუქციის პროექტი

ობიექტის მის: ქ. თბილისი, რუსთაველის ქ. №29	მასშტაბი
გეგმა +1.05 ნიშნულზე	1:200

სტადია	ფორმატი	ფურცლები	თარიღი
პროექტი	A1		2012 წ

გეგმა +5.55 ნიშნულზე

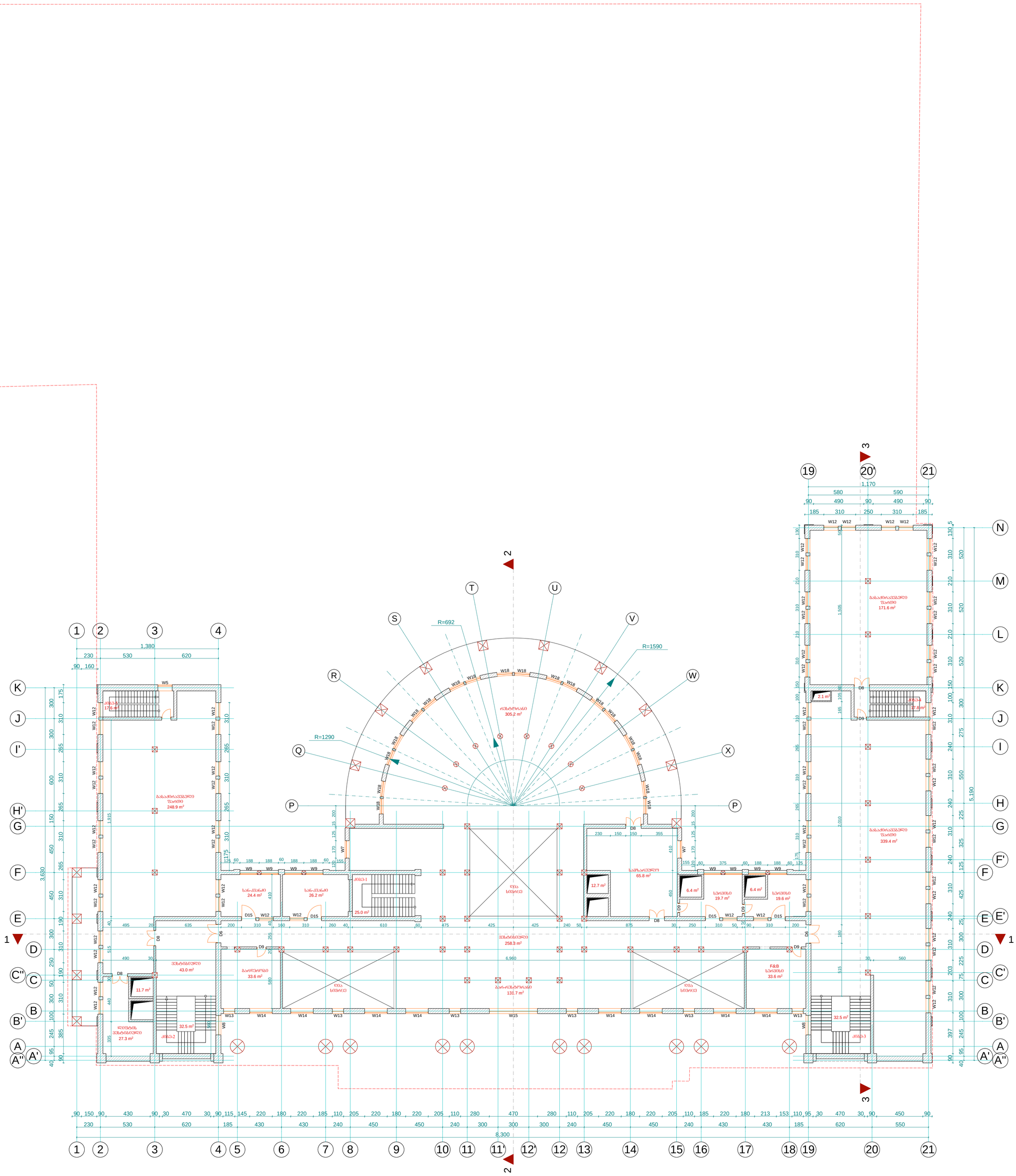
1,380
230
530
620
90
160
1,170
580
590
90
490
90
490
90
185
310
250
310
185
W12
W18
W9
W7
W8
W13
W14
W15
W5
R=692
R=1590
R=1290
1
2
3
S
T
U
V
R
W
Q
X
P
K
J
I'
H'
G
F
E
D
C''
C
B
B'
A
A''
A'
L
I
H
F'
E'
N
M
3,630
1,935
6,960
5,190
2,010
495
635
200
310
160
260
610
475
425
240
875
250
515
560
1,505
2,010
D6
D8
D9
D15
W5
W8
W9
W12
W13
W14
W15
W18
W7
D8
D9
D15
W12
W18
W9
W7
W8
W13
W14
W15
W5
W12
W18
W9
W7
W8
W13
W14
W15
W12
W18
W9
W7
W8
W13
W14
W15
W12
W18
W9
W7
W8
W13
W14
W15

გეგმა +10.05 ნიშნულზე

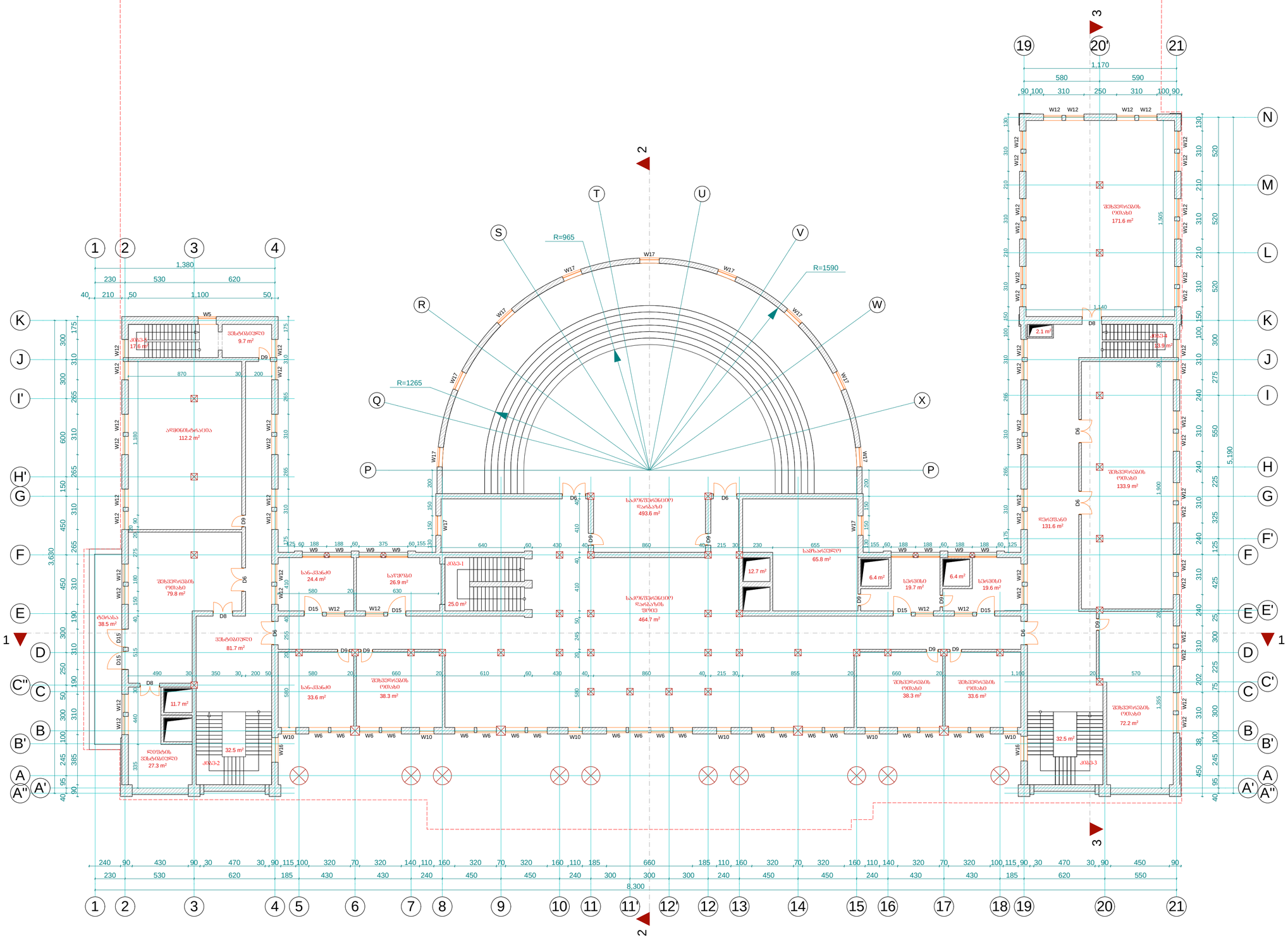

ფართობების სპეციფიკაცია

საერთო ფართობი - 2277.8 მ²

მათ შორის:

სასარგებლო ფართობი - 2078.5 მ²

კიბის შახრედის და სადარბაზოს ფართობი - 160.8 მ²

საზაფხულო ფართობი - 38.5 მ²

Shankland Cox		
დირექტორი		Philip Logan
მთ. არქიტექტორი		Brian Minns
აზომვა შეასრულა		Mazen Fadi
დამკვეთი	Dhabi Group Georgia DGG	

"იმედის" შენობის რეკონსტრუქციის პროექტი

ობიექტის მის: ქ. თბილისი, რუსთაველის ქ. №29	მასშტაბი
გეგმა +10.05 ნიშნულზე	1:200

სტადია	ფორმატი	ფურცლები	თარიღი
პროექტი	A1		2012 წ

გეგმა +14.55 ნიშნულზე

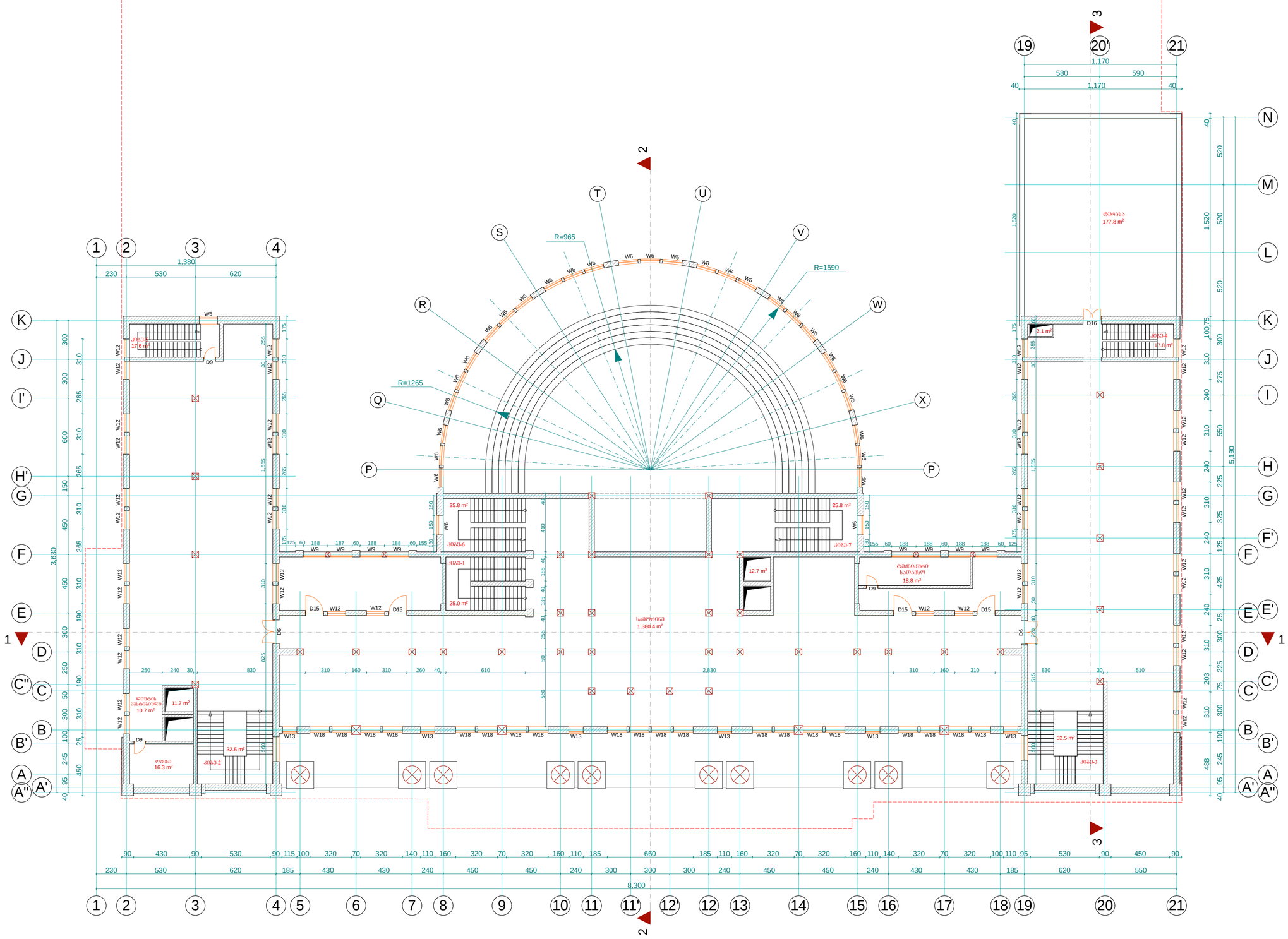
1
2
3
1,380
230
530
620
8,300
3,630
5,190
R=965
R=1590
R=1265
W5
W6
W9
W12
W13
W18
D6
D9
D15
D16
25.8 m²
25.0 m²
12.7 m²
18.8 m²
11.7 m²
10.7 m²
32.5 m²
16.3 m²
2.1 m²
27.8 m²
177.8 m²
1,380.4 m²
სველი წერტილი
სველი წერტილი
სველი წერტილი

გეგმა +19.05 ნიშნულზე

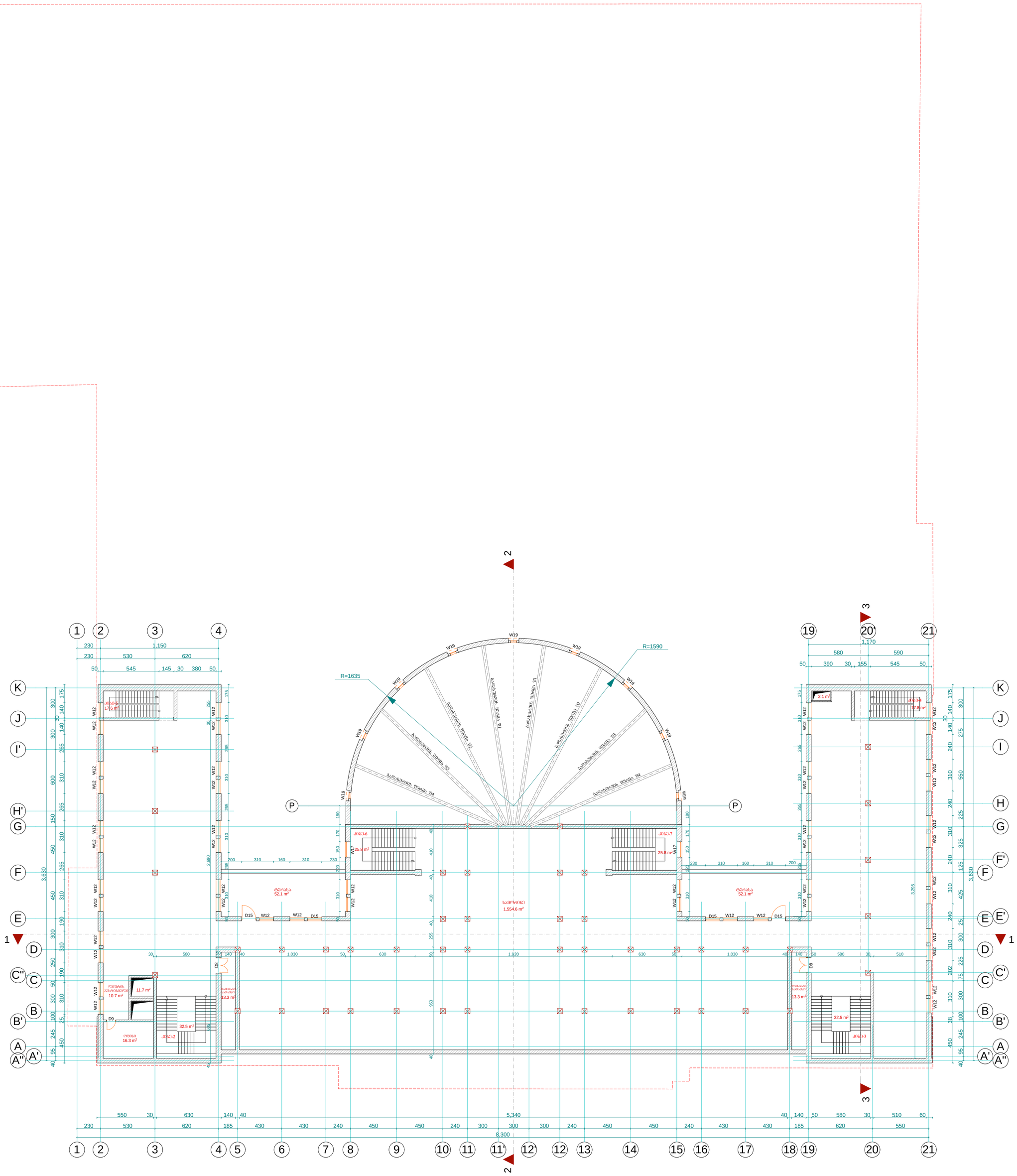

ფართობების სპეციფიკაცია

საერთო ფართობი - 1878.2 მ²

მათ შორის:

სასარგებლო ფართობი - 1608.2 მ²

კიბის უჯრედის და სადარბაზოს ფართობი - 165.8 მ²

საზაფხულო ფართობი - 104.2 მ²

Shankland Cox		
დირექტორი		Philip Logan
მთ. არქიტექტორი		Brian Minns
აზომვა შეასრულა		Mazen Fadi
დამკვეთი	Dhabi Group Georgia DGG	

"იმედის" შენობის რეკონსტრუქციის პროექტი

ობიექტის მის: ქ. თბილისი, რუსთაველის ქ. №29			მასშტაბი
გეგმა +19.05 ნიშნულზე			1:200
სტადია	ფორმატი	ფურცლები	თარიღი
პროექტი	A1		2012 წ

გეგმა +23.55 ნიშნულზე

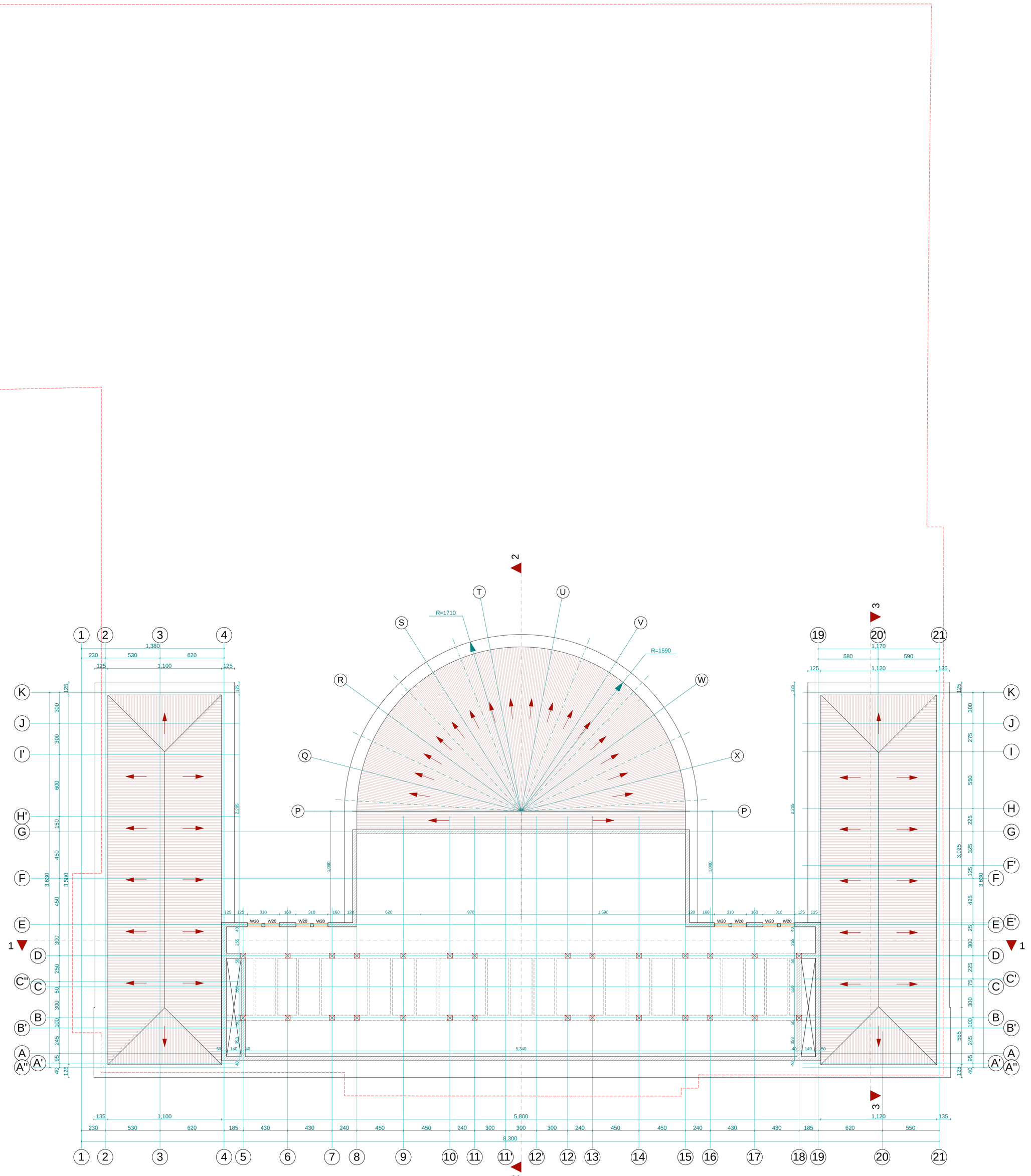

Shankland Cox			"იმედის" შენობის რეკონსტრუქციის პროექტი			
დირექტორი		Philip Logan	ობიექტის მის: ქ. თბილისი, რუსთაველის ქ. №29			მასშტაბი
მთ. არქიტექტორი		Brian Minns	გეგმა +23.55 ნიშნულზე			1:200
აზომვა შეასრულა		Mazen Fadi	სტადია	ფორმატი	ფურცლები	თარიღი
დამკვეთი	Dhabi Group Georgia DGG		პროექტი	A1		2012 წ

სახურავის გეგმა

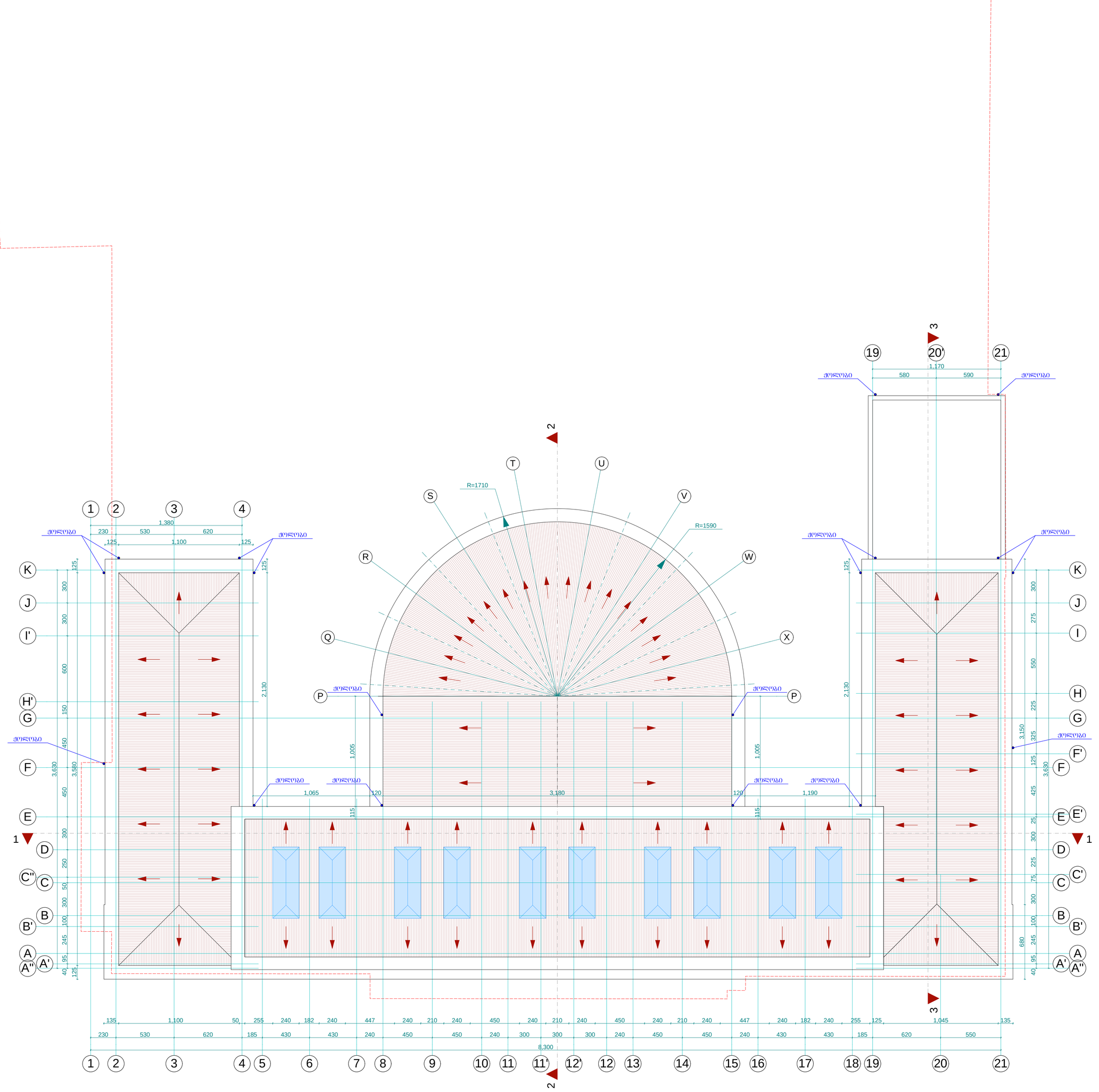

Shankland Cox			"იმედის" შენობის რეკონსტრუქციის პროექტი
დირექტორი		Philip Logan	ობიექტის მის: ქ. თბილისი, რუსთაველის ქ. №29 — მასშტაბი
მთ. არქიტექტორი		Brian Minns	სახურავის გეგმა — 1:200
აზომვა შეასრულა		Mazen Fadi	
დამკვეთი	Dhabi Group Georgia DGG		

სტადია	ფორმატი	ფურცლები	თარიღი
პროექტი	A1		2012 წ

ჭრილი 1-1



Shankland Cox			"იმედის" შენობის რეკონსტრუქციის პროექტი
დირექტორი		Philip Logan	ობიექტის მის: ქ. თბილისი, რუსთაველის ქ. №29 / მასშტაბი
მთ. არქიტექტორი		Brian Minns	ჭრილი 1-1 / 1:200
პროექტის ხელმძღვანელი		Mazen Fadi	
დამკვეთი	Dhabi Group Georgia DGG		

სტადია	ფორმატი	ფურცლები	თარიღი
პროექტი	A2		2012 წ

ჭრილი 2-2

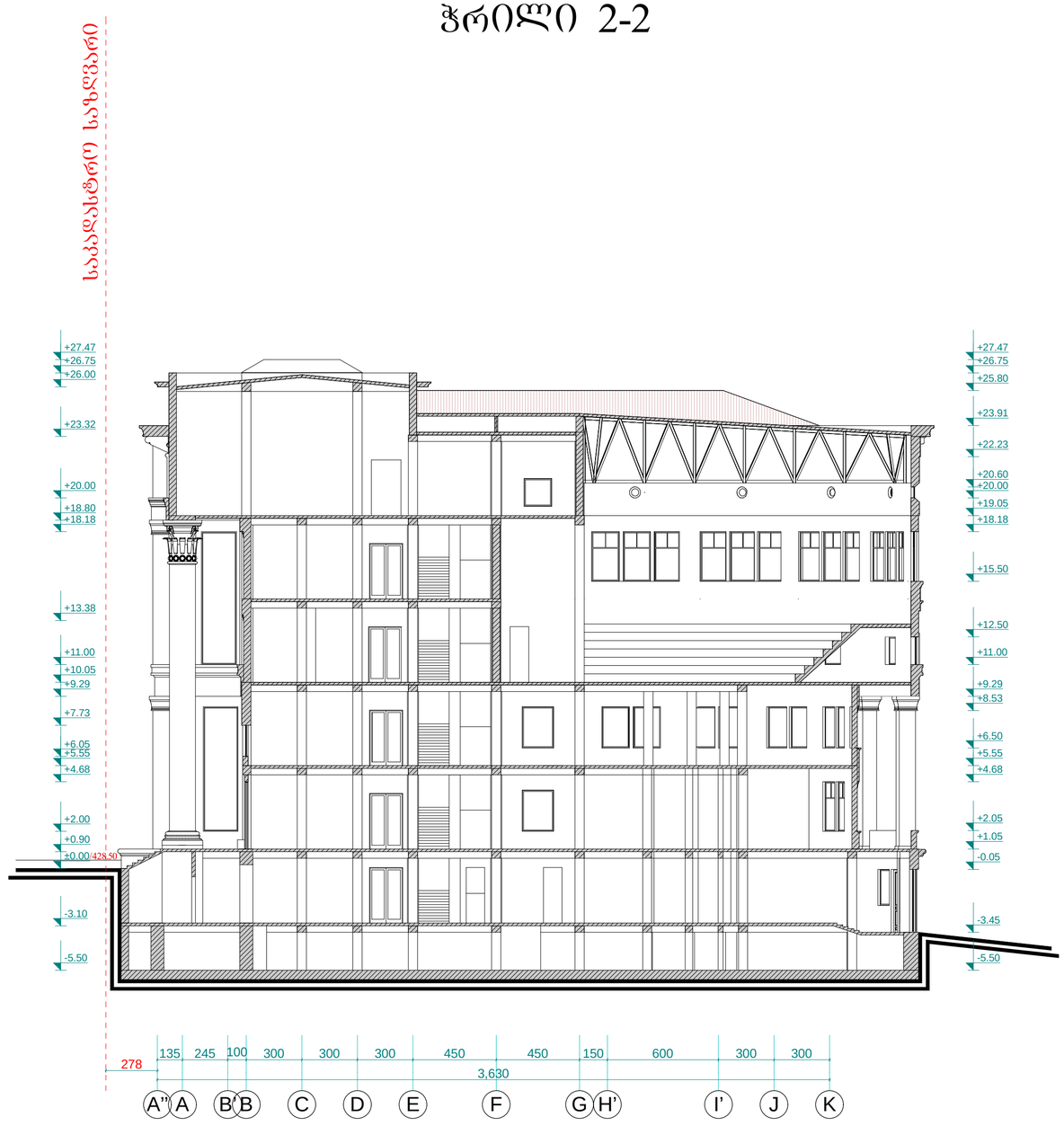

Shankland Cox			"იმედის" შენობის რეკონსტრუქციის პროექტი
დირექტორი		Philip Logan	ობიექტის მის: ქ. თბილისი, რუსთაველის ქ. №29 / მასშტაბი
მთ. არქიტექტორი		Brian Minns	ჭრილი 2-2 / 1:200
ავტორი		Mazen Fadi	
დამკვეთი	Dhabi Group Georgia DGG		

სტადია	ფორმატი	ფურცლები	თარიღი
პროექტი	A2		2012 წ

ჭრილი 3-3



Shankland Cox			"იმედის" შენობის რეკონსტრუქციის პროექტი
დირექტორი		Philip Logan	ობიექტის მის: ქ. თბილისი, რუსთაველის ქ. №29 / მასშტაბი
მთ. არქიტექტორი		Brian Minns	ჭრილი 3-3 / 1:200
პროექტის ხელმძღვანელი		Mazen Fadi	
დამკვეთი	Dhabi Group Georgia DGG		

სტადია	ფორმატი	ფურცლები	თარიღი
პროექტი	A2		2012 წ

ფასადი 1-21 ღერძებში

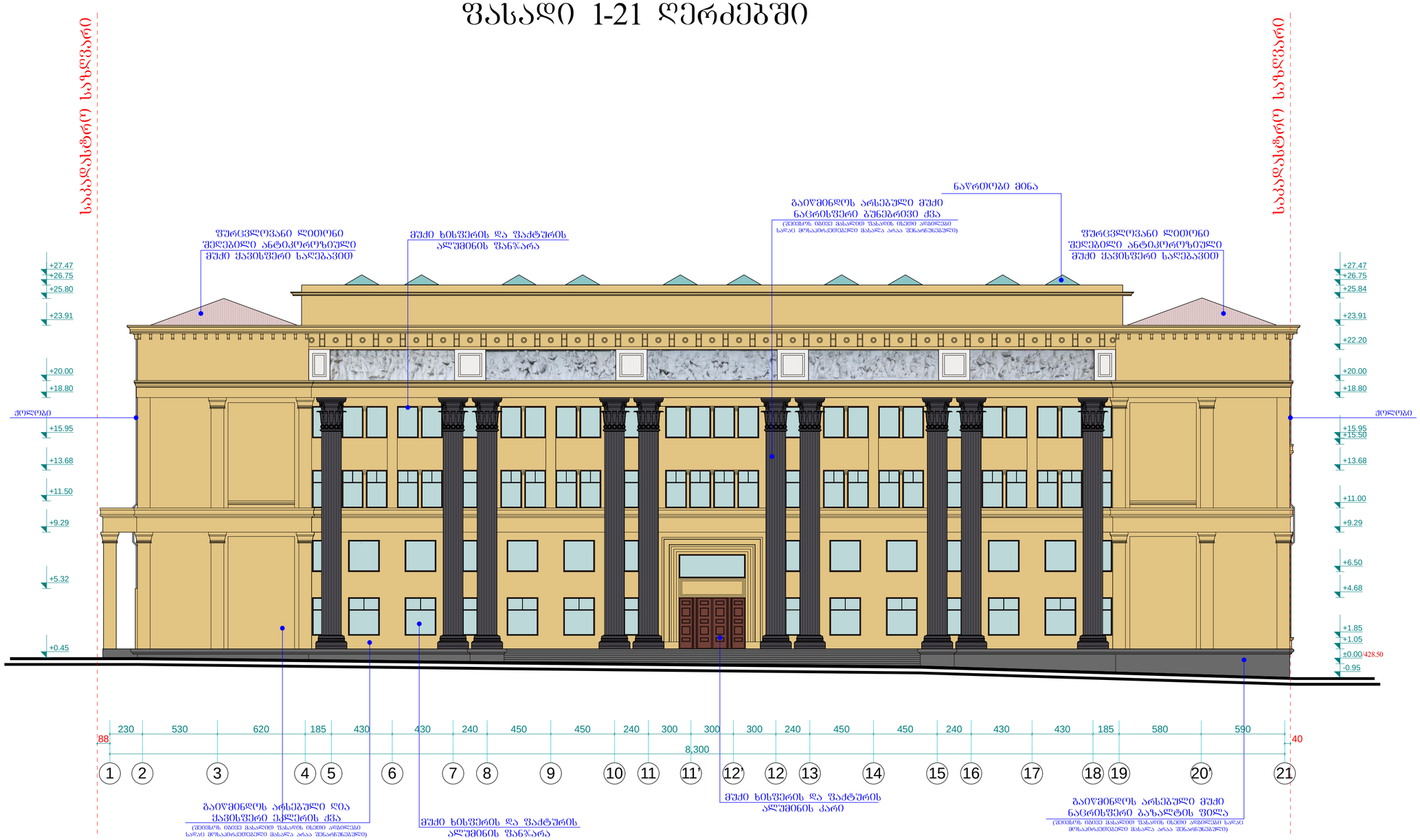

Shankland Cox			"იმედის" შენობის რეკონსტრუქციის პროექტი
დირექტორი		Philip Logan	ობიექტის მის: ქ. თბილისი, რუსთაველის ქ. №29 — მასშტაბი
მთ. არქიტექტორი		Brian Minns	ფასადი 1-21 ღერძებში — 1:200
ავტორი		Mazen Fadi	
დამკვეთი	Dhabi Group Georgia DGG		

სტადია	ფორმატი	ფურცლები	თარიღი
პროექტი	A2		2012 წ

ფასადი A-N ღერძებში



Shankland Cox			"იმედის" შენობის რეკონსტრუქციის პროექტი
დირექტორი		Philip Logan	ობიექტის მის: ქ. თბილისი, რუსთაველის ქ. №29 — მასშტაბი
მთ. არქიტექტორი		Brian Minns	ფასადი A-N ღერძებში — 1:200
ავტორი		Mazen Fadi	
დამკვეთი	Dhabi Group Georgia DGG		

სტადია	ფორმატი	ფურცლები	თარიღი
პროექტი	A2		2012 წ

ფასადი 21-1 ღერძებში

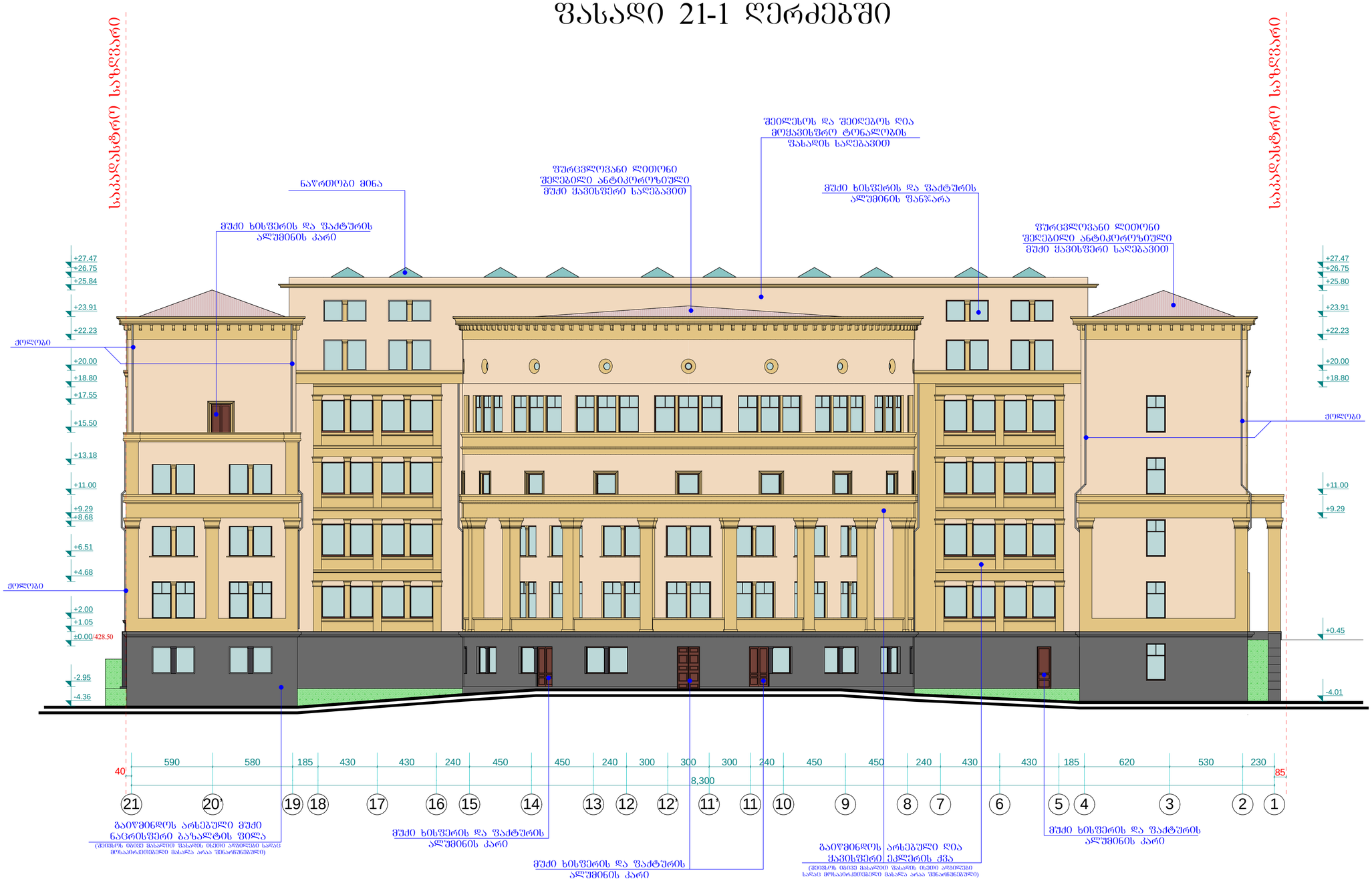

Shankland Cox			"იმედის" შენობის რეკონსტრუქციის პროექტი
დირექტორი		Philip Logan	ობიექტის მის: ქ. თბილისი, რუსთაველის ქ. №29 — მასშტაბი
მთ. არქიტექტორი		Brian Minns	ფასადი 21-1 ღერძებში — 1:200
აზომვა შესრულა		Mazen Fadi	
დამკვეთი	Dhabi Group Georgia DGG		

სტადია	ფორმატი	ფურცლები	თარიღი
პროექტი	A2		2012 წ

ფასადი N-A ღერძებში

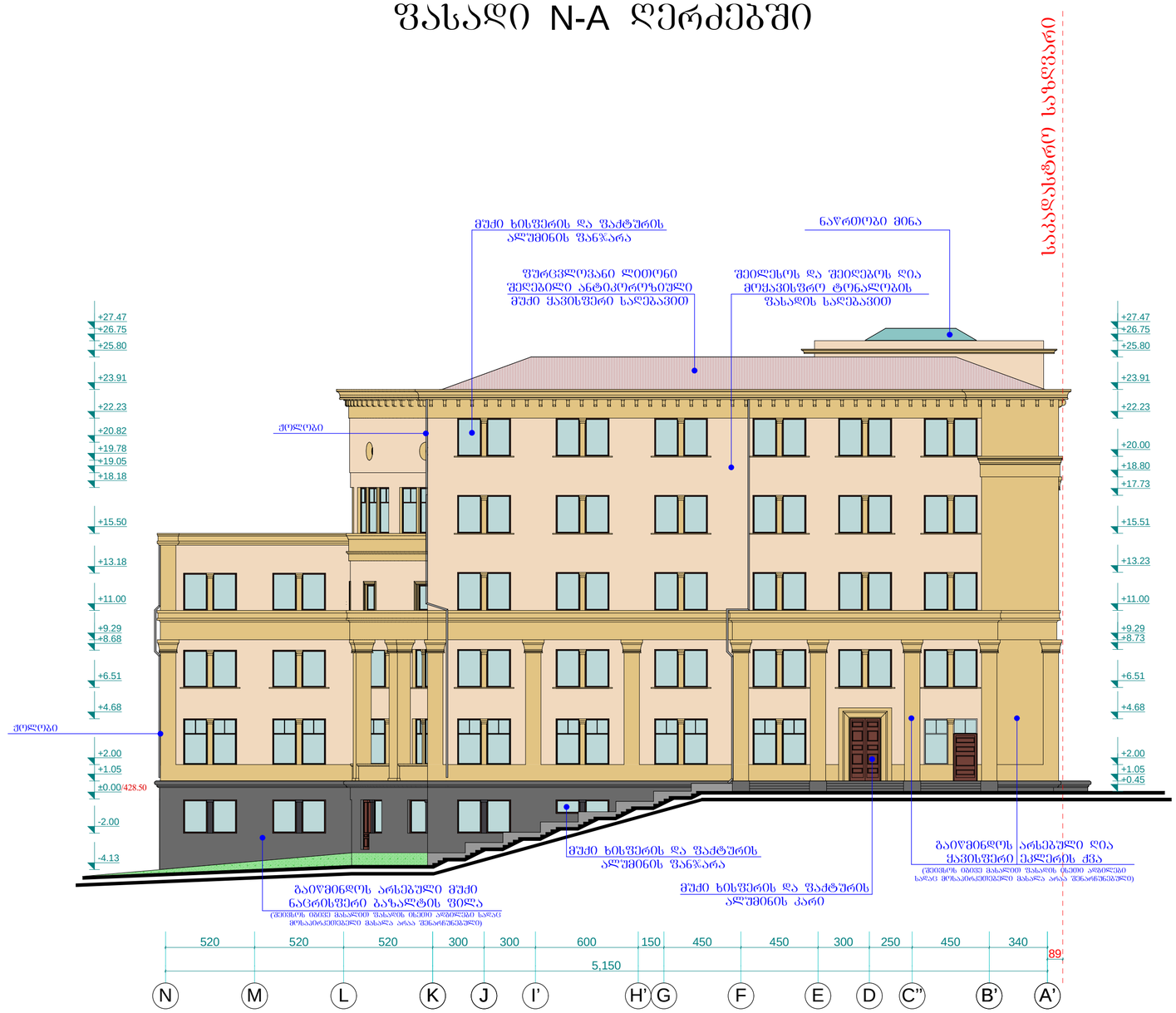

Shankland Cox			"იმედის" შენობის რეკონსტრუქციის პროექტი
დირექტორი		Philip Logan	ობიექტის მის: ქ. თბილისი, რუსთაველის ქ. №29 — მასშტაბი
მთ. არქიტექტორი		Brian Minns	ფასადი N-A ღერძებში — 1:200
ავტორი შესრულა		Mazen Fadi	
დამკვეთი	Dhabi Group Georgia DGG		

სტადია	ფორმატი	ფურცლები	თარიღი
პროექტი	A2		2012 წ

ფანჯრების სპეციფიკაცია მ. 1:100

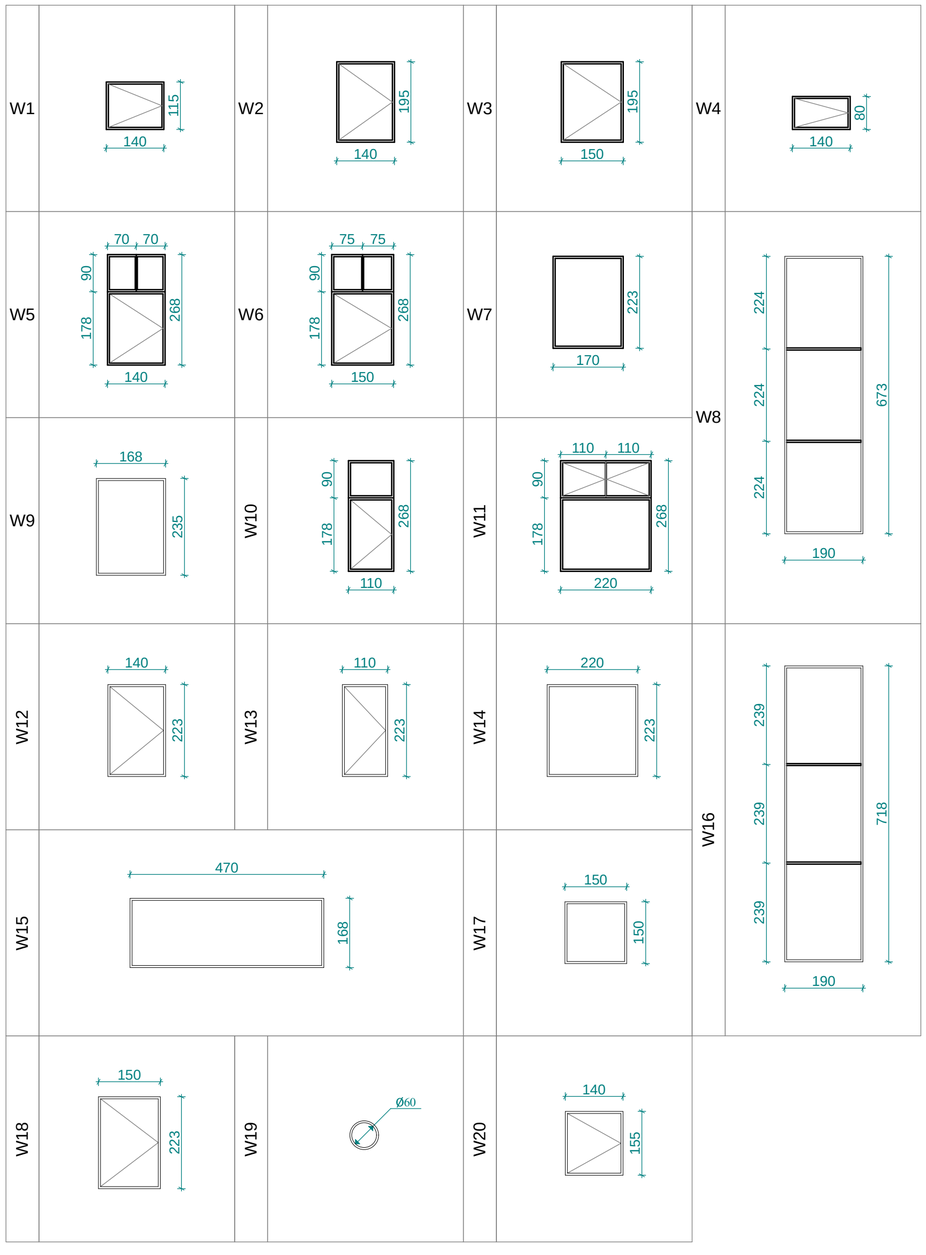

ფანჯრების სპეციფიკაცია		რაოდენობა სართულებზე								ფართობი	
ტიპი	ზომები სმ.	ნ0"შნ. -2.95	ნ0"შნ. +1.05	ნ0"შნ. +5.55	ნ0"შნ. +10.05	ნ0"შნ. +14.55	ნ0"შნ. +19.05	ნ0"შნ. +23.55	რაოდენ. სულ	ფართი 1ც. მ²	ფართი სულ მ²
W1	140X115	10 ც.	-	-	-	-	-	-	10 ც.	1.61	16.1
W2	140X195	30 ც.	-	-	-	-	-	-	30 ც.	2.73	81.9
W3	150X195	14 ც.	-	-	-	-	-	-	14 ც.	2.925	40.95
W4	140X80	2 ც.	-	-	-	-	-	-	2 ც.	1.12	2.24
W5	140X268	3 ც.	58 ც.	1 ც.	1 ც.	1 ც.	-	-	64 ც.	3.752	240.128
W6	150X268	-	17 ც.	-	20 ც.	29 ც.	-	-	66 ც.	4.02	365.32
W7	170X223	-	2 ც.	2 ც.	-	-	-	-	4 ც.	3.791	15.164
W8	190X673	-	2 ც.	-	-	-	-	-	2 ც.	12.787	25.574
W9	168X235	-	8 ც.	8 ც.	8 ც.	8 ც.	-	-	32 ც.	3.948	126.336
W10	110X268	-	6 ც.	-	6 ც.	-	-	-	12 ც.	2.948	35.376
W11	220X268	-	8 ც.	-	-	-	-	-	8 ც.	5.896	47.168
W12	140X223	-	-	60 ც.	58 ც.	44 ც.	48 ც.	-	210 ც.	3.122	655.62
W13	110X223	-	-	6 ც.	-	6 ც.	-	-	12 ც.	2.453	29.436
W14	220X223	-	-	8 ც.	-	-	-	-	8 ც.	4.906	39.248
W15	470X168	-	-	1 ც.	-	-	-	-	1 ც.	7.896	7.896
W16	190X718	-	-	-	2 ც.	-	-	-	2 ც.	13.642	27.284
W17	150X150	-	-	-	11 ც.	-	2 ც.	-	13 ც.	2.25	29.25
W18	150X223	-	-	18 ც.	-	20 ც.	-	-	38 ც.	3.345	127.11
W19	Ø60	-	-	-	-	-	9 ც.	-	9 ც.	0.28	2.52
W20	140X155	-	-	-	-	-	-	8 ც.	8 ც.	2.17	17.36

Shankland Cox

დირექტორი		Philip Logan
მთ. არქიტექტორი		Brian Minns
აზომვა შესრულა		Mazen Fadi
დამკვეთი	Dhabi Group Georgia DGG	

"იმედის" შენობის რეკონსტრუქციის პროექტი

ობიექტის მის: ქ. თბილისი, რუსთაველის ქ. №29			მასშტაბი
ფანჯრების სპეციფიკაცია			1:100
სტადია	ფორმატი	ფურცლები	თარიღი
პროექტი	A2		2012 წ

კარების სპეციფიკაცია მ. 1:100

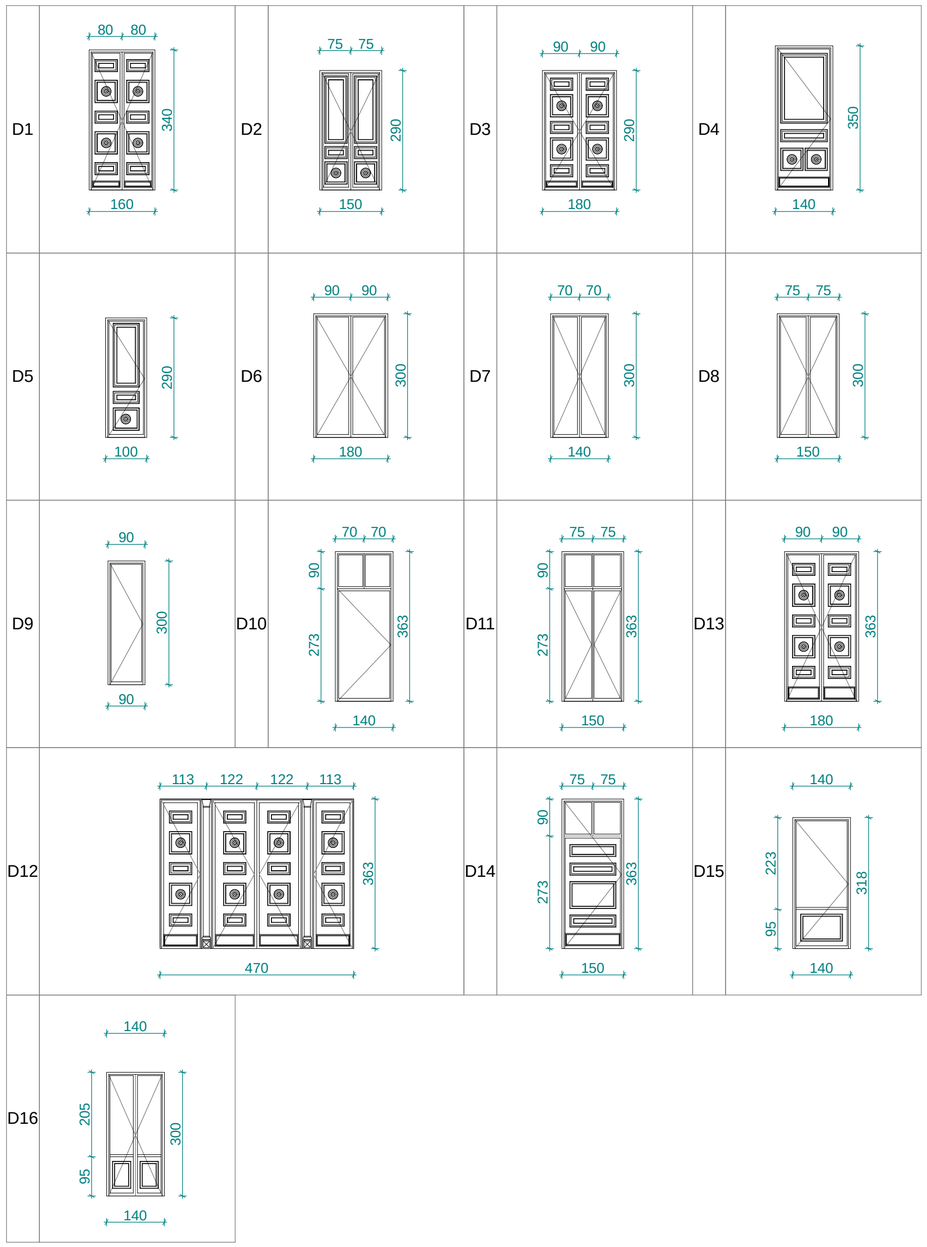

კარების სპეციფიკაცია		რაოდენობა სართულებზე								ფართობი	
ტიპი	ზომები სმ.	ნ0შნ. -2.95	ნ0შნ. +1.05	ნ0შნ. +5.55	ნ0შნ. +10.05	ნ0შნ. +14.55	ნ0შნ. +19.05	ნ0შნ. +23.55	რაოდენ. სულ	ფართი 1ც მ²	ფართი სულ მ²
D1	160X340	1 ც.	-	-	-	-	-	-	1 ც.	3.84	3.84
D2	150X290	2 ც.	-	-	-	-	-	-	2 ც.	4.35	8.7
D3	180X290	1 ც.	-	-	-	-	-	-	1 ც.	5.22	5.22
D4	140X350	4 ც.	-	-	-	-	-	-	4 ც.	4.9	19.6
D5	100X290	1 ც.	-	-	-	-	-	-	1 ც.	2.9	2.9
D6	180X300	8 ც.	5 ც.	2 ც.	7 ც.	2 ც.	-	-	24 ც.	5.4	129.6
D7	140X300	1 ც.	-	-	-	-	-	-	1 ც.	4.2	4.2
D8	150X300	2 ც.	-	5 ც.	3 ც.	-	2 ც.	-	12 ც.	4.5	54.0
D9	90X300	8 ც.	12 ც.	5 ც.	11 ც.	3 ც.	1 ც.	-	40 ც.	2.7	108.0
D10	140X363	2 ც.	4 ც.	-	-	-	-	-	6 ც.	5.082	30.492
D11	150X363	-	1 ც.	-	-	-	-	-	1 ც.	5.445	5.445
D12	470X363	-	1 ც.	-	-	-	-	-	1 ც.	17.061	17.061
D13	180X363	-	1 ც.	-	-	-	-	-	1 ც.	6.534	6.534
D14	140X363	-	1 ც.	-	-	-	-	-	1 ც.	5.082	5.082
D15	140X318	-	-	4 ც.	6 ც.	4 ც.	4 ც.	-	18 ც.	4.452	80.136
D16	140X300	-	-	-	-	1 ც.	-	-	1 ც.	4.2	4.2

Shankland Cox

დირექტორი		Philip Logan
მთ. არქიტექტორი		Brian Minns
ამოცანა შეასრულა		Mazen Fadi
დამკვეთი	Dhabi Group Georgia DGG	

"იმედის" შენობის რეკონსტრუქციის პროექტი

ობიექტის მის: ქ. თბილისი, რუსთაველის ქ. №29	მასშტაბი
კარების სპეციფიკაცია	1:100

სტადია	ფორმატი	ფურცლები	თარიღი
პროექტი	A2		2012 წ

ვიზუალიზაცია









Shankland Cox			"იმელის" შენობის რეკონსტრუქციის პროექტი			
დირექტორი		Philip Logan	ობიექტის მის: ქ. თბილისი, რუსთაველის ქ. №29			მასშტაბი
მთ. არქიტექტორი		Brian Minns	ვიზუალიზაცია			1:200
აზომვა შესასრულა		Mazen Fadi	სტადია	ფორმატი	ფურცლები	თარიღი
დამკვეთი	Dhabi Group Georgia DGG		პროექტი	A2		2012 წ

თაბუკაშვილის ქუჩა

არსებული და
საპროექტო შენობების
სახურავების გეგმა

შენობის ზღვარი

შენობის ზღვარი

-3.20

+42.52

+75.82

+112.92

+4.69

+0.89

+130.10

+130.10

-6.26

ასფალტი

დაცმა

-3.10

+5.55

+3.85

+1.95

-3.10

+1.95

+5.55

-3.20

-3.10

+1.95

-2.95

-3.90

გასასვლელი

შესასვლელი

-3.50

სატვირთო ბაქანი

სატვირთო ბაქანი

სატვირთო ბაქანი

ნარჩენების ბაქანი

+14.55

R=1710

R5000

R2000

+24.40

+25.80

+25.80

+19.05

+19.05

+26.75

3,495

3,495

0.00

ქუჩის ხაზი

ქუჩის ხაზი

8,300

რუსთაველის გამზირი

A D 1 8 T U S V R W Q X P K A 1 21

Shankland Cox			მრავალფუნქციური კომპლექსის პროექტი Millennium Tbilisi
დირექტორი		Philip Logan	ობიექტის მის: ქ. თბილისი, რუსთაველის ქ. №29 — მასშტაბი
მთ. არქიტექტორი		Brian Minns	არსებული და საპროექტო შენობების სახურავების გეგმა — 1:200
აზომვა შეასრულა		Mazen Fadi	
დამკვეთი	Dhabi Group Georgia DGG		სტადია / ფორმატი / ფურცლები / თარიღი
			პროექტი / A1 / / 2012 წ


BAUER BG 28
მრავალფუნქციური შენობა
MILLENIUM HOTEL
პროექტი შეთანხმებულია ქ. თბილისის მერიის არქიტექტურის სამსახურთან და გასცემულია მშენებლობის ნებართვა გრაფიკა № 386389, გასცემის თარიღი: 10.10.2012
მშენებლობის ვადა: 11.10.2012-დან 11.07.2015
33 სართული, სიმაღლე 130.1 მ.


MILLENIUM HOTEL


მრავალფუნქციური შენობა
MILLENIUM HOTEL
პროექტი შეთანხმებულია ქ. თბილისის მერიის არქიტექტურის სამსახურთან და გაცემულია მშენებლობის ნებართვა ბრძანება №386389, გაცემის თარიღი: 10.10.2012
მშენებლობის ვადა: 11.10.2012-დან 11.07.2015
33 სართული, სიმაღლე 130.1 მ.

ლევან სამხარაულის სახელობის
სასამართლო ექსპერტიზის ეროვნული ბიურო
LEVAN SAMKHARAULI NATIONAL FORENSICS BUREAU

საჯარო სამართლის იურიდიული პირი
LEGAL ENTITY OF PUBLIC LAW

№ 5-030246-2012
28 9 201 წ.

კომპანია "დაბი გრუპ ჯორჯია"-ს დირექტორს
ბატონ მედჰატ მორისს

ბატონო, მორის

ლევან სამხარაულის სახელობის სასამართლო ექსპერტიზის ეროვნული ბიურო, თქვენი 2012 წლის 27 ივლისის #1-050174-2012/03 მომართვის საფუძველზე, გიგზავნით საინჟინრო ექსპერტიზის #032836-2012/03/2 დასკვნას.

დანართი: ექსპერტის დასკვნა -57 ფურცელზე
საინჟინრო-გეოლოგიური კვლევა -ერთი ალბომი

პატივისცემით,

გიორგი ხიზანიშვილი

ბიუროს უფროსი

WWW.EXPERTIZA.GOV.GE WWW.FORENSICS.GE

გ ა ფ რ თ ხ ი ლ ე ბ ა

კ. ზავრიევის სამშენებლო მექანიკის, სეისმომედეგობისა და საინჟინრო ექსპერტიზის ცენტრის უფროსის მიერ განმემარტა ექსპერტის უფლება-მოვალეობები, რაც გათვალისწინებულია საქართველოს სამოქალაქო საპროცესო კოდექსის 168-ე და საქართველოს სისხლის სამართლის საპროცესო კოდექსის 51-ე და 52-ე მუხლებით. ამასთან, ცრუ ჩვენების, ყალბი დასკვნის, საექსპერტო კვლევის ობიექტის დაუცველობისათვის სისხლისსამართლებრივი პასუხისმგებლობის შესახებ გაფრთხილებული ვარ საქართველოს სისხლის სამართლის კოდექსის 370-ე მუხლის შესაბამისად.

სამშენებლო მექანიკისა და ნაგებობათა სეისმომედეგობის

სამმართველოს ექსპერტი: ანატოლი გოგოხია

ექსპერტიზის ჩატარების საფუძველი

2012 წლის 27 ივლისს ს.ს.ი.პ ლევან სამხარაულის სახელობის სასამართლო ექსპერტიზის ეროვნულ ბიუროში მიღებულია კომპანია „დაბი გრუფ ჯორჯია“-ს დირექტორის მედჰატ მორისის განცხადება ქ. თბილისში, რუსთაველის გამზ. №29-ში ე.წ. „იმპლი“-ს შენობის დეტალური საინჟინრო-ტექნიკური გამოკვლევის შესახებ.

ექსპერტიზის ჩატარება დაევალა სსიპ ლევან სამხარაულის სახელობის სასამართლო ექსპერტიზის ეროვნული ბიუროს, კერძოდ ზავრიევის სახელობის სამშენებლო მექანიკის, სეისმომედეგობის და საინჟინრო ექსპერტიზის, სამშენებლო მექანიკისა და ნაგებობათა სეისმომედეგობის სამმართველოს ექსპერტს ანატოლ გოგოხიას, ინჟინერ-მშენებელს უმაღლესი განათლებით, სპეციალობით მუშაობის 41 წლის სტაჟით.

ექსპერტის წინაშე დასმული შეკითხვა

„გთხოვთ, ჩაატაროთ ე.წ. „იმპლი“-ს შენობის (მდებარე რუსთაველის გამზ. №29-ში) დეტალური საინჟინრო-ტექნიკური ექსპერტიზი.

ექსპერტის დასკვნა №032836-2012/03/2

შემოსვლის თარიღი: 17 ივლისი 2012 წ. გასვლის თარიღი: 27 სექტემბერი 2012 წ.

დასკვნა

ქ. თბილისში, რუსთაველის გამზ. №29-ში მდებარე „იმელი“-ს შენობის ტექნიკური მდგომარეობა არადამაკმაყოფილებელია. მის მზიდ კედლებში განვითარებულია მრავლობითი ბზარები და დეფორმაციები, დაზიანებულია რკ/ბეტონის მზიდი კონსტრუქციები. დეტალური გამოკვლევის საფუძველზე დადგინდა რომ შენობის მზიდი კონსტრუქციების უმეტესი ნაწილის სიმტკიცე დასაშვებზე ნაკლებია. ამიტომ შენობა ექვემდებარება აღდგენა გაძლიერებას საგანგებოდ დამუშავებული პროექტის მიხედვით.

ექსპერტი: ა. გოგოხია

კვლევა/გამოკვლევა

2012 წლის აგვისტოს თვეში დეტალურად შესწავლილი იქნა, ქ. თბილისში, რუსთაველის გამზ. №29-ში მდებარე ე.წ. „იმელი“-ს შენობის მზიდი კონსტრუქციების ტექნიკური მდგომარეობა.

აღნიშნული შენობის თაობაზე მიმდინარე წლის ივლისის თვეში შენობა გამოკვლეული იყო ვიზუალურად, რის საფუძველზეც დაიგეგმა შენობის დეტალური კვლევისთვის საჭირო ღონისძიებები, რის მიხედვითაც განხორციელდა დეტალური გამოკვლევა. კერძოდ: გეოლოგიური კვლევისათვის და შენობის დასაძირკვლების პირობების დასადგენად გაყვანილი იქნა ექვსი შურფი, შემოწმდა ყველა კონსტრუქციული ელემენტის ბეტონის სიმტკიცე, დადგენილი იქნა მათი არმატურის კოროზიის ხარისხი, კვლევის შედეგები ქვემოთ არის მოყვანილი დანართის სახით.

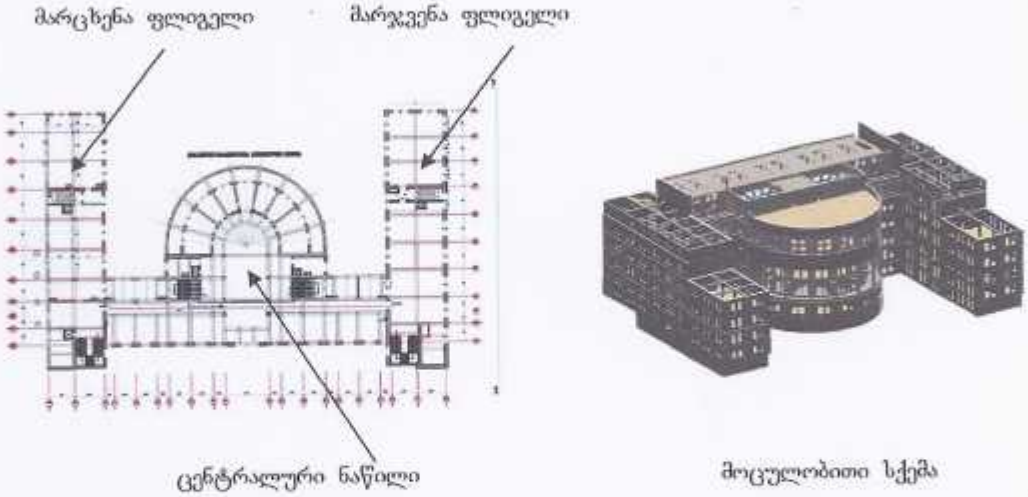

შენობის **მარჯვენა ფლიგელი:** გეოლოგიური კვლევის საფუძველზე დადგინდა, რომ ტორსული კედლების („ს“ და“უ“ ღერძებზე), ქვეშ საძირკველი ლენტურია, ბეტონის გაბარიტული ზომებით b=140 (სმ) h=100 (სმ). „რ“ ღერძზე მდებარე მონოლითური სვეტების ქვეშ, საძირკველი წერტილოვანია, გაბარიტული ზომებით b=340 (სმ), b1=130 (სმ), h=100 (სმ), h1=45 (სმ), h2=55 (სმ). (დეტალური კვლევის შედეგები იხილეთ დანართი-1). როგორც დანართის მონაცემებიდან ჩანს რკ/ბეტონის სვეტების და რიგელების ცალკეულ მონაკვეთებში ბეტონის სიმტკიცე კუმშვაზე 80-100 კგ/სმ^2-ს ფარგლებშია, რაც დაბალი მაჩვენებელია, ამიტომ საჭირო გახდება მათი გაძლიერება. ანალოგიური მდგომარეობაა გადახურვის მონოლითურ რკინა ბეტონის ფილებში. დადგინდა რომ ტორსული კედლები შესრულებულია მსუბუქი ბეტონისაგან, რომლის სიმტკიცე კუმშვაზე 100-120 კგ/სმ^2. მათი გაძლიერება აუცილებელია. ცოკოლის და პირველი სართულის გადახურვის მონოლითური ფილები ჩანგრეულია, დაზიანებულია რიგელები. ამ მონაკვეთებში რიგელების ბეტონის მარკა 150-ზდეა (B12.5), კოროზირებულია გაშიშვლებული არმატურები, საჭიროა მათი დემონტაჟი და ახლით შეცვლა. შენობის ამ ფლიგელში ტემპერატურული ნაკერი მოწყობილია ორ ადგილზე, „6“ და „3“ ღერძებზე. სწორედ ამ ადგილებშია ყველაზე მნიშვნელოვანი ბზარწარმოქმნები. აქედან გამომდინარე, შეიძლება დავასკვნათ, რომ მარჯვენა ფლიგელის ტექნიკური მდგომარეობა არადამაკმაყოფილებელია, მის მზიდ კონსტრუქციებში განვითარებულია ჯდენითი დეფორმაციები. მიუხედავად ამისა ამ ფლიგელის გაძლიერება შესაძლებელად მიგვაჩნია. საძირკვლების გაძლიერების ერთ-ერთ ვარიანტად განვიხილავთ ინექციური ხიმინჯების მოწყობას. გამაგრებითი სამუშაოების დაწყებამდე აუცილებელია „ს“ ღერძზე „3“-ს-„9“ ღერძებს შორის დროებითი სამაგრების მოწყობა.

შენობის **ცენტრალური ნაწილი,** შედარებით უკეთეს მდგომარეობაშია, ვიდრე მარჯვენა ფლიგელი. გეოლოგიური შურფების (შ-7 და შ-8) მიხედვით შენობის წრიული ნაწილის კედლები წერტილოვანი საძირკვლებისა და რანდკოჭების სისტემაზეა მოწყობილი. შენობის ამ უბანზე აღინიშნება საძირკვლის ჯდენითი დეფორმაციები. ცენტრალური ნაწილის სწორკუთხა მონაკვეთებში მარჯვენა ფლიგელის ანალოგიური მდგომარეობაა: სარდაფის, პირველ და მეორე სართულებზე გადახურვის მონოლითური ფილები დანგრეულია, დაზიანებულია როგორც რიგელები ისე სვეტები, მათი ბეტონის მარკა 150-:-250-ის ფარგლებში მერყეობს. შენობის ამ ნაწილის გაძლიერებაც, მიუხედავად მნიშვნელოვანი დაზიანებებისა შესაძლებლად მიგვაჩნია. წრიული ნაწილის სახურავი დემონტირებულია. დარჩენილია ხის ფერმები, რომელთა მდგომარეობა ძირითადად დამაკმაყოფილებელია, თუმცა ზოგიერთი კვანძები საჭიროებს გაძლიერებას.

შენობის **მარცხენა ფლიგელი:** იმის გამო რომ ვერ მოხერხდა სარდაფში მოხვედრა (ჩახერგილია სამშენებლო ნაგავით), შეუძლებელი გახდა საძირკვლების გამოკვლევა. თუმცა შეიძლება ვივარაუდოთ რომ, საძირკვლები იდენტური იქნება მარჯვენა ფლიგელისა. რაც შეეხება ამ ნაწილის რკინა/ბეტონის გადახურვის კონსტრუქციებს, როგორც ვიზუალური კვლევის დასკვნაში აღვნიშნავდით, მასიურად არიან დაზიანებული, გადახურვის ფილები დანგრეულია, ხოლო დარჩენილი რიგელების და სვეტების ბეტონის მარკიანობა მეტწილად დასაშვებ ნორმებშია. თუმცა გაშიშვლებული არმატურები კოროზირებულია. ამ შემთხვევაშიც მზიდი კონსტრუქციები გაძლიერებას საჭიროებენ.

დეტალური გამოკვლევის ცალკეული მონაცემების დაზუსტება მოხდება მას შემდეგ, როცა შენობის სარდაფები გასუფთავდება სამშენებლო ნაგვისაგან.

გამოყენებული ლიტერატურა

1. СП-13-102-2003
2. სნწ Ან. 01.01-09 "სეისმომედეგი მშენებლობა" Ან. 01.01-09
3. СниП 2-03. 01-84* ბეტონისა და რკ/ბ კონსტრუქციები.
4. СниП 2-01. 07-85* დატვირთვები და ზემოქმედება.
5. საქართველოს რესპუბლიკის ტერიტორიაზე განლაგებული საცხ. და საზ. შენობების გამოკვლევისა და სეისმომედეგობის თვალსაზრისით მათი ტექნიკური მდგომარეობის დადგენის ინსტრუქცია. თბილისი 1992 წ.

ექსპერტი: ა. გოგსაძე

დანართი 1

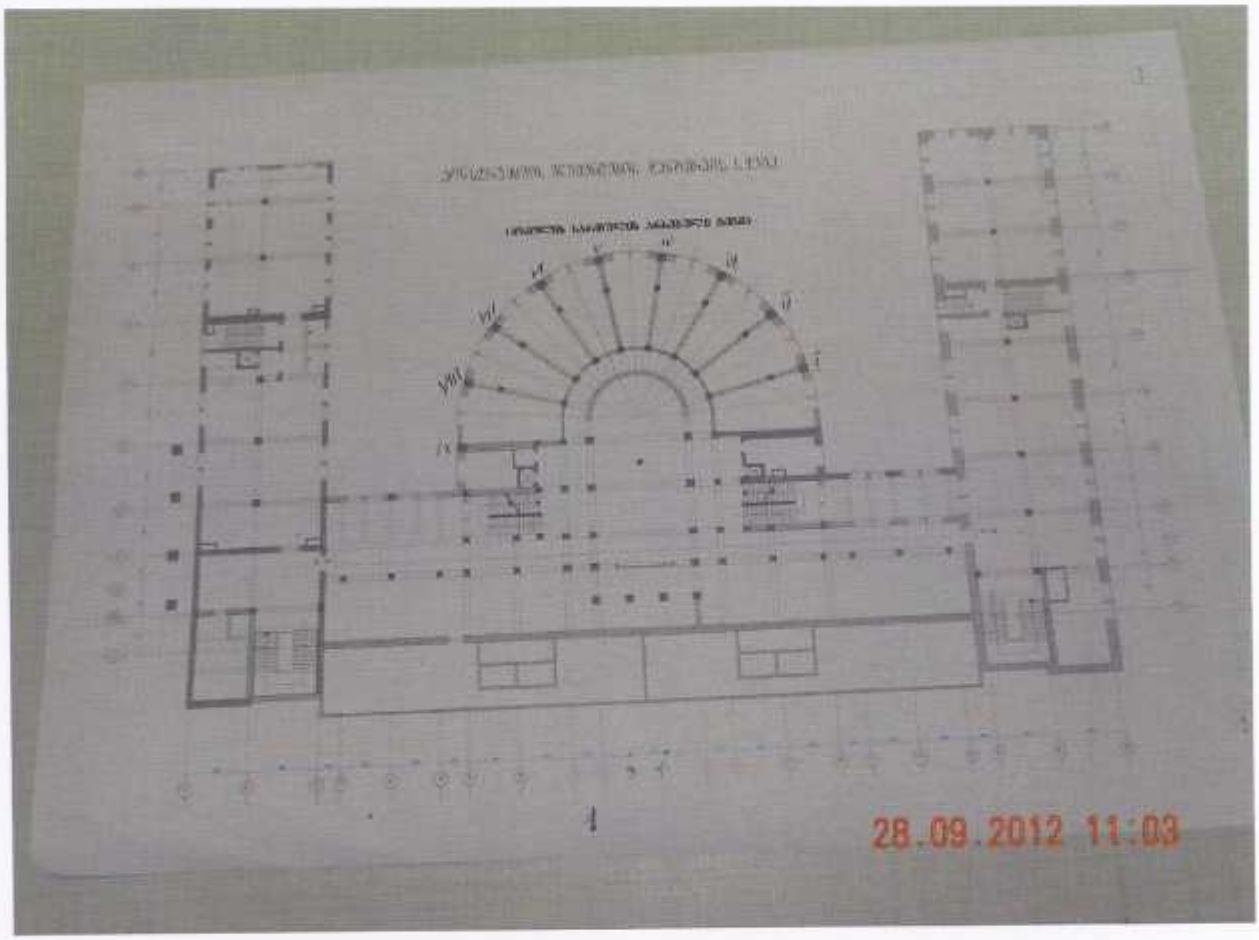

1

ყოფილი „იმელის“ შენობის რკინაბეტონის კონსტრუქციების ვიზუალურ- დეტალური

გამოკვლევის შედეგები.

ვიზუალური დათვალიერებით ჩანს, რომ ეზოს მხარიდან შენობას აქვს ჯდენითი ბზარები (სურ.1). მონგრეულია „ა-გ“, „8-11“ მონაკვეთი დაზიანებულია და აქვს ბზარები. „ს-უ“, „3-8“ მონაკვეთს (სურ.2). ასევე ნაკვეთურებში „ა-ბ, “„3-7“. „გ-რ“, „1-3“ და „ს-უ“„3-7“ ჩანგრეულია ფილების ნაწილი რიგელებს შორის(სურ.3). მთელი რიგი რიგელების დაზიანებულია, აქვს ბეტონის განშრევებები. შენობის კედლები, გადახურვის ფილები და რიგელები დამზადებულია მსუბუქი ბეტონისაგან. მაარმირებელ მასალად გამოყენებულია როგორც კვადრატული ისე გლუვი მრგვალი AI კლასის არმატურები.

დეტალური გამოკვლევა ჩატარებული იქნა კვლევის ურღვევი (ასხლეტვის) მეთოდის გამოყენებით. ნორმატიული დოკუმენტების ГОСТ 22690-88 (ბეტონები, სიმტკიცის განსაზღვრა ურღვევი კონტროლის მექანიკური მეთოდებით), მოთხოვნების შესაბამისად. გამოკვლეული იქნა აღნიშნული რკინაბეტონის კონსტრუქციებში ბეტონის ხარისხი გამზომი ხელსაწყოს სკლერომეტრი ექტრა1000 (შმიდტის სანიმუშო ჩაქუჩი) საშუალებით. ბეტონის სიმტკიცის მნიშვნელობისა და ურღვევი მეთოდით გამოკვლევისათვის გამოყენებულ ხელსაწყოს ექტრა 1000–ის ჩვენებებს შორის არსებული ირიბი დამოკიდებულების დასაზუსტებლად გამოყენებული იქნა ულტრაბგერის მეთოდი. შემოწმებული იქნა სანიმუშო ბეტონის კუბიკის სიმტკიცის მნიშვნელობები ნიმუშების რღვევამდე და რღვევის შემდეგ, რის შედეგად დადგენილი იქნა შმიდტის ჩაქუჩის მონაცემებით კონსტრუქციებში ბეტონის სიმტკიცის საანგარიშო ფორმულა ზედაპირისადმი 90^0 -იანი კუთხით მოქმედებისას:

$$R=11h-160$$

სადაც h არის შმიდტის ჩაქუჩის საცემელას ასხლეტვის სიმაღლე.მიღებული ფორმულის საშუალებით გამოთვლილი იქნა ბეტონის სიმტკიცის მნიშვნელობები შმიდტის ჩაქუჩის გამოყენებით დსაკვლევ კონსტრუქციებში. გამოკვლევები ტარდებოდა კონსტრუქციის ელემენტის 100 სმ^2 დან 600 სმ^2. –ის მონაკვეთზე. ასეთი მონაკვეთების რაოდენობა განისაზღვრებოდა ГОСТ 18105-86 –ის მოთხოვნის შესაბამისად და შეადგენდა სამ საკონტროლო მონაკვეთს. ყოველ გამოსაკვლევ მონაკვეთზე ГОСТ 22690-88 –ის მოთხოვნის შესაბამისად ხდებოდა არა ნაკლებ ექვსი ანათვლის აღება ისე, რომ ანათვლებს შორის მანძლი იყო 30მმ, დაშორება კონსტრუქციის ნაპირიდან 50მმ, ხოლო ყოველი გამოკვლეული კონსტრუქციის სისქე იყო მეტი 100მმ-ზე. ურღვევი მეთოდით გამოკვლევის შემთხვევაში კონსტრუქციაში ბეტონის საშუალო მნიშნველობა გამოითვლება (**ГОСТ 18105-86**) ხელსაწყოს გრადუირების მნიშვნელობების გადაბრების გათვალისწინებით ფორმულით:

$$S_m=\sqrt{\frac{\sum_{i=1}^{n}(R_i-R_m)^2}{n-1}+\frac{S_T^2}{p}}, \qquad (4)$$

სადაც S_T – ხელსაწყოს გრადუირების მნიშვნელობების საშუალო კვადრატული გადახრა რომელიც განისაზღვრება ნორმატიული დოკუმენტის მოთხოვნით.

n –გამოკვლეული კონსტრუქციების რაოდენობა პარტიაში (ნაგებობა, შენობა)

p –კონსტრუქციაში გამოკვლეული მონაკვეთების რაოდენობა,

ვარიაციის კოეფიციენტის მნიშვნელობა გამოითვლება ფორმულით

$$V_m = \frac{S_m}{R_m} \cdot 100,$$

ბეტონის სიმტკიცის საშუალო მნიშვნელობად მიღებული იქნა საკონტროლო მონაკვეთების უბნებში მიღებული ბეტონის სიმტკიცეების საშუალო მნიშვნელობა.

საკონტროლო მონაკვეთზე ბეტონის სიმტკიცის მნიშვნელობა გამოითვლება გამზომი ხელსაწყოს ირიბ მახასიათებლის საშუალო მნიშვნელობისა და ГОСТ 10180-90-ით ბეტონის ნიმუშების კუმშვაზე გამოცდით მიღებული გრადუირებული მრუდის შედეგების შეჯამებით.

ხოლო საბოლოოდ ბეტონის სიმტკიცის მნიშვნელობის გაანგარიშება წარმოებდა მიღებული ბეტონის სიმტკიცის საშუალო მნიშვნელობების, ნიმუშების კუმშვაზე გამოცდისა და სკლერომეტრის ჩვენებების თანხვედრის კოეფიციენტის $K=V_0/V_y$ გათვალისწინებით, სადაც V_0 და V არის შესაბამისი ვარიაციის კოეფიციენტები ჩვენს შემთვევაში K= 0.88-0,90. (ანუ გამზომი ხელსაწყოს ცდომილების სიდიდის მნიშვნელობა (10-12%) და შესაბამისი ვარიაციის კოეფიციენტის (V < 13,5%) გათვალისწინებით. ვიზუალური და დეტალური გამოკვლევის შედეგები აღწერილია ქვემოთ და მოყვანილია ცხრილებისა და სურათების სახით.

სარდაფი-

მონაკვეთი „ა-გ," „4-7", ჩანგრეულია გადახურვის ფილები. სურ 4. სვეტებში ბ-7, ბ-5, ბ-4 და ბ-2 ბეტონის სიმტკიცე კუმშვაზე 250-330კგ/სმ^2 –ია.

რიგელები არის მსუბუქი ბეტონის, ადვილად იშლება მექანიკური ზემოქმედებით, ძირში გამოყენებულია 4 ცალი კვადრატული არმატურა (სურ.5).ბეტონის სიმტკიცე კუმშვაზე 80-100კგ/სმ^2 –ია. ასევე დაბალია კედლების ბეტონის სიმტკიცე კუმშვაზე -100კგ/სმ^2.

მონაკვეთი „გ-რ," „2-3", ჩანგრეულია გადახურვის ფილები. სვეტებში ე-3., ზ-3, ი-3, კ-3 და ლ-3 ბეტონის სიმტკიცე კუმშვაზე 250-300კგ/სმ^2 –ია. რიგელები არის მსუბუქი ბეტონის, ადვილად იშლება მექანიკური ზემოქმედებით. ბეტონის სიმტკიცე კუმშვაზე 70-110კგ/სმ^2 –ია. ასევე დაბალია კედლების ბეტონის სიმტკიცე კუმშვაზე -100-110კგ/სმ^2.

მონაკვეთი „ს-უ," „3-9", ჩანგრეულია გადახურვის ფილები. სვეტებში ტ-3^1., ტ-4^1, ტ-5^1, ტ-7^1 და ტ-8^1 ბეტონის სიმტკიცე კუმშვაზე 260-330კგ/სმ^2 –ია.

სვეტი ტ-5 –წიბოზე ჩანს წყვილი არმატურა ∅25 და ∅20., აქედან ∅25 არმატურა მოლუნულია დაახლოებით 120 სმ-ის სიმაღლეზე და გრძელდება მხოლოდ ∅20 არმატურა. (სურ.6). კედელს „ს", „5-6" აქვს ბზარი. სვეტი ტ-4^1 – კვანძთან არმატურა ∅25 დეფორმირებულია (გამოღუნულია) (სურ.7). რიგელები არის მსუბუქი ბეტონის, აქვს ბეტონის განშრევადობები, ადვილად იშლება მექანიკური ზემოქმედებით, ბეტონის სიმტკიცე კუმშვაზე 80-120კგ/სმ^2 –ია. ასევე დაბალია კედლების ბეტონის სიმტკიცე კუმშვაზე -100-110კგ/სმ^2.

პირველი (ცოკოლის) სართული ..

მონაკვეთებზე ა-გ," „4-7" ჩანგრეულია იატაკის და გადახურვის ფილები „გ-რ," „2-3 მონაკვეთზე ჩანგრეულია იატაკის ფილა.. მონაკვეთებზე კ,4 -6 და ლ,4-6 ჩანგრეულია იატაკის და გადახურვის ფილები..

რიგელები არის მსუბუქი ბეტონის, აქვს ბეტონის განშრევადობები, ადვილად იშლება მექანიკური ზემოქმედებით, ბეტონის სიმტკიცე კუმშვაზე 90-120კგ/სმ^2 –ია. ასევე დაბალია კედლების ბეტონის სიმტკიცე კუმშვაზე -90-110კგ/სმ^2– კედელს ს-6 ღერძთან აქვს ბზარები.

სვეტი ლ-4- აქვს ბეტონის განშრევებული უბნები. ბეტონი დამზადებულია მსხვილი ფრაქციის ხრეშისაგან. სურ.8. წიბოზე ჩანს ორი შეწყვეტილებული არმატურა ∅25.არმირებულია 8∅25 გლუვი არმატურით.

სვეტებს კ -3- და ი-5-აქვს ბეტონის განშრევებული უბნები დამცავი შრის ზონაში, ჩანს კოროზირებული კვადრატული არმატურები (სურ. 8). არმირებულია 8 ცალი კვადრატული არმატურით(8□20).

სვეტი კ-4- წიბოზე აქვს ბეტონის განშრევება (სურ.9). არმატურებს ემჩნევა კოროზიის ნიშნები. სვეტის განიკვეთია 60სმX60სმ, არმირებულია 16 ∅25 გლუვი არმატურით.

რიგელი 7,ს-ტ- არის მსუბუქი ბეტონის, აქვს ფორები და განშრევებული უბნები. ქვედა შრეში აქვს 8 ∅16 გლუვი არმატურა (სურ.10).

რიგელი თ, 1-3- არის მსუბუქი ბეტონის, აქვს ფორები და განშრევებული უბნები. ქვედა შრეში აქვს 4 □16 გლუვი არმატურა. კედელი „ს", „6^1-7^1" გატეხილია (სურ.11). შემორჩენილი ფილები არის მსუბუქი ბეტონის, ორმაგი არმირებით, ბეტონის სიმტკიცე კუმშვაზე 110-160კგ/სმ^2 –ია.

მეორე სართული.

მონაკვეთებზე ა-გ," „4-7", „ვ-ო," „1-3" ჩანგრეულია გადახურვის ფილები. რიგელები არის მსუბუქი ბეტონის, აქვს ბეტონის განშრევადობები, ადვილად იშლება მექანიკური ზემოქმედებით, ბეტონის სიმტკიცე კუმშვაზე 80-130კგ/სმ^2 –ია. ასევე დაბალია კედლების ბეტონის სიმტკიცე კუმშვაზე -90-110კგ/სმ^2– კედელი „ს-6^1" ღერძთან გატეხილია. კედელი გატეხილია უ-4 სვეტთან (სურ.12). რიგელი „ტ, 3-4" - სვეტი „ტ-4"-ის კვანძთან დაძრულია.

სვეტი ტ-1^1- აქვს ბეტონის განშრევებული უბნები. საკიდები კოროზირებულია,. წიბოზე ჩანს ორი გლუვი არმატურა.

სვეტი ი -3- -აქვს ბეტონის განშრევებული უბნები დამცავი შრის ზონაში, ჩანს კოროზირებული კვადრატული არმატურა. .

სვეტი კ-6- აქვს ბეტონის განშრევებული უბნები . ბეტონი დამზადებულია მსხვილ მარცვლოვანი ხრეშისაგან. გამოყენებულია გლუვი არმატურა, ბეტონს და არმატურას შორის კავშირი სუსტია. მექანიკური ზემოქმედებით ბეტონი ადვილად იშლება.

სვეტი ნ-3 აქვს ძლიერი განშრევება, ბეტონი მექანიკური ზემოქმედებით ადვილად იშლება. ბეტონის სიმტკიცე კუმშვაზე 200კგ/სმ^2 –ის ფარგლებშია.

რიგელი 7,ს-ტ- არის მსუბუქი ბეტონის, აქვს ფორები და განშრევებული უბნები. ქვედა შრეში აქვს 8∅16 არმატურა .

. შემორჩენილი ფილები არის მსუბუქი ბეტონის, ორმაგი არმირებით, ბეტონის სიმტკიცე კუმშვაზე 120-160კგ/სმ^2 –ია.

მესამე სართული-

„ს-უ" მონაკვეთზე „უ-4" სვეტთან კედელს აქვს ბზარი- გატეხილია, ეს ბზარი ვრცელდება იატაკის ფილაზე „4,ს-უ" ღერძზე. რიგელი „ტ, 3-4" - სვეტი „ტ-4"-ის კვანძთან დაძრულია.

„ს-6" კვანძთან რიგელი გატეხილია (სურ. 13). ეს რიგელი ქვედა მხარეს არმირებულია 5Ø12 არმატურით.

სვეტი „ტ-7^I" არმირებულია 8□20 კვადრატული არმატურით, სვეტს ძირში აქვს ბეტონის ძლიერი განშრევება- არმატურები დეფორმირებულია (გამოლუნულია) (სურ.14).

„კ-ი" ღერძის „1-3" და „ლ-კ,4-6" მონაკვეთებზე ჩაშლილია ფილები.. ფილები ჩაშლილია ასევე „ა-გ, 5-7" მონაკვეთებზე. კედლები მთელ შენობაში არის მსუბუქი ბეტონის ძირითადად 80-120კგ/სმ^2 სიმტკიცის.

სვეტებს „ვ-3", „პ-3"„ო-3" და „ნ-3" წიბოზე ჩამოშლილი აქვთ ბეტონი, ჩანს გლუვი არმატურა Ø18. („კ-ლ" ღერძებზე მდებარე მრგვალი სვეტების ბეტონის სიმტკიცე კუმშვაზე 230-270-კგ/სმ^2 -ის ტოლია, ეს სვეტები არმირებულია 8Ø16 არმატურით.

მეოთხე სართული.-

„ს" ღერძზე „ს-4^I" და „ს-6^I" სვეტის მიმდებარედ კედელს აქვს ვერტიკალური ბზარი (გატეხილია). კედელი გატეხილია ასევე „უ-4^I" სვეტთან (სურ.15). რიგელი „ტ, 3-4" - სვეტი „ტ-4"-ის კვანძთან დაძრულია. იატაკის ფილას „4,ს-უ" ღერძზე აქვს ბზარი (სურ.16)

რიგელი „ს-ტ,5^I" არმირებულია ქვედა მხარეს 8Ø16 გლუვი არმატურით..

სვეტებს „თ,ი,კ,ლ,მ,ნ- 3" ღერძზე. „კ,ლ,მ,ნ – 4" და „5" ღერძებზე შემოკრული აქვთ მავთულის ბადე, ჩატანებული აქვთ წიბოებზე არმატურები და შელესილია მაღალი სიმტკიცის ქვიშა ცემენტის ხსნარით 5-7 სმ-ის სისქეზე.

„ა-ბ-გ, 5-7" მონაკვეთზე ჩაშლილია ფილა.

სვეტს „ პ,პ-ს" - წიბოებზე 1,30 სმ-ის სიმაღლემდე აქვს ორი ცალი არმატურა, შემდეგ ერთი არმატურა იღუნება.

სვეტს „ბ-7" წიბოებზე აქვს ორი ცალი 24მმ-იანი და 18 მმ-იანი კვადრატული არმატურა, აქედან 18 მმ-იანი არმატურა ჩამოშვებულია ზემოდან და შუა ნაწილში იღუნება (სურ. 17.). ბეტონს აქვს ძლიერი განშრევება 10-15 სმ-ის სიღრმეზე. არმატურა დეფორმირებულია (გალუნულია).

მეხუთე სართული.-

„ა-ბ-გ, 5-7" მონაკვეთზე ჩაშლილია ფილა.

სვეტი „ბ-6" აქვს ბეტონის განშრევება წიბოზე, არმირებულია 8Ø25 გლუვი არმატურით. კედლები არის მსუბუქი ბეტონის სიმტკიცით 70-100კგ/სმ^2. გადახურვის ფილები არის მსუბუქი ბეტონის, სიმტკიცით კუმშვაზე 80-130კგ/სმ^2. ხოლო რიგელები 140-160კგ/სმ^2.

რიგელს „ლ, 3-2" და „კ-3-2" აქვს განშრევებული უბნები, ქვედა მხარეს არმირებულია 8 ცალი 12 მმ-იანი არმატურით (სურ.18)..

„ს“ ღერძზე „ს-4¹“ და „უ-4¹“ სვეტის მიმდებარედ კედელს აქვს ვერტიკალური ბზარი. ბზარი გადადის იატაკის ფილის „4¹, ს-უ“ ღერძზე. კედელი „ ს,4¹-5¹“ გატეხილია, სვეტი „ე-3“ არმირებულია 8∅16 გლუვი არმატურით. „ს-უ, 6¹“ ღერძის იქით მოწყობილია ღია აივანი.

მეექვსე სართული-

„ს-ტ“ მონაკვეთზე გადახურვის ფილები ჩაშლილია. კედელი „უ-4¹“სვეტთან გატეხილია, გატეხილია გადახურვის ფილაც ამ მონაკვეთზე და მოცილებულია რიგელს „უ-ტ,4¹“ (სურ.19). კედლები და ფილები არის

მსუბუქი ბეტონის, ადვილად იშლება მექანიკური ზემოქმედებით.კვანძს სვეტ „ტ-4¹“ –თან მოცილებულია რიგელი „ტ, 3¹-4¹“. **„გ-რ, 1-3“ მონაკვეთზე** განთავსებულია მაღალი სვეტები (სურ.20), რომლებსაც შუა ნაწილში

აქვთ ორ-ორი კონსტრუქციული გამჭოლი ნახვრეტები. სვეტები არის მსუბუქი ბეტონის. ქვედა ნახევარში ბეტონის სიმტკიცე კუმშვაზე არის 170-190კგ/სმ^2, ხოლო შუა ნაწილში 120-140კგ/სმ^2. სვეტები არმირებულია 8∅16 გლუვი არმატურით. ფილები არმირებულია ორმაგი ბადით- გრძივი ∅12 და განივი ∅8 მმ დიამეტრის არმატურებით.

სვეტი ბ-6,- აქვს განშრევადებული უბნები, არმირებულია კვადრატული 17მმ-ანი არმატურით - 8□17.

ანალოგიურია სვეტი ბ-5. ისიც არმირებულია კვადრატული 17 მმ-იანი 8 ცალი არმატურით.

რიგელი 7,ბ-გ არმირებულია 9ცალი ∅12 არმატურით.

სსიპ ლევან სამხარაულის სახელობის სასამართლო ექსპერტიზის ეროვნული ბიურო

ექსპერტიზის დასკვნა



WWW.EXPERTIZA.GOV.GE

ახორციელებს სრულფასოვან დამოუკიდებელ საექსპერტო მომსახურებას:

- დნმ ექსპერტიზა
- გენეტიკური ექსპერტიზა
- ნარკოლოგიური ექსპერტიზა
- ავტოტექნიკური ექსპერტიზა
- ხელწერის ექსპერტიზა
- ვიდეო და ფონოსკოპიური ექსპერტიზა
- ხადიკური ექსპერტიზა
- დაქტილოსკოპიური ექსპერტიზა
- ბალისტიკური ექსპერტიზა
- სახანძრო-ტექნიკური ექსპერტიზა
- ტრასოლოგიური ექსპერტიზა
- ქიმიური ექსპერტიზა
- სასაქონლო ექსპერტიზა
- საინჟინრო და სამშენებლო ექსპერტიზა
- სურსათის ექსპერტიზა
- ნავთობპროდუქტების ექსპერტიზა
- ფსიქიატრიული ექსპერტიზა
- სამედიცინო ექსპერტიზა

ლაბორატორიებში დასაქმებულია გამოცდილი და კვალიფიციური ექსპერტები, რომლებიც უზრუნველყოფენ საექსპერტო კვლევების მაღალ ხარისხს და ბიუროს სახელით სასამართლო პროცესებზე თავად იცავენ გაკეთებული დასკვნების ჭეშმარიტებას. ბიუროში დანერგილი ხარისხის მართვისა და კონტროლის სისტემა უზრუნველყოფს დამკვეთების მოთხოვნათა მაღალი პროფესიონალიზმით შესრულებას და კიდევ უფრო აძლიერებს ბიუროს ავტორიტეტს მომხმარებელთა შორის.

ექსპერტთა მაღალი პროფესიონალიზმი და ობიექტურობა ჩვენში სიმამაცის გრძნობას იწვევს. ჩვენ ვცდილობთ დავაკმაყოფილოთ მომხმარებელთა მოთხოვნა და დავიმსახუროთ მათი პატივისცემა და ნდობა.

ლევან სამხარაულის სახელობის
სასამართლო ექსპერტიზის ეროვნული ბიურო
LEVAN SAMKHARAULI NATIONAL FORENSICS BUREAU

საჯარო სამართლის იურიდიული პირი
LEGAL ENTITY OF PUBLIC LAW

№ 5-020572-2012
17 7 201 წ.

კომპანია "დაბი გრუპ ჯორჯია"-ს დირექტორს
ბატონ მედჰატ მორისს

ლევან სამხარაულის სახელობის სასამართლო ექსპერტიზის ეროვნული ბიურო, თქვენი 2012 წლის 14 ივნისის მომართვის საფუძველზე, გიგზავნით საინჟინრო ექსპერტიზის #021378-2012/03/2 დასკვნას.

დანართი: ექსპერტიზის დასკვნა - 7 ფურცელი

პატივისცემით,

გიორგი ხიზანიშვილი

ბიუროს უფროსი

თბილისი 0162, ჭავჭავაძის გამზ. №84 (995 32) 258 484
84 Chavchavadze ave., Tbilisi 0162, Georgia info@forensics.ge
ქუთაისი 4600, მესხის ქ. №5 (995 31) 13003
5 Meskhi str. Kutaisi 4600., Georgia info@forensics.ge
ბათუმი 6000, პუშკინის ქ. №145 (995 888222) 79430
145 Pushkini str. Batumi., Georgia info@forensics.ge

WWW.EXPERTIZA.GOV.GE WWW.FORENSICS.GE

გაფრთხილება

კ. ზავრიევის სამშენებლო მექანიკის, სეისმომედეგობისა და საინჟინრო ექსპერტიზის ცენტრის უფროსის მიერ განმემარტა ექსპერტის უფლება-მოვალეობები, რაც გათვალისწინებულია საქართველოს სამოქალაქო საპროცესო კოდექსის 168-ე და საქართველოს სისხლის სამართლის საპროცესო კოდექსის 51-ე და 52-ე მუხლებით. ამასთან, ცრუ ჩვენების, ყალბი დასკვნის, საექსპერტო კვლევის ობიექტის დაუცველობისათვის სისხლისსამართლებრივი პასუხისმგებლობის შესახებ გაფრთხილებული ვარ საქართველოს სისხლის სამართლის კოდექსის 370-ე მუხლის შესაბამისად.

სამშენებლო მექანიკისა და ნაგებობათა სეისმომედეგობის სამმართველოს

ექსპერტი: ანატოლი გოგოხია

ექსპერტიზის ჩატარების საფუძველი

2012 წლის 15 ივნისს ს.ს.ი.პ ლევან სამხარაულის სახელობის სასამართლო ექსპერტიზის ეროვნულ ბიუროში მიღებულია კომპანია „დაბი გრუპ ჯორჯია“-ს დირექტორის მედჰატ მორისის განცხადება ქ. თბილისში, რუსთაველის გამზ. №29-ში ე.წ. „იმელი“-ს შენობის ტექნიკური მდგომარეობის შეფასების შესახებ.

ექსპერტიზის ჩატარება დამევალა სსიპ ლევან სამხარაულის სახელობის სასამართლო ექსპერტიზის ეროვნული ბიუროს, კირიაკ ზავრიევის სახელობის სამშენებლო მექანიკის, სეისმომედეგობის და საინჟინრო ექსპერტიზის, სამშენებლო მექანიკისა და ნაგებობათა სეისმომედეგობის სამმართველოს ექსპერტს ანატოლ გოგოხიას, ინჟინერ-მშენებელს უმაღლესი განათლებით, სპეციალობით მუშაობის 41 წლის სტაჟით.

ექსპერტის წინაშე დასმული შეკითხვა

„გთხოვთ, ჩაატაროთ საინჟინრო ტექნიკური ექსპერტიზა რუსთაველის გამზ. №29-ში ე.წ. „იმელი“-ს შენობის ტექნიკური მდგომარეობის შეფასების შესახებ.

ექსპერტის დასკვნა №021378-2012/03/2

შემოსვლის თარიღი: 15 ივნისი 2012 წ. გასვლის თარიღი: 17 ივლისი 2012 წ.

დასკვნა

ქ. თბილისში, რუსთაველის გამზ. №29-ში მდებარე „იმელი"-ს შენობის ტექნიკური მდგომარეობა მეტად არადამაკმაყოფილებელია. მის მზიდ კედლებში განვითარებულია მრავლობითი ბზარები, რომლებიც ამ ეტაპზე საფრთხის შემცველი არ არიან. მათზე დაკვირვების მიზნით, საჭიროდ მიგვაჩნია, ბზარწარმოქმნის ადგილებში თაბაშირის ყალაურების მოწყობა, ვადით ერთიდან ორ თვემდე. შენობის მზიდი კონსტრუქციული ელემენტების დიდი ნაწილი დაზიანებულია. შენობის ტექნიკური მდგომარეობიდან გამომდინარე და მომავალში მისი შესაძლო რეკონსტრუქციის მიზნით აუცილებელია მთლიანად შენობის დეტალური გამოკვლევა, რისთვისაც საჭიროა ჩატარდეს შემდეგი სახის სამუშაოები: საძირკვლების ფუძე-გრუნტის საინჟინრო-გეოლოგიური კვლევა (ოთხი მეტრი სიღრმის შურფების გაყვანა, 12 წერტილში). საძირკვლების ტექნიკური მდგომარეობის, ჩაღრმავებისა და გეომეტრიული ზომების დადგენა. მზიდი კონსტრუქციების: რიგელების, სვეტების, გადახურვის ფილების, საძირკვლების ბეტონის ურღვევი მეთოდით სიმტკიცის განსაზღვრა, ცალკეული კონსტრუქციებიდან მასალის ნიმუშის აღება და სიმტკიცეზე გამოცდა. მზიდი კედლების მდებარეობისა და ზომების დადგენა; შენობისა და მისი კონსტრუქციების ზუსტი ანაზომების აღება.

ექსპერტი: ა. გოგოხია

კვლევა/გამოკვლევა

2012 წლის 03 ივლისს ვიზუალურად შესწავლილი იქნა, ქ. თბილისში, რუსთაველის გამზ. №29-ში მდებარე ე.წ. „იმელი"-ს შენობის ტექნიკური მდგომარეობა.

ქ. თბილისში, რუსთაველის გამზ. №29-ში „იმელი"-ს შენობა სავარაუდოდ აშენებულია 1938 წელს. გეგმაში რთული კონფიგურაციისა იხ. (სურ. 1, 2), შედგება სამი ნაწილისაგან: მარჯვენა ფლიგელის, ცენტრალურისა და მარცხენა ფლიგელებისაგან. გაბარიტული ზომებია: სიგრძე 80.4 (მ), სიგანე 52.2 (მ) სიმაღლე 31.80 (მ), სართულიანობა: მარჯვენა ფლიგელი 4-:-6-სართული, სარდაფით. ცენტრალური ნაწილი 5-:-7-სართული, ნაწილობრივ სარდაფით. მარცხენა ფლიგელი 4-:-7-სართული სარდაფით. სამივე ფლიგელის სართულშუა გადახურვა რკ/ბეტონის მონოლითური ფილით არის შესრულებული, სახურავი პრტყელია, ცენტრალური ნაწილის სააქტო დარბაზის გადახურვა ხის ფერმებით არის მოწყობილი. შენობის მთავარ ფასადზე (რუსთაველის გამზ.) დამონტაჟებულია დაახლოებით 25-:-27 მ სიმაღლის სვეტების რიგი („კოლონადა"), რომლებზეც კაპიტელია მოწყობილი. სვეტების ტექნიკური მდგომარეობა კარგია, მისი მოპირკეთების ქვები კარგ მდგომარეობაშია და ბზარები არ გააჩნიათ, იხ. (სურ. 3). შენობის სამივე ფლიგელის მონოლითური სვეტები, როგორც წრიული ისე მართკუთხა ფორმისაა, ზომით 40X40 სმ, მათი უმეტესობის ტექნიკური მდგომარეობა დამაკმაყოფილებელია. რიგელები მონოლითური რკ/ბეტონისაა დაახლოებითი კვეთით 40X50 სმ; შენობის ცენტრალურ ნაწილის პირველი სართული, რომელიც საპარადო შესასვლელის ფუნქციას ითავსებდა, რკინაბეტონის კესონური კონსტრუქციით არის გადახურული, რომლის მზიდ კონსტრუქციას ასევე რკინაბეტონის მასიური სვეტები წარმოადგენენ და ვიზუალურად დამაკმაყოფილებელ მდგომარეობაში იმყოფებიან, იხ. (სურ. 4). შენობის სახურავი მთელ ფართზე ტერასულია, ამასთანავე მარჯვენა ფლიგელის მეოთხე სართულის სახურავი გამოყენებული იყო, როგორც სარეკრეაციო ფართი.

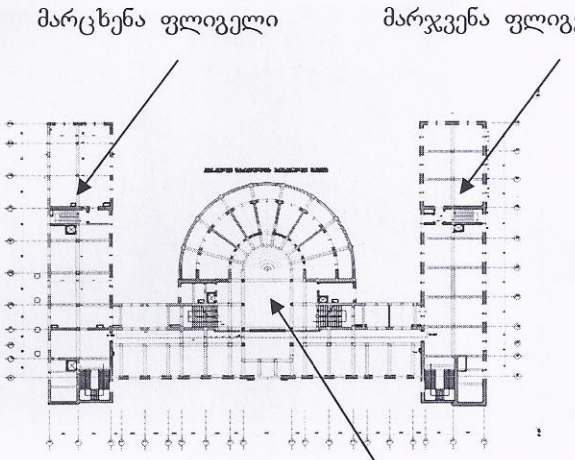

სურ.1

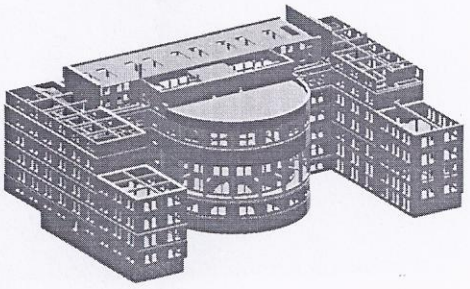

სურ.2

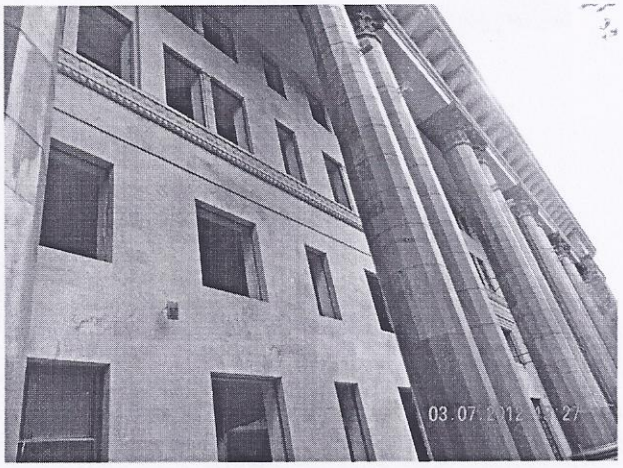

სურ. 3

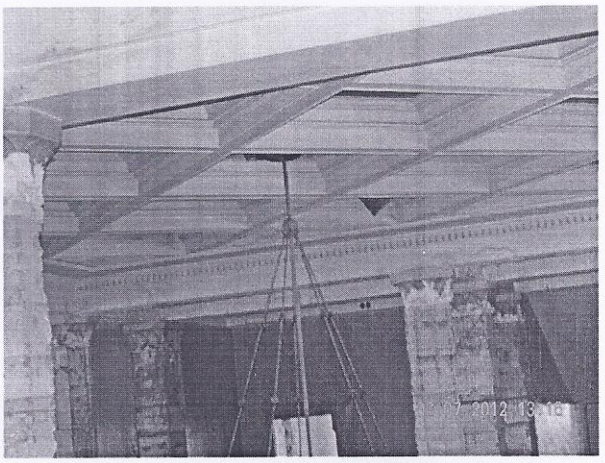

სურ.4

ვიზუალური დათვალიერებით „იმელი“-ს შენობის საერთო ტექნიკური მდგომარეობა არასახარბიელოა. მზიდ კედლებში და ცალკეულ კონსტრუქციულ ელემენტებში განვიტარებულია დიდი გახსნილობის ბზარები და დეფორმაციები. მარჯვენა ფლიგელი („ს“ და „შ“ ღერძებს შორის) ცუდ მდგომარეობაშია, კერძოდ: „6“ღერძზე გახსნილია ბზარები 10 მმ-დან 30 მმ-მდე მთელ სიმაღლეზე, სარდაფის ჩათვლით იხ. (სურ.5,6). „4“ღერძზე მოწყობილია ტემპერატული ნაკერი, რომელშიც ბზარები ანალოგიურადაა გახსნილი და შენობის სიმაღლის ზრდასთან ერთად ბზარის სიდიდე მატულობს და აღწევს 60-:-70მმ-ს., ამ მონაკვეთში სვეტთან რიგელის შეერთების კვანძი დაზიანებული და გახსნილია იხ. (სურ.7,8). სართულშუა გადახურვებში მონოლითური რკ/ბეტონის ფილა ალაგ–ალაგ ამონგრეულია იხ. (სურ.9), რაც შეეხება ამ ნაწილის სახურავის კონსტრუქციას, მონოლითური რკ/ბეტონის ფილის ბეტონი, მთლიანად მოხსნილია, შერჩენილია მხოლოდ კოროზირებული არმატურები იხ. (სურ.10).



სურ. 5



სურ.6



სურ. 7



სურ. 8

ცენტრალურ ნაწილში („ზ“ და „ო“ ღერძებს შორის) გარე წრიულ კედლებში შეიმჩნევა მცირე ზომის ბზარები იხ. (სურ.11). სართულშუა გადახურვის მონოლითურ ფილებში, მეორე და მესამე სართულზე, ნაწილობრივ მოხსნილია ბეტონის მასა იხ. (სურ.12). სააქტო დარბაზის სახურავის საფარი მთლიანად მოხსნილია. შენარჩუნებულია ხის ფერმების კონსტრუქცია, რომელთა ჩამაგრების კვანძები კარგ მდგომარეობაშია იხ. (სურ.11). მარცხენა ფლიგელის მზიდ კედლებში („ა“ და „გ“ ღერძებს შორის) უმნიშვნელო ბზარები შეიმჩნევა, აქედან გამომდინარე მათი ტექნიკური მდგომარეობა დამაკმაყოფილებელია, რაც შეეხება დანარჩენ მზიდ კონსტრუქციებს, ისინი ცუდ მდგომარეობაში იმყოფებიან: შვიდივე სართულშუა გადახურვის კონსტრუქცია მნიშვნელოვნად არის დაზიანებული: („5“ და „8“ ღერძებს შორის) მთელ ფართზე მოხსნილია მონოლითური რკ/ბეტონის ფილის ბეტონი, დარჩენილია მხოლოდ არმატურის ბადე იხ. (სურ.14). „8“ ღერძიდან „10“ ღერძის ჩათვლით მთლიანად დანგრეულია შენობის ნაწილი იხ. (სურ. 15, 16). „ა“ ღერძზე „2-“ღერძიდან „6“ ღერძის ჩათვლით სარდაფის დონეში ჩაედინება წყლის ნაკადი გაურკვეველი მიმართულებით, რაც აუარესებს შენობის საძირკვლების და მთლიანად შენობის ამ ნაწილის ტექნიკურ მდგომარეობას. შენობის ტერიტორია უკანა ფასადის მხრიდან სამშენებლო ნაგვითა და მწვანე ნარგავობით არის დაფარული.

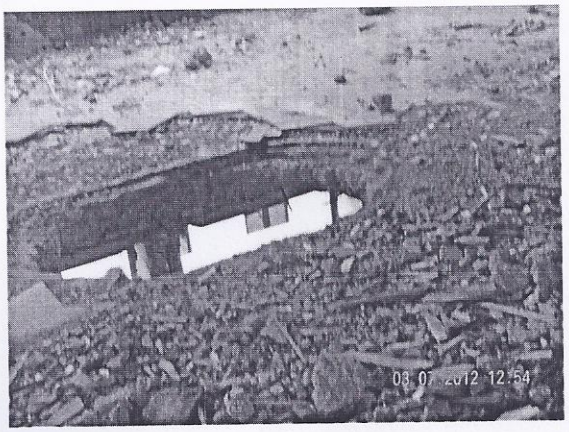

სურ. 9



სურ. 10

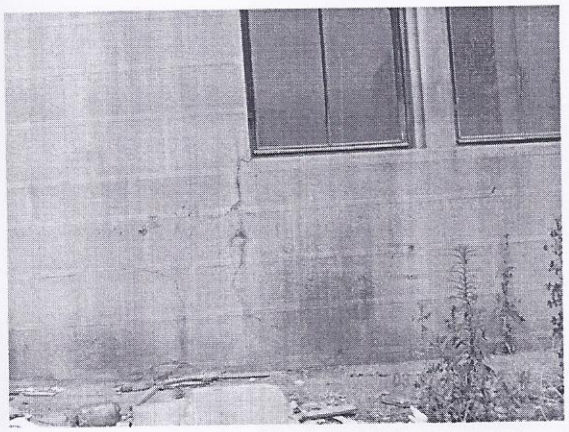

სურ. 11



სურ. 12



სურ. 13

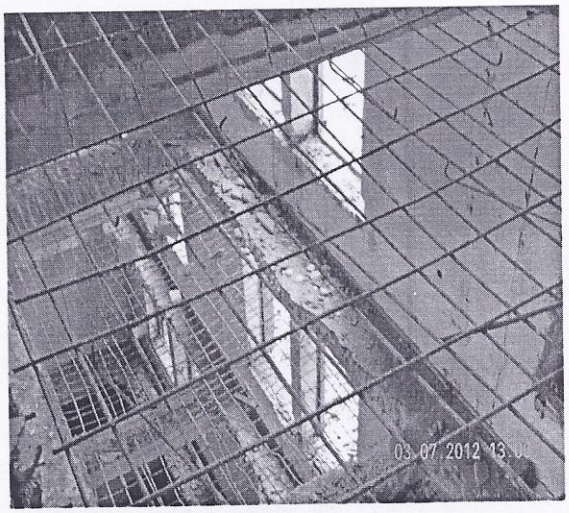

სურ. 14



სურ. 15



სურ. 16

ამრიგად, ქ. თბილისში, რუსთაველის გამზ. №29-ში მდებარე „იმელი“-ს შენობის ტექნიკური მდგომარეობა მეტად არადამაკმაყოფილებელია. მის მზიდ კედლებში განვითარებულია მრავლობითი ბზარები, რომლებიც ამ ეტაპზე საფრთხის შემცველი არ არიან. მათზე დაკვირვების მიზნით, საჭიროდ მიგვაჩნია, ბზარწარმოქმნის ადგილებში თაბაშირის ყალაურების მოწყობა, ვადით ერთიდან ორ თვემდე. შენობის მზიდი კონსტრუქციული ელემენტების დიდი ნაწილი დაზიანებულია. შენობის ტექნიკური მდგომარეობიდან გამომდინარე და მომავალში მისი შესაძლო რეკონსტრუქციის მიზნით აუცილებელია მთლიანად შენობის დეტალური გამოკვლევა, რისთვისაც საჭიროა ჩატარდეს შემდეგი სახის სამუშაოები: საძირკვლების ფუძე-გრუნტის საინჟინრო-გეოლოგიური კვლევა (ოთხი მეტრი სიღრმის შურფების გაყვანა, 12 წერტილში). საძირკვლების ტექნიკური მდგომარეობის, ჩაღრმავებისა და გეომეტრიული ზომების დადგენა. მზიდი კონსტრუქციების: რიგელების, სვეტების, გადახურვის ფილების, საძირკვლების ბეტონის ურღვევი მეთოდით სიმტკიცის განსაზღვრა, ცალკეული კონსტრუქციებიდან მასალის ნიმუშის აღება და სიმტკიცეზე გამოცდა. მზიდი კედლების მდებარეობისა და ზომების დადგენა; შენობისა და მისი კონსტრუქციების ზუსტი ანაზომების აღება.

გამოყენებული ლიტერატურა

1. СП-13-102-2003
2. სნწ პნ. 01.01-09 "სეისმომედეგი მშენებლობა" პნ. 01.01-09
3. ლითონის კონსტრუქციები II 23.81.
4. СниП 2-03. 01-84* ბეტონისა და რკ/ბ კონსტრუქციები.
5. СниП 2-01. 07-85* დატვირთვები და ზემოქმედება.
6. საქართველოს რესპუბლიკის ტერიტორიაზე განლაგებული საცხ. და საზ. შენობების გამოკვლევისა და სეისმომედეგობის თვალსაზრისით მათი ტექნიკური მდგომარეობის დადგენის ინსტრუქცია. თბილისი 1992 წ.

ექსპერტი: ა. გოგოხია

ბიუროს უცხოელი პარტნიორი ორგანიზაციები:

ამერიკის შეერთებული შტატების საელჩო

მიმდინარე ეტაპზე სასამართლო ექსპერტიზის ეროვნული ბიუროს ყველაზე აქტიური პარტნიორად შესაძლებელია დასახელდეს ამე
შეერთებული შტატების სახელმწიფო დეპარტამენტი, რომელმაც დიდი როლი ითამაშა ბიუროს შენობის რეკონსტრუ
პროცესში, ლაბორატორიების ტექნიკური აღჭურვაში. საელჩო ასევე ბიუროს აქტიურად უწევს კონსულტაციას ნივთმტკიც
შეფუთვისა და შენახვის პროცედურების დახვეწასა და ხარისხის მართვის სისტემების (ISO17025) დანერგვის მიმართულებ

სასამართლო ექსპერტიზის დაწესებულებათა ევროპული ქსელი (ENFSI)

სასამართლო ექსპერტიზის ეროვნული ბიურო არის სასამართლო ექსპერტიზის დაწესებულებათა ევროპული ქსელის (EN
ასოცირებული წევრი.

ENFSI – აქტიურად თანამშრომლობს ბიუროსთან ხარისხის უზრუნველყოფის სისტემისა და მენეჯმენტის გაუმჯობეს
საკითხებზე შემდეგ დარგებში:

• დნმ-ის ლაბორატორია • ტოქსიკოლოგიური ლაბორატორია

წითელი ჯვარი

წითელი ჯვრის პროექტით სასამართლო ექსპერტიზის ეროვნულ ბიუროსთან ერთად განხორციელდა სასწავლო ექსგ
აფხაზეთში უგზო-უკვლოდ დაკარგულთა იდენტიფიკაციის მიზნით. 23 აპრილი, 2007. საქართველო.

ჩრდილო-ატლანტიკური ალიანსი (NATO)

ჩრდილო ატლანტიკური ალიანსი ბიუროსთან თანამშრომლობს ტრანსპორტისა და ატმოსფეროს დაბინძურების დარგში. ამ
ორგანიზაციის დაფინანსების ფარგლებში ატმოსფეროს დამაბინძურებლების ტრანსფორმაციის მოდელირება/სწავლებ
აქტიური მონაწილე ყოველთვის არის სასამართლო ექსპერტიზის ეროვნული ბიურო.

ამერიკის შეერთებული შტატების საერთაშორისო განვითარების სააგენტო - (USAID)

USAID-ის ბიზნეს განვითარების მხარდაჭერის პროგრამის ფარგლებში ექსპერტიზის ბიუროსთვის ეწყობა
სწავლებებიპროფესიული სერტიფიცირებისა და მომზადების პროგრამა უძრავი ქონების შეფასების საკითხებში.

ევროკავშირი

ევროკავშირის ფინანსური მხარდაჭერით პერიოდულად ხდება ნარკოტიკული, მომწამვლელი ნივთიერებების, ფარმპრეპარატ
და ქიმიურ-ტოქსიკოლოგიური ექსპერტიზის ლაბორატორიის ექსპერტთა სწავლება

ლიტვის სახელმწიფო

ლიტვის სახელმწიფოს შესაბამისი ორგანოების მხარდაჭერის ფარგლებში სასამართლო ექსპერტიზის ეროვნული ბიუ
ექსპერტთათვის ლიტვაში ჩატარდა სემინარები სასამართლო ექსპერტიზის მეთოდების დანერგვა, კვლევის ხარის
ამაღლებისა და საერთაშორისო სტანდარტებთან შესაბამისობაში მოყვანის მიზნით.

ნიდერლანდების გაერთიანებული სამეფო

ფსიქიატრიული ექსპერტიზის განვითარების მიზნით. საქართველოსა და ნიდერლანდებს შო
გაფორმდა თანამშრომლობის მემორანდუმი სასამართლო ფსიქიატრიისა და პენიტენციური სისტემაში განთავსებულ პ
ფსიქიკური ჯანმრთელობის გაუმჯობესების სფეროში.

INTERTECH Trading Corp, აშშ - Solaar S სერიის ატომურ აბსორბციული სპექტრომეტრის ლოკალური სწავ
რადიაციული ექსპერტიზის ლაბორატორია.

IAEA - ატომური ენერგიის საერთაშორისო ორგანიზაცია

ლაბორატორია აქტიურად თანამშრომლობს ატომური ენერგიის საერთაშორისო სააგენტოსთან. იგი უზრუნველყოფს სასამარ
ექსპერტიზის ეროვნულ ბიუროს ექსპერტების გადამზადებას გარემოს რადიაციული მონიტორინგის საკითხებში. სწავ
მიმდინარეობს შესაბამისი თანამედროვე ტექნოლოგიების გამოყენებით.

FSS - დიდ ბრიტანეთში დაფუძნებული ერთ-ერთი საუკეთესო სასამართლო სამედიცინო ექსპერტიზის ლაბორატ
მსოფლიოში, რომლის პროექტების ფარგლებშიც ქართველი სასამართლო სამედიცინო ექსპერტების სწავლება დაიწყებ
ლაბორატორიაში.

(ATF) Bureau of Alcohol, Tobacco, Firearms and Explosives - ამერიკის შეერთებული შტატების იუსტი
სამინისტროსთან არსებული სპეციალური

WWW.FORENSICS.GE

თბილისი 0162, ჭავჭავაძის გამზ. №84 (+995 32) 25 84 84

84 Chavchavadze ave., Tbilisi 0162, Georgia info@forensics.ge

სსიპ ლევან სამხარაულის სახელობის
სასამართლო ექსპერტიზის ეროვნული ბიურო

ქ. თბილისში, რუსთაველის გამზ. №29-ში ე.წ. "იმედი"-ს შენობის რეაბილიტაციისა და გაძლიერების პროექტი

თბილისი 2012

თბილისი 0162, ჭავჭავაძის გამზ. №84
84 Chavchavadze ave. Tbilisi 0162, Georgia
(995 32) 258 484
(995 32) 290 524
info@forensics.ge

ნახაზების შწყისი

№	ფურცლის დასახელება	
1	2	3
1	ნახაზების შწყისი	კ-1
2	განმარტებითი ბარათი	კ-2
3	შენობების მარკირება	კ-3
4	საძირკვლების გაძლიერების გეგმა	კ-4
5	საძირკვლის ფრაგმენტი 1	კ-5
6	საძირკვლის ფრაგმენტი 2	კ-6
7	კვეთი 1-1; 2-2	კ-7
8	კვეთი 3-3; 4-4	კ-8
9	ხიმინჯის კარკასი, დეტალი 1, კოჭი კ-1, კ-2	კ-9
10	საძირკვლების სპეციფიკაცია	კ-10
11	ცოკოლის გაძლიერების გეგმა	კ-11
12	პირველი სართულის გაძლიერების გეგმა	კ-12
13	II სართულის გაძლიერების გეგმა	კ-13
14	რიგელის გაძლიერება რ-1	კ-14
15	ცოკოლის გეგმა (შაქტიური)	კ-15
16	I სართულის გეგმა (შაბტიური); კვეთები 1-1-:-3-3	კ-16
17	II სართულის გეგმა (შაბტიური); კვეთები: 1-1; 2-2	კ-17
18	III სართულის გეგმა (შაბტიური); კვეთები: 1-1; 2-2	კ-18
19	IV სართულის გეგმა (შაბტიური); კვეთები: 1-1; 2-2	კ-19
20	V სართულის გეგმა (შაბტიური); კვეთები: 1-1-:-6-6	კ-20
21	განივი ჭრილი ა-ა (შაქტიური); კვეთები 1-1-:-3-3	კ-21

1	2	3
22	გრძივი ჭრილი ბ-ბ (შაქტიური); კვეთი 1-1	კ-22
23	ცოკოლის გეგმა (საპროექტო); კვეთები: 1-1-:-4-4	კ-23
24	დიაფრაგმის არმირების სქემატური ნახაზი	კ-24
25	კვეთი 1-1; კვანძები 1; 2	კ-25
26	კვეთი 2-2; 3-3; 4-4; 5-5	კ-26
27	ფრაგმენტი 1	კ-27
28	კვეთი 6-6 (4400)	კ-28
29	კვეთი 6-6 (3600; 3450)	კ-29
30	კვეთი 7-7; 8-8; 9-9; სპეციფიკაცია	კ-30
31	განივი ჭრილი (საპროექტო); სპეციფიკაცია	კ-31
32	ჭრილი 1-1-:-5-5; პოზიცია 17 და 18	კ-32
33	კვანძი 1 და კვანძი 2	კ-33
34	კვანძები: 3-:-6	კ-34
35	პოზიციები 1-:-6	კ-35
36	მონოლითური ფილა გადახურვის დონეში; ფილის არმირების ქვედა შრე	კ-36
37	მონოლითური ფილა გადახურვის დონეში; ფილის არმირების ზედა შრე	კ-37
38	მონ. ფილა გადახურვის დონეში სპეციფიკაციაფილის	კ-38
39	ლითონის კაპიტელი	კ-39
40	ლითონის კაპიტელი ჭრილი 1-1; 2-2; 3-3	კ-40
41	ფილის საყრდენი კვანძი	კ-41
42	ფილის ჭრილი 1-1; 2-2	კ-42
43	მონოლითური ფილა გადახურვის დონეში ჭრილი 3-3	კ-43
44	ფოტო დოკუმენტები	
45	ფოტო დოკუმენტები	

	ს.ს.ი.ა. ლევან სამხარაულის სახელობის სასამართლო ექსპერტიზის ეროვნული ბიურო						
	გვარი	ხელმოწერა	ქ. თბილისში, რუსთაველის გამზ. №29-ში ე.წ. "იმედი"-ს შენობის რეაბილიტაციისა და გაძლიერების პროექტი				
მთ. კონსტრუქტორი	გ. ბერიძე						
დაამუშავა	ა. გოგოხია		ნახაზების შწყისი				
შეამოწმა	ზ. ქიფიანი						
			სტადია	ფურც №:	სულ ფურც.	მაშტაბი	თარიღი
			მ.პ	კ-1	43		2012 წ

ბანკომატის ბარათი

ფიზიკური პირისთვის „ლუ“ ბანკის ნებისმიერ ფილიალში ბარათის მიღებისას საჭიროა პირადობის დამადასტურებელი დოკუმენტის წარდგენა.

ბარათის გამოყენებასთან დაკავშირებული ოპერაციები: CHM 2.01-85* «Нарукуки и возделствия», CHM II-23-81* «Порми processions. Стапьные конструкции», CHM 2.03-11-85* «Защита стапьных конструкций от коррозии».

1. ᲐᲛᲝᲦᲔᲑᲐ ᲐᲜᲒᲐᲠᲘᲨᲘᲡ ᲓᲐᲛᲐᲢᲔᲑᲐ:

ნომინალური ღირებულება 1 ¤ 2–ზე ნაკლები ფართობის ზედაპირების შეღებვა 33 ც/მ2.

2. ფასთა ცხრილის 0.00 ნომრიდან ცალკეული ელემენტების ან ჯგუფების ფასების ცვლილება.

ბანკომატის ბარათის ანგარიშიდან ფულადი სახსრების ჩამოწერა ბანკომატის მეშვეობით ნაღდი ფულის მიღების მიზნით. ბანკის ბანკომატის ბარათის ანგარიშიდან ფულადი სახსრების ჩამოწერა ბანკომატის მეშვეობით ნაღდი ფულის მიღების მიზნით. ბანკის ბანკომატის ბარათის ანგარიშიდან ფულადი სახსრების ჩამოწერა ბანკომატის მეშვეობით ნაღდი ფულის მიღების მიზნით.

3. ᲛᲘᲜᲘᲛᲐᲚᲣᲠᲘ ᲜᲐᲨᲗᲘᲡ ᲓᲐᲛᲐᲢᲔᲑᲐ:

4. ყველა ფიზიკური პირისთვის ბანკომატის ბარათის გამოშვების საკომისიო საფასური 1 ¤ 2–ზე ნაკლები ფართობის ზედაპირების შეღებვა 33 ც/მ2.

5. ᲐᲜᲒᲐᲠᲘᲨᲘᲡ ᲓᲐᲮᲣᲠᲕᲘᲡ ᲐᲜ ᲑᲐᲠᲐᲗᲘᲡ ᲐᲦᲓᲒᲔᲜᲘᲡ

საძირკვლის გამაბრების გეგმა

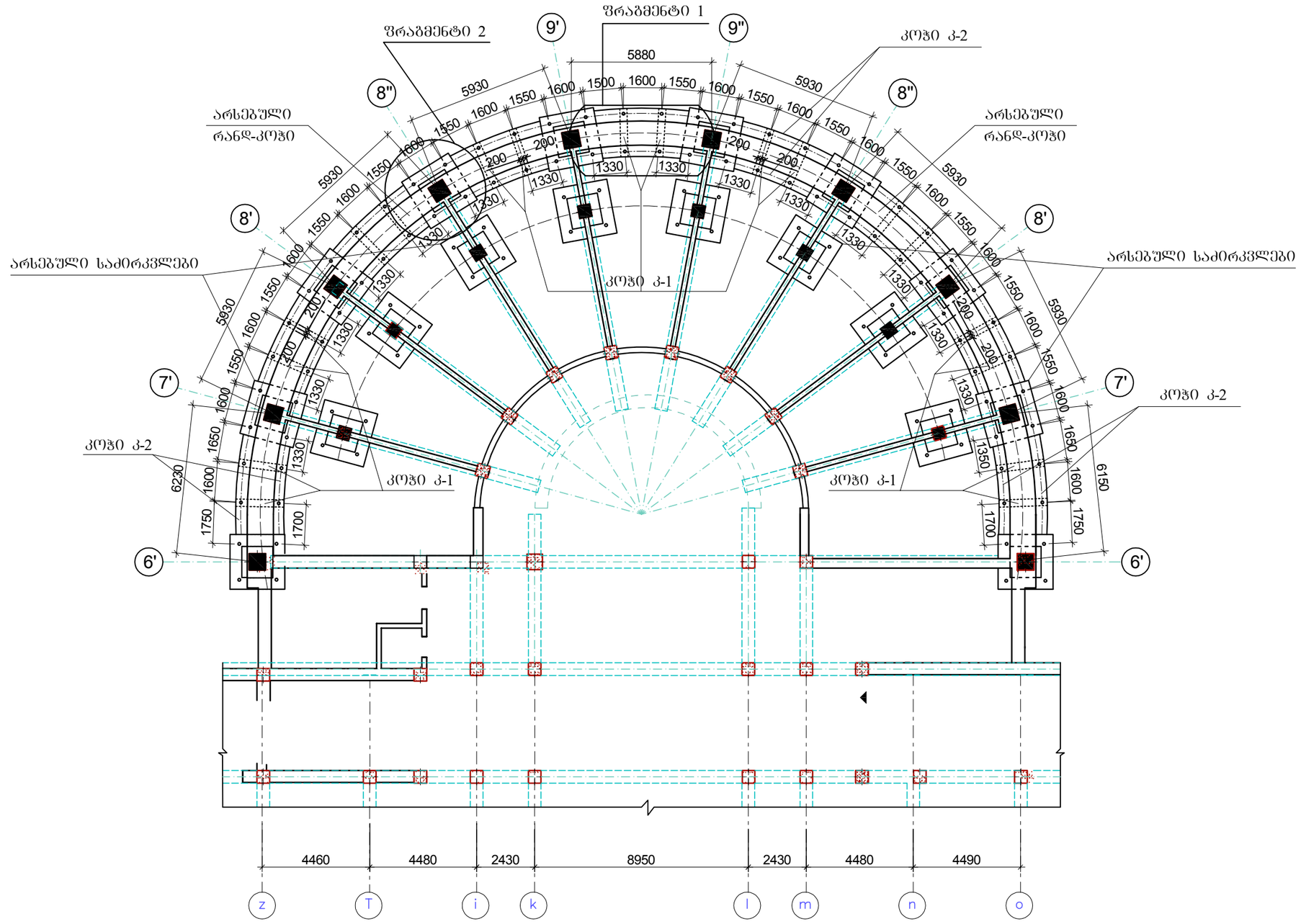

	ს.ს.ი.ა. ლევან სამხარაულის სახელობის სასამართლო ექსპერტიზის ეროვნული ბიურო		
	გვარი	ხელმოწერა	ქ. თბილისში რუსთაველის გამზირი №29-ში ე.წ. "იმედლის" შენობის რეაბილიტაციისა და გაძლიერების პროექტი
მთ. კონსტრუქტორი	გ. ბერიძე		
დაამუშავა	ა. რომელაშვილი		ბლოკი C საძირკვლის გაძლიერების გეგმა
შეამოწმა	ზ. ყიფიანი		
			სტადია / ფურც. № / სულ ფურც. / მაშტაბი / თარიღი
			მპ / კ-4 / / / 2012 წ.

საძირკვლის გეგმის ფრაგმენტი 1

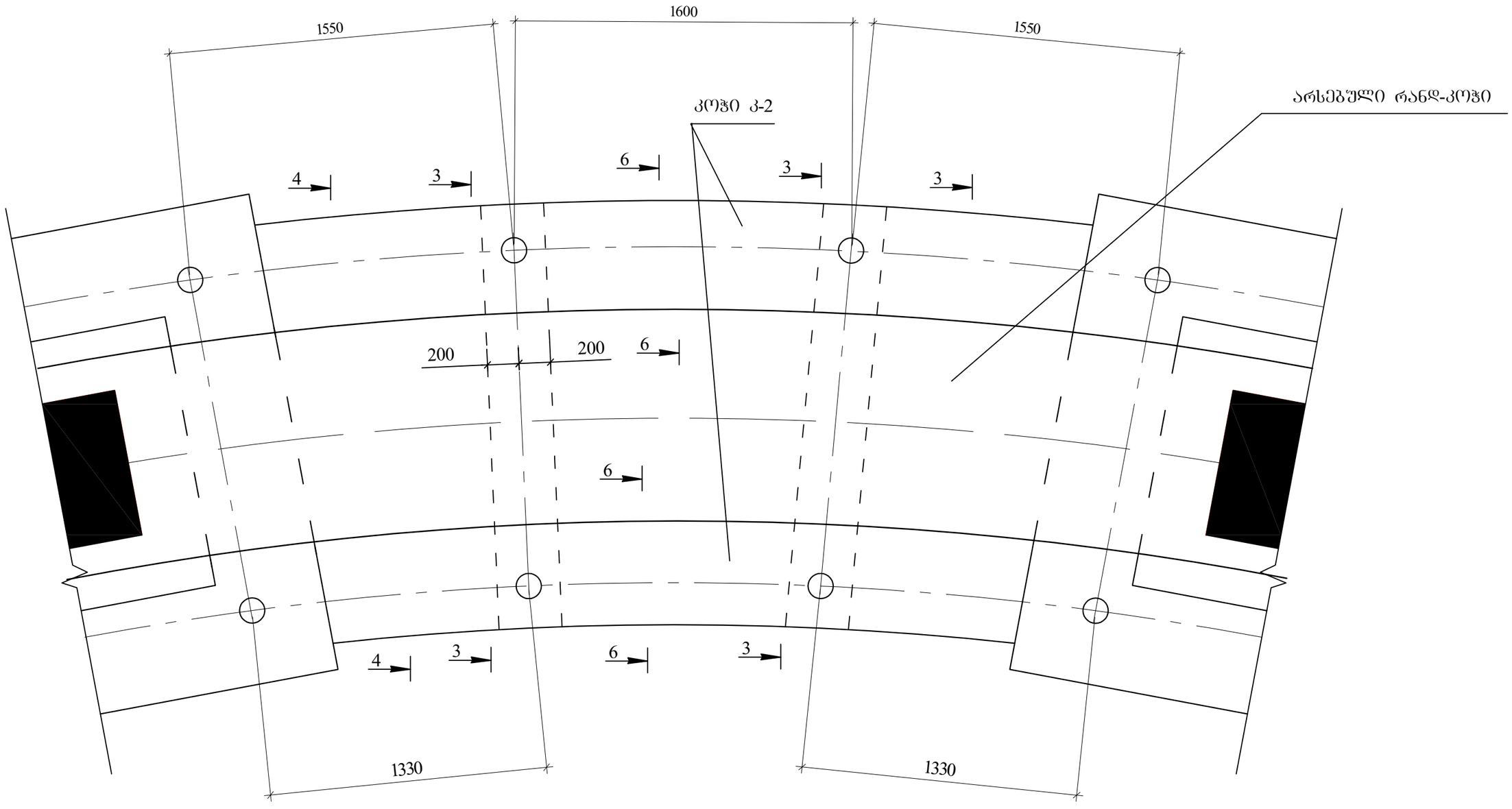

	ს.ს.ი.პ. ლევან სამხარაულის სახელობის სასამართლო ექსპერტიზის ეროვნული ბიურო		
	გვარი	ხელმოწერა	ქ. თბილისში რუსთაველის გამზირი №29-ში ე.წ. "იმედლის" შენობის რეაბილიტაციისა და გაძლიერების პროექტი
მთ. კონსტრუქტორი	ბ. ბერიძე		
დაამუშავა	ა. რომელაშვილი		გლოკი C საძირკვლის გეგმის ფრაგმენტი 1
შეამოწმა	ზ. ყიფიანი		
			სტადია / ფურც № / სულ ფურც. / მაშტაბი / თარიღი
			მპ / კ-5 / / / 2012 წ.

საძირკვლის გეგმის ფრაგმენტი 2

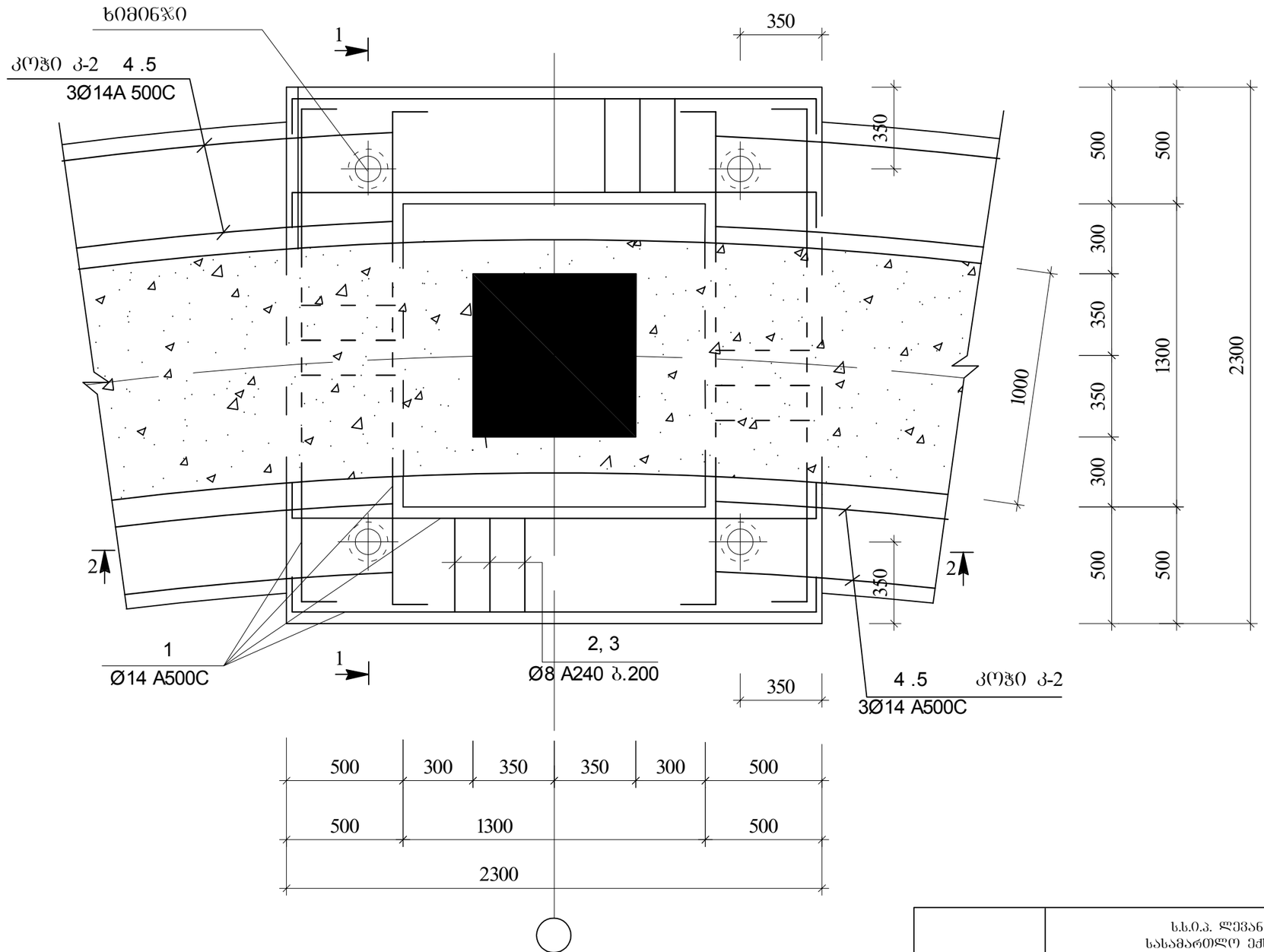

	ს.ს.ი.პ. ლეჟან სამხარაულის სახელობის სასამართლო ექსპერტიზის ეროვნული ბიურო		
	ბვარი	ხელმოწერა	ქ. თბილისში რუსთაველის გამზირი №29-ში ე.წ. "იმედის" შენობის რეაბილიტაციისა და გაძლიერების პროექტი
მთ. კონსტრუქტორი	ბ. ბერიძე		
დაამუშავა	ა. რომელაშვილი		ბლოკი C საძირკვლის გეგმის ფრაგმენტი 2
შეამოწმა	ზ. ყიფიანი		
			სტადია / ფურც. № / სულ ფურც. / მაშტაბი / თარიღი
			მპ / კ-6 / / / 2012 წ.

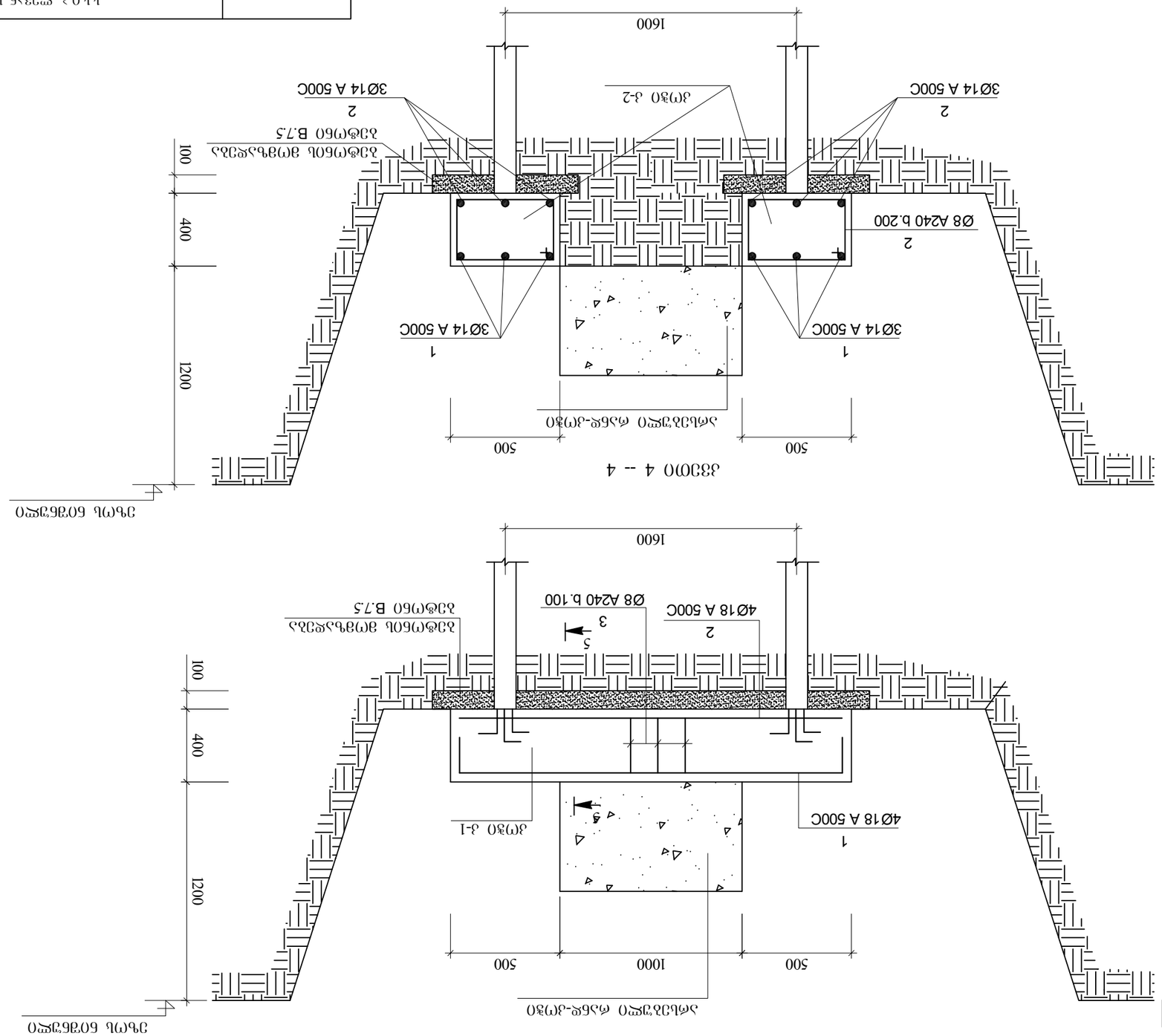

ЗЧ(Ъ) бОЗбЗЖО

ЗЧ(Ъ) бОЗбЗЖО

ЗЧ(Ъ) бОЗбЗЖО

ელემ.	მარკა	№	ესკიზი	არმატურის სპეციფიკაცია Φ მმ	L მმ	n ც	Ln მ	არმატურის ამოკრება Φ მმ	ΣLn მ	მასა კგ A240	მასა კგ A500C	ბეტონი V; მ³ B-25
1	2	3	4	5	6	7	8	9	10	11	12	13
"ეშელონის" შენობის ბაძგების ბაძგების ბლოკი	ბლოკი ბ-1 18 ცალი	1		20A500C	15000	3	45.0	20A500C	47.3		116.7	ცემენტი M 400
		2		36A500C	100	14	1.4	36A500C	1.4		11.2	0.2
		3		16A500C	390	14	1.2	16A500C	1.2		1.8	
		4		20A500C	750	3	2.3					
								Σ			129.8	
								n=108			14018.4	21,6
	ბლოკის ფილისებრი ბაძგების ბლოკი 18 ცალი	1	დაიჭ. ადგ.	14A500C			132.0	14A500C	132.0		159.7	B-25
		2		8A240	3100	52	161.2	20A500C	41.6		102.8	6.4
		3		8A240	3500	52	182.0	8A240	343.2	135.6		
		4		20A500C	800	24	41.6					
								Σ		135.6	262.5	
								n=18		2440.15	4724.5	115.2
	ბლოკი ბ-1 18 ცალი	1	200 200	18A500C	2300	4	9.2	18A500C	16.8		33.6	B-25
		2		18A500C	1900	4	7.6	8A240	26.8	10.6		0.2
		3		8A240	1340	20	26.8					
								Σ		10.6	33.6	
								n=18		190.5	604.8	3.6
	ბლოკი ბ-2 9 ცალი	1		18A500C			30.6	18A500C	55.2		110.4	B-25
		2		18A500C			24.6	8A240	64.8	25.6		1.5
		3		8A240	1620	40	64.8					
								Σ		25.6	110.4	
								n=9		230.4	993.6	13.5

	ს.ს.ი.ა. ლევან სამხარაულის სახელობის სასამართლო ექსპერტიზის ეროვნული ბიურო		
	გვარი	ხელმოწერა	ქ. თბილისში რუსთაველის გამზირი №29-ში ე.წ. "ეშელონის" შენობის რეაბილიტაციისა და გაძლიერების პროექტი
მთ. კონსტრუქტორი	ბ. ბერიძე		
დაამუშავა	ა. როგელაშვილი		ბლოკი C სპეციფიკაცია
შეამოწმა	ზ. ქიფიანი		

სტადია	ფურც №	სულ ფურც.	მაშტაბი	თარიღი
მ.პ	პ-10			2012 წ.

ცოლოკის სართულის გაძლიერების გეგმა

ფილის ტიპიური ჭრილი

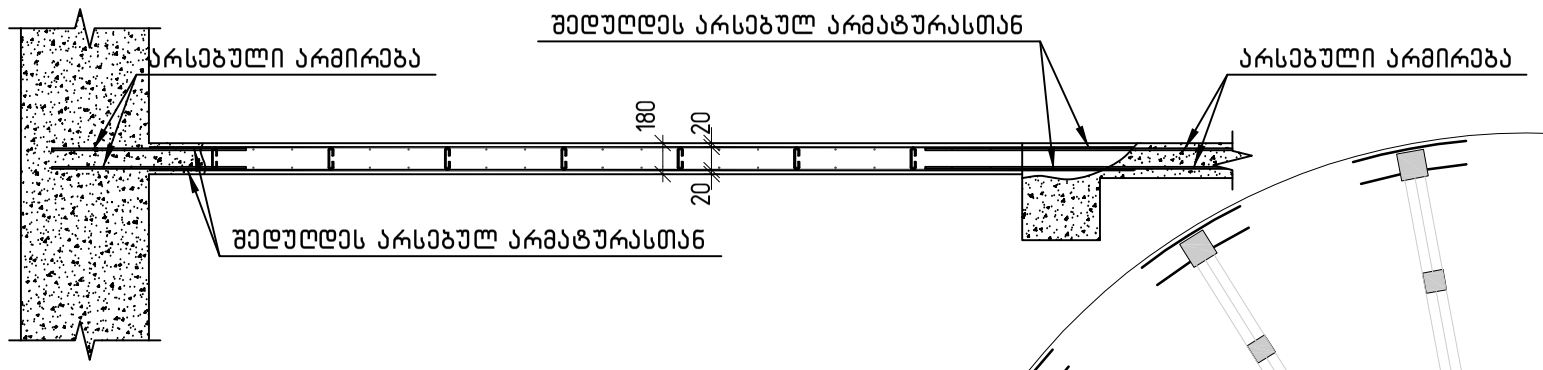

პოზ.	შენიშვნა, სტანდარტი	დასახელება	რაოდ	მასა კგ	მასა სულ კგ
pos	Note, Material code	Description	Quantity	Weight kg	Weight kg
		არმატურის ნაკეთობები			
		Reinforcement Bars			
1	A500C (დაჭრას ადგილზე)	ø8 ℓ=24280	52	9.59	498.71
2	A500C (GOST R 52544-2006)	ø12 ℓ=2450	492	2.18	1070.4(
3	A500C (GOST R 52544-2006)	ø12 ℓ=8420	154	7.48	1151.45
4	A500C (GOST R 52544-2006)	ø14 ℓ=11450	114	13.85	1579.4'
5	A240 (GOST R 52544-2006)	ø8 ℓ=215	598	0.08	50.71
		ბეტონი			
		Concrete			
		B20		34.43	მ³

პირობითი ნიშნები:

———— – არმირების ზედა შრე

———— – არმირების ქვედა შრე

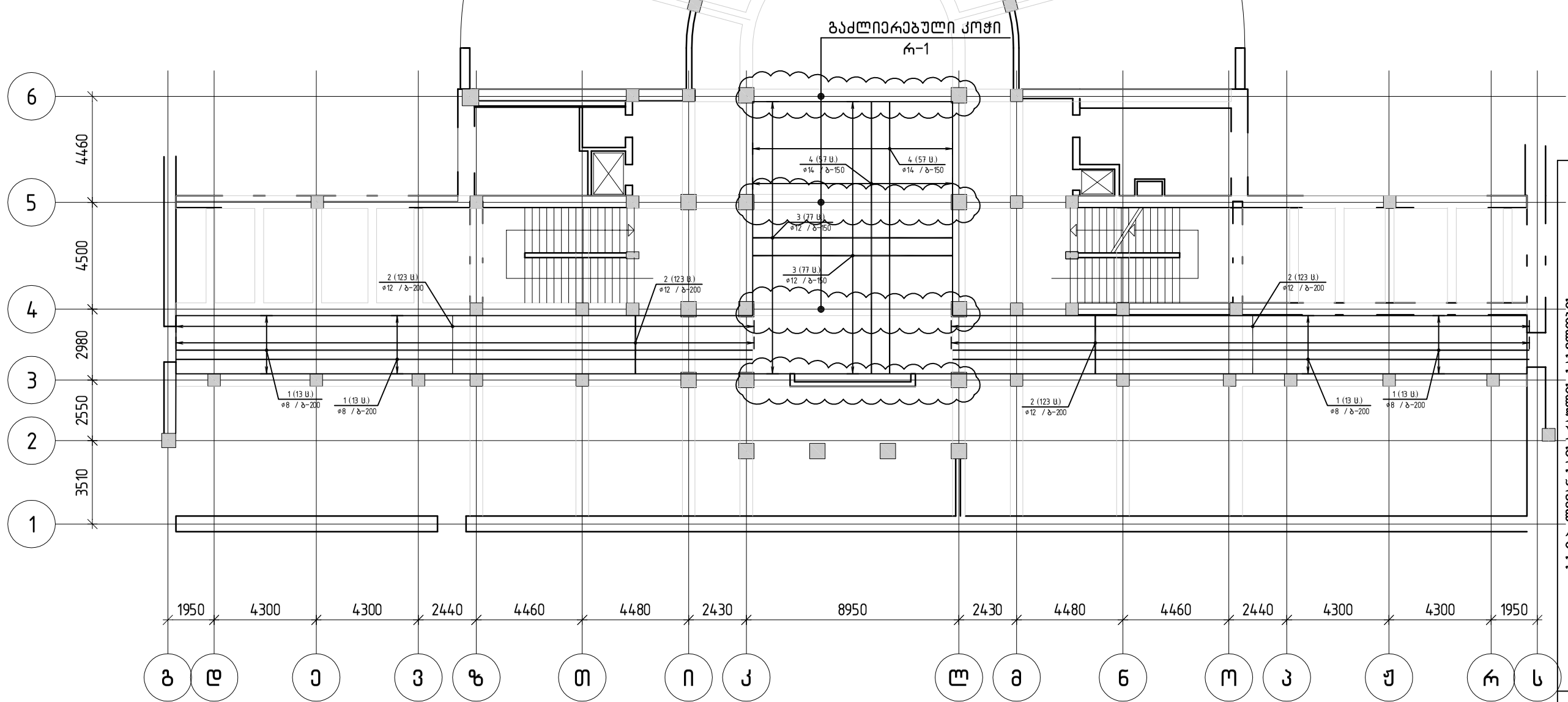

რ-1 კოჭის გაძლიერება იხილეთ ფურცელი კ-

ს.ს.ი.ა. ლევან სამხარაულის სახელობის სასასწავლო ექსპერიმენტის ინოვაციური ბიური

ქ. თბილისი, ოქუმაძირის მასივის №29-30 ტ.წ. "იმედი"-ის შენობის ფასადური გაძლიერების პროექტი

ცოლოკის სართულის გაძლიერების გეგმა

ბეტონი C

მპრ.	ბ. ბერიძე	ხელმოწერა	
მთ. კონსტრუქტორი	ი. ჭოჭუაძე		
შემსრულებელი	ზ. ჯიშიაური		

ცვლილების ნომერი	ფურც. №	ხელმ. თარიღი	ფურც.	ფურცლების რაოდენობა
			კ-1	

I სართულის გაძლიერების ბეტონი

ფილის ტიპიური ჭრილი

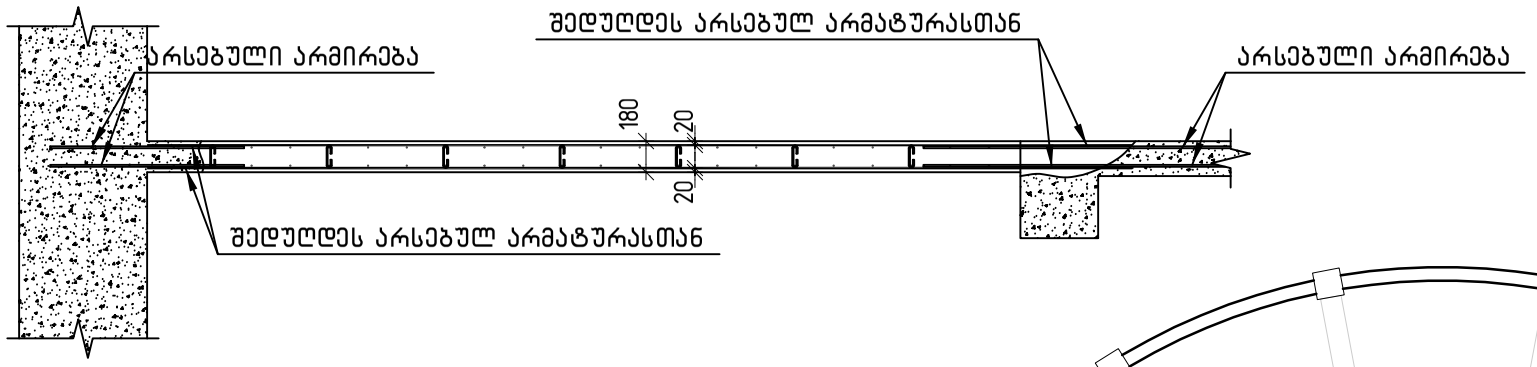

პირობითი ნიშნები:

– არმირების ზედა შრე

– არმირების ქვედა შრე

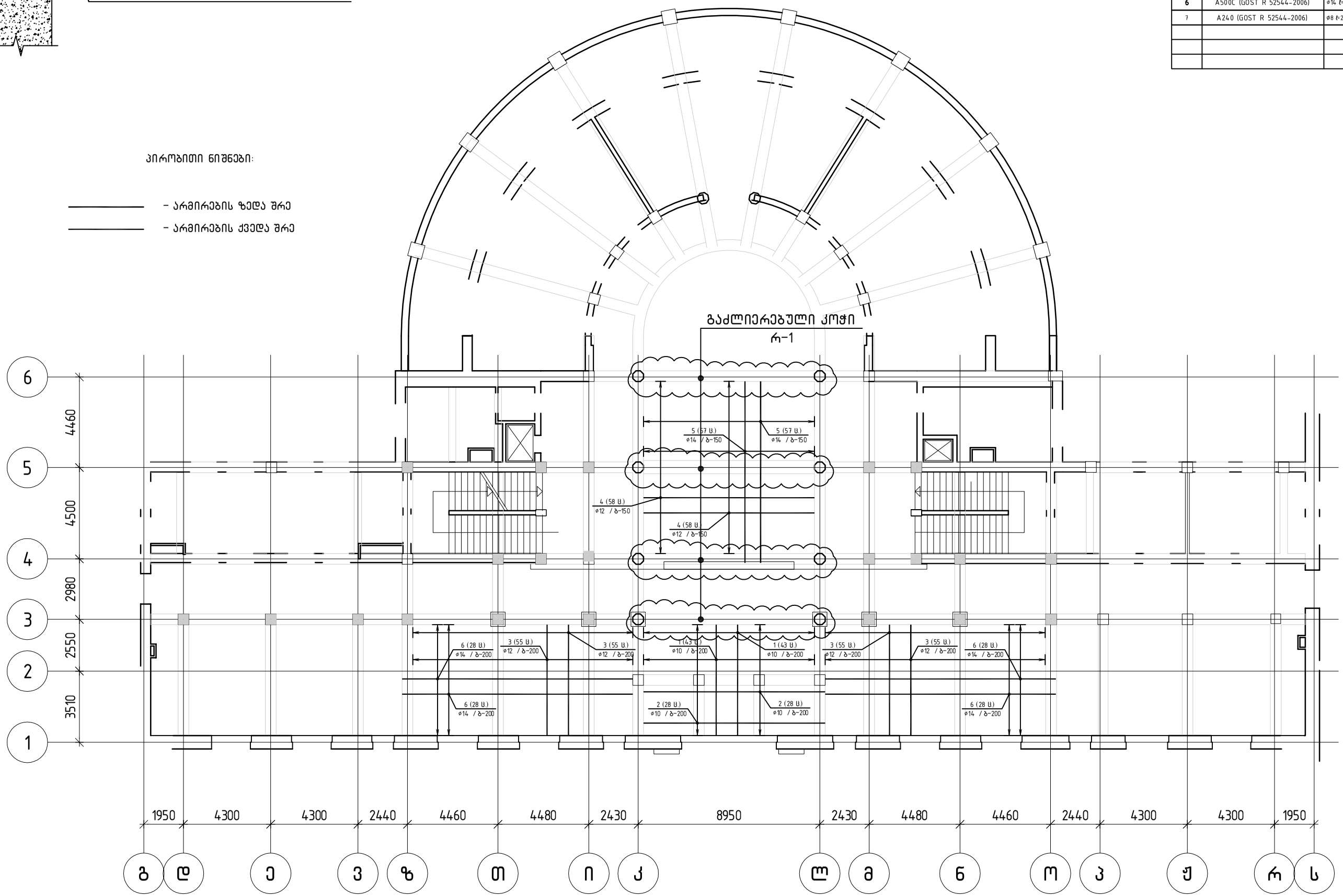

პოზ.	შენიშვნა, სტანდარტი	დასახელება	რაოდ.	მასა კგ	მასა სულ კგ
pos	Note, Material code	Description	Quantity	Weight kg	Weight kg
		არმატურის ნაკეთობები			
		Reinforcement Bars			
1	A500C (GOST R 52544-2006)	ф10 ℓ=5460	86	3.37	289.72
2	A500C (GOST R 52544-2006)	ф10 ℓ=8950	56	5.52	309.24
3	A500C (GOST R 52544-2006)	ф12 ℓ=5460	220	4.85	1066.67
4	A500C (GOST R 52544-2006)	ф12 ℓ=8420	116	7.48	867.33
5	A500C (GOST R 52544-2006)	ф14 ℓ=8940	114	10.82	1233.18
6	A500C (GOST R 52544-2006)	ф14 ℓ=11370	112	13.76	1540.86
7	A240 (GOST R 52544-2006)	ф8 ℓ=215	678	0.08	57.55
		ბეტონი			
		Concrete			
		B20		39.07	მ³

ს.ს.ი.ა. ლევან სამხარაულის სახელობის სასამართლო ექსპერტიზის ცენტრის ახალი შენობის

ქ. თბილისში, ლუთაძეების ბაზრის №29-ში მ.წ. "იმერეთ-ის" შენობის ფასადების აღდგენასა და გაძლიერებაზე პროექტის

C კორპუსი

I სართულის გაძლიერების ბეტონი

მპრ.	ბ. ბერიძე		
შეამოწმა	ე. ჭიჭუაძე		
მთ. კონსტრუქტორი	ბ. ბერიძე		
დაამოწმა	ე. ჭიჭუაძე		
შესრულა	ზ. ჯიშიაური		

სამარი	ფურცლის №	ფურც. ფურცლ.	ფასადი	ტიპური

II სართულის გაძლიერების გეგმა

კოდ.	შენიშვნა, სტანდარტი	დასახელება	რაოდ	მასა კგ	მასა სუ კგ
pos	Note, Material code	Description	Quantity	Weight kg	Weight kg
		არმატურის ნაკეთობები			
		Reinforcement Bars			
1	A500C (GOST R 52544-2006)	⌀12 ℓ=5460	165	4.85	800.00
2	A500C (დაიჭრას ადგილზე)	⌀14 ℓ=11370	112	13.76	1540.86
3	A240 (GOST R 52544-2006)	⌀8 ℓ=215	396	0.08	33.60
		ბეტონი			
		Concrete			
		B20		22.81	მ³

ფილის ტიპიური ჭრილი



პირობითი ნიშნები:

——— – არმირების ზედა შრე

——— – არმირების ქვედა შრე

ს.ს.ი.ა. ჯვრის სახელობის სახელმწიფო სასოფლო-სამეურნეო უნივერსიტეტის ერთიანი ბიოლოგიური ბაღი			ძ. თბილისი, ოსმოსვლის გზისი №29-30 ტ.ი. "ისმოს"-ის ფილის ღობილიტაციის და გაძლიერების კორპუსი			
მშენ.	ხელმოწერა	სახელწოდება	II სართულის გაძლიერების გეგმა			
მთ. კონსტრუქტორი	ბ. ბერიძე			ასლის	ფურც №	სულ ფურც.
ხელმძღვანელი	ი. ჯაფარიძე					გვერდი
შემსრულებელი	ზ. ჭითანაია					ისორი

რიგელის გაძლიერება რ-1

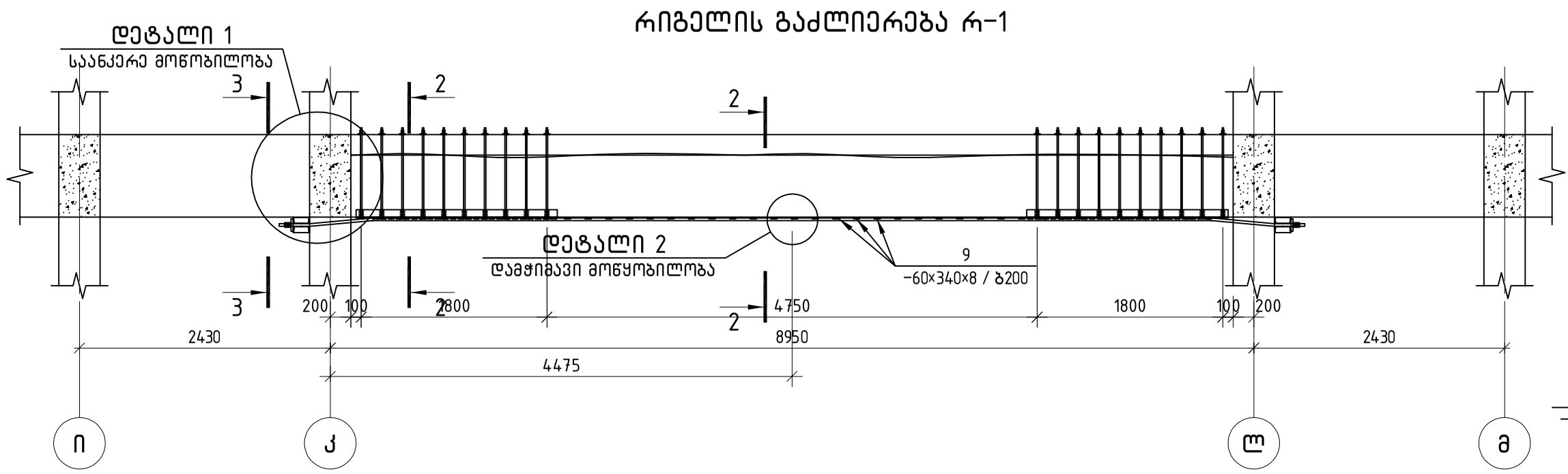

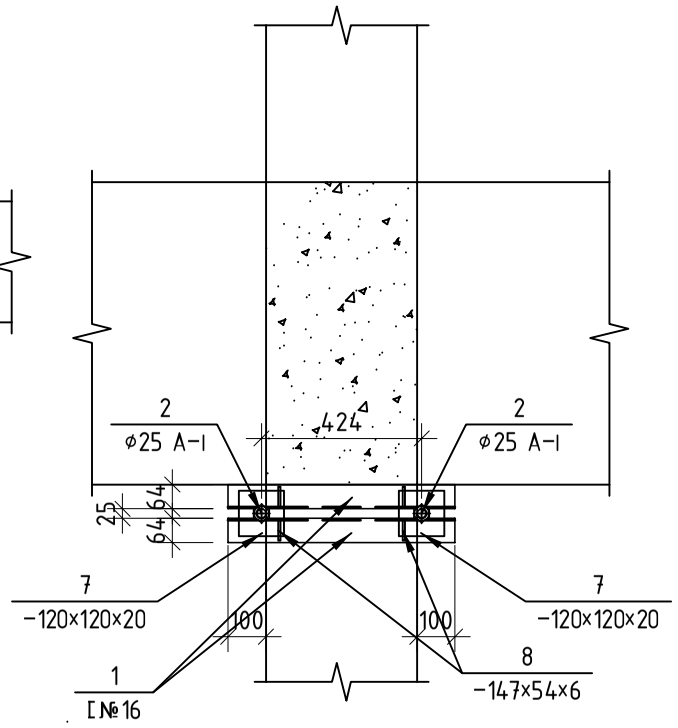

დეტალი 1

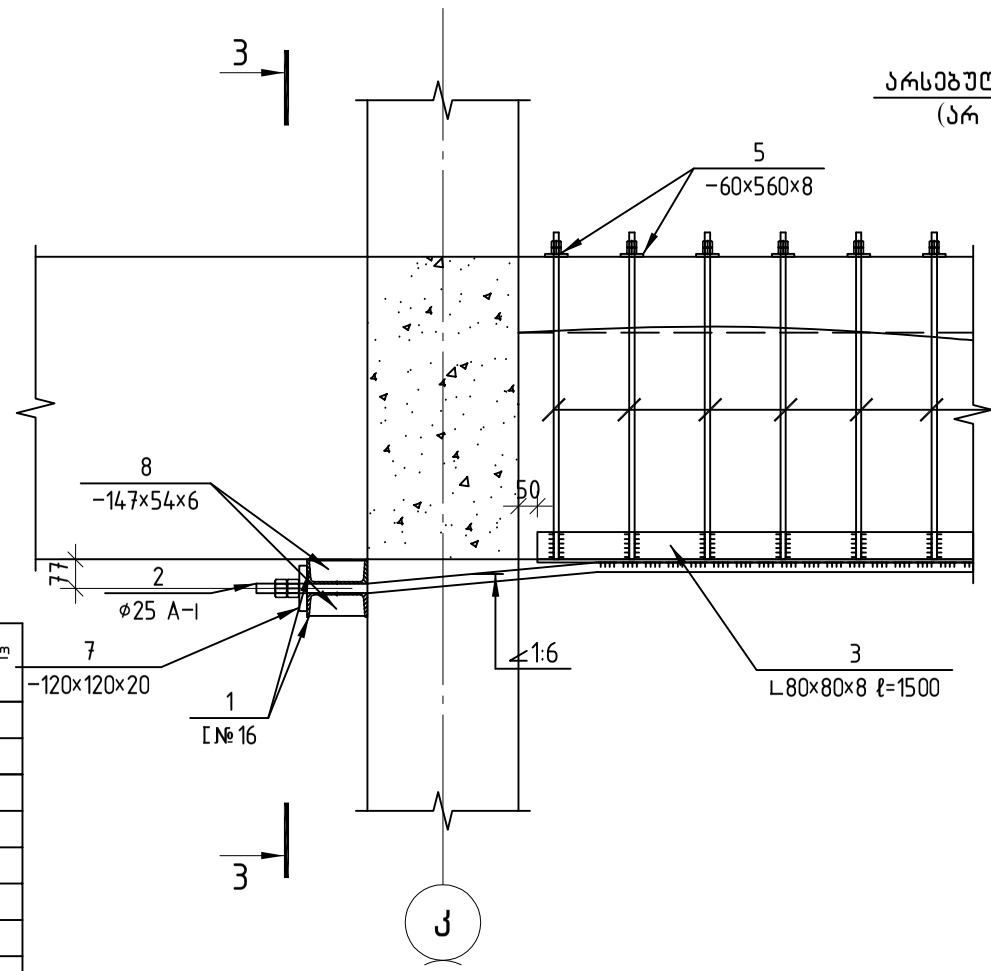

დეტალი 2

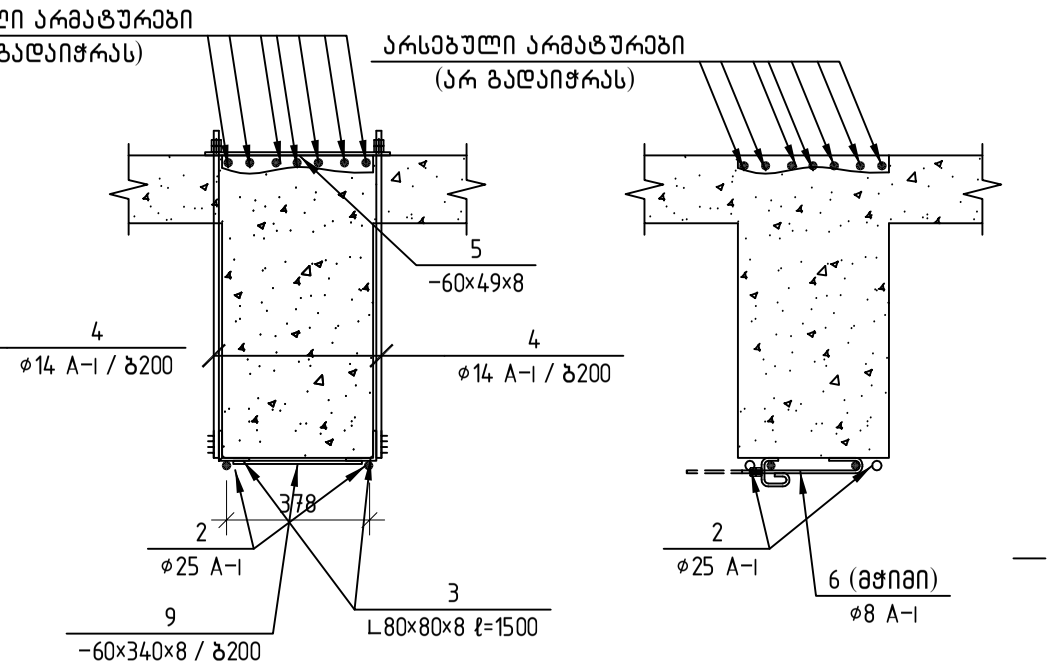

ჭრილი 1-1

ჭრილი 2-2

ჭრილი 3-3

რიგელის გაძლიერება რ-1

პოზ.	შენიშვნა, სტანდარტი	დასახელება	რაოდ.	მასა კგ	მასა სულ კგ
		არმატურის ნაკეთობები			
		Reinforcement Bars			
1	C235	[16 ℓ=600	4	8.52	34.08
2	A240 (GOST R 52544-2006)	ф25 ℓ=9940	2	38.30	76.60
3	C235	L 80×80×8 ℓ=1500	4	14.48	57.90
4	A240 (GOST R 52544-2006)	ф14 ℓ=900	40	1.09	43.50
5	C235	-560×60×8	20	2.11	42.20
6	A240 (GOST R 52544-2006)	ф8 ℓ=610	1	0.24	0.24
7	C235	-120×120×20	4	2.26	9.04
8	C235	-147×54×8	8	0.50	3.99
9	C235	-340×60×8	44	1.28	56.37

ს.ს.ი.ა. ლევან სამხარაულის სახელობის სასამართლო ექსპერტიზის ეროვნული ბიურო

გპარი	ხელმოწერა	ქ. თბილისში, რუსთაველის გამზირი №29-ში ე.წ. "იმედლი"-ის შენობის რეაბილიტაციისა და გაძლიერების პროექტი	
მთ. კონსტრუქტორი	ბ. ბერიძე		
დაამშვა	ი. ურუშაძე	კორპუსი C რიგელის გაძლიერება რ-1	
შეამოწმა	ზ. ყიფიანი		

სტადია	ფურც №:	სულ ფურც.	მაშტაბი	თარიღი
მ.პ	კ-14			2012 წ.

მონოლითური ფილა გადახურვის დონეში

ფილის არმირების ქვედა შრე

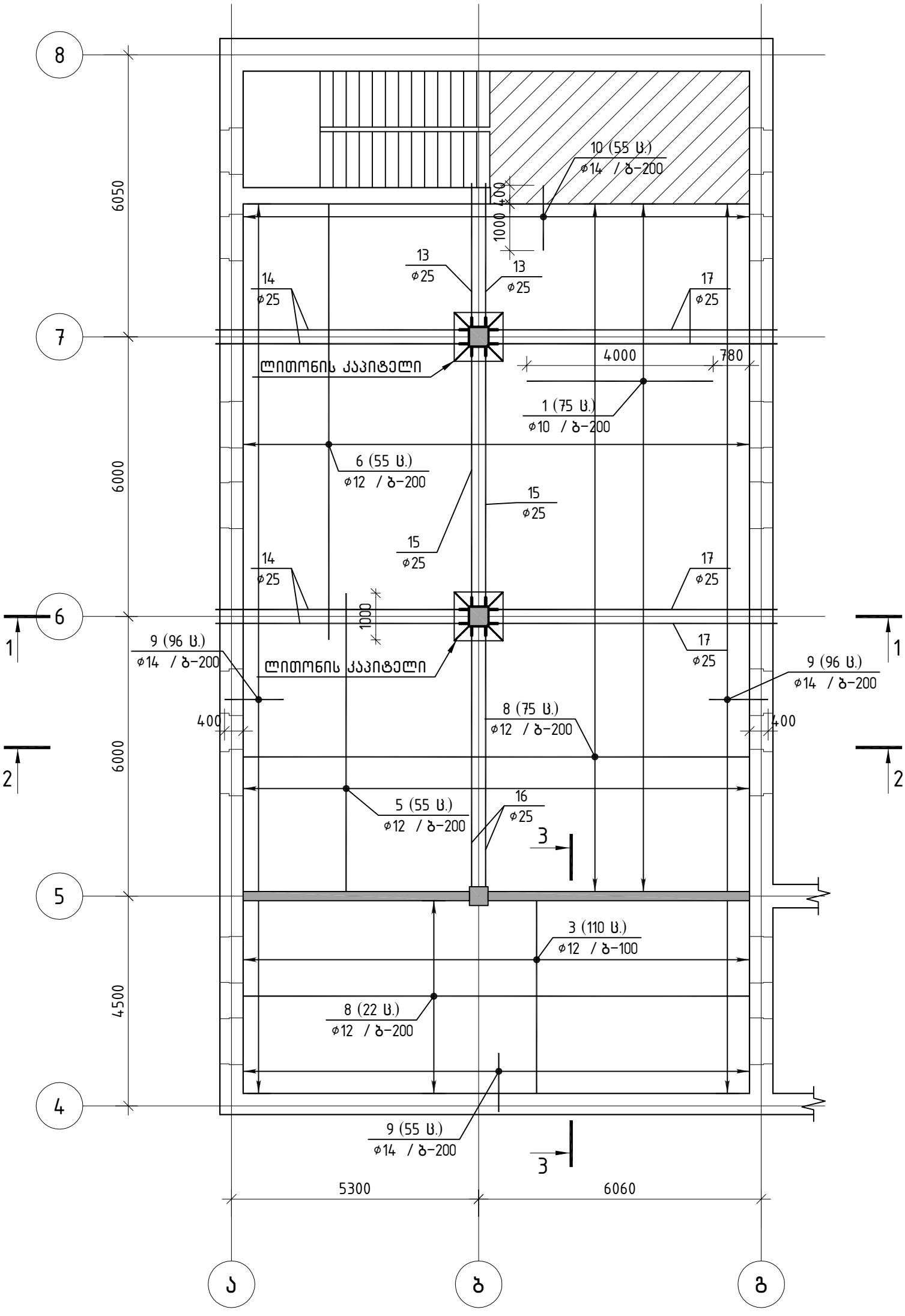

	ს.ს.ი.პ. ლევან სამხარაულის სახელობის სასამართლო ექსპერტიზის ეროვნული ბიურო						
	გვარი	ხელმოწერა	ქ. თბილისში, რუსთაველის გამზირი №29-ში ე.წ. "იმედი"-ის შენობის რეაბილიტაციისა და გაძლიერების პროექტი D კორპუსი				
მთ. კონსტრუქტორი	ბ. ბერიძე						
დაამუშავა	ი. ურუშაძე		მონოლითური ფილა გადახურვის დონეში ფილის არმირების ქვედა შრე				
შეამოწმა	ზ. ჟიფიანი						
			სტადია	ფურც №	სულ ფურც.	მაშტაბი	თარიღ

მონოლითური ფილა გადახურვის დონეში

ფილის არმირების ზედა შრე

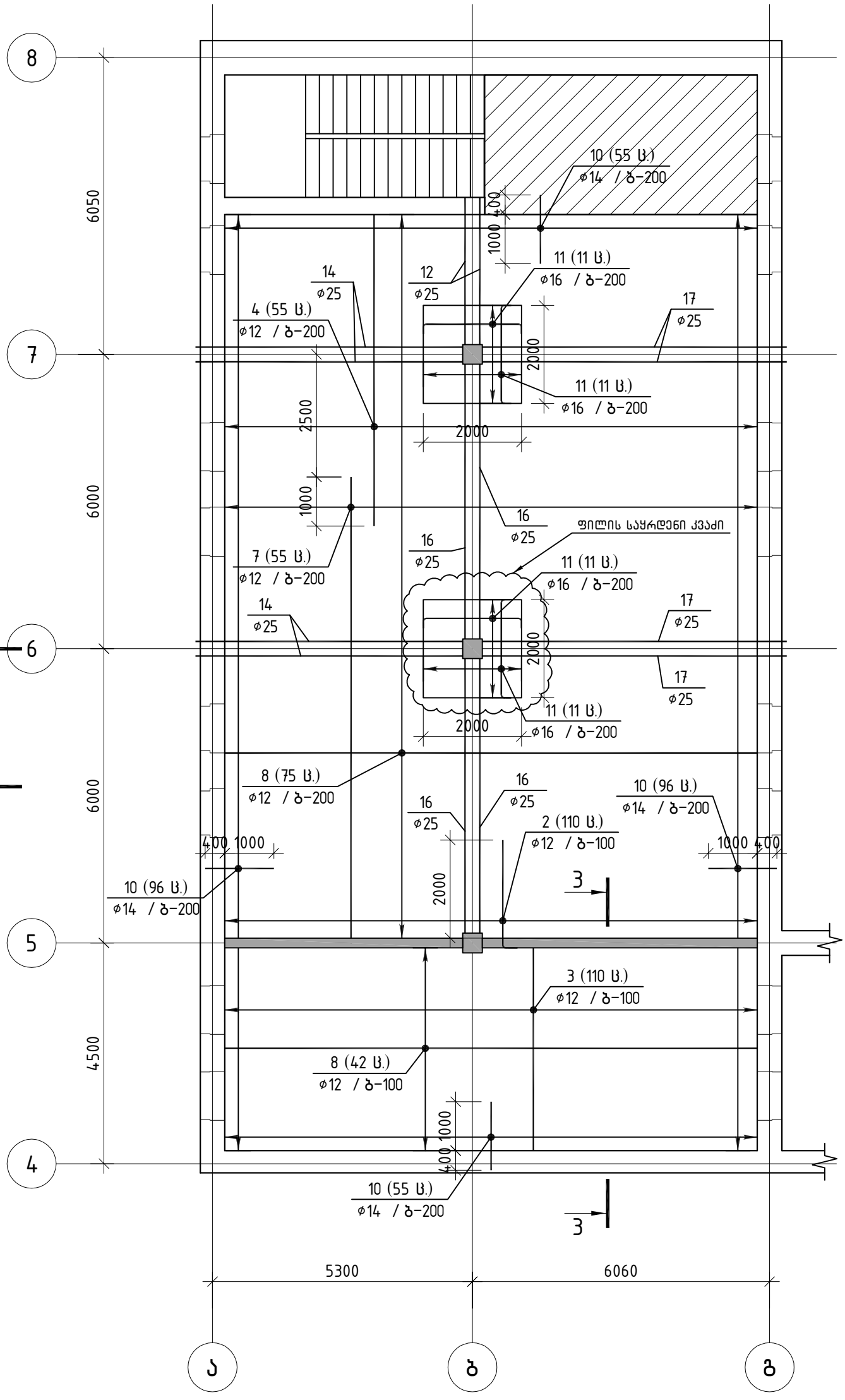

	ს.ს.ი.პ. ლევან სამხარაულის სახელობის სასამართლო ექსპერტიზის ეროვნული ბიურო						
	გვარი	ხელმოწერა	ქ. თბილისში, რუსთაველის გამზირი №29-ში ე.წ. "იმელი"-ის შენობის რეაბილიტაციისა და გაძლიერების პროექტი D კორპუსი				
მთ. კონსტრუქტორი	გ. ბერიძე						
დაამუშავა	ი. ურუშაძე		მონოლითური ფილა გადახურვის დონეში ფილის არმირების ზედა შრე				
შეამოწმა	ზ. ჟიფიანი						
			სტადია	ფურც №	სულ ფურც.	მაშტაბი	თარიღ

მონოლითური ფილა გადახურვის დონეში

პოზ.	შენიშვნა, სტანდარტი	დასახელება	რაოდ	მასა კგ	მასა სულ კგ
pos	Note, Material code	Description	Quantity	Weight kg	Weight al kg
		არმატურის ნაკეთობები			
		Reinforcement Bars			
1	A500C (GOST R 52544-2006)	⌀10 ℓ=4000	75	2.47	185.10
2	A500C (GOST R 52544-2006)	⌀12 ℓ=2475	110	2.20	241.76
3	A500C (GOST R 52544-2006)	⌀12 ℓ=4140	220	3.68	808.79
4	A500C (GOST R 52544-2006)	⌀12 ℓ=6350	55	5.64	310.13
5	A500C (GOST R 52544-2006)	⌀12 ℓ=6600	55	5.86	322.34
6	A500C (GOST R 52544-2006)	⌀12 ℓ=9350	55	8.30	456.65
7	A500C (GOST R 52544-2006)	⌀12 ℓ=9600	55	8.52	468.86
8	A500C (GOST R 52544-2006)	⌀12 ℓ=10860	214	9.64	2063.75
9	A500C (GOST R 52544-2006)	⌀14 ℓ=1270	247	1.54	379.56
10	A500C (GOST R 52544-2006)	⌀14 ℓ=1400	357	1.69	604.76
11	A500C (GOST R 52544-2006)	⌀16 ℓ=2350	44	3.71	163.37
12	A500C (GOST R 52544-2006)	⌀25 ℓ=3000	2	11.55	23.10
13	A500C (GOST R 52544-2006)	⌀25 ℓ=3100	2	11.94	23.88
14	A500C (GOST R 52544-2006)	⌀25 ℓ=5450	8	20.98	167.84
15	A500C (GOST R 52544-2006)	⌀25 ℓ=5580	2	21.48	42.96
16	A500C (GOST R 52544-2006)	⌀25 ℓ=5600	6	21.56	129.36
17	A500C (GOST R 52544-2006)	⌀25 ℓ=6210	8	23.91	191.28
18	A500C (GOST R 52544-2006)	⌀16 ℓ=775	56	1.22	68.50
19	A500C (GOST R 52544-2006)	⌀25 ℓ=1850	32	7.13	228.12
20	C235 (steel plate)	-1048×300×20	8	49.36	394.89
21	C235 (steel plate)	-848×200×20	8	26.63	213.02
22	C235 (steel plate)	-200×200×14	16	4.40	70.34
23	A240 (GOST R 52544-2006)	⌀8 ℓ=1295	169	0.51	86.54
24	A240 (GOST R 52544-2006)	⌀8 ℓ=245	1615	0.10	156.17
25	C235 (steel plate)	-500×320×20	4	25.12	100.48
26	A240 (GOST R 52544-2006)	⌀8 ℓ=1510	339	0.60	201.80
27	A500C (GOST R 52544-2006)	⌀12 ℓ=1140	110	1.01	111.33
		ბეტონი			
		Concrete			
	მსუბუქი ბეტონი	B20 (D1800)		43.82	$მ^3$

	ს.ს.ი.პ. ლევან სამხარაულის სახელობის სასამართლო ექსპერტიზის ეროვნული ბიურო						
	გვარი	ხელმოწერა	ქ. თბილისში, რუსთაველის გამზირი №29-ში ე.წ. "იმელი"-ის შენობის რეაბილიტაციისა და გაძლიერების პროექტი D კორპუსი				
მთ. კონსტრუქტორი	გ. ბერიძე						
დაამუშავა	ი. ურუშაძე		მონოლითური ფილა გადახურვის დონეში სპეციფიკაცია				
შეამოწმა	ზ. ქიფიანი						
			სტადია	ფურც №	სულ ფურც.	მაშტაბი	თარიღ

ლითონის კაპიტელი

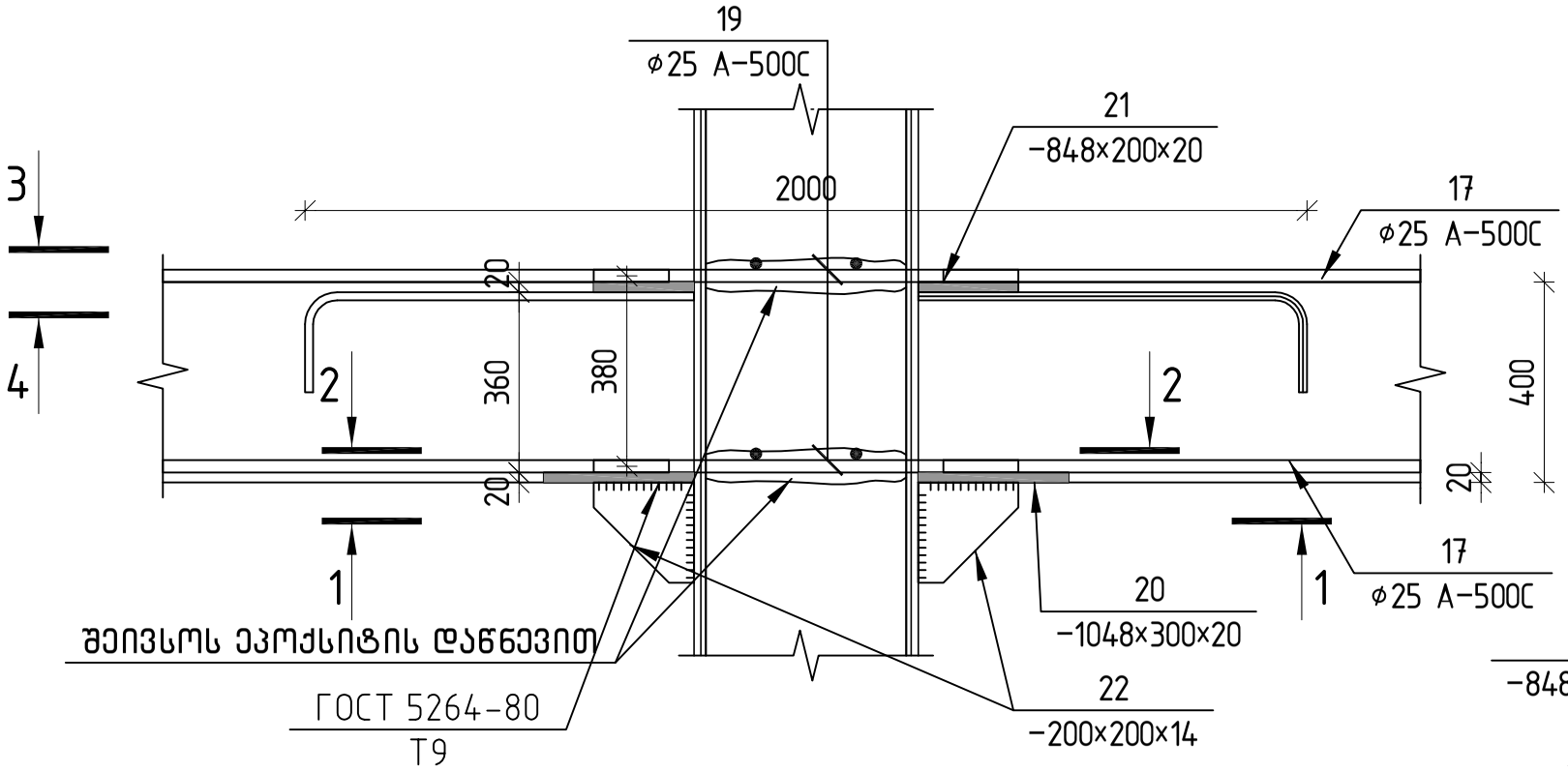

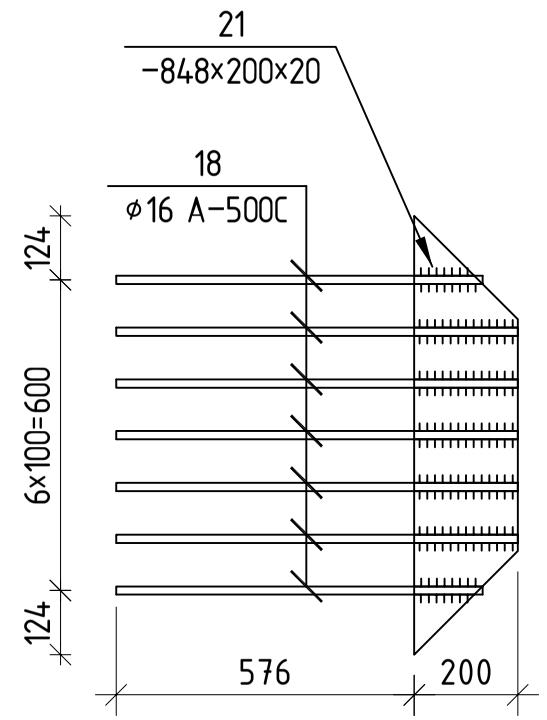

ჭრილი 4-4

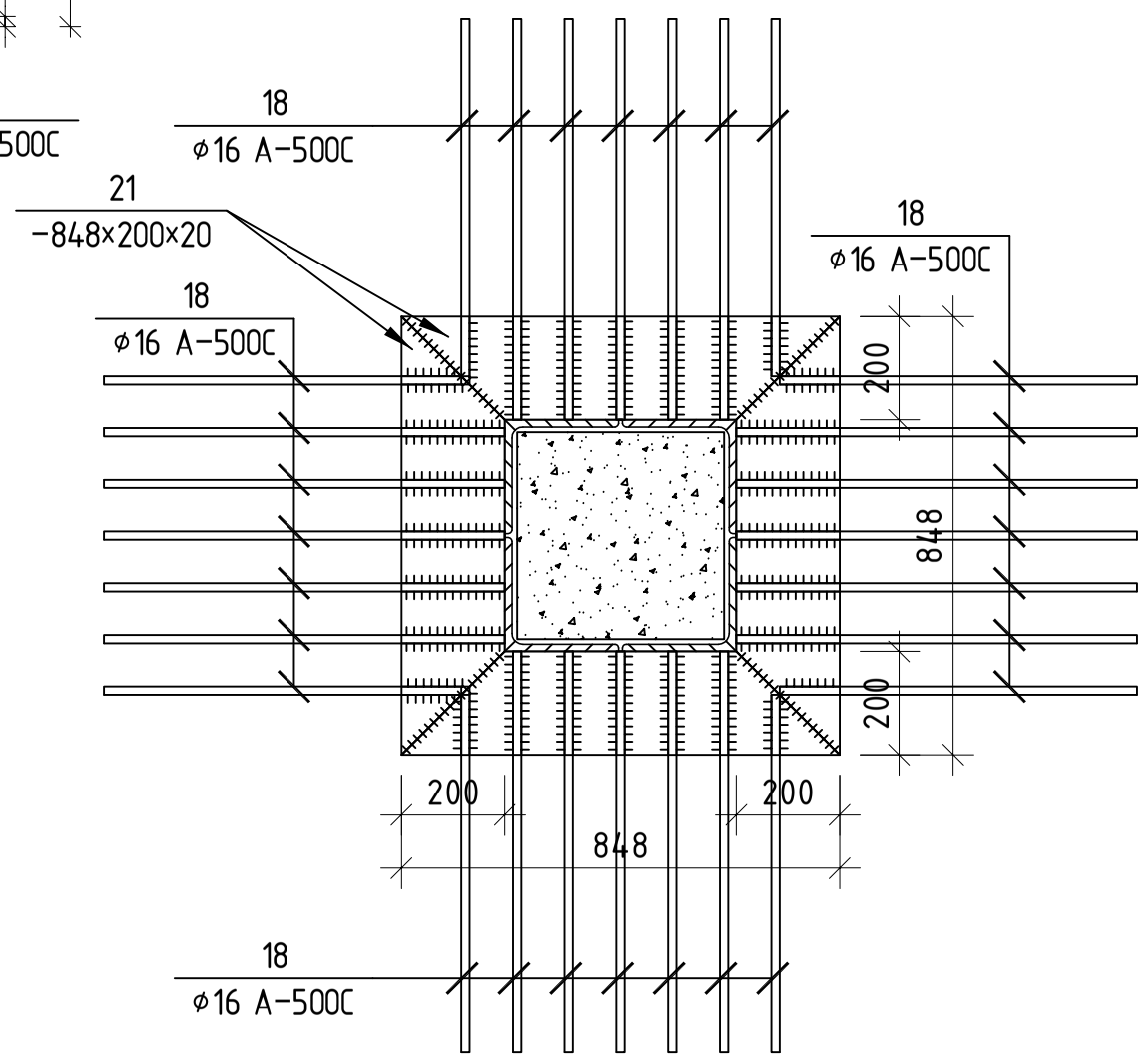

	ს.ს.ი.პ. ლევან სამხარაულის სახელობის სასამართლო ექსპერტიზის ეროვნული ბიურო						
	გვარი	ხელმოწერა	ქ. თბილისში, რუსთაველის გამზირი №29-ში ე.წ. "იმედლი"-ის შენობის რეაბილიტაციისა და გაძლიერების პროექტი D კორპუსი				
მთ. კონსტრუქტორი	ბ. ბერიძე						
დაამუშავა	ი. შრუშაძე		ლითონის კაპიტელი				
შეამოწმა	ზ. ყიფიანი						
			სტადია	ფურც №	სულ ფურც.	მაშტაბი	თარიღი
			მპ	კ-39			2012 წ.

ლითონის კაპიტელი

ჭრილი 1-1

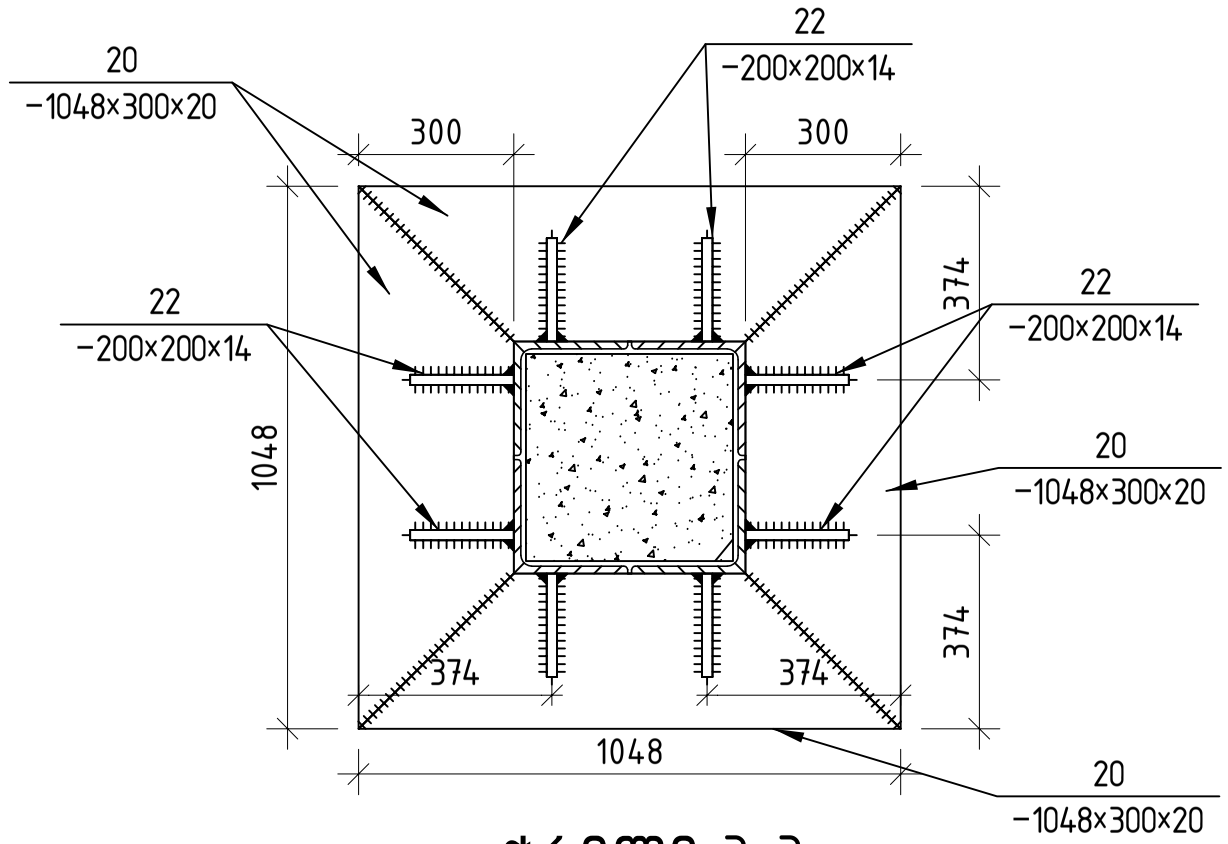

ჭრილი 2-2

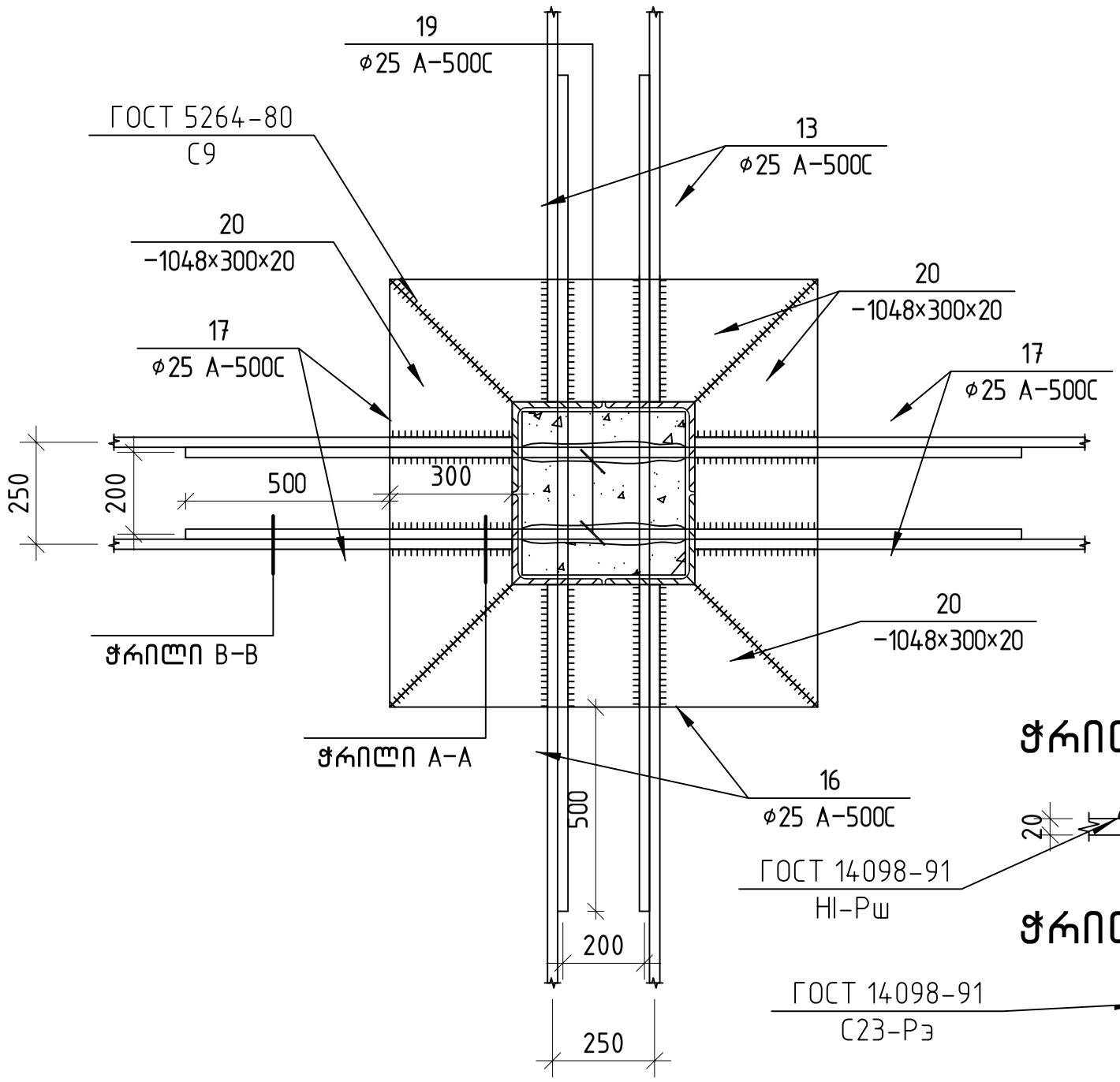

ჭრილი A-A

ჭრილი B-B

ჭრილი 3-3

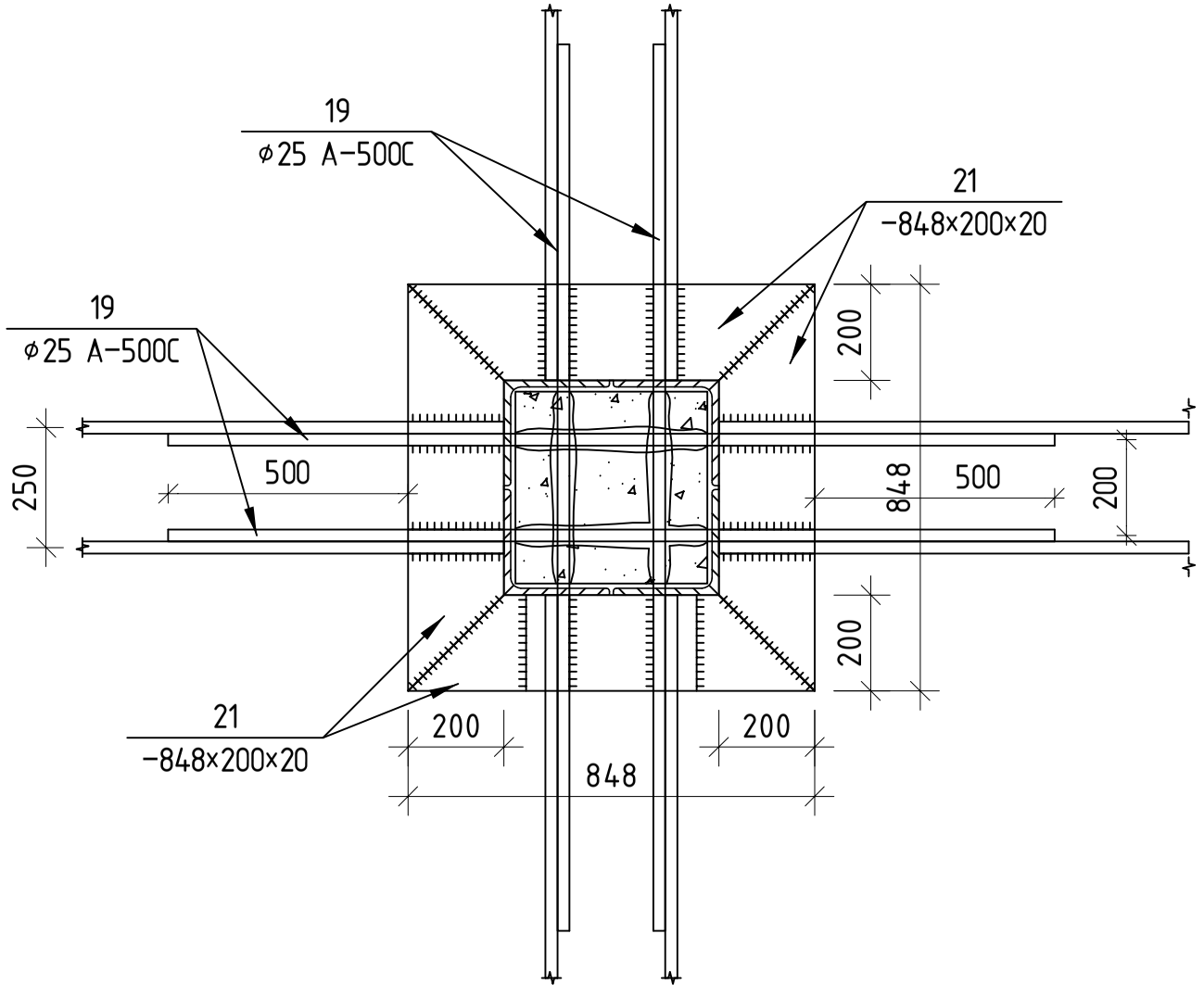

შენიშვნა:

1) სვეტი გაიბურღოს და შეივსოს ეპოქსიტის ხნარით

	ს.ს.ი.პ. ლევან სამხარაულის სახელობის სასამართლო ექსპერტიზის ეროვნული ბიურო						
	გვარი	ხელმოწერა	ქ. თბილისში, რუსთაველის გამზირი №29-ში ე.წ. "იმედი"-ის შენობის რეაბილიტაციისა და გაძლიერების პროექტი D კორპუსი				
მთ. კონსტრუქტორი	ბ. ბერიძე						
დაამუშავა	ი. შრუშაძე		ლითონის კაპიტელი ჭრილი 1-1, 2-2, 3-3				
შეამოწმა	ზ. ყიფიანი						
			სტადია	ფურც №	სულ ფურც.	მაშტაბი	თარიღი
			მპ	კ-40			2012 წ.

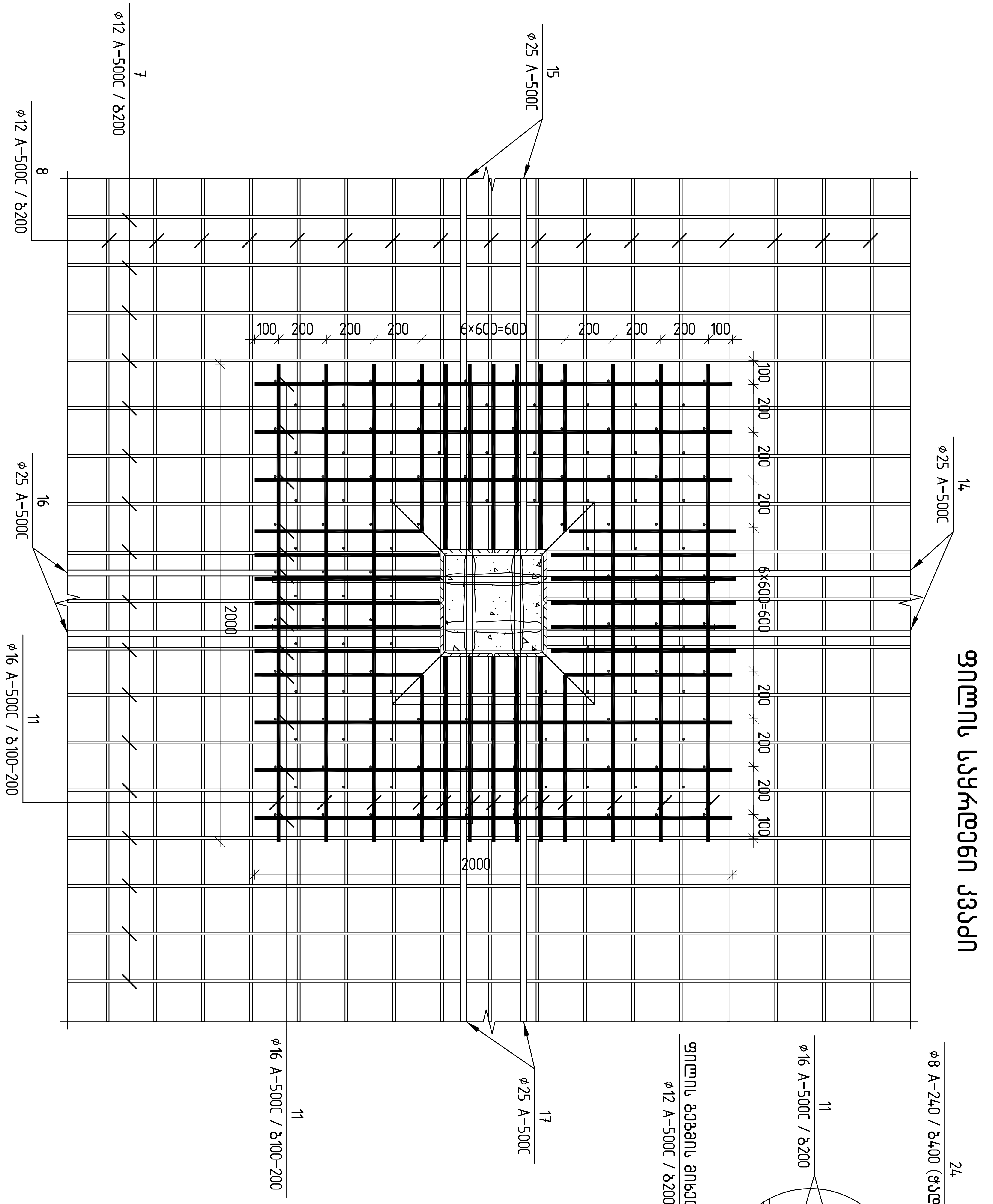

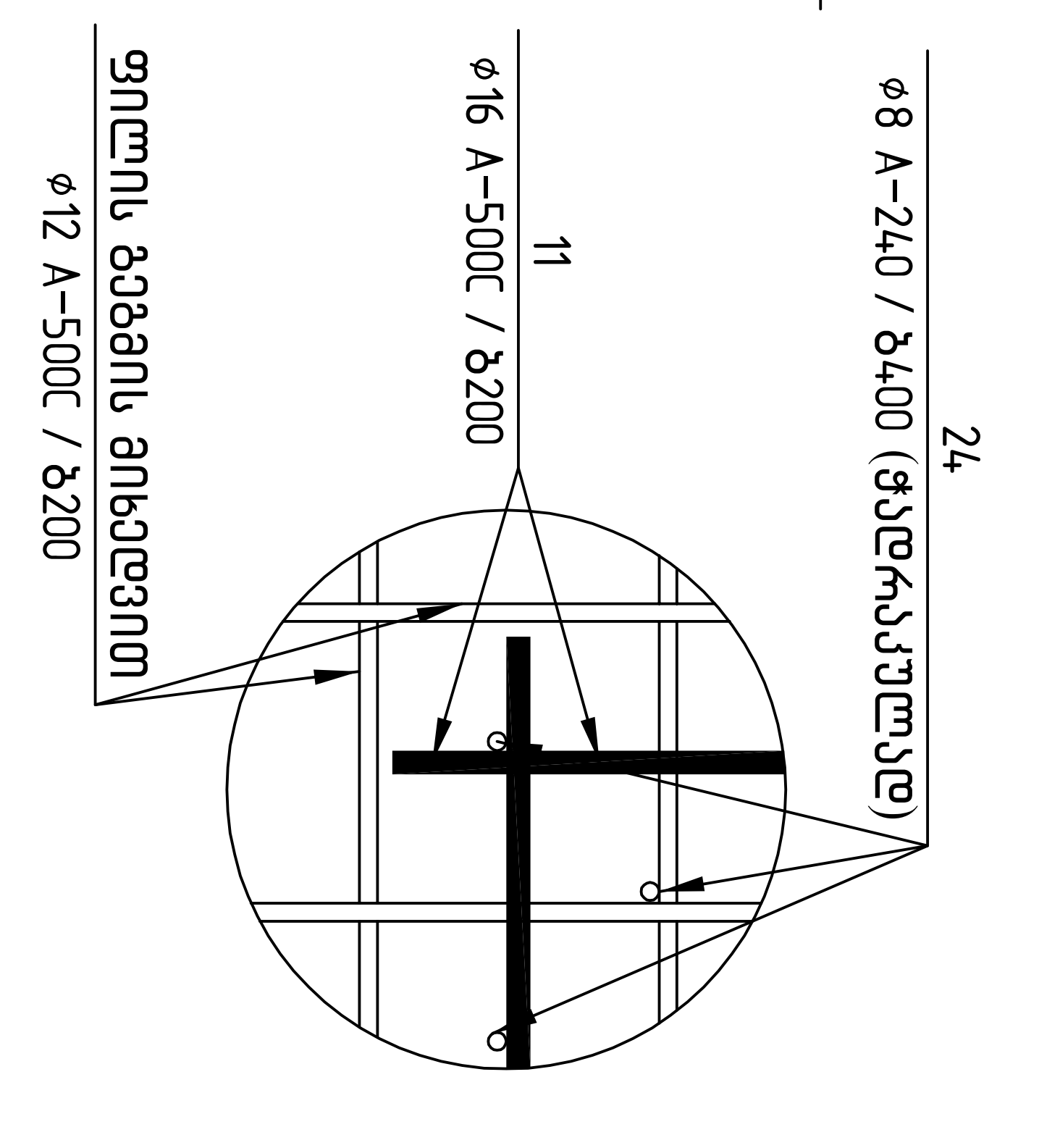

	ს.ს.ი.პ. ლევან სამხარაულის სახელობის სასამართლო ექსპერტიზის ეროვნული ბიურო		
	გვარი	ხელმოწერა	ქ. თბილისში, რუსთაველის გამზირი №29-ში ე.წ. "იმელი"-ის შენობის რეაბილიტაციისა და გაძლიერების პროექტი D კორპუსი
მთ. კონსტრუქტორი	გ. ბერიძე		
დაამუშავა	ი. ურუშაძე		ფილის საყრდენი კვაძი
შეამოწმა	ზ. ყიფიანი		

სტადია	ფურც №	სულ ფურც.	მასშტაბი	თარიღი

ფილის ჭრილი 1-1

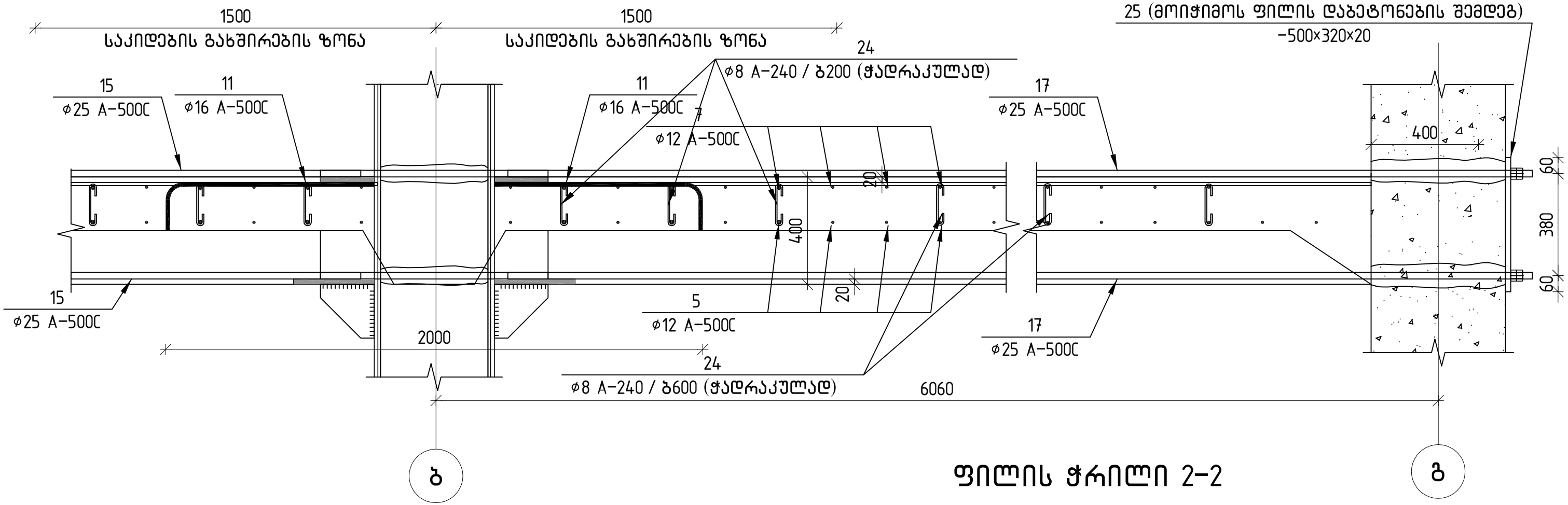

ფილის ჭრილი 2-2

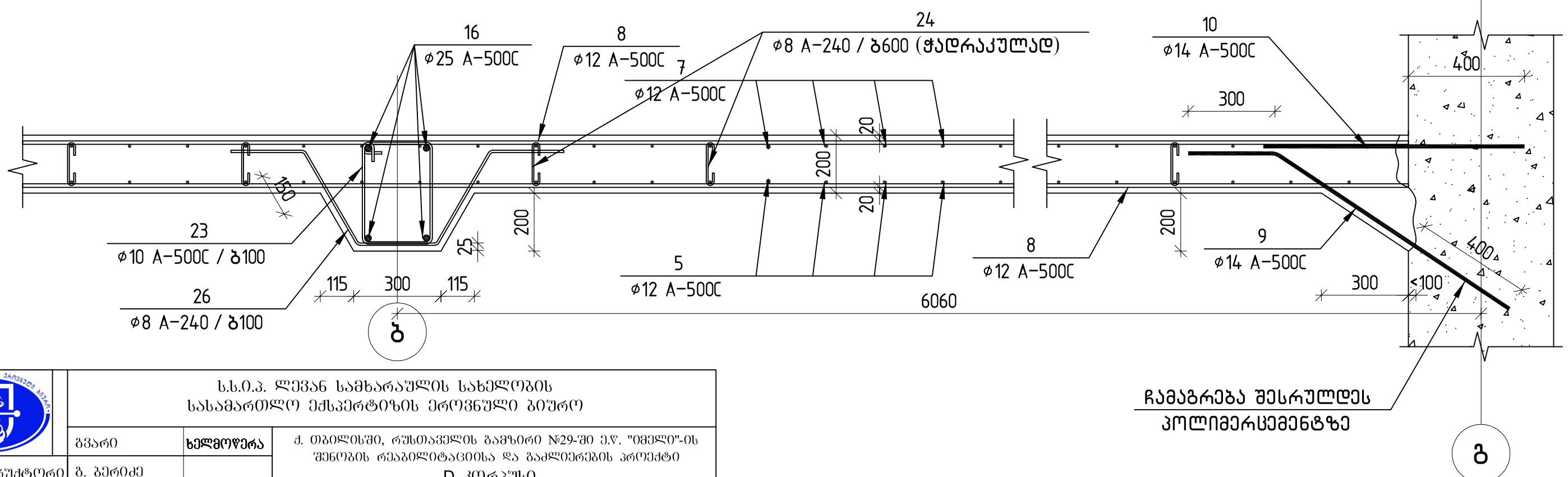

	ს.ს.ი.პ. ლევან სამხარაულის სახელობის სასამართლო ექსპერტიზის ეროვნული ბიურო						
	გვარი	ხელმოწერა	ქ. თბილისში, რუსთაველის გამზირი №29-ში ე.წ. "იმელი"-ის შენობის რეაბილიტაციისა და გაძლიერების პროექტი D კორპუსი				
მთ. კონსტრუქტორი	გ. ბერიძე						
დაამუშავა	ი. შრუშაძე		ფილის ჭრილი 1-1, 2-2				
შეამოწმა	ზ. ყიფიანი						
			სტადია	ფურც №	სულ ფურც.	მაშტაბი	თარიღი
			მ.პ	კ-42			2012 წ.

ჭრილი 3-3

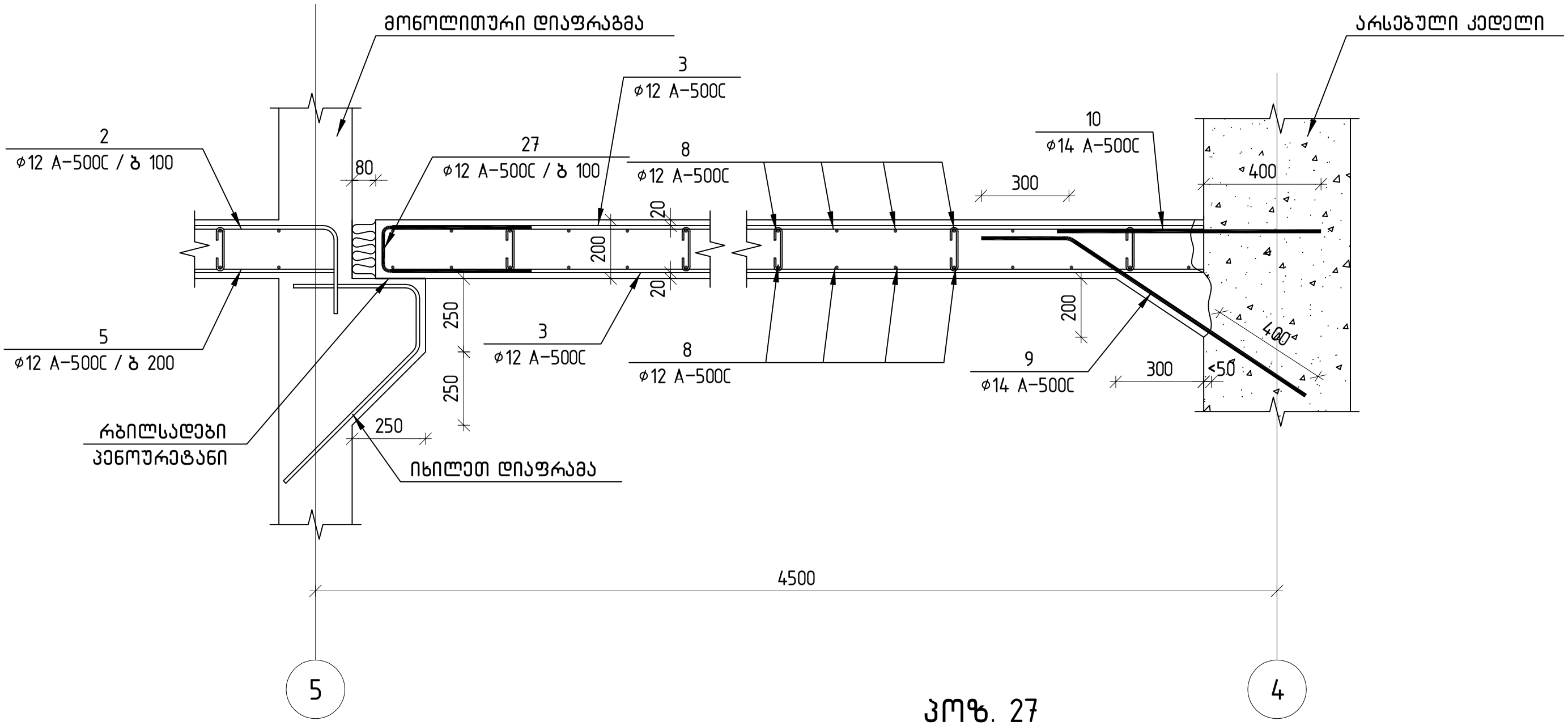

პოზ. 23

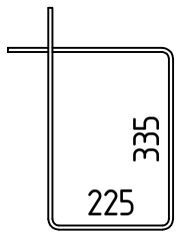

პოზ. 24

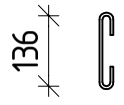

პოზ. 26

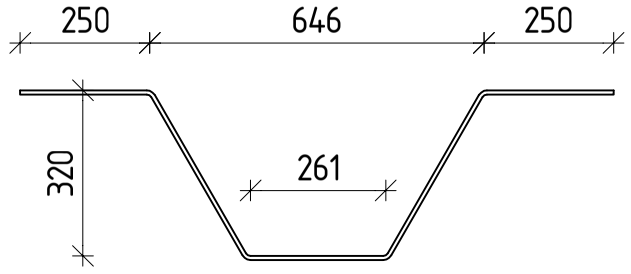

პოზ. 27

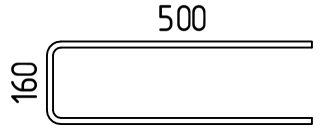

	ს.ს.ი.ა. ლევან სამხარაულის სახელობის სასამართლო ექსპერტიზის ეროვნული ბიურო						
	გვარი	ხელმოწერა	ქ. თბილისში, რუსთაველის გამზირი №29-ში ე.წ. "იმედლი"-ის შენობის რეაბილიტაციისა და გაძლიერების პროექტი D კორპუსი				
მთ. კონსტრუქტორი	ბ. ბერიძე						
დაამუშავა	ი. შრუშაძე		მონოლითური ფილა გადახურვის დონეში ჭრილი 3-3				
შეამოწმა	ზ. ყიფიანი						
			სტადია	ფურც №	სულ ფურც.	მაშტაბი	თარიღი
			მპ	კ-43			2012 წ.

მარცხენა ფლიგელი
განივი ჭრილი (საპროექტო)
მ 1 :100

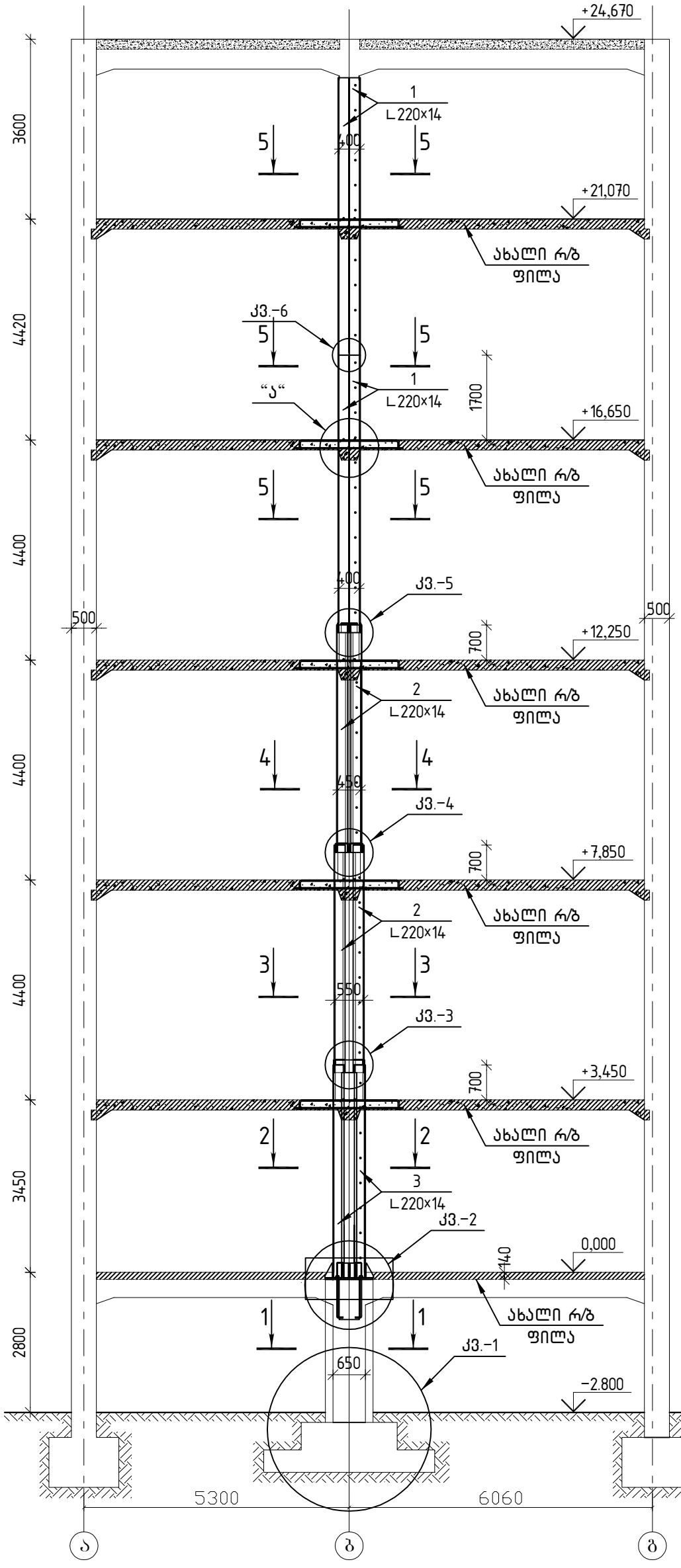

კვანძი-"ა"
მ 1:20

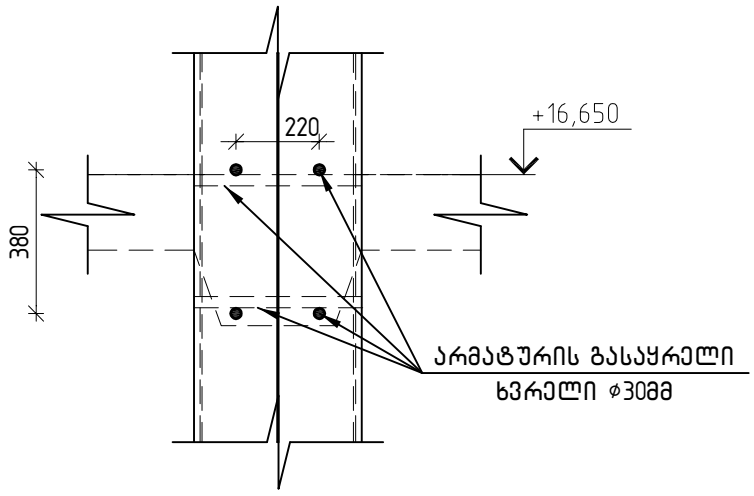

ელემენტების სპეციფიკაცია

პოზ.	აღნიშვნა	დასახელება	რ-ბა	მასა კგ.	შენიშვნა
1	2	3	4	5	6
1	GOST 8509-93	L220x14 L=5550	24	6313.68	
2	GOST 8509-93	L220x14 L=4550	24	5176.08	
3	GOST 8509-93	L220x14 L=4260	12	2423.09	
4	GOST 19903-74*	−8x300 L=4100	12	926.93	
5	GOST 19903-74*	−8x250 L=4400	12	828.96	
6	GOST 19903-74*	−8x150 L=4550	12	514.33	
7	GOST 19903-74*	−8x250 L=550	12	103.62	
8	GOST 19903-74*	−34x180 L=450	12	259.43	
9	GOST 19903-74*	−12x180 L=320	12	65.11	
10	GOST 19903-74*	−30x170 L=950	12	456.40	
11	GOST 8509-93	L160x12 L=300	12	105.66	
12	GOST 19903-74*	−12x135 L=300	36	137.34	
13	GOST 19903-74*	−14x300 L=480	12	189.91	
14	GOST R 52544-2006	⌀16A−500C L=1500	24	56.81	
15	GOST R 52544-2006	⌀16A−500C L=850	24	32.19	
16	GOST R 52544-2006	⌀16A−500C L=2850	48	215.87	
17	GOST R 52544-2006	⌀10A−240 L=1850	114	130.13	
18	GOST R 52544-2006	⌀8A−240 L=480	228	43.23	
19	GOST 19903-74*	−20x100 L=100	36	56.52	
		შედუღების წონა-	1.5%	262.50	
			Q =	18297.8	

კოლიმერხსნარის შემადგენლობა
(მასები წილობრივად)

1. ეპოქსიდის ფისი - ЭД-20 100
(ГОСТ 10587-84)
გამამქარებელი პოლიეტილენპოლიამინი
2. პლასტიფიკატორი МГФ-9 20
(ТУ-6-01-450-70) ან
დიბუტილფტალატი(ГОСТ 8728-77Е)
3. გამამქარებელი
პოლიეტილენპოლიამინი 10
(ТУ-6-02-594-70)
4. ცემენტი მ400 100

წარმოდგენილი შემადგენლობა და მისი ტექნოლოგია წინასწარ უნდა იქნას შემოწმებული ლაბორატორიულ პირობებში.

სამუშაობის წარმოების თანმიმდევრება

1. სვეტების გამაბრება ლითონის გარსაკრით შემდგომი კოლიმერხსნარით ინიექციით შესრულდეს ქვევიდან დაწნევით;
2. საინვენტარო შტუცერით, რომელიც ჩახრახნილია ლითონის გარსაკრში სართულის ქვედა დონეზე (იხ. ნახაზი) დაწნევით (0.5 დან -:- 5.0 ატმოსფერომდე) მიეწოდება წებოს ხსნარი. ხსნარი მიეწოდება 0.5 ატმოსფეროს გაზრდით 10 წუთიანი ინტერვალით. შევსება შემოწმდეს ზედა ხვრელების მეშვეობით. როდესაც წებო-ხსნარი შეავსებს მთელ სიმაღლეზე შტუცერი იხსნება და ხვრელი იკეტება სახშობით;
3. ლითონის ფურცლები და კუთხოვანები მონტაჟამდე შიდა მხრიდან უნდა იქნას გასუფთავებული შანგისაბან და ცხიმგაცლილი აცეტონის მეშვეობით.

LOGO kurji.jpg	ს.ს.ი.ა. ლევან სამხარაულის სახელობის სასამართლო ექსპერტიზის ეროვნული ბიურო						
	გვარი	ხელმოწერა	ქ. თბილისში, რუსთაველის გამზ. №29-ში ე.წ."ომელი"-ის შენობის რეაბილიტაციისა და გაძლიერების პროექტი				
მთ. კონსტრუქტორი	ბ. ბერიძე						
დაამუშავა	ბ. აბრამიანი		მარცხენა ფლიგელი (ბლოკი D) განივი ჭრილი (საპროექტო). სპეციფიკაცია				
შეამოწმა	ზ. ქიფიანი						
			სტადია	ფურც №	სულ ფურც.	მაშტაბი	თარიღი
			მ.პ	კ-31	43		2017 წ.

ჭრილი 1-1
მ 1:20

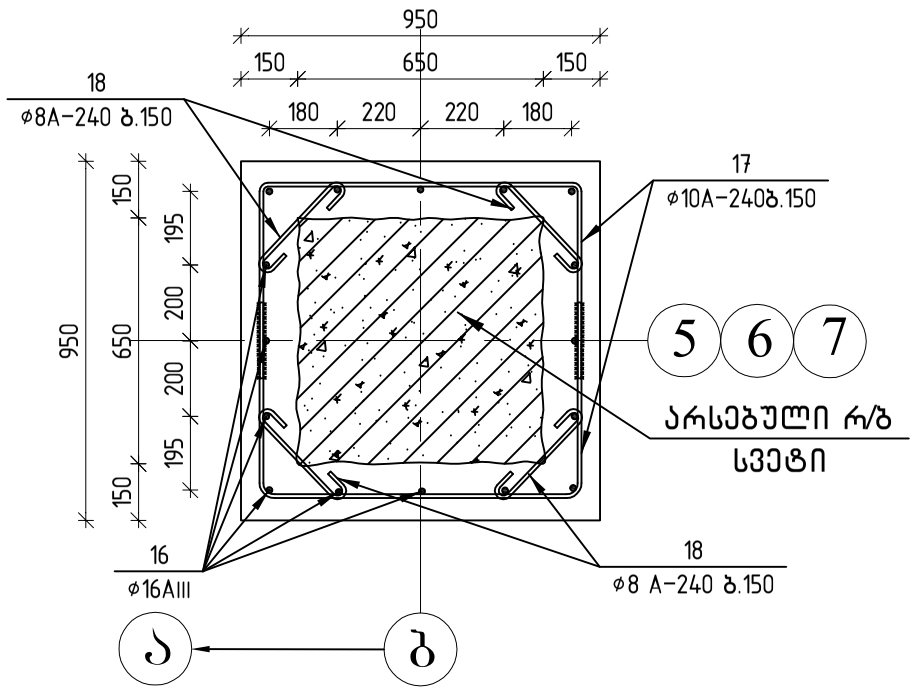

ჭრილი 2-2
მ 1:20

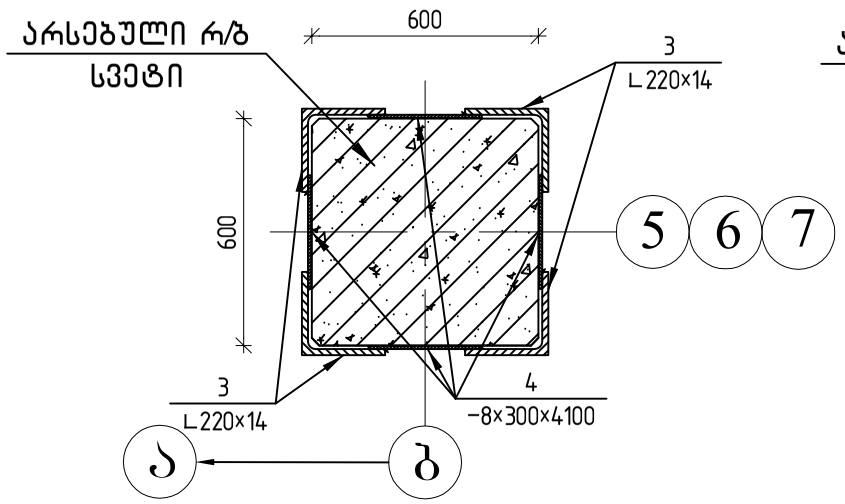

ჭრილი 3-3
მ 1:20

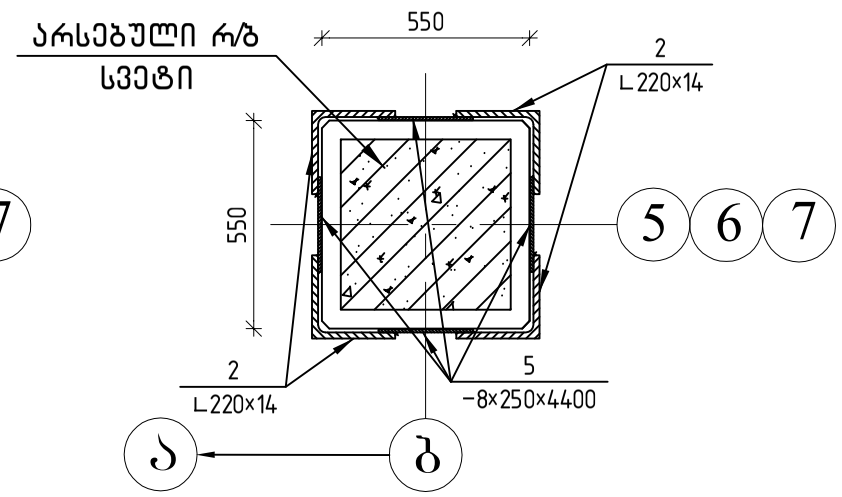

ჭრილი 4-4
მ 1:20

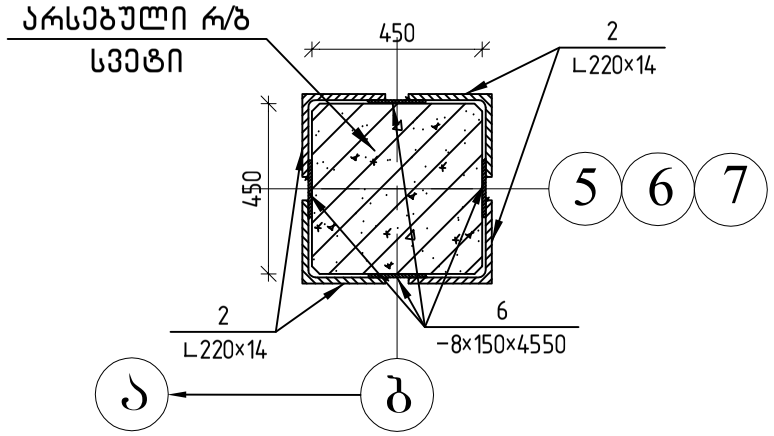

ჭრილი 5-5
მ 1:20

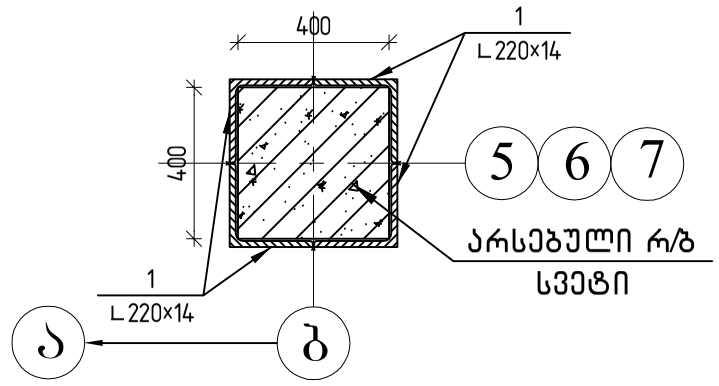

კოზ.-17
მ 1:20

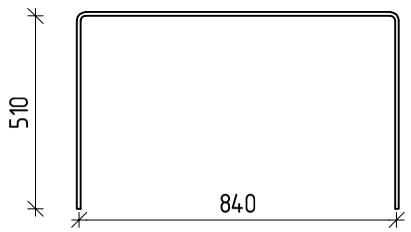

კოზ.-18
მ 1:20

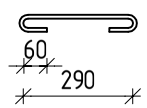

შენიშვნა
1. მოცემული ნახაზი იხ. ფურც. კ-31 ერთად;
2. შედუღების ნაკერის კათეტის სიმაღლე მიღებული უნდა იქოს შედუღებული ელემენტების მინიმალური სისქის ტოლი ;
3. შედუღება შესრულდეს ელექტროდებით Э42 А ან Э46 А (ГОСТ 9467-75*);
4. სვეტების გამაბრება სართულებით ეპოქსიდის ფენოს მეშვეობით იხილე შენიშვნა ფურც. კ-31 .

LOGO lur ji.jpg	ს.ს.ი.პ. ლეჩან სამხარაულის სახელობის სასამართლო ექსპერტიზის ეროვნული ბიურო						
	შპარი	ხელმოწერა	ქ. თბილისში, რუსთაველის გამზ. №29-ში ე.წ."იმელი"-ის შენობის რეაბილიტაციისა და გაძლიერების პროექტი				
მთ. კონსტრუქტორი	შ. ბერიძე						
დაამუშავა	შ. აბრამიანი		მარცხენა ფლიგელი (ბლოკი D) ჭრილი 1-1 -:-5-5. კოზ.-17 და 18				
შეამოწმა	ზ. ქიფიანი						
			სტადია	ფურც №	ჯამ. ფურც.	მაშტაბი	თარიღი
			მპ	კ-32	43		2012 წ.

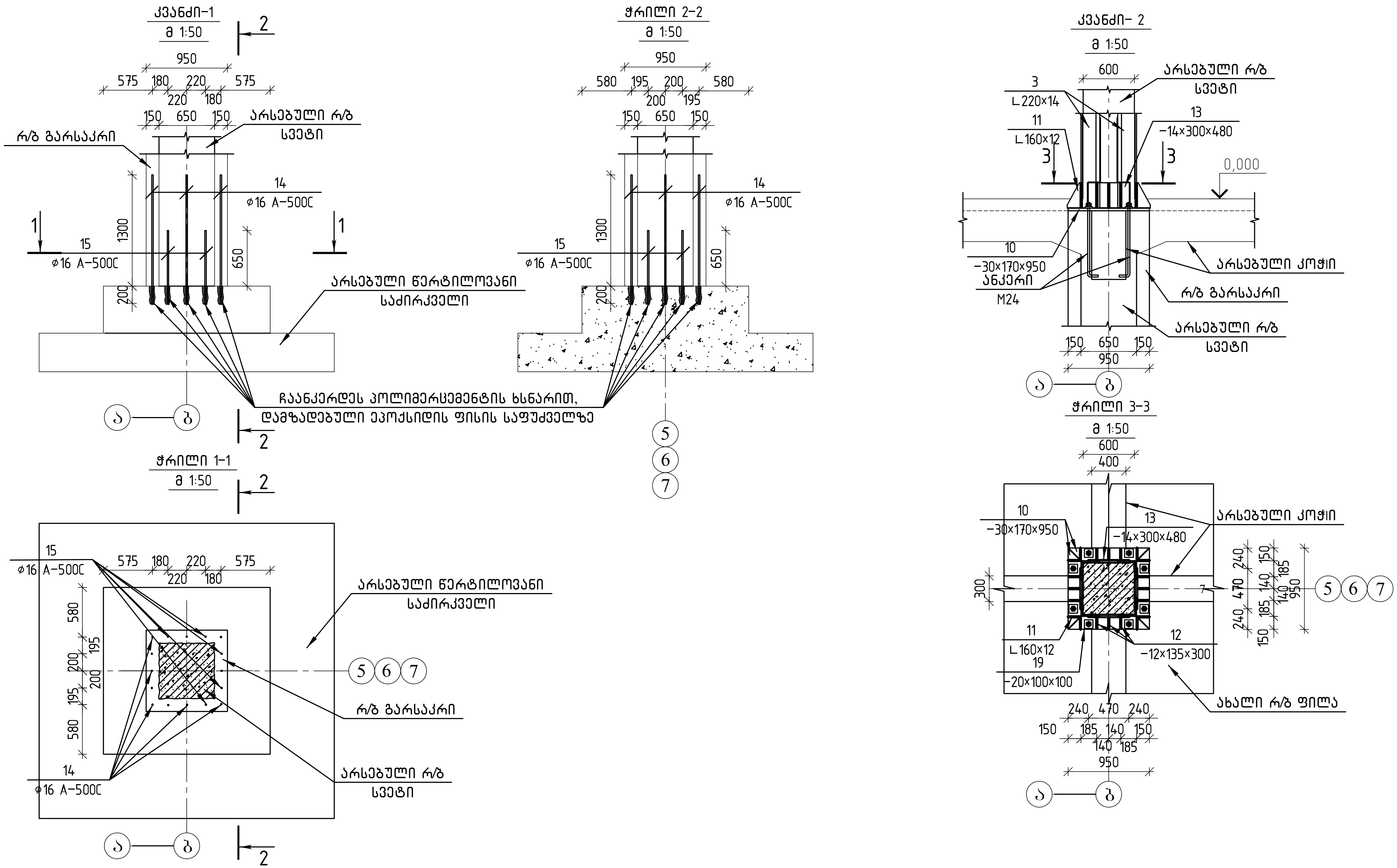

შენიშვნა

1. მოცემული ნახაზი იხ. ფურც. კ-31 ერთად;
2. შედუღების ნაკერის კათეტის სიმაღლე მიღებული უნდა იყოს შედუღებული ელემენტების მინიმალური სისქის ტოლი ;
3. შედუღება შესრულდეს ელექტროდებით Э42 A ან Э46 A (ГОСТ 9467-75*);
4. სვეტების გამაგრება სართულებით ეპოქსიდის წებოს მეშვეობით იხილე შენიშვნა ფურც. კ-31 .

LOGO lurji.jpg	ს.ს.ი.პ. ლევან სამხარაულის სახელობის სასამართლო ექსპერტიზის ეროვნული ბიურო					
	გვარი	ხელმოწერა	ქ. თბილისში, რუსთაველის გამზ. №29-ში ე.წ."იმელი"-ის შენობის რეაბილიტაციისა და გაძლიერების პროექტი			
მთ. კონსტრუქტორი	გ. ბერიძე					
დაამუშავა	გ. აბრამიანი		მარცხენა ფლიგელი (ბლოკი D) კვანძი-1 და კვანძი-2			
შეამოწმა	ზ. ყიფიანი					
			სტადია	ფურც №	სულ ფურც.	მასშტაბი	თარიღი
			მ.კ	კ-33	43		2012 წ.

კვანძი- 3

მ 1:20

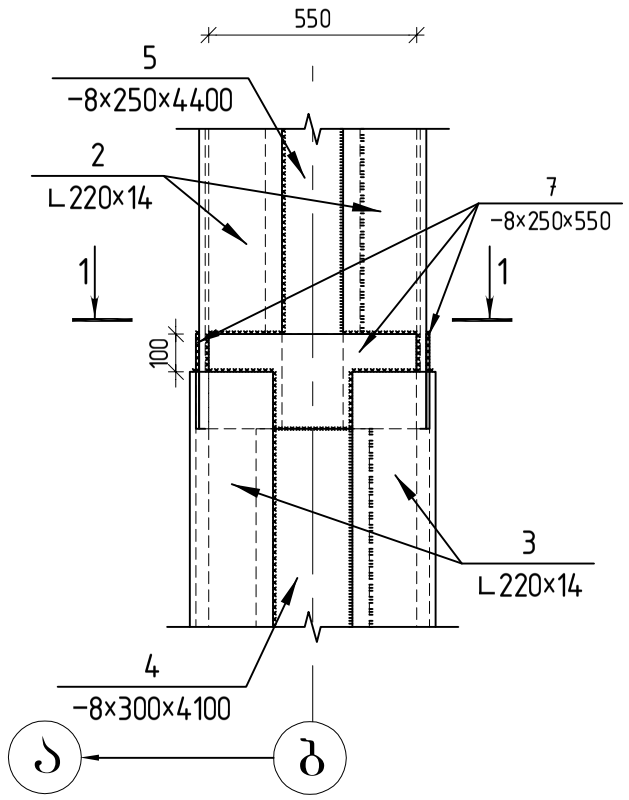

კვანძი- 4

მ 1:20

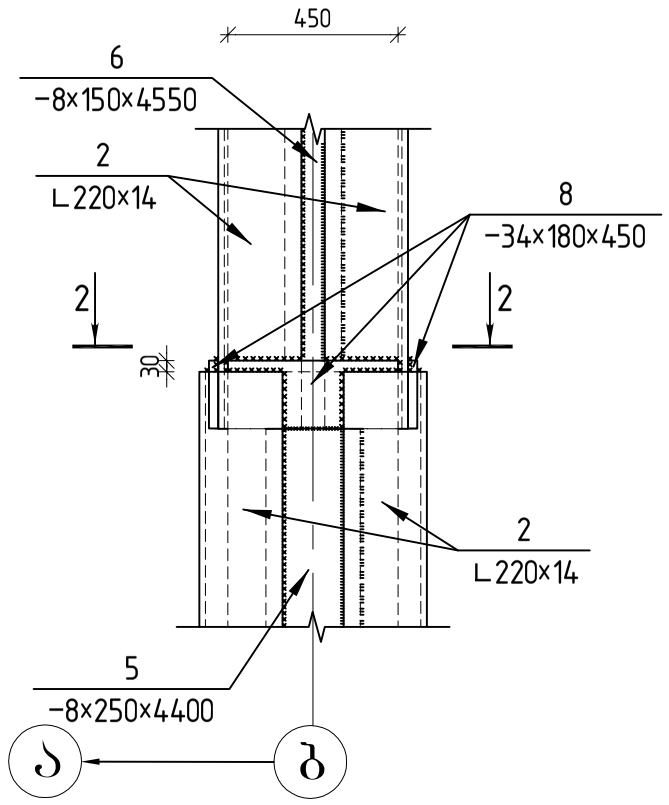

კვანძი- 5

მ 1:20

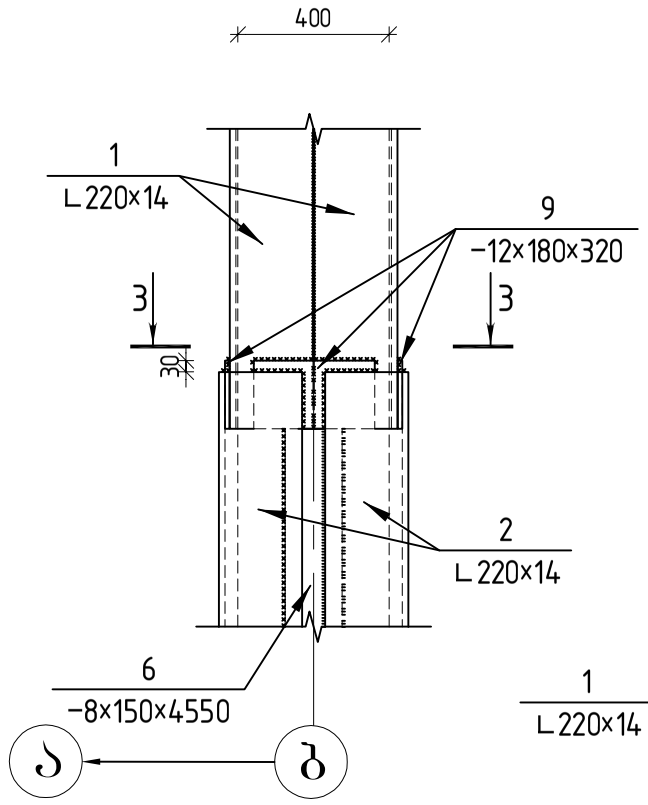

კვანძი- 6

მ 1:20

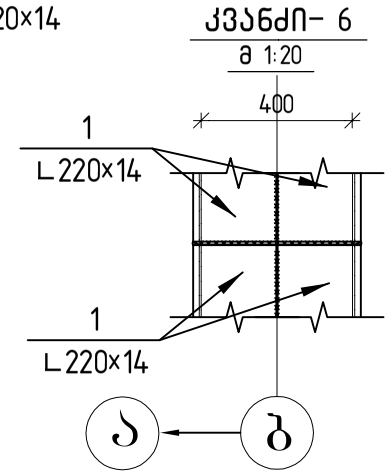

ჭრილი 1-1

მ 1:20

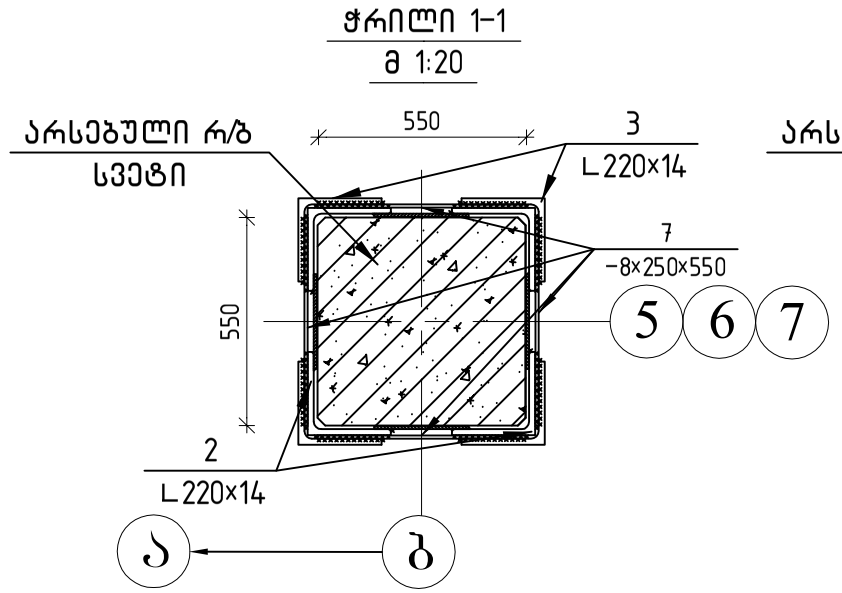

ჭრილი 2-2

მ 1:20

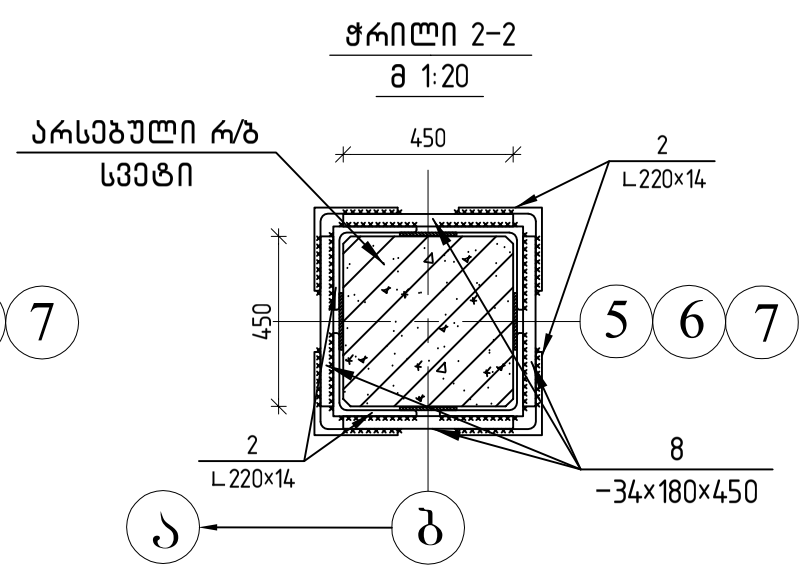

ჭრილი 3-3

მ 1:20

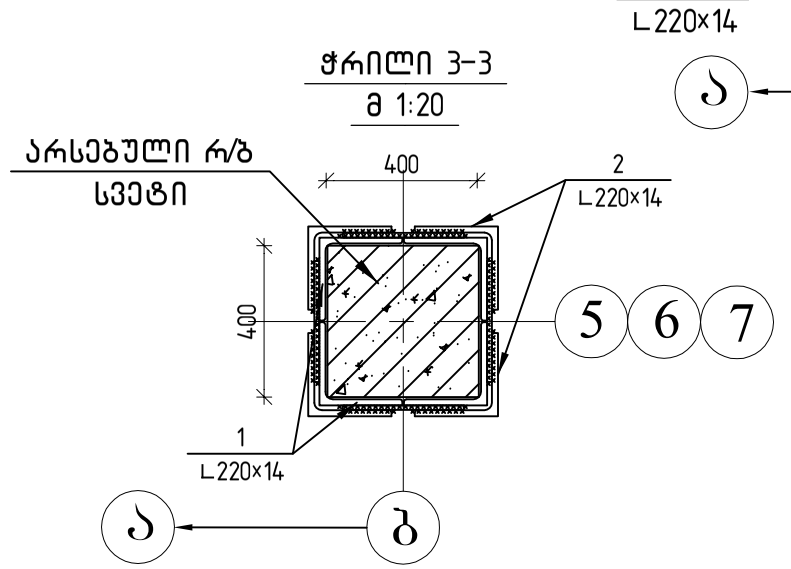

შენიშვნა

1. მოცემული ნახაზი იხ. შურც. კ-31 ერთად;
2. შედუღების ნაკერის კათეტის სიმაღლე მიღებული უნდა იქნას შედუღებული ელემენტების მინიმალური სისქის ტოლი და არა ნაკლები 8მმ-სა;
3. შედუღება შესრულდეს ელექტროდებით Э42 А ან Э46 А (ГОСТ 9467-75*);
4. სვეტების გამაბრტყელებელი ფირფიტების ზედაპირის დამუშავება მოხდეს ქარხნულ პირობებში.

ლოგო lurji.jpg	ს.ს.ი.პ. ლეჩან სამხარაულის სახელობის სასამართლო ექსპერტიზის ეროვნული ბიურო						
	გვარი	ხელმოწერა	ქ. თბილისში, რუსთაველის გამზ. №29-ში მ.პ."თბილი"-ის შენობის რეაბილიტაციისა და გაძლიერების პროექტი				
მთ. კონსტრუქტორი	ბ. ბერიძე						
დაამუშავა	ბ. აბრამიანი		მარცხენა ფლიგელი (ბლოკი D) კვანძები-3-:-6				
შეამოწმა	ზ. ყიფიანი						
			სტადია	შურც №:	სულ შურც.	მაშტაბი	თარიღი
			მ.პ	კ-34	43		2012 წ.

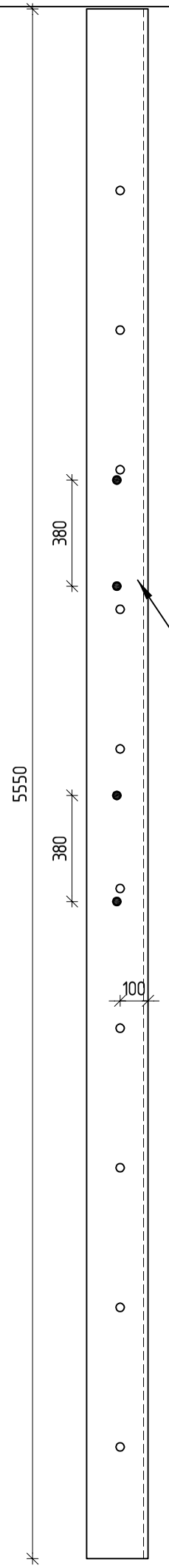

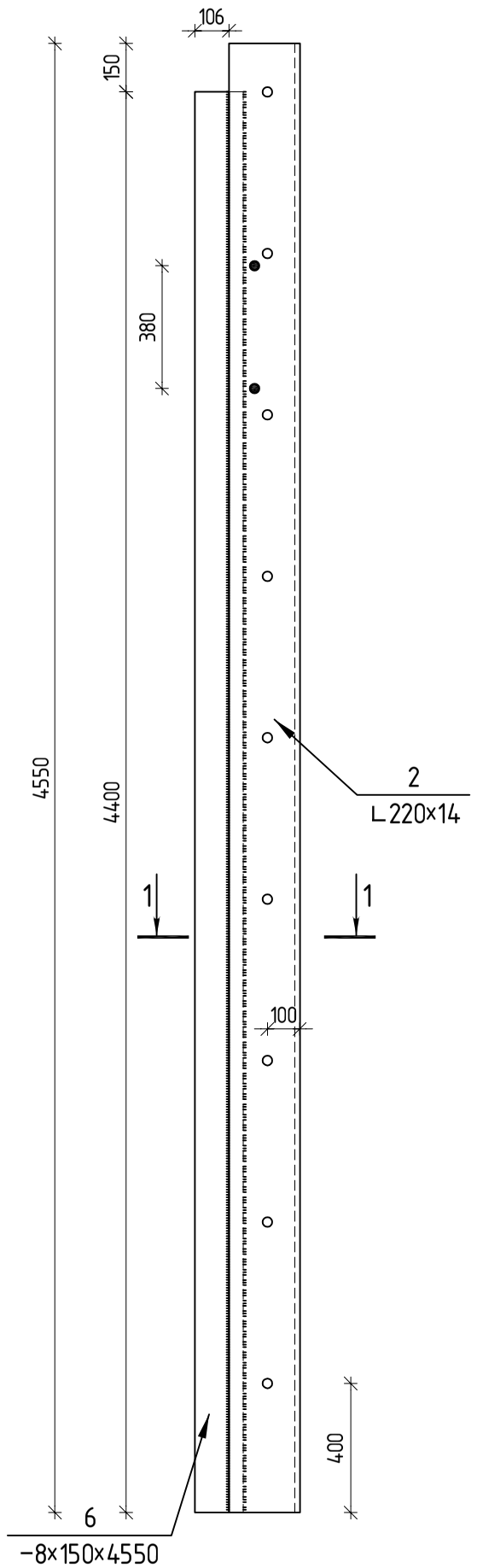

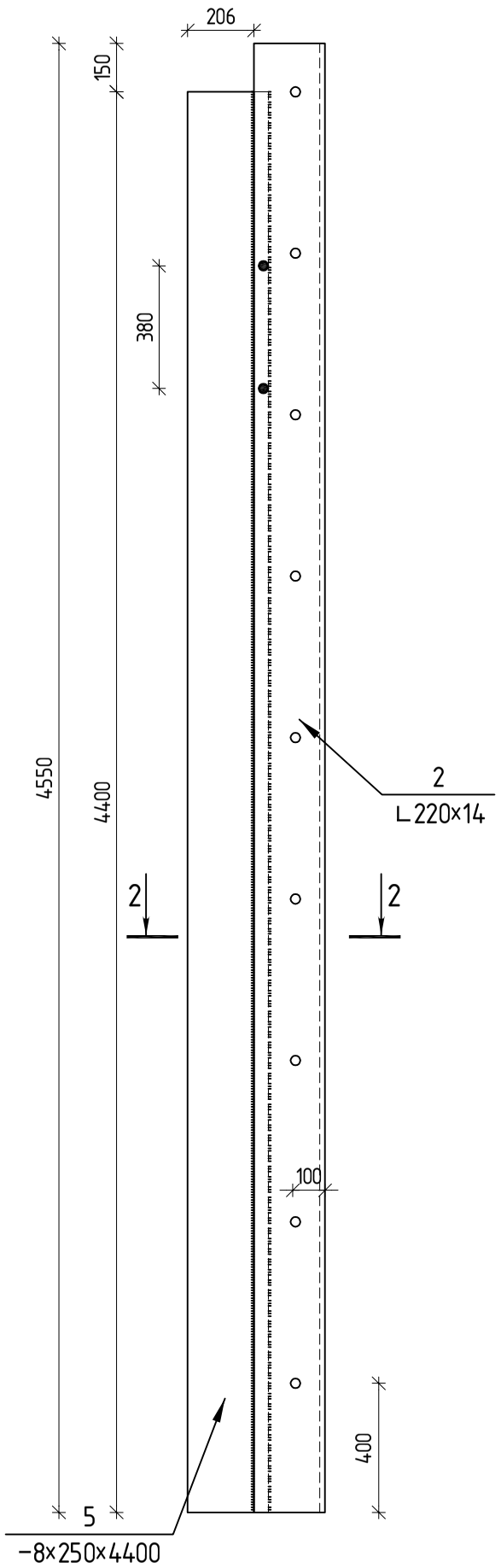

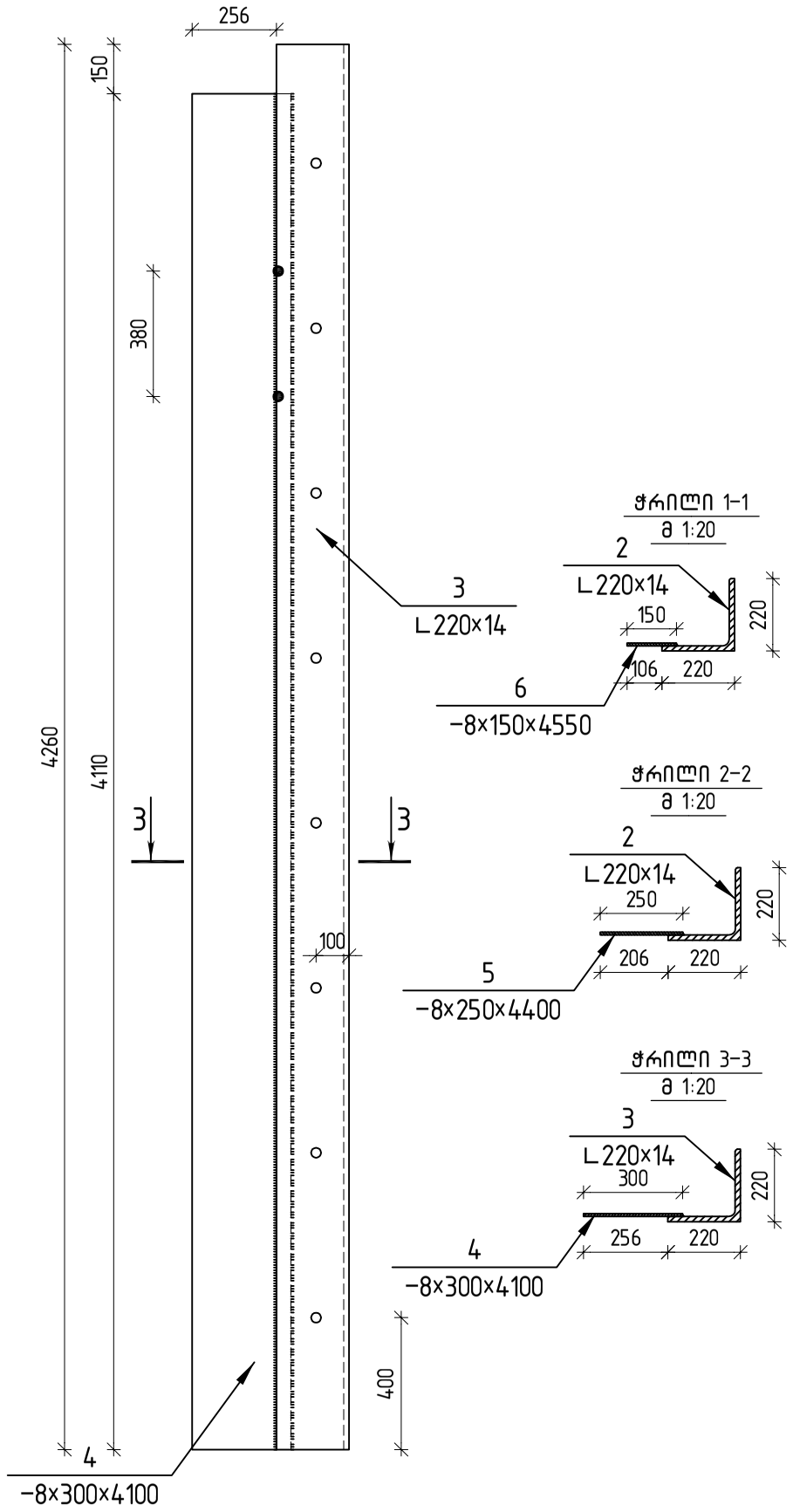

პირობითი აღნიშვნა

● – არმატურის გასაყრელი ხვრელი ⌀=30მმ

○ – საინიექციო ხვრელი ბიჭით–500მმ. ⌀ მილებული იქნას ტექნოლოგიური დანადგარების საფუძველზე

შენიშვნა

1. მოცემული ნახაზი იხ. ფურც. კ-31 ერთად;
2. შედუღების ნაკერის კათეტის სიმაღლე მილებული უნდა იყოს შედუღებული ელემენტების მინიმალური სისქის ტოლი;
3. შედუღება შესრულდეს ელექტროდებით Э42 А ან Э46 А (ГОСТ 9467-75*);
4. ზომები დაზუსტდეს ადგილზე რის შემდეგ ხვრელები შესრულდეს ქარხნული წესით.

LOGO lur ji.jpg			ს.ს.ი.პ. ლევან სამხარაულის სახელობის სასამართლო ექსპერტიზის ეროვნული ბიურო			
	შპარი	ხელმოწერა	ქ. თბილისში, რუსთაველის გამზ. №29-ში ე.წ."იმელი"-ის შენობის რეაბილიტაციისა და გაძლიერების პროექტი			
მთ. კონსტრუქტორი	გ. ბერიძე					
დაამუშავა	გ. აბრამიანი					
შეამოწმა	ზ. ჟიჟიანი		მარცხენა ფლიგელი (გლოკი D) პოზ.-1-:-6			
			სტადია	ფურც №	სულ ფურც.	მაშტაბი
			მკ	კ-35	43	
						2012 წ.

მარცხენა ფლიგელი

ცოკოლის გეგმა (საპროექტო)
მ. 1:100

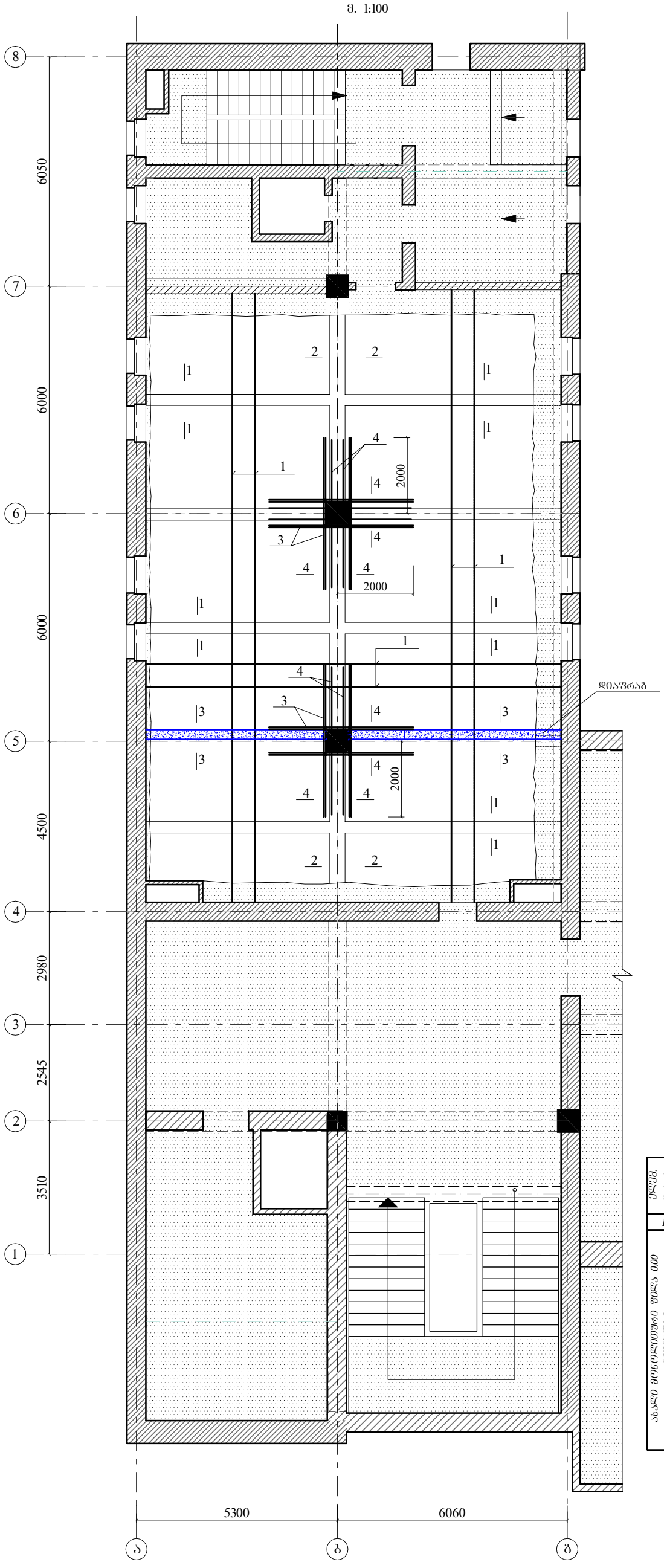

კვეთი 1-1
მ. 1:20

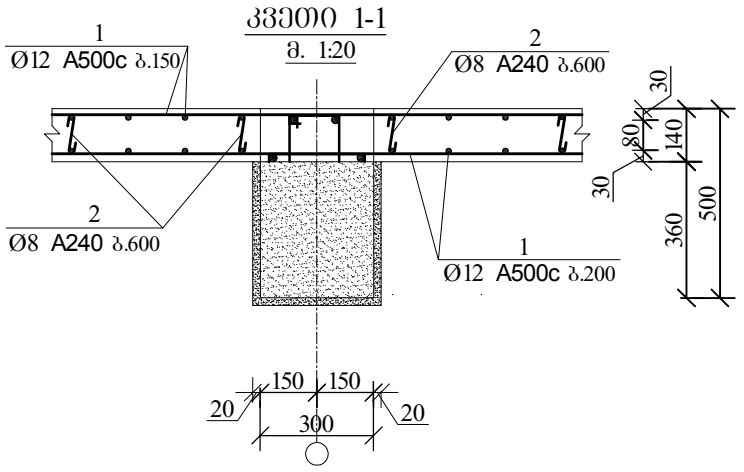

კვეთი 2-2
მ. 1:20

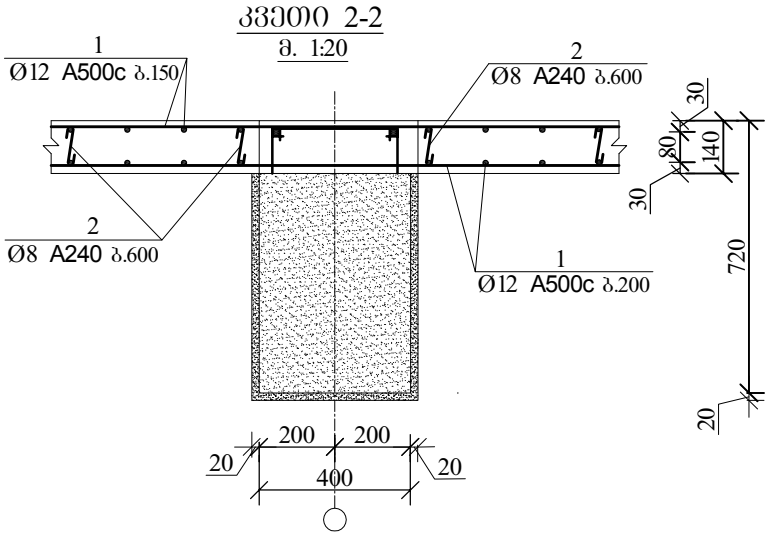

კვეთი 4-4
მ. 1:20

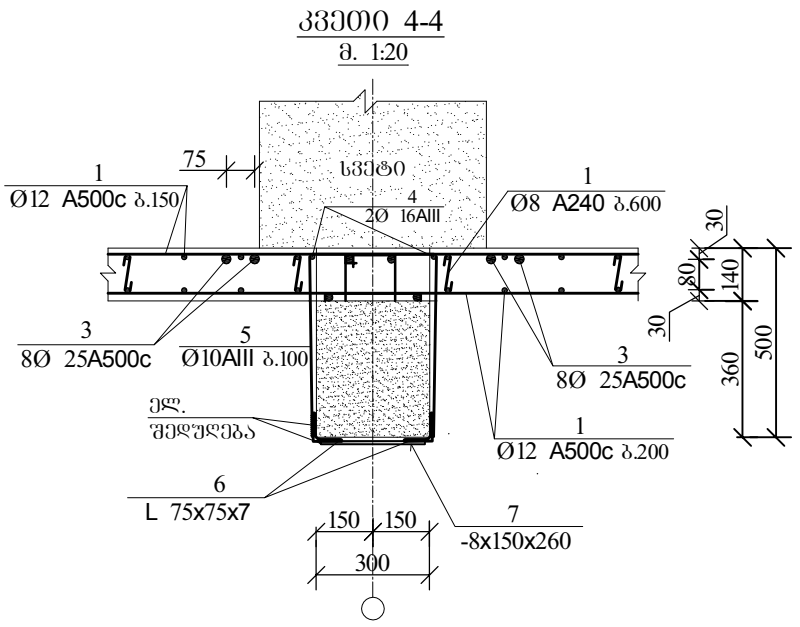

ელემ. დასახ.	არმატურის სპეციფიკაცია							არმატურის ამოკრეფა				
	პოზ. №	ესკიზი	Φ მმ	L მმ	n ცალი	Ln მ		Φ მმ	ΣLn მ	ერთ.მრ/მ კგ.	მასა კგ A-I	მასა კგ A-III
1	2	3	4	5	6	7		8	9	10	11	12
ახალი მონოლითური ფილა 0.00 ნიშნულზე	1	დაბჯ.ადგ.	12 A500c	–	–	4750.0		8 A240	189.0	0.395	74.7	–
	2	75 120 75	8 A240	270	700	189.0		10 A500c	163.8	0.62	–	101.6
	3	4600	25 A500c	4600	16	73.6		12 A500c	4775.2	0.89	–	4249.9
	4	2100	12 A500c	2100	12	25.2		25 A500c	73.6	3.85	–	283.4
	5	480 340 480	10 A500c	1300	126	163.8		– 8x150	9.4	9.42	88.2	–
								L 75x6	24.0	6.89	165.4	–
	6	L 75x75x6	ГОСТ 8509-93	2000	12	24.0						
	7	– 8x150x260	ГОСТ 19903-74*	260	36	9.4		A500c=	4634.8	A240=	74.7	კგ.
								V=24.7 m3			B15	(მ-200)

მითითება:

1. პოზიცია №1 არსებულ მონოლითურ ფილაში, ჩაბურღვის ან ღარების ჩაჭრის შემდგომ ჩაანკერდეს კედლებში. პოზ. №4 არსებულ სვეტებში ჩაბურღვით 10 სმ-ის სიღრმეში ჩაანკერდეს.

კვეთი 3-3
მ. 1:20

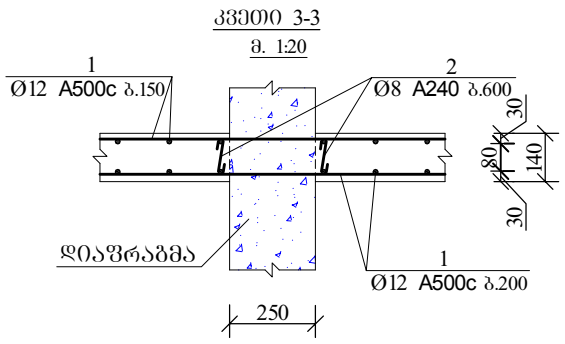

შენიშვნები:

1. მოცემული ნახაზი განხილულ იძნას ფურცლებ კ-15-თან ერთად
2. ფილაში არმატურების გადაბმა განხორციელდეს შემდეგნაირად: ქვედა შრის ღეროები მალის შუაში, ხოლო ზედა შრის-საყრდენებთან (იხილე სახსტი [гост] 19293-73
3. ზომები დაზუსტდეს ადგილზე

	ს.ს.ი.პ. ლევან სამხარაულის სახელობის სასამართლო ექსპერტიზის ეროვნული ბიურო		
	გვარი	ხელმოწერა	ქ. თბილისში, რუსთაველის გამზ. №29-ში ე.წ. "იმელი"-ს შენობის რეაბილიტაციისა და გაძლიერების პროექტი
მთ. კონსტრუქტორი	გ. ბერიძე		
დაამუშავა	ა. გოგოხია		მარცხენა ფლიგელი (ბლოკი D)
შეამოწმა	ზ. ყიფიანი		ცოკოლის გეგმა (საპროექტო) კვეთები: 1-1-:-4-4; სპეციფიკაცია
			სტადია / ფურც № / სულ ფურც. / მაშტაბი 1:100 1:20 / თარიღი

მარცხენა ფლიგელი

ბრძივი ჭრილი ბ-ბ (ფაქტიური)

მ. 1:100

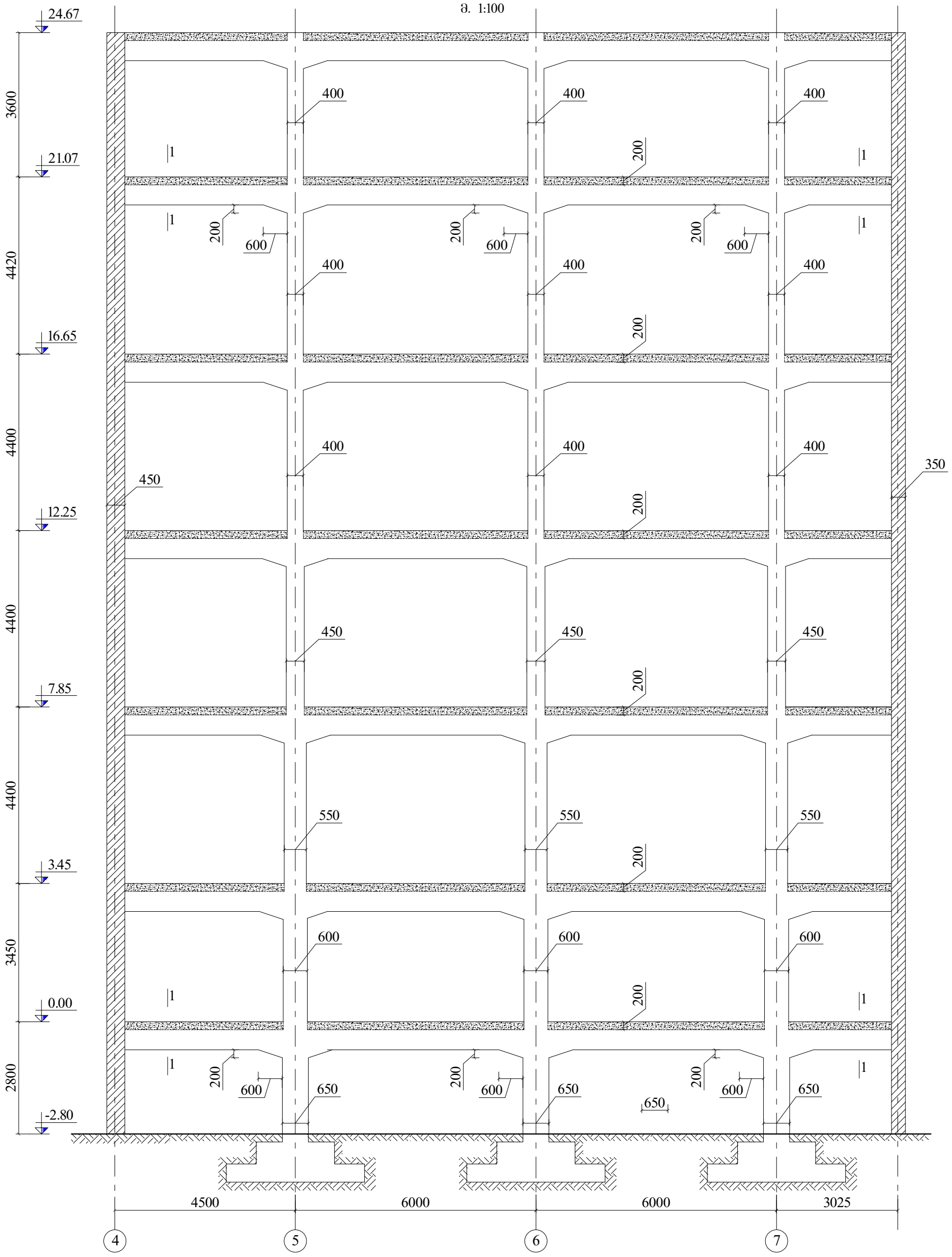

კვეთი 1-1

მ. 1:20

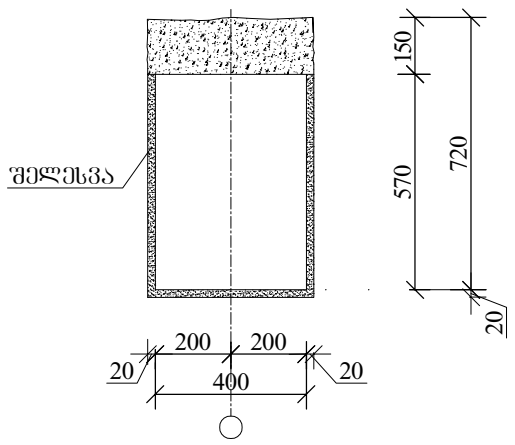

შენიშვნები:

1. მოცემული ნახაზი განხილულ იქნას ფურცლებ კ-15 -:- კ-20-თან ერთად
2. ზომები დაზუსტდეს ადგილზე

	ს.ს.ი.პ. ლევან სამხარაულის სახელობის სასამართლო ექსპერტიზის ეროვნული ბიურო		
	გვარი	ხელმოწერა	ქ. თბილისში, რუსთაველის გამზ. №29-ში ე.წ. "იმელი"-ს შენობის რეაბილიტაციისა და გაძლიერების პროექტი
მთ. კონსტრუქტორი	ბ. ბერიძე		
დაამუშავა	ა. ბოგბოხია		მარცხენა ფლიგელი (ბლოკი D) ბრძივი ჭრილი ბ-ბ (ფაქტიური); კვეთი 1-1
შეამოწმა	ზ. ყიფიანი		
			სტადია / ფურც № / სულ ფურც. / მაშტაბი 1:100, 1:20 / თარიღი

	ს.ს.ე. ჩქვიანის სანაბანაობის სასმელი წყლის ავზის სამშენებლო პროექტი	
	ნახატი	ზომა: A3
	1. ვიბრირების ნარევი ბეტონის კლასი B15 (M200) F100 W6	
	2. ფილების სისქე 15-20-ის ტოლი უნდა იყოს	
	3. ყველა ზომა მოცემულია მილიმეტრებში	
	შენიშვნები:	

მარცხენა ფლიგელი

V სართულის გეგმა (ფაქტიური)

მ. 1:100

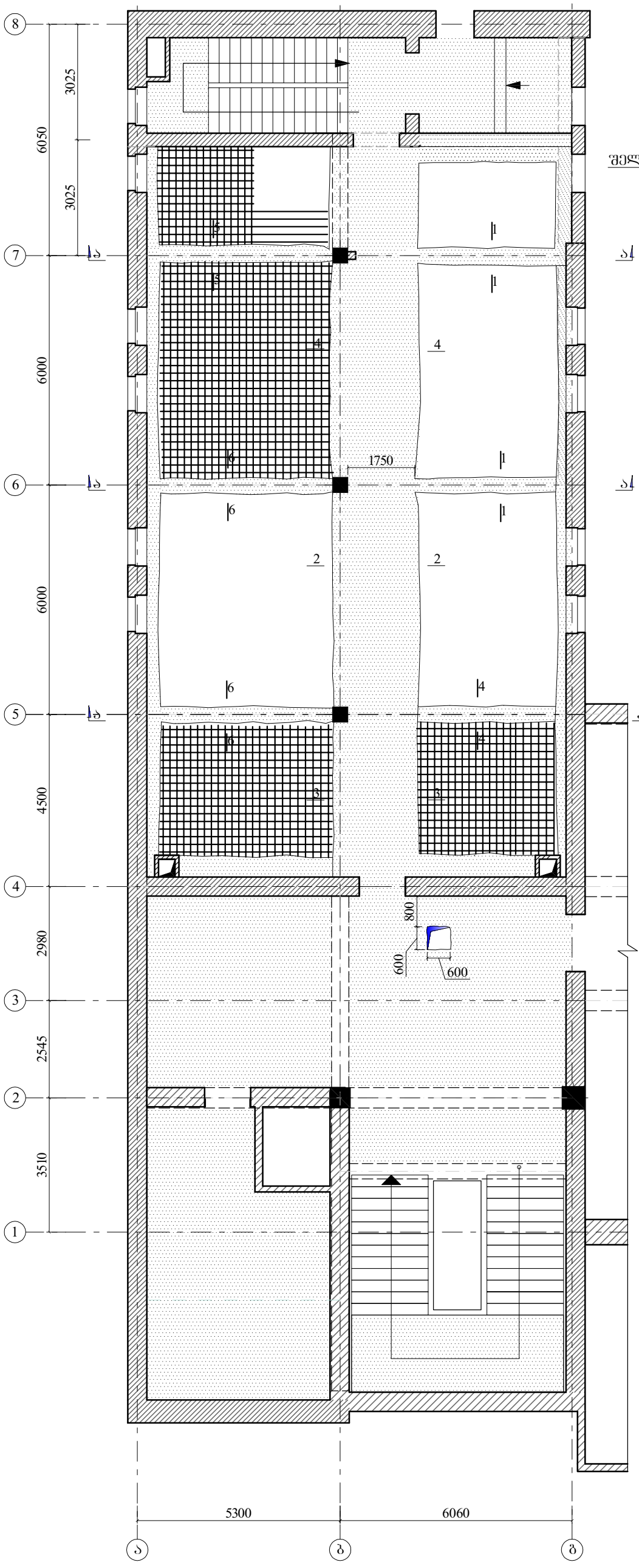

კვეთი 1-1

მ. 1:20

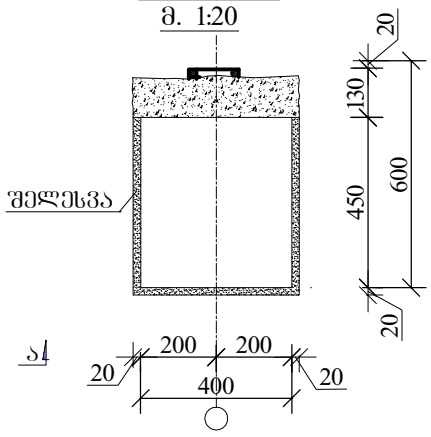

კვეთი 5-5; (6-6)

მ. 1:20

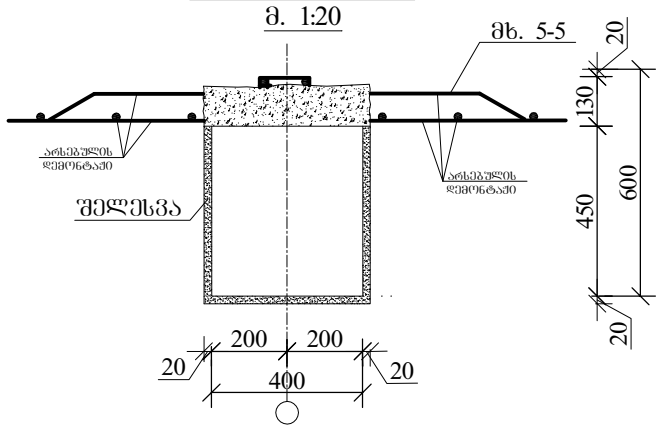

კვეთი 2-2

მ. 1:20

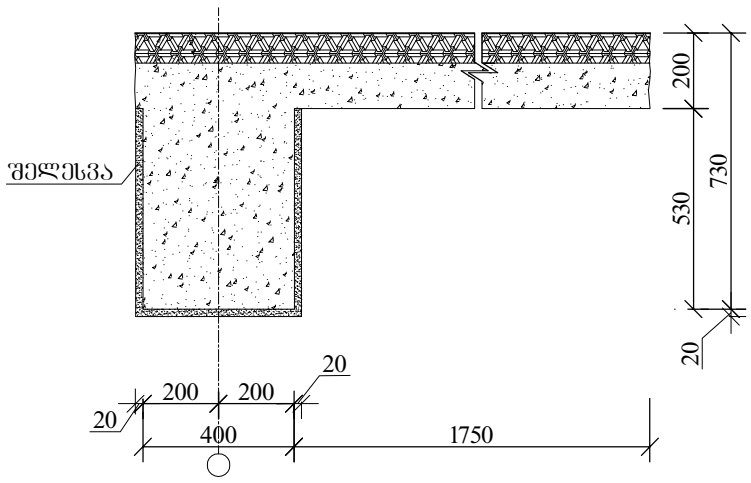

კვეთი 3-3; (4-4)

მ. 1:20

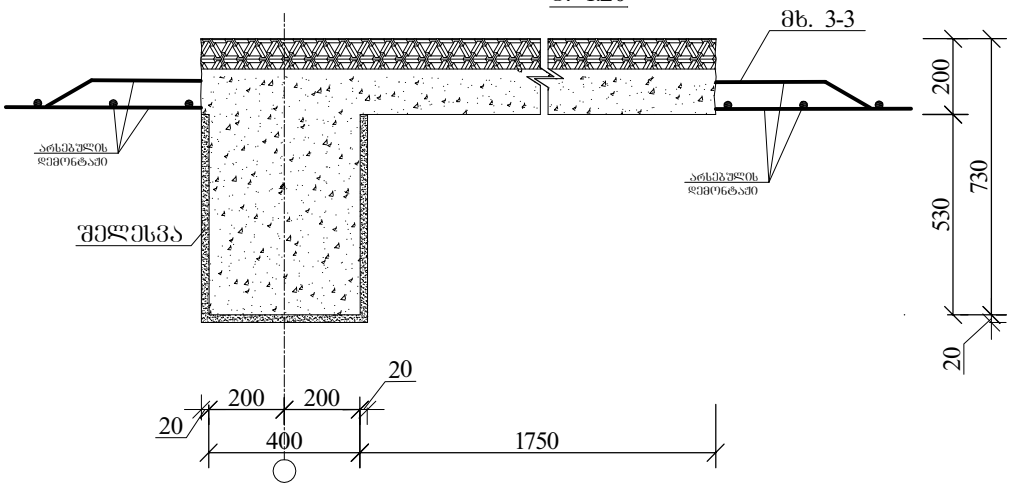

მითითება:

1. პირველი სართულის გეგმაზე, "4" -:- "7" ღერძების ფარგლებში დემონტაჟი ჩაუტარდეს როგორც განივ და გრძივ რიგელებს, ასევე მონოლითურ ფილის დარჩენილ მონაკვეთებს.

ბეტონის ხარჯი რიგელებში: V=12.8 მ³
ბეტონის ხარჯი ფილებში: V=10.5 მ³

არსებული არმატურის ბადეები Ø10 AI ბ.200
დემონტაჟის ფართი: 59.5 მ²

შენიშვნები:

1. მოცემული ნახაზი განხილულ იქნას ფშრცლებ კ-21; კ-22-თან ერთად
2. ზომები დაზუსტდეს ადგილზე

	ს.ს.ი.პ. ლევან სამხარაულის სახელობის სასამართლო ექსპერტიზის ეროვნული ბიურო						
	გვარი	ხელმოწერა	ქ. თბილისში, რუსთაველის გამზ. №29-ში ე.წ. "იმელი"-ს შენობის რეაბილიტაციისა და გაძლიერების პროექტი				
მთ. კონსტრუქტორი	ბ. ბერიძე						
დაამუშავა	ა. ბოგოხია		მარცხენა ფლიგელი (ბლოკი D)				
შეამოწმა	ზ. ყიფიანი		V სართულის გეგმა (ფაქტიური); კვეთები: 1-1-:-6-6				
			სტადია	ფშრც №	სულ ფშრც.	მაშტაბი	თარიღი
						1:100, 1:20	

მარცხენა შლიბელი

IV სართულის ბეჭმა (შაჭტიური)

მ. 1:100

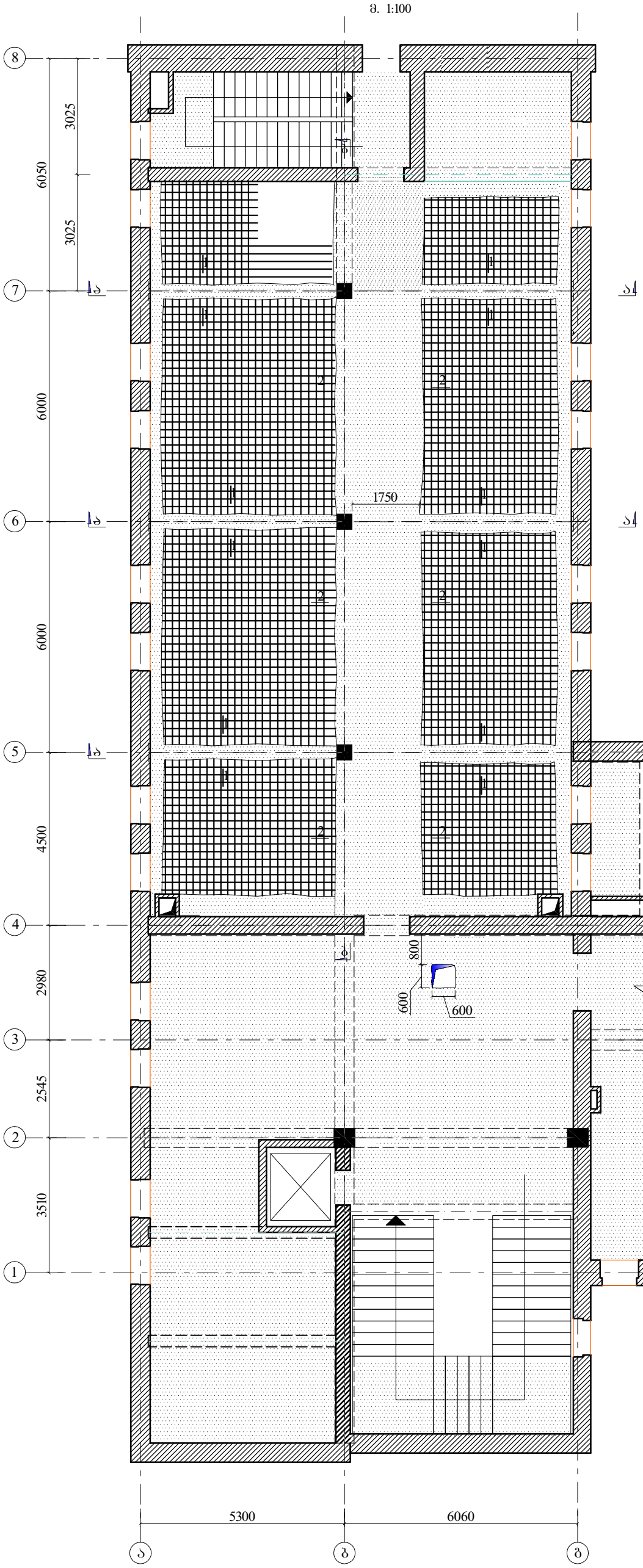

კვეთი 2-2

მ. 1:20

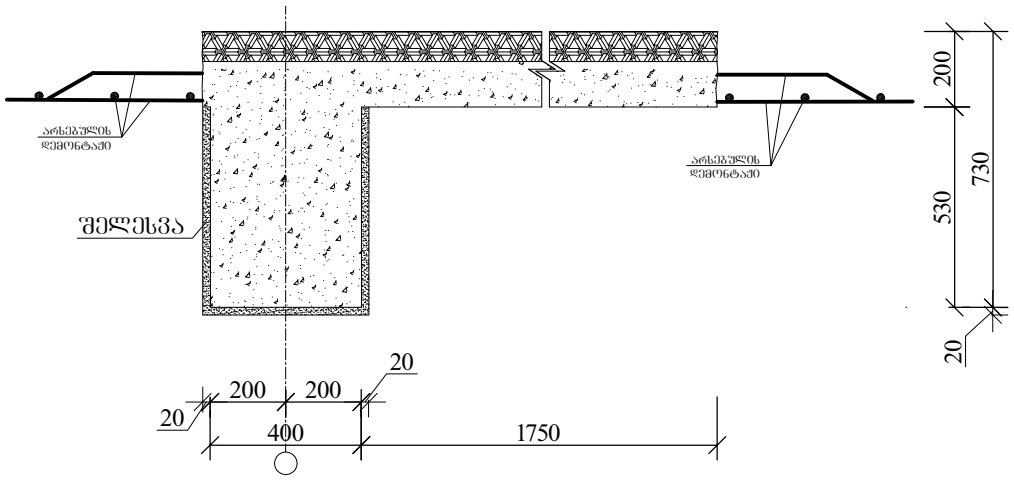

კვეთი 1-1

მ. 1:20

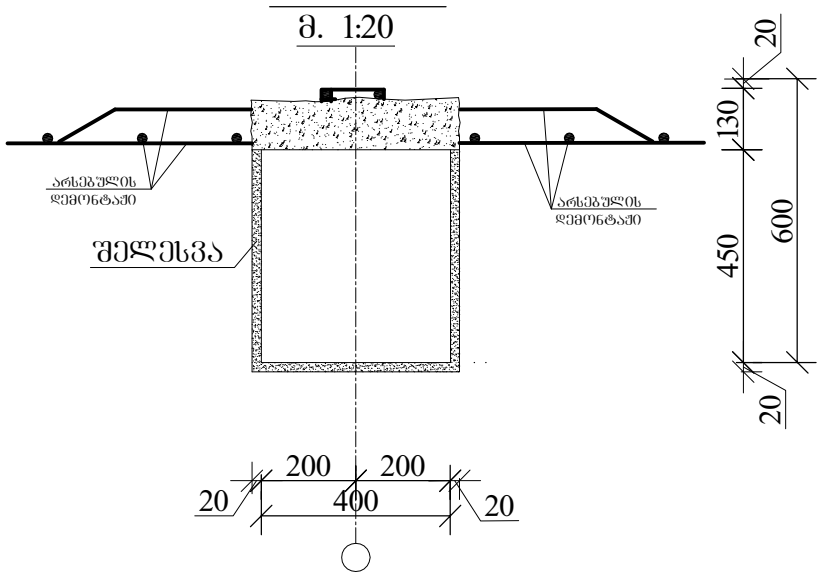

მითითება:

1. პირველი სართულის ბეჭმაზე, "4" -:- "7" ღერძების შარბლებში დემონტაჟი ჩაუტარდეს როგორც ბანივ და ბრძივ რიგელებს, ასევე მონოლითურ ფილის დარჩენილ მონაკვეთებს.

ბეტონის ხარჯი რიგელებში: V=12.8 მ³
ბეტონის ხარჯი ფილებში: V=10.5 მ³

არსებული არმატურის ბადეები Ø10 AI ბ.200
დემონტაჟის ფართი: 126.5 მ²

შენიშვნები:

1. მოცემული ნახაზი განხილულ იქნას ფურცლებ კ-21; კ-22-თან ერთად
2. ზომები დაზუსტდეს ადგილზე

	ს.ს.ი.პ. ლეჟან სამხარაულის სახელობის სასამართლო ექსპერტიზის ეროვნული ბიურო						
	გვარი	ხელმოწერა	ქ. თბილისში, რუსთაველის გამზ. №29-ში ე.წ. "იმელი"-ს შენობის რეაბილიტაციისა და გაძლიერების პროექტი				
მთ. კონსტრუქტორი	ბ. ბერიძე						
დაამუშავა	ა. ბოგოხია		მარცხენა შლიბელი (ბლოკი D)				
შეამოწმა	ზ. ქიფიანი		IV სართულის ბეჭმა (შაჭტიური); კვეთი 1-1; 2-2				
			სტადია	ფურც №:	სულ ფურც.	მაშტაბი	თარიღი
						1:100 - 1:20	

მარცხენა ფლიგელი

III სართულის გეგმა (ფაქტიური)

მ. 1:100

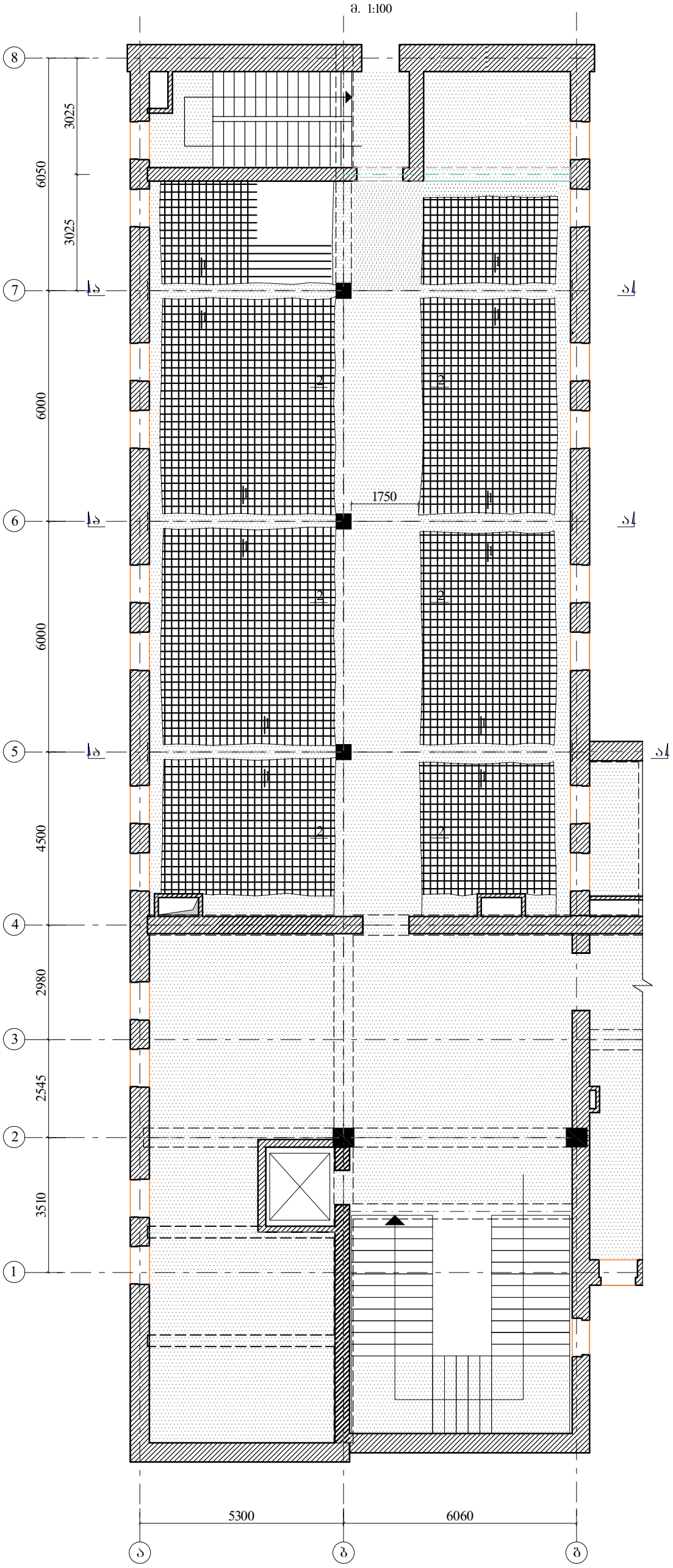

კვეთი 1-1

მ. 1:20

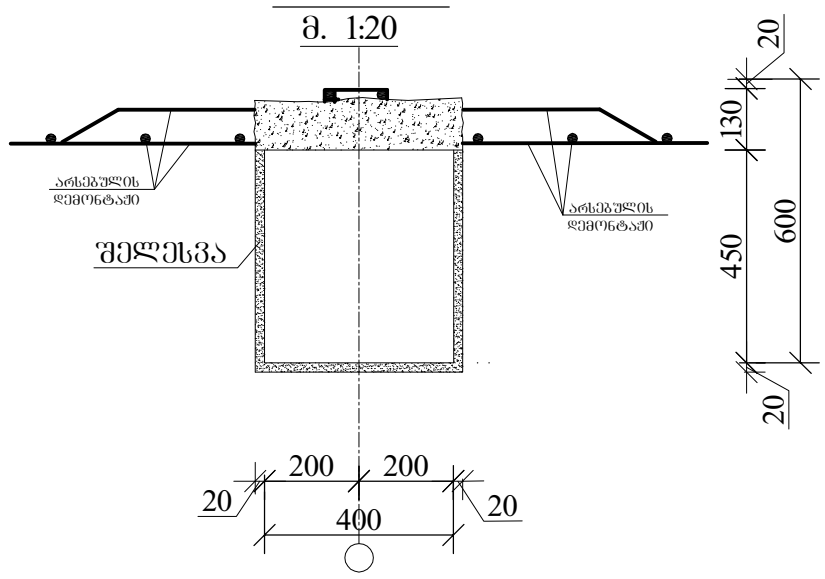

კვეთი 2-2

მ. 1:20

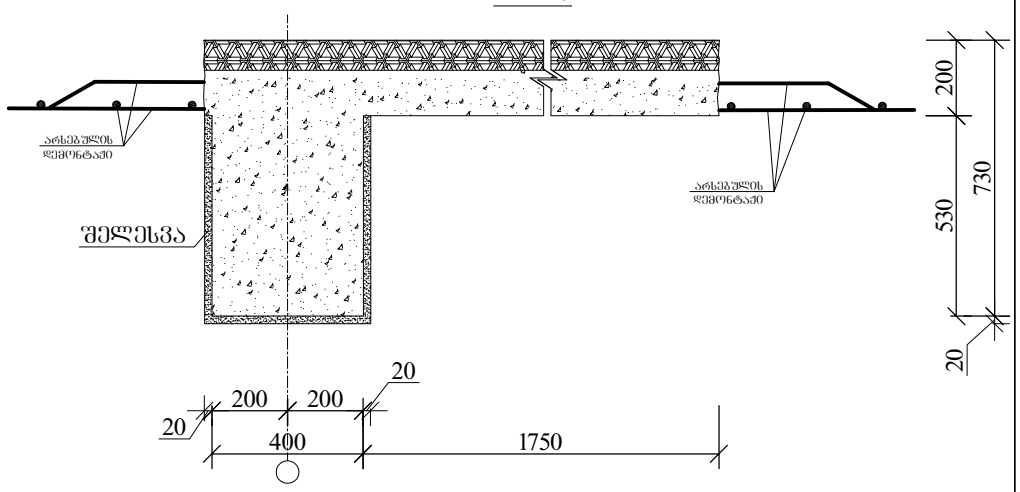

მითითება:

1. პირველი სართულის გეგმაზე, "4" -:- "7" ღერძების ფარგლებში დემონტაჟი ჩაუტარდეს როგორც განივ და გრძივ რიგელებს, ასევე მონოლითურ ფილის დარჩენილ მონაკვეთებს.

ბეტონის ხარჯი რიგელებში: V=12.8 მ³
ბეტონის ხარჯი ფილებში: V=10.5 მ³

არსებული არმატურის ბადეები Ø10 AI ბ.200
დემონტაჟის ფართი: 126.5 მ²

შენიშვნები:

1. მოცემული ნახაზი განხილულ იქნას ფურცლებ კ-21; კ-22-თან ერთად
2. ზომები დაზუსტდეს ადგილზე

	ს.ს.ი.პ. ლევან სამხარაულის სახელობის სასამართლო ექსპერტიზის ეროვნული ბიურო		
	გვარი	ხელმოწერა	ქ. თბილისში, რუსთაველის გამზ. №29-ში ე.წ. "იმელი"-ს შენობის რეაბილიტაციისა და გაძლიერების პროექტი
მთ. კონსტრუქტორი	გ. ბერიძე		
დაამუშავა	ა. გოგოხია		მარცხენა ფლიგელი (ბლოკი D) III სართულის გეგმა (ფაქტიური); 1-1; 2-2
შეამოწმა	ზ. ქიფიანი		
			სტადია / ფურც № / სულ ფურც. / მაშტაბი / თარიღი

მარცხენა ფლიგელი

II სართულის გეგმა (ფაქტიური)

მ. 1:100

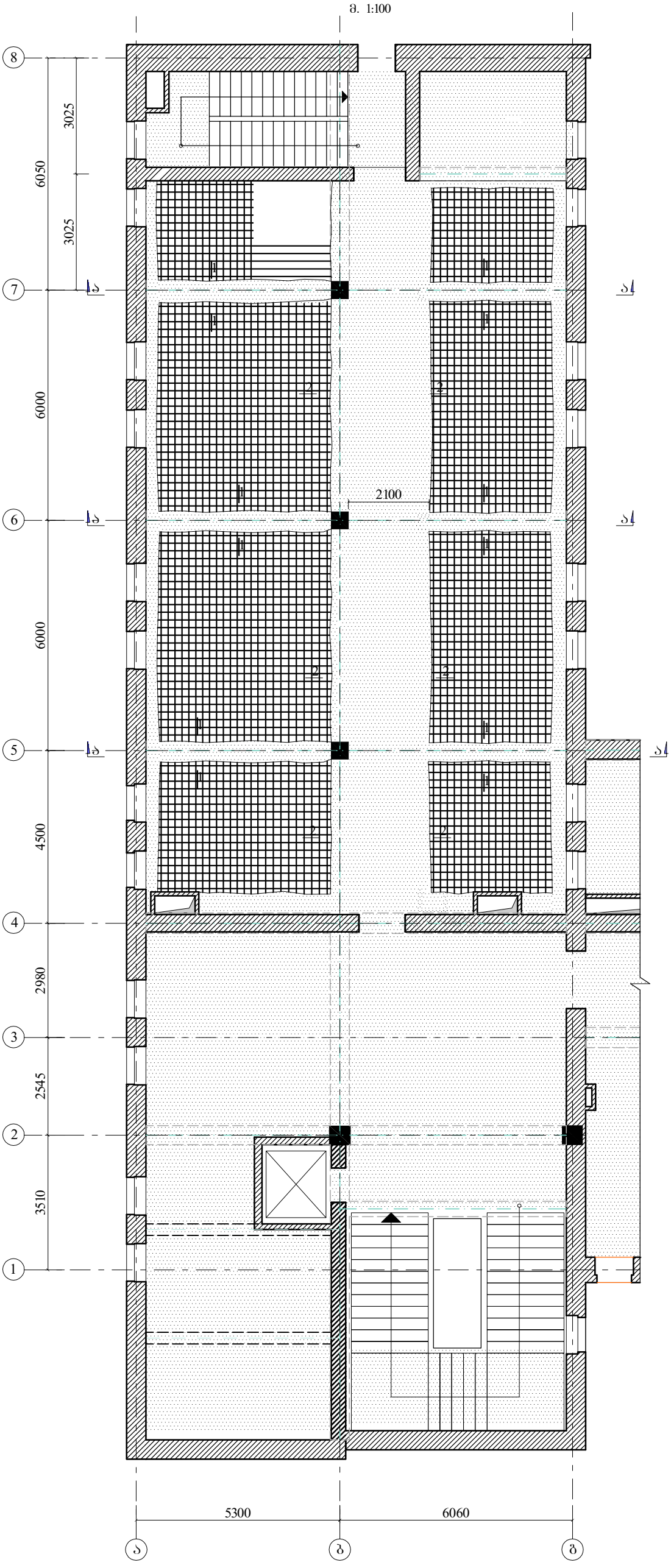

კვეთი 1-1

მ. 1:20

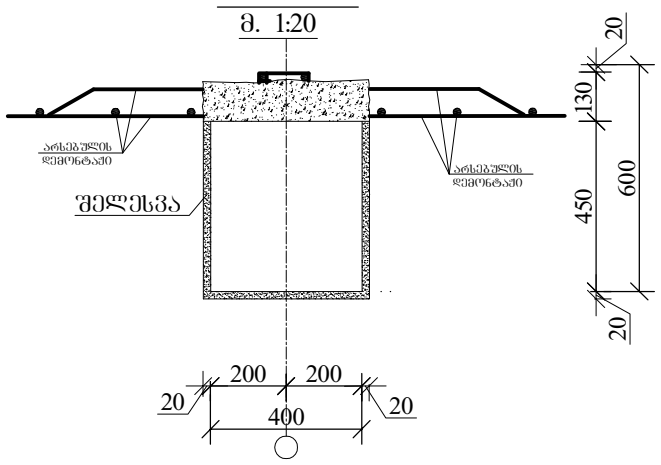

კვეთი 2-2

მ. 1:20

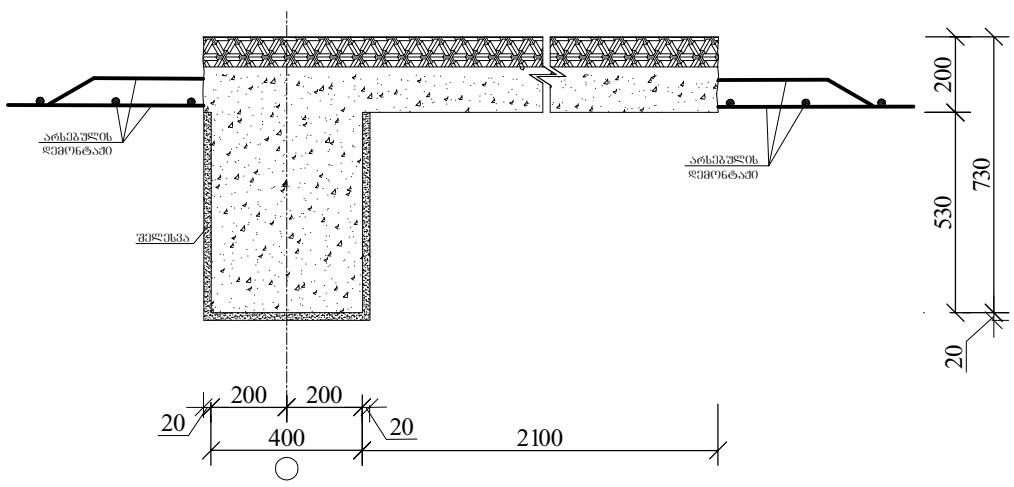

მითითება:

1. პირველი სართულის გეგმაზე, "4" -:- "7" ღერძების ფარგლებში დემონტაჟი ჩაუტარდეს როგორც განივ და გრძივ რიგელებს, ასევე მონოლითურ ფილის დარჩენილ მონაკვეთებს.

ბეტონის ხარჯი რიგელებში: V=12.8 მ³
ბეტონის ხარჯი ფილებში: V=12.6 მ³

არსებული არმატურის გადები Ø10 AI გ.200
დემონტაჟის ფართი: 115.5 მ²

შენიშვნები:

1. მოცემული ნახაზი განხილულ იქნას ფურცლებ კ-21; კ-22-თან ერთად
2. ზომები დაზუსტდეს ადგილზე

	ს.ს.ი.ა. ლევან სამხარაულის სახელობის სასამართლო ექსპერტიზის ეროვნული ბიურო						
	გვარი	ხელმოწერა	ქ. თბილისში, რუსთაველის გამზ. №29-ში ე.წ. "იმელი"-ს შენობის რეაბილიტაციისა და გაძლიერების პროექტი				
მთ. კონსტრუქტორი	გ. ბერიძე						
დაამუშავა	ა. გოგოხია		მარცხენა ფლიგელი (ბლოკი D)				
შეამოწმა	ზ. ქიფიანი		II სართულის გეგმა (ფაქტიური); კვეთი 1-1; 2-2				
			სტადია	ფურც №	სულ ფურც.	მაშტაბი	თარიღი

ВЗсЕфЕсЕ ЗЕ ЕсЕЕЕЕЕЕ
1 Ьсбсфсбсс (ЕЗсбсЕсЕЕ) ссЕЕЕ
а. 1:100

ЗЕЕЕЕЕЕЕЕ:

1. ЗЕсЕЕЕЕЕЕ ЬсЕсЕЗЕЕЕЕ ссЕЕЕ, "4" -: "7"
ЕЗсЕсЕЕЕЕЕ ЗЬсЕЕЕЕЕЕЕ ЕЗЕсЕфЕсЕЕЕЕ ЕЗЕсЕЕЕЕЕЕЕ
ЕсЕЗЕсЕЕЕЕЕ ЗЬсЕЕЕЕЕЕ ЕсЕЕЕЕЕ Ес ЕсЕЕЕЕЕЕЕ
ЕсЕЕсЕЕЕЕЕЕЕ ЕсЕЕЕЕЕЕЕЕ ЕсЕЕЕЕЕЕЕЕЕ.

ЕЕЕфЕсЕЕЕЕ ЬсЕсЕЕ ЕсЕЕЕЕЕЕЕ: V=12.8 а³
ЕЕЕфЕсЕЕЕЕ ЬсЕсЕЕ ЗЕсЕЕЕЕЕЕ: V=10.5 а³

	ЬЬ.О.Э. ЕЗЕЗЕЬ ЬсЕЬЬсЕсЗЗЕЕЕЬ ЬсЬЬЗЕсЕЕЕЕЕЬ ЬсЬЬЗЕсЕЕЕЕЕЬ ЗЕсЕЗЬЗЕсЕЕЕЕЕЬ ЗЕсЕЗЬЗЕсЕЕЕЕЕЬ ЗсЕЕсЕЕ	
ЕЗЬсЕсЕ	ЬЗЕсЕЕЕЕЕЕЕЕЕ

მარცხენა ფლიგელი

ცოკოლის გეგმა (ფაქტიური)

მ. 1:100

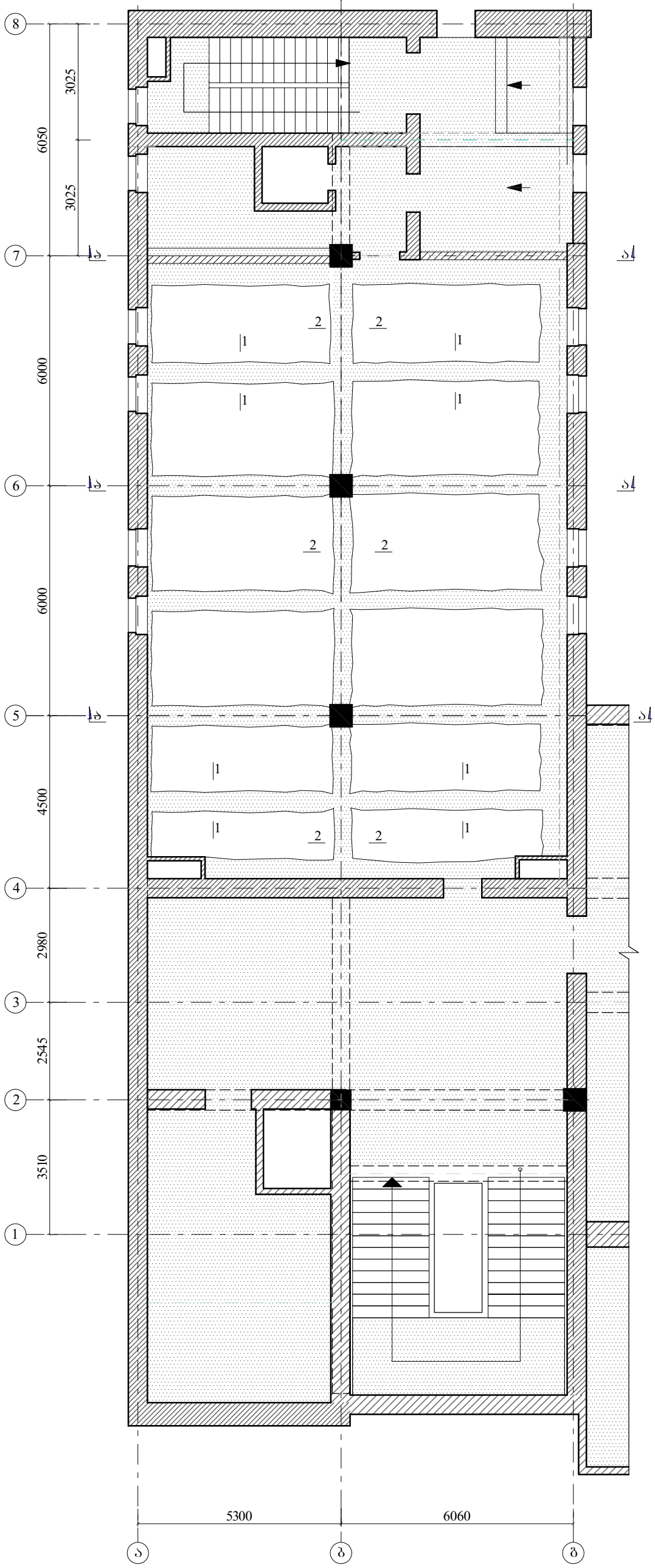

კვეთი 1-1

მ. 1:20

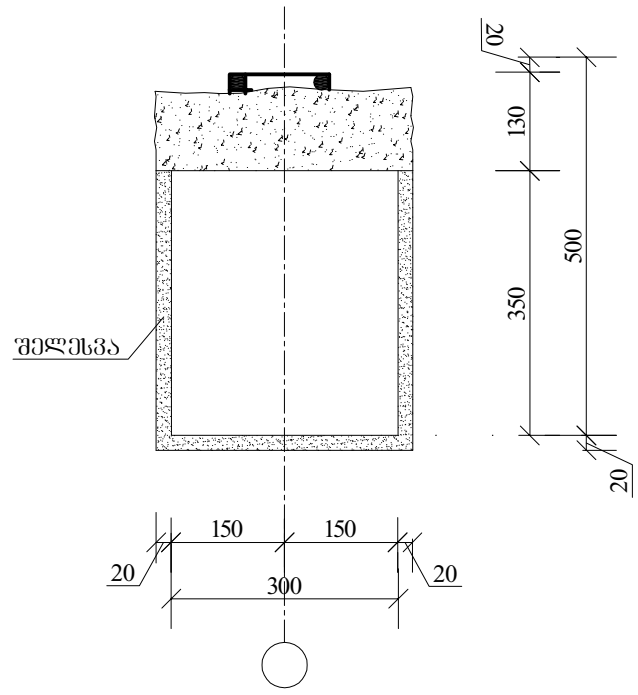

კვეთი 2-2

მ. 1:20

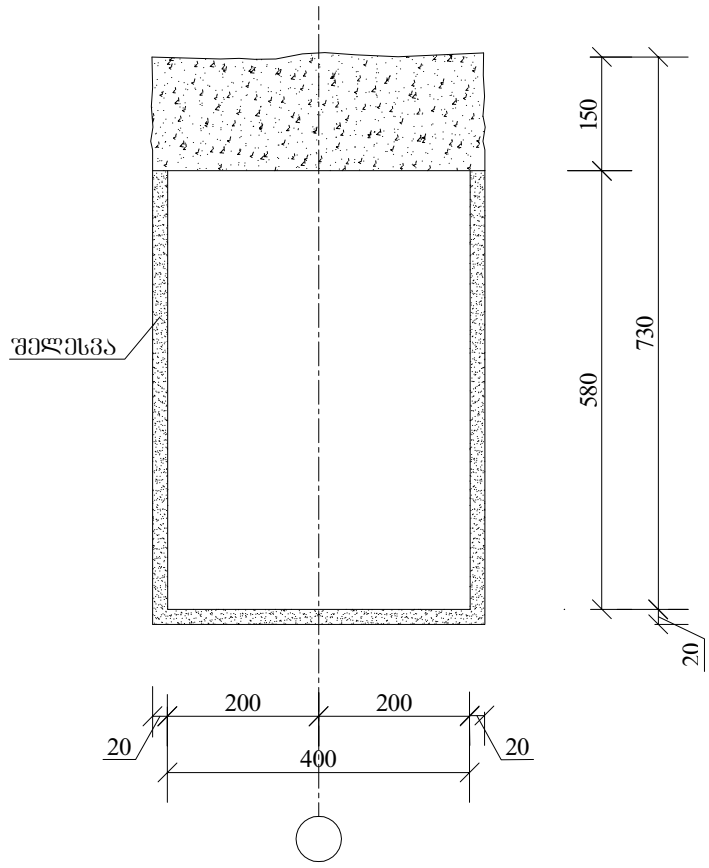

მითითება:

1. ბანივ და ბრძივი რიგელებში (1–1; 2-2) ბეტონის დაზიანებული მონაკვეთების (130 და 150 მმ სიმაღლის) ფარგლებში, არმატურები გაშიშვლდეს ბეტონისაგან, რომელთა მოცულობა შეადგენს V=2.25 მ³

"5" ღერძზე "ა"-:-"ბ" ღერძებს შორის, რიგელებს ჩაუტარდე დემონტაჟი. Vა.=2.8 მ³

შენიშვნები:

1. მოცემული ნახაზი განხილულ იქნას ფშრცლებ კ-21; კ-22-თან ერთად
2. ზომები დაზუსტდეს ადგილზე

	ს.ს.ი.პ. ლეჟან სამხარაულის სახელობის სასამართლო ექსპერტიზის ეროვნული ბიურო						
	გვარი	ხელმოწერა	ქ. თბილისში, რუსთაველის გამზ. №29-ში ე.წ. "იმელი"-ს შენობის რეაბილიტაციისა და გაძლიერების პროექტი				
მთ. კონსტრუქტორი	ბ. ბერიძე						
დაამუშავა	ა. გოგოხია		მარცხენა ფლიგელი (ბლოკი D)				
შეამოწმა	ზ. ყიფიანი		ცოკოლის გეგმა (ფაქტიური); კვეთი 1-1; 2-2				
			სტადია	ფურც №	სულ ფურც.	მაშტაბი	თარიღი

გუმბათის ხის ფერმები

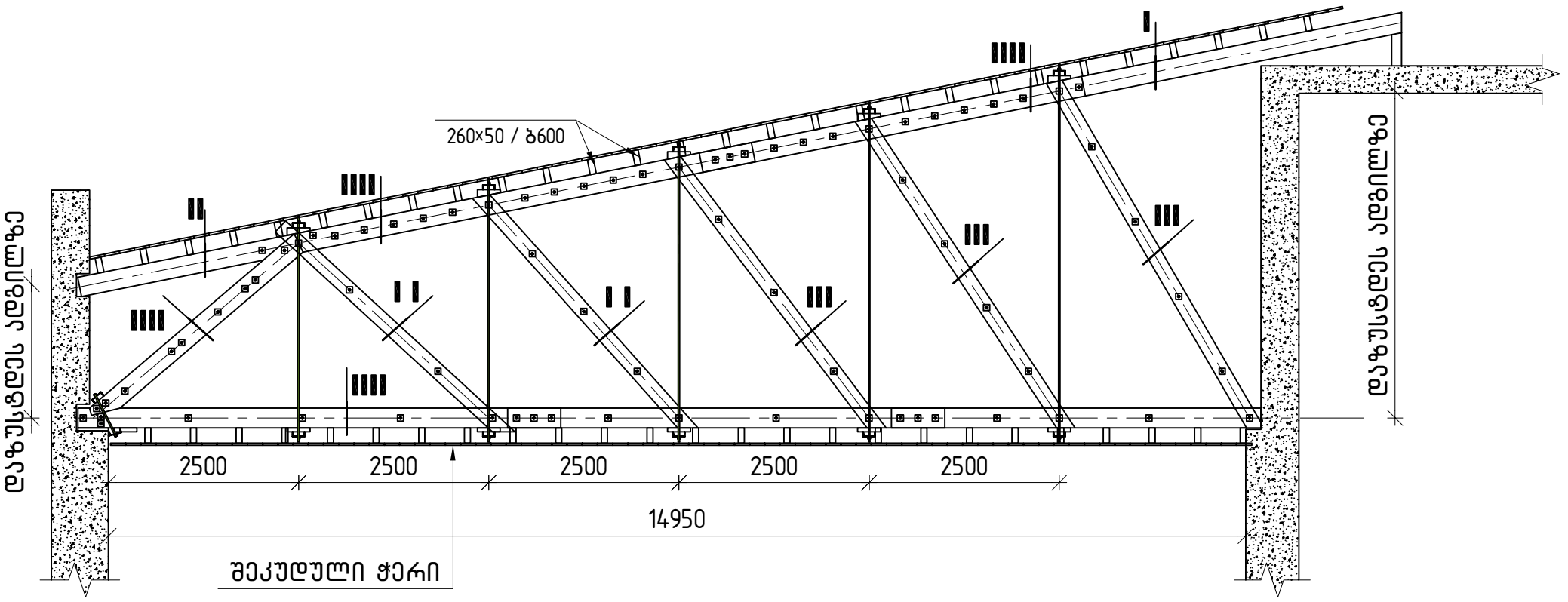

გადახურვის გეგმა

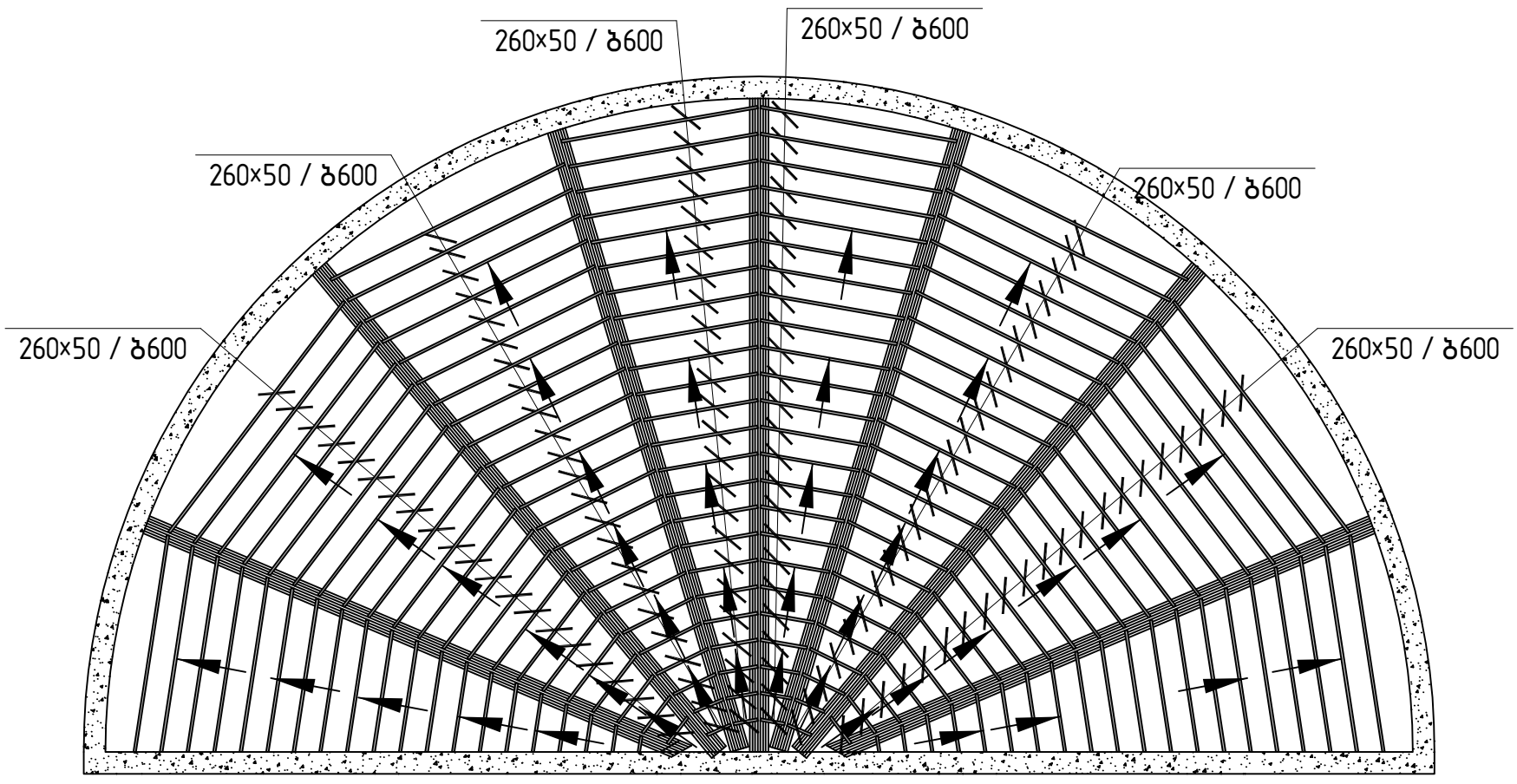

შენიშვნები:

1) არსებულ ფერმებში შეისვალოს გაბზარული და დაზიანებული ხის ელემენტები.

2) არსებულ ფერმებში შეისვალოს ლითონის მჭიმები და ელემნტები.

3) არსებული ფერმის ელემენტები გამოისვალოს, კვანძებში დაყენდეს ლითონის საბარი უჟანგავი ფირფიტები.

4) კვანძებში არსებული ბოლტები გამოისვალოს უჟანგავი ბოლტებით M16

5) ხის ელემენტები გაირანდოს, დამუშავდეს ანტისეპტუკური ხნსარით.

6) ხის ფერმებზე საჭიროა. მოეწყოს ხის გრძივები და ფენილი

7) ფერმებზე მუშაობის დაწყებამდე, საჭიროა მოეწყოს დროებითი ხარაჩოები, და მუშაპობისას გამოყენებული იქნეს მსუბუქი მოწყობილობები.

8) ფერმების კვანძების გახსნის შემდეგ, საჭიროა დაზუტდება მისი მდგომარეობა, საჭიროების შემთხვევაში პრეოქტის ავტორებთან შეთანხმდებით მოხდეს კორექტირება.

9) აღნიშნულ ნახაზზე ფერმები წარმოდგენილია სქემატურად, დეტალური სქემები დამუშავებული იქნება დასრულებულ პროექტში

სსიპ ლევან სამხარაულის სახელობის
სასამართლო ექსპერტიზის ეროვნული ბიურო

ქ. თბილისში, რუსთაველის გამზ. №29-ში ე.წ. "იმედი"-ის შენობის მარჯვენა ფლიგელის I და II ბლოკის დროებითი გამაგრების პროექტი



თბილისი 2012

თბილისი 0162, ჭავჭავაძის გამზ. №84
84 Chavchavadze ave. Tbilisi 0162, Georgia
(995 32) 258 484
(995 32) 290 524
info@forensics.ge
WWW.EXPERTIZA.GOV.GE WWW.FORENSICS.GE

ნახაზების უწყისი		
№	ფურცლის დასახელება	
1	2	3
1	ნახაზების უწყისი; განმარტებითი ბარათი	კ-0
2	არსებული ფასადი; საპროექტო ფასადი	კ-1
3	დეტალი დ-1; დ-2; სპეციფიკაცია	კ-2
4	ხედი ა-ა; ხედი ბ-ბ	კ-3
5	დეტალები: დ-1; დ-2; დ-3	კ-4
6	დეტალები: დ-4; დ-5; დ-6	კ-5
7	კვეთი 1-1; ჩდ-1; სპეციფიკაცია	კ-6
8	სართულების გეგმა; ხედი ა-ა	კ-7
9	ხედი ბ-ბ; დ-1; დ-2; დ-3; სპეციფიკაცია	კ-8

განმარტებითი ბარათი

წინამდებარე პროექტი წარმოადგენს ქ. თბილისში, რუსთაველის გამზ. №29-ში, ე.წ. "იმელი"-ის შენობის მარჯვენა ფლიგელის I და II ბლოკის დროებითი გამაგრების პროექტს. პროექტი დამუშავებულია ს.ს.ი.პ. ლევან სამხარაულის სახელობის სასამართლო ექსპერტიზის ეროვნული ბიუროს, კირიაკ ზავრიევის სახელობის სამშენებლო მექანიკისა და ნაგებობათა სეისმომედეგობის სამმართველოს სპეციალისტების დეტალური კვლევის საფუძველზე. წინამდებარე დროებითი გამაგრების პროექტის დამუშავება განპირობებულია შენობის არადამაკმაყოფილებული ტექნიკური მდგომარეობის გათვალისწინებით, მისგან უშუალო სიახლოვეში დაგეგმილი სასტუმრო "იმელიუმი"-ს მშენებლობის ტექნოლოგიური პროცესების წარმოებისას, მისი ტექნიკური მდგომარეობის გაუარესების მიზნით, ასევე მომავალში "იმელი"-ს შენობის აღდგენა-გაძლიერებისათვის საჭირო მოსამძადებელი სამუშაოების (შენობის სამშენებლო ნაგავისაგან გაწმენდა) შესასრულებლად.

სამუშაოები უნდა შესრულდეს სამშენებლო ნორმებისა და წესების დაცვით.

СН	III-4-80*	უსაფრთხოების ტექნიკა მშენებლობაში
СН	2. 01. 07.85*	დატვირთვები და მათი ზემოქმედება
СН	III. 23. 81*	ლითონის კონსტრუქციები
პნ-01.01-09		სეისმომედეგი მშენებლობა
СН	2- 03. 01-84*	ბეტონისა და რკ/ბ კონსტრუქციები
ОС	8240-72	შველერი
- 14- 2 - 3 6 1 - 7		ლითონის კვადრატული მილი
ОС	8509-72 *	თანაბარ თაროიანი კუთხოვანა

ზომები და ნიშნულები დაზუსტდეს ადგილზე.

სამუშაოები შესრულდეს ტექნიკური ზედამხედველობის მეთვალყურეობის ქვეშ.

	ს.ს.ი.პ. ლევან სამხარაულის სახელობის სასამართლო ექსპერტიზის ეროვნული ბიურო						
	გვარი	ხელმოწერა	ქ. თბილისში, რუსთაველის გამზ. №29-ში ე.წ. "იმელი"-ის შენობის დროებითი გამაგრების პროექტი				
მთ. კონსტრუქტორი	გ. ბერიძე						
დაამუშავა	ა. გოგოხია		ნახაზების უწყისი				
შეამოწმა	ზ. ქიფიანი		განმარტებითი ბარათი				
			სტადია	ფურც №	სულ ფურც.	მაშტაბი	თარიღი
			მპ	კ-0	9		2012 წ.

არსებული ფასადი (ბლოკი I)
მ. 1:100

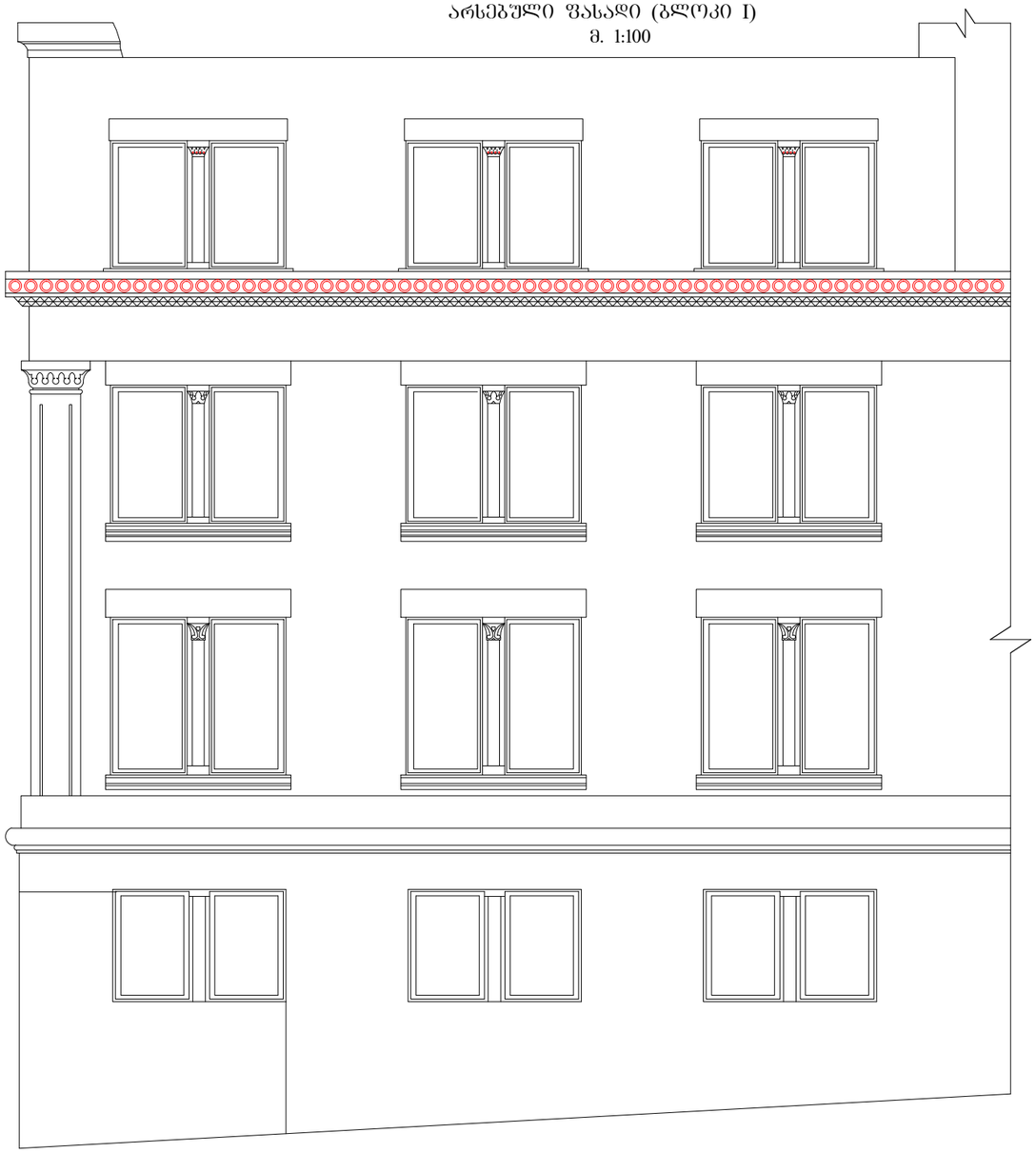

საპროექტო ფასადი (ბლოკი I)
მ. 1:100

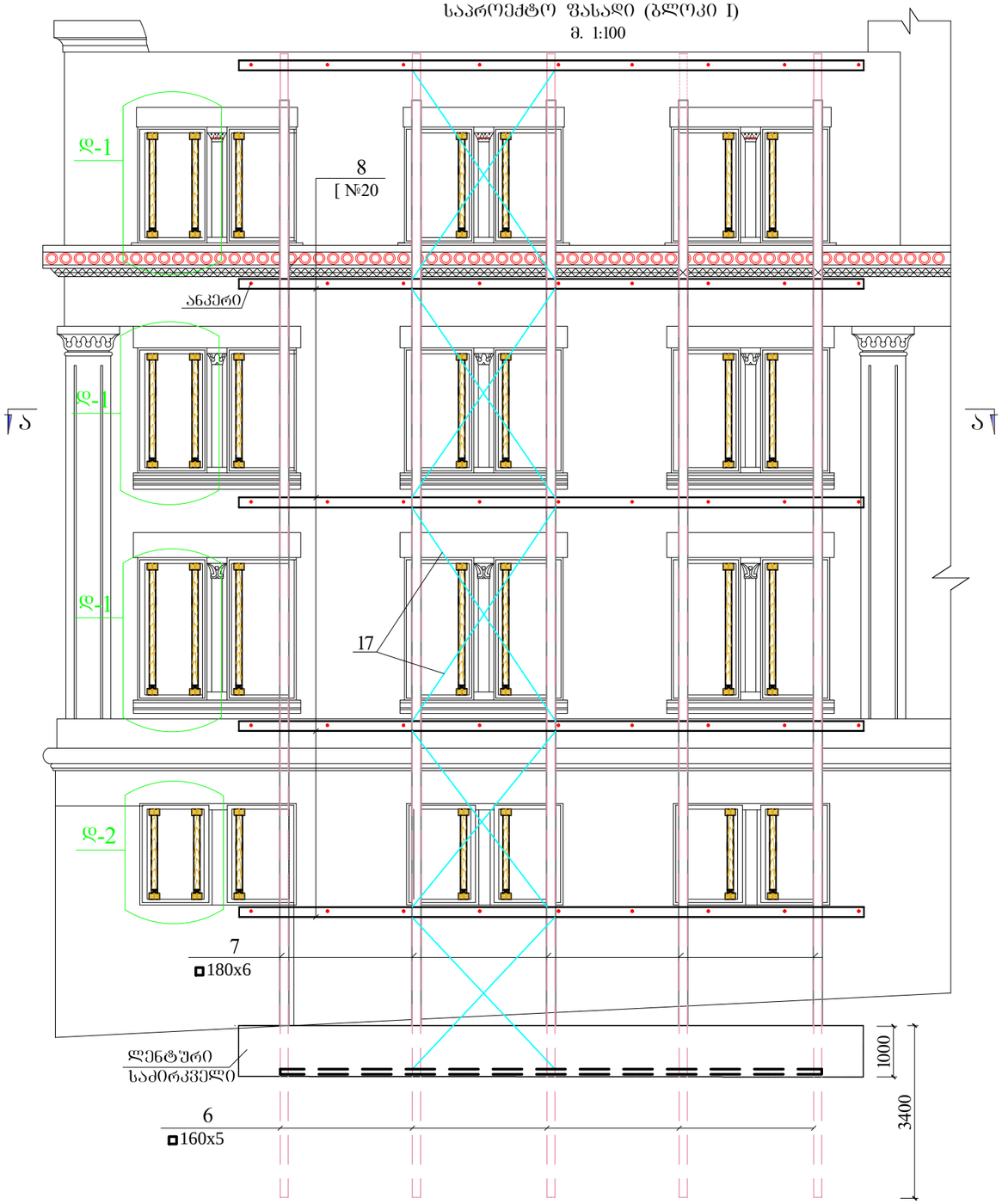

შენიშვნები:

1. მოცემული ნახაზი განხილულ იქნას
ფურცლებ კ-2; კ-3-თან ერთად
2. ზომები დაზუსტდეს ადგილზე

	ს.ს.ი.პ. ლევან სამხარაულის სახელობის სასამართლო ექსპერტიზის ეროვნული ბიურო						
	გვარი	ხელმოწერა	ქ. თბილისში, რუსთაველის გამზ. №29-ში ე.წ. "იმედი"-ის შენობის დროებითი ბამაბრების პროექტი				
მთ. კონსტრუქტორი	გ. ბერიძე						
დაამუშავა	ა. ბოგოხია		არსებული ფასადი; საპროექტო ფასადი				
შეამოწმა	ზ. ქიფიანი						
			სტადია	ფურც №	სულ ფურც.	მაშტაბი	თარიღი
			მპ	კ-1	9	1:100	2012 წ.

დეტალი დ-1; (დ-2)
მ. 1:20

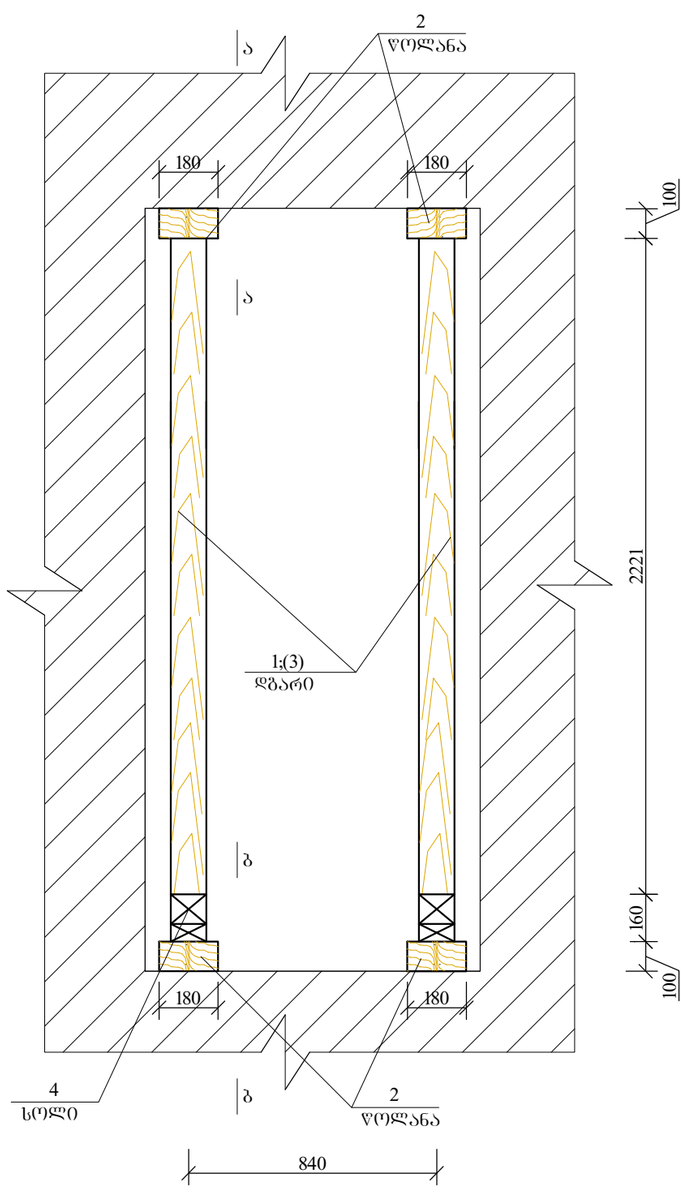

ხედი ა-ა
მ. 1:10

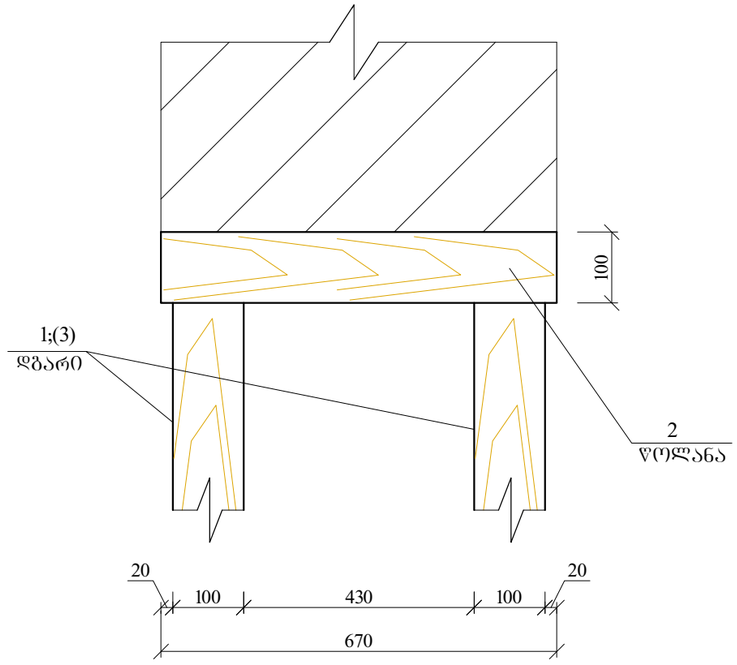

ხედი ბ-ბ
მ. 1:10

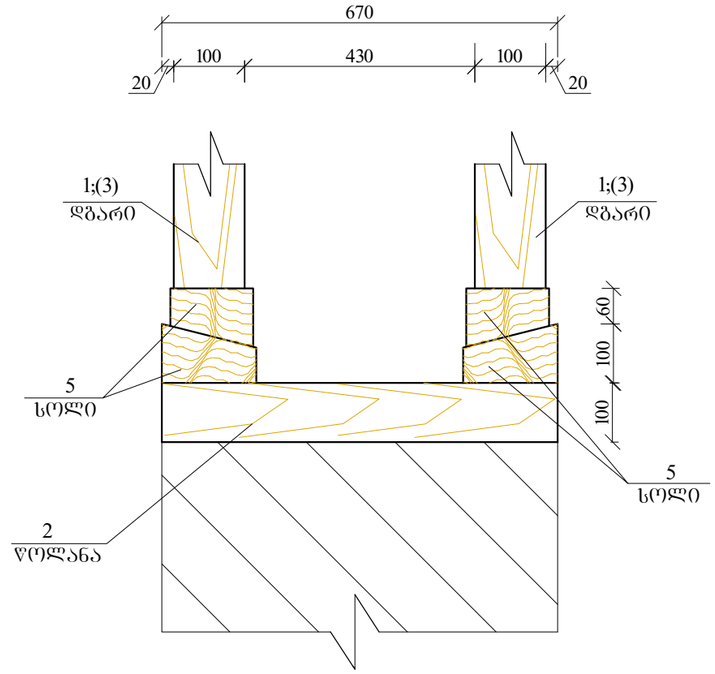

შენიშვნები:

1. მოცემული ნახაზი განხილულ იქნას ფურცლებ კ-1-თან ერთად.
2. ზომები დაზუსტდეს ადგილზე.

	ს.ს.ი.ა. ლევან სამხარაულის სახელობის სასამართლო ექსპერტიზის ეროვნული ბიურო						
	გვარი	ხელმოწერა	ქ. თბილისში, რუსთაველის გამზ. №29-ში ე.წ. "იმელი"-ის შენობის დრეინით ბამაბრების პროექტი				
მთ. კონსტრუქტორი	გ. ბერიძე						
დაამუშავა	ა. გოგოხია		დეტალი: დ-1; დ-2; სპეციფიკაცია				
შეამოწმა	ზ. ქიფიანი						
			სტადია	ფურც №	სულ ფურც.	მაშტაბი	თარიღი
			მ.პ	კ-2	9	1:16	2012 წ.

ხ ე დ ი ბ-ბ
მ. 1:100

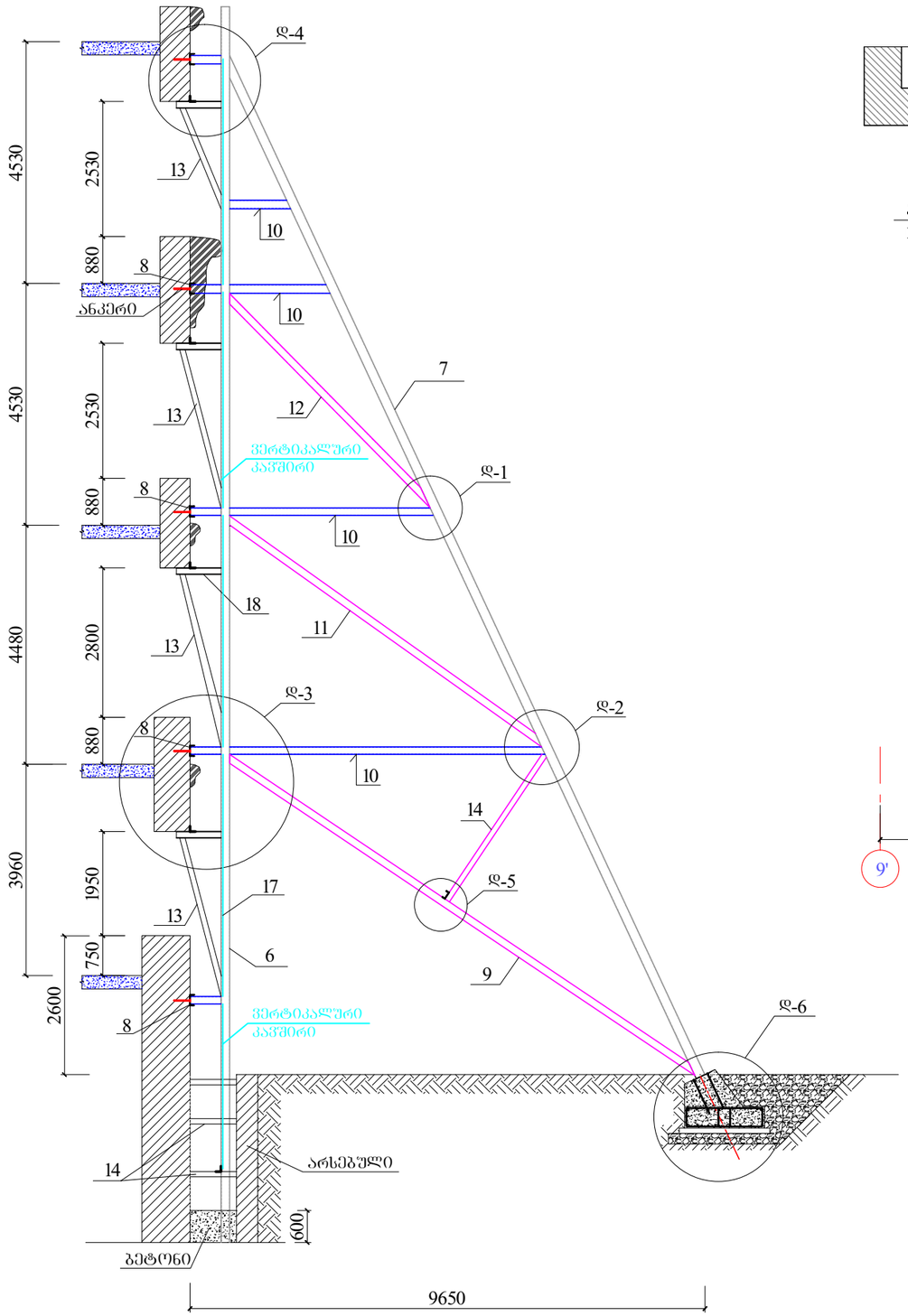

ხ ე დ ი ა-ა
მ. 1:100

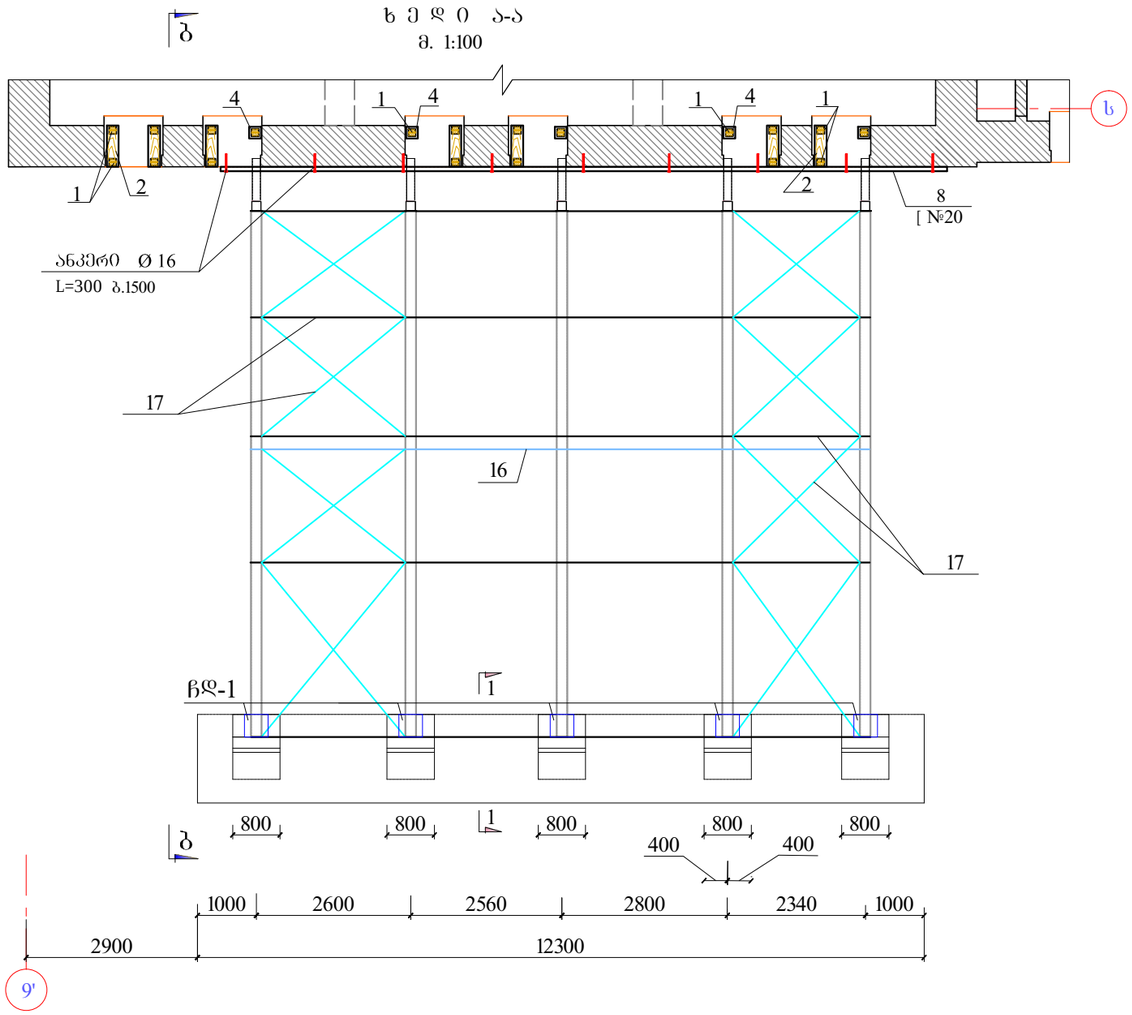

შენიშვნები:

1. მოცემული ნახაზი განხილულ იქნას ფურცლებ კ-4; კ-5 და კ-6-თან ერთად.
2. ზომები დაზუსტდეს ადგილზე.

	ს.ს.ი.პ. ლევან სამხარაულის სახელობის სასამართლო ექსპერტიზის ეროვნული ბიურო		
	გვარი	ხელმოწერა	ქ. თბილისში, რუსთაველის გამზ. №29-ში ე.წ. "მელიო"-ის შენობის დროებითი ბამაბრების პროექტი
მთ. კონსტრუქტორი	ზ. ბერიძე		
დაამუშავა	ა. გოგოხია		ხედი ა-ა; ბ-ბ;
შეამოწმა	ზ. ყიფიანი		
			სტადია / ფურც № / სულ ფურც. / მაშტაბი / თარიღი
			მპ / კ-3 / 9 / 1:100 / 2012 წ.

დეტალი დ-1
მ. 1:16

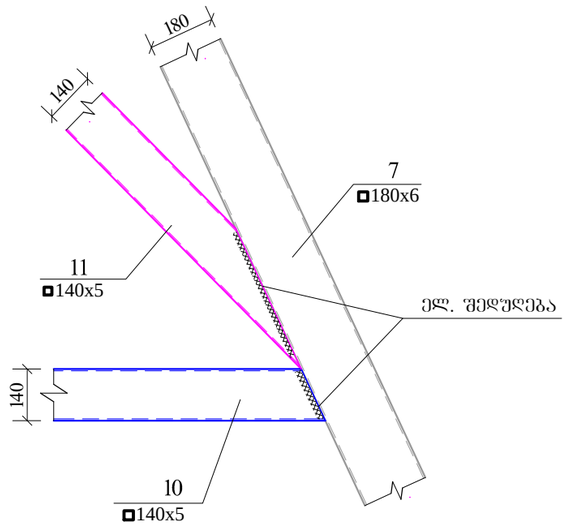

დეტალი დ-2
მ. 1:16

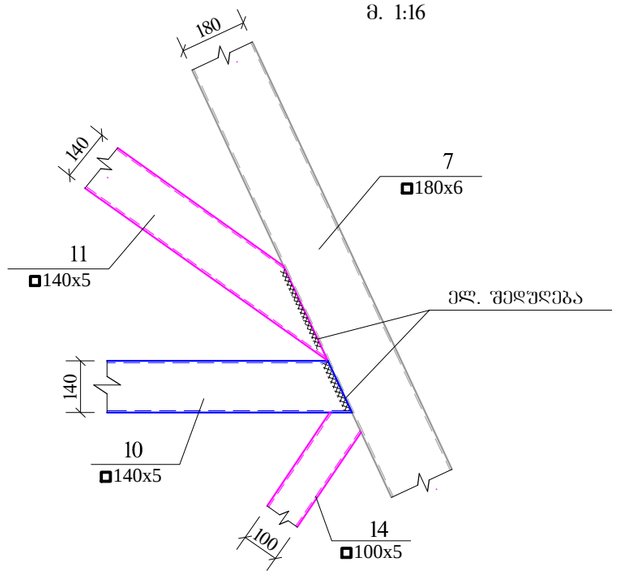

დეტალი დ-3
მ. 1:16

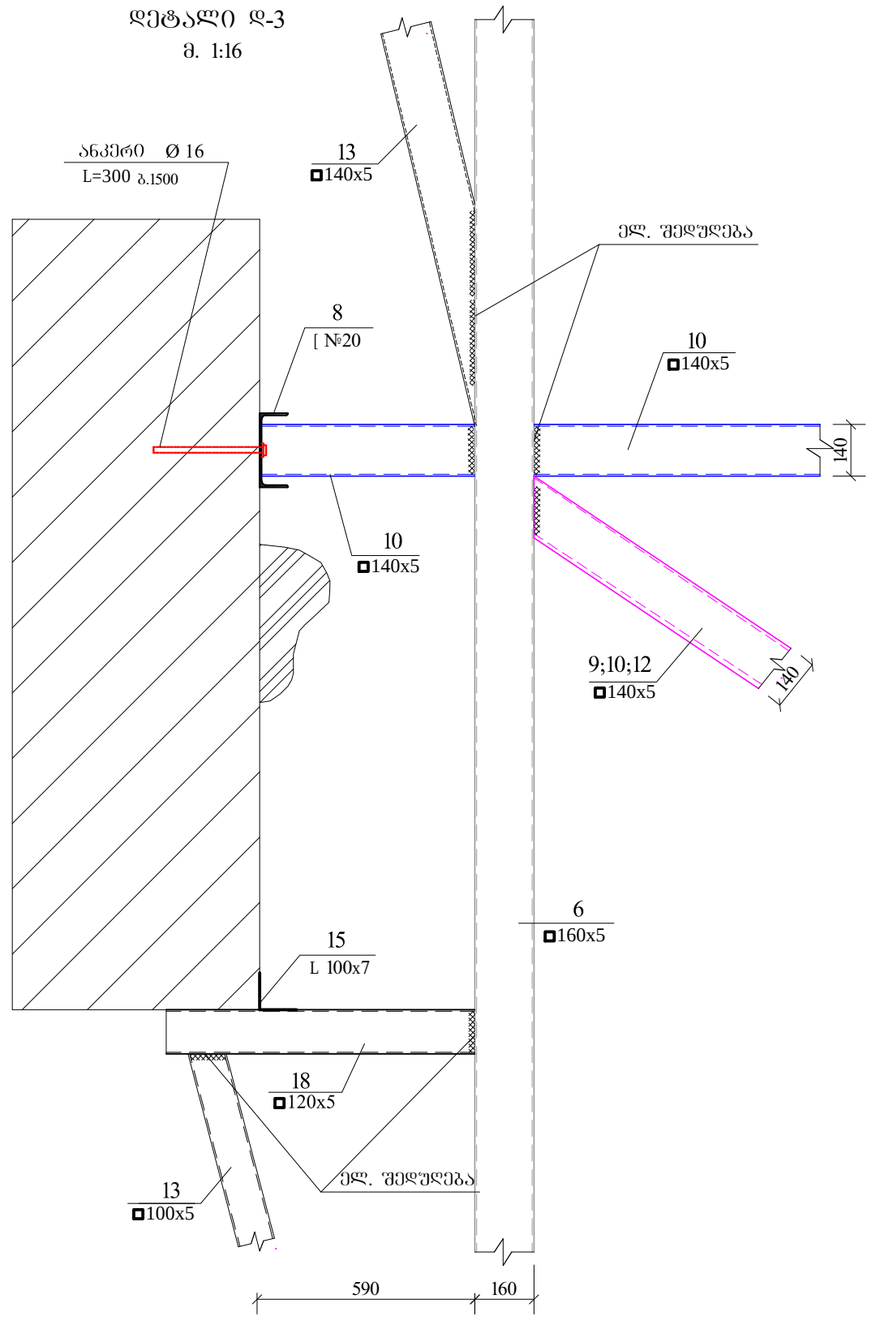

შენიშვნები:

1. მოცემული ნახაზი განხილულ იძნას ფურცლებ კ-4 და კ-6-თან ერთად
2. ზომები დაზუსტდეს ადგილზე

	ს.ს.ი.პ. ლევან სამხარაულის სახელობის სასამართლო ექსპერტიზის ეროვნული ბიურო						
	გვარი	ხელმოწერა	ქ. თბილისში, რუსთაველის გამზ. №29-ში ე.წ. "იმედი"-ის შენობის დროებითი ბამაბრების პროექტი				
მთ. კონსტრუქტორი	ბ. ბერიძე						
დაამუშავა	ა. გოგოხია		დეტალები: დ-1; დ-2; დ-3				
შეამოწმა	ზ. ჟიჟიანი						
			სტადია	ფურც №	სულ ფურც.	მაშტაბი	თარიღი
			მ.პ	კ-4	9	1:16	2012 წ.

დეტალი დ-4
მ. 1:16

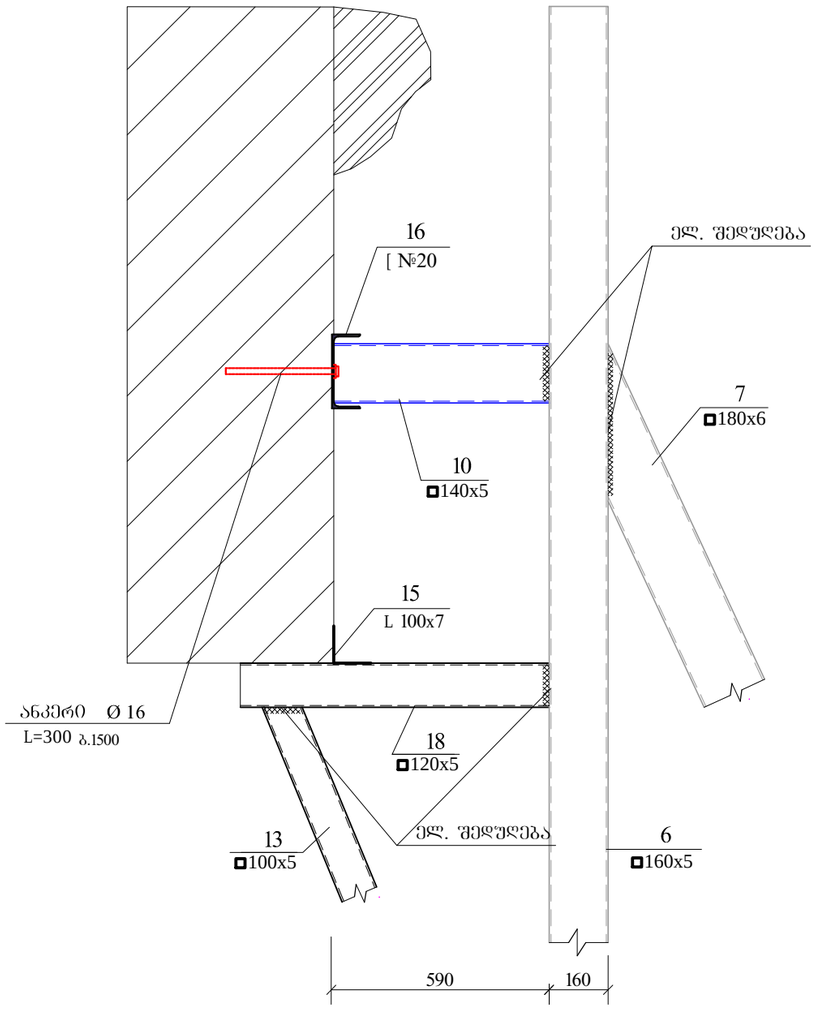

დეტალი დ-6
მ. 1:20

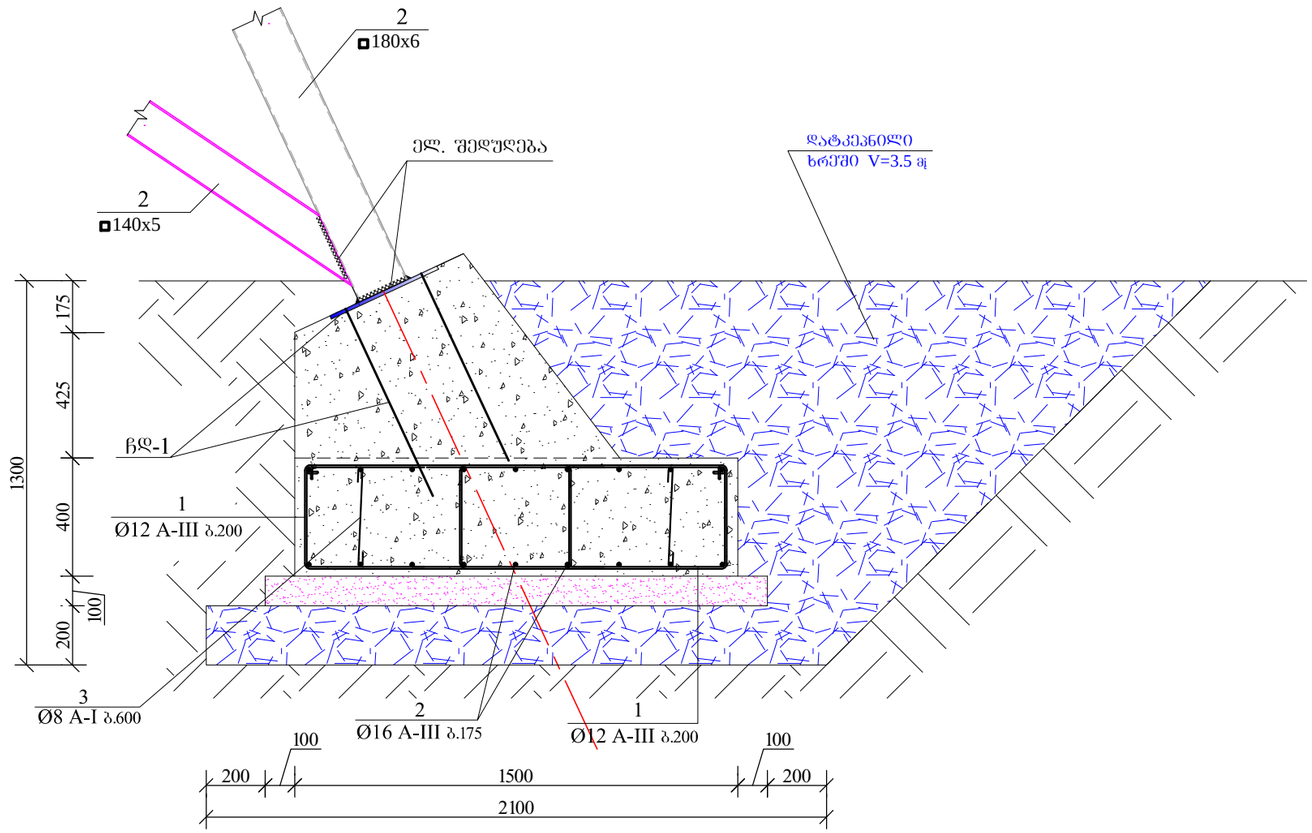

დეტალი დ-5
მ. 1:16

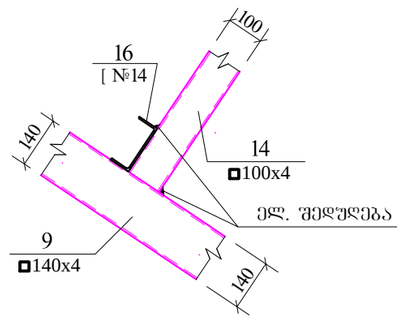

შენიშვნები:
1. მოცემული ნახაზი განხილულ ობიექტს ფურცელ კ-3 და კ-6-თან ერთად.
2. ზომები დაზუსტდეს ადგილზე.

	ს.ს.ი.პ. ლევან სამხარაულის სახელობის სასამართლო ექსპერტიზის ეროვნული ბიურო		
	გვარი	ხელმოწერა	ქ. თბილისში, რუსთაველის გამზ. №29-ში ე.წ. "იმედი"-ის შენობის დროებითი ბამაბრების პროექტი
მთ. კონსტრუქტორი	ბ. ბერიძე		
დაამუშავა	ა. ბოგოხია		დეტალები: დ-4; დ-5; დ-6
შეამოწმა	ზ. ქიფიანი		

სტადია	ფურც №	სულ ფურც.	მაშტაბი	თარიღი
მპ	კ-5	9	1:16	2012 წ.

ձայնամեկ 1-1
մ. 1:20

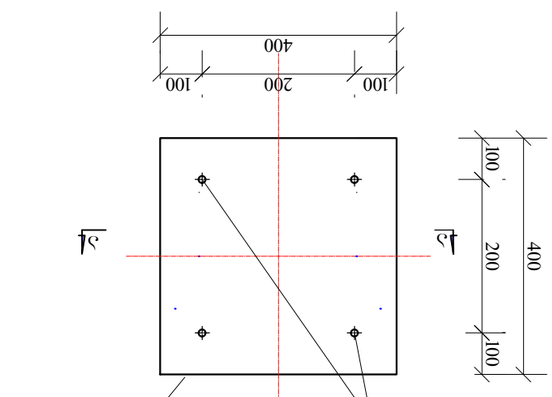

Ø	№	ձևավորումը	ցանցի №	քանակը	մեկ ցանցի զանգվածը, կգ		ընդհանուր զանգվածը, կգ		նշումներ
					մեկ ցանցի	ընդհանուր	ըստ նախագծի	ըստ ընդունված արտադրանքի	
1	2	3	4	5	6	7	8	9	10
10	1	75 900 75 350 775	1	2	21.0	42.0	21.0	42.0	
	2	16	2	2	235.0	470.0	235.0	470.0	
	3	75 350 75 750	3	2	15.0	30.0	15.0	30.0	
	4	18	2	2	15.0	30.0	15.0	30.0	
	5	12x400x400	3	2	629.3	1258.6	629.3	1258.6	

ხ ე დ ი ა-ა
მ. 1:100

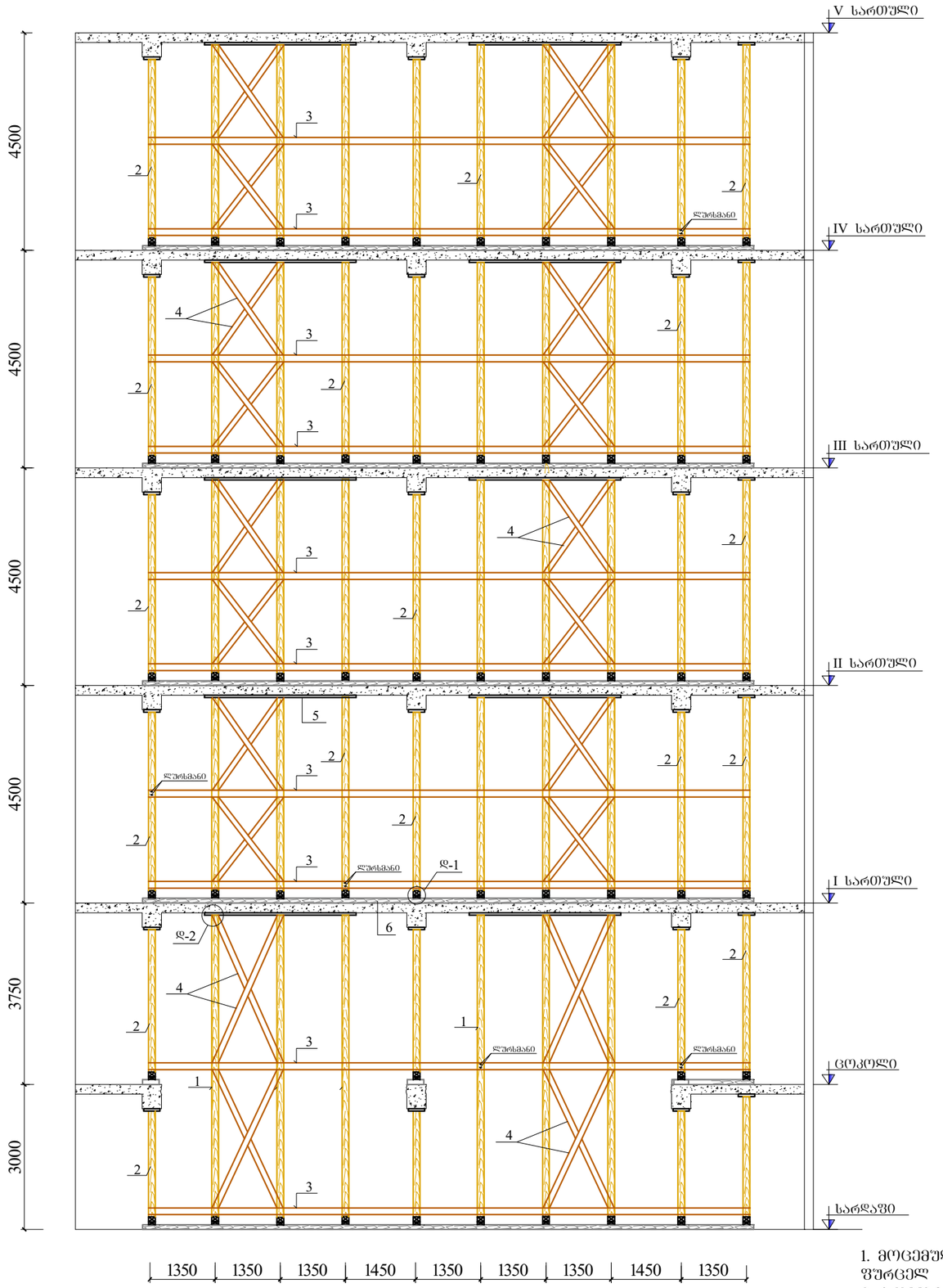

სართულების გეგმა (ბლოკი II)
მ. 1:100

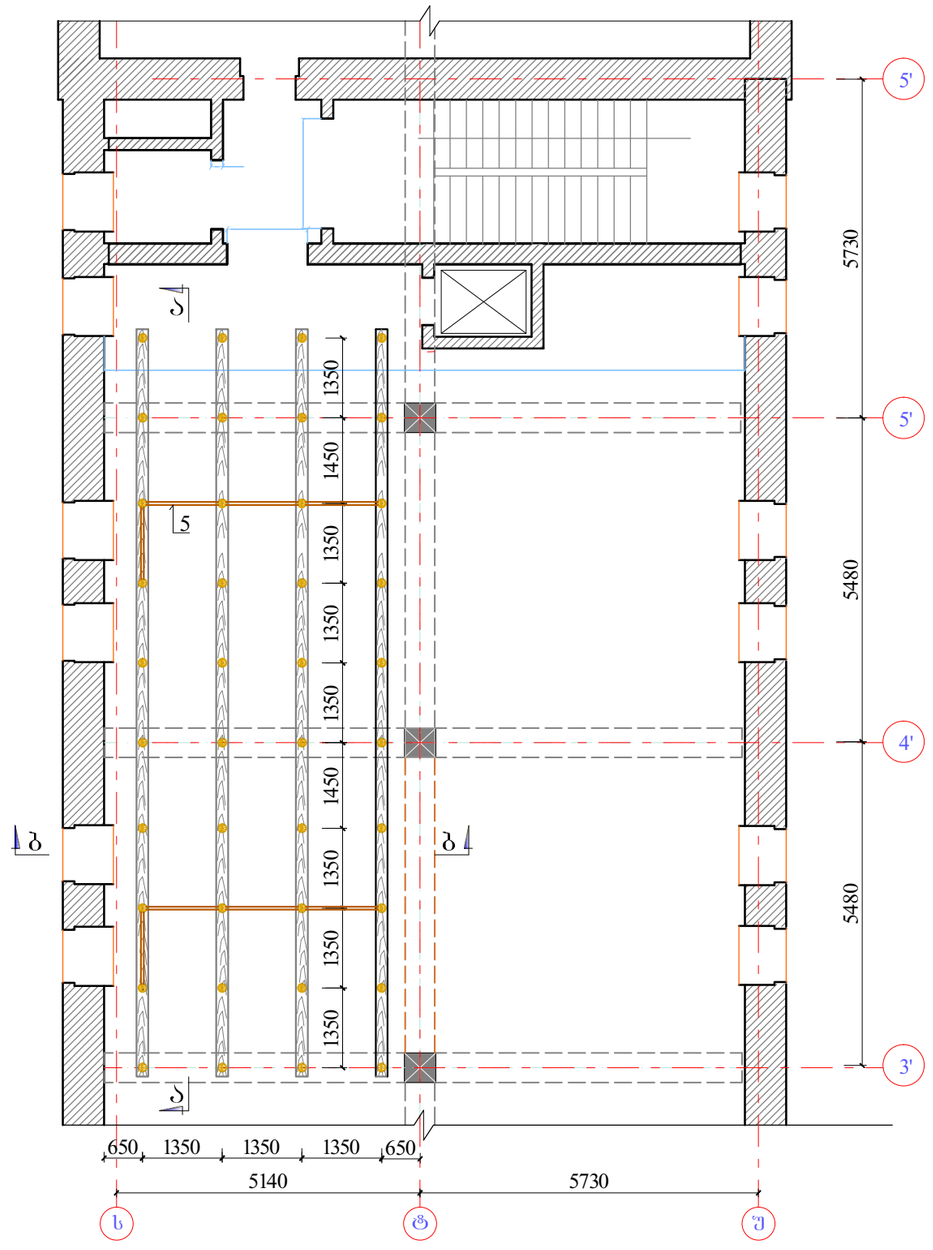

შენიშვნები:
1. მოცემული ნახაზი განხილულ იქნას შურცელ კ-8-თან ერთად.
2. ზომები დაზუსტდეს ადგილზე.

	ს.ს.ი.პ. ლევან სამხარაულის სახელობის სასამართლო ექსპერტიზის ეროვნული ბიურო		
	გვარი	ხელმოწერა	ქ. თბილისში, რუსთაველის გამზ. №29-ში ე.წ. "იმედლი"-ის შენობის დროებითი გამაგრების პროექტი
მთ. კონსტრუქტორი	გ. ბერიძე		
დაამუშავა	ა. გოგოხია		სართულების გეგმა (ბლოკი II); ხედი ა-ა
შეამოწმა	ზ. ჟიჟიანი		

სტადია	ფურც №	სულ ფურც.	მაშტაბი	თარიღი
მპ	კ-7	9	1:100	2012 წ.

ხ ე დ ი ბ-ბ
მ. 1:100

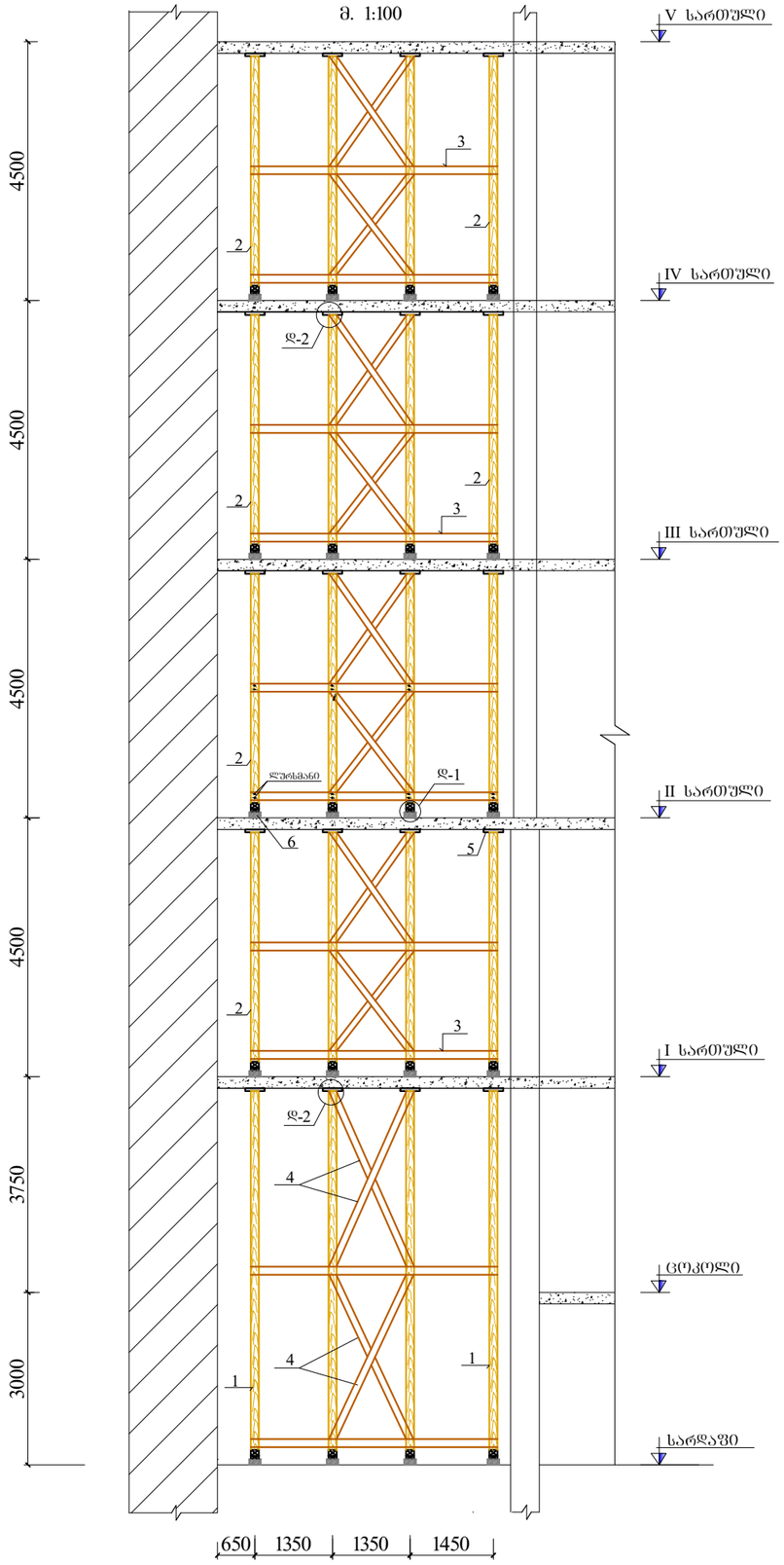

დეტალი დ-1
მ. 1:10

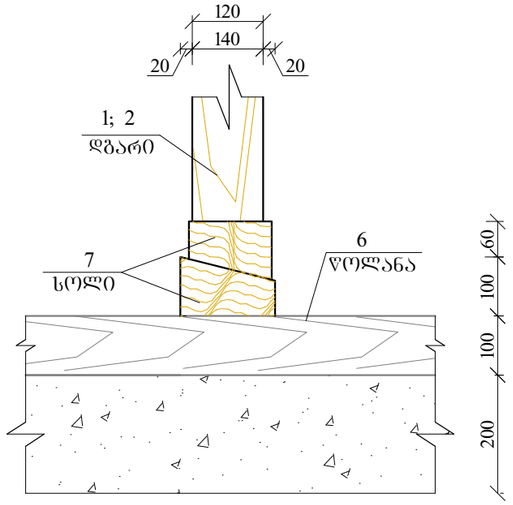

დეტალი დ-2
მ. 1:10

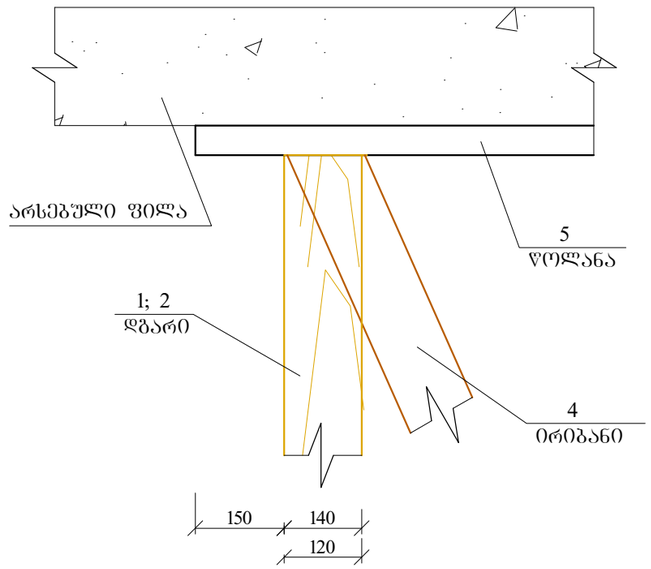

დეტალი დ-3
მ. 1:10

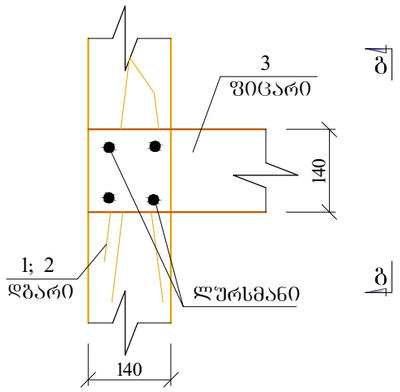

ხედი ბ-ბ
მ. 1:10

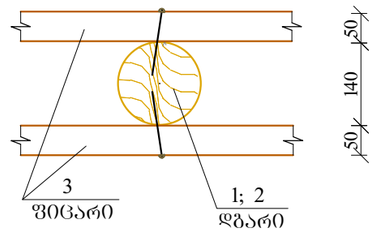

შენიშვნები:
1. მოცემული ნახაზი ბანხილულ იძნას შურცელ კ-7-6-თან ერთად.
2. ზომები დაზუსტდეს ადგილიზე.

ხის მასალის ხარჯი

ელემ. დასახ.	პოზ. №	ესკიზი	კვეთი bxh სმ	სიგრძე მმ	რაოდენ. ცალი	საერთო სიგრძე მ	მოცულობა 1 ბრძივი მეტრის მ³	ჯამი მ³
1	2	3	4	5	6	7	8	9
ხის ხარჯები	1	დგარი	d=14			150.0	0.01540	2.31
	2	დგარი	d=12			246.0	0.01130	2.78
	3	ფიცარი	5x14			1080.0	0.00700	7.56
	4	ორიბანი	5x12			472.0	0.006000	2.83
	5	ღობანა	5x20			92.0	0.01000	0.92
	6	ღობანა	10x20			202.0	0.02000	4.04
	7	სოლი	10x10	160	480	76.8	0.00160	0.12
							ჯამი	16.40

მითითება:
ხის ხარანოები მოეწყოს ეტაპობრივად: ა. სარდაფის სართულიდან პირველ სართულამდე. ბ. პირველ სართულზე დაგროვილი სამშენებლო ნაგავის გაწმენდა. გ. ხის ხარანოს მოწყობა პირველი სართულიდან მეორე სართულამდე და ასე შემდგომ მეხუთე სართულამდე.

	ს.ს.ი.პ. ლევან სამხარაულის სახელობის სასამართლო ექსპერტიზის ეროვნული ბიურო		
გვარი	ხელმოწერა	ქ. თბილისში, რუსთაველის გამზ. №29-ში ე.წ. "იმედლი"-ის შენობის დრეინების გამაგრების პროექტი	
მთ. კონსტრუქტორი	ბ. ბერიძე		
დაამუშავა	ა. გოგოხია	ხედი ბ-ბ; დ-1; დ-2; დ-3; სპეციფიკაცია	
შეამოწმა	ზ. ქიფიანი		
		სტადია: მპ; შური №: კ-8; სულ შურც.: 9; მაშტაბი: 1:100; 1:10; თარიღი: 2012 წ.	

	სამუშაოთა ჩამონათვალი
A	არსებული შენობა
1	სტრუქტურული ანალიზი. ფაზა 1
2	სტრუქტურული ანალიზი. ფაზა 2
3	სტრუქტურული ანალიზი. ფაზა 3
4	კონსტრუქციული ელემენტების გამაგრება
5	კედლებისა და ტიხრების მოწყობა
6	სახურავების მოწყობა
7	ფასადების გასუფთავება-მოპირკეთება
8	ფასადების შელესვა-შეღებვა
9	კარფანჯრის მონტაჟი
10	შიდა სარემონტო სამუშაოები
11	ტერიტორიის კეთილმოწყობა-დასუფთავება
12	დასრულება
13	დეკორაცია
14	ფურნიტურა და აღჭურვილობა
15	სხვადასხვა დამატებითი სამუშაოები



	სამუშაოთა ჩამონათვალი
A	არსებული შენობა
1	სტრუქტურული ანალიზი. ფაზა 1
2	სტრუქტურული ანალიზი. ფაზა 2
3	სტრუქტურული ანალიზი. ფაზა 3
4	კონსტრუქციული ელემენტების გამაგრება
5	კედლებისა და ტიხრების მოწყობა
6	სახურავების მოწყობა
7	ფასადების გასუფთავება-მოპირკეთება
8	ფასადების შელესვა-შეღებვა
9	კარფანჯრის მონტაჟი
10	შიდა სარემონტო სამუშაოები
11	ტერიტორიის კეთილმოწყობა-დასუფთავება
12	დასრულება
13	დეკორაცია
14	ფურნიტურა და აღჭურვილობა
15	სხვადასხვა დამატებითი სამუშაოები

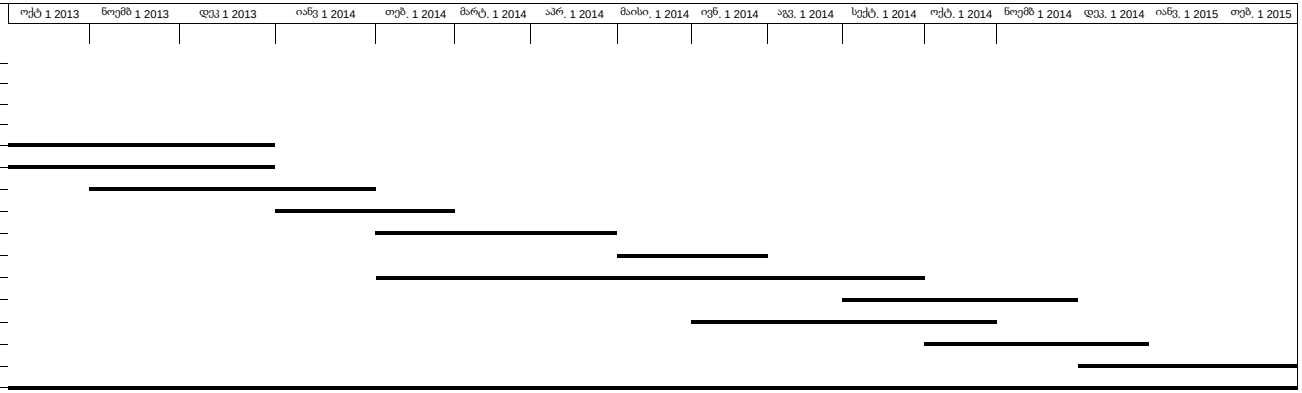

ქალაქ თბილისის მერია
ეკოლოგიისა და გამწვანების საქალაქო სამსახური
TBILISI CITY HALL
GREEN SPACES AND ECOLOGY DEPARTMENT

№ 07/132390-25

"30" 08 2012 წ.

„დაბი გრუპ ჯორჯია"ს უფლებამოსილ პირს ქალერი ზამბახიძეს
მის: ქ. თბილისი, ლადო ასათიანის 36ა
ტელ: (+995 32) 2 444 888;

თქვენი 29.08.2012 წლის (№07/132390-25) განცხადების პასუხად გაცნობებთ, რომ ქ. თბილისის მერიის ეკოლოგიისა და გამწვანების საქალაქო სამსახური თანახმაა რუსთაველის 29-ში არსებული ტერიტორია, მშენებლობის განხორციელების მიზნით გათავისუფლდეს ხილ-კენკროვანი, ასევე თეთამონაყარი და ველურად მოზარდი ხებუჩქოვანი მცენარეებისაგან.

პატივისცემით,

სამსახურის უფროსი გიორგი ქორქაშვილი

ქ. თბილისი 0160, შარტავას ქუჩა №7; ტელ.: (+995 32) 2378 209, ფაქსი: (+995 32) 2378 221; ელ-ფოსტა: egd@tbilisi.gov.ge
7, Shartava st., 0160 Tbilisi, Georgia; Tel./Fax: (+995 32) 2378 221; E-mail: egd@tbilisi.gov.ge

Service Agreement # 12-766

Tbilisi November 15, 2012

JSC "SILKNET" a company incorporated under the laws of Georgia having its registered office at 95 Tsinamdzgvrishvili str., 0112 Tbilisi, Georgia, with identification code: 204566978 (The "Silknet"), which expression shall deem to include all its successors-in-interest and assigns of one part represented by its Head of Sales Department Giorgi Mirianashvili

AND

"DHABI GROUP GEORGIA" LLC, a company incorporated under the laws of the Georgia, having its registered office at 36a L. Asatiani str. Tbilisi, Georgia, with company number 204537411 (The "Customer"), which expression shall deem to mean and include its all successors-in-interest and assigns of the other part, represented by its Director Medhat Maurice Abdelmalek

Silknet and Customer shall separately be referred to as the "Party" and jointly as the "Parties"

The Agreement includes the general provisions (the "General Conditions") and special provisions (the "Special Conditions"). In case of discrepancy between the General Conditions and Special Conditions, the Special Conditions shall prevail.

NOW THEREFORE, in consideration of mutual representations, covenants and other valuable consideration, it is hereby agreed by and between the Parties as follows:

General Conditions

1. SCOPE OF THE AGREEMENT

1.1. Silknet hereby undertakes to furnish to the Customer services specified in Article 1 of the Special Conditions (hereinafter the Service).

2. TERM OF THE AGREEMENT

2.1. The term of this Agreement is provided in the Special Conditions.

3. SILKNET'S RIGHTS AND OBLIGATIONS

3.1. In the Process of providing the Service The Silknet is entitled to obtain any necessary information from the Customer

3.2. Silknet shall perform Service in full and within the terms provided in the Agreement.

4. CUSTOMERS RIGHTS AND OBLIGATIONS

4.1. Customer is entitled to exercise its rights granted by the law and this Agreement

4.2. Customer shall pay Service fees according to the terms and conditions of this Agreement (as specified in Article 5).

4.3. Customer represents and warrants that it is the rightful owner/possessor of the territory where the Service has to be performed and has obtained all necessary permissions/licences/authorisations to enter into and perform under this Agreement. Customer further warrants that nothing shall prevent Silknet from performing or hamper Silknet's performance of its obligations under this Agreement. If the Customer breaches the above stated warranties and representations the Customer shall be liable for direct and indirect damage caused to Silknet and all respective third parties.

4.4. Fulfil its obligations under this Agreement in due course.

5. SERVICE FEES AND TERMS OF PAYMENT

5.1. Service fees ("Service fee") and terms of payment are provided in Article 5 of Special Conditions

6. LIABILITY

6.1. Each Party is liable to the other Party for direct and indirect damages caused by breach of its obligations, representations and warranties under this Agreement. In case of the breach by either Party of its contractual obligations, representations and/or warranties the aggrieved Party may apply to any and all remedies provided in this Agreement and/or legislation of Georgia.

6.2. If the Customer delays or fails to pay any fine or penalty or compensation of damages imposed on Customer under this Agreement, Silknet may recover any amount due and payable by Customer to Silknet (whether it be fine, penalty, damages or any other amount due and payable by Customer to Silknet under this Agreement) from Customer by forcing the sale of any of Customer's property/assets.

7. LIQUIDATED DAMAGES

7.1. The amount of liquidated damages is specified in Article 7 of the Special Conditions



8. FORCE-MAJEURE

8.1. The Parties shall not be liable for non-performance or undue performance of their obligations under this Agreement if such failure/undue performance is caused by circumstances defined as force-Majeure. Such force-Majeure circumstances include but are not limited to earthquakes, typhoon, flood, fires and other unexpected, irresistible or unavoidable forces and/or acts of God, war, military actions, strikes, lockouts, adoption of legal/normative/individual administrative acts by state and/or local self-governing bodies hampering or making performance by the Parties of their obligations under this Agreement impossible.

8.2. Whenever performance hereunder is hampered by or is absolutely impossible as a result of Force-Majeure, a Party in contingency shall inform the other Party of such contingency immediately of such contingency. Upon completion of Force-Majeure circumstances the parties shall fully restore performance of their obligations under this Agreement

9. TERMINATION

9.1. This Agreement may be terminated:

9.1.1. Automatically when the Parties fulfil their obligations in full and in due course.

9.1.2. At any time prior to its expiration by the mutual written agreement of the Parties

10. MISCELLANEOUS

10.1. This Agreement comes into force upon its signing by both Parties

10.2. The section headings and numbering used herein are for convenience only and shall not be deemed to limit, affect the scope, meaning or intent of this Agreement nor shall they otherwise be given any legal effect. If a reference is made to wrong number of Article, section or paragraph the one with relevant content and scope shall apply.

10.3. Errors in punctuation, grammar, and/or spelling (the "Errors") in this Agreement (if any) shall not be given any effect in terms of interpretation of respective provisions of this Agreement. Any sentence in this Agreement containing such Errors shall be interpreted in accordance with the essence and purpose of such sentence

10.4. This Agreement may not be altered, modified, or waived in whole or in part, except in writing, signed by the Parties

10.5. If any term or provision of this Agreement is held to be illegal or unenforceable, the validity or enforceability of the remainder of this Agreement will not be affected.

10.6. This Agreement shall be governed by the law of Georgia. Any dispute arising out of or in connection with this Agreement shall be settled through amicable negotiations. Should the Parties fail to reach an agreement through negotiations, each Party may apply to the courts of Georgia.

10.7. Judgement/decision by the court of first instance in favour of Silknet shall be subject to immediate execution in accordance with Article 268 1^1 of Civil Procedure Code of Georgia

10.8. This Agreement is executed in English languages in 2 (two) originals of equal legal force. One original shall be kept by the Silknet and the other one by Customer.

10.9. This Agreement is binding upon the Parties their assignees and successors-in-interest.

SPECIAL CONDITIONS

1. SCOPE OF THE AGREEMENT

1.1. Subject to Customer's request Silknet shall perform works necessary to remove Silknet's electronic communication facility from 29 Rustaveli str, in accordance with project plan #359 hereinafter the "Project") (hereinafter the "Service")

1.2. Silknet shall fulfil Service specified in Article 1.1 within 20 (twenty) business days after a) receipt of Service Fee stated in Article 5.1 of the Special Conditions of this Agreement and b) obtaining from authorised state/local administrative bodies all licenses /consents/authorisations necessary to perform Service (whichever occurs later)

1.3. After completion of Service the Parties shall execute Act of Acceptance

2. TERM OF THE CONTRACT

2.1. This Agreement comes into force upon signing and shall remain valid and in full force until fulfilment by the Parties of their obligations.

4. CUSTOMERS RIGHTS AND OBLIGATIONS

4.1. Customer shall pay Service fees in accordance with Article 5 of this Agreement.

4.2 Customer shall perform any works not specified in the Project and bear all costs and expenses with reagrd to such works

4.3. Fulfil its obligations in due course

4.4. Ensure unimpeded performance of its obligations by Silknet and its personnel. If Silknet is not responsible for the delay in performance of the Service, the performance deadline shall be extended by the length of the delay.

4.5. All expenses related to obtaining permissions/licenses/authorizations by Silknet necessary to perform the Service, shall be borne by the Customer.

5. SERVICE FEES AND TERMS OF PAYMENT

5.1. The Customer shall pay to Silknet for the Service described in Article 1.1 of the Special Conditions of this Agreement amount equal to 14,471.69 (fourteen thousand four hundred and seventy one Lari and sisxty nine Tetri) Lari and 400.00 (four hundred) Lari for obtaining

necessery permissions/licenses/authorizations from relevant state/local self-governing administrative bodies. The total service fee is 14,871.69 (fourteen thousand eight hundred and seventy one Lari and sixty nine Tetri) Lari (hereinafter the "Service Fee")

5.2. Customer shall pay total Service Fee within 10 business days as of signing of this Agreement through wire transfer of funds to Silknet's bank account: (Bank: JSC "Bank of Georgia", SWIFT: BAGAGE22, IBAN: GE20BG0000000343007000)

5.3. The Service fee is inclusive of VAT.

6. LIABILITY

6.1. If this Agreement is terminated by Customer before its expiration date or if the customer is in breach of its obligations under this Agreement, the Customer shall be charged a penalty in the amount of 20% of the Srvice Fee. Silknet may offset the penalty from the Service Fee paid by the Customer or request the Cusomer to pay the penalty. Customer shall pay the mentioned penalty within 10 (ten) days after receipt of witten request from Silknet.

6.2. If this Agreement is terminated by Customer before its expiration date or if the customer is in breach of its obligations under this Agreement, Silknet shall retain Service Fee for actually performed Service . Silknet may offset amount of penalty under Article 6.1 from Service Fee paid by the Customer. If Service Fee is less than the amount of fine customer shall pay remaining portion of penalty within 10 (ten) days after termination of this Agreement or receipt of written notice from Silknet.

9. TERMINATION

9.1. If Customer delays payment of total Service fees for more that 15 (fifteen) calendar days, upon expiration of mentioned 15 days this Agreement shall be deemed to be terminated

JSC Silknet

Nugzar Chinchaladze
Chief Commercial Officer

Dhabi Group Georgia LLC

Medhat Maurice Abdelmalek
Director

ხელშეკრულება №382

თბილისი 22.11.2012 წ.

ერთ მხრივ, შპს "ჯორჯიან უოთერ ენდ ფაუერი" (შემდგომში „კომპანია") წარმოდგენილი ახალი აბონენტების მიერთებისა და აღრიცხვის კვანძების დეპარტამენტის უფროსი გიორგი კობერიძეს სახით და მეორეს მხრივ, (შემდგომში „დამკვეთი") შპს „დაბი გრუპ ჯორჯია"–ს დირექტორი მედჰათ მორის აბდელმალექის მინდობილი პირი დავით კობახიძე (პ/ნ 01024035335) სახით, (ორივე ერთად „მხარეებად" წოდებულნი), დებენ წინამდებარე ხელშეკრულებას შემდეგზე:

1. ხელშეკრულების საგანი

1.1. ხელშეკრულების საგანს წარმოადგენს მთაწმინდა–კრწანისის რაიონში, რუსთაველის გამზირი №29–ში შპს „დაბი გრუპ ჯორჯია"–ს ტერიტორიიდან წყალსადენის მაგისტრალური ქსელების გადატანის პროექტის მომზადება და მასში გათვალისწინებული სამუშაოების შესრულება.

2. მოხმარების საფასური და ანგარიშსწორების პირობები

2.1. მთლიანი სახელშეკრულებო ღირებულება შეადგენს 105644.24 ლარს. პროექტით გათვალისწინებული, სამშენებლო-სამონტაჟო სამუშაოების სახარჯთაღრიცხვო ღირებულება შეადგენს 101581 ლარს, წყალსადენის ქსელის გადატანის პროექრის საფასური შეადგენს 4063.24 ლარს. დამკვეთი შესაბამისი სამუშაოების დაწყებამდე იხდის მთლიანი თანხის ნაწილს, აღნიშნულ შემთხვევაში 73264.8 ლარს, ხოლო დანარჩენი თანხის ანაზღაურება ხდება დამკვეთის ტერიტორიიდან ქსელის გადატანისათვის სრული ტექნოლოგიური ციკლის დასრულებისა და ფაქტობრივად შესრულებული სამუშაოებისა და ღირებულების დამადასტურებელი დოკუმენტაციის, (ფორმა №2, №3)-ის წარმოდგენის და მიღება-ჩაბარების აქტის გაფორმებიდან, არაუგვიანეს 5 (ხუთი) საბანკო დღის განმავლობაში.

2.2. დამკვეთისათვის ჩასატარებელი სამუშაოების წარმოებაზე, მერიის ქონების მართვის სააგენტოდან და სხვა სამსახურებიდან ასაღები ფასიანი ნებართვების ღირებულება, აისახება კომპანიის მიერ წარმოდგენილ ფორმა №2-ში და ფორმა №3-ში.ან უზრუნველყოფს თავად დამკვეთი.

2.3. წინამდებარე ხელშეკრულების პუნქტი 2.2 გათვალისწინებული სამუშაოების წარმოებაზე მერიის ქონების მართვის სააგენტოდან, დაჩქარებული წესით, ნებართვების ასაღებად, დამკვეთი მისი სურვილის შემთხვევაში კომპანიას მიმართავს წერილობით, რომლის ხარჯებიც შემდგომ ასევე ასახული იქნება დამკვეთისათვის წარსადგენ ფორმა №2-ში და ფორმა №3-ში

2.4. მომწოდებელთან შეთანხმების საფუძველზე, "დამკვეთმა" ამ ხელშეკრულების შესაბამისად 2.1. პუნქტში აღნიშნული პროექტის და სამუშაოების საფასური შესაძლებელია გადაიხადოს მთლიანად ან ნაწილობრივ, წარმოადგენილი შესაბამისი შეთანხმების და/ან საბანკო გარანტიის შესაბამისად

2.5. მე-2.1 პუნქტში მითითებული მოთხოვნების შესრულებისა და შესაბამისი ნებართვების აღების შემდეგომ კომპანია იწყებს სამუშაოების შესრულებას წინამდებარე ხელშეკრულების მიხედვით.

3. ხელშეკრულების მოქმედების ვადა

3.1. ხელშეკრულება ძალაში შედის ორივე მხარის ხელმოწერის დღიდან და ძალაშია, გადატანისათვის საჭირო, შესაბამისი სამუშაოების დასრულებამდე (რომელზედაც ფორმდება შესაბამისი მიღება-ჩაბარების აქტი).

3.2. სამუშაოების შესრულების ვადად განისაზღვროს, სათანადო სამსახურებიდან ყველა საჭირო ნებართვების აღებიდან, 45 სამუშაო დღე.

4. მხარეთა უფლებები და მოვალეობანი

4.1. კომპანია ვალდებულია:

- დამკვეთისათვის დაამუშაოს წყალსადენის ქსელის გადატანის პროექტი, შეასრულოს მასში გათვალისწინებული სამუშაოები.

4.2. დამკვეთი ვალდებულია:

- შეთანხმებულ ვადებში გადაიხადოს წყალსადენის ქსელის გადატანის პროექტის და მასში გათვალისწინებული სამუშაოების საფასური.

4.3. მხარეთა ორგანიზაციულ-სამართლებრივი ფორმის ან მესაკუთრის შეცვლა არ წარმოადგენს, მხარეებს შორის ხელშეკრულებით ნაკისრი ვალდებებულების შეუსრულებლობის საფუძველს.

5. დასკვნითი დებულებანი

5.1. ყველა ის საკითხი, რომელიც გათვალისწინებული არ არის ხელშეკრულებით, გადაწყდება საქართველოს კანონმდებლობის შესაბამისად.

5.2. ხელშეკრულება შედგენილია ორ ეგზემპლარად და ორივე მათგანს გააჩნიათ თანაბარი იურიდიული ძალა.

მხარეთა რეკვიზიტებია:

შპს „დაბი გრუპ ჯორჯია“	შპს “ჯორჯიან უოთერ ენდ ფაუერი”
ქ. თბილისი, ჭავჭავაძის გამზ. №43	თბილისი, კოსტავას I შესახ. №33
ს.ს “კორ სტანდარტ ბანკი”	ს.ს “საქართველოს ბანკი”-ს ც/ფილიალი
ა/ანგარიშის № GE85KS0000000004127864	ა/ანგარიშის № GE80BG0000000277331100
ბანკის კოდი № KSBGGE22	ბანკის კოდი № BAGAGE22
საიდ. კოდი № 204537411	საიდ. კოდი № 203826002
დირექტორი მედჰათ მორის აბდელმალექის მინდობილი პირი დავით კობახიძე (პ/ნ 01024035335)	ახალი აბონენტების მიერთებისა და აღრიცხვის კვანძების დეპარტამენტის უფროსი გიორგი კობერიძე

სატრანსპორტო უზრუნველყოფის სქემა ჭრილი 1-1



SHANKLAND COX Shankland Cox			პროექტის სახელწოდება მრავალფუნქციური კომპლექსის პროექტი Millennium Tbilisi
დირექტორი		Philip Logan	ობიექტის მის: ქ. თბილისი, რუსთაველის ქ. №29 / მასშტაბი
მთ. არქიტექტორი		Brian Minns	სატრანსპორტო უზრუნველყოფის სქემა, ჭრილი 1-1 / 1:100
პრ. ავტორი		Mazen Fadi	
დამკვეთი	Dhabi Group Georgia DGG		

სტადია	ფორმატი	ფურცლები	თარიღი
პროექტი	A1		2012 წ

სატრანსპორტო უზრუნველყოფის სქემა

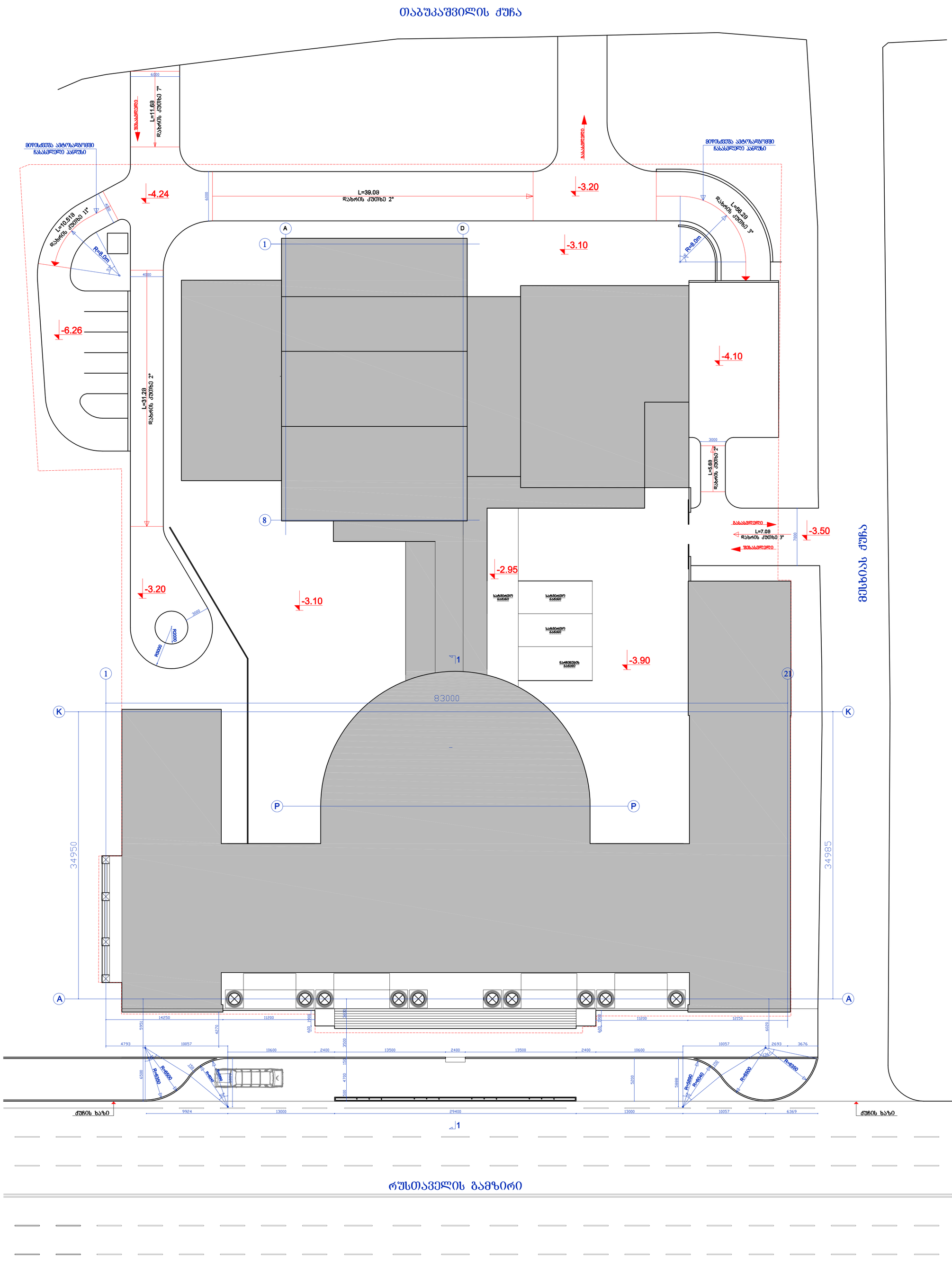

რუსთაველის გამზირი

SHANKLAND COX Shankland Cox			პროექტის სახელწოდება მრავალფუნქციური კომპლექსის პროექტი Millennium Tbilisi		
დირექტორი		Philip Logan	ობიექტის მის: ქ. თბილისი, რუსთაველის ქ. №29		მასშტაბი
მთ. არქიტექტორი		Brian Minns	სატრანსპორტო უზრუნველყოფის სქემა		1:250
პრ. ავტორი		Mazen Fadi	სტადია	ფორმატი	ფურცლები	თარიღი
დამკვეთი	Dhabi Group Georgia DGG		პროექტი	A1		2012 წ







საქართველოს სახელმწიფო დაცვის სპეციალური
სამსახურის ოპერატიული დეპარტამენტი

№ 03/127-465 „17“ „02“ 2013წ.

მოქალაქე ა.ბიბილაშვილს

ქალბატონო ანა,

თქვენი ა.წ. 15 თებერვლის განცხადების პასუხად გაცნობებთ, რომ ქ.თბილისში, რუსთაველის გამზ.№29-ში შ.პ.ს. „დაბი გრუპ ჯორჯია“-ს კუთვნილ მიწის ნაკვეთზე მისასვლელი გზებისა და ტროტუარების მოწყობის მიზნით ჩასატარებელი სამუშაოები არ ეწინააღმდეგება ჩვენს მიერ დაგეგმილ დაცვით ღონისძიებებს.

გთხოვთ, სამუშაოების დაწყების ზუსტი დრო და ხანგრძლივობა შეგვითანხმოთ წინასწარ.

პატივისცემით,

დეპარტამენტის უფროსი ო.კუპრაშვილი

18 თებერვალი 2013 წელი

№01-143

ანა ბიბილაშვილს

მის: ბერბუკის ქ. №10

აიპ „თბილისის განვითარების ფონდში“ 2013 წლის 23 თებერვალს თქვენს მიერ წარმოდგენილ დოკუმენტაციასთან (№53) დაკავშირებით, რომელშიც ითხოვთ თანხმობას რუსთაველის გამზ. №29-ის მიმდებარედ გზების მოწყობასთან დაკავშირებით სამშენებლო სამუშაოების წარმოების შესახებ, გაცნობებთ, რომ წინააღმდეგი არ ვართ სამუშაოების შესრულებაზე განმეორებით წარმოდგენილი სქემის მიხედვით, სადაც გათვალისწინებულია საფეხმავლო სივრცის მოწყობა, იმ პირობით, რომ აღდგენილ იქნება სამუშაოების შედეგად დაზიანებული მონაკვეთის საფარი თქვენივე ხარჯებითა და პასუხისმგებლობით.

პატივისცემით,

თავმჯდომარე

დავით ავალიანი

ძველი თბილისის რაიონის გამგეობა

ქალაქ თბილისის მერია

№ 12/13726-26

თქვენს № _____

"15" 02 2013წ.

მოქალაქე: ანა ბიბილაშვილს
მისამართი: ბერბუკის ქუჩა №10,
ბინა №128

ძველი თბილისის რაიონის გამგეობაში შემოვიდა **№12/13726-26,** 11.02.13, განცხადება, რომელშიც განმეორებით ითხოვთ რუსთაველის გამზირი №29-ის მიმდებარედ სამანქანო მისასვლელი გზის მოწყობის მიზნით, ტროტუარის გაჭრის სამუშაოებზე ძველი თბილისის რაიონის გამგეობის ნებართვას.

ჩვენი თანამშრომლების მიერ ადგილზე იქნა შესწავლილი არსებული მდგომარეობა.

გაცნობებთ, რომ, დამატებით წარმოდგინილი სქემატური ნახაზების, სიტუაციური გეგმებისა და ფოტო რენდერების მიხედვით სადაც აღნიშნავთ, რომ რუსთაველის გამზირი №29-ის მიმდებარედ სამუშაოების განხორციელების შემდგომ საფეხმავლო გზა განისაზღვრება 3,5 მეტრით ხოლო საავტომობილო შესასვლელი ჯიბე 4,7 მეტრთ, ასევე გზა გამყოფად მოეწყობა გამწვანების ზოლი, ძველი თბილისის რაიონის გამგეობისათვის მისაღებია, შესაბამისად გაძლევთ წერილობით თანხმობას სამუშაოების განსახორციელებლად.

პატივისცემით,

გამგებლის მოადგილე ბესარიონ ჯიმშელაძე