სასაწყობე შენობა

ქ. თბილისი, გაგრის ქ. №2 (ნაკ. $\frac{3}{27}$) ს/კ 01.11.03.003.027



დამკვეთი: შ.პ.ს. ტოიოტა ჯავჯასია (ს/კ 36089273)
საპროექტო ორგანიზაცია: შ.პ.ს. არქიდეა (ს/კ 401986801)

ARCHIDEA
ARCHITECTURE

2019 წელი

ფურცლების ჩამონათვალი

		სასაწყობე შენობა	
№	ფურცლის №	ფაილის დასახელება	მაშტაბი
A-000			
1	A-001	ფურცლების ჩამონათვალი	
2	A-002	პირობითი აღნიშვები	
3	A-003	დაგეგმარების მიზნის აღწერა, ტექ. ეკონომიკური მაჩვენებლები	
4	A-004	არსებული სიტუაციის ამსახველი ფოტოფიქსაცია	
5	A-005	არსებული სიტუაციის ამსახველი ფოტოფიქსაცია	
6	A-006	3D ვიზუალიზაცია (რენდერები)	
7	A-007	3D ვიზუალიზაცია (რენდერები)	
8	A-008	3D ვიზუალიზაცია (რენდერები)	
9	A-009	3D ვიზუალიზაცია (ფოტომონტაჟი)	
10	A-010	3D ვიზუალიზაცია (ფოტომონტაჟი)	
A-50	გენგეგმა		
11	A-51	ტოპოგრაფიული გეგმა	1-500
12	A-52	გენ.გეგმა ორიგინალი კოორდინატებით	1-500
13	A-53	გენ.გეგმა	1-250
A-100	არქიტექტურული გეგმები		
14	A-101	1 სართულის გეგმა	1-100
15	A-102	2 სართულის გეგმა	1-100
16	A-103	სახურავის გეგმა	1-100
17	A-104	დაცვის ჯიხური.1სართულის გეგმაგადახურვის გეგმა	1--50
A-200	ფასადები		
18	A-201	ჭრილი 1-1 და 2-2	1-200
19	A-202	ჭრილი 3-3 და 4-4	1-200
A-300	ჭრილები		
20	A-301	ფასადი 1-9 და A-H ღერძებს შორის	1-200
21	A-302	ფასადი H-A და 9-1 ღერძებს შორის	1-200
22	A-303	დაცვის ჯიხური. ფასადები 1-2,ა-ბ,ბ-ა და 2-1 ღერძებს შორის.ჭრილი 1-1	1--50
A-400	ჯიხების დეტალური ნახაზები		
23	A-401	ჯიხე 1(1 სართულის გეგმა ,2 სართულის გეგმაჭრილი 1-1)	1--50
24	A-402	ჯიხე 2(1 სართულის გეგმა ,2 სართულის გეგმაჭრილი 1-1)	1--50
25	A-403	ჯიხის დეტალები	1--10
A-500	სამშენებლო დეტალები		
26	A-501	სენდვიჩ პანელის შეერთების დეტალები	1--10
27	A-502	სენდვიჩ პანელის შეერთების დეტალები	1--10
28	A-503	სენდვიჩ პანელის შეერთების დეტალები	1--10
29	A-504	სენდვიჩ პანელის შეერთების დეტალები	1--10
30	A-505	სენდვიჩ პანელის შეერთების დეტალები	1--10
31	A-506	სენდვიჩ პანელის შეერთების დეტალები	1--10
32	A-507	სენდვიჩ პანელის შეერთების დეტალები	1--10
33	A-508	სენდვიჩ პანელის შეერთების დეტალები	1--10
34	A-509	აივნის მოაჯირის მოწყობის დეტალი	1--10
A-10X-4	არქიტექტურული გეგმები		
35	A-101-4	დაპროექტებულობის,ხანძარმედეგობის და ხანძარსაწინააღმდეგო სისტემების გეგმა 1 სართულზე	1-100
36	A-102-4	დაპროექტებულობის,ხანძარმედეგობის და ხანძარსაწინააღმდეგო სისტემების გეგმა 2 სართულზე	1-100

KEYPLAN:

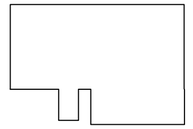

შენიშვნების ლეგენდა:

A - დამტკიცებულია

B - დამტკიცებულია კომენტარებით

C - უარყოფილია

რევიზია

რევ.	თარიღი	აღწერილობა	დაფარ.

განკუთვნილია მშენებლობისთვის

0 1 2 3 4 5m
1:100

მისამართი:

ქალაქი თბილისი გაგრის ქუჩა №2 (ნაკვ 3/27)

ნაკვეთის საკადასტრო კოდი (01.11.03.003.027)

დამკვეთი:

შპს "ტოიოტა კავკასია"
ID-236089273

თანამდებობა	სახელი გვარი	ხელმოწერა
პროექტის მენეჯერი		

შემსრულებელი:
შპს ,, არქიდეა"

ჯაბუა ამირეჯიბის მაგისტრალი №6, თბილისი, საქართველო.
TEL: +995 599 857 815
Web: www.archidea.ge

თანამდებობა	სახელი გვარი	ხელმოწერა
დირექტორი	გ.ქვანიძე	
მთავარი არქიტექტორი	დ.ელიზბარაშვილი	
არქიტექტორი	ნ.ჩხარტიშვილი	

დებულია:	შემოწმებულია:	დამტკიცებულია:
შპს ,,არქიდეა"	დამკვეთის მიერ	

პროექტის სახელწოდება:

სასაწყობე შენობა

პროექტის სტადია:

ახალი მშენებლობა

პროექტის ნაწილი:

არქიტექტურა
(Construction Drawing)

ფორმატი:	ნახაზის დასახელება:
A2	ფურცლების ჩამონათვალი
სტადია: CD	
თარიღი: 2019.09.09	Drawings List
მასშტაბი:	

რევიზია:	ნახაზის ნომერი:	ფურც. ნომერი:
R0		001

პირობითი აღნიშვნები

კოლონა
Column

კორექტირებული კოლონა
Corrected Column

კონსტრუქციული ბეტონის კედელი
Structural Concrete Wall

ბეტონის ბლოკის კედელი
Concrete Block Wall

აგურის კედელი
Brick Wall

გიფსოკარდონი
Gypsum Board

დათბუნება
Insulation

მიწა
Ground

ბალახი
Grass

ასფალტი
Grass

ბეტონის ფილით მოპირკეთება
Concrete Tile Finish

კერამოგრანიტი
Ceramic Granite Floor Finish

ლამინატის იატაკი
Laminate Floor Finish

პარკეტის იატაკი
Parquet Floor Finish

მეთლახი
Ceramic Tile Finish

რბილი იატაკი
Carpet

ეპოქსიდური იატაკი
Epoxy Floor Finish

ხის ფანერა
Wooden Plywood

ხე
Wood

მინა
Glass

კარის მარკერი

ფანჯრის მარკერი
Window Marker

კედლის ტიპი
Wall Type Marker

კედლის მოპირკეთების ტიპი
Wall Finish Marker

იატაკის მარკირება
Floor Marker

ჭერის მარკირება
Ceiling Marker

ოთახის მოპირკეთების მარკერი
Room Finishing Marker

Presidential Suite Room
125-A | 4.0m2 | Corridor

ოთახის მარკერი
Room Marker

ღიობი იატაკში
Floor Opening

ღიობი ჭერში
Ceiling Opening

±0.000m (451.100)

კონსტრუქციული ფილის ნიშნული
SSL - Structural Slab Level

(451.100) ±0.000m

მოპირკეთებული იატაკის ნიშნული
FFL - Finished Floor Level

მოპირკეთებული ჭერის ნიშნული
FCL - Finished Ceiling Level

იატაკის/ჭერის ნიშნული
Level Marker

30 წუთიანი ხანძარმედეგი კედელი
Fire Rating 30 Min.

60 წუთიანი ხანძარმედეგი კედელი
Fire Rating 60 Min.

120 წუთიანი ხანძარმედეგი კედელი
Fire Rating 120 Min.

საერთო სავალი ბილიკი
Evacuation Line

მანქანების მოძრაობის მიმართულება
Car Movement Direction

შშმ მისაწვდომობა
Disabled Accessibility

გასასვლელამდე სავალი მაქსიმალური მანძილი
Max. Evacuation Walking Length

EXIT

საევაკუაციო გასასვლელი
Evacuation Exit

საევაკუაციო გასასვლელი
Evacuation Exit

საევაკუაციო გასასვლელი
Evacuation Exit

ღერძი
Grid Head

ჭრილის ხაზი
Section Line

განშლის ხაზი
Elevation Line

90 წთ კარებების ხანზარმედეგობა

01 Facade Curtain Wall - Detail 1
Scale 1:10

ნახაზის სახელწოდება ფურცელზე
Drawing Name on Sheet

შშმ სიმბოლო
Disabled Symbol

წყვეტის ხაზი
Break Line

ხაზზე გასწორება
Line Up

DET-01 503

მინიშნება გადიდებულ დეტალზე
Detail Tag

რევიზიის მინიშნება და ნუმერაცია
Revision

გამყოფი ხაზი
Match Line

საწყისი წერტილი
Base Point

შენიშვნა
Note

ჩრდილოეთის მიმართულება
Heading North

Stair #1 — კიბის ნომერი
Stairs Number

Elevator #1 — ლიფტის ნომერი
Lift Number

Shaft #1 — შახტის ნომერი
Shaft Number

ოთახის ნომერი	
იატაკი	პლინტუსი
კედელი	ჭერი
კოლონა	

მოპირკეთების ცხრილი
Finish Key

ოთახის ნომერი — სასტუმროს ნომერი | 102 — ოთახის ნომერი

ბინების ექსპლიკაცია
Apartment Tag

დატვირტულობის ფართობი

38.0 მ²	
სც 2	2.0 მ²

დაკავებულობის ჯგუფი — დატვირთულობის დაკავებულობა

დაკავებულობისექსპლიკაცია

36.0 მ²	2.0 მ²
38.0 მ²	

ოტახების ფართობი — აივნის ფართობი — მთლიანი ფართობი

ფართების ცხრილი
Area Tag

დაკავებულობის ჯგუფის აღნიშვნა

დაკავებულობების ჯგუფები	დაკავებულობების ჯგუფი აღნიშვნა	ფერის კოდი	დაშტრიხვა	ხაზის სისქე	დაშტრიხვის მასშტაბი	დაშტრიხვის კუთხე
თავშეყრის ჯგუფი (თშ)		RGB(34,139,34)	ANSI31	0.05 mm	40	0
საქმიანი ჯგუფი (სქ)		RGB(72,12,187)	ANSI31	0.05 mm	40	0
საგანმანათლებლო ჯგუფი (სგ)		RGB(245,99,20)	ANSI31	0.05 mm	40	0
სამრეწველო ჯგუფი (სმ)		RGB(160,32,240)	ANSI31	0.05 mm	40	0
დიდი საფრთხის შემცველი ჯგუფი(დსშ)		RGB(94,8,58)	ANSI31	0.05 mm	40	0
დაწესებულებითი ჯგუფი (დწ)		RGB(0,0,255)	ANSI31	0.05 mm	40	0
სავაჭრო ჯგუფი (სვ)		RGB(255,0,0)	ANSI31	0.05 mm	40	0
საცხოვრებელი ჯგუფი (სც)		RGB(255,255,0)	ANSI31	0.05 mm	40	0
საწარმოო ჯგუფი (სწ)		RGB (136,135,134)	ANSI31	0.05 mm	40	0
დამხმარე ჯგუფი (დს)		RGB(57,57,56)	ANSI31	0.05 mm	40	0

	სიმბოლოს სახელწოდება
	სახანძრო მილდგარი
	სახანძრო განყოფილებასთან კავშირის სისტემა
	საგანგებო ხმოვანი განგაშის საკომუნიკაციო სისტემა
Type A	ხელის ცეცხლსაქრობი
	სახანძრო-სამაშველო სამსახურის მიერ გამოსაყენებელი მისაერთებელი - ჰიდრანტი
	კვამლის ავტომატური აღმომჩენი
	კვამლზე მორეაგირე მაუწყებელი
	ავტოსაშხეფი
	სახანძრო განგაშის ღილაკი

KEYPLAN:

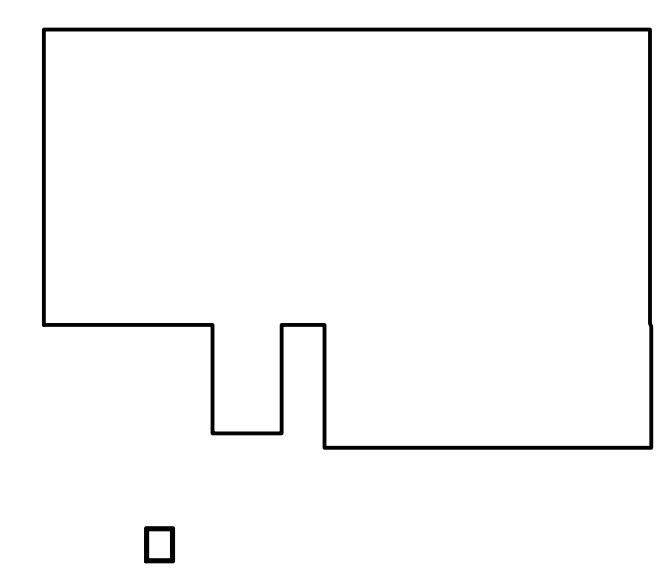

შენიშვნების ლეგენდა:

A - დამტკიცებულია

B - დამტკიცებულია კომენტარებით

C - უარყოფილია

რევიზია

რევ.	თარიღი	აღწერილობა	დამტკ.

განკუთვნილია მშენებლობისთვის

0 1 2 3 4 5m
1:100

მისამართი:
ქალაქი თბილისი გაგრის ქუჩა №2 (ნაკვ 3/27)
ნაკვეთის საკადასტრო კოდი (01.11.03.003.027)

დამკვეთი:
შპს "ტოიოტა კავკასია"
ID-236089273

თანამდებობა	სახელი გვარი	ხელმოწერა
პროექტის მენეჯერი		

ARCHIDEA ARCHITECTURE

შემსრულებელი:
შპს ,, არქიდეა"
ჭაბუა ამირეჯიბის მაგისტრალი №6,
თბილისი, საქართველო.
TEL: +995 599 857 815
Web: www.archidea.ge

თანამდებობა	სახელი გვარი	ხელმოწერა
დირექტორი	გ.ქევანიშვილი	
მთავარი არქიტექტორი	დ.ელიზბარაშვილი	
არქიტექტორი	ნ.ჩარკვიანი	

დახაზულია:	შემოწმებულია:	დამტკიცებულია:
შპს ,,არქიდეა"	დამკვეთის მიერ	

პროექტის სახელწოდება:
სასაწყობე შენობა

პროექტის სტადია:
ახალი მშენებლობა

პროექტის ნაწილი:
არქიტექტურა
(Construction Drawing)

ფორმატი: A2
სტატუსი: CD
თარიღი: 2019.09.09
მასშტაბი:

ნახაზის დასახელება:
პირობითი აღნიშვნები
Conditionally Symbols

რევიზია: R0
ნახაზის ნომერი:
ფურც. ნომერი: 002

შენობა-ნაგებობის უსაფრთხოების წესებთან შესაბამისობის ანალიზი

გამოყენებული წესები - **„შენობა-ნაგებობის უსაფრთხოების წესები“**

ჩამოთვალეთ შენობის დაკავებულებები და აღწერეთ თითოეული გამოყენება
საქმიანი ჯგუფი სქ (საოფისე და სასწავლო უნარ-ჩვევების განვითარების დანიშნულებით გამოყენებული ფართები 0.00 და +4.00 ნიშნულებზე; გასახდელები 0.00 ნიშნულზე; შეხვედრების ოთახი, სპორტ დარბაზი და სამზარეულო +4.00 ნიშნულზე);
საშუალო საფრთხის შემცველი სასაწყობო ჯგუფი სწ-1 (ავტომობილებისა და მისი ნაწილების სასწავლო უნარ-ჩვევების განვითარების დანიშნულებით გამოყენებული ფართები 0.00 ნიშნულზე; ავტოსამრეცხაო 0.00 ნიშნულზე; სასაწყობე ფართები +4.00 ნიშნულზე; არქივი +4.00 ნიშნულზე);
მცირე საფრთხის შემცველი სასაწყობო ჯგუფი სწ-2 (სასაწყობე ფართები 0.00 და +4.70 ნიშნულებზე, დამხმარე ტექნიკური ფართები 0.00 და +4.00 ნიშნულებზე);

კონსტრუქციის ტიპი:	
განსაზღვრეთ კონსტრუქციის ტიპი ახალი შენობისთვის: მაგალითი: II-A, II-B, V-A, V-B	**I-B**

სიმაღლის შეზღუდვები ცხრილი 503 -ის მიხედვით		
დაკავებულობები	**დასაშვები სართულიანობა**	**შემოთავაზებული სართულიანობა**
საქმიანი ჯგუფი სქ;	11	**2** *(მიწის დონის ქვედა და მიწის დონის ზედა I სართულზე);*
საშუალო საფრთხის შემცველი სასაწყობო ჯგუფი სწ-1;	11	**2** *(მიწის დონის ქვედა და მიწის დონის ზედა I სართულზე);*
მცირე საფრთხის შემცველი სასაწყობო ჯგუფი სწ-2;	11	**2** *(მიწის დონის ქვედა, ანტრესოლის ჩათვლით და მიწის დონის ზედა I სართულზე);*
	დასაშვები სიმაღლე	**შემოთავაზებული სიმაღლე**
შენობის სიმაღლე =	48.8მ.	9.42მ.
მიწის დონის ზემოთ სართულ(ებ)ის რაოდენობა =	11	1

ფართობის შეზღუდვები ცხრილი 503 -ის მიხედვით		
დაკავებულობები	**დასაშვები ფართობი (სართულზე)**	**შემოთავაზებული ფართობი (სართულზე)**
საქმიანი ჯგუფი სქ;	შეუზღუდავია	**336.7კვ.მ** *(მიწის დონის ქვედა*

		სართულზე); **327.3კვ.მ** *(მიწის დონის ზედა I სართულზე);*
საშუალო საფრთხის შემცველი სასაწყობო ჯგუფი სწ-1;	4460 კვ.მ	**542.1 კვ.მ** *(მიწის დონის ქვედა სართულზე);* **61.4 კვ.მ** *(მიწის დონის ზედა I სართულზე);*
მცირე საფრთხის შემცველი სასაწყობო ჯგუფი სწ-2;	7340 კვ.მ	**4720.8 კვ.მ** *(მიწის დონის ქვედა სართულზე);* **1610.1 კვ.მ** *(მიწის დონის ქვედა სართული ანტრესოლის ნაწილში);* **75.6 კვ.მ** *(მიწის დონის ზედა I სართულზე);*
შემოთავაზებული ფართობების ჯამი =	7674.0კვ.მ	
სართულების რაოდენობა =	**1** (მიწის დონის ზედა); **1** (მიწის დონის ქვედა, ანტრესოლის ჩათვლით);	
შენობის საერთო ფართობი =	7674.0კვ.მ	

გარე კედლის ცეცხლმედეგობისადმი მოთხოვნები 602-ე ცხრილის მიხედვით			
გარე კედელი	**ხანძარსაწინააღმდეგო მანძილი** (მეტრი)	**ცეცხლმედეგობის ხარისხი** (საათი)	
		მოთხოვნილი	**გათვალისწინებული**
1 - 5 ღერძებში	9 <	0 სთ.	0 სთ.
5’ - 9 ღერძებში (0.00 ნიშნულზე)	9 <	0 სთ.	0 სთ.
5’ - 9 ღერძებში (+4.00 ნიშნულზე)	9 <	0 სთ.	0 სთ.
9 - 2 ღერძებში (+4.00 ნიშნულზე)	9 <	0 სთ.	0 სთ.
A - H ღერძებში	1.5 – 3.4	1 სთ.	1 სთ.
H - D ღერძებში (0.00 ნიშნულზე)	9 <	0 სთ.	0 სთ.
D - A ღერძებში (0.00 ნიშნულზე)	9 <	0 სთ.	0 სთ.

H - D ღერძებში (+4.00 ნიშნულზე)	9 <	0 სთ.	0 სთ.
D - A ღერძებში (+4.00 ნიშნულზე)	9 <	0 სთ.	0 სთ.

გარე კედლის ღიობებისადმი მოთხოვნები 705-ე ცხრილის მიხედვით							
გარე კედელი	**ხანძარსაწინააღმდეგო მანძილი** (მეტრი)	**კედლის ღიობების ფართობი** (კედლის %)					
		დასაშვები			**გათვალისწინებული**		
		დაცული	**დაუცველი საშხეფებით**	**დაუცველი**	**დაცული**	**დაუცველი საშხეფებით**	**დაუცველი**
1 - 9 ღერძებში	9 <	აუცილებელი არ არის	აუცილებელი არ არის	შეუზღუდავია		არ იზღუდება	
9 - 1 ღერძებში	9 <	აუცილებელი არ არის	აუცილებელი არ არის	შეუზღუდავია		არ იზღუდება	
A - H ღერძებში	1.5 – 3.2	25%	25%	10%		6%	
H - A ღერძებში	9 <	აუცილებელი არ არის	აუცილებელი არ არის	შეუზღუდავია		არ იზღუდება	

ხანძრისაგან დაცვის სისტემებისადმი მოთხოვნები							
დაკავებულობები/ სივრცეები/გასასვლელი საშუალებები	**ავტოსაშხეფი სისტემა**	**ალტერნატიული ავტომატური ცეცხლსაქრობი სისტემები**	**სახანძრო განგაშისა, კვამლაღმომჩენი და ცეცხლაღმომჩენი სისტემები**	**სახანძრო მილდგარების სისტემები**	**კვამლის საკონტროლო სისტემები**	**ხელის ცეცხლმაქრები**	**საავარიო განგაშის სისტემები**
საქმიანი ჯგუფი სქ	**კი** (ავტოსაშხეფი სისტემა მთელ შენობაში)		**კი** *(კვამლის ავტომატური აღმომჩენები)* *(სახანძრო და მხედველობითი განგაშის მოწყობილო*			**კი**	

			გები); *(საანგებო ხმოვანი განგაშის საკომუნიკაციო სისტემის რუპორები);*				
საშუალო საფრთის შემცველი სასაწყობე ჯგუფი სწ1			**კი** *(კვამლაღმომჩენები და სახანძრო განგაშის სისტემა);* *(საანგებო ხმოვანი განგაშის საკომუნიკაციო სისტემის რუპორები);*			**კი**	
მცირე საფრთის შემცველი სასაწყობე ჯგუფი სწ2			**კი** *((კვამლაღმომჩენები და სახანძრო განგაშის სისტემა);* *(საანგებო ხმოვანი განგაშის საკომუნიკაციო სისტემის რუპორები);*	**კი** (შენობის სხვადასხვა არეალში)		**კი**	
კიბის უჯრედები			*(საანგებო ხმოვანი განგაშის საკომუნიკაციო სისტემის რუპორები);*		**კი** (მექანიკური განიავების სისტემა)		
დერეფნები			**კი** *(სახანძრო და მხედველობითი განგაშის მოწყობილობები);* *(საანგებო ხმოვანი განგაშის საკომუნიკა*		**კი** (კვამლსაწინააღმდეგო ვენტილაციის სისტემა)		

			ციო სისტემის რუპორები);				
შენობიდან გამომმსასვლელი დონე			კი *(სახანძრო განგაშის ხელით სამართავი სისტემის კოლოფები 0.00 ნიშნულის დონეზე)*				
სახანძრო-სამაშველო სამსახურის მიერ გამოსაყენებელი მისაერთებლები				კი			
სახანძრო ტუმბოები და წყლის რეზერვუარი (განთვსებულია სახურავზე)				კი			

განიავებისადმი მოთხოვნები		
დაკავებულობები/სივრცეები/გასასვლელი საშუალებები	ბუნებრივი განიავება	ხელოვნური განიავება
საქმიანი ჯგუფი სქ;		კი
საშუალო საფრთხის შემცველი სასაწყობო ჯგუფი სწ-1;		კი
მცირე საფრთხის შემცველი სასაწყობო ჯგუფი სწ-2;		კი
კიბის უჯრედები		კი
ლიფტი		კი
დერეფნები		კი
ტუალეტები და სააბაზანო ოთახები		

თითოეული სართულიდან გასასვლელი საშუალება										
სართულები	დაკავებულობა და დაკავებულობის დატვირთვის ჯამური მაჩვენებელი	მოთხოვნილი გასასვლელების/გასასვლელთან მისადგომის რაოდენობა	გათვალისწინებული გასასვლელების/ გასასვლელთან მისადგომის რაოდენობა და ტიპი	გასასვლელი საშუალებების სიგანე(მეტრი)					
				გზა-კიბეები		დერაფანი,		გასასვლელის გზა-კარი	
				მოთხოვნილი	გათვალისწინებული	მოთხოვნილი	გათვალისწინებული	მოთხოვნილი	გათვალისწინებული

მიწის დონის ქვედა სართული (0.00 ნიშნულზე);	**<u>A-D ღერძებში</u>** **ჯგუფი სქ** (დ.დ. 49); **ჯგუფი სწ-1** (დ.დ. 64); **ჯგუფი სწ-2** (დ.დ. 7);	**2**	**3** (გზა-კარი);	-	-	1.20 მ.	2.27 მ.	0.82 მ.	0.98 მ.
	<u>D-H - 9-2 ღერძებში 0.00 ნიშნულზე</u> **ჯგუფი სწ-2** (დ.დ. 96);	**2**	**3** (გზა-კარი);	-	-	-	-	0.82 მ.	1.0 მ.
	<u>E-H - 6-2 ღერძებში +4.70 ნიშნულზე</u> **ჯგუფი სწ-2** (დ.დ. 35);	**2**	**2** (გასასვლელთა ნ მისადგომის გზა-კიბე);	1.10მ.	1.32მ.	-	-	-	-
	<u>2-1 ღერძებში</u> ცალკეული ფართებისთვის **ჯგუფი სწ-1** (თითოეულ ფართში მაქს.-18 დ.დ.); **ჯგუფი სწ-2** (თითოეულ ფართში მაქს.-2 დ.დ.);	**1** ცალკეული ფართისთვის	**2** **2** **2** **1** **1** (გზა-კარი);	-	-	-	-	0.82 მ.	2.20 მ.
I სართული (+4.00 ნიშნულზე);	**ჯგუფი სქ** (დ.დ.125); **ჯგუფი სწ-1** (დ.დ. 4); **ჯგუფი სწ-2** (დ.დ. 3);	**2**	**2** (გზა-კიბე);	1.10მ.	1.20მ.	1.20მ..	1.59მ	0.82 მ.	0.98 მ.

წყალსადენი სისტემის ფიქსირებული მოწყობილობების რაოდენობა ცხრილი 1602.1-ის მიხედვით													
სართულები	დაკავებულობა და დაკავებულობის დატვირთვის ჯამური მაჩვენებელი	ფიქსირებული მოწყობილობები(ცალი)											
		უნიტაზი		ტუალეტის ხელსაბანები		აბაზანა/შხაპი		სასმელი წყლის ფანტანი		სამომსახურეო ნიჟარა		სამზარეულოს ნიჟარა	
		მოთხოვნილი	გათვალისწინებული	მოთხოვნილი	გათვალისწინებული	მოთხოვნილი	გათვალისწინებული	მოთხოვნილი	გათვალისწინებული	მოთხოვნილი	გათვალისწინებული	მოთხოვნილი	გათვალისწინებული
მიწის დონის ქვედა სართული	**ჯგუფი სქ** (დ.დ. 49);	2	3	2	3	-	-	1	1	1	1	-	-
	ჯგუფი სწ-1 (დ.დ. 82); **ჯგუფი სწ-2** (დ.დ. 140);	2	3	2	3	-	4	1	1	1	1	-	-
I სართული	**ჯგუფი სქ** (დ.დ. 126);	5	5	4	5	-	-	1	1	1	1	-	-
	ჯგუფი სწ-1 **ჯგუფი სწ-2**	*აღნიშნულ სართულზე განთავსებული სასაწყობე და ტექნიკური ფართები წარმოადგენს შენობის ძირიტადი ფუნქციის დამხმარე ფართებს, რომლებიც არ იქნება მუდმივად დაკავებული, შესაბამისად აღნიშნული ფართებისთვის არ არის გათვალისწინებული ცალკე წყალსადენი სისტემები.*											

CPD
4428.m2

+0.07=444.57

+0.07=444.57

+0.07=444.57

-1.03=443.47

±0.00=444.50

-0.20=444.30

H=8.00

0.75=443.75

500

Car wash 101 4.5 CPD
BOX 102 4.5 CPD
WC 103 4.7 CPD
Accessories 104 4.7 CPD

Storage 131 68.2 CPD
HUB 132 69.4 CPD
CPD zone 133 4427.3 CPD

CPD Lockers 101 14.5 CPD
Warehouse Office 102 30.5 CPD
Disable wc 103 4.7 CPD
Male wc 104 12.7 CPD
Female wc 105 4.6 CPD
Supply Office 106 30.2 CPD
Storage 107 8.1 CPD
PDI office 108 30.1 CPD
Hallway 109 46.9 CPD

Lobby/Relax zone 110 41.9 CPD
Staircase ST-01 111 11.1 All
Shower 113 4.2 Training
Lobby/Dojo 115 51.0 Training
Trainers Room 112 39.0 Training
TC Lockers 114 19.0 Training
wc 116 11.1 Training
Staircase ST-02 126 19.8 Training
Storage 121 11.8 Training
Hybrid 125 43.7 CPD
Corridor 124 10.2 CPD
Practical Stall 120 298.8 Training
Storage 122 10.2 Training
MEP 123 80.3 ALL Bidding
Electrical Lessons 117 27.4 Training
Theory lessons 118 50.5 Training
Practical Lessons 119 50.8 Training
Electrical room 1201 6.3 All

ENTRANCE CPD
ENTRANCE TRAINING
ST-01 401
ST-02 402

KEYPLAN:

A - დამტკიცებული

B - დამტკიცებული პრობლემებით

C - უარყოფილი

რევ.	თარიღი	აღწერილობა	ხელმ.
R 0	2020.06.18	Homan	
R 1	2020.09.07	Sandwich panel	
R 2	2020.10.16	MEP location	

1:100

ქალაქ თბილისის მერიის კრებ №2 (წვივ 3/27)
ნაგვლების სადესანტო პოლიგონი (01.11.03.003.027)

შპს "ბერითრა ავიაციაი" ID-236089273

ARCHIDEA
შპს "არქიდეა"
ქ.თბილისი, საბურთალოს რ-ნი, ი.ნონიაშვილის ქ. 7
TEL: +995 599 937 816
Web: www.archidea.ge

ავტორი: ნ.ბერიძე
პროექტის ხელმძღვანელი: ნ.ბერიძე
პროექტის არქიტექტორი: ნ.ბერიძე
პროექტის ინჟინერი: ნ.ბერიძე

შპს "ბერითრა ავიაციაი"

საბაჟოზედა მენიშნა

ახალი მშენებლობა

არქიტექტურა (Construction Drawing)

A0	ნახაზის ფორმატი
1:100	მასშტაბი
2020.10.16	თარიღი

1 სართულის გეგმა
GENERAL KEY PLAN
(LEVEL 1)

R0 | 101

Mezzanine

CPD

±0.70

+4.70

±0.70

+3.85

+3.65

shelter

DET-11
506

DET-12
509

DET15
512

Mezzanini
220 | 161.6 | CPD

Male WC
218 | 14.6 | Training

Famele WC
216 | 14.0 | Training

Storage
219 | 7.8 | CPD

Disable wc
217 | 4.7 | Training

Storage
215 | 12.2 | Training

Lecture room
214 | 32.4 | Training

Lecture room
213 | 54.1 | Training

GYM
212 | 90.5 | Training

Staircase ST-02
211 | 15.8 | ALL

MEP
210/1 | 58.3 | ALL

Server
201 | 17.3 | CPD

Office
202 | 23.1 | CPD

Hallway
203 | 43.3 | CPD

Archive
204 | 8.1 | CPD

Meeting Room
205 | 66.5 | CPD

Balcony
206 | 40.7 | Training

Staircase ST-01
207 | 16.1 | All

Storage
208 | 34.4 | Training

Kitchen
209 | 42.7 | Training

Corridor
210 | 48.3 | Training

+4.00

+4.00=448.50

ამოკაპირი
h1100

3000

3050

9550

9710

8375 | 13000 | 13000 | 12400 | 101200 | 13000 | 13000 | 13000 | 13000 | 9459

1584 | 8375 | 13000 | 13000 | 12400 | 47200 | 6300 | 6700 | 6500 | 6500 | 6500 | 6500 | 6500 | 53150

36234

20350

შენიშვნა:
მენორის სასადგომე ნაწილში დაშვებული ანკერსპლიტის ტიპი (მუხ.ანიშნ) - ჩარმოდგმული ლითონის მსუბუქკონსტრუქციით შეღებილი, ორსაბაღიანი ლითონის კონსტრუქციით შეღებილ, ორნაწილიანი ჭიშკარი (სპორტსასტადიონო).
მენორის კონსტრუქციაში ნახსენები მეზანინის ფენის დაშვებაზე განკუთვნილია 41 ტიპის ანკერსპლიტი, რომელთა ადგილმდებარეობა და რაოდენობა დაზუსტდება მონტაჟის პროექტით.
ანკერსპლიტის ტიპის შერჩევა მოხდება ანკერსპლიტის ტექნიკური მახასიათებლების გათვალისწინებით.

შენიშვნა:
• ფილები შეღებილია ცეცხლგამძლე საღებავით, ფილების ზედაპირის დამუშავება ანტიკოროზიული ნაერთით.
• ფილების ერთმანეთთან შეერთება ხდება ელექტროშედუღებით, ნაკერის სისქე 6მმ.
• ფილების ზედაპირზე ნებისმიერი ხვრელის გაკეთება აკრძალულია.
• ფილების ზედაპირზე ნებისმიერი ტვირთის განთავსება დაუშვებელია.

მენორის ფილების ზედაპირზე ნებისმიერი ტვირთის განთავსება დაუშვებელია.

მენორის ფილების ზედაპირზე ნებისმიერი ტვირთის განთავსება დაუშვებელია.



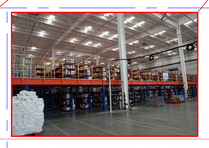



KEYPLAN:

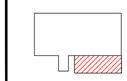

ᲨᲔᲜᲘᲨᲕᲜᲐ:

A - ᲓᲐᲛᲐᲢᲔᲑᲘᲗᲘ ᲘᲜᲤᲝᲠᲛᲐᲪᲘᲐ

B - ᲓᲐᲛᲐᲢᲔᲑᲘᲗᲘ ᲘᲜᲤᲝᲠᲛᲐᲪᲘᲐ ᲙᲝᲛᲔᲜᲢᲐᲠᲔᲑᲘᲗ

C - ᲣᲐᲠᲧᲝᲤᲘᲗᲘ ᲘᲜᲤᲝᲠᲛᲐᲪᲘᲐ

ᲛᲝᲓᲘᲤᲘᲙᲐᲪᲘᲔᲑᲘ

რევ.	თარიღი	მოდიფიკაცია	ხელმოწერა
R 0	2020.06.18	Horman	
R 1	2020.09.07	Sandwich panel	
R 2	2020.10.16	MEP location	

ᲐᲠᲥᲘᲢᲔᲥᲢᲘ

ARCHIDEA

ᲐᲠᲥᲘᲢᲔᲥᲢᲣᲠᲐ

ᲡᲐᲡᲐᲧᲘᲓᲐᲠᲘ ᲛᲐᲒᲐᲚᲘᲗᲔᲑᲘ

2 ᲡᲐᲠᲗᲣᲚᲘᲡ ᲛᲐᲒᲐᲚᲘᲗᲘ
GENERAL KEY PLAN
(LEVEL 2)

ᲡᲢᲐᲓᲘᲐ: ᲛᲔᲠᲘᲜᲒᲘ

ᲜᲐᲮᲐᲢᲘᲡ ᲛᲐᲡᲨᲢᲐᲑᲘ: 1:100

ᲤᲐᲠᲗᲘ: 841 x 594

ᲤᲣᲠᲪᲚᲘᲡ ᲜᲝᲛᲔᲠᲘ: R 2

ᲒᲕᲔᲠᲓᲘᲡ ᲜᲝᲛᲔᲠᲘ: 102

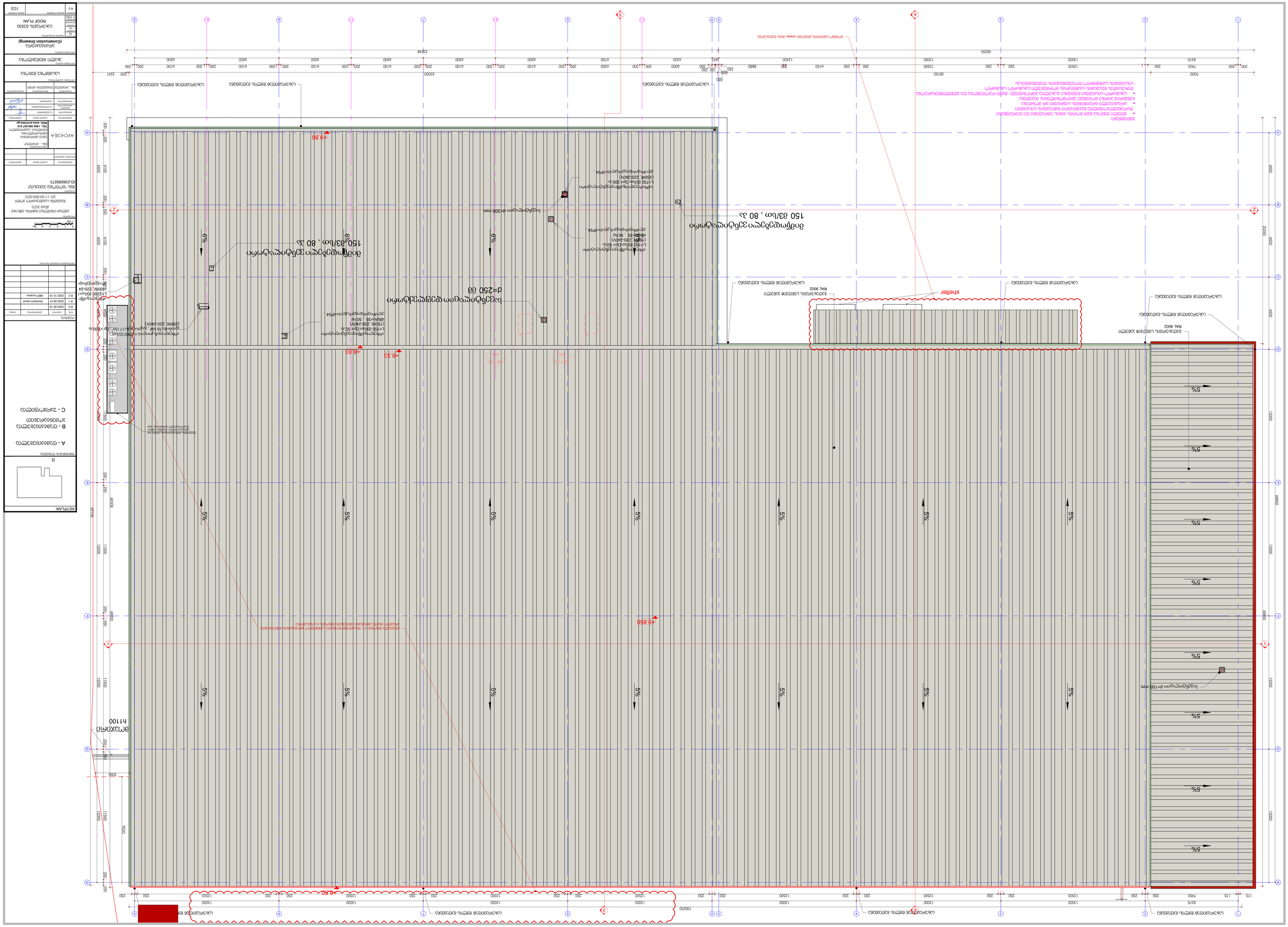
ARCHIDEA
ტელ. +995 599 697 815
www.archidea.ge
ID-236089273
ქალაქი თბილისი, საკადასტრო კოდი N2
(5533 მ2)
ქალაქის მთავარი არქიტექტორის სამსახური
(01. 11.03.003.027)
ქალაქის განვითარების სააგენტო
(5533 მ2)
ქალაქის განვითარების სააგენტო N2
(5533 მ2)
A - ფასადების ნახაზი
B - ფასადების ნახაზი
C - ჭრილები
A - ფასადების ნახაზი
B - ფასადების ნახაზი
KEYPLAN
ნახაზის დასახელება
ფასადების ნახაზები
ფასადების ნახაზები
ნახაზის დასახელება
ნახაზის ნომერი
ფაზა
ცვლილების აღწერა
თარიღი
R1 2020.09.07 Sandwich panel
R2 2020.10.16 MEP location
R0 2020.06.18
ნახაზის ნომერი
ფაზა
ცვლილების აღწერა
თარიღი
ავტორი
ავტორის ხელმოწერა
ავტორის სახელი, გვარი
ავტორი
ხელმძღვანელი
ხელმძღვანელის სახელი, გვარი
ხელმძღვანელი
ინჟინერი
ინჟინერის სახელი, გვარი
ინჟინერი
არქიტექტორი
არქიტექტორის სახელი, გვარი
არქიტექტორი
პროექტის ხელმძღვანელი
პროექტის ხელმძღვანელის სახელი, გვარი
პროექტის ხელმძღვანელი
პროექტის დასახელება
პროექტის ადგილმდებარეობა
პროექტის ნომერი
ნახაზის დასახელება

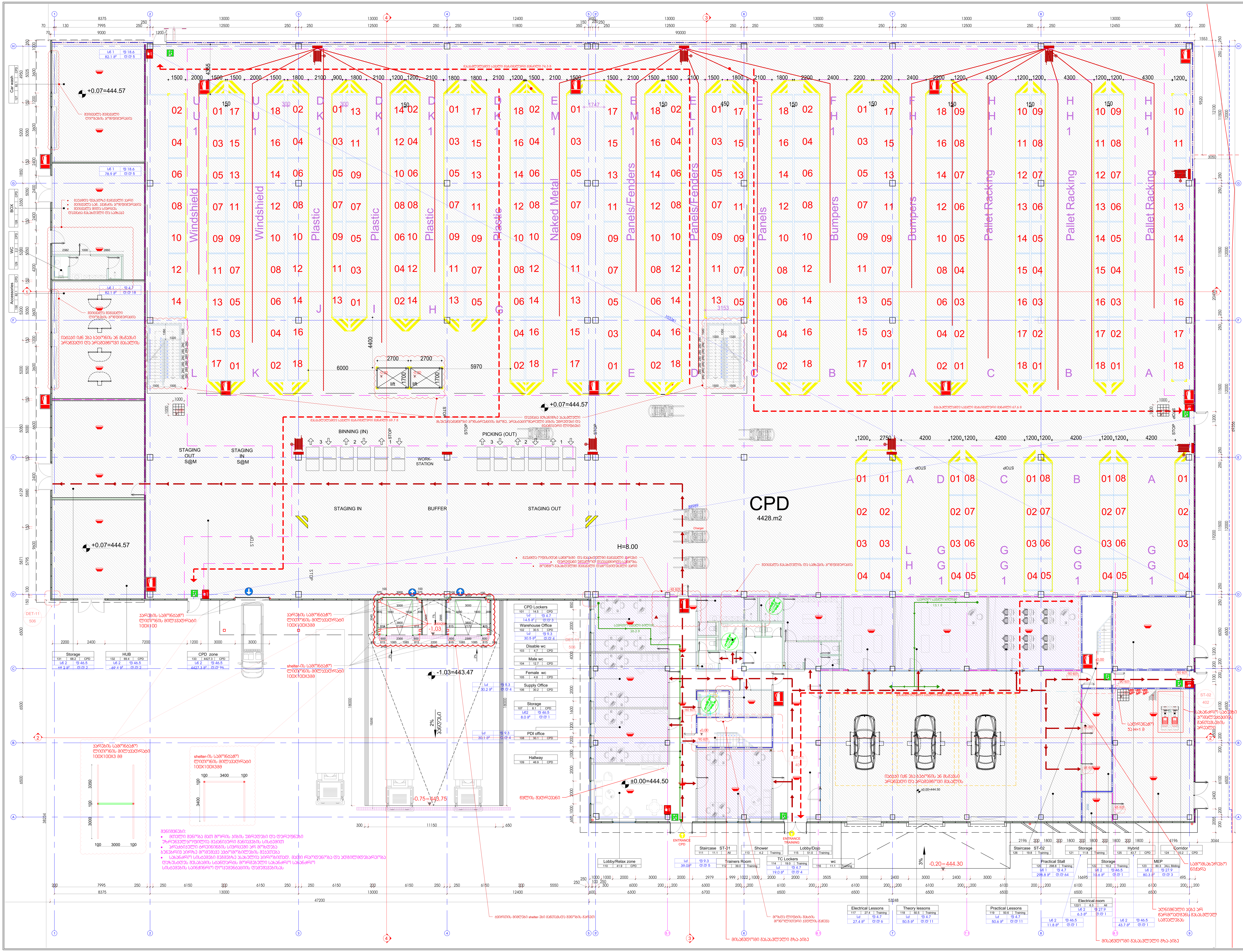

KEYPLAN:

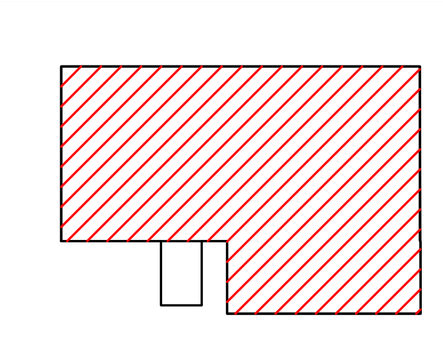

შენიშვნების ლეგენდა:

A - დამტკიცებულია

B - დამტკიცებულია კომენტარებით

C - უარყოფილია

რევიზია

რევ.	თარიღი	აღწერილობა	დამტკ.
R 0	2020.06.18		
R 1	2020.09.07	Sandwich panel	
R 2	2020.10.16	MEP location	

განკუთვნილია მშენებლობისთვის

0 1 2 3 4 5m
1:100

მისამართი:
ქალაქი თბილისი გაგრის ქუჩა №2 (ნაკვ 3/27)
ნაკვეთის საკადასტრო კოდი (01.11.03.003.027)

დამკვეთი:
შპს "ტოიოტა კავკასია"
ID-236089273

თანამდებობა	სახელი გვარი	ხელმოწერა
პროექტის მენეჯერი		

ARCHIDEA ARCHITECTURE

შემსრულებელი:
შპს ,, არქიდეა"
ჯაბუა ამირეჯიბის მაგისტრალი №6, თბილისი, საქართველო.
TEL: +995 599 857 815
Web: www.archidea.ge

თანამდებობა	სახელი გვარი	ხელმოწერა
დირექტორი	გ.ქავთარაძე	
მთავარი არქიტექტორი	დ.ელიზბარაშვილი	
არქიტექტორი	ნ.ჩარკვიანი	

დახაზულია:	შემოწმებულია:	დამტკიცებულია:
შპს ,,არქიდეა"	დამკვეთის მიერ	

პროექტის სახელწოდება:
სასაწყობე შენობა

პროექტის სტადია:
ახალი მშენებლობა

პროექტის ნაწილი:
არქიტექტურა
(Construction Drawing)

ფორმატი: A0
სტატუსი: CD
თარიღი: 2019.09.09
მასშტაბი: 1:100

ნახაზის დასახელება:
დაკავებულობის,ხანძარმდეგობის და ხანძარსაწინააღმდეგო სისტემების გეგმა 1 სართულის ±0.00 ნიშნულზე

რევიზია:	ნახაზის ნომერი:	ფურც. ნომერი:
R 2		101-4

SORTING IN

SORTING OUT

Mezzanine

CPD

±0.70

+4.70

+3.85

+3.65

shelter

Mezzanini
220 | 1610.1 | CPD
Ld: 2 | Φ: 66.5
1610.1 9° | Φ: 35

Server
201 | 17.3 | CPD
Ld: 2 | Φ: 27.9
17.3 m^2 | Φ: 1

Office
202 | 23.1 | CPD
Ld: 1 | Φ: 0.3
23.1 m^2 | Φ: 3

Hallway
203 | 43.3 | CPD

Archive
204 | 8.1 | CPD
Ld: 1 | Φ: 46.5
8.1 m^2 | Φ: 1

Meeting Room
205 | 68.5 | CPD
Ld | Φ: 1.4
68.5 m^2 | Φ: 49

Male WC
218 | 14.6 | Training

Famele WC
216 | 14.0 | Training

Ld: 1 | Φ: 46.5
7.8 m^2 | Φ: 1
Storage
219 | 7.8 | CPD

Disable wc
217 | 4.7 | Training

Ld: 1 | Φ: 46.5
12.2 m^2 | Φ: 1
Storage
215 | 12.2 | Training

Ld | Φ: 4.7
32.4 m^2 | Φ: 7
Lecture room
214 | 32.4 | Training

Ld | Φ: 4.7
64.1 m^2 | Φ: 14
Lecture room
213 | 64.1 | Training

Ld | Φ: 4.7
50.5 m^2 | Φ: 11
GYM
212 | 50.5 | Training

Staircase ST-02
211 | 15.8 | ALL

Ld: 2 | Φ: 27.9
58.3 m^2 | Φ: 2
MEP
210/1 | 58.3 | ALL

Balcony
206 | 40.7 | Training

Staircase ST-01
207 | 16.1 | All

Storage
208 | 34.4 | Training
Ld: 1 | Φ: 46.5
33.4 m^2 | Φ: 1

Kitchen
209 | 42.7 | Training
Ld | Φ: 1.4
42.7 m^2 | Φ: 31

Corridor
210 | 48.3 | Training

KEYPLAN:

A - დამგებიცებელია

B - დამგებიცებელია ყოვნანარებით

C - უარყოფილია

რევიზია	თარიღი	პროგრამა	შენიშვნა
R 0	2020.06.18		
R 1	2020.09.07	Sandwich panel	
R 2	2020.10.16	MEP location	

პროექტის ავტორი	
პროექტის ხელმძღვანელი	
არქიტექტორი	
კონსტრუქციული ნაწილი	
ინჟინერული სისტემები	
ინჟინერული სისტემები	
ინჟინერული სისტემები

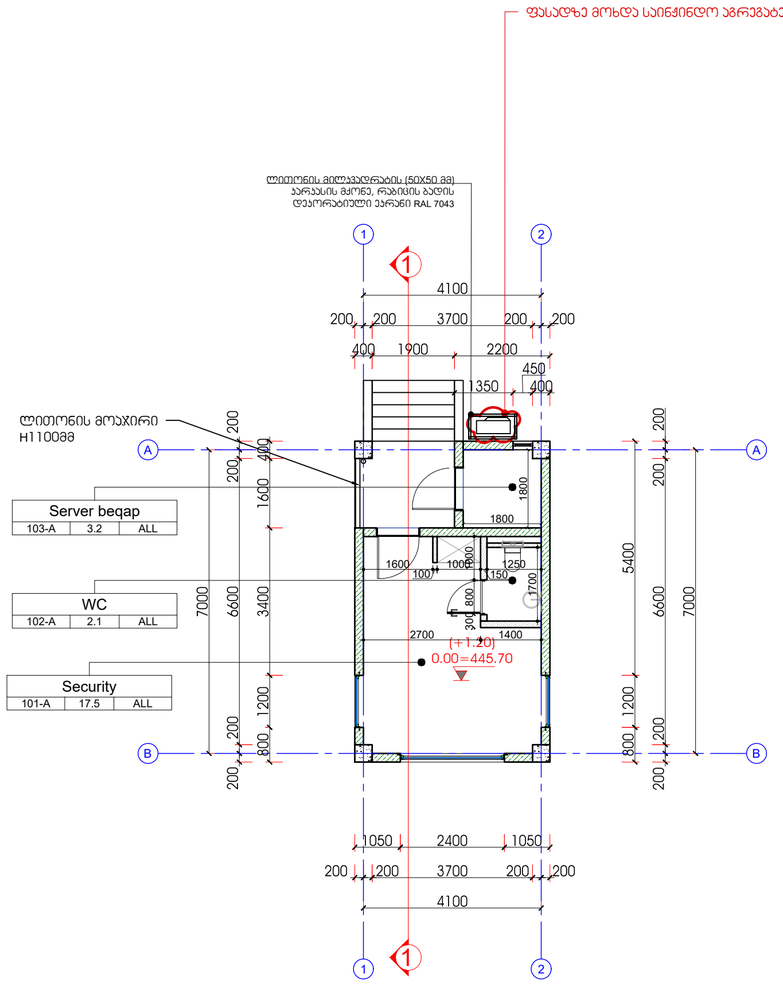

01 დაცვის ჯიხური
1 სართულის გეგმა
მასშტაბი 1:100

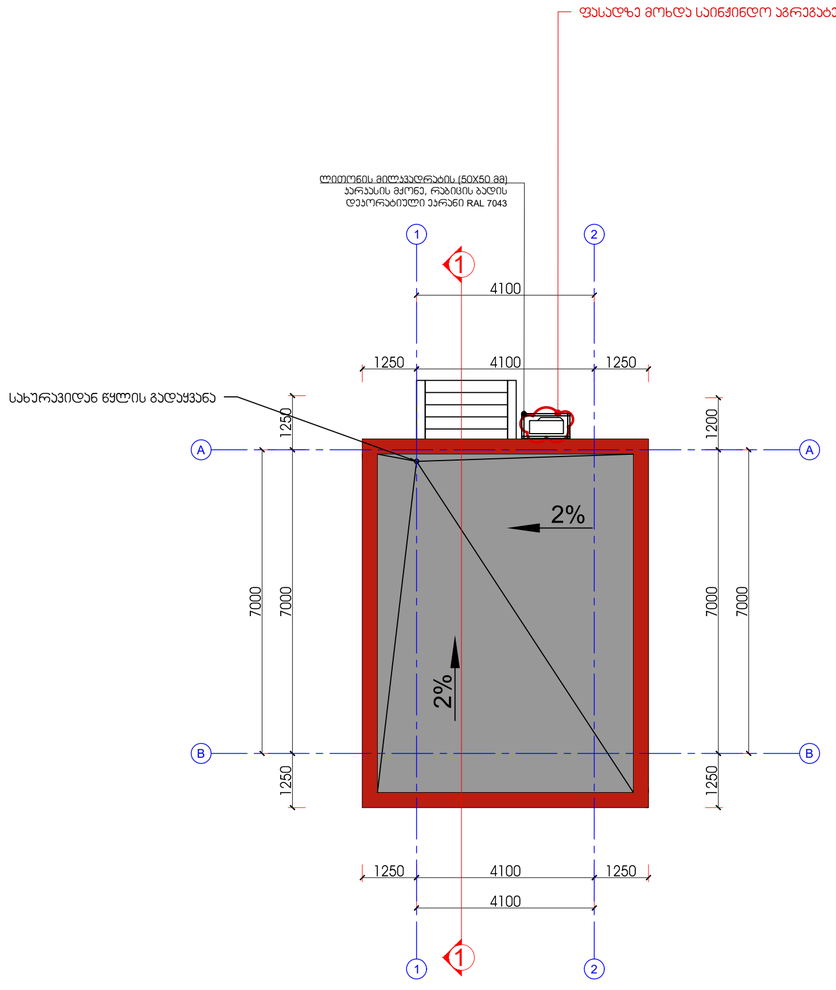

01 დაცვის ჯიხური
სახარაჯის გეგმა
მასშტაბი 1:100

KEYPLAN:

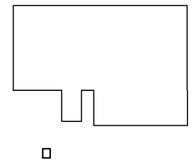

შენიშვნების ლეგენდა:

A - დამტკიცებულია

B - დამტკიცებულია კომენტარებით

C - უარყოფილია

რევიზია

რევ.	თარიღი	ცვლილება	დაფაქ.
R 0	2020.06.18		
R 1	2020.09.07	Sandwich panel	
R 2	2020.10.16	MEP location	

განკუთვნილია მშენებლობისთვის

0 1 2 3 4 5m
1:100

მისამართი:
ქალაქი თბილისი გაგრის ქუჩა №2
(ნაკვ 3/27)
ნაკვეთის საკადასტრო კოდი
(01.11.03.003.027)

დამკვეთი:
შპს "ტოიოტა კავკასია"
ID-236089273

თანამდებობა	სახელი გვარი	ხელმოწერა
პროექტის მენეჯერი		

ARCHIDEA ARCHITECTURE

მენარდებელი:
შპს ,, არქიდეა"
ჯაბუა ამირეჯიბის
მაგისტრალი №6,
თბილისი, საქართველო.
TEL: +995 599 857 815
Web: www.archidea.ge

თანამდებობა	სახელი გვარი	ხელმოწერა
დირექტორი	გ.ქავთიშვილი	
მთავარი არქიტექტორი	დ.ელიზბარაშვილი	
არქიტექტორი	ნ.ჩარკვიანი	
დახაზულია: შპს ,,არქიდეა"	მენარდებელი: დამკვეთის მიერ	დამტკიცებულია:

პროექტის სახელწოდება:
სასაწყობე შენობა

პროექტის სტადია:
ახალი მშენებლობა

პროექტის ნაწილი:
არქიტექტურა
(Construction Drawing)

ფორმატი: A2	ნახაზის დასახელება: დაცვის ჯიხური. 1სართულის გეგმა გადახურვის გეგმა
სტადია: CD	
თარიღი: 2019.09.09	
მასშტაბი: 1:50	

რევიზია: R 2	ნახაზის ნომერი:	ფურც. ნომერი: 104

CPD
4428.m2

+0.07=444.57

+0.07=444.57

+0.07=444.57

-1.03=443.47

±0.00=444.50

-0.20=444.30

H=8.00

0.75=443.75

Storage 131 68.2 CPD
HUB 132 69.4 CPD
CPD zone 133 4427.3 CPD
CPD Lockers 101 14.5 CPD
Warehouse Office 102 30.5 CPD
Disable wc 103 4.7 CPD
Male wc 104 12.7 CPD
Female wc 105 4.6 CPD
Supply Office 106 30.2 CPD
Storage 107 8.1 CPD
PDI office 108 30.1 CPD
Hallway 109 46.9 CPD
Lobby/Relax zone 110 41.9 CPD
Staircase ST-01 111 11.1 All
Trainers Room 112 39.0 Training
Shower 113 4.2 Training
TC Lockers 114 19.0 Training
Lobby/Dojo 115 51.0 Training
wc 116 11.1 Training
Staircase ST-02 120 19.8 Training
Practical Stall 120 298.8 Training
Storage 121 11.8 Training
Hybrid 125 43.7 CPD
Storage 122 10.2 Training
MEP 123 80.3 ALL Bidding
Corridor 124 10.2 CPD
Electrical Lessons 117 27.4 Training
Theory lessons 118 50.5 Training
Practical Lessons 119 50.8 Training
Electrical room 1201 6.3 All

Car wash
BOX
WC
Accessories

ENTRANCE CPD
ENTRANCE Academy

KEYPLAN:

A - დამტკიცებული

B - დამტკიცებული პრობლემებით

C - უარყოფილი

რევ.	თარიღი	აღწერილობა	ნახაზი
R 0	2020.06.18		
R 1	2020.09.07	Sandwich panel	
R 2	2020.10.16	MEP location	

1:100

ქალაქ თბილისის მუნიციპალიტეტის ქონების N2 (წყვა 3/27) ნაკვეთის სპეციალური პროექტი (01.11.03.003.027)

შპს "ბერითოლ საქართველო" ID-236089273

არქიტექტორი: შპს „არქიდეა" ქალაქ თბილისი, ვაჟა-ფშაველას გამზირი, N71 ტელ: +995 599 937 816 Web: www.archidea.ge

არქიტექტორი: ლ.ლეონიძე
კონსტრუქციული: ლ.ლეონიძე
ინჟინერული სისტემები: ლ.ლეონიძე
ელექტრული: ლ.ლეონიძე
ლანდშაფტი: ლ.ლეონიძე
შპს „არქიდეა" დეველოპერის მხარე
გენერალური კონტრაქტორის მხარე

სასაწყობე მეურნეობა

ინდივიდუალური საცხოვრებელი სახლი

არქიტექტურა
(Construction Drawing)

ობიექტის დასახელება	პარკინგებიანის საცხოვრებლის 1 სართულის გეგმა
ნახაზის დასახელება	WINDOW AND DOOR MARKER PLAN (LEVEL 1)
მასშტაბი	1:100
ნახაზის N	801
რევიზია	R 2

Mezzanine

CPD

±0.70

+4.70

±0.70

+3.85

+3.65

shelter

DET-11
506

DET-12
509

DET15
512

ამოკაპირი
h1100

Male WC
218 | 14.6 | Training

Famele WC
216 | 14.0 | Training

Storage
219 | 7.8 | CPD

Disable wc
217 | 4.7 | Training

Storage
215 | 12.2 | Training

Lecture room
214 | 32.4 | Training

Lecture room
213 | 64.1 | Training

GYM
212 | 90.5 | Training

Staircase ST-02
211 | 15.8 | ALL

MEP
210/1 | 58.3 | ALL

Server
201 | 17.3 | CPD

Office
202 | 23.1 | CPD

Hallway
203 | 43.3 | CPD

Archive
204 | 8.1 | CPD

Meeting Room
205 | 66.5 | CPD

Balcony
206 | 40.7 | Training

Staircase ST-01
207 | 16.1 | All

Storage
208 | 34.4 | Training

Kitchen
209 | 42.7 | Training

Corridor
210 | 48.3 | Training

შენიშვნა:
მენიუს სასადგომე ნაწილში დაშვებული ანარჩენების ტიპი (მუხ.კინძი) - ნარჩენების ლითონის მასშტაბური სორტირების ჩათვლით, არასტაციონალურ, ორანგუტანრიბებულ (ავტომატიზებულ).
მენიუს პორტანირებულ ნაგებობაში მოხდება მინიმუმ 41 ტიპის ნარჩენების მართვა.
ნარჩენების მართვის ავტომატიზებული სანაწარმოებლო სისტემების პორტანირება.
ამ ეტაპზე არ ხდება რესპა-გასროლის ფილის დასაბამ (მსგავსი პონსტრუქციული პრობლემის და ხანგრძლივი მუშაობის პონსტრუქცია.

შენიშვნა:
- მთელი მენიუს გარე პორის ეზოს უპრეცედენტ და დეკორატიული ელექტრომაგნიტური მანიპულირების ტექნიკის სისტემის
- პრესტიჟული ორგანიზების სივრცეში არ მოიფიქრა გრძელი ეზოს მოედანზე ავტომატიზების მეშვეობა
- სასაწარო სისტემის მეშვეობის სამუშაოს პრიორიტეტად. მაქსიმალურად და ადვილად დაკავშირება დანიშნულებას მესაფლის სანაწარო პორიზონტალური სასაწარო სისტემის სანიტარიული ტერიტორიის დაშვებაზე.

შენიშვნა:
მენიუს სასადგომე ნაწილში დაშვებული ანარჩენების ტიპი (მუხ.კინძი) - ნარჩენების ლითონის მასშტაბური სორტირების ჩათვლით, არასტაციონალურ, ორანგუტანრიბებულ (ავტომატიზებულ).
მენიუს პორტანირებულ ნაგებობაში მოხდება მინიმუმ 41 ტიპის ნარჩენების მართვა.
ნარჩენების მართვის ავტომატიზებული სანაწარმოებლო სისტემების პორტანირება.
ამ ეტაპზე არ ხდება რესპა-გასროლის ფილის დასაბამ (მსგავსი პონსტრუქციული პრობლემის და ხანგრძლივი მუშაობის პონსტრუქცია.



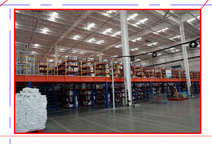



KEYPLAN:

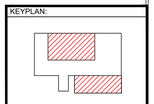

ფასადის ტიპები:

A - დამგმანებელია

B - დამგმანებელია პოლიკარბონატი

C - უარყოფილია

რევ.	თარიღი	ცვლილების აღწერა	შენიშვნა
R 0	2020.06.18		
R 1	2020.09.07	Sandwich panel	
R 2	2020.10.16	MEP location	

ავტორის ხელმოწერა

0 1 2 3 4 5m

მასშტაბი 1:100

ქალაქ თბილისის მუნიციპალიტეტის ქალაქ №2 (ნაკვ.3/27)

ნაკვეთის საკადასტრო კოდი (01.11.03.003.027)

პროექტის დასახელება

მშპ "ბოშორეა ჯეორჯიაში" ID-236089273

დამკვეთის ხელმოწერა	სახელი, გვარი	ხელმოწერა
პროექტის ხელმძღვანელი		

არქიტექტორი

მშპ „არქიტექტ"

ზაზა ამირეჯიბის მისამართი: თბილისი, საბურთალო, TEL: +995 599 057 515 Web: www.archidea.ge

დამკვეთის ხელმოწერა	სახელი, გვარი	ხელმოწერა
მთავარი ინჟინერი	ნ.ტაბატაძე	
მთავარი არქიტექტორი	ლ.ლომსაძე	
პროექტის ხელმძღვანელი	ნ.ჩიქოვანი	
პროექტის ხელმძღვანელი	ნ.ჩიქოვანი	

მშპ „არქიტექტ" შემსრულებლის ხელმოწერა

პროექტის დასახელება

სასადგომე შენობა

პროექტის ეტაპი

პროექტი

არქიტექტურა
(Construction Drawing)

ფაზა	ნახაზის დასახელება
AS	პარკირების სავალდებულო 2 სართულის შენობა WINDOW AND DOOR MARKER PLAN (LEVEL 2)
CD	
მასშტაბი	
1:100	

ფორმატი	ნახაზის ნომერი	ფურცლის ნომერი
R 2		802

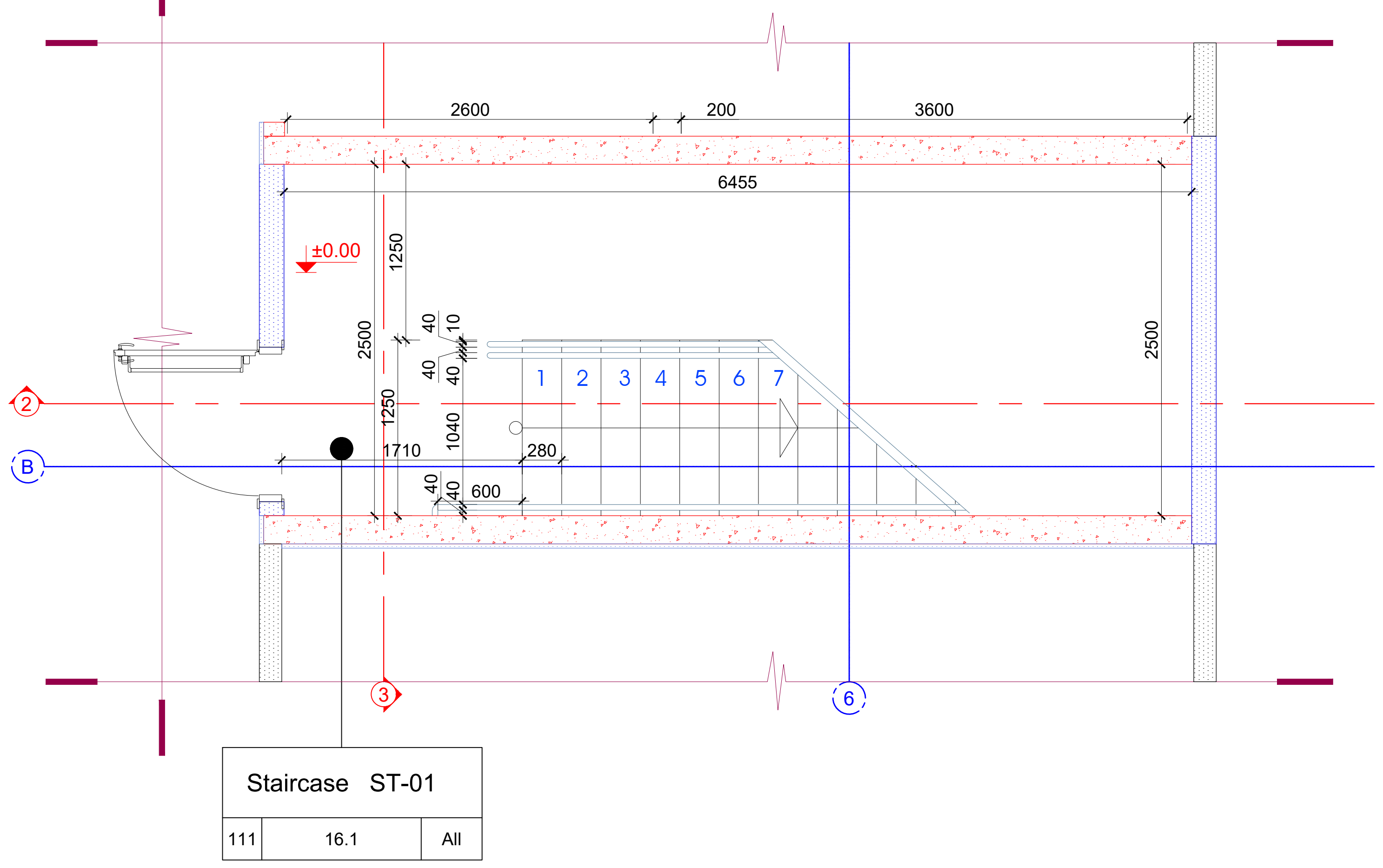

Staircase ST-01 I Floor
კიბის უჯრედი - ST-01 პირველი სართული
მასშტაბი 1:50

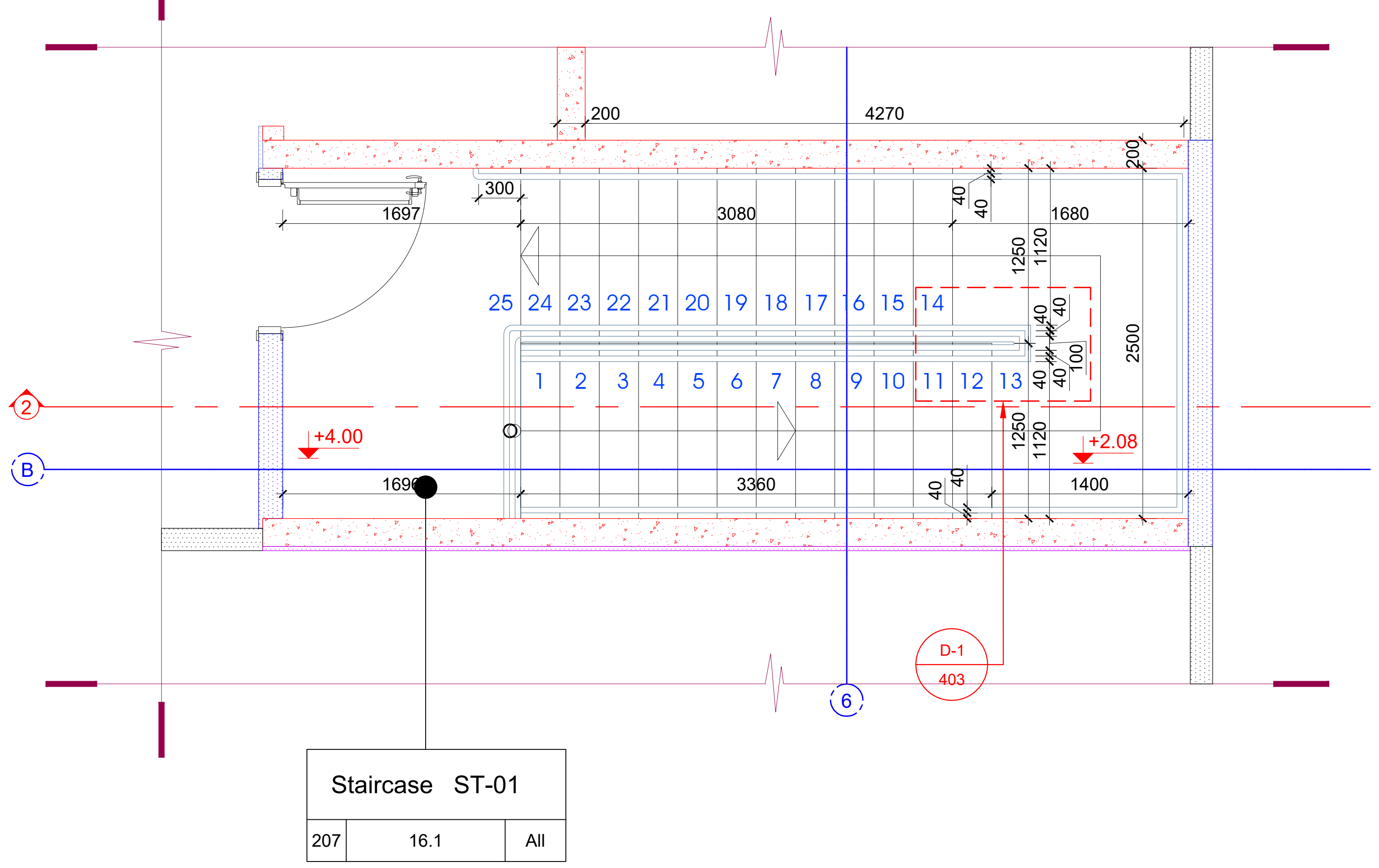

Staircase ST-01 II Floor
კიბის უჯრედი - ST-01 მეორე სართული
მასშტაბი 1:50

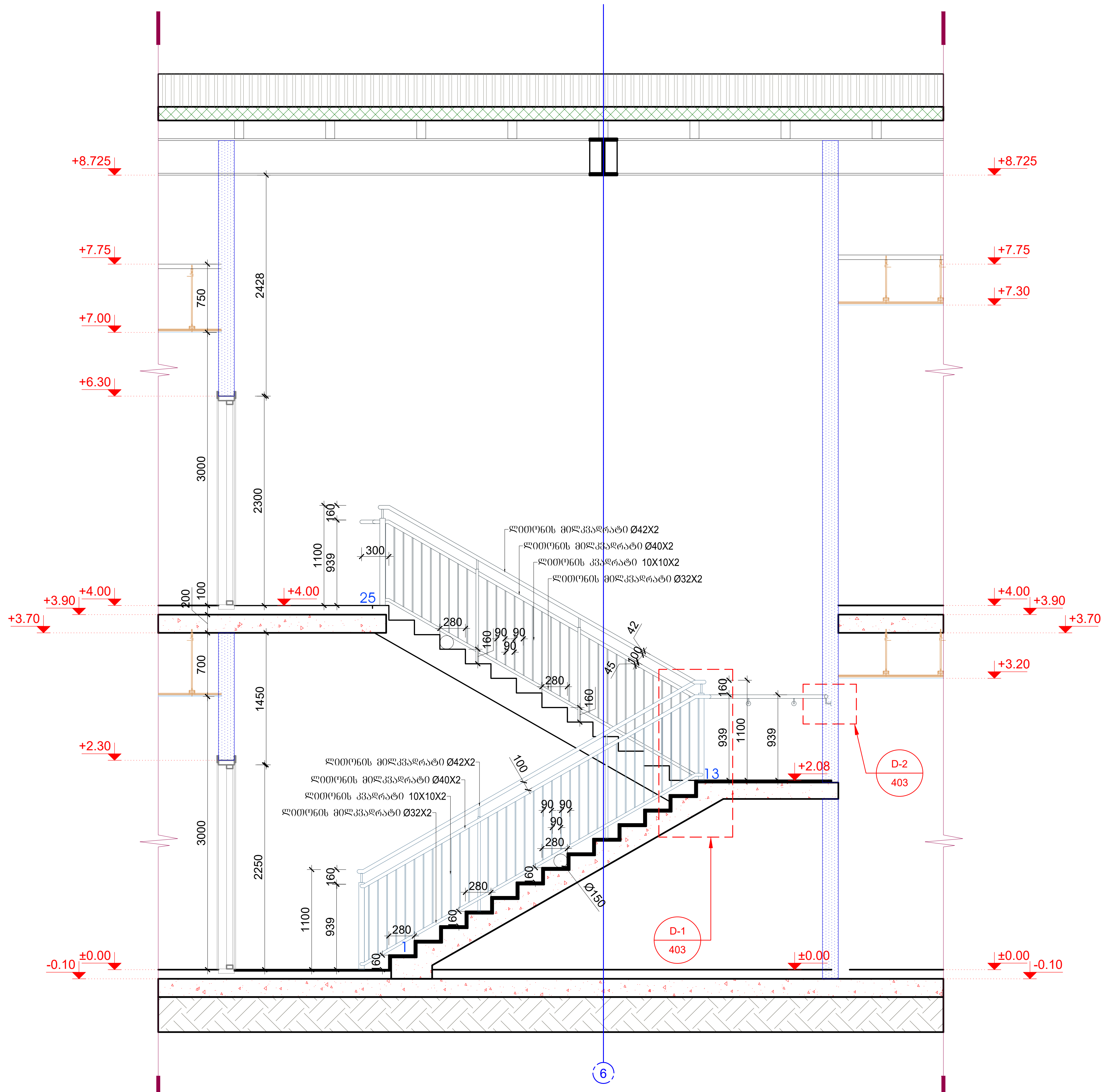

Staircase ST-01 Sectio 1-1
კიბის უჯრედი - ST-01 ჭრილი 1-1
მასშტაბი 1:50

KEYPLAN:

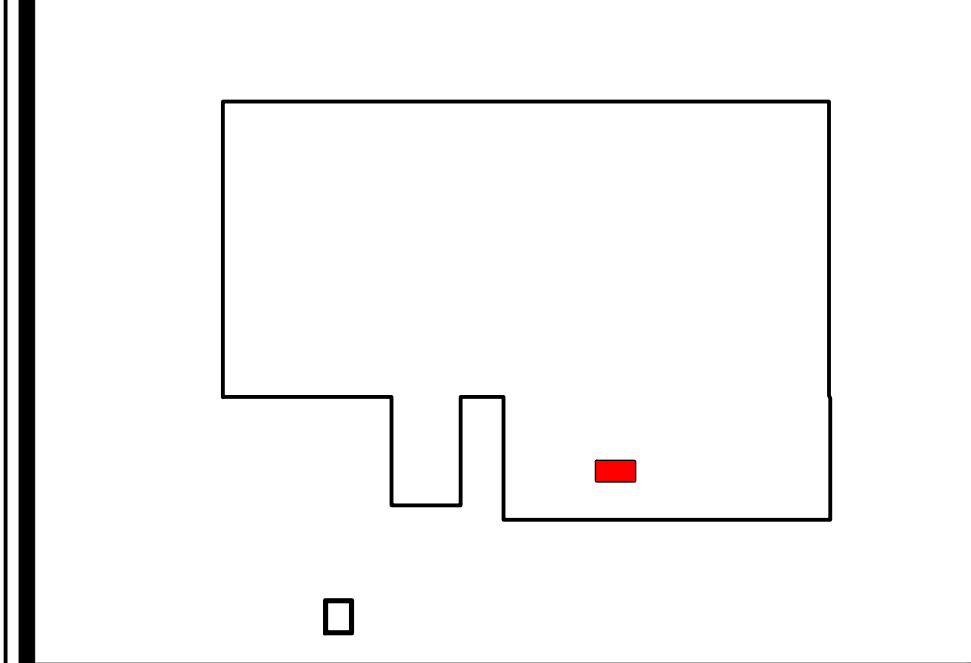

შენიშვნების ლეგენდა:

A - დამტკიცებულია

B - დამტკიცებულია კომენტარებით

C - უარყოფილია

რევიზია

რევ.	თარიღი	აღწერილობა	დამტკ.

განკუთვნილია მშენებლობისთვის

0 1 2 3 4 5m
1:100

მისამართი:
ქალაქი თბილისი გაგრის ქუჩა №2
(ნაკვ 3/27)
ნაკვეთის საკადასტრო კოდი
(01.11.03.003.027)

დამკვეთი:
შპს "ტოიოტა კავკასია"
ID-236089273

თანამდებობა	სახელი გვარი	ხელმოწერა
პროექტის მენეჯერი		

ARCHIDEA ARCHITECTURE

შემსრულებელი:
შპს ,, არქიდეა"
ჯაბუა ამირეჯიბის მაგისტრალი №6,
თბილისი, საქართველო.
TEL: +995 599 857 815
Web: www.archidea.ge

თანამდებობა	სახელი გვარი	ხელმოწერა
დირექტორი	გ.ქევანიშვილი	
მთავარი არქიტექტორი	დ.ელიზბარაშვილი	
არქიტექტორი	ნ.ჩარკვიანი	

დახაზულია:	შემოწმებულია:	დამტკიცებულია:
შპს ,,არქიდეა"	დამკვეთის მიერ	

პროექტის სახელწოდება:
სასაწყობე შენობა

პროექტის სტადია:
ახალი მშენებლობა

პროექტის ნაწილი:
არქიტექტურა
(Construction Drawing)

ფორმატი: A2
სტატუსი: CD
თარიღი: 2019.09.09
მასშტაბი: 1:50

ნახაზის დასახელება:
კიბე 1
(1 სართულის გეგმა ,
2 სართულის გეგმა
ჭრილი 1-1)

რევიზია:	ნახაზის ნომერი:	ფურც. ნომერი:
R0		401

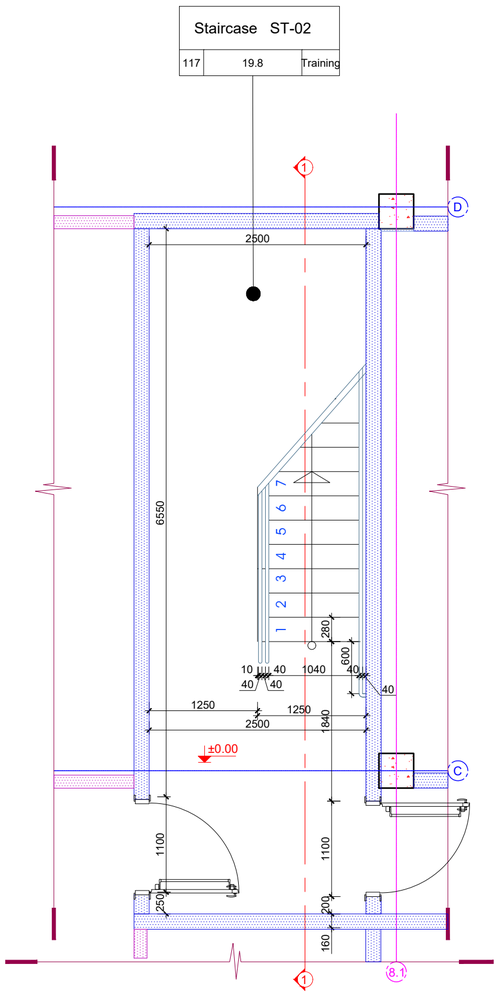

01 Staircase ST-02 I Floor
პიბის უჯრედი - ST-01 პირველი სართული
მასშტაბი 1:50

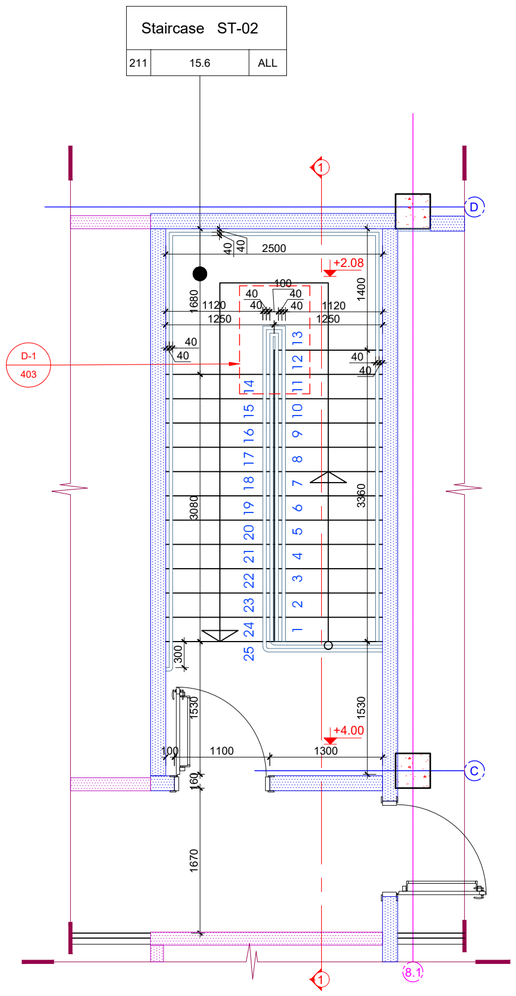

01 Staircase ST-02 II Floor
პიბის უჯრედი - ST-01 მეორე სართული
მასშტაბი 1:50

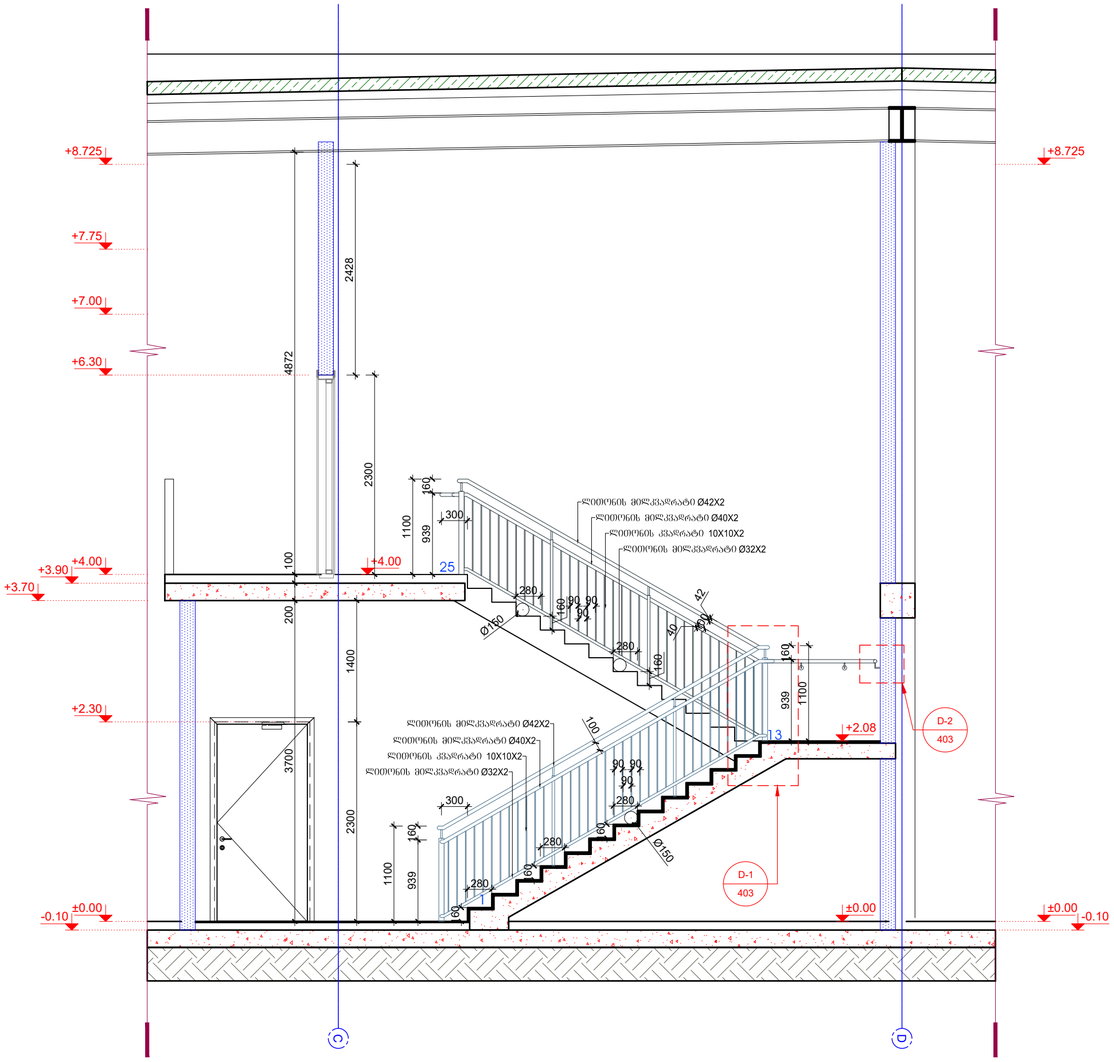

01 Staircase ST-02 Sectio 1-1
პიბის უჯრედი - ST-01 ჭრილი 1-1
მასშტაბი 1:50

KEYPLAN:

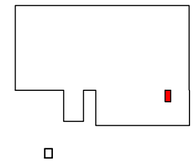

შენიშვნების ლეგენდა:

A - დამტკიცებულია

B - დამტკიცებულია კომენტარებით

C - უარყოფილია

რევიზია

რევ.	თარიღი	ცვლილების აღწერა	დებულ.

განკუთვნილია მშენებლობისთვის

0 1 2 3 4 5m
1:100

მისამართი:
ქალაქი თბილისი გაგარის ქუჩა №2 (ნაკვ 3/27)
ნაკვეთის საკადასტრო კოდი (01.11.03.003.027)

დამკვეთი:
შპს "ტოიოტა კავკასია"
ID-236089273

თანამდებობა	სახელი გვარი	ხელმოწერა
პროექტის მენეჯერი		

ARCHIDEA

შემსრულებელი:
შპს ,, არქიდეა"
ჯაბუა ამირეჯიბის მაგისტრალი №6, თბილისი, საქართველო.
TEL: +995 599 857 815
Web: www.archidea.ge

თანამდებობა	სახელი გვარი	ხელმოწერა
დირექტორი	გ.ქვანთიშვილი	
მთავარი არქიტექტორი	დ.ელიზბარაშვილი	
არქიტექტორი	ნ.ჩარკვიანი	

დანახულია:	მშენებელია:	დამტკიცებულია:
შპს ,,არქიდეა"	დამკვეთის მიერ	

პროექტის სახელწოდება:
სასაწყობე შენობა

პროექტის სტატუსი:
ახალი მშენებლობა

პროექტის ეტაპი:
არქიტექტურა
(Construction Drawing)

ფორმატი:	A2
სტადია:	CD
თარიღი:	2019.09.09
მასშტაბი:	1:50

ნახატის დასახელება:
პიბე 2
(1 სართულის გეგმა , 2 სართულის გეგმა ჭრილი 1-1)

რევიზია:	ნახატის ნომერი:	ფორმ. ნომერი:
R0		402

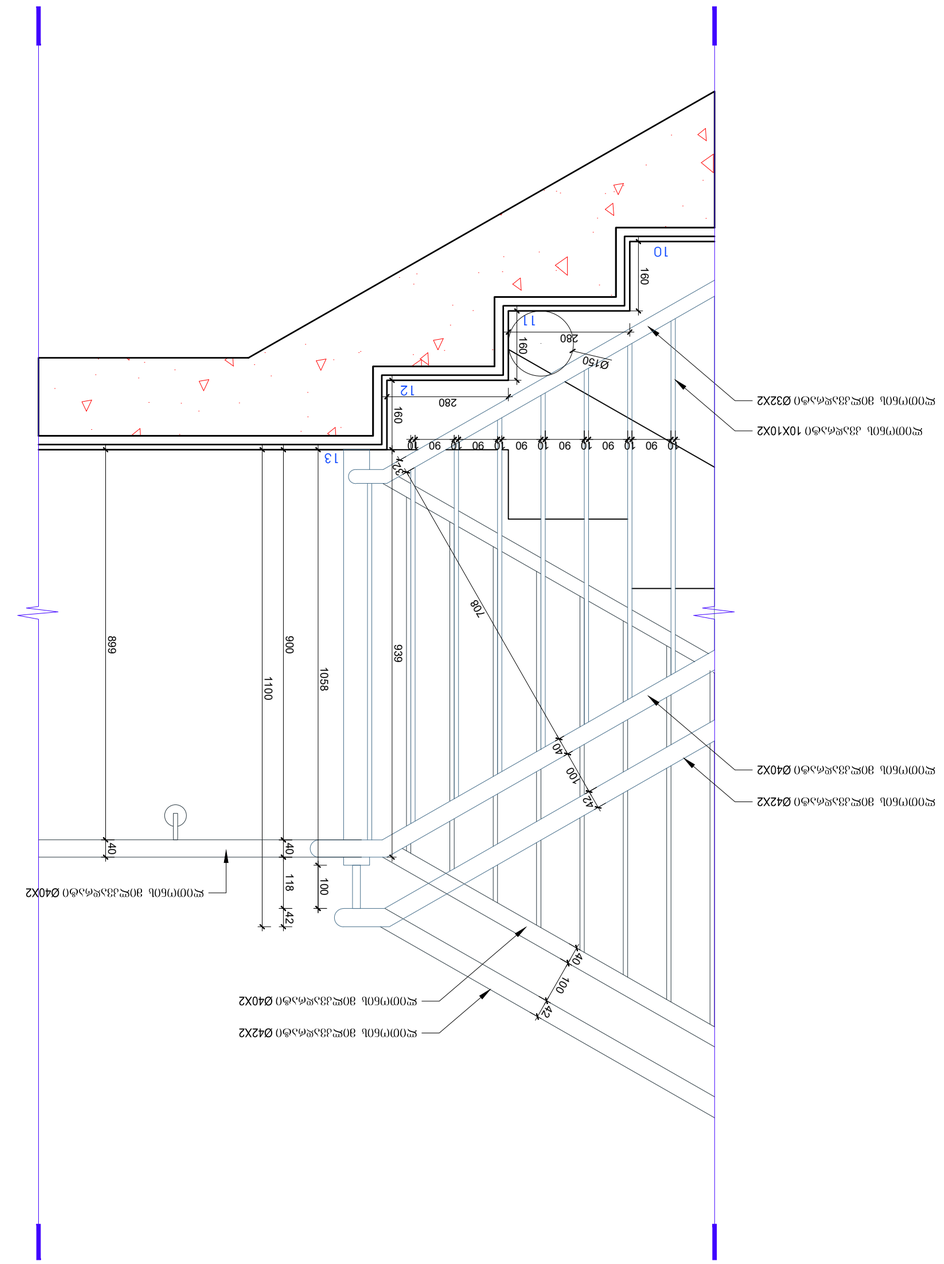
Detail 1
ფრაგმენტი 1
მასშტაბი 1:10
მეტალოკონსტრუქციული ელემენტი 10X10X2
მეტალოკონსტრუქციული ელემენტი Ø32X2
მეტალოკონსტრუქციული ელემენტი Ø42X2
მეტალოკონსტრუქციული ელემენტი Ø40X2
მეტალოკონსტრუქციული ელემენტი Ø42X2
მეტალოკონსტრუქციული ელემენტი Ø40X2
მეტალოკონსტრუქციული ელემენტი Ø40X2
Ø150
280
160
160
280
160
11
12
13
10
90
10
90
10
90

გადახურვაში კეხის მოწყობის კვანძი
DET - 01

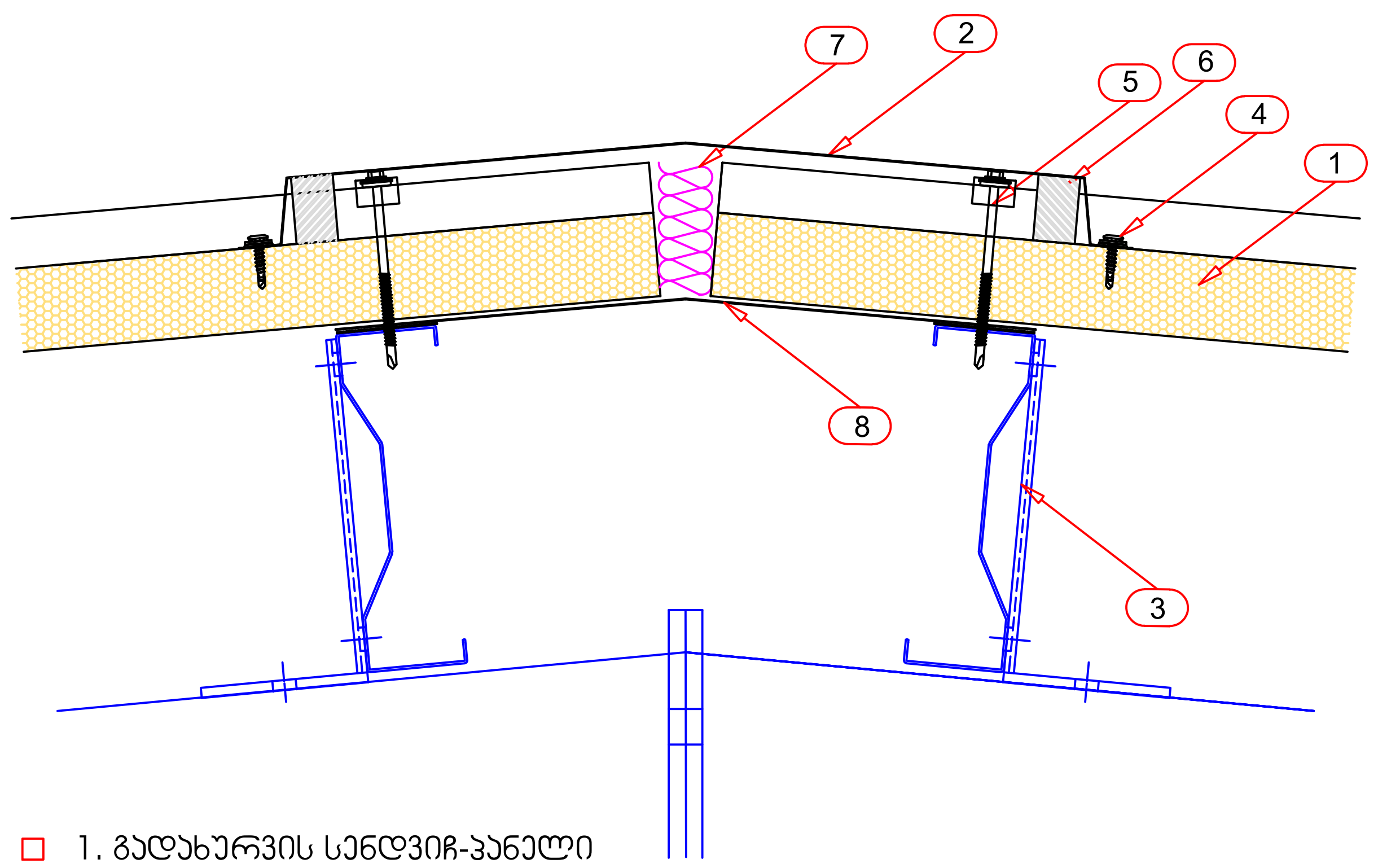

- 1. გადახურვის სენდვიჩ-პანელი
- 2. გარე გადაკეტვა ფურცლოვანი თუნუქით
- 3. შიდა გადაკეტვა ფურცლოვანი თუნუქით
- 4. სამაგრი
- 5. სამაგრი
- 6. მაჰერმეტიზებელი სილიკონი
- 7. თბოიზონაცია
- 8. ლითონის დგარი

ნახაზში მოცემული კვანძები შეიძლება შეიცვალოს პროექტის სპეციფიკიდან გამომდინარე

გადახურვაში სენდვიჩ-პანელების შეერთების კვანძი
DET - 02

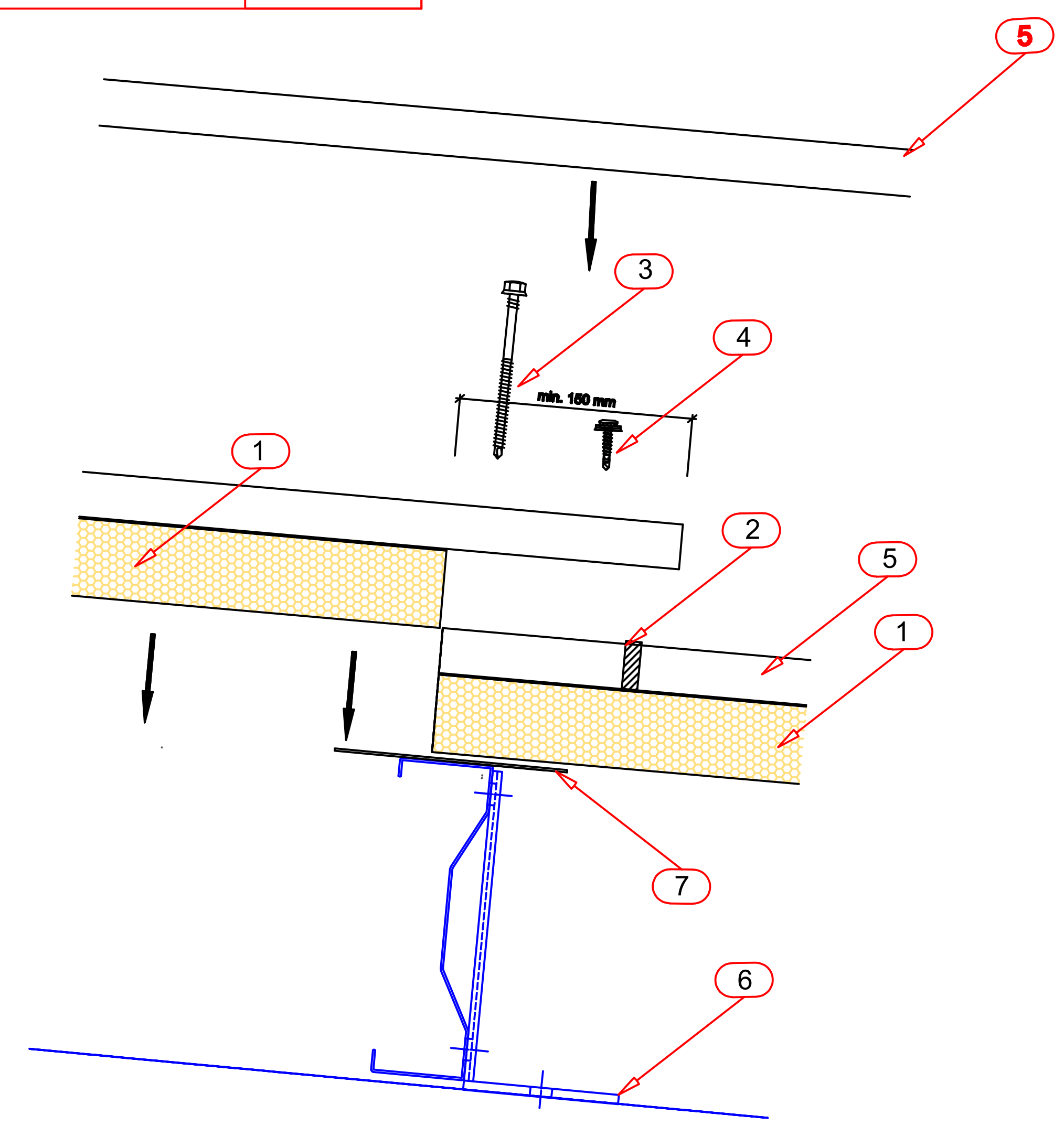

- 1. გადახურვის სენდვიჩ-პანელი
- 2. მაჰერმეტიზებელი სილიკონი
- 3. სამაგრი
- 4. სამაგრი
- 5. შეერთების პროფილი
- 6. ლითონის დგარი
- 7. დამატებითი საყრდენი

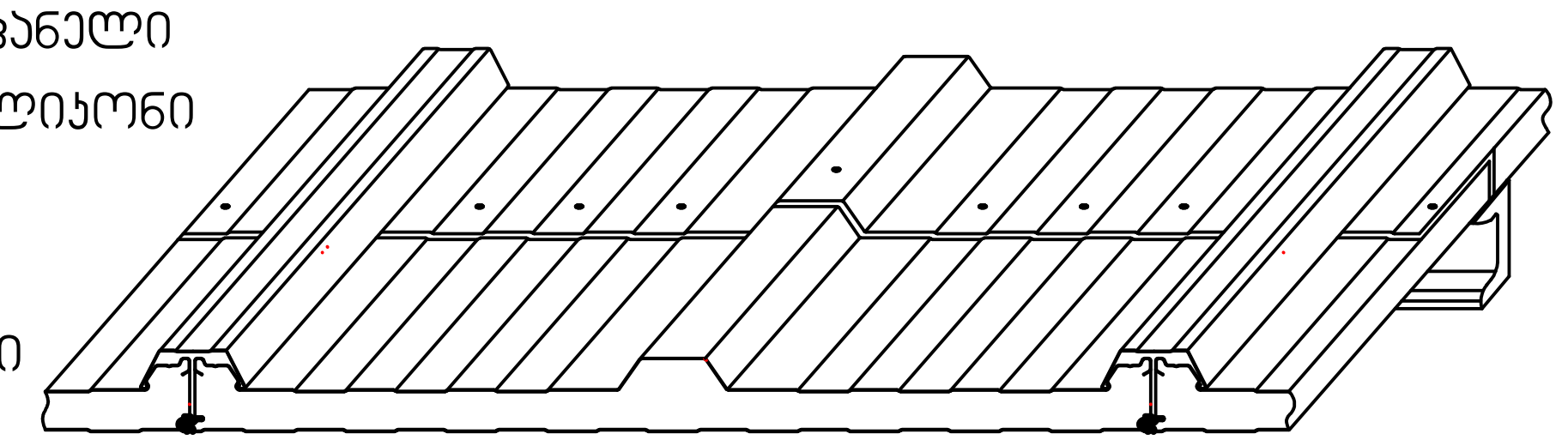

ნახაზში მოცემული კვანძები შეიძლება შეიცვალოს პროექტის სპეციფიკიდან გამომდინარე

01 Sandwich panel details
სენდვიჩ პანელის შეერთების დეტალები
მასშტაბი 1:10

KEYPLAN:

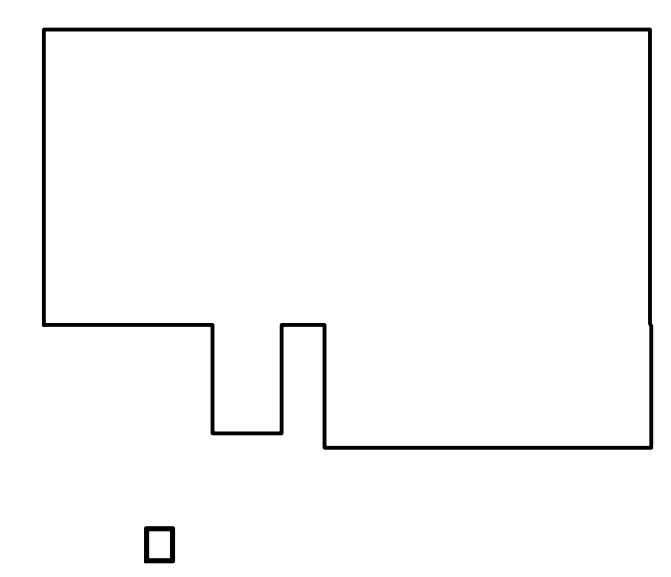

შენიშვნების ლეგენდა:

A - დამტკიცებულია

B - დამტკიცებულია კომენტარებით

C - უარყოფილია

რევიზია

რევ.	თარიღი	აღწერილობა	დამტკ.

განკუთვნილია მშენებლობისთვის

0 1 2 3 4 5m
1:100

მისამართი:
ქალაქი თბილისი გაგრის ქუჩა №2 (ნაკვ 3/27)
ნაკვეთის საკადასტრო კოდი (01.11.03.003.027)

დამკვეთი:
შპს "ტოიოტა კავკასია"
ID-236089273

თანამდებობა	სახელი გვარი	ხელმოწერა
პროექტის მენეჯერი		

ARCHIDEA ARCHITECTURE

შემსრულებელი:
შპს ,, არქიდეა"
ჯაბუა ამირეჯიბის მაგისტრალი №6,
თბილისი, საქართველო.
TEL: +995 599 857 815
Web: www.archidea.ge

თანამდებობა	სახელი გვარი	ხელმოწერა
დირექტორი	გ.ქევანიშვილი	
მთავარი არქიტექტორი	დ.ელიზბარაშვილი	
არქიტექტორი	ნ.ჩარკვიანი	

დახაზულია:	შემოწმებულია:	დამტკიცებულია:
შპს ,,არქიდეა"	დამკვეთის მიერ	

პროექტის სახელწოდება:
სასაწყობე შენობა

პროექტის სტადია:
ახალი მშენებლობა

პროექტის ნაწილი:
არქიტექტურა
(Construction Drawing)

ფორმატი: A0
სტატუსი: CD
თარიღი: 2019.08.20
მასშტაბი: 1:10

ნახაზის დასახელება:
Sandwich panel details
სენდვიჩ პანელის შეერთების დეტალები

რევიზია: R0
ნახაზის ნომერი:
ფურც. ნომერი: 501

პარაპეტის მოწყობის კვანძი	DET - 03

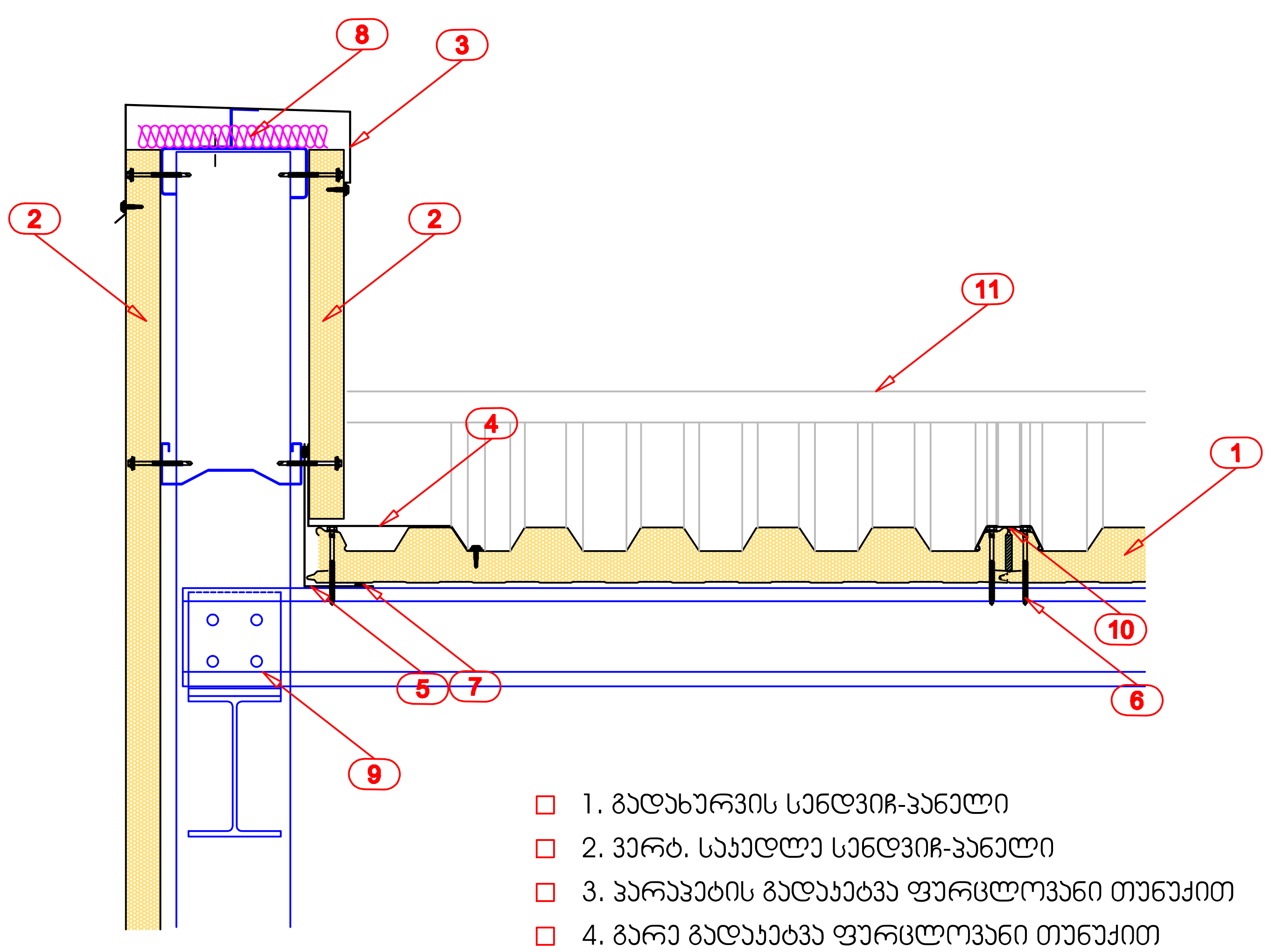

- 1. გადახურვის სენდვიჩ-პანელი
- 2. ვერტ. საკედლე სენდვიჩ-პანელი
- 3. პარაპეტის გადაკეტვა ფურცლოვანი თუნუქით
- 4. გარე გადაკეტვა ფურცლოვანი თუნუქით
- 5. შიდა გადაკეტვა ფურცლოვანი თუნუქით
- 6. სამაგრი
- 7. მაჰერმეტიზებელი სილიკონი
- 8. თბოიზონაცია
- 9. ლითონის დგარი
- 10. შეერთების პროფილი
- 10. კეხი

ნახაზში მოცემული კვანძები შეიძლება შეიცვალოს პროექტის სპეციფიკიდან გამომდინარე

დაფარული წყალსატარის მოწყობის კვანძი	DET - 04

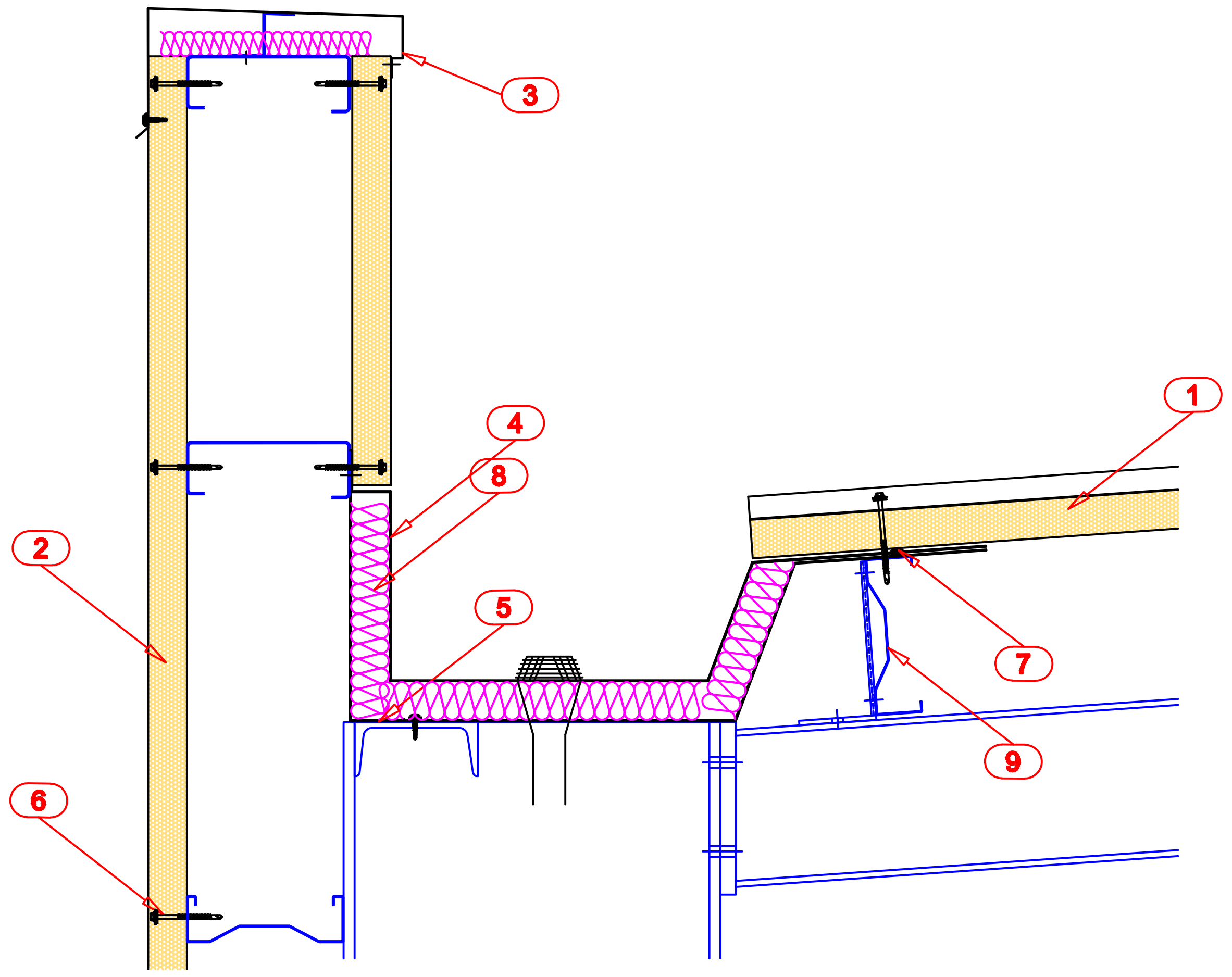

- 1. გადახურვის სენდვიჩ-პანელი
- 2. ვერტ. საკედლე სენდვიჩ-პანელი
- 3. პარაპეტის გადაკეტვა ფურცლოვანი თუნუქით
- 4. გარე გადაკეტვა ფურცლოვანი თუნუქით
- 5. შიდა გადაკეტვა ფურცლოვანი თუნუქით
- 6. სამაგრი
- 7. მაჰერმეტიზებელი სილიკონი
- 8. თბოიზონაცია
- 9. ლითონის დგარი

ნახაზში მოცემული კვანძები შეიძლება შეიცვალოს პროექტის სპეციფიკიდან გამომდინარე

01
Sandwich panel details
სენდვიჩ პანელის შეერთების დეტალები
მასშტაბი 1:10

KEYPLAN:

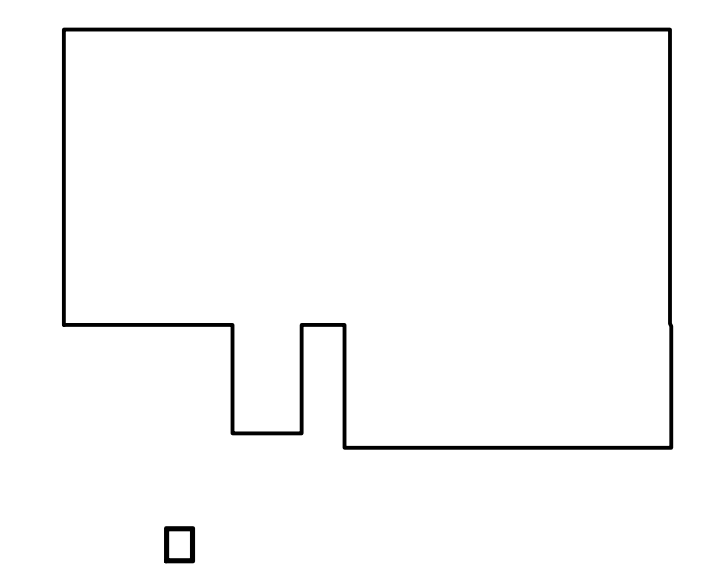

შენიშვნების ლეგენდა:

A - დამტკიცებულია

B - დამტკიცებულია კომენტარებით

C - უარყოფილია

რევიზია

რევ.	თარიღი	აღწერილობა	დამტკ.

განკუთვნილია მშენებლობისთვის

0 1 2 3 4 5m
1:100

მისამართი:
ქალაქი თბილისი გაგრის ქუჩა №2 (ნაკვ 3/27)
ნაკვეთის საკადასტრო კოდი (01.11.03.003.027)

დამკვეთი:
შპს "ტოიოტა კავკასია"
ID-236089273

თანამდებობა	სახელი გვარი	ხელმოწერა
პროექტის მენეჯერი		

ARCHIDEA ARCHITECTURE
შემსრულებელი:
შპს ,, არქიდეა"
ჯაბუა ამირეჯიბის მაგისტრალი №6,
თბილისი, საქართველო.
TEL: +995 599 857 815
Web: www.archidea.ge

თანამდებობა	სახელი გვარი	ხელმოწერა
დირექტორი	გ.ქევხიშვილი	[signature]
მთავარი არქიტექტორი	დ.ელიზბარაშვილი	[signature]
არქიტექტორი	ნ.ჩარკვიანი	[signature]

დახაზულია:	შემოწმებულია:	დამტკიცებულია:
შპს ,,არქიდეა"	დამკვეთის მიერ	

პროექტის სახელწოდება:
სასაწყობე შენობა

პროექტის სტადია:
ახალი მშენებლობა

პროექტის ნაწილი:
არქიტექტურა
(Construction Drawing)

ფორმატი:	ნახაზის დასახელება:
A0	Sandwich panel details
სტატუსი: CD	სენდვიჩ პანელის შეერთების დეტალები
თარიღი: 2019.08.20	
მასშტაბი: 1:10	

რევიზია:	ნახაზის ნომერი:	ფურც. ნომერი:
R0		502

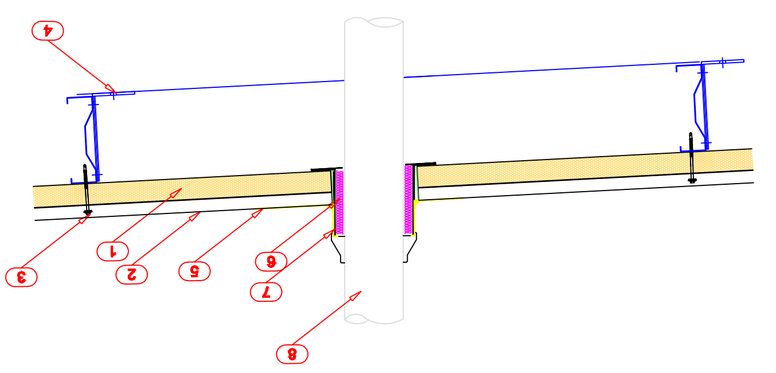

05 - DET	ՍԻՖՏԱՅԻՆ ՊԱՆԵԼՆԵՐԻ ՄԻԱՑՄԱՆ ՄԱՍԵՐԻ ՊԱՏԿԵՐԱԳԻՐ	

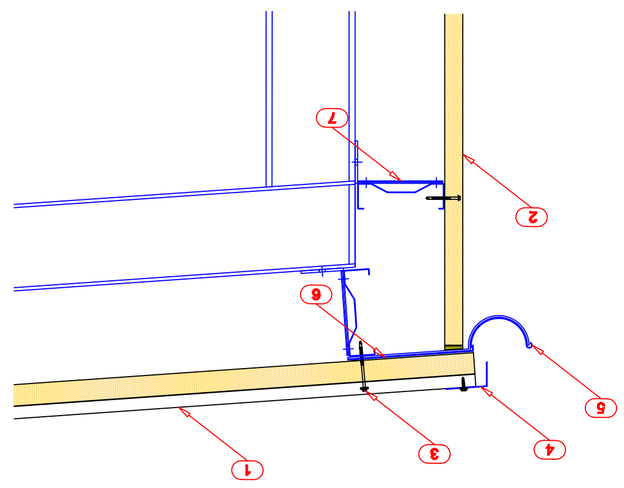

06 - DET	ՍԻՖՏԱՅԻՆ ՊԱՆԵԼՆԵՐԻ ՄԻԱՑՄԱՆ ՄԱՍԵՐԻ ՊԱՏԿԵՐԱԳԻՐ	

1. ձայնամեկուսիչ հանքային բուրդ
2. ցեմենտաթելային տախտակ
3. կապարճներ
4. մետաղական պրոֆիլ
5. ինքնահարվող պտուտակներ (ցեմենտաթելային)
6. ծածկույթի ներկ
7. ձայն ձայնակլանիչ պղպեղագույն ծակոտկեն ծածկույթ
8. ձայնակլանիչ ծածկ

1. ձայնակլանիչ նյութ
2. յուղ. կնիքներ
3. կապարճներ
4. մետաղական պրոֆիլ
5. ցեմենտաթելային տախտակ
6. ներկված ծածկույթ
7. մետաղական ծածկ

01	Sandwich panel details կեցվածքային պատերի սենդվիչ պանելների մանրամասներ 1:10	

ԿԵՑՎԱԾՔԱՅԻՆ ՊԱՆԵԼՆԵՐԻ ՄԱՆՐԱՄԱՍՆԵՐ N#2 (6333 3/27) ԵՆԹԱԿԱՅՔԱՅԻՆ ՀԱՄԱԿԱՐԳԻ ՀՄԲԻՆ (01.11.03.003.0027)		
ՊԱՏՎԵՐ՝ ՀՀ, "ԴՈՒՐԴԱ ՀՅՈՒՍԻՍ" ID-236089273		
ՄԱՍՆԱԳԻՏԱԿԱՆ ՀՍԿ ԱՐՀԻՏԵԿՏՈՐ ԳԼԽԱՎՈՐ ՄԱՍՆԱԳԵՏ	ԱՐՀԻՏԵԿՏ ՀԱՅԿ ՀԱՅԿԻ ԱՐՀԻՏԵԿՏ ՀԱՅԿ ՀԱՅԿԻ ԱՐՀԻՏԵԿՏ ՀԱՅԿ ՀԱՅԿԻ	ՀԱՅԿ ՀԱՅԿԻ ՀԱՅԿ ՀԱՅԿԻ ՀԱՅԿ ՀԱՅԿԻ
ՀԵՂԻՆԱԿ՝ ՀՀ, ՀԵՆՈՎԱՆ ARCHITECTURE ՀՀ, ԵՐԵՎԱՆ, ԿԱՌՈՒՑՈՂՆԵՐԻ 14, ՊՈՍՏԱՐԱՆ ՀԱՍՏ 16/4, Tel.: +995 599 857 815 Web: www.architdea.ge		
ՊՐՈՑԵՍԻ ՓՈՒԼ ՀՀ, ՀԵՆՈՎԱՆ ՀՀ, ԵՐԵՎԱՆ, ԿԱՌՈՒՑՈՂՆԵՐԻ 14, ՊՈՍՏԱՐԱՆ ՀԱՍՏ 16/4, Tel.: +995 599 857 815 Web: www.architdea.ge		
ՊՐՈՑԵՍԻ ՂԵԿԱՎԱՐ ՀԱՅԿ ՀԱՅԿԻ	ՀԱՅԿ ՀԱՅԿԻ	ՀԱՅԿ ՀԱՅԿԻ
ԳՐԱՖԻԿԱԿԱՆ ՀԱՅԿ ՀԱՅԿԻ	ՀԱՅԿ ՀԱՅԿԻ	ՀԱՅԿ ՀԱՅԿԻ
ՀԵՂԻՆԱԿԱՎՈՐՎԱԾ ՀԱՅԿ ՀԱՅԿԻ	ՀԱՅԿ ՀԱՅԿԻ	ՀԱՅԿ ՀԱՅԿԻ
ՀԱՍՏԱՏՎԱԾ Է ՀՀ, ՀԵՆՈՎԱՆ ՀԱՅԿ ՀԱՅԿԻ	ՀԱՅԿ ՀԱՅԿԻ	ՀԱՅԿ ՀԱՅԿԻ

ՀԱՅԿ ՀԱՅԿԻ

ՀԱՅԿ ՀԱՅԿԻ

ՀԱՅԿ ՀԱՅԿԻ

გადახურვაში ტემპერატურული ნაკერის მოწყობის კვანძი	DET - 07

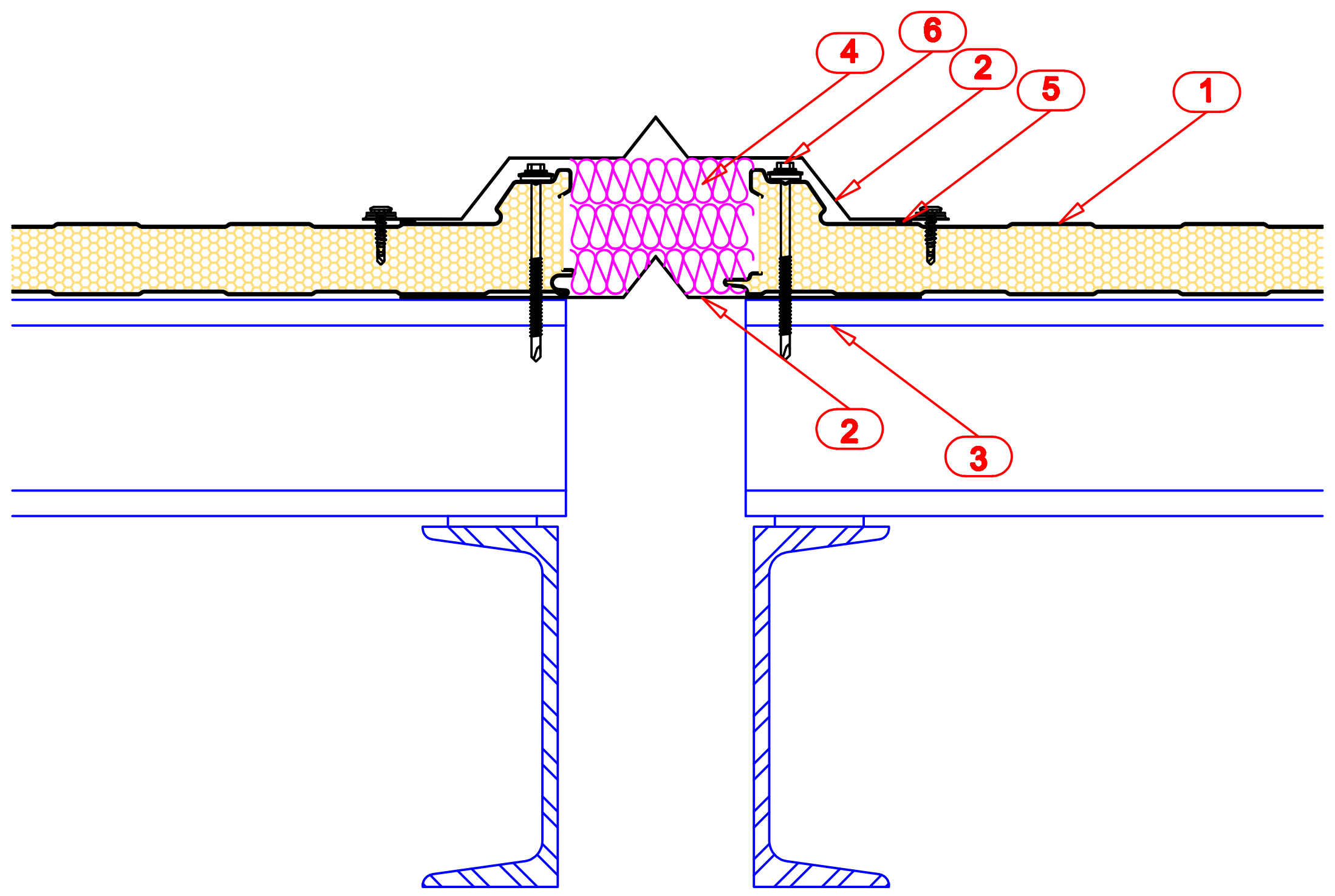

- 1. გადახურვის სენდვიჩ-პანელი
- 2. ნაკერის გადაკეტვა ფურცლოვანი თუნუქით
- 3. ლითონის დგარი
- 4. თბოიზოლაცია
- 5. მაჰერმეტიზებელი სილიკონი
- 6. სამაგრი

ნახაზში მოცემული კვანძები შეიძლება შეიცვალოს პროექტის სპეციფიკიდან გამომდინარე

01 Sandwich panel details
სენდვიჩ პანელის შეერთების დეტალები
მასშტაბი 1:10

KEYPLAN:

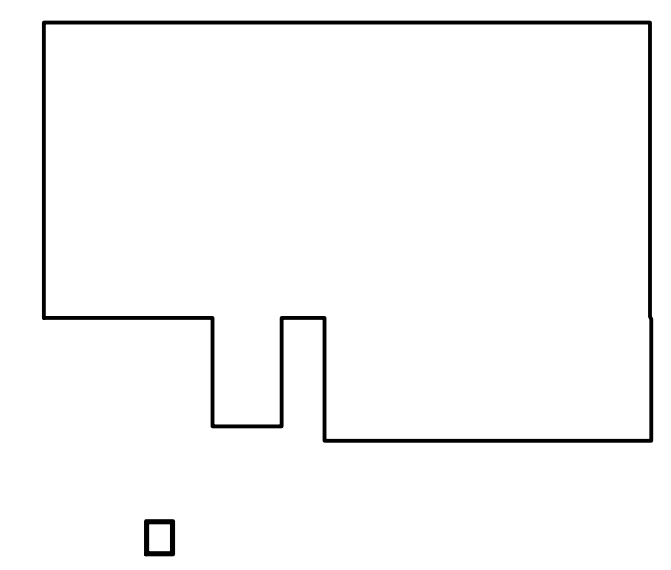

შენიშვნების ლეგენდა:

A - დამტკიცებულია

B - დამტკიცებულია კომენტარებით

C - უარყოფილია

რევიზია

რევ.	თარიღი	აღწერილობა	დამტკ.

განკუთვნილია მშენებლობისთვის

0 1 2 3 4 5m
1:100

მისამართი:
ქალაქი თბილისი გაგრის ქუჩა №2 (ნაკვ 3/27)
ნაკვეთის საკადასტრო კოდი (01.11.03.003.027)

დამკვეთი:
შპს "ტოიოტა კავკასია"
ID-236089273

თანამდებობა	სახელი გვარი	ხელმოწერა
პროექტის მენეჯერი		

შემსრულებელი:
შპს ,, არქიდეა"
ჯაბუა ამირეჯიბის მაგისტრალი №6,
თბილისი, საქართველო.
TEL: +995 599 857 815
Web: www.archidea.ge

თანამდებობა	სახელი გვარი	ხელმოწერა
დირექტორი	გ.ქევანიშვილი	
მთავარი არქიტექტორი	დ.ელიზბარაშვილი	
არქიტექტორი	ნ.ჩარკვიანი	

დახაზულია:	შემოწმებულია:	დამტკიცებულია:
შპს ,,არქიდეა"	დამკვეთის მიერ	

პროექტის სახელწოდება:
სასაწყობე შენობა

პროექტის სტადია:
ახალი მშენებლობა

პროექტის ნაწილი:
არქიტექტურა
(Construction Drawing)

ფორმატი: A0
სტატუსი: CD
თარიღი: 2019.08.20
მასშტაბი: 1:10

ნახაზის დასახელება:
Sandwich panel details
სენდვიჩ პანელის შეერთების დეტალები

რევიზია:	ნახაზის ნომერი:	ფურც. ნომერი:
R0		504

ფანჯრის მოწყობის კვანძი (ჭრილი)	DET - 08

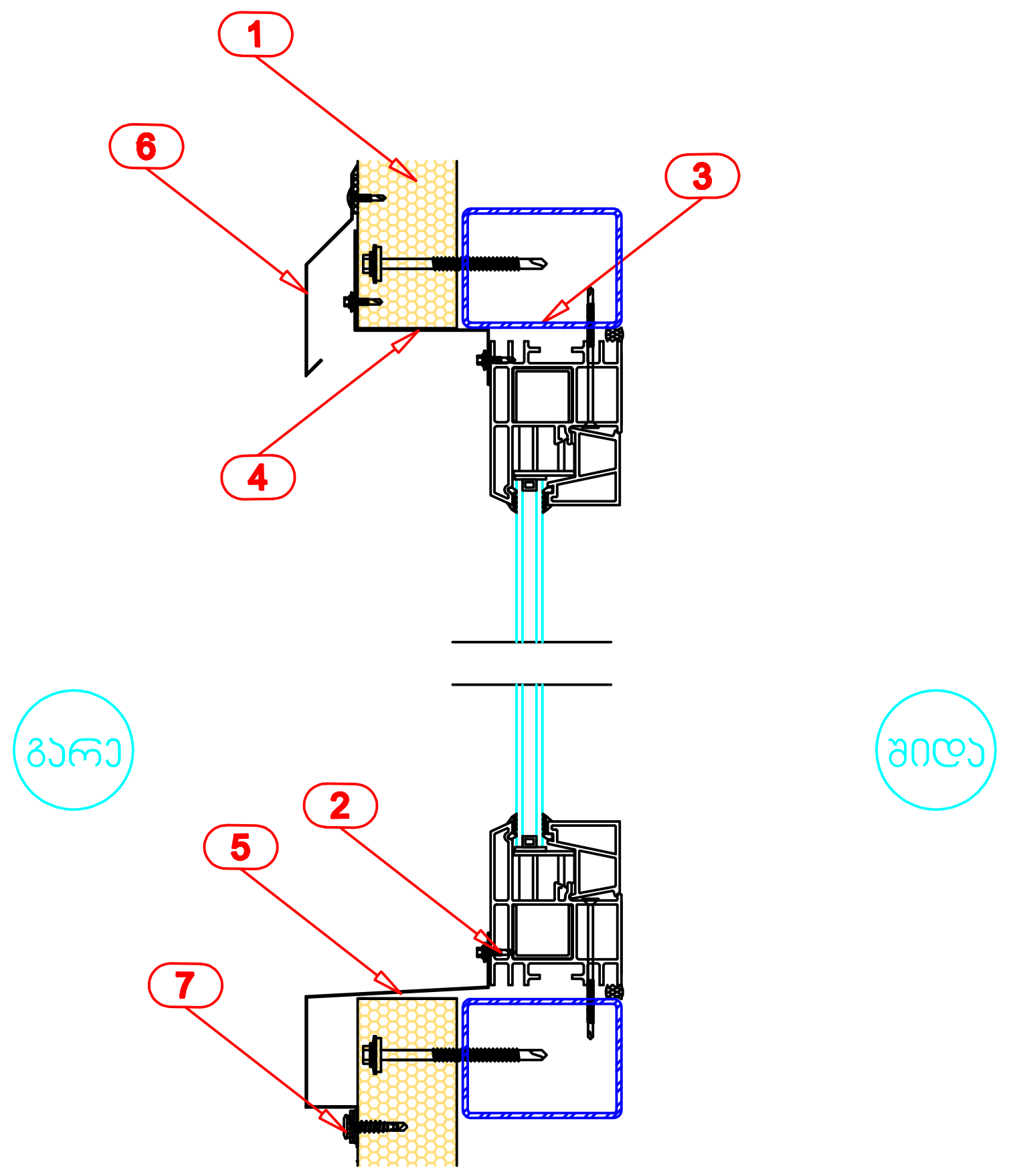

- 1. ვერტ. საკედლე სენდვიჩ-პანელი
- 2. ალუმინის ფანჯრის პროფილი
- 3. ლითონის დგარი
- 4. გადაკეტვა ფურცლოვანი თუნუქით
- 4. გადაკეტვა ფურცლოვანი თუნუქით
- 4. ფურცლოვანი თუნუქის საცრემლე
- 7. სამაგრი

ნახაზში მოცემული კვანძები შეიძლება შეიცვალოს პროექტის სპეციფიკიდან გამომდინარე

CONTENS OF DRAWING:

ფანჯრის მოწყობის კვანძი (გეგმა)	DET - 09

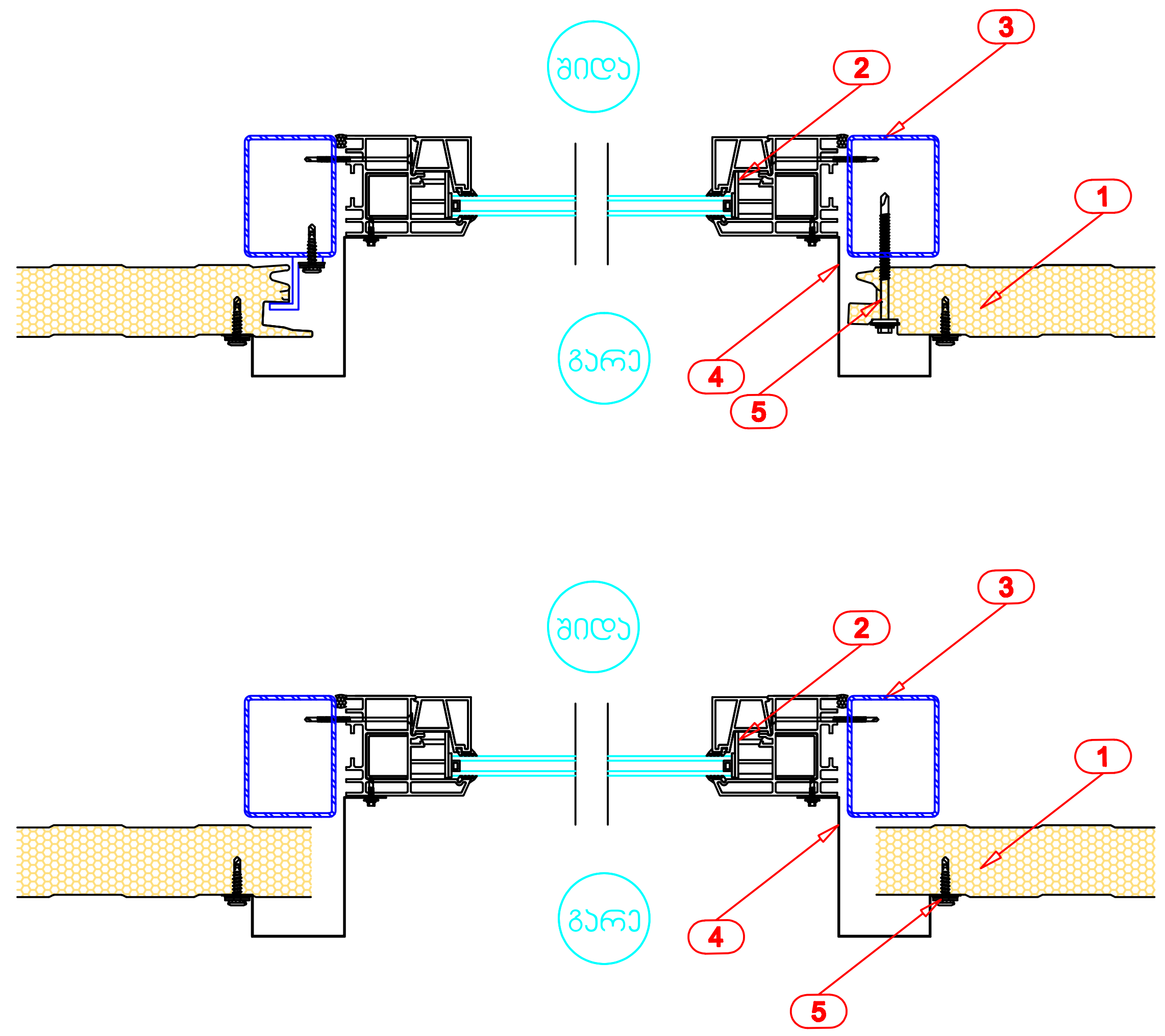

- 1. ვერტ. საკედლე სენდვიჩ-პანელი
- 2. ალუმინის ფანჯრის პროფილი
- 3. ლითონის დგარი
- 4. გადაკეტვა ფურცლოვანი თუნუქით
- 5. სამაგრი

ნახაზში მოცემული კვანძები შეიძლება შეიცვალოს პროექტის სპეციფიკიდან გამომდინარე

01 Sandwich panel details
სენდვიჩ პანელის შეერთების დეტალები
მასშტაბი 1:10

KEYPLAN:

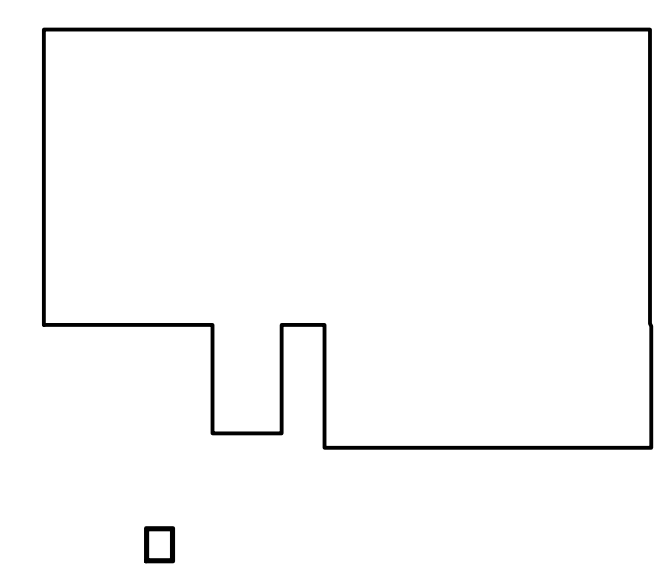

შენიშვნების ლეგენდა:

A - დამტკიცებულია

B - დამტკიცებულია კომენტარებით

C - უარყოფილია

რევიზია

რევ.	თარიღი	აღწერილობა	დამტკ.

განკუთვნილია მშენებლობისთვის

0 1 2 3 4 5m
1:100

მისამართი:
ქალაქი თბილისი გაგრის ქუჩა №2
(ნაკვ 3/27)
ნაკვეთის საკადასტრო კოდი
(01.11.03.003.027)

დამკვეთი:
შპს "ტოიოტა კავკასია"
ID-236089273

თანამდებობა	სახელი გვარი	ხელმოწერა
პროექტის მენეჯერი		

ARCHIDEA ARCHITECTURE

შემსრულებელი:
შპს ,, არქიდეა"
ჭაბუა ამირეჯიბის მაგისტრალი №6,
თბილისი, საქართველო.
TEL: +995 599 857 815
Web: www.archidea.ge

თანამდებობა	სახელი გვარი	ხელმოწერა
დირექტორი	გ.ქვანიშვილი	
მთავარი არქიტექტორი	დ.ელიზბარაშვილი	
არქიტექტორი	ნ.ჩარკვიანი	

დახაზულია:	შემოწმებულია:	დამტკიცებულია:
შპს ,,არქიდეა"	დამკვეთის მიერ	

პროექტის სახელწოდება:
სასაწყობე შენობა

პროექტის სტადია:
ახალი მშენებლობა

პროექტის ნაწილი:
არქიტექტურა
(Construction Drawing)

ფორმატი: A0
სტატუსი: CD
თარიღი: 2019.08.20
მასშტაბი: 1:10

ნახაზის დასახელება:
Sandwich panel details
სენდვიჩ პანელის შეერთების დეტალები

რევიზია:	ნახაზის ნომერი:	ფურც. ნომერი:
R0		505

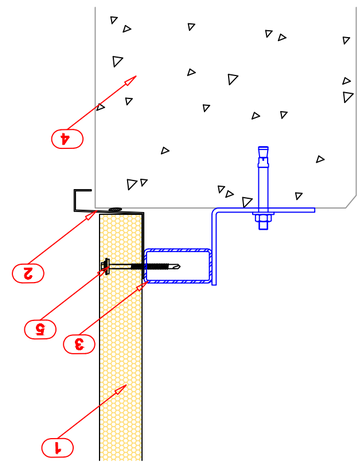

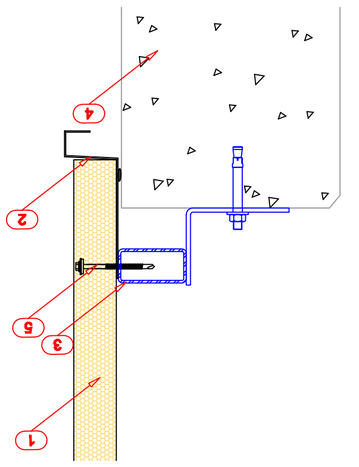

DET - 10

სენდვიჩ პანელების დამაგრება ცემენტ-ბლოკის კედელზე ვერტიკალური ჭრილი

1. 3ᲛᲐ. სენდვიჩ პანელი ცემენტ-ბლოკის ვერტიკალური სამაგრით
2. ფურცოვანი ფოლადის თუნუქის სამაგრი
3. ლითონის ფოსტა
4. ᲛᲡ. ბრტყელი ფილა
5. სამაგრი

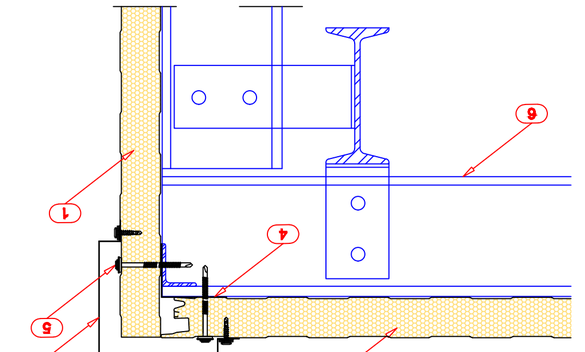

DET - 11

სენდვიჩ პანელის ანკერული სამაგრის ჰორიზონტალური ჭრილი

1. 3ᲛᲐ. სენდვიჩ პანელი ცემენტ-ბლოკის ვერტიკალური სამაგრით
2. ფურცოვანი ფოლადის თუნუქის სამაგრი
3. ᲛᲐᲡ. ბრტყელი ფილა
4. ლითონის ფოსტა
5. სამაგრი
6. ლითონის ფოსტა

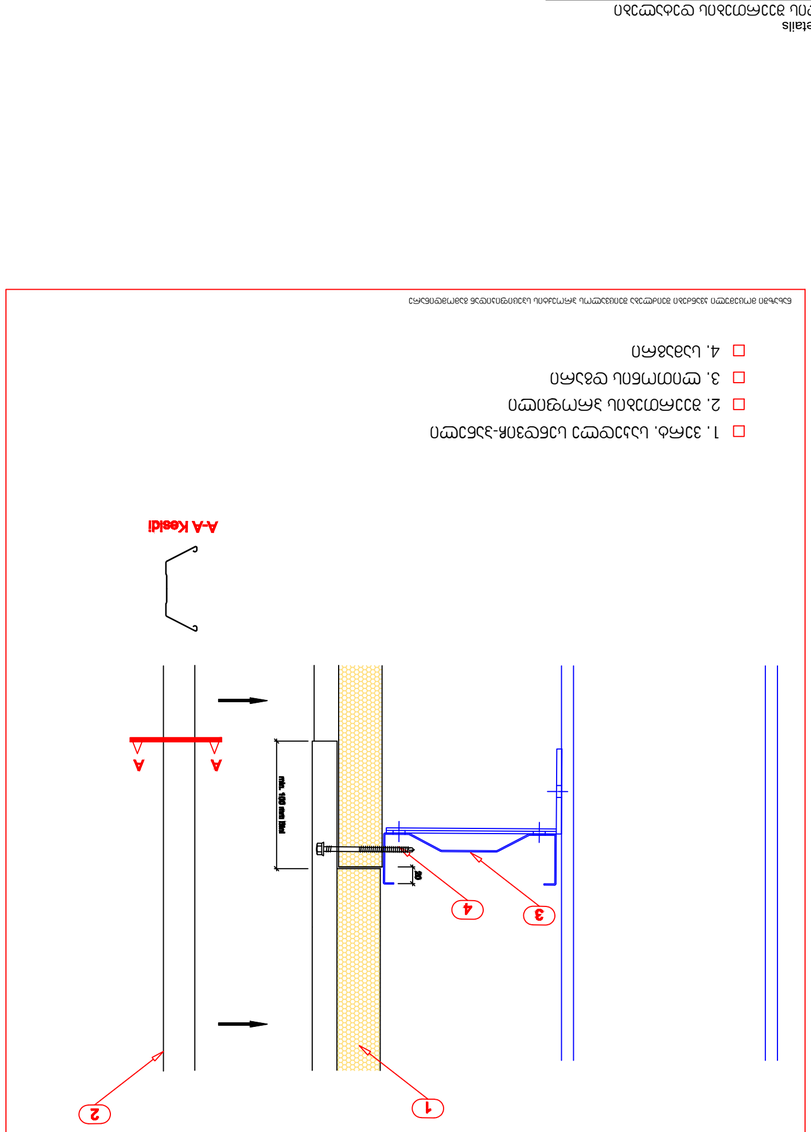

1. ვერტიკალური სენდვიჩ-პანელის ალუმინის პროფილი
2. ფასადის პანელი
3. ლითონის დახრა
4. სახურავი

ნახაზზე ასახული ალუმინის პროფილის ზომები მოცემულია მილიმეტრებში

ავტორი:	ნინო ბერიძე
შემოწმებული:	
ნახაზის დასახელება:	სენდვიჩ პანელების ალუმინის პროფილის დეტალი
პროექტის დასახელება:	სენდვიჩ პანელებით შენობის ფასადის მოპირკეთება
პროექტის ნომერი:	01
ნახაზის ნომერი:	01
მასშტაბი:	1:10
თარიღი:	2019 08 20

Sandwich panel details
სენდვიჩ პანელებით შენობის ფასადის მოპირკეთება
დეტალები 1:10

01

ნახაზის დასახელება:	Sandwich panel details
ნახაზის ნომერი:	01
თარიღი:	2019 08 20
მასშტაბი:	1:10
ფირმის დასახელება:	სენდვიჩ პანელებით შენობის ფასადის მოპირკეთება
ავტორი:	ნინო ბერიძე
შემოწმებული:	
პროექტის დასახელება:	სენდვიჩ პანელებით შენობის ფასადის მოპირკეთება (6333 3/27)
ობიექტის მისამართი:	ქ. თბილისი, ვაკის რაიონი, ი. ჭავჭავაძის გამზირი №2
ობიექტის ნომერი:	ID-236089273
შემსრულებლის ხელმოწერა:	
შემოწმებული ხელმოწერა:	
ავტორის ხელმოწერა:	
ფირმის ადგილი:	
ფირმის დასახელება:	შპს „სენდვიჩ-პანელი"
ფირმის მისამართი:	ქ. თბილისი, ი. ჭავჭავაძის გამზირი №2, ბიზნეს ცენტრი „ვაკის პალასი", მე-4 სართული, ოფისი 401 Tel.: +995 599 857 815 Web: www.architdea.ge
ARCHITECTURE ARCHITDEA	
დამკვეთის ხელმოწერა:	
დამკვეთი:	
ობიექტის ხელმძღვანელი:	
პროექტის ხელმძღვანელი:	
პროექტის ავტორი:	
ობიექტის მისამართი:	
პროექტის დასახელება:	
ობიექტის ნომერი:	

KEYPLAN:

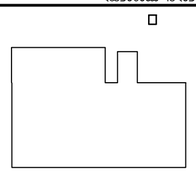

ფასადის მოპირკეთება სენდვიჩ პანელებით

A - ფასადის ნიშნული ±0.000

B - ფასადის ნიშნული +3.300

C - ფასადის ნიშნული +6.600

ფასადი

ტიპი	ფართობი	ტიპის აღწერილობა	შენიშვნა
A	2.33	ალუმინის პროფილი, სენდვიჩ პანელი	
B	1.23	ალუმინის პროფილი, სენდვიჩ პანელი	
C	0.45	ალუმინის პროფილი, სენდვიჩ პანელი	

ფასადის ნიშნულების ცხრილი

0 1 2 3 4 5m
1:100

ობიექტის სიტუაციური სქემა

ობიექტის ნომერი: 01

ფასადის პანელების ალუმინის პროფილის დეტალი №2
(6333 3/27)

ნახაზის ნომერი: 01.11.03.003.0227

შპს „ARCHITDEA"
ID-236089273

შემსრულებლის ხელმოწერა:	ხელმოწერის ადგილი:	ხელმოწერის თარიღი:
შემოწმებული ხანგრძლივობა:		

ფირმის დასახელება:	შპს „სენდვიჩ-პანელი"
ფირმის მისამართი:	ქ. თბილისი, ვაკის რაიონი, ი. ჭავჭავაძის გამზირი №2, ბიზნეს ცენტრი „ვაკის პალასი", მე-4 სართული, ოფისი 401 Tel.: +995 599 857 815 Web: www.architdea.ge
ARCHITECTURE ARCHITDEA	
დამკვეთის ხელმოწერა:	ხელმოწერის ადგილი: ხელმოწერის თარიღი:
დამკვეთი:	
ობიექტის ხელმძღვანელი:	ი.ქავთარაძე 2019 08 20
პროექტის ხელმძღვანელი:	ნ.ბერიძე 2019 08 20
პროექტის ავტორი:	ნ.ბერიძე 2019 08 20
ობიექტის მისამართი:	
პროექტის დასახელება:	
ობიექტის ნომერი:	

Construction Drawing
სამშენებლო ნახაზი

ფორმატი:	A0
ნახაზის:	01
ნახაზის დასახელება:	სენდვიჩ პანელების ალუმინის პროფილის დეტალი №2
მასშტაბი:	1:10
ფირმის:	507

გოფრირებული პანელის მოწყობა

- 1. ვერტ. საკედლე სენდვიჩ-პანელი
- 2. გოფრირებული პანელი
- 3. სამაგრი
- 4. სამაგრი
- 5. ლითონის დგარი

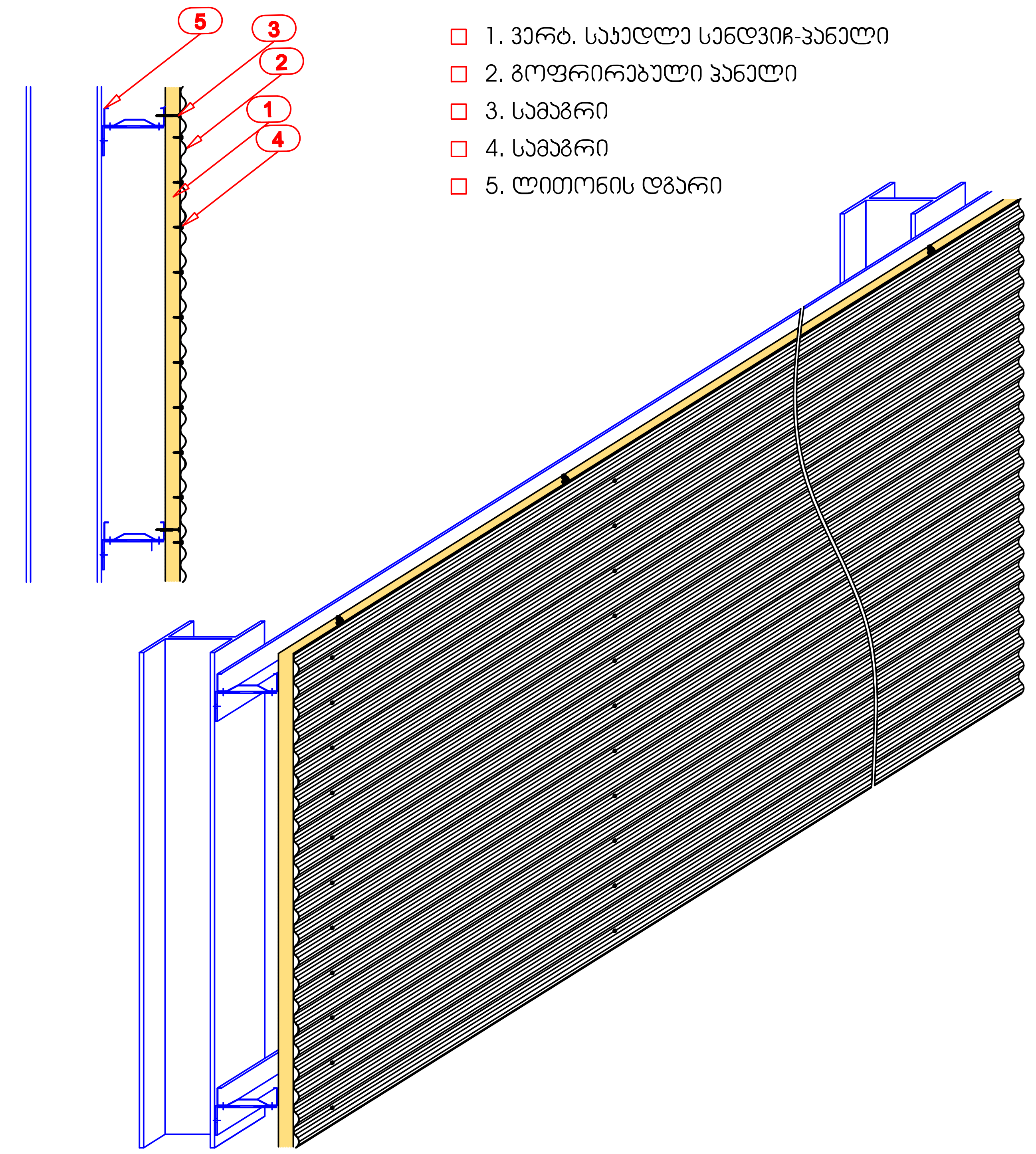

ნახაზში მოცემული კვანძები შეიძლება შეიცვალოს პროექტის სპეციფიკიდან გამომდინარე

დასახური შემაერთებელი პროფილის ჩამაგრება

- 1. გადახურვის სენდვიჩ-პანელი
- 2. შეერთების პროფილი
- 3. სამაგრი
- 4. სამაგრი
- 5. ლითონის დგარი

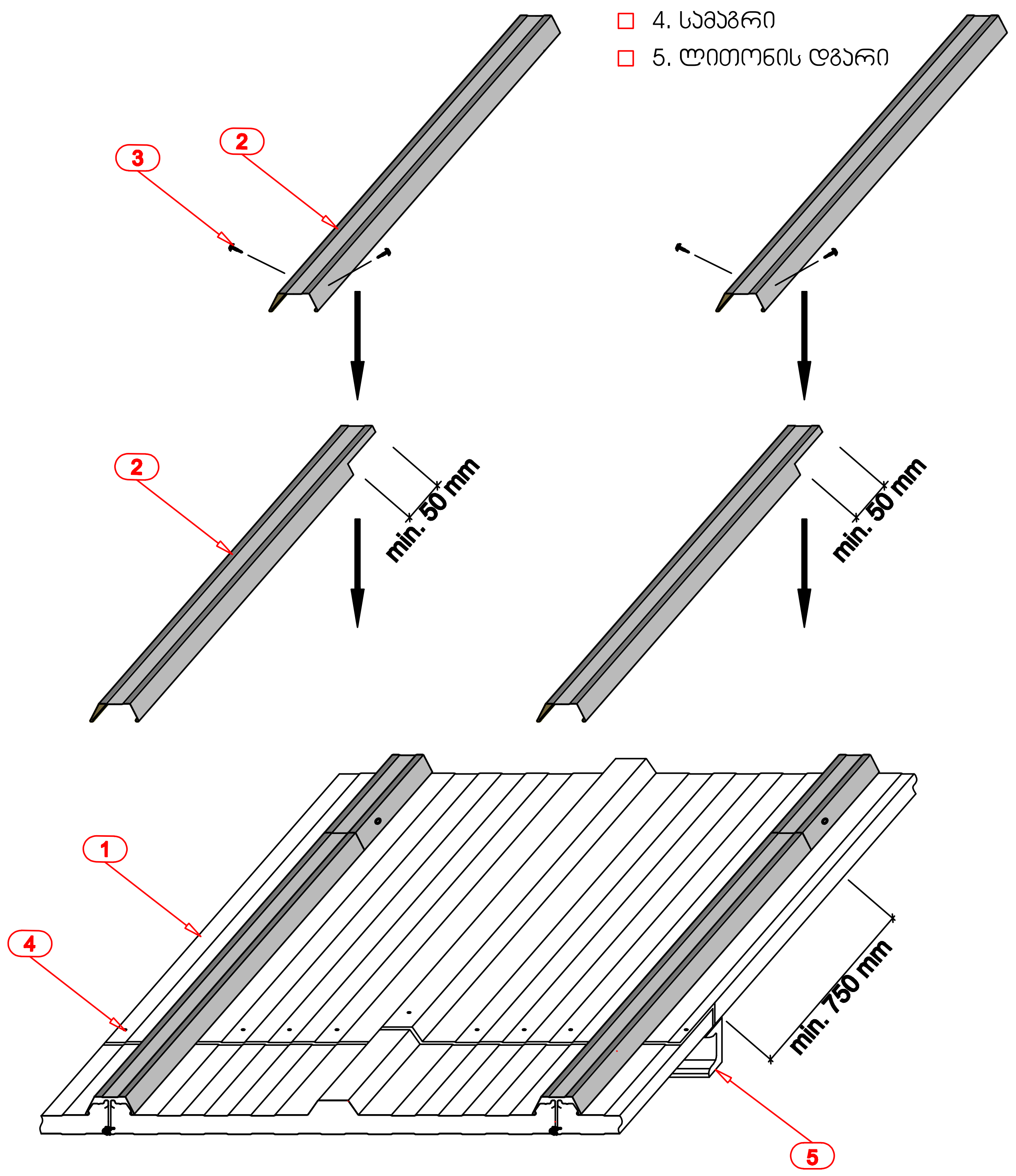

ნახაზში მოცემული კვანძები შეიძლება შეიცვალოს პროექტის სპეციფიკიდან გამომდინარე

01 Sandwich panel details
სენდვიჩ პანელის შეერთების დეტალები
მასშტაბი 1:10

KEYPLAN:

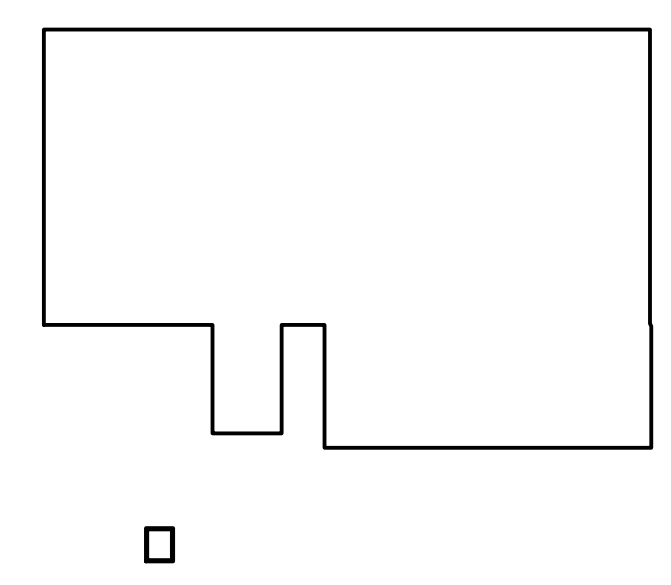

შენიშვნების ლეგენდა:

A - დამტკიცებულია

B - დამტკიცებულია კომენტარებით

C - უარყოფილია

რევიზია

რევ.	თარიღი	აღწერილობა	დამტკ.

განკუთვნილია მშენებლობისთვის

0 1 2 3 4 5m
1:100

მისამართი:
ქალაქი თბილისი გაგრის ქუჩა №2 (ნაკვ 3/27)
ნაკვეთის საკადასტრო კოდი (01.11.03.003.027)

დამკვეთი:
შპს "ტოიოტა კავკასია"
ID-236089273

თანამდებობა	სახელი გვარი	ხელმოწერა
პროექტის მენეჯერი		

ARCHIDEA ARCHITECTURE

შემსრულებელი:
შპს ,, არქიდეა"
ჯაბუა ამირეჯიბის მაგისტრალი №6,
თბილისი, საქართველო.
TEL: +995 599 857 815
Web: www.archidea.ge

თანამდებობა	სახელი გვარი	ხელმოწერა
დირექტორი	გ.ქევანიშვილი	[signature]
მთავარი არქიტექტორი	დ.ელიზბარაშვილი	[signature]
არქიტექტორი	ნ.ჩარკვიანი	[signature]

დახაზულია:	შემოწმებულია:	დამტკიცებულია:
შპს ,,არქიდეა"	დამკვეთის მიერ	

პროექტის სახელწოდება:
სასაწყობე შენობა

პროექტის სტადია:
ახალი მშენებლობა

პროექტის ნაწილი:
არქიტექტურა
(Construction Drawing)

ფორმატი: A0
სტატუსი: CD
თარიღი: 2019.08.20
მასშტაბი: 1:10

ნახაზის დასახელება:
Sandwich panel details
სენდვიჩ პანელის შეერთების დეტალები

რევიზია: R0
ნახაზის ნომერი:
ფურც. ნომერი: 508

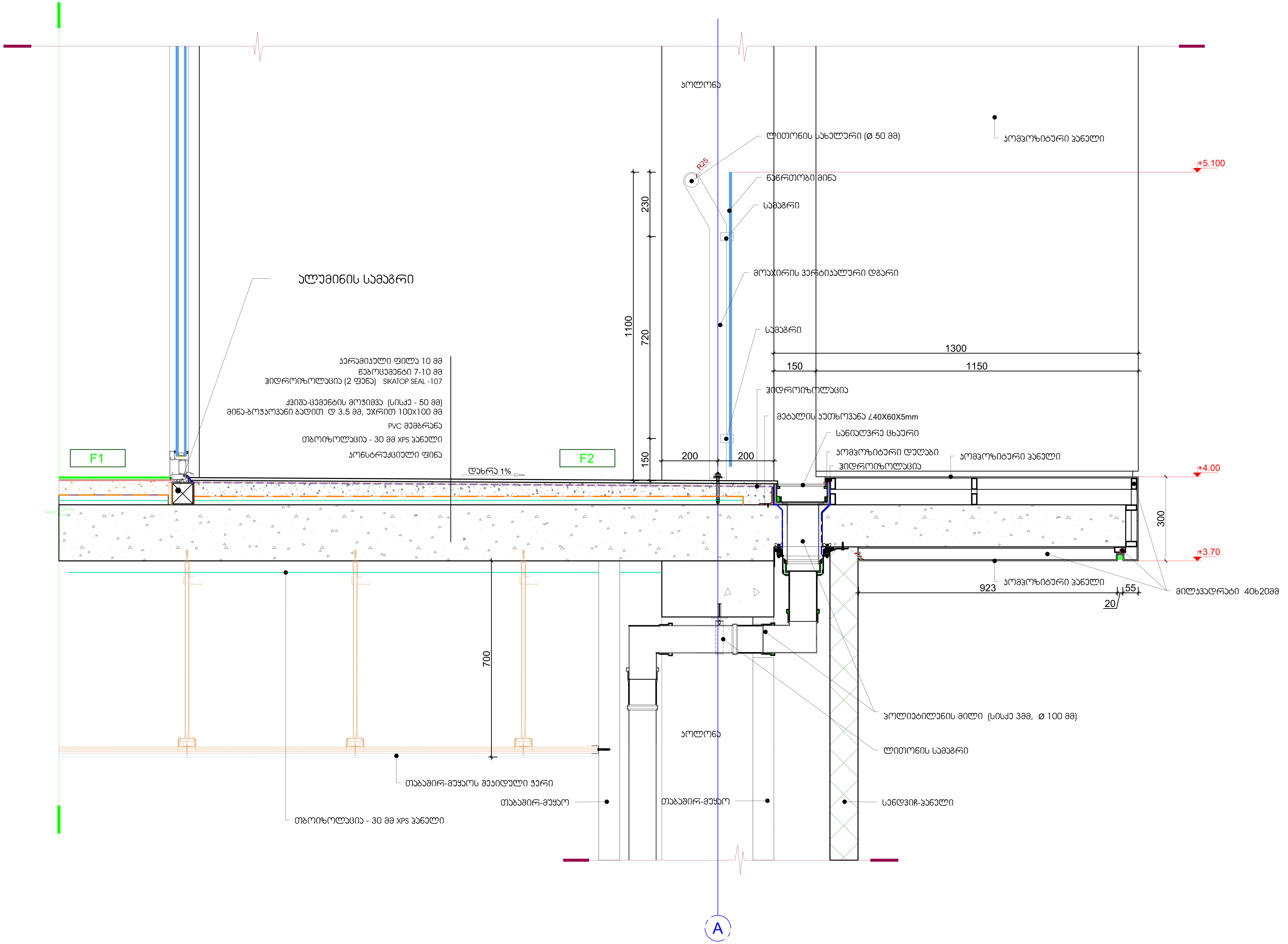

12

DETAIL 12 BALCONY DETAIL
აივნი და მოაჯირის დეტალები
მასშტაბი 1:10

KEYPLAN:

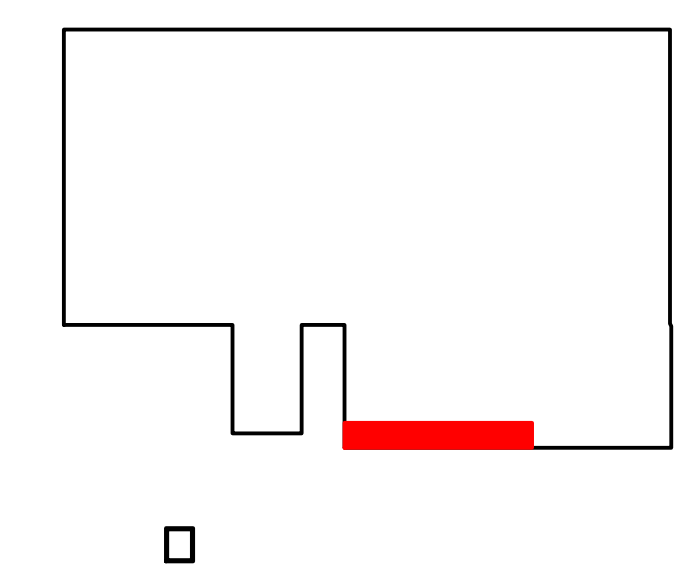

შენიშვნების ლეგენდა:

A - დამტკიცებულია

B - დამტკიცებულია კომენტარებით

C - უარყოფილია

რევიზია

რევ.	თარიღი	აღწერილობა	დამტკ.

განკუთვნილია მშენებლობისთვის

0 1 2 3 4 5m
1:100

მისამართი:

ქალაქი თბილისი გაგრის ქუჩა №2
(ნაკვ 3/27)

ნაკვეთის საკადასტრო კოდი
(01.11.03.003.027)

დამკვეთი:

შპს "ტოიოტა კავკასია"
ID-236089273

თანამდებობა	სახელი გვარი	ხელმოწერა
პროექტის მენეჯერი		

ARCHIDEA ARCHITECTURE

შემსრულებელი:
შპს ,, არქიდეა"

ჟაბუა ამირეჯიბის
მაგისტრალი №6,
თბილისი, საქართველო.
TEL: +995 599 857 815
Web: www.archidea.ge

თანამდებობა	სახელი გვარი	ხელმოწერა
დირექტორი	გ.ქევანიშვილი	
მთავარი არქიტექტორი	დ.ელიზბარაშვილი	
არქიტექტორი	ნ.ჩარკვიანი	

დახაზულია:	შემოწმებულია:	დამტკიცებულია:
შპს ,,არქიდეა"	დამკვეთის მიერ	

პროექტის სახელწოდება:

სასაწყობე შენობა

პროექტის სტადია:

ახალი მშენებლობა

პროექტის ნაწილი:

არქიტექტურა
(Construction Drawing)

ფორმატი: A0
სტატუსი: CD
თარიღი: 2019.08.20
მასშტაბი: 1:10

ნახაზის დასახელება:
აივნის მოაჯირის მოწყობის დეტალი

Balcony Railing Detail

რევიზია:	ნახაზის ნომერი:	ფურც. ნომერი:
R0		509

1

ლითონის გასაგორებელი
ელექტრო ჭიშკარი

D 1

2 ცალი

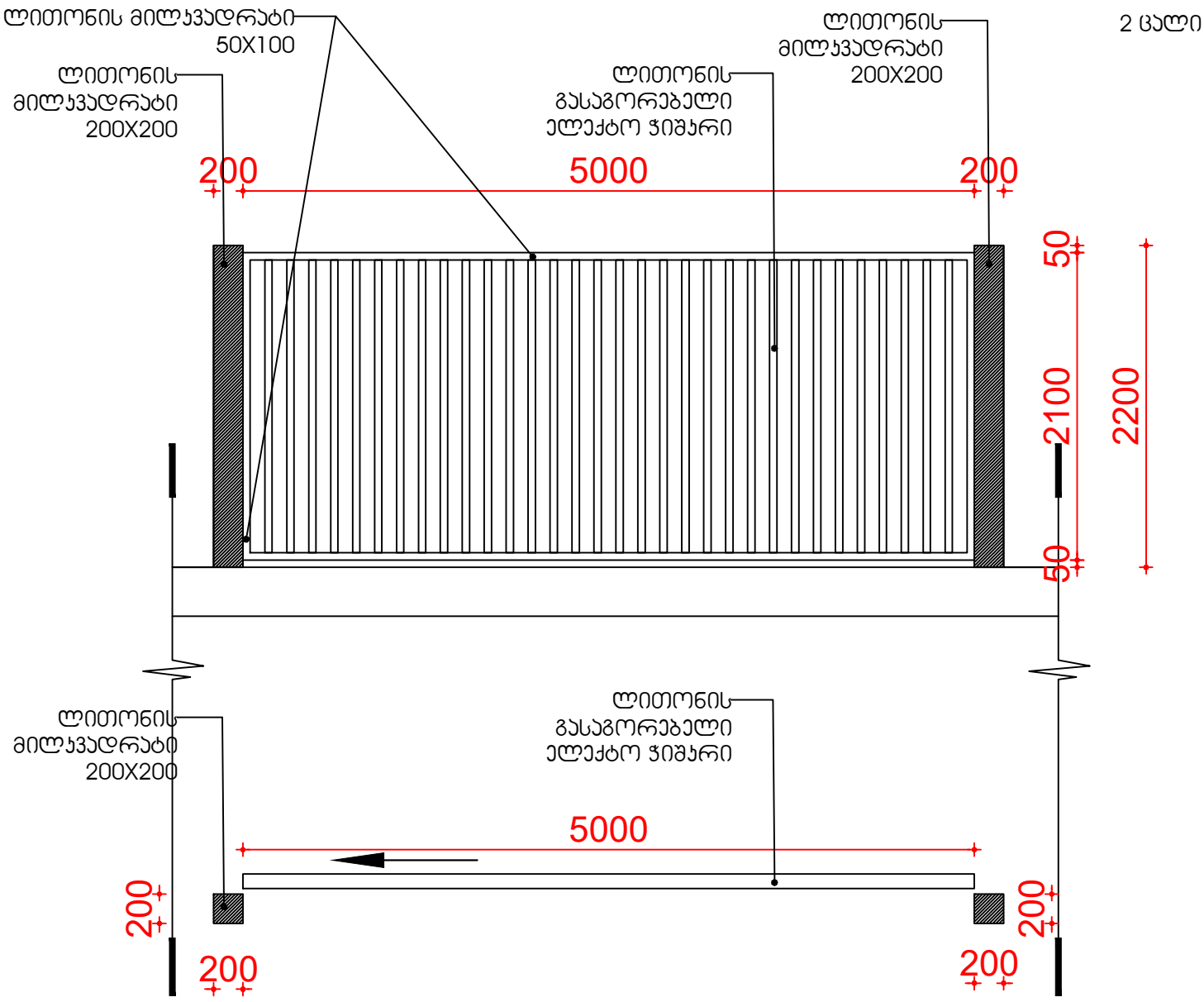

შენიშვნა:
ჩასამაგრებელი დეტალები დაზუსტდეს
შემსრულებელთან

2

ლითონის გასაგორებელი
ელექტრო ჯიშარი

D 2

1 ცალი

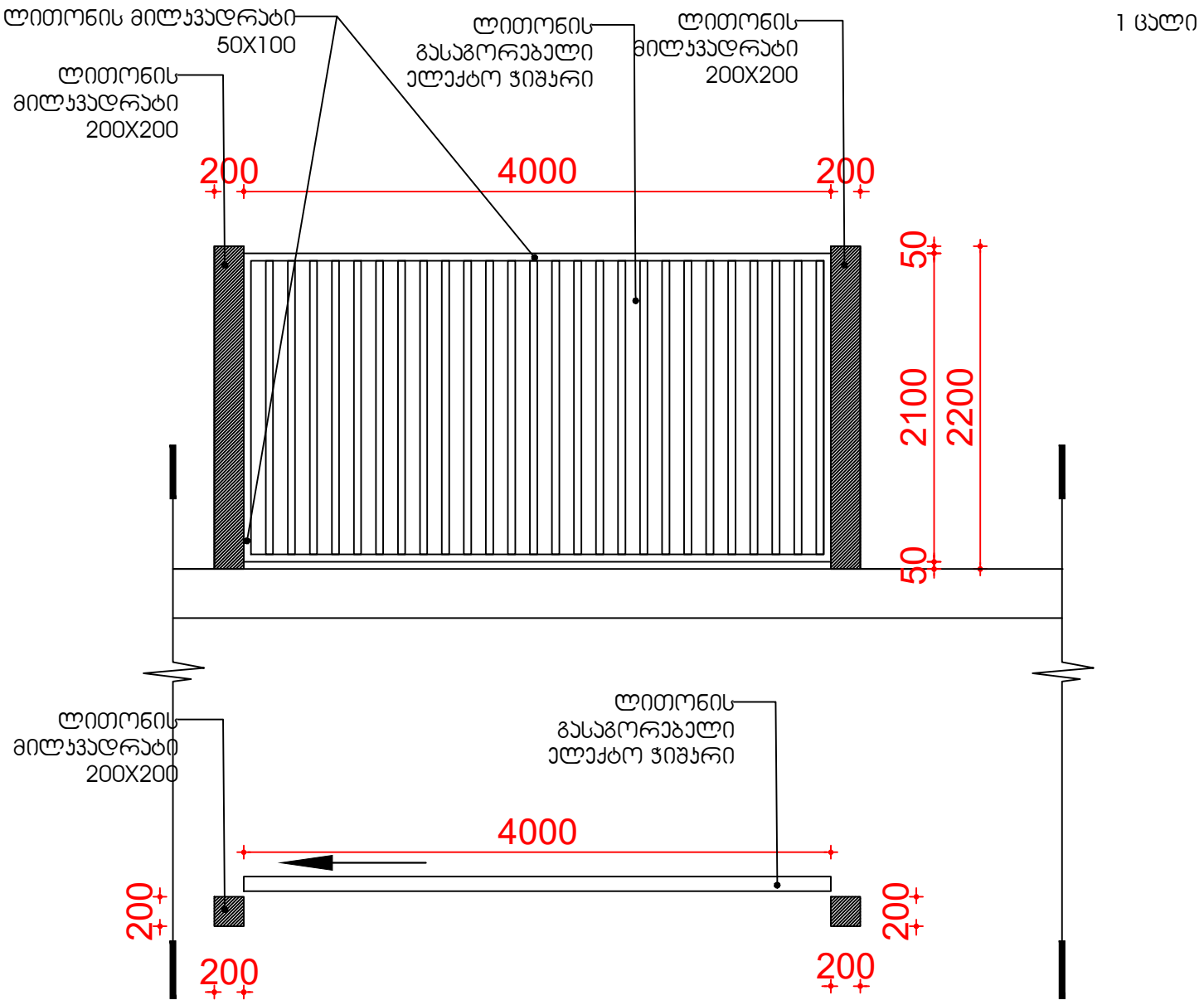

შენიშვნა:
ჩასამაგრებელი დეტალები დაზუსტდეს
შემსრულებელთან

3

ლითონის გასაგორებელი
ელექტრო ჭიშკარი

D 3

1 ცალი

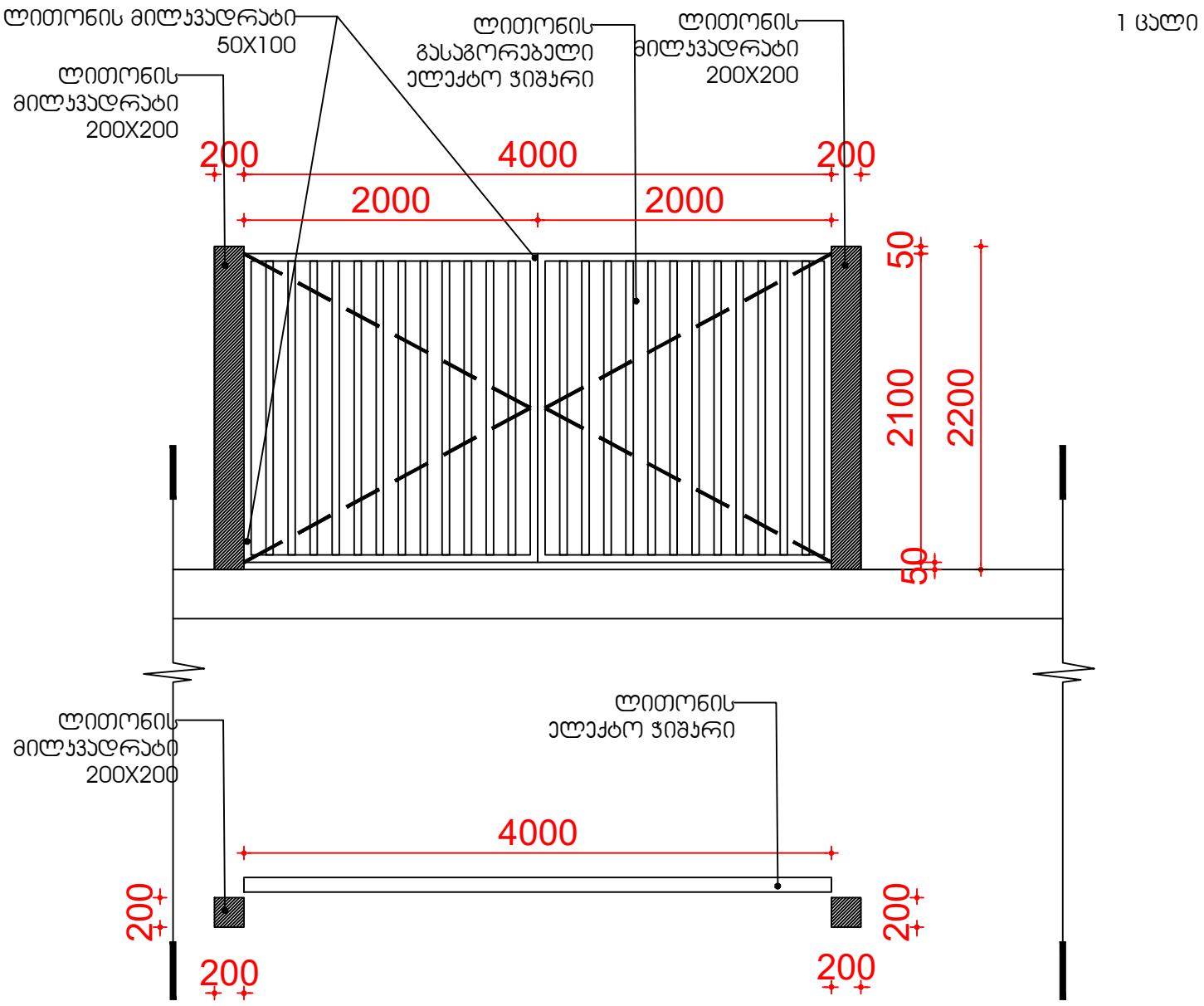

შენიშვნა:
ჩასამაგრებელი დეტალები დაზუსტდეს
შემსრულებელთან

4

ლითონის გასაგორებელი
ელექტრო ჭიშკარი

D 4

3 ცალი

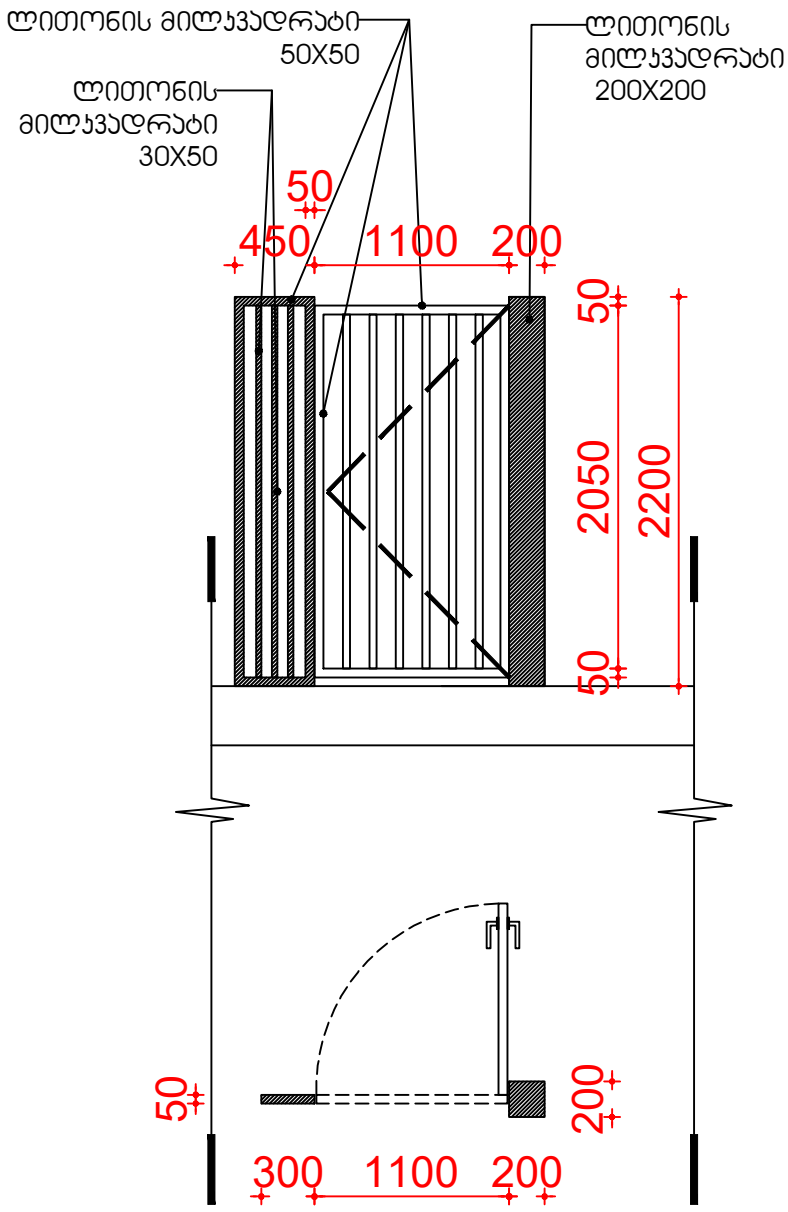

შენიშვნა:
ჩასამაგრებელი დეტალები დაზუსტდეს
შემსრულებელთან

5

ლითონის გასაგორებელი
ელექტრო ჭიშკარი

D 5

1 ცალი

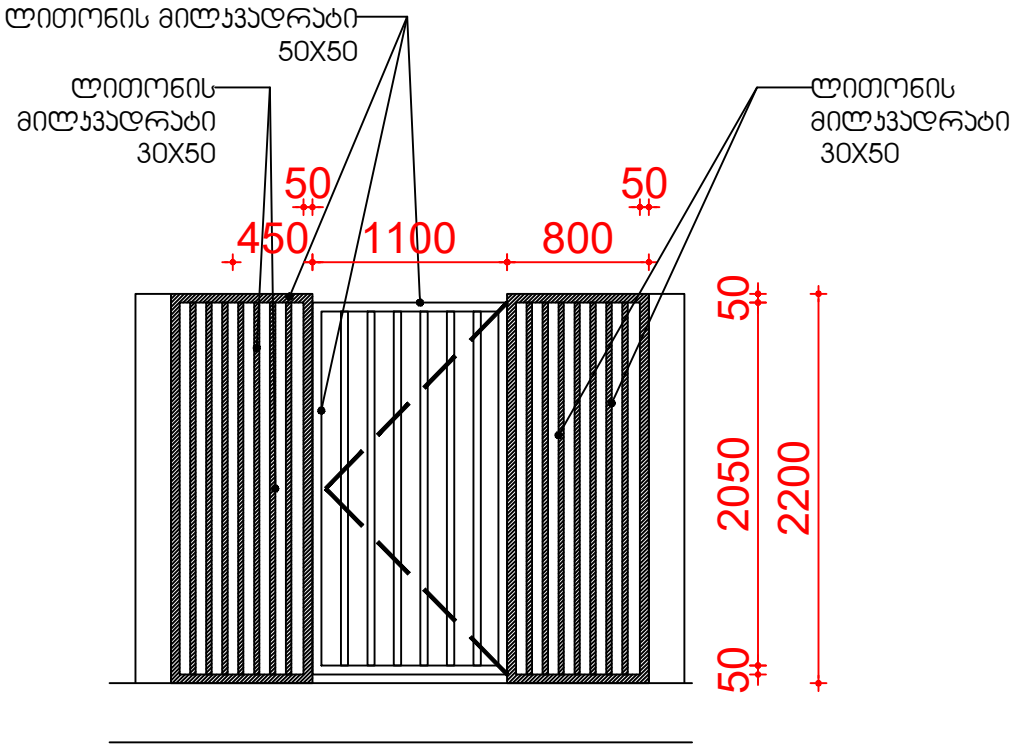

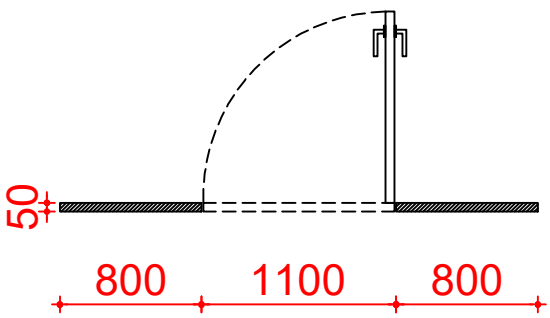

შენიშვნა:
ჩასამაგრებელი დეტალები დაზუსტდეს
შემსრულებელთან

6

ლითონის გასაგორებელი
ელექტრო ჭიშკარი

D 6

1 ცალი

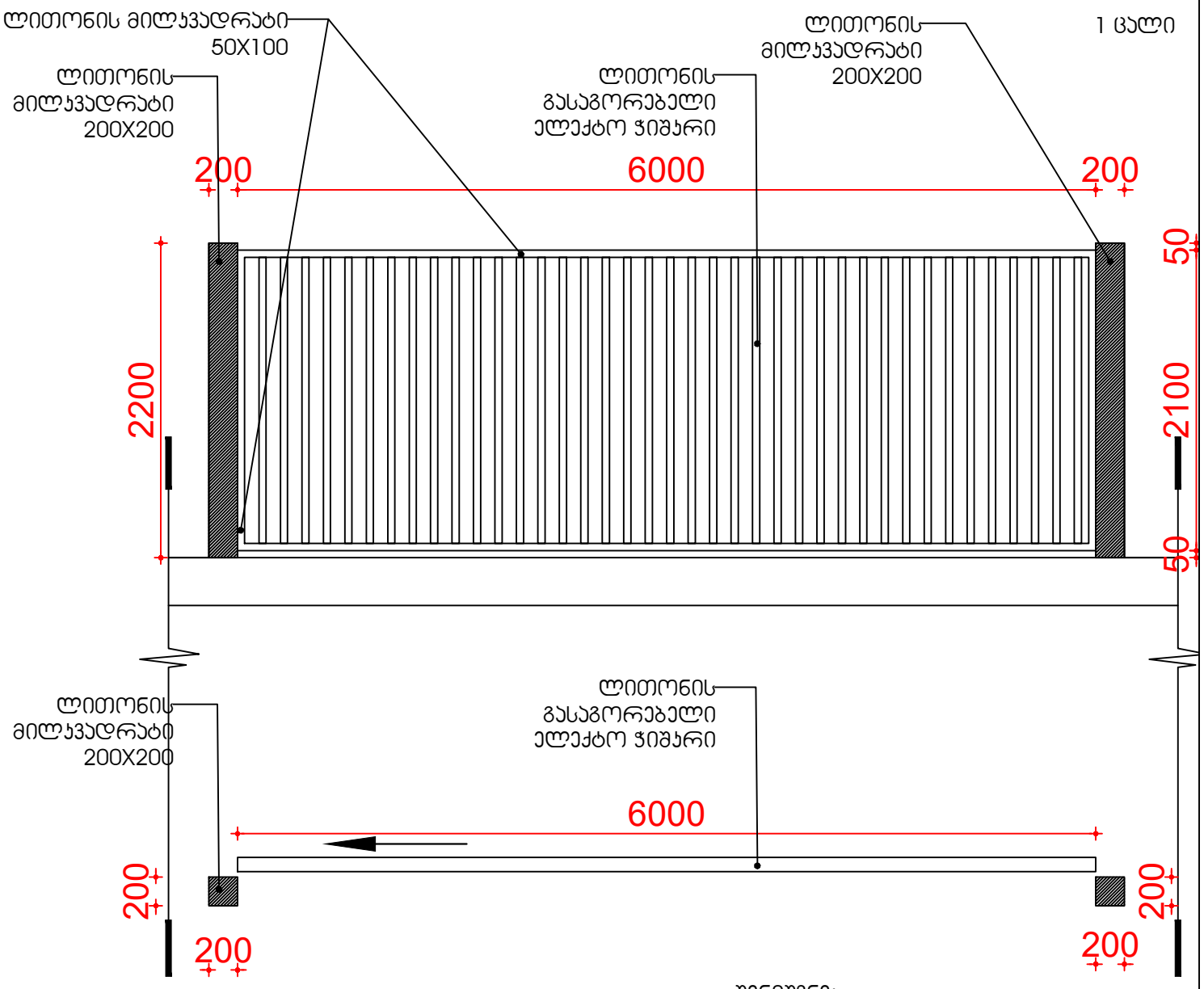

შენიშვნა:
ჩასამაგრებელი დეტალები დაზუსტდეს
შემსრულებელთან

7

ლითონის მოაჯირი

M1

109.5 გრძ/მ

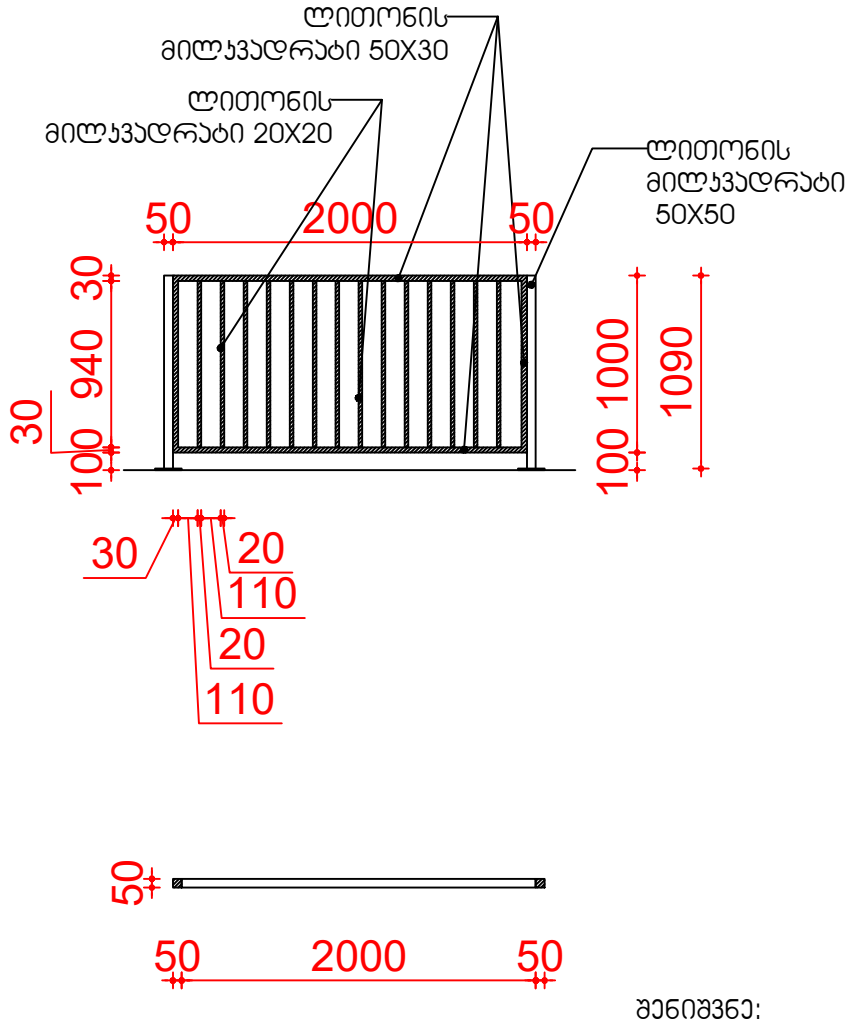

შენიშვნა:
ჩასამაგრებელი დეტალები დაზუსტდეს
შემსრულებელთან

8

ლითონის მოაჯირი

M2

36.0 გრძ/მ

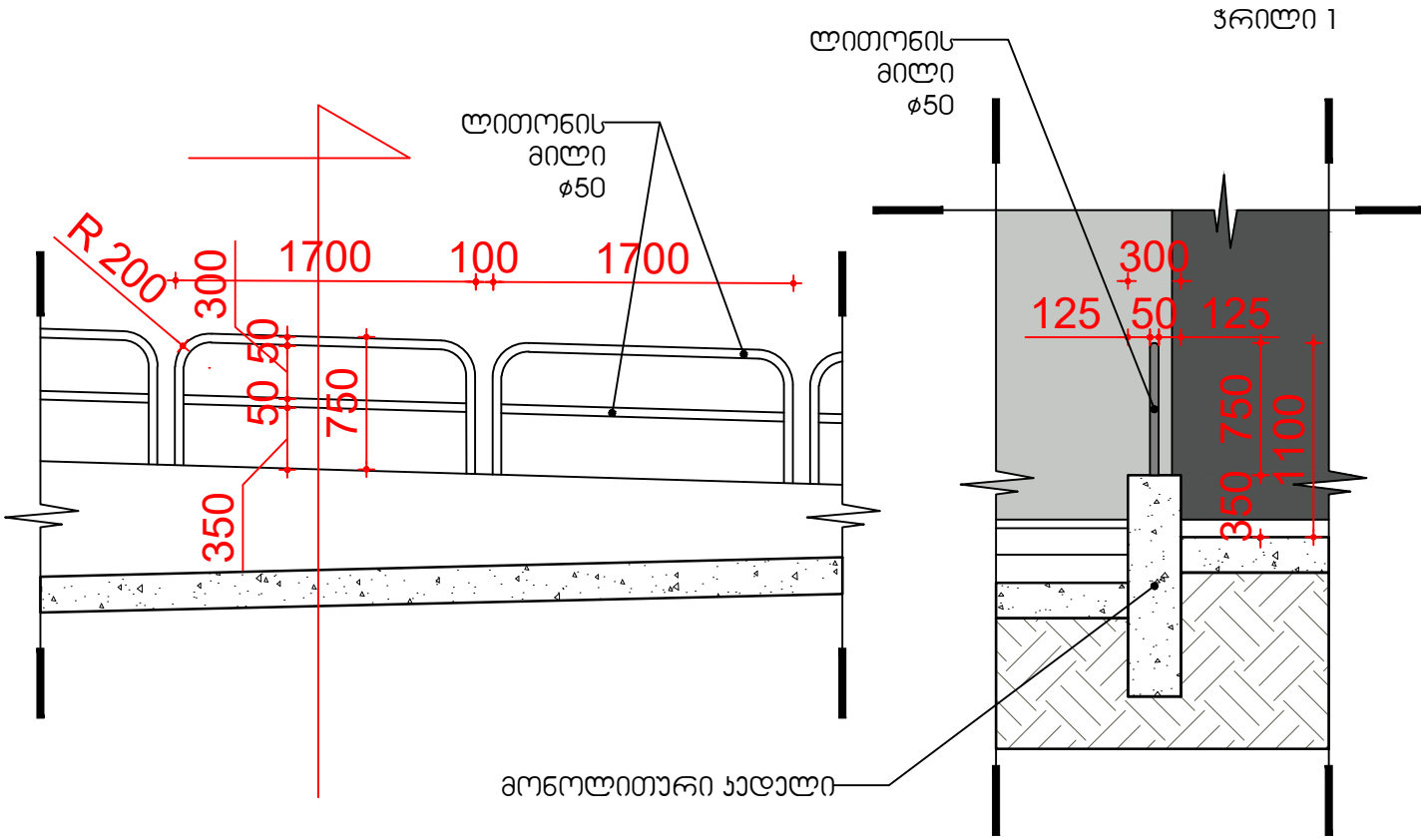

შენიშვნა:
ჩასამაგრებელი დეტალები დაზუსტდეს შემსრულებელთან

9

ლითონის შემოგობვა

F 1

186.2 გრძ/მ

ჭრილი

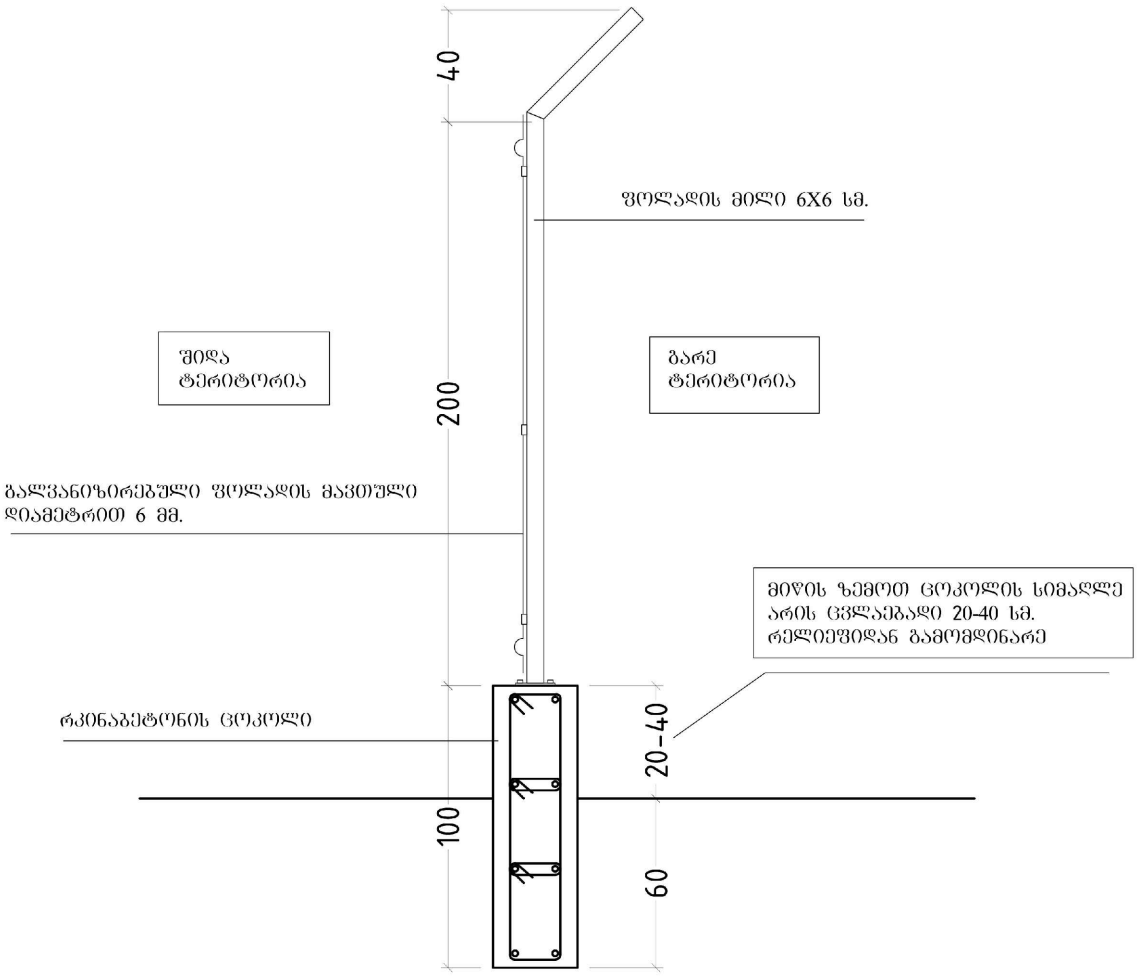

10

ლითონის შემოგობვა

F 1

ფასადი

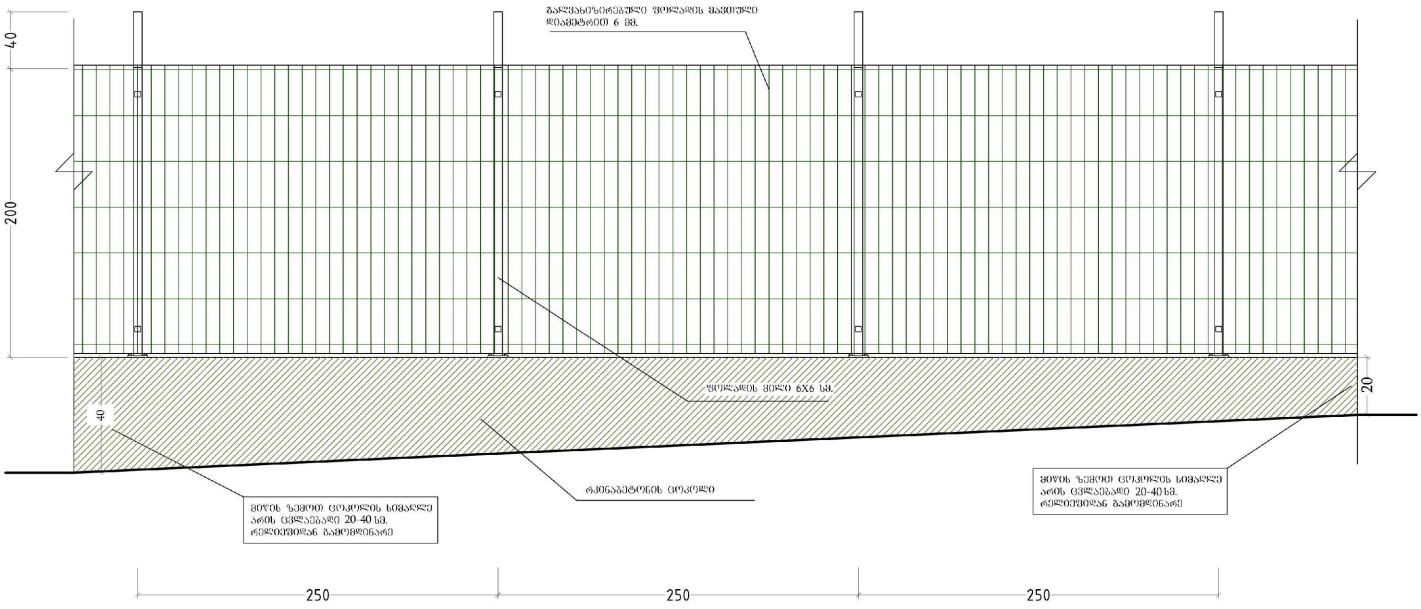

11

ლითონის შემოგობვა

F 1

აქსონომეტრიული ხედი

დამატებითი ინფორმაცია - მწარმოებლის სპეციფიკაცია

Technical Specifications :

Product Standarts	TS EN 10223-4
Raw metarial standarts	TS EN 10244-2
Metarial used	Hot Dipped Galvanized Wire
Painting Shape	Electro Static Polyester Powder Coating
Wire Diameter	6.00mm(± 0.05mm) -5.00mm (± 0.05mm)
Eye range	50mmx50mm - 50mmx100mm - 50mmx150mm - 50mmx200mm / 59mmx59mm - 59mmx109mm - 59mmx159mm - 59mmx200mm
height	50 cm - 70 cm - 100 cm - 120 cm - 150 cm - 200 cm
Length	200 cm - 250 cm
Profile Pole Dimension	50mmx50mmx1.5mm - 60mmx80mmx1.5 mm
Profile Piller Type	Hot Dipped Galvanized Profile On Electro Static Powder Coating
Connection Accessory	360 ° Turnable UV Resistant Polymer Clamp and Cover, Steel Dubel, Metal Clips
color	Can be done in desired colors

