ფასადი

მოსაპირკეთებლად გამოყენებული მასალები:

1. შავი ალუკობონდის პანელები მეტალის კარკასზე
2. ალუმინის პროფილი დიოდის განათებით

ვიტრინის ფართობი 23კვ.მ.
შესასვლელის ფართობი 8,5კვ.მ.
ფასადის საერთო ფართობი 75,6კვ.მ.
რეკლამის საერთო ფართობი 2,75 კვ.მ. - 3,6%

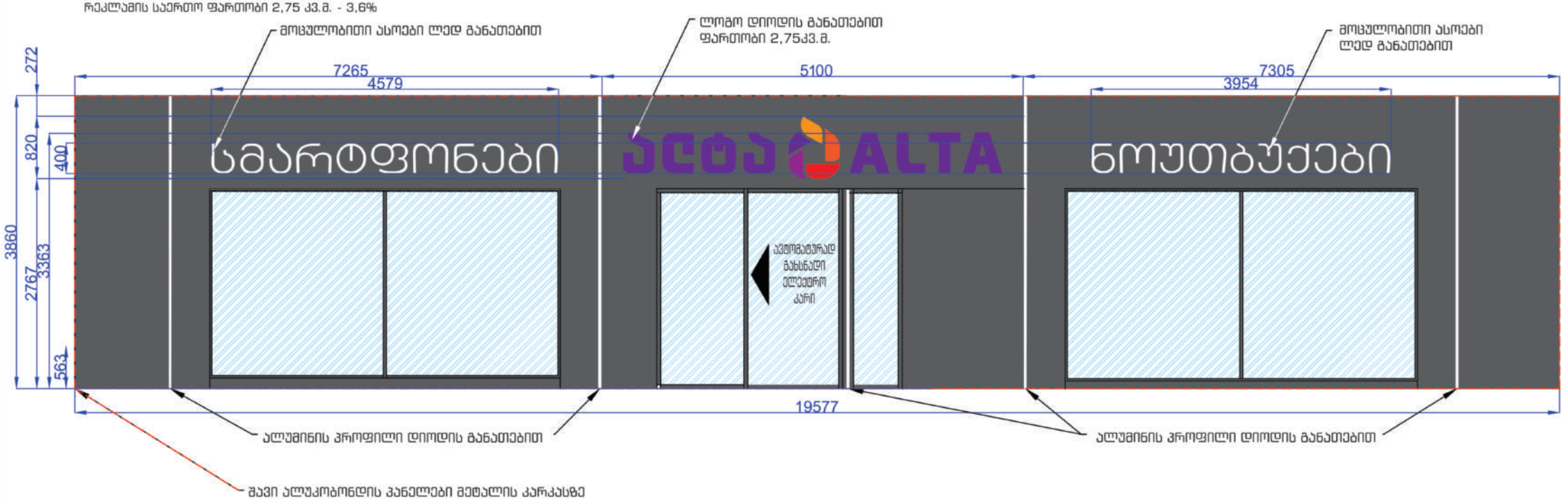

მოცულობითი ლოგო დიოდის განათებით ფასადისთვის

მოცულობითი ლოგო განათებით
მოცულობა 2,75კვ.მ.



კვეთა

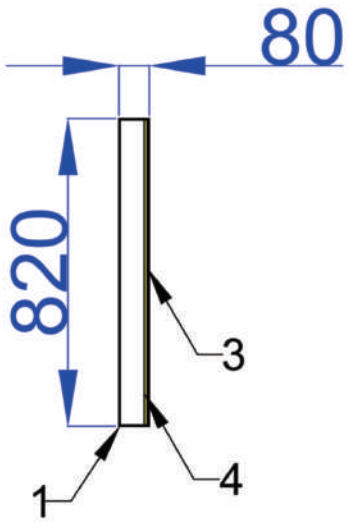

გამოყენებული მასალები:

1. ფერადი არაკალი წინა და უკანა მხარე 3მმ
   CYMK:75/100/0/0. 50/100/0/0.
   0/100/100/0. 0/80/95/0
   0/50/100/0.
2. მილი კვადრატული 20x20მმ.
3. დამატებითი ფენა პვხ 5მმ განათებული ელემენტის ქვეშ.
4. დიოდის განათება.

ფართობი 2,75კვ.მ.