საქართველო, ქ. თბილისი
შ.პ.ს. „მონოლითი“
202242233
თევდორე მღვდლის ქ. №5

GEORGIA, TBILISI
„MONOLITI“ L.T.D.
202242233
5 TEVDORE MGVDELI STR.

№06/20 „17“დეკემბერი 2020წ.

საექსპერტო დასკვნა ქალაქი თბილისი, სოფელი დიდი ლილო ერეკლე მეორის V №3-ში (ს/კ№81.08.17.837) დამუშავებული შენობის პროექტის კონსტრუქციული ნაწილისათვის.

ექსპერტიზისათვის გადმოცემულია ქალაქ თბილისში, ზემოაღნიშნულ მისამართზე დამუშავებული შენობის პროექტი.
გადმოცემულია შემდეგი მასალა:

-პროექტის არქიტექტურული ნაწილი, დამუშავებული შ.პ.ს. ”არქიტექტორები”-ს მიერ ელექტრონული სახაზავი პროგრამა ”ArchiCAD”-ის გამოყენებით. ელექტრონული ვერსია.
-პროექტის კონსტრუქციული ნაწილი, დამუშავებული შ.პ.ს. ”არქიტექტორები”-ს მიერ ელექტრონული სახაზავი პროგრამა ”AutoCAD”-ის გამოყენებით A-3 ტიპის ფურცლებზე. ელექტრონული ვერსია.
-საინჟინრო-გეოლოგიური დასკვნა. ჩატარებული, ინჟინერ-გეოლოგის გ. თოფურიძის მიერ.

შენობის აღწერა.

ტერიტორიაზე განთავსებულია ორი მართკუთხა მოხაზულობის ნაშენიე ერთობლიობა, რომლებიც გეგმაში ქმნიან T-სებრი მოხაზულობის ნაგებობას. მისი გრძელი ნაწილის (ქუდი) გაბარიტული ზომებია L×B=78.4×21.4მ; ხოლო მოკლე ნაწილისა (ფეხი)L×B=20×12.4მ.
კონსტრუქციულად შენობა გადაწყვეტილია ანაკრები რკინაბეტონის ჩარჩოვან ვარიანტში. ჩარჩოს სვეტების განივი კვეთებია b×h=30×30სმ.
სვეტების დაკვალვის ბადე ასეთია:
გრძელი ნაწილის (ქუდი)

გრძივი მიმართულებით 13 მალი

l=13×6=78მ.
განივი მიმართულებით 3 მალი

l=13×6=(1×7.35)+(1×6.0)+(1×7.35)=20.7მ.

მოკლე ნაწილისათვის (ფეხი)

გრძივი მიმართულებით 3 მალი

l=3×6.5=19.5მ.

განივი მიმართულებით 2 მალი

l=2×6=12მ.

არსებული სვეტების

განივი მიმართულებით სვეტების თავების დამაკავშირებელ კოჭებად (რიგელებად), გამოყენებულია ტიპიური წინასწარდაძაბული კოჭები, რომელთა მთლიანი სიგრძეა 10712მმ.აღნიშნული სიგრძიდან 322სმ. წარმოადგენს კონსოლურ ნაწილს. გადახურვებად კოჭების ზედა სარტყელებზე დამონტაჟებულია ანაკრები რკინაბეტონის წიბოვანი წინასწარდაძაბული ფილები მარკით (П/3×6)-1(ფილის წონაა 2.6ტ.). შენობის შემომზღუდავ კედლებად გამოყენებულია ნაწილობრივ რკინაბეტონის თვითმზიდი პანელები; ხოლო ნაწილობრივ წვრილი საკედლე ბლოკის წყობა. ვინაიდან ხანგრძლივი ექსპლოატაციისა და ატმოსფერული ზემოქმედების შედეგად დაზიანებული ბურულიდან ჩაედინებოდა წყლები, პროექტის ავტორთა მხრიდან გადაწყდა ჩატარებულიყო ფილების დემონტაჟი და მათ ნაცვლად მსუბუქი გადახურვის მოწყობა. ამასთან ერთად მოკლე ნაწილის (ფეხის) ფარგლებში ნიშნულზე +2.70მ. მოეწყო საოფისე ფართი ამ მიზნით არსებულ სვეტებს გაუკთდა ფოლადის კონსტრუქციული ელემენტებისაგან კერძოდ კუთხოვანებისა და თამასებისაგან დამზადებული სპეციალური გარსაცმები, რომლებთანაც დაკავშირდა რიგელები, ასევე ფოლადის პროფილური ელემენტებისაგან (ორტესებრი კოჭები №27). ორესებრ კოჭებს შორის მოწყობილია ხის კოჭები განივი კვეთებით b×h=10×20სმ. კოჭის ზედა თავებზე მოეწყობა ქეჩა ბგერასაიზოლაციოდ და იატაკის ფიცარი სისქით δ=5სმ.

დასკვნა.

საპროექტო ორგანიზაცია შ.პ.ს. ”არქიტრექტორები”-ს მიერ ჩატარებულია დიდი მოცულობის სამუშაოები. პროექტში მიღებული გადაწყვეტილება არსებული გადახურვის წიბოვანი ფილების დემონტაჟისა და მათ ნაცვლად მსუბუქი კონსტრუქციული სახურავის გამოყენების შესახებ, იმსახურებს მხარდაჭერას. ასევე დადებით შეფასებას იმსახურებს +2.7 მ. მიშნულზე მოწყობილი გადახურვის კონსტრუქცია მისი სიმსუბუქისა და სათანადო სიხისტის გამო.

ჩატარებული საინჟინრო-გეოლოგიური კვლევის თანახმად, ფუძედ მიღებულია ფენა 2. კენჭნარი ქვიშის შემავსებლით, რომლის მზიდუნარიანობა ეჭვს არ იწვევს. შენობის რეკონსტრუქციის პროექტის კონსტრუქციული ნაწილი გაანგარიშებულია და შედგენილია სამშენებლო ნორმებისა და წესების მოთხოვნათა სრულად დაცვით, რაც უზრუნველყოფს მის უსაფრთხო მუშაობას საექსპლოატაციო პერიოდში მასზე მოსალოდნელი შესაძლო საანგარიშო სტატიკური და სეისმური დატვირთვების ზემოქმედებისას.

შენიშვნები.

პროექტის მიმართ რაიმე განსაკუთრებული შენიშვნები არა გვაქვს და რეკომენდაციას ვუწევთ განსახორციელებლად.

შ.პ.ს. ”მონოლითი”-ს
დირექტორი. /გ. იაშვილი/

მთავარი ინჟინერი. /მ. საველიძე/

საქართველო, ქ. თბილისი
V1s1v1#Ûpr qr o lW lÈ#
202242233
თევდორე მღვდლის ქ. №5

GEORGIA, TBILISI
„MONOLITI“ L.T.D.
202242233
5 TEVDORE MGVDELI STR.

პირადი მონაცემები (CV).

მე მალხაზ (მიხეილ) ივანეს ძე საველიძე დავიბადე ქალაქ ბათუმში 1962 წლის 22 ნოემბერს. 1966 წლიდან ვცხოვრობ ქალაქ თბილისში. 1979 წელს დავამთავრე ქ. თბილისის №77-ე საშუალო სკოლა. 1980წელს ჩავაბარე მისაღები გამოცდები საქართველოს პოლიტექნიკურ ინსტიტუტში (სპი) სატრანსპორტო ფაკულტეტზე სპეციალობით ხიდები და გვირაბები. პოლიტექნიკური ინსტიტუტის დამთავრების შემდეგ 1985 წელს განაწილებით მოვხვდი საპროექტო ინსტიტუტ „საქსახპროექტი“-ს (ამჟამად ამ შენობაში განთავსებულია კულტურისა და ძეგლთა დაცვის სამინისტრო) პირველ არქიტექტურულ-სამშენებლო განყოფილებაში. ინსტიტუტში მუშაობის პერიოდში (1985-1987 წლის სექტემბერი) მონაწილეობა მივიღე მრავალი სამრეწველო შენობის დაპროექტებაში. 1987წლის სექტემბრიდან 2005წლამდე ვმუშაობდი საქართველოს მეცნიერებათა აკადემიის კ. ზავრიევის სახელობის სამშენებლო მექანიკისა და სეისმომედეგობის სამეცნიერო ინსტიტუტში, გამოყენებითი დრეკადობის თეორიის განყოფილებაში. ინსტიტუტში მუშაობის წლებში გამოქვეყნებული მაქვს სამეცნიერო სტატიები გარსული ტიპის გადახურვებში 1990 წელს დავაფუძნე საპროექტო ორგანიზაცია, კოოპერატივი „ხუროთმოძღვარი“ სადაც ვმუშაბდი მთავარი ინჟინრის თანამდებობაზე. 2005 წლიდან ორგანიზაცია იწოდება შ.პ.ს. ”მონოლითი”, სადაც დღემდე ვმუშაობ მთავარი ინჟინრის თანამდებობაზე. ორგანიზაციის ფაქტიური მისამართია ქ. თბილისი, ისნის რაიონი, გელათის ქუჩა №7 (საპრეზიდენტო რეზიდენციასთან ახლოს) ტელეფონი: 277-45-84.

განვლილი წლების განმავლობაში შ.პ.ს. ”მონოლითი”-ში ჩემი ხელმძღვნელობით დაპროექტებული და აშენებულია მრავალი სხვადასხვა ფუნქციონალური დანიშნულების მქონე (სამრეწველო, სამოქალაქო, საზოგადოებრივი და ხელოვნური) ობიექტები, როგორც ქალაქ თბილისის, ისე საქართველოს დანარჩენ რეგიონებში და საზღვარგარეთის ქვეყნებში.

მოვიყვანთ შესრულებული სამუშაოების მცირე ჩამონათვალს:

- ალუმინის მეორადი გადამუშავების ქარხნის რეკონსტრუქცია ქ. რუსთავში. 1987 წ.
- ქ. რუსთავის ცენტრალური კინოთეატრის რეკონსტრუქცია. 2000 წ.

- მრავალსართულიანი, მრავალფუნქციური საცხოვრებელი კომპლექსები ქ. თბილისში (დამკვეთები: შ.პ.ს. ”ცენტრ-პოინტი”; შ.პ.ს. ”საბა+”; შ.პ.ს. ”მოდული”; შ.პ.ს. ”D+”). 1997-2008 წწ.
- საინვესტიციო ჯგუფი ”ტიფლისი”.
- მრავალსართულიანი, მრავალფუნქციური საცხოვრებელი შენობები ქ. თბილისში, ქ. ბათუმში, ქ. ქობულეთში.
- მრავალფუნქციური სავაჭრო ცენტრი ქ. თბილისში, ცაბაძის ქ. №8-ში. (საქართველო-ისრაელის ერთობლივი პროექტი). 2008 წ.
- კოჭური ხიდი ქ. თბილისის ბოტანიკურ ბაღში. 1995-1996 წწ.
- საყრდენი კედელი ქ. თბილისში. (მოსკოვის ქუჩა; ტაბიძის ქუჩა) 1997 წ. 2001 წ.
- სპორტის სასახლე ქ. ქუთაისში, ახალგაზრდობის გამზირზე. 2007 წ.
- რკინიგზის სადგური ქ. თბილისში, აეროპორტის ტერიტორიაზე. 2007 წ.
- საზკვების კომპლექსები ქ. თბილისში, ბელიაშვილის ქუჩაზე. ”წისქვილი”; ”თაღლაურა”; ”ლაკადა”
- ქ. ფოთის ღვთისმშობლის შობის სახელობის საკათედრო ტაძარი.
- სასტუმრო ქ. ქუთაისში. (რუსთაველის ქ. №5-ში). 2008 წ.
- ანგარი ავიაკომპანია ”აირზენა”-სათვის ბოინგი 737/500 ტიპის თვითმფრინავების დასაყენებლად. 2001 წ.
- ნავთობპროდუქტების შესანახი ბაზა ავიაკომპანია ”აირზენა”-ს საჭიროებისათვის ქ. თბილისში, აეროპორტის ტერიტორიაზე. 2002 წ.
- ავიაკომპანია ”აირზენა”-ს თვითმფრინავების მგზავრთა კვებისა და მომსახურებისათვის საჭირო შენობა ქ. თბილისში, აეროპორტის ტერიტორიაზე. 2002 წ.
- ღვინის ქარხნები, ყვარელში, სოფ. აკურაში, წინანდალში. 1998-2002 წწ.
- საცხოვრებელი კომპლექსი, ქ. თბილისში, გურამიშვილის გამზირი №78.
- ”ცენტრ-პოინტი”-ს აცხოვრებელი კომპლექსი, ქ. თბილისში, დიდი დიღმის ტერიტორიაზე.
- ყინულის საციგურაო მოედნის კომპლექსის (საბურთალო) რეკონსტრუქცია.
- ალ. ჭავჭავაძის სახლ-მუზეუმის რეკონსტრუქცია, ყვარელში. 2009 წ.
- ქართული კულტურის ცენტრის შენობა ქ. ბაქოში.
- მრავალფუნქციული კომპლექსი ქ. დნეპროპეტროვსკში 2009 წ.
- მუსტაფა ქემალ ათათურქის ქანდაკების კონსტრუქცია (სიმაღლით 29მ.) თურქეთში, ქალაქ ართვინში
- მრავალი ინდივიდუალური საცხოვრებელი სახლი.
- ძაღლსაშენი კომპლექსი მაკედონიაში, ქ. სკოპლე.

- ქ. თბილისის ძველი უბნების დაზიანებული საცხოვრებელი სახლების აღდგენა-გაძლიერება.
- ყოფილი ”ბერიკონი”-ს შენობა ”მშვიდობის” ხიდთან (კაზინო ”შანგრილა”) 2011 წ.
- საექსპერტო-ტექნიკური დასკვნები შ.პ.ს. „სოკარ“-ის ობიექტებზე. 2013წ.
- ოლიმპიური სოფლელი ქ. თბილისში. ვარკეთილის დასახლება IVმ/რ-ნი. 2013წ.
- მრავალბინიანი, მრავალსართულიანი საცხოვრებელი სახლი ერისთავის ქ.№2 თბილისი 2013წ.

მრავალბინიანი, მრავალსართულიანი საცხოვრებელი სახლი ქ. ქუთაისში. წერეთლის გამზირი №184 . 2014წ.

- ქ. თბილისი. სოფ. დიღომი. მრავალსართულიანი სავაჭრო-საოფისე შენობა. 2014წ.
- მრავალბინიანი, მრავალსართულიანი საცხოვრებელი სახლი ქ. თბილისში. 26 მაისის სახელობის ნოედნის მიმდებარედ. 2014წ.
- მრავალბინიანი, მრავალსართულიანი საცხოვრებელი სახლი ქ. თბილისში. ბერბუთიქ. №1;5;5ა. 2015წ
- სასტუმრო ქ. ქუთაისში. გრიშაშვილის ქ.№1-ში (თეთრი ხიდის მიმდებარედ) 2016წ.

- მრავალბინიანი, მრავალსართულიანი საცხოვრებელი სახლი ქ. თბილისში. 26 მაისის სახელობის ნოედნის მიმდებარედ. 2014წ.

- შ.პ.ს. „ნიუ ჰოსპიტალს“-ის მრავალსართულიანი სამედიცინო შენობები. კრწანისის ქ.№17. 2017წ.

- შანდორ პეტეფის ქ.№42. 25 სართულიანი საცხოვრებელი სახლი. 2018წ.

- სასტუმრო კომპლექსი გუდაურში 2018წ.

- სასტუმრო კომპლექსი გუდაურში 2019წ. ქ. თბილისში. ცურტაველის ქ№5.

ცალკე აღსანიშნავია სავარიული ნაგებობების აღდგენა-გამაგრებითი საპროექტო სამუშაოები.

ქ. თბილისში დაზიანებული საცხოვრებელი სახლები, სკოლები, ბაგა-ბაღები, საავადმყოფოები, სპორტული, ისტორიული მნიშვნელობის შენობები;

რომელთა კვლევის და საპროექტო დოკუმენტაციის მომზადების შემდეგ, აქტიური საავტორო ზედამხედველობის პირობებში შესაძლებელი გახდა მრავალი ნაგებობის გადარჩენა და შემდგომი უსაფრთხო ექსპლოატაცია.

შ.პ.ს. ”მონოლითი”-ს

მთავარი ინჟინერი. /მ. საველიძე. 599156649/

KA020180320865218

საქართველოს
ეკონომიკისა და მდგრადი
განვითარების სამინისტრო

MINISTRY OF ECONOMY
AND SUSTAINABLE
DEVELOPMENT OF GEORGIA

0108 თბილისი, ჭოველიძის ქ. №10ა (ყოფილი ბელინსკი)
10ª, Chovelidze str., 0108 Tbilisi, Georgia

Tel.: (+995 32) 2 99 11 05
Tel.: (+995 32) 2 99 11 11

№ 11/1557

26 / თებერვალი / 2018 წ.

ბ-ნ მიხეილ საველიძეს (პ/ნ 01011042590)
მის: ქ. თბილისი, კახეთის გზატკეცილი კორპუსი
№36„3", ბინა №12

ბატონ მიხეილ,

თქვენს 2018 წლის 23 თებერვალის განცხადებაზე პასუხად გაცნობებთ, რომ ბ-ნი მიხეილ საველიძე (პ/ნ 01011042590) სამინისტროს მიერ შეთანხმებულია განსაკუთრებული მნიშვნელობის ობიექტების არსებული შენობა-ნაგებობის საექსპერტო შეფასების განსახორციელებლად.

პატივისცემით,

ნინო გვენცაძე

სივრცითი დაგეგმარებისა და სამშენებლო
პოლიტიკის დეპარტამენტის უფროსი,
პირველადი სტრუქტურული ერთეულის
ხელმძღვანელი

დიპლომი

КВ № 153475

ეს დიპლომი მიეცა საველიძე
მიხეილ ივანეს ძე საველიძის
მასზე, რომ იგი 1980 წელს შევიდა
საქართველოს ვ.ი.ლენინის სახელობის
პოლიტექნიკურ ინსტიტუტში
და 1985წელს დაამთავრა
სრული
ინსტიტუტის
სრული კურსი სპეციალობით ხიდები და
გვირაბები

სახელმწიფო საგამოცდო კომისიის 1985 წ.
„29" ივნისის გადაწყვეტილებით
ქ.ი.საველიძეს მიენიჭა ინჟინერ-
მშენებლის
კვალიფიკაცია.

სახელმწიფო საგამოცდო
კომისიის თავმჯდომარე
რექტორი

ბ. ა.

ქალაქი თბილისი 1986წ. „31" XII

სარეგისტრაციო № 4810

Грузинский яз.

ДИПЛОМ

КВ № 153475

Настоящий диплом выдан Савелидзе
Михаилу Ивановичу
в том, что он в 1980 году поступил
в Грузинский политехнический
институт им. В.И. Ленина
и в 1985 году окончил полный курс
названного
института
по специальности мосты и тоннели

Решением Государственной экзаменационной
комиссии от „29" июня 1985 г.
Савелидзе М.И.
присвоена квалификация инженера
строителя

Председатель Государственной
экзаменационной комиссии
Ректор

М. П.

Город Тбилиси „31" XII 1986 г.

Регистрационный № 4810

Московская типография Гознака. 1982.

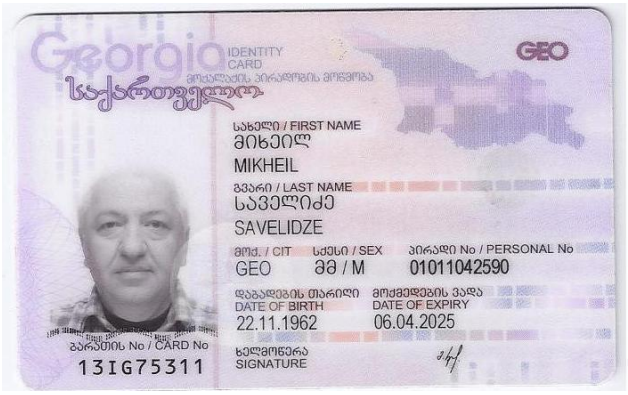



მობილური ტელეფონი: +995 599 15 66 49.

ქ. თბილისი. სოფ. დიდი ლილო. ერეკლე II-ს V შესახვევი №3. ს.კ. 81.08.17.837. არსებული შენობის რეკონსტრუქცია

კონსტრუქციული ნაწილი
(მუშა პროექტი)

თბილისი 2020 წ.

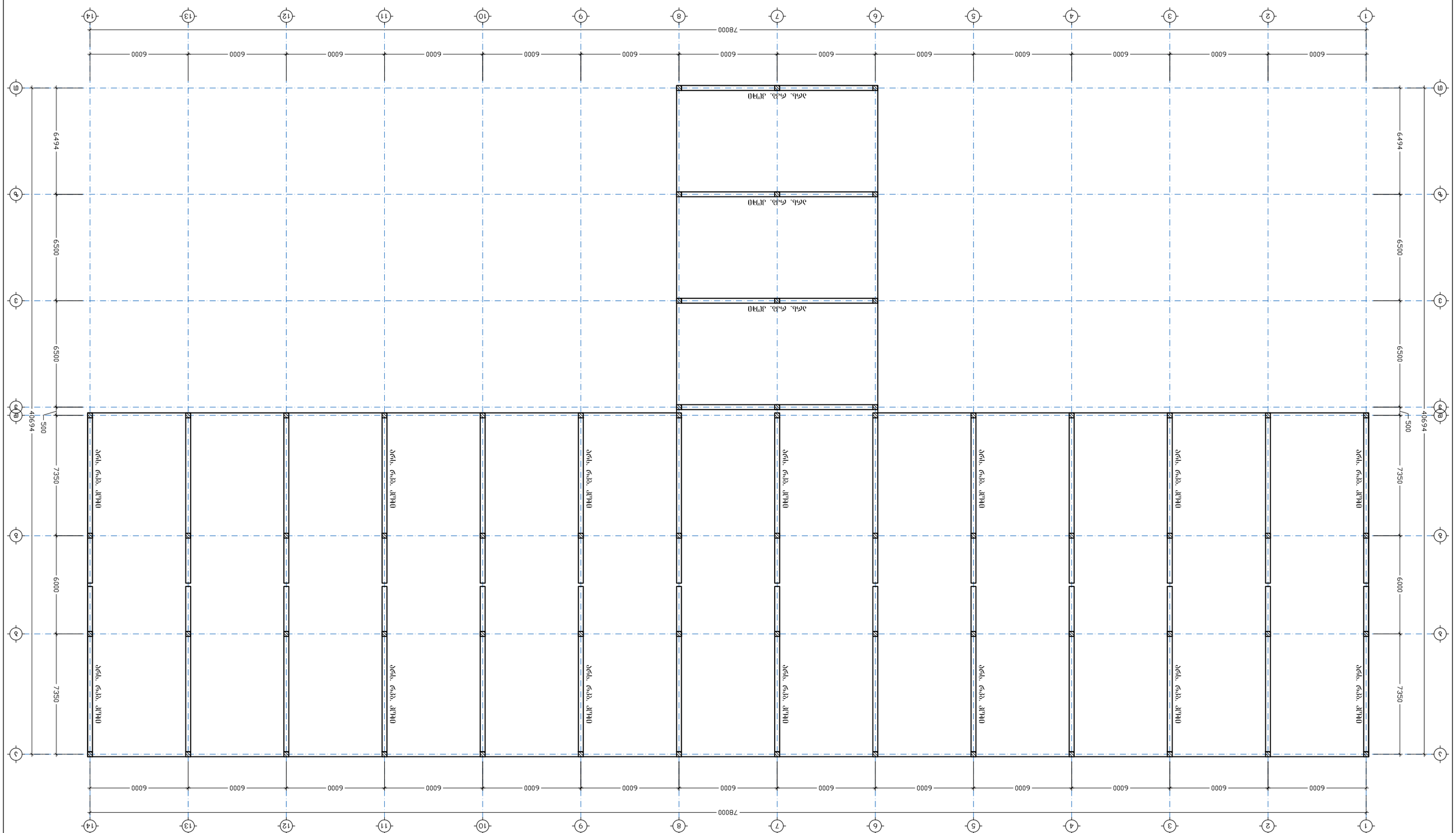

Электроснабжение. Электрические щиты
1:150

Изм.	Кол. уч.	Лист	№ док.	Подп.	Дата	4. 0105ТОМ. ЦПЗ. ЭТОП ЭТОПЭП. ЭЛЕКТРОСНАБЖЕНИЕ. ЭЛЕКТРИЧЕСКИЕ ЩИТЫ. ПЛ. 1 ВЛ-У ЗДАНИЯ №3. Ц.Э. 8108.17.837. ЭЛЕКТРОСНАБЖЕНИЕ ЗДЕСЬ ЭЛЕКТРИЧЕСКИЕ ЩИТЫ	
ГИП	Ф.И.О.						2020 г.
Н. контр.	Ф.И.О.					Разработано: Электрические щиты	
Разраб.	Ф.И.О.						
Гл. спец.	Ф.И.О.						
Нач. отд.	Ф.И.О.						
Нач. сект.	Ф.И.О.						
Гл. инж.	Ф.И.О.						
Гл. инж.	Ф.И.О.						
Гл. инж

Изм.	Кол. уч.	Лист	№ док.	Подп.	Дата
ГИП	Б. Эдуардович				2020 г.
Нач. отд.	Дубовый				
Гл. спец.	Б. Эдуардович				
Н. контр.	Б. Эдуардович				
Разраб.	Дубовый				
Стадия	Лист	Листов			
Р	3				

Ж/б монолитный каркас 11-ти этажного жилого дома с подземной автостоянкой по ул. Ленина, 27 в г. Новосибирске

Схема расположения колонн, диафрагм жесткости и перекрытий

М 1:150

ვერტიკალური ელემენტების განლაგების სქემა					
1:150 მ.					
ცვლილების №№	ნაწილი	ფურც. №	დოკ. №	ხელმოწ.	თარიღი
ინჟ. ვალ.	ვ. ფანცულაია				
მთ. ინჟინერი	ნ. ფანცულაია				
ხელმძღვანელი	მ. ლაზარაშვილი				

ვებ. ნომერი:				ე. ლაზარე	ვლადიმერი
				ე. ლაზარე	ქრისტინე
				ე. ლაზარე	ანა. ჟან. ტატიშვილი
ფასიანი ნაწილი				ე. ლაზარე	ანა. ჟან. ტატიშვილი
ფურცლის №	ფურცლების რაოდ.				

ქ. თბილისი, სანკტ. ფეხიერი, ვაჟა-ფშაველას გამზ. №3, ს.კ. 81.08.17.837. პროექტის დასახელება: მრავალბინიანი საცხოვრებელი სახლის მშენებლობა

ჯამური ფასთაღრიცხვა

ფურცლის №	1						
ანა. ჟან. ტატიშვილი							
ქრისტინე ვლადიმერი							
ვლადიმერი ქრისტინე							
ვებ. ნომერი:							

ვებ. ნომერი:				ე. ლაზარე	ვლადიმერი		
				ე. ლაზარე	ქრისტინე		
				ე. ლაზარე	ანა. ჟან. ტატიშვილი		
ფასიანი ნაწილი				ე. ლაზარე	ანა. ჟან. ტატიშვილი		
ფურცლის №	ფურცლების რაოდ.						

ქ. თბილისი, სანკტ. ფეხიერი, ვაჟა-ფშაველას გამზ. №3, ს.კ. 81.08.17.837. პროექტის დასახელება: მრავალბინიანი საცხოვრებელი სახლის მშენებლობა

ჯამური ფასთაღრიცხვა

ფურცლის №	1						
ანა. ჟან. ტატიშვილი							
ქრისტინე ვლადიმერი							
ვლადიმერი ქრისტინე							
ვებ. ნომერი:							

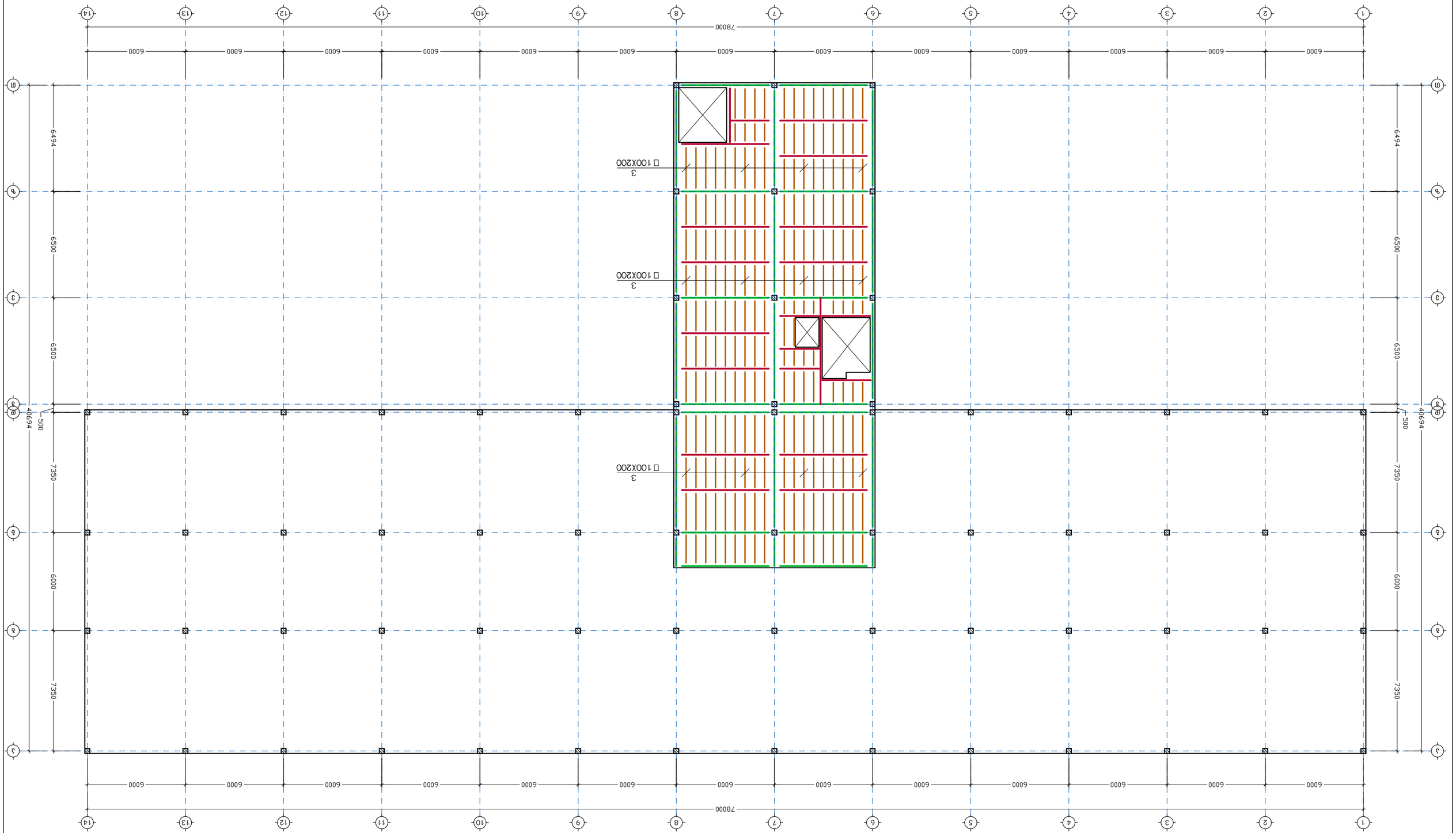

ვებ. ნომერი:

ანტრესოლის მოწყობის სქემა
მ 1:50

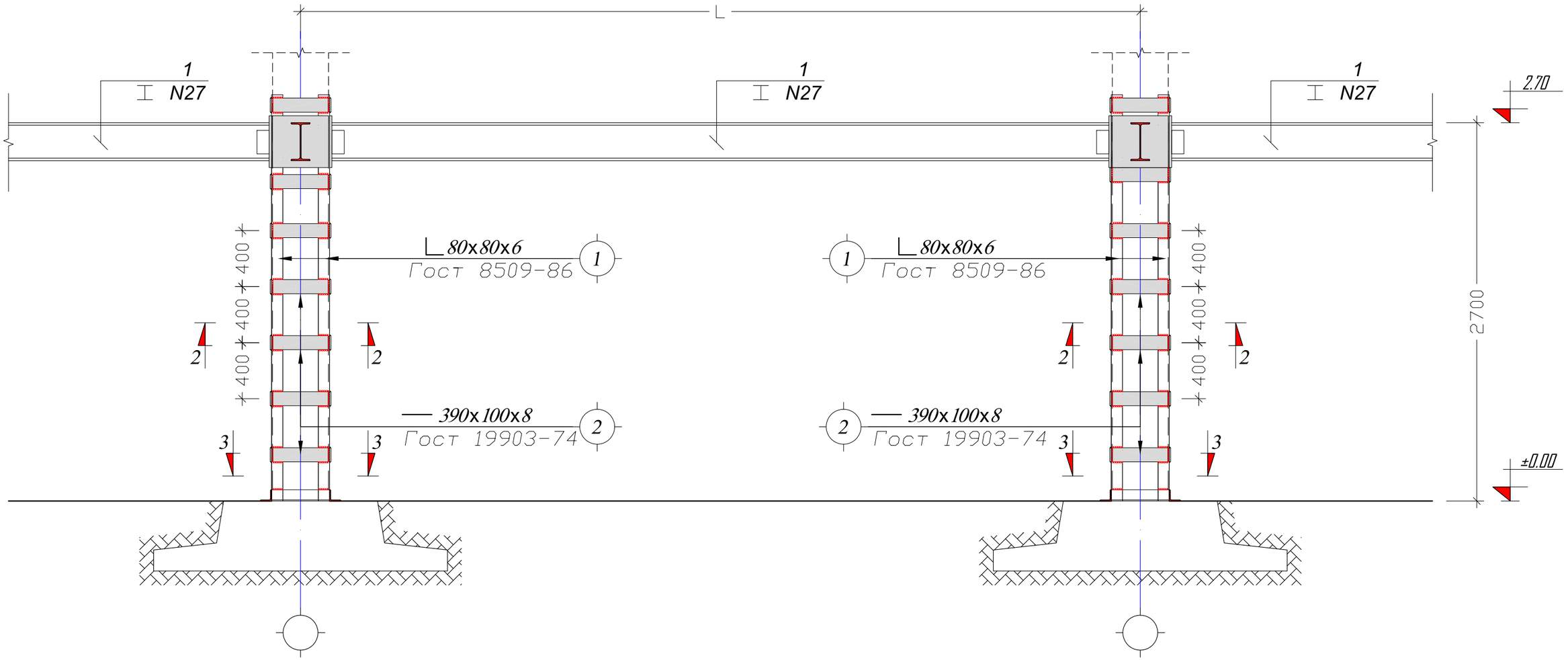

ქ. თბილისი. სოფ. დიდი ლილო. ერეკლე II-ს V შესახვევი №3. ს.კ. 81.08.17.837. არსებული შენობის რეკონსტრუქცია				ჩამონათვალი: განმარტებითი ბარათი			2020 წ.
დირექტორი	ნ. ფარცხალაძე			ფურც. №	რაოდენ.	მასშტ.	ალბ. №
პრ. მთ. კონსტ.	ნ. ფარცხალაძე			ა - 06	-		
კონსტრუქტ.	მ. საჯაია			ღამკვეთი:			
შეასრულა	მ. საჯაია						
				შ.პ.ს. "არქიტექტორები+"			

კვეთი 2-2
მ 1:10

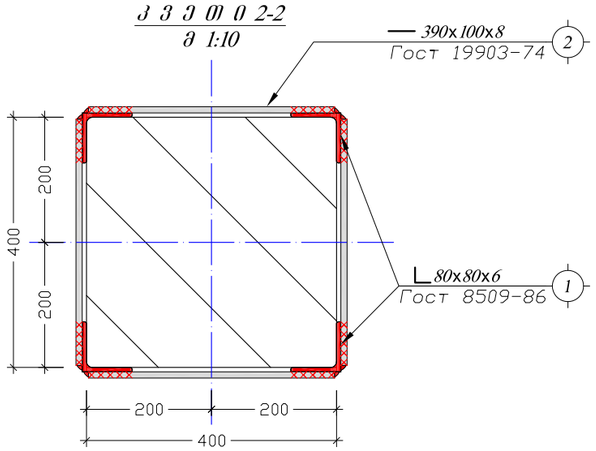

კვეთი 3-3
მ 1:10

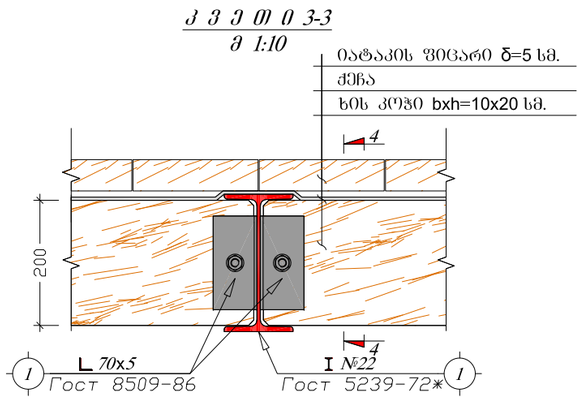

კვეთი 4-4
მ 1:10

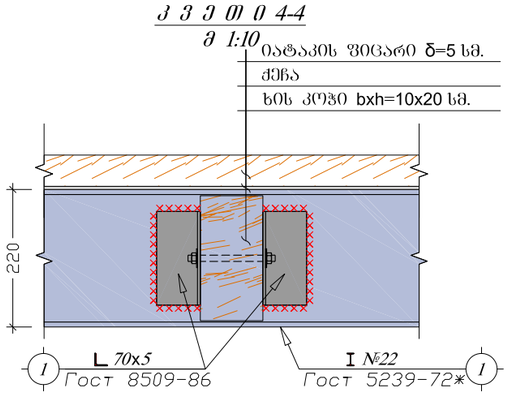

კვეთი 3-3
მ 1:10

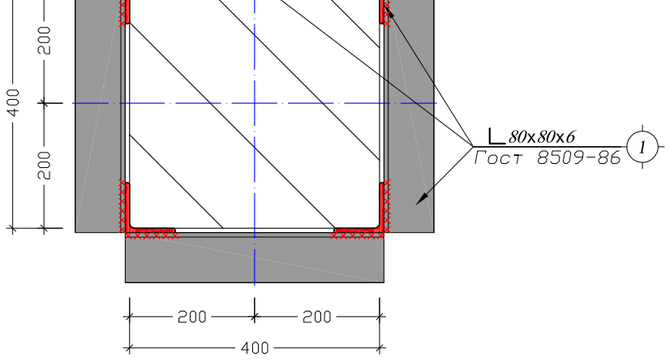

კვეთი 2-2
მ 1:10

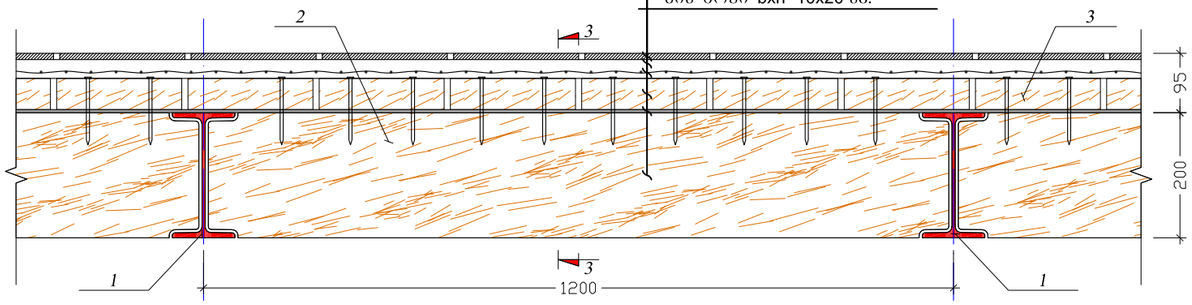

კვეთი 3-3
მ 1:10

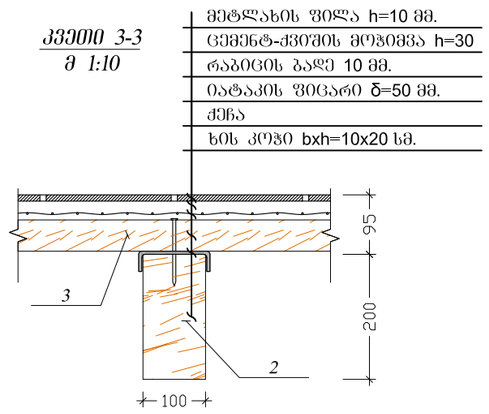

ქ. თბილისი. სოფ. დიდი ლილო. ერეკლე II-ს V შესახვევი №3. ს.კ. 81.08.17.837. არსებული შენობის რეკონსტრუქცია				ჩამონათვალი; განმარტებითი ბარათი			2020 წ.
დირექტორი	ნ. შარცხალაძე			შურც. №	რაოდენ.	მასშტ.	ლაკ. №
პრ. მთ. კონსტ.	ნ. შარცხალაძე			კ - 07	-		
კონსტრუქტ.	მ. საჯაია			ლამკვეთი:			
შესრულა	მ. საჯაია						
				შ.პ.ს. "არქიტექტორები+"			

Изм.	Кол. уч.	Лист	№ док.	Подп.	Дата	2020 г.	
ГИП	Б. Эдуардович					Лист	Листов
Н. контр.	Б. Эдуардович					3	-
Разраб.	Э. Артурович					ГБПОУ "Экономико-технологический колледж" г. Набережные Челны	

Схема расположения элементов покрытия. Фундаментная плита. Монолитный железобетонный ростверк. Свайное поле. Монолитный железобетонный ростверк

М 1:150

Примечание:

1. Все размеры, отметки уровней даны в метрах.
2. Привязка осей - по середине.
3. Монтаж производить в соответствии с требованиями СНиП 3.03.01-87 "Несущие и ограждающие конструкции".
4. Сварные швы выполнять электродами Э42А по ГОСТ 9467-75.
5. Все металлические конструкции, кроме оцинкованных, огрунтовать и окрасить.
6. Монтаж производить в соответствии с ППР.
7. Все работы выполнять в соответствии с требованиями СНиП 12-03-2001 "Безопасность труда в строительстве".
8. Все работы выполнять в соответствии с требованиями СНиП 12-04-2002 "Безопасность труда в строительстве".

კვეთი ა-ა
მ. 1:50

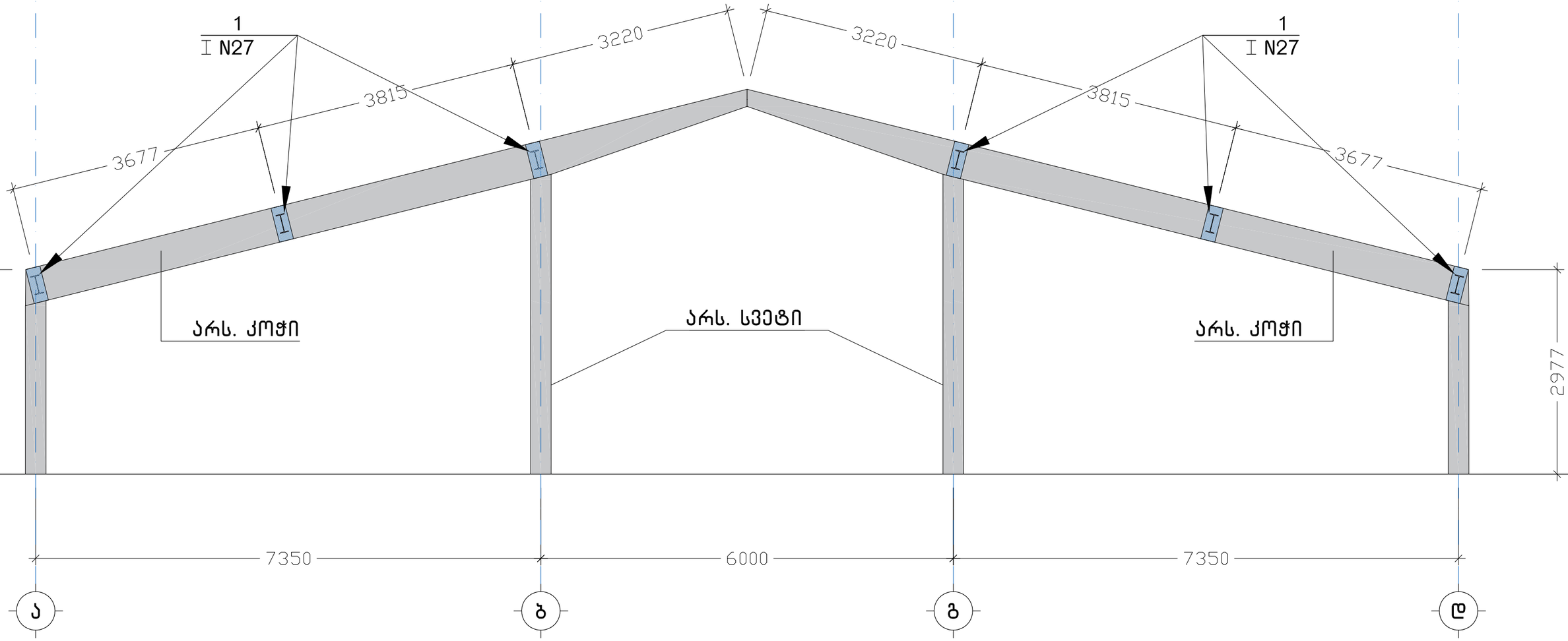

ქ. თბილისი. სოფ. დიდი ლილო. ერეკლე II-ს V შესახვევი №3. ს.კ. 81.08.17.837. არსებული შენობის რეკონსტრუქცია				ჩამონათვალი: განმარტებითი ბარათი			2020 წ.
დირექტორი	ნ. წარცხალაძე			ფურც. №	რაოდენ.	მასშტ.	დაკვ. №
პრ. მთ. კონსტ.	ნ. წარცხალაძე			კ - 09	-		
კონსტრუქტ.	მ. საჯაია			დამკვეთი:			
შეასრულა	მ. საჯაია						
				შ.პ.ს. "არქიტექტორები+"			

ჭრილი "ა"
მ. 1:10

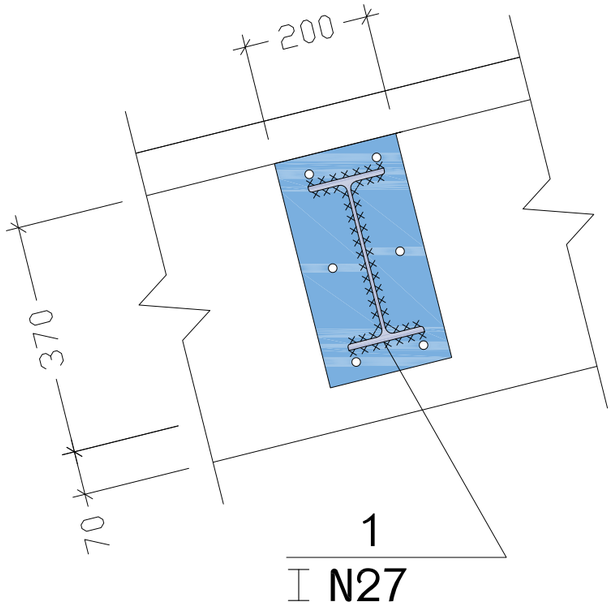

კვეთი 1-1
მ. 1:10

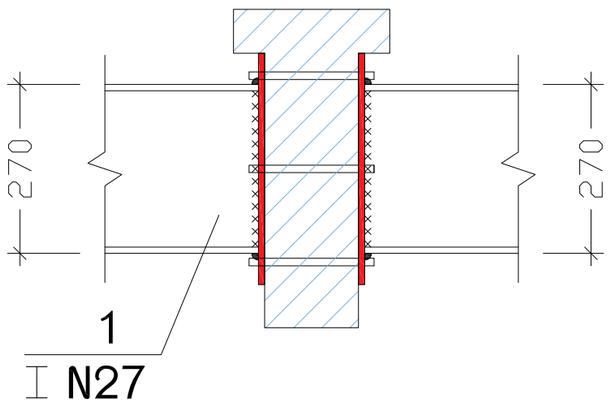

ქ. თბილისი. სოფ. დიდი ლილო. ერეკლე II-ს V შესახვევი №3. ს.კ. 81.08.17.837. არსებული შენობის რეკონსტრუქცია				ჩამონათვალი; განმარტებითი ბარათი			2020 წ.
დირექტორი	ნ. ფარცხალაძე			შურც. №	რაოდენ.	მასშტ.	დაკვ. №
პრ. მთ. კონსტ.	ნ. ფარცხალაძე			კ - 10	-		
კონსტრუქტ.	მ. საჯაია			დამკვეთი:			
შესრულა	მ. საჯაია						
				შ.პ.ს. "არქიტექტორები+"			

გრძივების განლაგების გეგმა
მ. 1:150

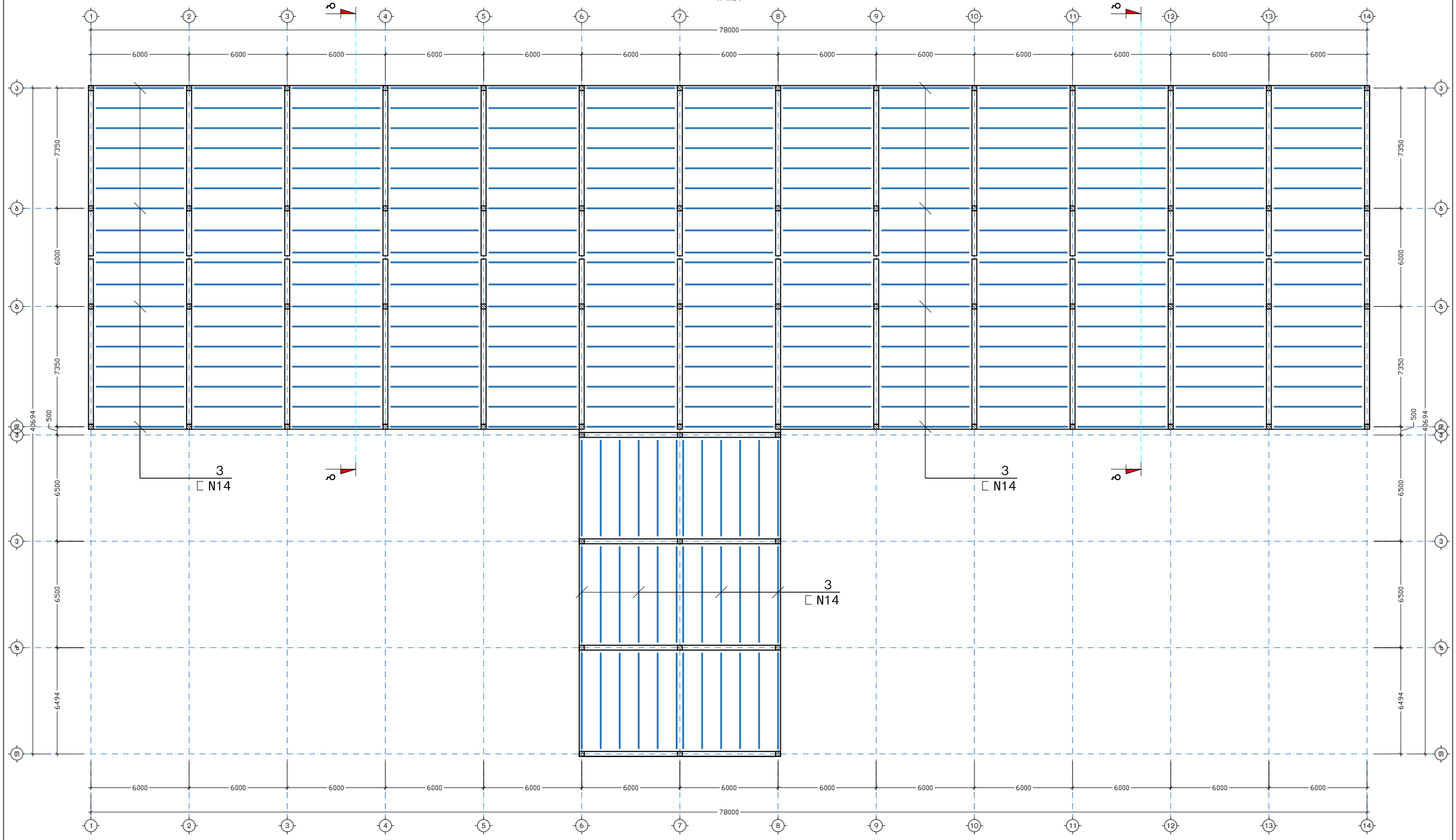

ქ. თბილისი. სოფ. დიდი ლილო. ერეკლე II-ს V შესახვევი №3. ს.კ. 81.08.17.837. არსებული შენობის რეკონსტრუქცია				ჩამონათვალი; განმარტებითი ბარათი			2020 წ.
დირექტორი	ნ. ფარცხალაძე			შურც. №	რაოდენ.	მასშტ.	ლაკვ. №
პრ. მთ. კონსტ.	ნ. ფარცხალაძე			კ - 11	-		
კონსტრუქტ.	მ. საჯაია			დამკვეთი:			
შესრულა	მ. საჯაია						
				შ.პ.ს. "არქიტექტორები+"			

კვეთი ბ-ბ
მ. 1:50

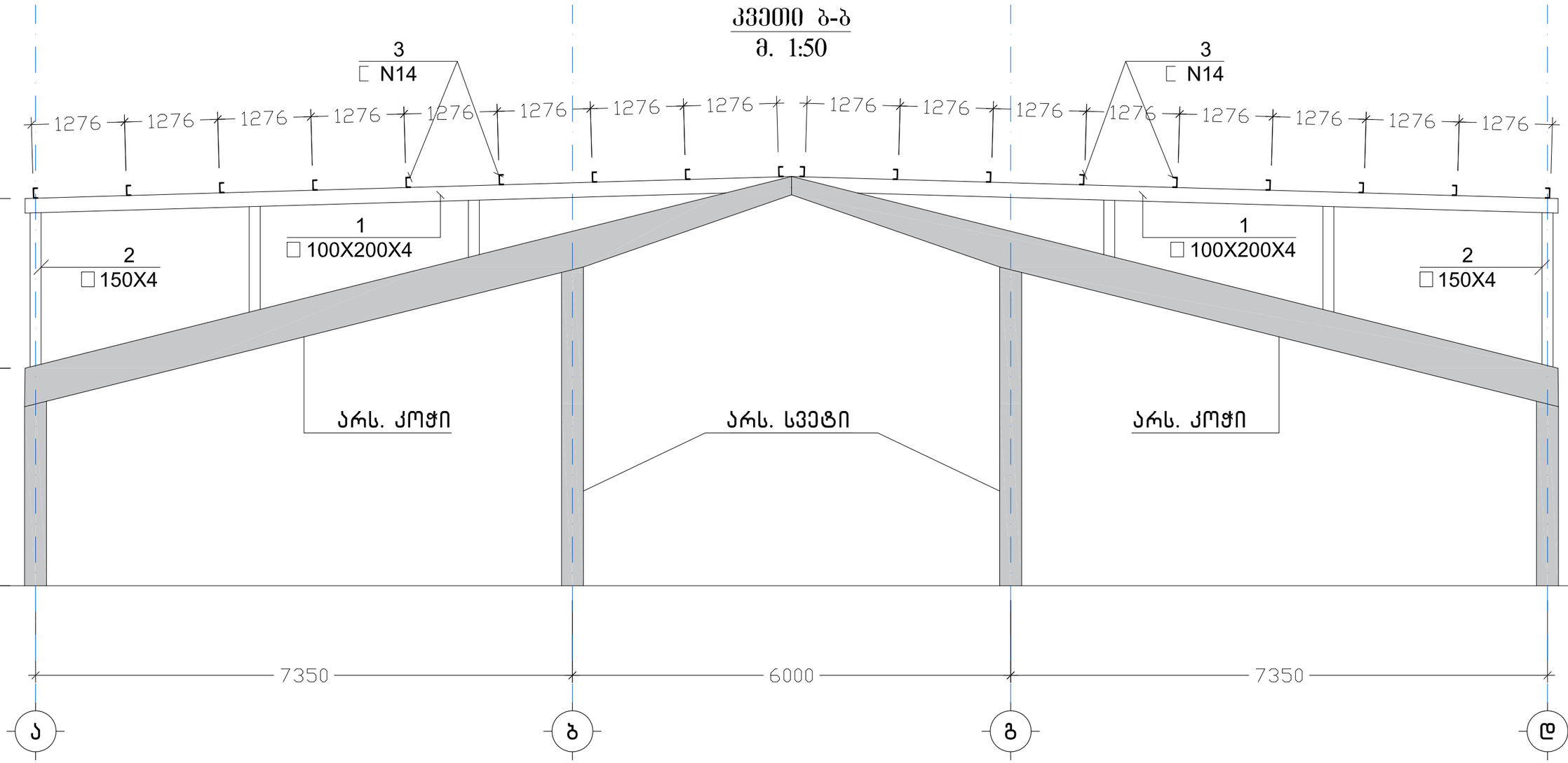

ქ. თბილისი. სოფ. დიდი ლილო. ერეკლე II-ს V შესახვევი №3. ს.კ. 81.08.17.837. არსებული შენობის რეკონსტრუქცია				ჩამონათვალი; განმარტებითი ბარათი			2020 წ.
დირექტორი	ნ. წარცხალაძე			შურც. №	რაოდენ.	მასშტ.	ლაკვ. №
პრ. მთ. კონსტ.	ნ. წარცხალაძე			კ - 12	-		
კონსტრუქტ.	მ. საჯაია			დამკვეთი:			
შესრულა	მ. საჯაია						
				შ.პ.ს. "არქიტექტორები+"			