მიწის (უძრავი ქონების) საკადასტრო კოდი **N 01.10.14.006.008.01.514**

ამონაწერი საჯარო რეესტრიდან

განცხადების რეგისტრაცია
N 882020967006 - 18/12/2020 14:46:19

მომზადების თარიღი
18/12/2020 19:17:38

საკუთრების განყოფილება

ზონა	სექტორი	კვარტალი	ნაკვეთი	კოდი
თბილისი	საბურთალო			
01	**10**	**14**	**006/008**	**01/514**

ნაკვეთის საკუთრების ტიპი: **თანასაკუთრება**
ნაკვეთის ფუნქცია: **არასასოფლო სამეურნეო**
დაზუსტებული ფართობი:1255.00 კვ.მ.
ნაკვეთის წინა ნომერი: **6;**
შენობა-ნაგებობები: **N1, N2, N3 და N4**

მისამართი: ქალაქი თბილისი, გურამ ფანჯიკიძის ქუჩა, N 6

მესაკუთრეები

განცხადების რეგისტრაცია : ნომერი 882020967006 , თარიღი 18/12/2020 14:46:19
უფლების რეგისტრაცია: თარიღი 18/12/2020

უფლების დამადასტურებელი დოკუმენტი:

- ნასყიდობის ხელშეკრულება , დამოწმების თარიღი:18/12/2020 , საქართველოს იუსტიციის სამინისტროს საჯარო რეესტრის ეროვნული სააგენტო

მესაკუთრეები:
შპს "ლიდო" , ID ნომერი:205264998

მესაკუთრე:	საკუთრების ტიპი:	საკუთრება:	ფართი:	წილი:
შპს "ლიდო"	საკუთრება	**არასაცხოვრებელი ფართი**	**სართული1,** 217.83 კვ.მ.	

იპოთეკა

საგადასახადო გირავნობა:

რეგისტრირებული არ არის

ვალდებულება

განცხადების რეგისტრაცია ნომერი 882020967006 თარიღი 18/12/2020 14:46:19

გამყიდველი: სახელმწიფო;
საგანი:სართული 1, 217.83 კვ.მ. ფართი;
ხელშეკრულებით გათვალისწინებული ვალდებულების შესრულების პირობით;

ნასყიდობის ხელშეკრულება, დამოწმების თარიღი18/12/2020, საქართველოს იუსტიციის სამინისტროს საჯარო რეესტრის ეროვნული სააგენტო

უფლების რეგისტრაცია: თარიღი 18/12/2020

ყადაღა/აკრძალვა:

რეგისტრირებული არ არის

მოვალეთა რეესტრი:

რეგისტრირებული არ არის

"ფიზიკური პირის მიერ 2 წლამდე ვადით საკუთრებაში არსებული მატერიალური აქტივის რეალიზაციისას, აგრეთვე საგადასახადო წლის განმავლობაში 1000 ლარის ან მეტი ღირებულების ქონების საჩუქრად მიღებისას საშემოსავლო გადასახადი გადახდას ექვემდებარება საანგარიშო წლის მომდევნო წლის 1 აპრილამდე, რის შესახებაც აღნიშნული ფიზიკური პირი იმავე ვადაში წარუდგენს დეკლარაციას საგადასახადო ორგანოს. აღნიშნული ვალდებულების შეუსრულებლობა წარმოადგენს საგადასახადო სამართალდარღვევას, რაც იწვევს პასუხისმგებლობას საქართველოს საგადასახადო კოდექსის XVIII თავის მიხედვით."

- დოკუმენტის ნამდვილობის გადამოწმება შესაძლებელია საჯარო რეესტრის ეროვნული სააგენტოს ოფიციალურ ვებ–გვერდზე www.napr.gov.ge;
- ამონაწერის მიღება შესაძლებელია ვებ–გვერდზე www.napr.gov.ge, ნებისმიერ ტერიტორიულ სარეგისტრაციო სამსახურში, იუსტიციის სახლებსა და სააგენტოს ავტორიზებულ პირებთან;
- ამონაწერში ტექნიკური ხარვეზის აღმოჩენის შემთხვევაში დაგვიკავშირდით: 2 405405 ან პირადად შეავსეთ განაცხადი ვებ–გვერდზე;
- კონსულტაციის მიღება შესაძლებელია იუსტიციის სახლის ცხელ ხაზზე 2 405405;
- საჯარო რეესტრის თანამშრომელთა მხრიდან უკანონო ქმედების შემთხვევაში დაგვიკავშირდით ცხელ ხაზზე: 08 009 009 09
- თქვენთვის საინტერესო ნებისმიერ საკითხთან დაკავშირებით მოგვწერეთ ელ-ფოსტით: info@napr.gov.ge

საკადასტრო გეგმა

საჯარო რეესტრის ეროვნული სააგენტო

საკადასტრო კოდი:	**01.10.14.006.008**	ნაკვეთის დანიშნულება:	**არასასოფლო სამეურნეო**
განცხადების ნომერი:	**882020688887**	ფართობი:	**1255 კვ.მ (WGS 84 / UTM zone 38N)**
მომზადების თარიღი:	**24/09/2020**	ვალდებულების ფართობი :	**37 კვ.მ (WGS 84 / UTM zone 38N)**

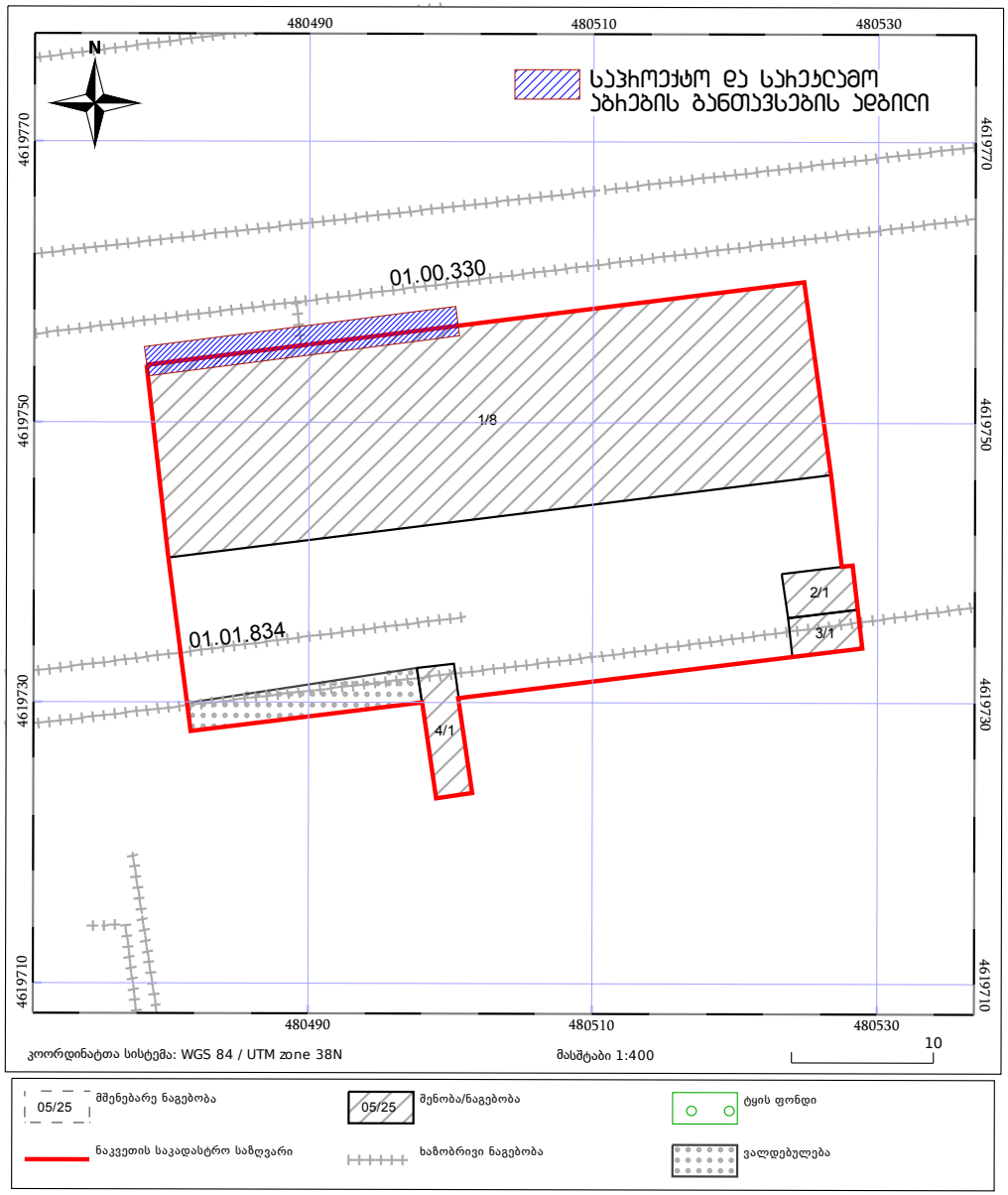

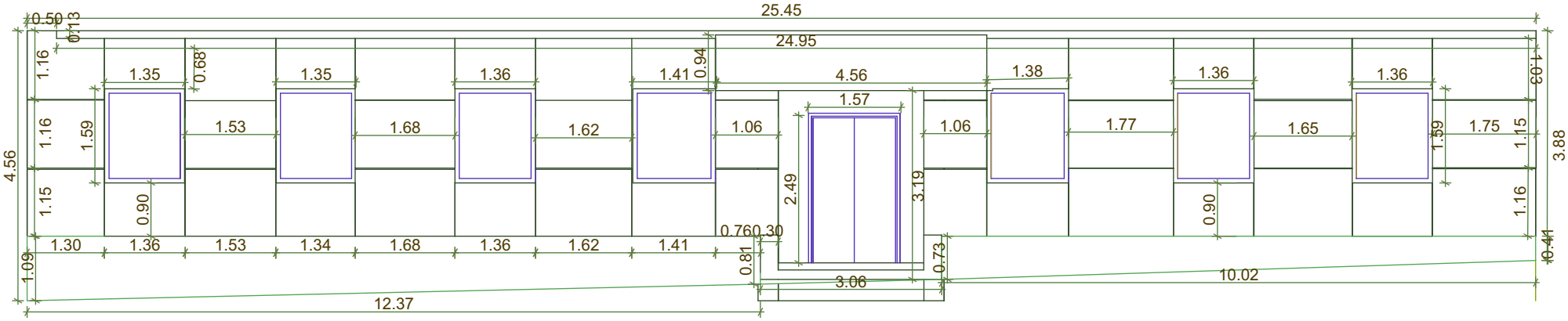

25.45
0.50
0.13
24.95
1.16
1.35
0.68
1.35
1.36
1.41
0.94
4.56
1.38
1.36
1.36
1.03
1.57
1.16
1.59
1.53
1.68
1.62
1.06
1.06
1.77
1.65
1.59
1.75
1.15
3.88
4.56
2.49
3.19
1.15
0.90
0.90
1.16
0.76
0.30
1.30
1.36
1.53
1.34
1.68
1.36
1.62
1.41
0.81
0.73
0.41
1.09
3.06
10.02
12.37