საქართველო, თბილისი 0119, ვანის ქ.3
ტელ: +995 (32) 277 99 99
www.telasi.ge

Номер: 1219/204/19
Дата: 19/12/2019

შპს „სმარტფილდ დიველოფმენთ“ -ის
დირექტორ ბ-ნ გიგა ხვინგიას
მის. ყიფშიძის ქ. #15

12.12.2019წ. #1212/509/19 წერილის პასუხად გაცნობებთ, რომ თქვენს მიერ მითითებულ მისამართზე ვახტანგ ნინუას ქ#3-ში არსებულ მიწის ნაკვეთებზე არ გადის სს „თელასის" ბალანსზე რიცხული ელექტროგადამცემი ხაზები.

სს „თელასის“ გენერალური
დირექტორის მ.შ. ა. ბალჩუგოვი

შემს.შრომის დაცვისა და სახ. უსაფრთხოების
განყ. უფროსი მ. ჩიღუნაძე
ტელ. 2 77 99 99 1(7959)

CUBICON©

DESIGN & BUILDING ENGINEERING

2020

WWW.CUBICON.GE

საკონტაქტო:

+995 591 116 444

INFO@CUBICON.GE

მარშალ გელოვანის გამზ. 13
0159, თბილისი,საქართველო,

სოციალური ქსელები:

www.facebook.com/cubicon.ge

www.linkedin.com/in/cubicon/

2020

არქი ნახალოვკა

ქ. თბილისი, ვახტანგ ნინუას ქ. #3 ს/კ 01.12.12.001.418

სამშენებლო დოკუმენტაცია

(CD)

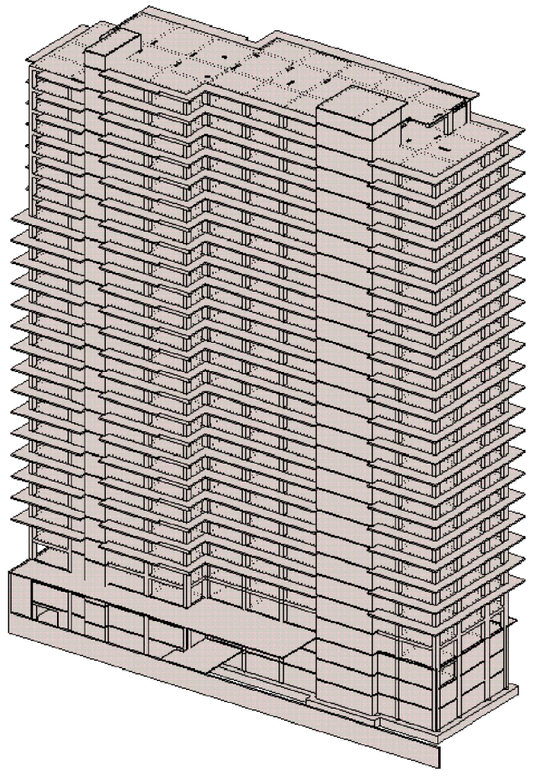

ორგანიზაციის მთ. ინჟინერი:	ს. პაპაშვილი
საპროექტო ჯგ._ის ხელმძღვანელი:	მათე საჯაია
პრ._ის წამყვანი ინჟ-კონსტრუქტორი:	მათე საჯაია
ანალიტიკური მოდ. ინჟ.-კონსტრუქტორი:	მათე საჯაია
ინჟ.-კონსტრუქტორი:	ნინო ხუციშვილი
ინჟ.-კონსტრუქტორი:	ერეკლე ჯეირანაშვილი

| ნახაზების ჩამონათვალი | | |

ნახაზების ჩამონათვალი

ნახაზების დასახელება	კოდი	R	E V	I S	I O	N
C. - 1	S - 3001	--	--	--	--	--
COLUMN - 2	S - 3002	--	--	--	--	--
COLUMN - 3	S - 3003	--	--	--	--	--
COLUMN - 4	S - 3004	--	--	--	--	--
COLUMN - 5; 6	S - 3005	--	--	--	--	--
COLUMN - 7	S - 3006	--	--	--	--	--
COLUMN - 8	S - 3007	--	--	--	--	--
ჭრილი - A; B	S - 1002	--	--	--	--	--
კვეთი a; b; c; d	S - 3009	--	--	--	--	--
კვეთი - e f g h	S - 3010	--	--	--	--	--
სვეტის სპეციფიკაცია	S - 3011	--	--	--	--	--
სვეტის სპეციფიკაცია	S - 3012	--	--	--	--	--
სვეტის სპეციფიკაცია	S - 3013	--	--	--	--	--
სვეტის სპეციფიკაცია	S - 3014	--	--	--	--	--
სვეტის სპეციფიკაცია	S - 3015	--	--	--	--	--
სვეტის სპეციფიკაცია	S - 3016	--	--	--	--	--
სვეტის სპეციფიკაცია	S - 3017	--	--	--	--	--
B.M. - 1	S - 4001	--	--	--	--	--
B.M. - 2 3	S - 4002	--	--	--	--	--
B.M. - 4	S - 4003	--	--	--	--	--
B.M. - 5	S - 4004	--	--	--	--	--
B.M. - 6 7 8	S - 4005	--	--	--	--	--
B.M. - 9 10	S - 4006	--	--	--	--	--
B.M. - 11 12 13 14	S - 4007	--	--	--	--	--
B.M. - 15 16 17	S - 4008	--	--	--	--	--
B.M. - 18	S - 4009	--	--	--	--	--
B.M. - 19 20	S - 4010	--	--	--	--	--
BEAM - B.M. - 21	S - 4011	--	--	--	--	--
B.M. - 22	S - 4012	--	--	--	--	--
B.M. - 23 24 25	S - 4013	--	--	--	--	--
BEAM - B.M. - 26 27	S - 4014	--	--	--	--	--
B.M. - 28 29 30 31	S - 4015	--	--	--	--	--
კვეთი - a b c d	S - 4016	--	--	--	--	--
კვეთი - e f ესკიზი	S - 4017	--	--	--	--	--
BEAM SECT. - სპეციფიკაცია	S - 4018	--	--	--	--	--
BEAM SECT. - სპეციფიკაცია	S - 4019	--	--	--	--	--
BEAM SECT. - სპეციფიკაცია	S - 4020	--	--	--	--	--
BEAM SECT. - სპეციფიკაცია	S - 4021	--	--	--	--	--
BEAM SECT. - სპეციფიკაცია	S - 4022	--	--	--	--	--
BEAM SECT. - სპეციფიკაცია	S - 4023	--	--	--	--	--
BEAM SECT. - სპეციფიკაცია	S - 4024	--	--	--	--	--
BEAM SECT. - სპეციფიკაცია	S - 4025	--	--	--	--	--
BEAM SECT. - სპეციფიკაცია	S - 4026	--	--	--	--	--
კიბე N-1 საყალიბე გეგმა -5.95 44.10 ნიშნულებს შორის	S - 5001	--	--	--	--	--
კიბე N-1 ჭრილი - A	S - 5002	--	--	--	--	--
კიბე N-2 საყალიბე გეგმა -5.95 40.95 ნიშნულებს შორის	S - 5003	--	--	--	--	--
კიბე N-2 ჭრილი - B	S - 5004	--	--	--	--	--
კვანძი - I II	S - 5005	--	--	--	--	--
კვანძი - III IV	S - 5006	--	--	--	--	--
კვანძი - V VI კვეთი - a	S - 5007	--	--	--	--	--
კვანძი - VII	S - 5008	--	--	--	--	--
კიბის სპეციფიკაცია; ესკიზი	S - 5009	--	--	--	--	--
მონ.რკ.ბ. სვ.-ის და მარე შემომზღუდავი კედლების მიერთების სქემა	S9001					
ტიხრების დამაგრების და ზღუდარების მოწყობის ტიპ. სქემები	S9002					

შენიშვნა:
NOTE:

No	Date	Revision	Issued by

სიტუაციური სქემა
KEY PLAN

მისამართი
ADDRESS
ქ. თბილისი, ვახტანგ ნინუას ქ. #3 ს/კ 01.12.12.001.418

პროექტი
PROJECT
არქი ნახალოვკა

ნახაზი
DRWG.
ჩამონათვალი

CUBICON
DESIGN & BUILDING ENGINEERING
შპს "კუბიკონი", თბილისი, მარშალ გელოვანის გამზ. 13
ტელ: (+995 591) 116444 www.cubicon.ge

მთავარი კონსტრუქტორი: LEAD STRUCTURAL ENGINEER: მათე საჯაია	შესრულა: ISSUED BY:	შეამოწმა APPROVED BY:
	ფაილი FILE S_0001_LIST OF DWG_2	პროექტის №: PROJECT No ST_90A20
	ფორმატი PAPER SIZE A3	მასშტაბი SCALE
ნახ.კოდი DRWG. No S0002	კორექტ. REVISION 00	სტადია STATUS </>

18.12.2020

1. ზოგადი

- ობ. მისამართი - ქ. თბილისი, ვახტანგ ნინუას ქ. #3 ს/კ 01.12.12.001.418
- დამკვეთი - შპს. ".... "
- არქიტექტურული ნაწილი - შპს. "არქი "
- საინჟინრო გეოლოგია - შპს "..."
- შენობა-ნაგებობის კლასი (#57_2009/03/24) - IV

2. საინჟინრო გეოლოგია და დაფუძნების პირობები, ქვაბული

2.1 საძირკვლის ფუძედ მიჩნეული გრუნტის მახასიათებლები:

- დასახელება - ძირითადი ქანი, არგილიტების სიჭარბით, სუსტად გამოფიტული...
- სიმტკიცის ზღვრის მნიშვნელობა ერთღერძა კუმშავაზე წყალგაჯ. მდგომარეობაში Rc=10000 კპა (100 კგძ/სმ²);
- კუთრი წონა ρ=2.31 ტ/მ³;
- დეფორმაციის მოდული E=2367 მპა;
- პუასონის კოეფიციენტი μ=0.25
- დასკვნა - მშენებლობისთვის გამოყოფილ უბანზე და მის ირგვლივ არ აღინიშნება საშიში გეოლოგიური პროცესები და მათი ჩასახვა არც მომავალშია მოსალოდნელი, იგი იმყოფება დამაკმაყოფილებელ საინჟინრო-გეოლოგიურ პირობებში;
- გრუნტის კატეგორია სეისმური თვისებების მიხედვით - II (პნ 01.01.-09 ცხ.#1);
- გრუნტის წყალი - სამშენებლო ტერიტორიაზე გრუნტის წყალი გამოვლენილი არის 6.60 მ. სიღრმეზე.
- ქვაბული - ქვაბულის გვერდების დამუშავება მოხდეს გრუნტების ბუნებრივი ქანობის კუთხით.

3. უსაფრთხოება

- მშენებლობის პროცესი წარიმართოს საქართველოს მთავრობის 2007 წლის 28 მარტის #62 დადგენილების მოთხოვნების შესაბამისად და მკაცრად იქნას დაცული უსაფრთხოების წესები.

4. მასალები

- მასალების ანტიკოროზიული და ხანძარსაწინააღმდეგო დაცვა - შესრულდეს ნორმების СНиП 2.01.02-85* და СНиП 2.03.11-85 მოთხოვნების შესაბამისად;
- ბეტონი - შენობის მზიდ კონსტრუქციებში გამოყენებულია ბეტონი კლასით - B30, საძირკვლის ქვეშ გამოყენებულია ბეტონის მომზადება B15 (ГОСТ 25192 - 2012);
- არმატურა - შენობის რკ.ბეტონის ელემენტებში გამოყენებულია არმატურა კლასით - A500C; A240C. (ДСТУ 3760-98);
- .საკედლე და სატიხრე მასალა - შენობის კონტურზე კედლების შევსება მოხდება მსუბუქი სამშენებლო ბლოკებით მარკით არანაკლებ M 50-ისა, მოცულობითი წონით არაუმეტეს 1200 კგ./მ³. ქვიშა-ცემენტის ხსნარზე, მარკით არანაკლებ M 50-ისა; წყობის ღერძულ გაჭიმვაზე დროებითი წინაღობის (ნორმალური შეჭიდულობის) სიდიდე უნდა იყოს არანაკლებ 1.2კგ.ძ/სმ²-სა
- ჰიდროიზოლაცია - შენობის კედლები რომლებიც შეხებაში არის გრუნტთან დაიფაროს ჰიდროსაიზოლაციო შრით, (ჰიდროიზოლაციის ტიპი განისაზღვროს დამკვეთთან შეთანხმებით);
- სამშენებლო მასალების ხარისხის კონტროლი:
  - სამშენებლო მოედანზე აუცილებელია განხორციელდეს სამშენებლო მასალების სისტემატური კონტროლი. მშენებლობაზე შემოზიდულ მასალებს თან უნდა ახლდეს მმწარმოებლის ხარისხის დამადასტურებელი დოკუმენტი (პასპორტი) რომელშიც მითითებული იქნება ტექნიკური მახასიათებლები, მაგ: მასალის სიმტკიცის ზღვარი, ყინვამედეგობის მაჩვენებელი და სხვა.
  - ბეტონის სამუშაოების წარმოებისას მშრალი და ცხელი კლიმატის პირობებში 25°C-ზე მეტი ჰაერის ტემპერატურისა და 50%-ზე ნაკლები ფარდობითი ტენიანობისას გამოყენებულ იქნას ცემენტები, რომელთა სამარკო სიმტკიცე არანაკლებ 20%-ით აჭარბებს ბეტონის საპროექტო მარკას.
  - ახლადჩაწყობილი ბეტონი დაცული უნდა იქნას მექანიკური დაზიანებისგან (და/ან ზემოქმედებისგან), მზის სხივების პირდაპირი მოხვედრისგან, ყინვისგან, ქარისგან. პროექტში მითითებული სიმტკიცის 75%-ის მიღწევამდე ბეტონის სტრუქტურა ადვილად იმსხვრევა, აქედან გამომდინარე აღნიშნული სიმტკიცის მირწევამდე აუცილებელია მკაცრად დაცული იქნას ტემპერატურის და ტენიანობის რეჟიმი;

5. კლიმატოლოგია და დატვირთვები

- ჩაყინვის სიღრმე - 0.00 მ (პნ 01.05-08);
- ქარი - W0 = 85 კგ/მ² (პნ 1.0508);
- თოვლი - q = 50 კგ/მ² (პნ 01.0508);
- სტატიკური მუდმივი - 200 კგ/მ² (ბინები); 100 კგ/მ² (ავტოსადგომი, კიბე);
- სტატიკური დროებითი - 200 კგძ/მ² (ბინები); 400 კგძ/მ² (გავტოსადგომი);

  360 კგძ/მ² (კიბე);
- სეისმურობა - საქართველოს ტერიტორიის სეისმური საშიშროების რუქის მიხედვით ქ. თბილისი იმყოფება 8 ბ. სეისმურ ზონაში (სკალა MSK64), ჰორიზონტალური აჩქარება - 0.17 (სეისმურობის კოეფიციენტი);

6. მათ. მოდელირება (გაანგარიშება)

- «Lira - САПР 2013» (ვერსია R3) პროგრამული კომპლექსის მეშვეობით, სასრული ელემენტების მეთოდის საფუძველზე. შენობის საანგარიშო მოდელი შედგენილია არქიტექტურული ნახაზების მიხედვით.
- გაანგარიშებაში მიღებულია შემდეგი დატვირთვები:
  - სტატიკური მუდმივი;
  - სტატიკური დროებითი ხანმოკლე;
  - სეისმური X მიმართულება;
  - სეისმური Y მიმართულება;
  - სეისმური დიაგონალური 45° მიმართულება;
  - სეისმური დიაგონალ. 135° მიმართულება;
  - სეისმური Z მიმართულება;
- გათვალისწინებულია საკუთარი რხევების 51 ფორმა.
- სეისმური ზემოქმედების ანგარიშისას მასების მონაწილეობის ფაქტორი შეადგენს 90-95%;
- შენობის საკუთარი რხევის პერიოდები: T1=2.67 წმ. T2=2.56 წმ. T3=2.25 წმ.;

7. შენობის აღწერილობა

- პირობითი საპროექტო ნიშნული 0.00 - (არის პირველი სართულის იატაკის დონე) შეესაბამება აბსოლიტურ ნიშნულს 432.5
- კონსტრუქციული სქემა - შენობა ხისტკვანძებიან მონოლითური რკ.ბეტონის ჩარჩო-კავშირებიან სისტემას წარმოადგენს;
- სართულიანობა - 24 მიწისზედა სართ.;
- სარდაფი (გარაჟი) - 3 ავტოსადგომის სართ.;
- შენობის მიახლოებითი გაბარიტული ზომები - 19.59X62.59 მ. (ღერძებში), გეგმაში მართკუთხედი ფორმის;
- საძირკველი - მონოლითური რკ.ბეტონის ხიმინჯოვანი, დიამეტრით 150 სმ, როსტვერკად გამოყენებულია მთლიანკვეთიანი ფილა სისქით 120 სმ.
- კონსტრუქციული ელემენტები (სართ. გადახურვის ფილა, სვეტი, რიგელი, ა.შ.)
  - სართულშუა გადახურვის ფილა - 15 სმ.
  - რიგელები - 50X50(h)სმ.
  - სვეტები - კვეთები იცვლება სართულების მიხედვით 90X70 სმ., 90X60 სმ., 90X50 სმ.; 80X50 სმ.; 70X50 სმ.; 50X50 სმ.;
  - კიბე - მონოლითური რკ.ბეტონის;
  - მონოლითური რკ.ბეტონის კედლები - 30 სმ.;
  - სახურავი - ე.წ. ბრტყელი გადახურვა;
  - პარაპეტი - მონ. რკ.ბეტონის, 20 სმ.;

8. შენიშვნები

- ქვაბულის გვერდები მოეწყობა გრუნტის ბუნებრივი დახრის კუთხით, ასეთ შემთხვევაში ქვაბულის გაბარიტული ზომები სცდება ტერიტორიის წითელ ხაზებს, ამიტომ საჭიროა ქვაბულის შემოთავაზებული წესით სამუშაოების დაწყებამდე დამკვეთმა მიიღოს სათანადო თანხმობა ან გადაწყვეტილება ქვაბულის გვერდების გამაგრების შესახებ.
- საძირკვლის ფუძე აუცილებელია მიიღოს ინჟ. გეოლოგმა.
- მიწის სამუშაოთა წარმოებისას დაცული უნდა იყოს СНиП 3.02.01-87 ЗЕМЛЯНЫЕ СООРУЖЕНИЯ,ОСНОВАНИЯ И ФУНДАМЕНТЫ 10.1÷10.5 პუნქტების მოთხოვნები;
- შენობის ღერძების დაკვალვა განხორციელდეს არქიტექტურული ნახაზების შესაბამისად;
- ნახაზებში აღმოჩენილი შეუსაბამობის, არქიტექტურულ ნახაზებთან შეუსაბამობის და/ან საინჟინრო-გეოლოგიური ნაწილის ადგილზე არსებულ სიტუაციასთან შეუსაბამობის შემთხვევაში - აუცილებლად ეცნობოს პროექტის ავტორს;
- არმატურების მოღუნვა განხორციელდეს ცივად მაცხელების გარეშე;
- რკ.ბეტონის კონსტრუქციებს (ფილები,რიგელები) მიეცეს სამშენებლო აწევა „შუქში მალის“ 1/250;
- თუ სადმე ბლოკის წყობის სიმაღლის და სიგანის ფარდობა (H/W) აღემატება 12-ს აუცილებელია შუალედური რკ.ბეტონის სარტყელის მოწყობა;

9. გამოყენებული ლიტერატურა

- (პნ 01.01-09) - სეისმომედეგი მშენებლობა
- (პნ 03.01-09) - ბეტონისა და რკინაბეტონის კონსტრუქციები
- (პნ 02.01-08) - შენობების და ნაგებობების ფუძეები
- (პნ 01.05-08) - სამშენებლო კლიმატოლოგია
- СНиП 2.02.03-85 _ Свайные фундаменты
- СНиП 2.01.07-85* _ Нагрузки и воздействия
- EN1992-1; EN1998-1 - ევროკოდი

10. პროფესიული პასუხისმგებლობის დაზღვევა

- პოლისი #PAI/C-024264/19

შენიშვნა:
NOTE:

No	Date	Revision	Issued by

სიტუაციური სქემა
KEY PLAN

მისამართი
ADDRESS
ქ. თბილისი, ვახტანგ ნინუას ქ. #3 ს/კ 01.12.12.001.418

პროექტი
PROJECT
არქი ნახალოვკა

ნახაზი
DRWG.
განმარტებითი ბარათი

CUBICON DESIGN & BUILDING ENGINEERING
შპს "კუბიკონი", თბილისი, მარშალ გელოვანის გამზ. 13
ტელ: (+995 591) 116444 www.cubicon.ge

მთავარი კონსტრუქტორი: LEAD STRUCTURAL ENGINEER:	შესრულა: ISSUED BY:	შემოწმდა APPROVED BY:
მათე საბაია		
	ფაილი FILE S_0002_EXPL.NOTE	პროექტის №: PROJECT No ST_90A20
	ფორმატი PAPER SIZE A3	მასშტაბი SCALE
ნახ.კოდი DRWG. No S0003	კორექტ. REVISION 00	სტადია STATUS </>

18.12.2020

პირობითი აღნიშვნები:
General Legend:

- არსებული კონსტრუქცია
- Existing Wall

- დასაშლელი კონსტრუქცია
- Demolition Wall

- კვეთი ბეტონის ელემენტზე
- Section on concrete element

- კვეთი რკ.ბ. ელემენტზე
- Section on r.c. element

- მონოლითური რკ.ბეტონის ელემენტი (კონსტრუქცია)
- Monolitic r.c. element (Structural)

- ბლოკის წყობა
- Block Masonry

- აგურის წყობა
- Brick Masonry

- ბეტონის მომზადება
- Concrete Preparation

- ქვიშა
- SAND

- ხვინჭა
- Ballast

- ღორღი
- Gravel

- გრუნტი
- Soil

- ჰიდროიზოლაცია
- Waterproofing

- პოლიეთილენის ფენა
- Polyethylene layer

- ქვაბულის ფერდი
- Trench side

- დაბეტონების დონე
- Pouring Level

- მავი ლაქა.(ფილაზე დატანილი კვეთის აღნიშვნა)

415.60
422.25
- წითელი ნიშნული
- Red Level
- შავი ნიშნული
- Black Level

30(50)
- კვეთში ეს აღნიშვნა მუთითებს, რომ ურთიერთგადამკვეთ რიგელებს აქვთ სხვადასხვა სისქის (ბეტონის) დაბეტონების ზონა
- This legend in section mentions that beams have diffenrent concrete coat thickness

A
S-0000
- ჭრილი ან კვეთის დასახელება
- Section Name
- ფურცლის ნომერი
- Sheet Number

T/O 3.30 m
beam 400 x 500 mm
- რიგელის თავის კონსტრ. ნიშნული
- რიგელის კვეთი (b X h mm)

T/O SSL = 3.30
h = 250 mm;
- ფილის კონსტრუქციული ნიშნული
- ფილი სისქე

- ფილაში და მონ. კედელში ღიობი

W = 1200
H = 2700
O = 900
- ღიობის სიგანე
- ღიობის სიმაღლე
- მანძილი ფილიდან ღიობამდე

I
S-0000
- კვანძი (დეტალი)

I
S-0000
- ფრაგმენტი

არმატურის აღნიშვნა:
Rebar Marking:

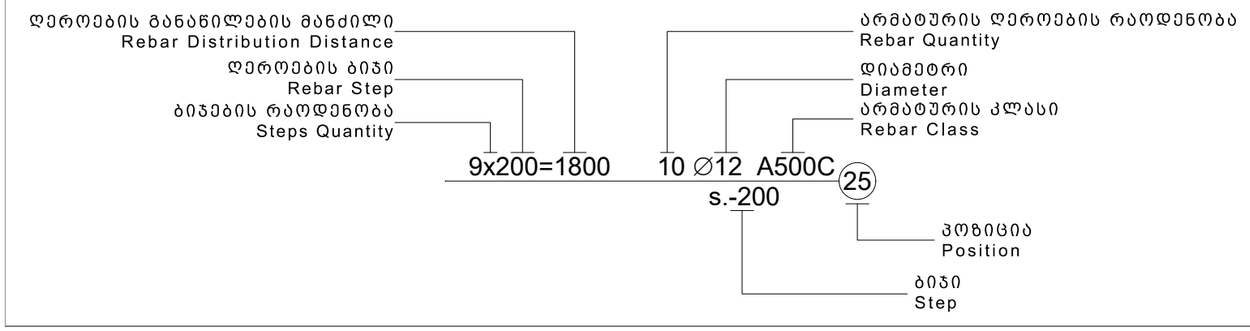

აბრივიატურა
List of Abbreviations

C.O.S.	- დაიჭრას ადგილზე - Cut on Site
V.S.	- დაზუსტდეს ადგილზე - Verify on Site
C.	- მონოლითური სვეტი - Column
BM.	- მონოლითური რიგელი - Reinforced Concrete Beam
SH.W.	- სიხისტის დიაფრაგმა - Shear wall
R.C.W.	- მონოლითური კედელი - Reinforced Concrete wall
G.B.	- რანდკოჭი (ან როსტვერკის კოჭი) - Ground Beam
P.	- ხიმინჯი - Pile
S.F.	- წერტილოვანი საძირკველი - Spread Footing
C.F.	- ლენტური საძირკველი - Continuous Footing
B.S.C.	- არმატურის მოც. კარკასი - Bar Space Cage
P.R.C.	- ხიმინჯის კარკასი - Pile Reinforcement Cage
C.R.	- კარკასი (სიბრტყითი) - Cage of Reinforcement
MESH	- არმატურის ბადე - Rebar Mesh
U.	- პარაპეტი - Upstand
ST.C.	- ლითონის სვეტი - Steel Column
ST.G.	- ლითონის მთავარი კოჭი - Steel Girder
ST.B.	- ლითონის კოჭი - Steel Beam
ST.T.	- ლითონის წამწე - Steel Truss
ST.V.B.	- ლითონის ვერტიკალური კავშირი - Steel Vertical Bracing
ST.H.B.	- ლითონის ჰორიზონტალური კავშირი - Steel Horizontal Bracing
C.B.	- შედგენილი კოჭი - Composite Beam
E.P.	- ჩასატანებელი დეტალი - Embedded Part

სამშენებლო ფაზების აბრივიატურა
Construction phases abbreviations

სქემატური დიზაინი - (S.D.)
Schematic Design

დიზაინის განვითარების ს. - (D.D.)
Design Development

სატენდერო დოკუმენტაცია - (T.D.)
Tender Documentation

სამშენებლო დოკუმენტაცია - (C.D.)
Construction Documents

მშენებლობის ფაზა (ზედამხედველობა) - (C.P.)
Construction Phase

შენიშვნა:
NOTE:

No	Date	Revision	Issued by

სიტუაციური სქემა
KEY PLAN

მისამართი
ADDRESS
ქ. თბილისი, ვახტანგ ნინუას ქ. #3 ს/კ 01.12.12.001.418

პროექტი
PROJECT
არქი ნახალოვკა

ნახაზი
DRWG.
პირობითი აღნიშვნები

CUBICON DESIGN & BUILDING ENGINEERING
შპს "კუბიკონი", თბილისი, მარშალ გელოვანის გამზ. 13
ტელ: (+995 591) 116444 www.cubicon.ge

მთავარი კონსტრუქტორი: LEAD STRUCTURAL ENGINEER: მათე საჯაია	შესრულა: ISSUED BY:	შეამოწმა APPROVED BY:
	ფაილი FILE S_0003_LEGEND	პროექტის №: PROJECT No ST_90A20
	ფორმატი PAPER SIZE A3	მასშტაბი SCALE
ნახ.კოდი DRWG. No S0004	კორექტ. REVISION 00	სტატუსი STATUS </>

18.12.2020

ფოლადის ამოკრეფა

კონსტრუქციის დასახელება	არმატურის კლასი																მთლიანად არმატურა კგ.	ბეტონი კლასით მ³	ბეტონი კლასით მ³	შენიშვნა
	A240C (ДСТУ 3760-98)				A500C (ДСТУ 3760-98)															
	Ø 4	Ø 6	Ø 8	სულ:	Ø 8	Ø 10	Ø 12	Ø 14	Ø 16	Ø 18	Ø 20	Ø 22	Ø 25	Ø 28	Ø 32	სულ:		B25	B15.0	
საძირკველი			2	2			4275	19928		57404			30437			112044	112047	1232	123	
მონოლითური კედლები			44	44			5699	9203								14902	14946	148		
ფილა						15219	312480	25973		4533						358205	358205	2684		
სვეტი			38688	38688						417	20853	59392	43258			123920	162608	714.39		
რიგელი			45585	45585		243				25076	29114		135539			189973	235557	1396		
დიაფრაგმა			1227	1227		8042	43111	25024								76176	77403	636		
კიბეები						4897	6243									11140	11140	92		
გარე კიბეები და პანდუსები			106	106		1184	5280	2173								8636	8743	125		
პარაპეტი			415	415		879										879	1294	11		
ჯამი ∑			**86067**	**86067**		**30464**	**377087**	**82300**		**87430**	**49967**	**59392**	**209234**			**895875**	**981942**	**7039**	**123**	

შენიშვნა:
NOTE:

No	Date	Revision	Issued by

სიტუაციური სქემა
KEY PLAN

მისამართი
ADDRESS
ქ. თბილისი, ვახტანგ ნინუას ქ. #3 ს/კ 01.12.12.001.418

პროექტი
PROJECT
არქი ნახალოვკა

ნახაზი
DRWG.
მასალის ამოკრეფა

CUBICON DESIGN & BUILDING ENGINEERING
შპს "კუბიკონი", თბილისი, მარშალ გელოვანის გამზ. 13
ტელ: (+995 591) 116444 www.cubicon.ge

მთავარი კონსტრუქტორი: LEAD STRUCTURAL ENGINEER:	შეასრულა: ISSUED BY:	შეამოწმა APPROVED BY:
მათე საბაია		
	ფაილი FILE S_0004_TOT.REB.SUM.TAB	პროექტის №: PROJECT No ST_90A20
	ფორმატი PAPER SIZE A3	მასშტაბი SCALE
ნახ.კოდი DRWG. No S0005	კორექტ. REVISION 00	სტადია STATUS </>

18.12.2020

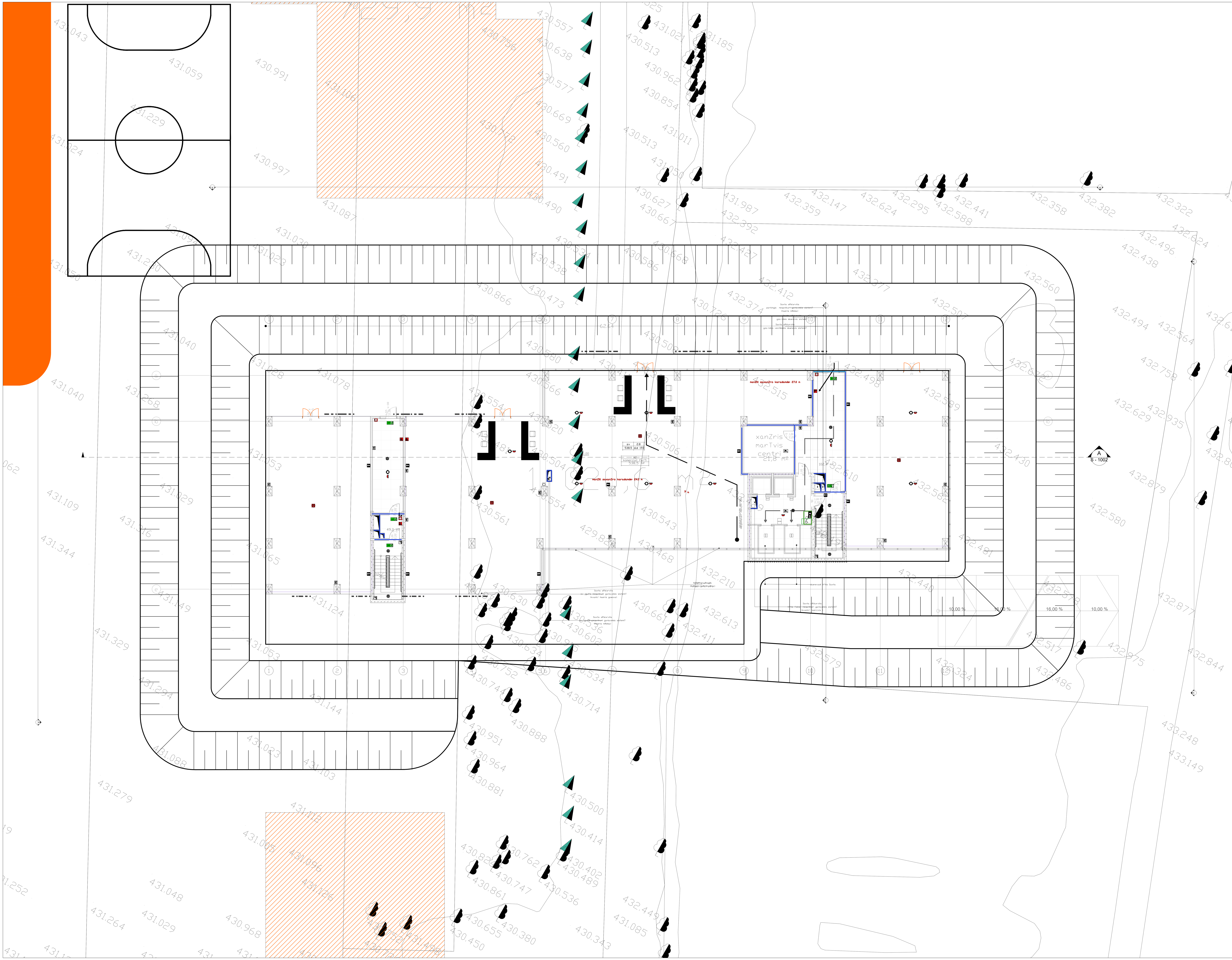

შენიშვნა:
NOTE:

No | Date | Revision | Issued by

საკვანძო გეგმა
KEY PLAN

მისამართი ADDRESS	ქ. თბილისი, ვახტანგ ნინუას ქ. #3 ს/კ
პროექტი PROJECT	01.10.12.012.418
ნახაზი DRWG.	ქვაბულის გეგმა

CUBICON© DESIGN & BUILDING ENGINEERING

შპს "კუბიკონი", თბილისი, მარშალ გელოვანის გამზ. 13
ტელ: (+995 591) 116444 www.cubicon.ge

მთავარი კონსტრუქტორი: LEAD STRUCTURAL ENGINEER: მათე საჯაია	შეასრულა: ISSUED BY: EJ	შეამოწმა APPROVED BY: MS
	ფაილი FILE 01_FOUNDATION_PIT	პროექტის №: PROJECT No ST_90A20
	ფორმატი PAPER SIZE A1	მასშტაბი SCALE 1:150
ნახ.კოდი DRWG. No S - 1001	კორექტ. REVISION 00	სტადია STATUS </>

18.12.2020

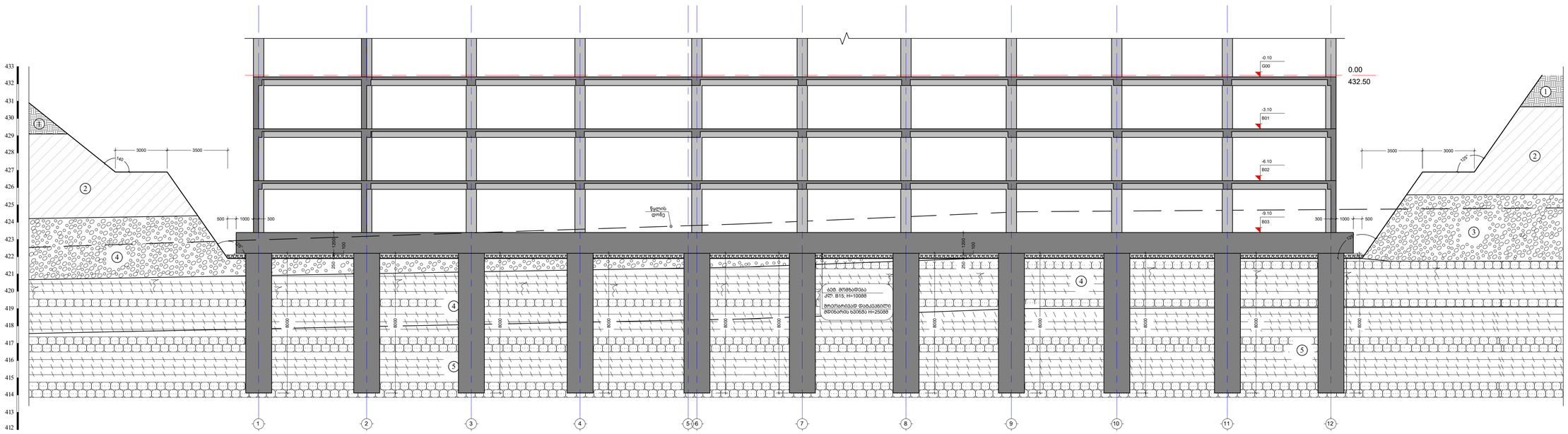

1 ნაყარი - საფრენიერლი ნაგვის, ქვიშების, ღორღის და მოხეთქილი ბრეზენტის ხარისხად შესაკრებლობით ნაოჭით

2 მიწა მოჭიმულობა-ჯაგისებური, ხვინძის ჩართულით ნანაფენებით, მცირე-ნახშირმჟავიანი კონსისტენციის

3 ქვიშანაღმოვანი ბრეზენტი ქვიშანარის 30%-მდე შემცველობით

4 ძირითადი ტანი - არგილიტებრივი, ქვიშაქვების მხეთრი შეკავშირებით, ძლიერ გამოფიტული - ხრეშივით

5 ძირითადი ტანი - არგილიტებრივი, ქვიშაქვების მხეთრი შეკავშირებით, გამოფიტული

ბრეზენტის ქვედა ზღვრის დაშვების ღონე

A ჭრილი
Scale: 1:125

შენიშვნა:
NOTE:

No	Date	Revision	Issued by
----	----	----	----
----	----	----	----
----	----	----	----
----	----	----	----
----	----	----	----
----	----	----	----

საბაზისო სქემა
KEY PLAN

მისამართი
ADDRESS
ქ. თბილისი, ვახტანგ ნინუას ქ. #3 ს/კ

პროექტი
PROJECT
არქიტექტურული

ნახატი
DRWG.
ჭრილი - A; B

CUBICON
DESIGN & BUILDING ENGINEERING
მაგ "ქუბიკონი", თბილისი, მარჯანიშვილის ქუჩა, 13
ტელ: (+995 591) 116444 www.cubicon.ge

მშენებლობის პროექტირების LEAD STRUCTURAL ENGINEER:	შემსრულებელი ISSUED BY:	შეამოწმა APPROVED BY:
მამუკა სააკაძე	EJ	MS
	ფაილი FILE 01_FOUNDATION_PIT	პროექტის №: PROJECT No ST_90A20
	ფორმატი PAPER SIZE A1	მასშტაბი SCALE 1:125
ნახ.კოდი DRWG. No S - 1002	კორექტ. REVISION 00	სტატუს STATUS </>

10.2.2020

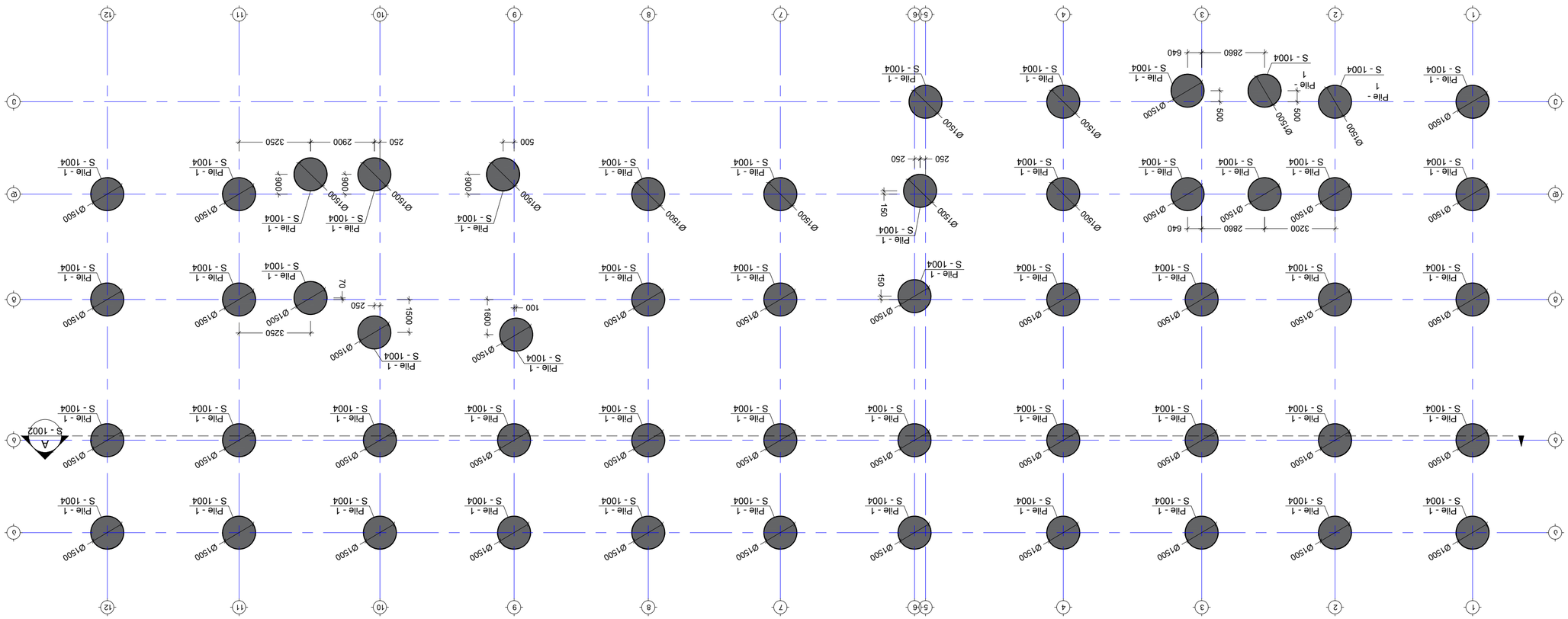

NOTE:

1. ᐅᒣᑲᓂᒪᓕᒃᑐᖅ ᑲᑎᒪᓂᖅᐳᑎᑦ ᐊᑐᐊᓂᖅᐳᑎᑦ ᐊᑐᐊᓂᖅᐳᑎᑦ ᐊᑐᐊ

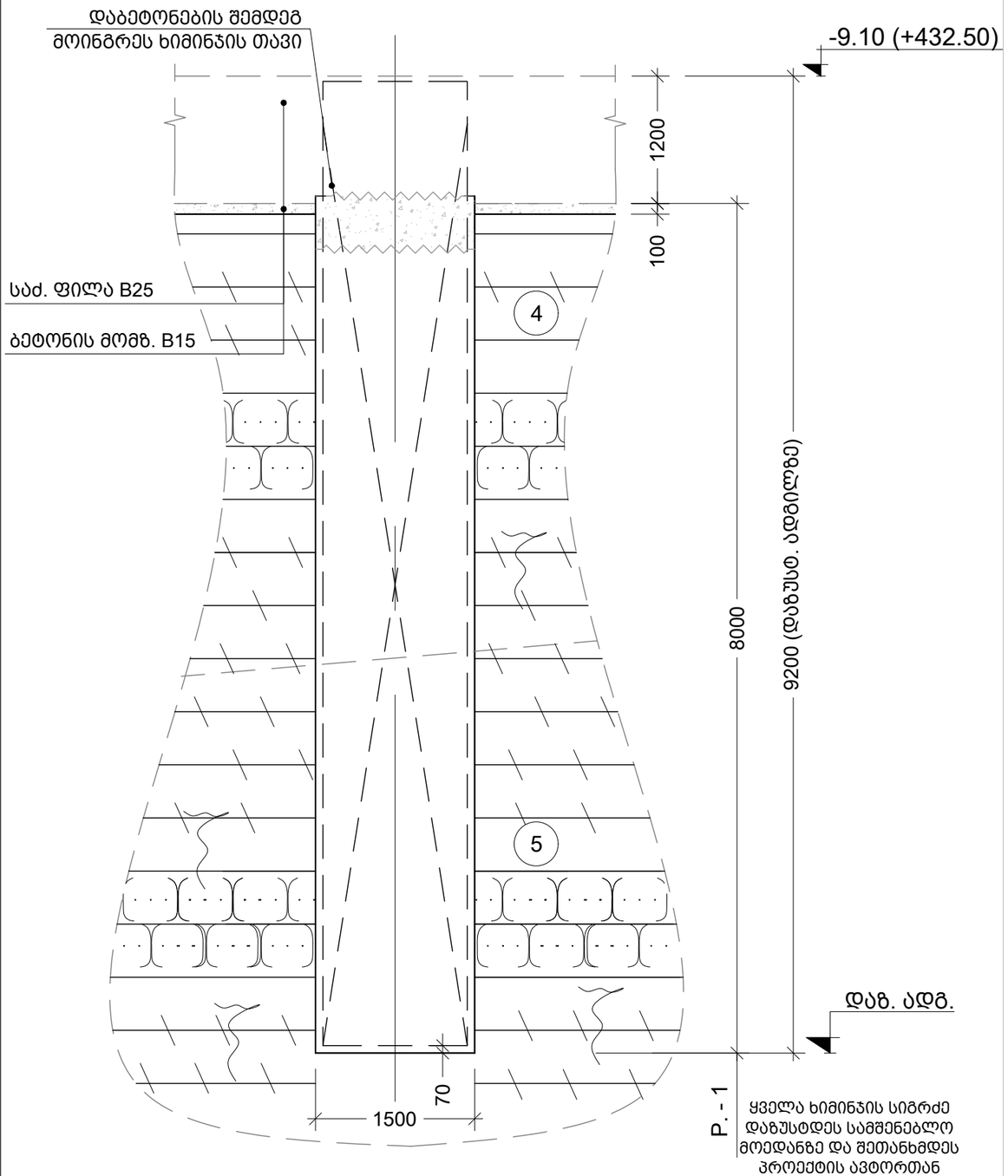

4 ძირითადი ქანი - არგილითები, ქვიშაქვების თხელი შუაშრეებით, ძლიერ გამოფიტული - ელუვიონი

5 ძირითადი ქანი - არგილითები, ქვიშაქვების თხელი შუაშრეებით, გამოფიტული

1 Pile
Scale: 1:50

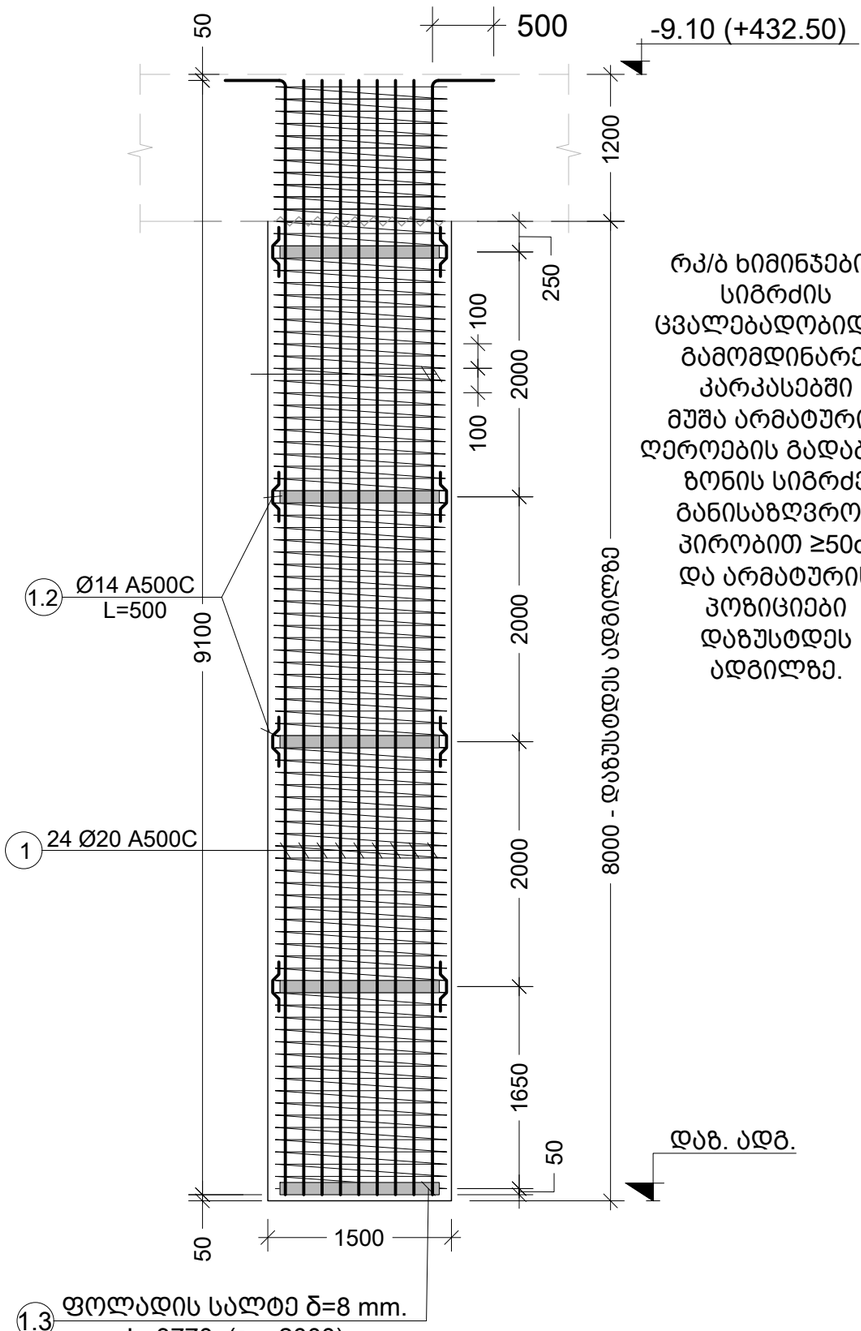

1 P.R.C.
Scale: 1:50

რკ/ბ ხიმინჯების სიგრძის ცვალებადობიდან გამომდინარე, კარკასებში მუშა არმატურის ღეროების გადაბმის ზონის სიგრძე განისაზღვროს პირობით ≥50d. და არმატურის პოზიციები დაზუსტდეს ადგილზე.

შენიშვნა:
NOTE:

No	Date	Revision	Issued by
----	----	----	----
----	----	----	----
----	----	----	----
----	----	----	----
----	----	----	----

სიტუაციური სქემა
KEY PLAN

მისამართი
ADDRESS
ქ. თბილისი, ვახტანგ ნინუას ქ. #3 ს/კ 01.12.12.001.418

პროექტი
PROJECT
არქი ნახალოვკა

ნახაზი
DRWG.
P.R.C. - 1; Pile - 1

CUBICON
DESIGN & BUILDING ENGINEERING
შპს "ქუბიკონი", თბილისი, მარშალ გელოვანის გამზ. 13
ტელ: (+995 591) 116444 www.cubicon.ge

მთავარი კონსტრუქტორი: LEAD STRUCTURAL ENGINEER:	შეასრულა: ISSUED BY:	შეამოწმა APPROVED BY:
მათე საჯაია	EJ	MS
	ფაილი FILE: 01_FOUNDATION_PIT	პროექტის №: PROJECT No: ST_90A20
	ფორმატი PAPER SIZE: A3	მასშტაბი SCALE: 1:50
ნახ.კოდი DRWG. No: S - 1004	კორექტ. REVISION: 00	სტატუსი STATUS: </>

18.12.2020

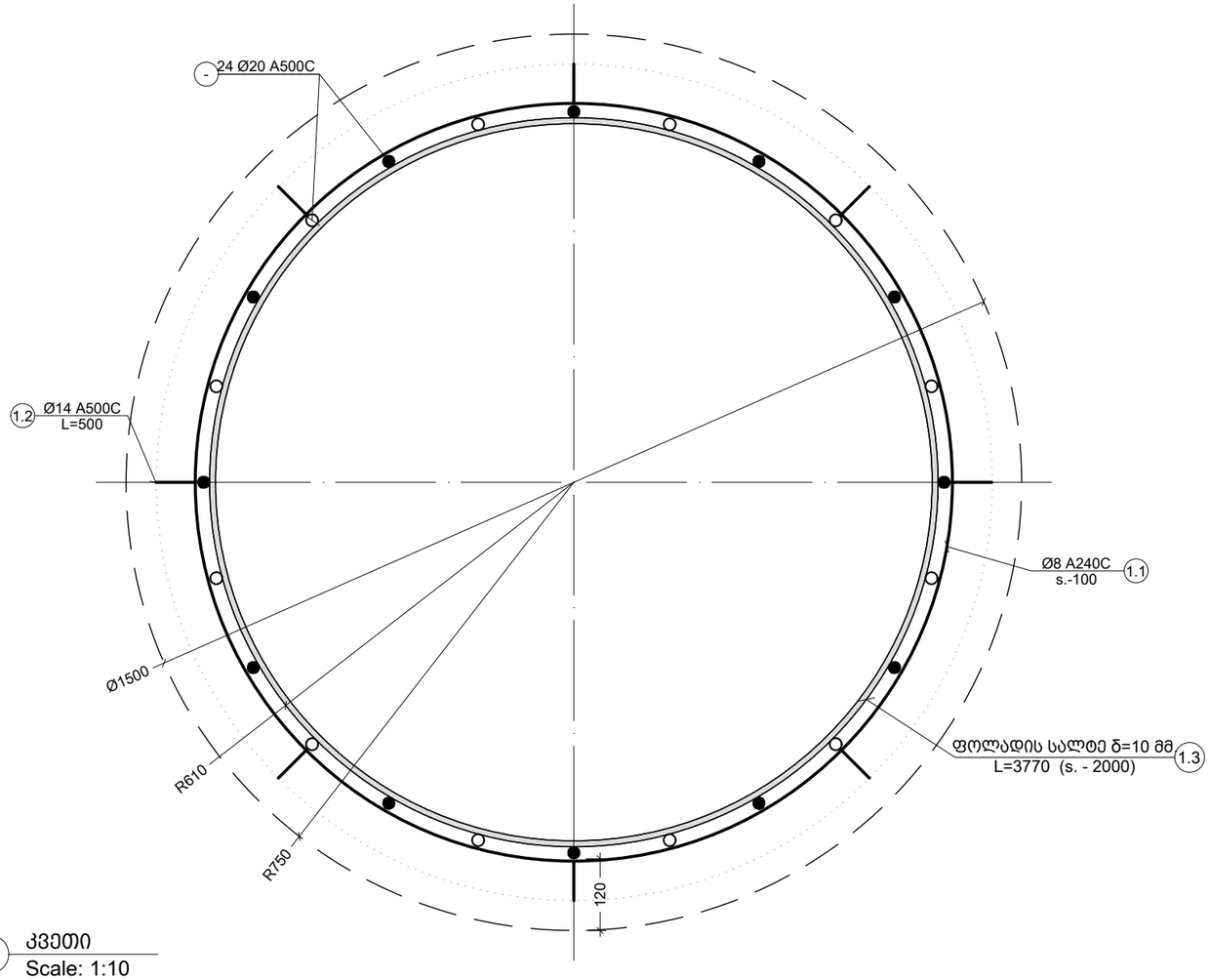

a კვეთი
Scale: 1:10

ჯოზ. 1.2
მ. 1:10

L= 500 (მმ.)

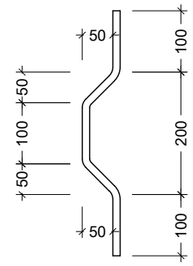

ჯოზ. 1.3
მ. 1:10

L= ~3835 (მმ.)

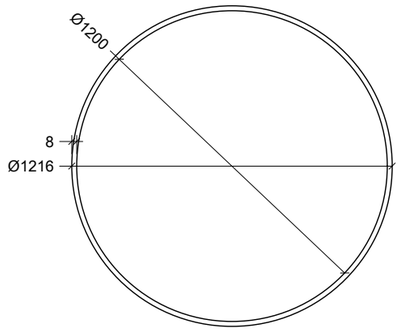

კონსტრ. დასახ.	ელემენტის დასახ.	პოზ. №	დიამეტრი ან კვეთი (მმ)	ერთეულის სიგრძე (მმ.)	რაოდენობა (ც.)	საერთო სიგრძე (მ.)	საერთო წონა (კგ.)
ხიმინჯი	Pile - 1	1	Ø 20 A500C	6900	24 X 53	8777	21634
		1.1	Ø 8 A240C	დ.ა.	–	19080	7525
		1.2	Ø 14 A500C	500	32 X 53	848	1024
		მძიმე ბეტონი B25		V = 14.2 X		=	მ³

ფოლადის მასალის ამოკრეფა														
კონსტრუქციის დასახელება	ელემენტის მარკირება	რაოდენობა(ც.)	პოზ. N	პროფილი	სტანდარტი	სიგრძე (მმ)	ერთ ელემენტზე			მთლიანად			ფოლადის მარკა
							რაოდენობა(ც.)	სიგრძე (მ.)	წონა (კგ.)	რაოდენობა(ც.)	სიგრძე (მ.)	წონა (კგ.)	
Pile - 1	ფეტრული	55 (ც)	1.3	— 100 X 8	ГОСТ 19903-74	3835	5	19.18	120.42	275.00	1054.6	6623.0	C235 S235

შენიშვნა:
NOTE:

No	Date	Revision	Issued by

სიტუაციური სქემა
KEY PLAN

მისამართი
ADDRESS
ქ. თბილისი, ვახტანგ ნინუას ქ. #3 ს/კ 01.12.12.001.418

პროექტი
PROJECT
არქი ნახალოვკა

ნახაზი
DRWG.
კვეთი - a; ესკიზი; სპეციფიკაცია

CUBICON DESIGN & BUILDING ENGINEERING
შპს "კუბიკონი", თბილისი, მარშალ გელოვანის გამზ. 13
ტელ: (+995 591) 116444 www.cubicon.ge

მთავარი კონსტრუქტორი: LEAD STRUCTURAL ENGINEER:	შეასრულა: ISSUED BY:	შეამოწმა APPROVED BY:
მათე საჯაია	EJ	MS
	ფაილი FILE 01_FOUNDATION_PIT	პროექტის №: PROJECT No ST_90A20
	ფორმატი PAPER SIZE A3	მასშტაბი SCALE 1:10
ნახ.კოდი DRWG. No S - 1005	კორექტ. REVISION 00	სტადია STATUS </>

18.12.2020

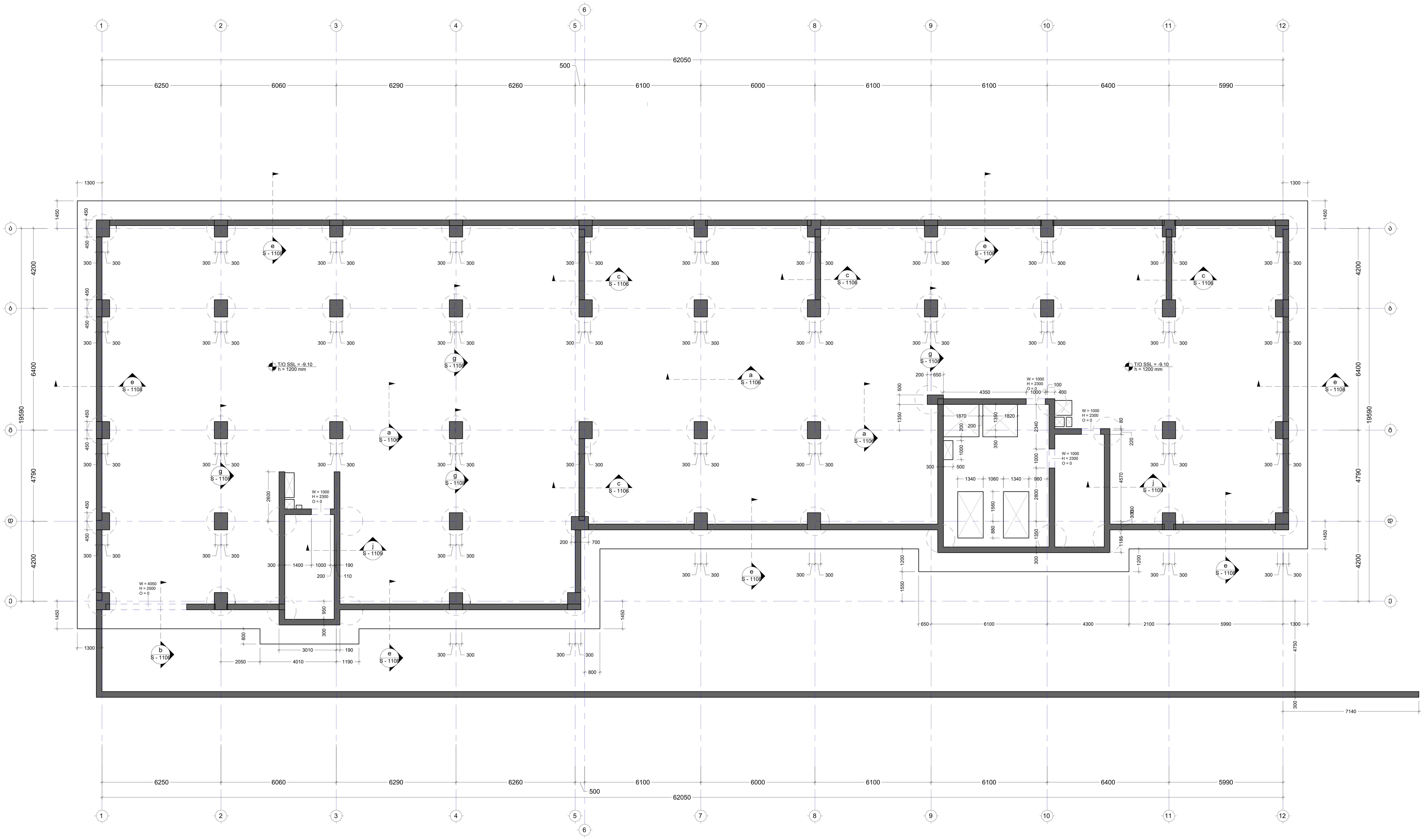

შენიშვნა:
NOTE:

No	Date	Revision	Issued by

სიტუაციური გეგმა
KEY PLAN

მისამართი ADDRESS	ქ. თბილისი, ვახტანგ ნინუას ქ. #3 ს/კ
პროექტი PROJECT	[illegible]
ნახაზი DRWG.	საძირკვლის საყალიბე გეგმა -9.10 ნიშნულზე

CUBICON®
DESIGN & BUILDING ENGINEERING

შპს "კუბიკონი", თბილისი, მარშალ გელოვანის გამზ. 13
ტელ: (+995 591) 116444 www.cubicon.ge

მთავარი კონსტრუქტორი: LEAD STRUCTURAL ENGINEER:	შეასრულა: ISSUED BY:	შეამოწმა APPROVED BY:
მათე საჯაია	EJ	MS
	ფაილი FILE 01_FOUNDATION	პროექტის №: PROJECT No ST_90A20
	ფორმატი PAPER SIZE A1	მასშტაბი SCALE 1:100
ნახ.კოდი DRWG. No S - 1101	კორექტ. REVISION 00	სტადია STATUS </>

18.12.2020

შენიშვნა:
NOTE:

1. ყოველი შემთხვევა რიგი შესრულდეს პოზიციების ამდენჯერმონაცვლეობით.
2. ქვეთანების მარკირება იხილეთ სახაზოებე ბეხებზე.

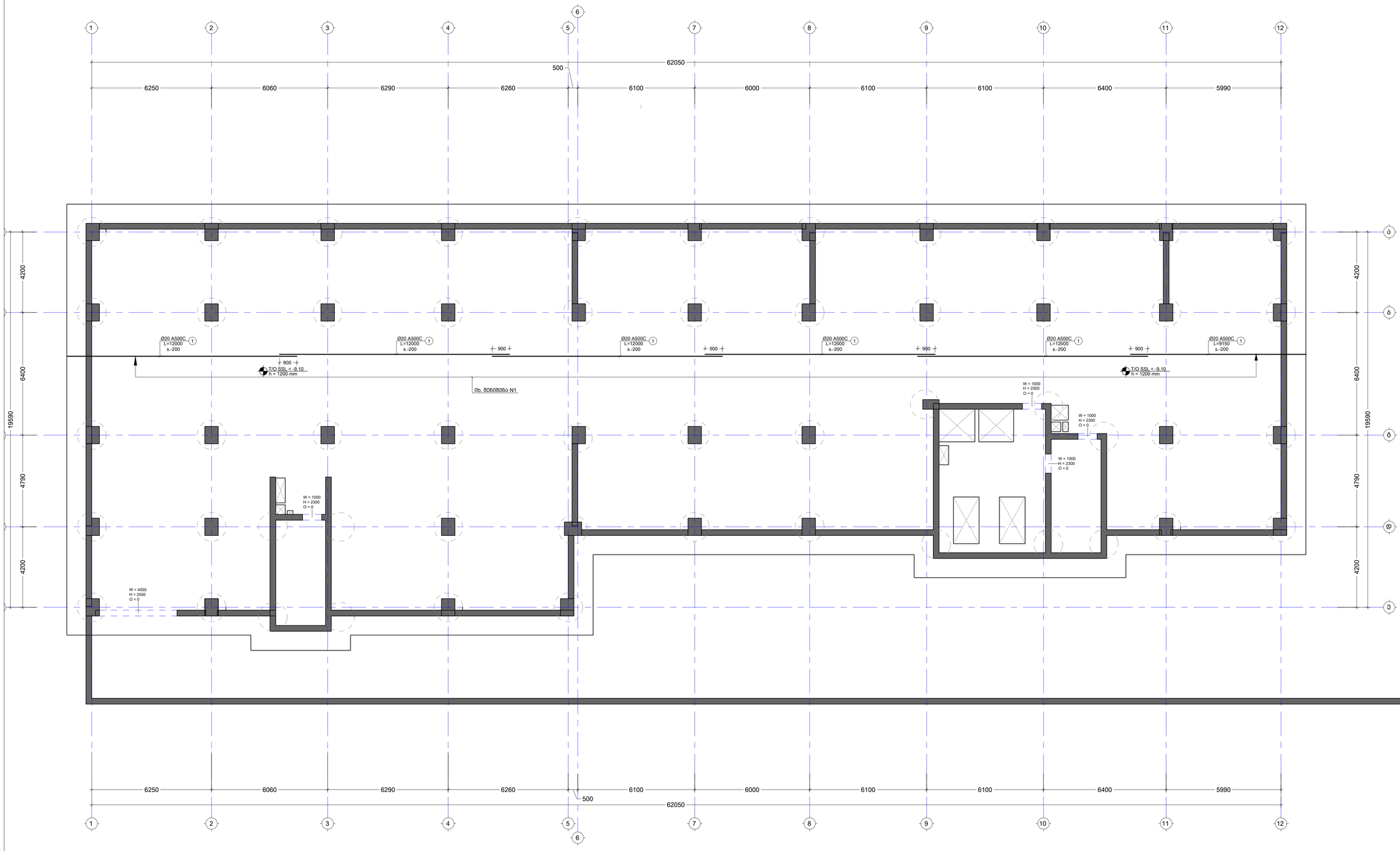

----	----	----	----
----	----	----	----
----	----	----	----
----	----	----	----
----	----	----	----
No	Date	Revision	Issued by

საორიენტაციო სქემა
KEY PLAN

მშენებლობის ADDRESS: ქ. თბილისი, ვახტანგ ნინოშვილის ქ. #3 ს/კ.
პროექტი PROJECT: არქიტექტურული

ნახაზის DRWG.: საძირკვლის ფილის არმირების გეგმა -9.10 ნიშნ. ვვიდა ზრე X მიმ.

UBICON DESIGN & BUILDING ENGINEERING
მზია ჭანტურიშვილი, მცხეთის მუნიციპალიტეტი, ს. ძალისი (+995 591) 116444 www.ubicon.ge

მშენებლობის მენეჯერი/ინჟინერი LEAD STRUCTURAL ENGINEER:	შემსრულებელი ISSUED BY:	შემოწმებული APPROVED BY:
მამუკა საბაძია	EJ	MS
ფაილი FILE: FOUNDATION / REINFORCEMENT	პროექტის № PROJECT No: ST_90A20	
ფორმატი PAPER SIZE: A1	მასშტაბი SCALE: 1:100	
ნახ.ნომერი DRWG. No: S - 1102	კორექტი REVISION: 00	სტატუსი STATUS: </>

17.12.2020

შენიშვნა:
NOTE:

1. ყოველი შემდეგი რიგი მესრულდეს პოზიციების აღდგენით/ინტავლებით.
2. ქვეთების მარკირება იხილეთ სახსრების ბეტონზე.

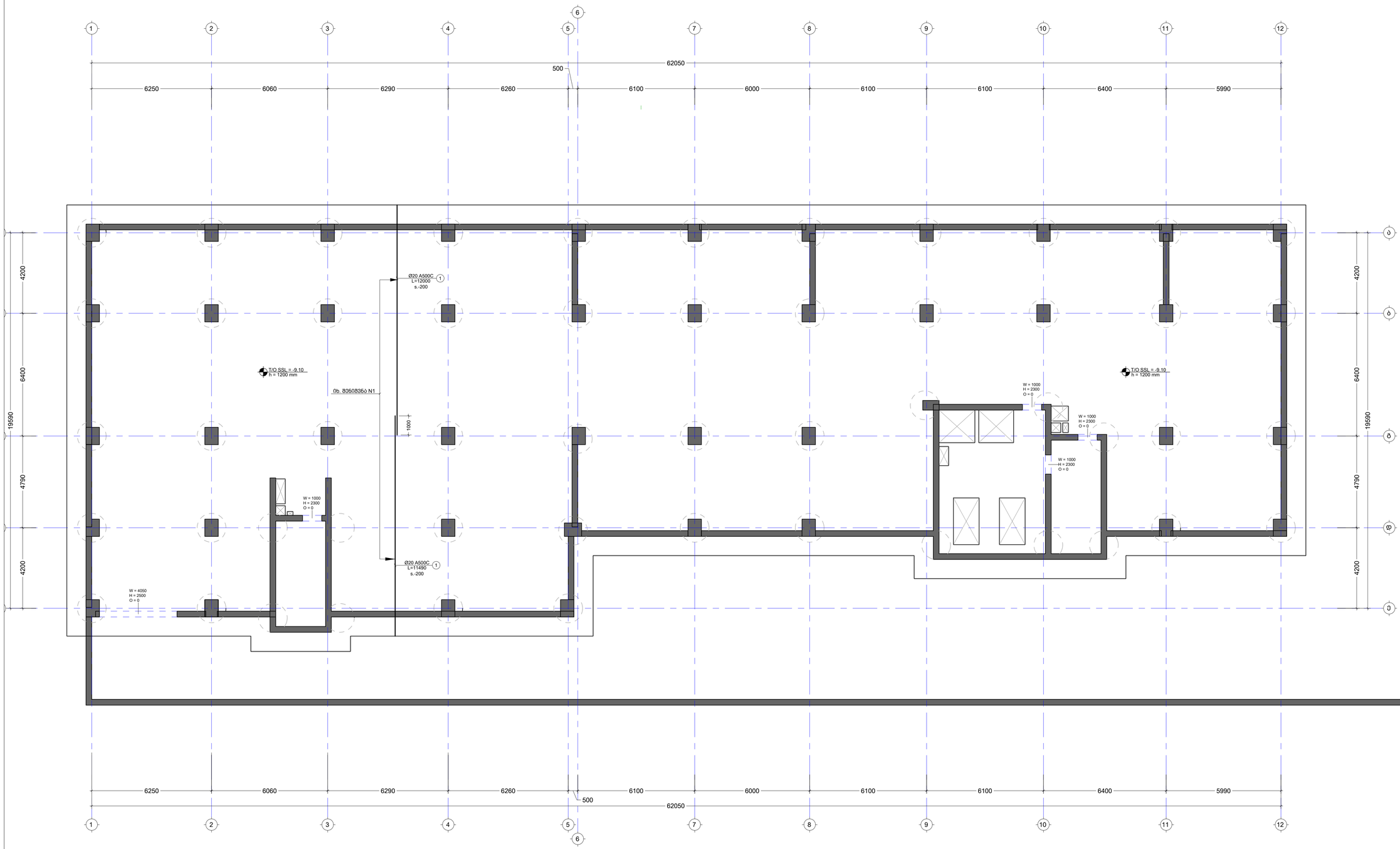

No	Date	Revision	Issued by
----	----	----	----
----	----	----	----
----	----	----	----
----	----	----	----
----	----	----	----

საორიენტაციო სქემა
KEY PLAN

მისამართი
ADDRESS
ქ. თბილისი, ვახტანგ ნინოშვილის ქ. #3 სა/კ

პროექტი
PROJECT
არქიტექტურული

ნახაზის
DRWG.
საძირკვლის ფილის არმირების ბეტონი -9.10 ნიშნ. ქვემოთ ზრე Y მიმ.

CUBICON
DESIGN & BUILDING ENGINEERING
ქალაქი თბილისი, მაღლივი მიმდინარე ნაშენი 13
ტელ: (+995 591) 116444 www.cubicon.ge

მშენებლობის კონსტრუქციების LEAD STRUCTURAL ENGINEER:	შესრულებულია: ISSUED BY:	შემოწმებულია: APPROVED BY:
	EJ	MS
	ნახაზის FILE FOUNDATION / REINFORCEMENT	პროექტის №: PROJECT No: ST_90A20
	ფორმატის PAPER SIZE: A1	მასშტაბი SCALE: 1:100
ნახ.ნომერი DRWG. No: S - 1103	კორექტირების REVISION: 00	სტატუსი STATUS: </>

© 2020

შენიშვნა:
NOTE:

1. ყოველი შემთხვევა რიგი შესრულდეს პოზიციების ამდენჯერმეორებით.
2. კვეთების მარკირება იხილეთ სახაზოებე შენიშვნაზე.

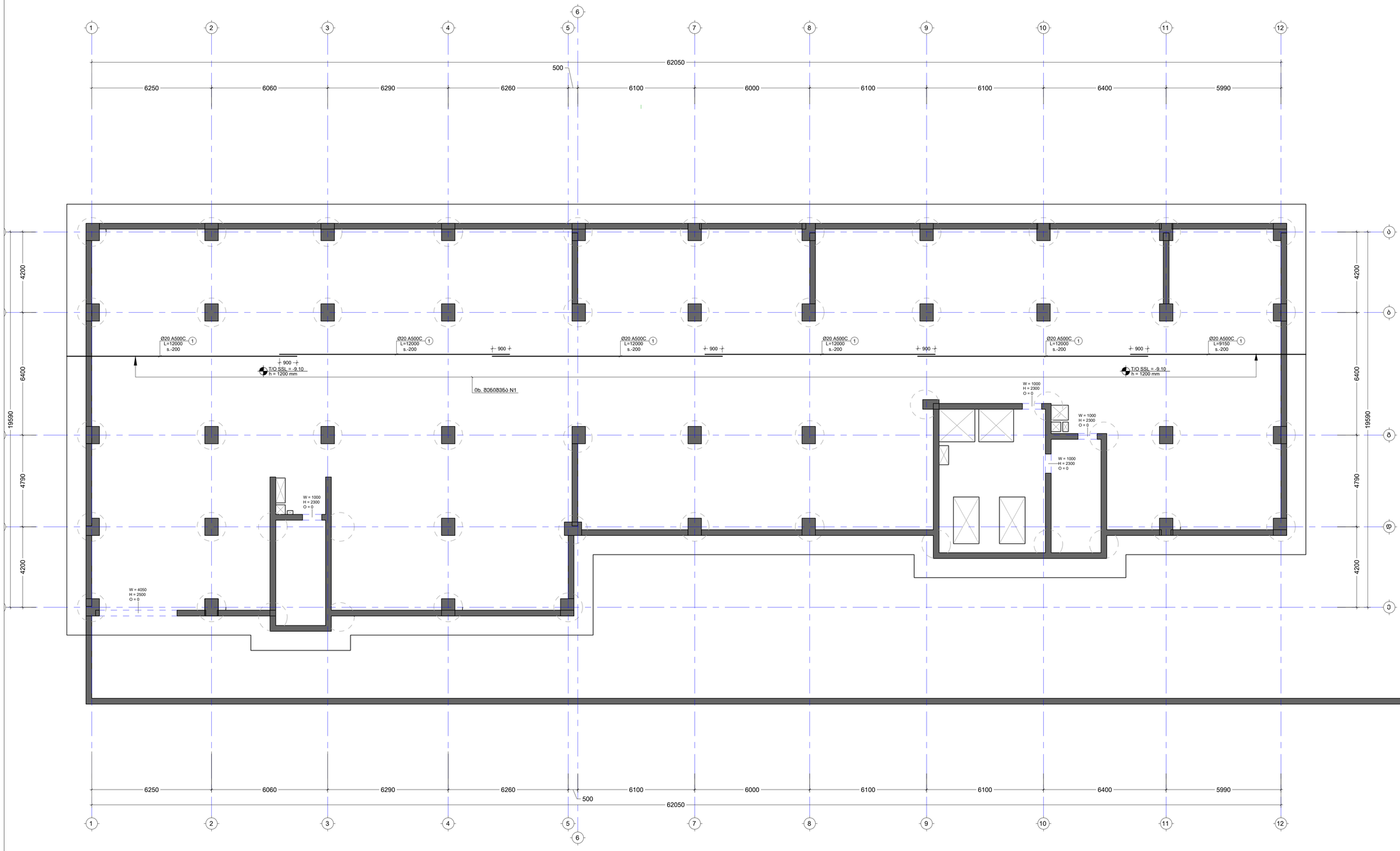

-----	-----	-----	-----
-----	-----	-----	-----
-----	-----	-----	-----
-----	-----	-----	-----
-----	-----	-----	-----
No	Date	Revision	Issued by

საორიენტაციო სქემა
KEY PLAN

მისამართი ADDRESS	ქ. თბილისი, ვახტანგ ნინეას ქ. #3 ს/კ.
პროექტი PROJECT	არქიტექტურული
ნახაზის DRWG.	საძირკვლის ფილის არმირების გეგმა -9.10 ნიშნ. ზედა მრუდ X მიმ.

UBICON DESIGN & BUILDING ENGINEERING
მზია ჭანტურიშვილი, მცხეთის მუნიციპალიტეტი, ბაზალეთის მუნიციპალიტეტის ტაბახმელას ქუჩა, 13
ტელ: (+995 591) 116444 www.ubicon.ge

მშენებლობის მენეჯერი LEAD STRUCTURAL ENGINEER:	შემსრულებელი ISSUED BY:	შემოწმება APPROVED BY:
მაია საბაძე	EJ	MS
ფაილი FILE	პროექტის № PROJECT No	
RC\FOUNDATION\REINFORCEMENT	ST_90A20	
ფორმატი PAPER SIZE	მასშტაბი SCALE	
A1	1:100	
ნახ.კოდი DRWG. No	კორექტირების REVISION	სტატუსი STATUS
S - 1104	00	</>

17.12.2020

შენიშვნა:
NOTE:

1. ყოველი შემდეგი რიგი შესრულდეს პოზიციების აღდგენით/ინტერპოლაციით.
2. ქვეთების მარკირება იხილეთ სამუშაოების ბეტონის.

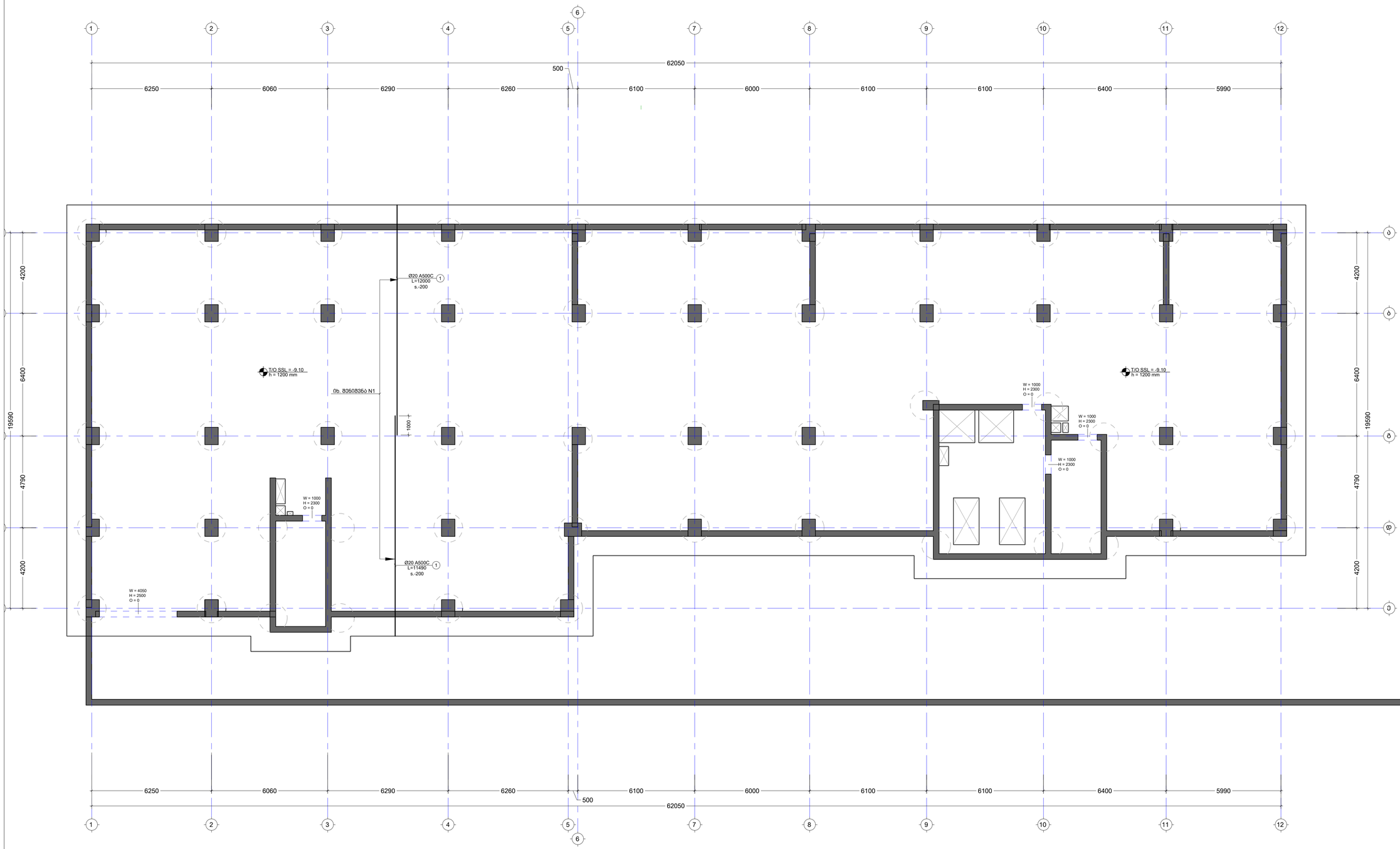

No	Date	Revision	Issued by
----	----	----	----
----	----	----	----
----	----	----	----
----	----	----	----
----	----	----	----

საორიენტაციო სქემა
KEY PLAN

მისამართი
ADDRESS
ქ. თბილისი, ვახტანგ ნინიას ქ. #3 სა.კ
პროექტი
PROJECT
არტისტიკული ბანკი

ნახაზის
DRWG.
საძირკვლის ფილის არმირების გეგმა -9.10 ნიშნ. ნაწილა მრუ Y მიმ.

UBICON
DESIGN & BUILDING ENGINEERING
მის: "ვაჟა-ფშაველა", მაღლივი, მანიგის ტერიტორია ნაგმ. 13
ტელ: (+995 591) 116444 www.ubicon.ge

მშენებლობის კონსტრუქციების LEAD STRUCTURAL ENGINEER:	შეასრულა: ISSUED BY:	შეამოწმა APPROVED BY:
	EJ	MS
	ფაილის FILE	პროექტის № PROJECT No
	FT_FOUNDATION	ST_90A20
	REINFORCEMENT	
	ფორმატის PAPER SIZE	მასშტაბი SCALE
	A1	1:100
ნახ.კოდი DRWG. No	კორექტირების REVISION	სტატუსი STATUS
S - 1105	00	</>

V17.2.2020

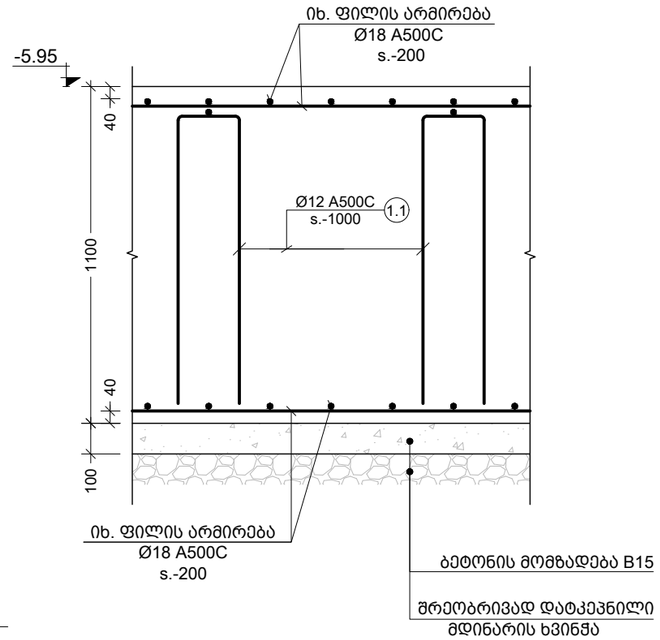

a კვეთი
Scale: 1:20

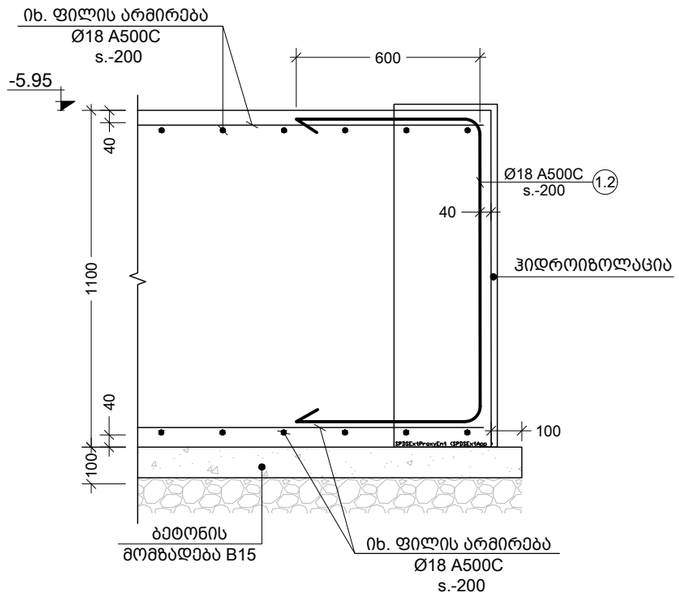

b კვეთი
Scale: 1:20

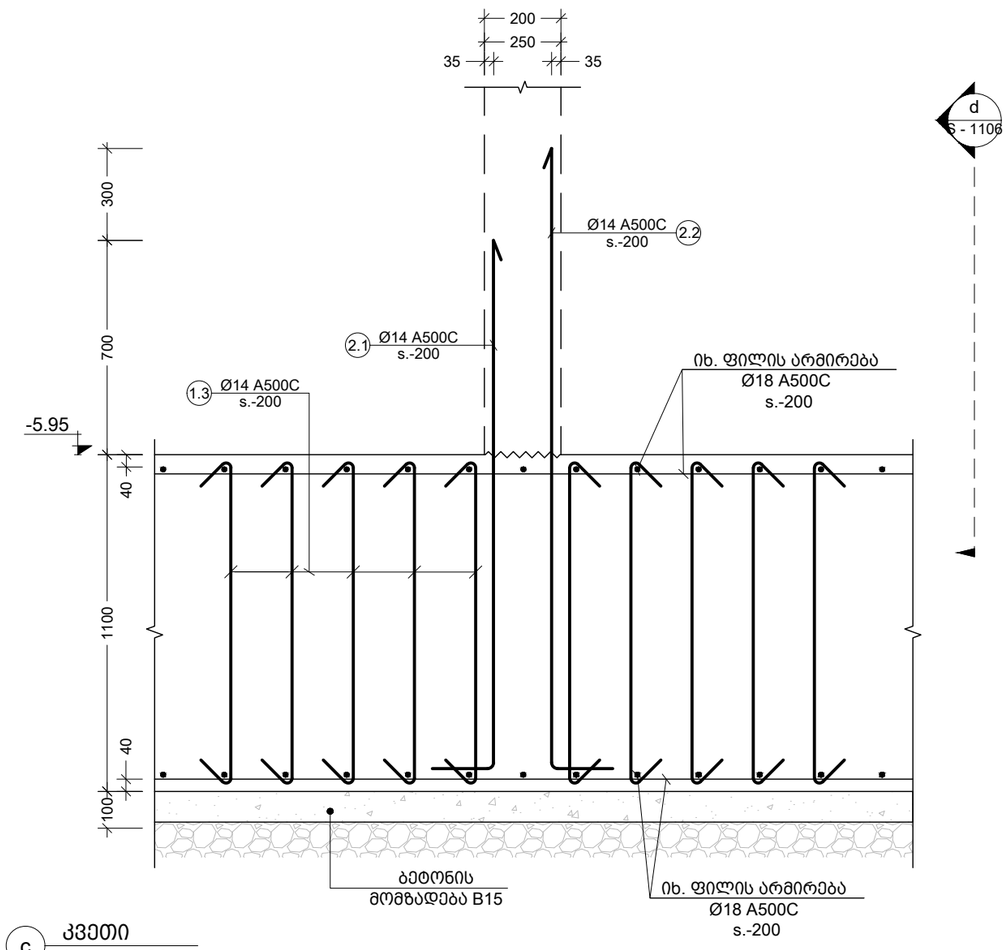

c კვეთი
Scale: 1:20

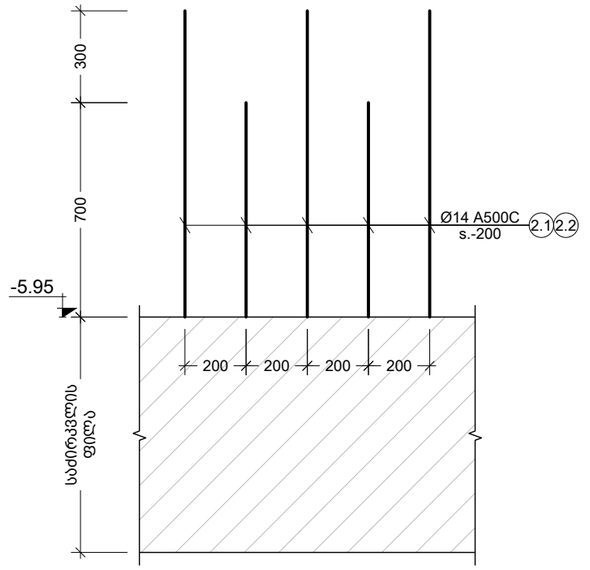

d ხედი
Scale: 1:20

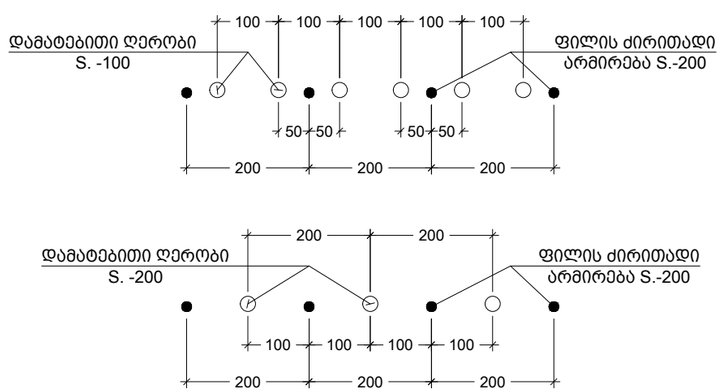

ძირითადი და დამატებითი არმირების განაწილების სქემა
Scale: 1:10

შენიშვნა:
NOTE:

No	Date	Revision	Issued by
----	----	----	----
----	----	----	----
----	----	----	----
----	----	----	----
----	----	----	----

სიტუაციური სქემა
KEY PLAN

მისამართი
ADDRESS
ქ. თბილისი, ვახტანგ ნინუას
ქ. #3 ს/კ 01.12.12.001.418

პროექტი
PROJECT
არქი ნახალოვკა

ნახაზი
DRWG.
კვეთი a b c d

CUBICON
DESIGN & BUILDING ENGINEERING
შპს "კუბიკონი", თბილისი, მარშალ გელოვანის გამზ. 13
ტელ: (+995 591) 116444 www.cubicon.ge

მთავარი კონსტრუქტორი: LEAD STRUCTURAL ENGINEER:	შესრულა: ISSUED BY:	შეამოწმა APPROVED BY:
მათე საჯაია	EJ	MS
	ფაილი FILE FDN. SECT	პროექტის №: PROJECT No ST_90A20
	ფორმატი PAPER SIZE A3	მასშტაბი SCALE 1:20
ნახ.კოდი DRWG. No S - 1106	კორექტ. REVISION 00	სტატია STATUS </>

18.12.2020

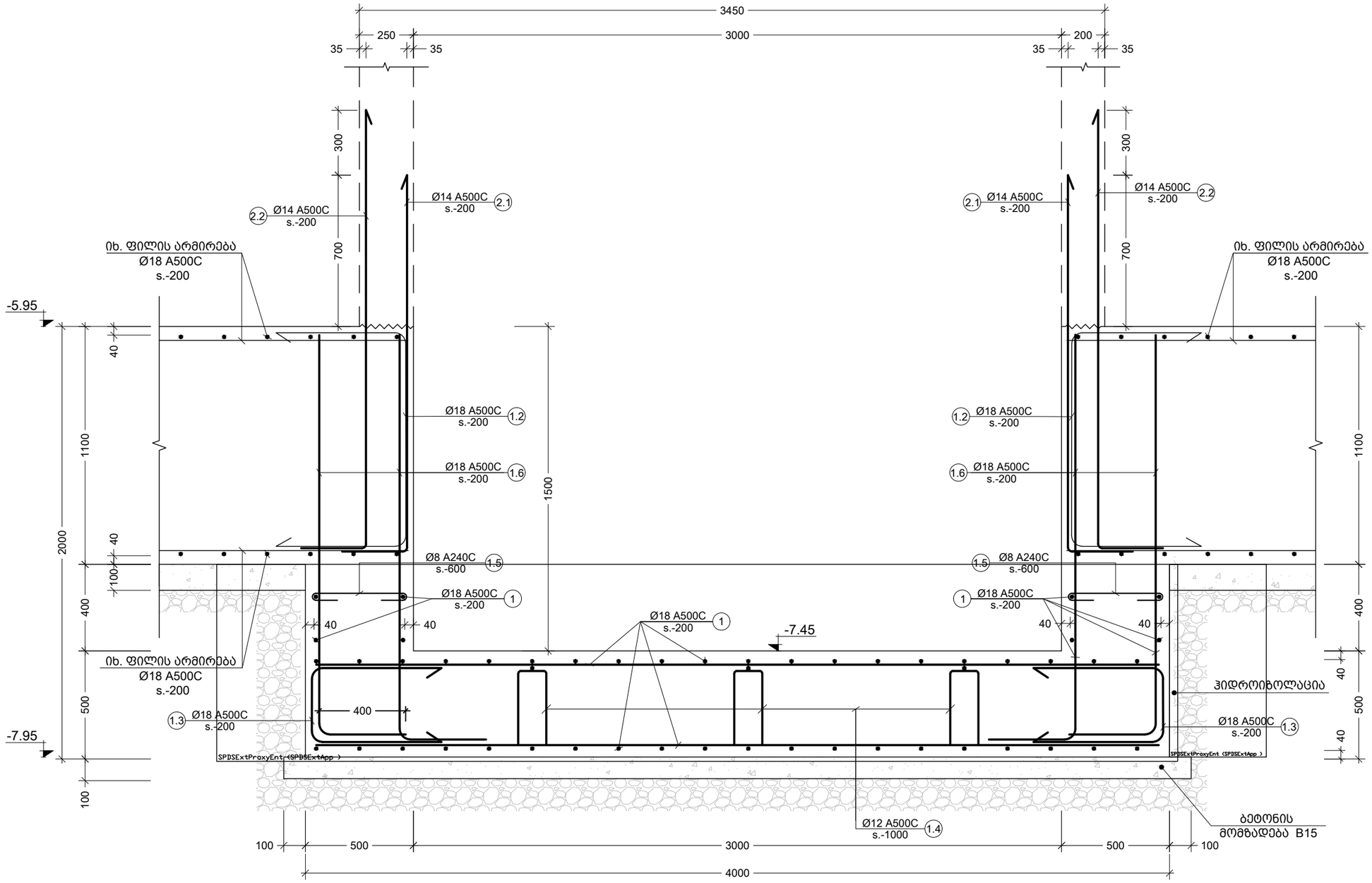

f კვეთი
Scale: 1:20

შენიშვნა:
NOTE:

----	----	----	----
----	----	----	----
----	----	----	----
----	----	----	----
----	----	----	----
No	Date	Revision	Issued by

სიტუაციური სქემა
KEY PLAN

მისამართი
ADDRESS
ქ. თბილისი, ვახტანგ ნინუას
ქ. #3 ს/კ 01.12.12.001.418

პროექტი
PROJECT
არქი ნახალოვკა

ნახაზი
DRWG.
კვეთი f

CUBICON
DESIGN & BUILDING ENGINEERING

შპს "ქუბიკონი", თბილისი, მარშალ გელოვანის ბაძგ. 13
ტელ: (+995 591) 116444 www.cubicon.ge

მთავარი კონსტრუქტორი: LEAD STRUCTURAL ENGINEER: მათე საჯაია	შეასრულა: ISSUED BY: EJ	შეამოწმა APPROVED BY: MS
	ფაილი FILE FDN. SECT	პროექტის №: PROJECT No ST_90A20
	ფორმატი PAPER SIZE A3	მასშტაბი SCALE 1:20
ნახ.კოდი DRWG. No S - 1107	კორექტ. REVISION 00	სტადია STATUS </>

18.12.2020

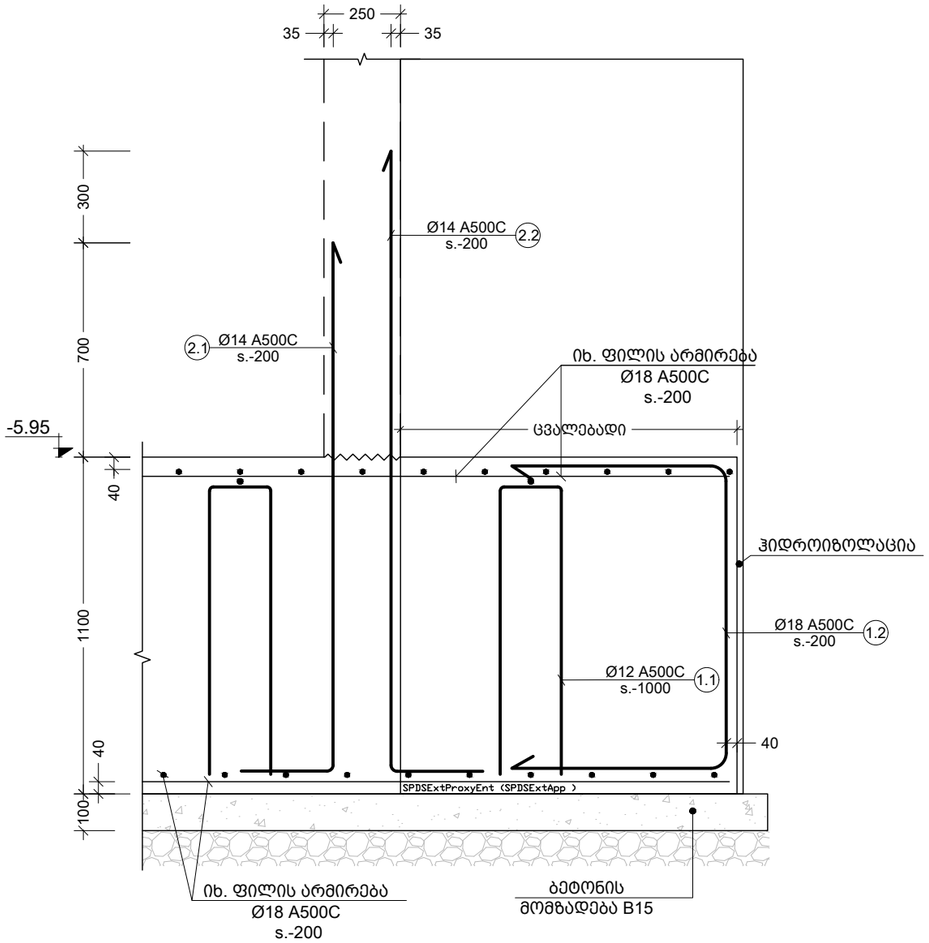

e კვეთი
Scale: 1:20

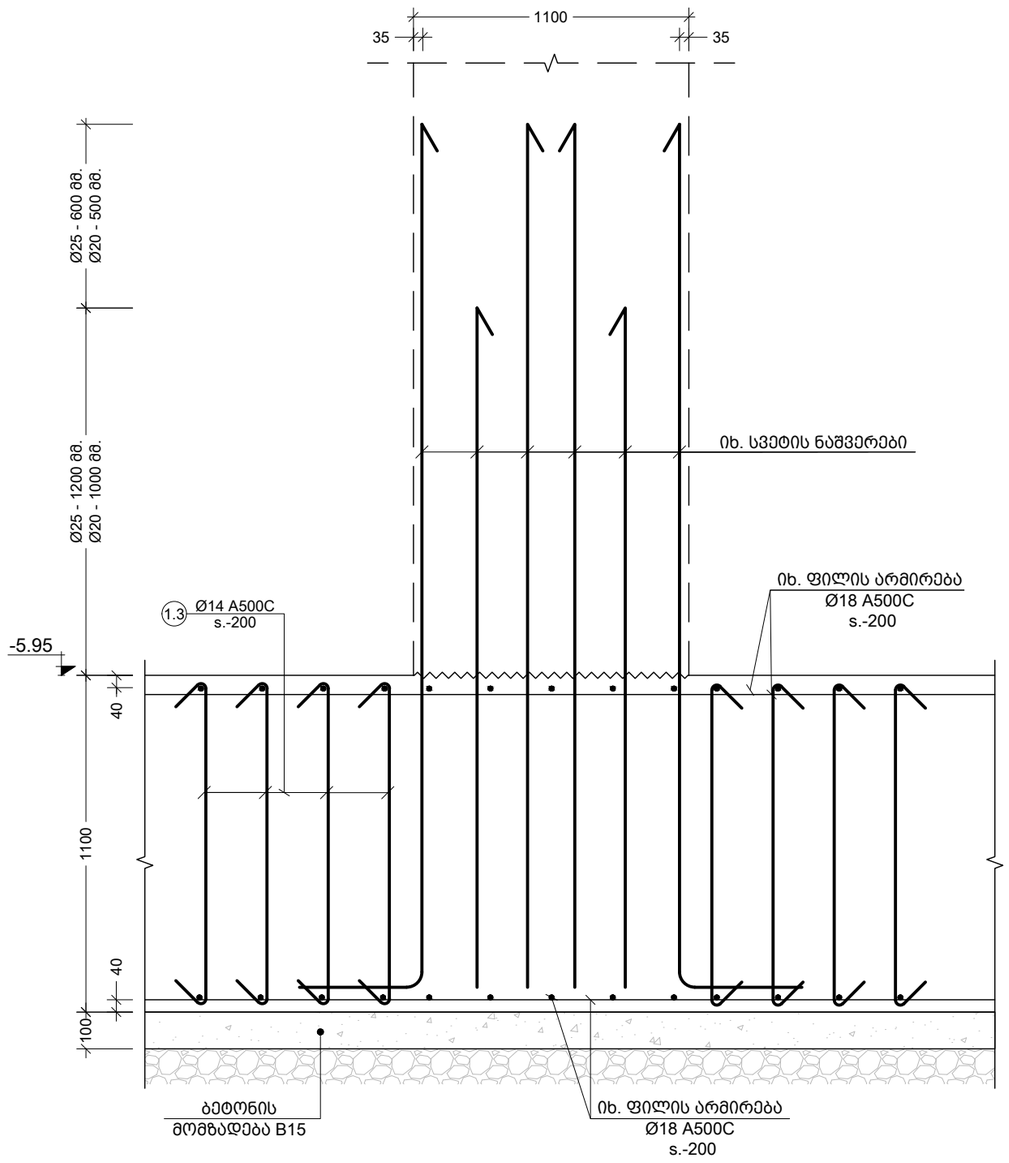

g კვეთი
Scale: 1:20

შენიშვნა:
NOTE:

----	----	----	----
----	----	----	----
----	----	----	----
----	----	----	----
----	----	----	----
----	----	----	----
No	Date	Revision	Issued by

სიტუაციური სქემა
KEY PLAN

მისამართი
ADDRESS
ქ. თბილისი, ვახტანგ ნინუას
ქ. #3 ს/კ 01.12.12.001.418

პროექტი
PROJECT
არქი ნახალოვკა

ნახაზი
DRWG.
კვეთი e g

CUBICON DESIGN & BUILDING ENGINEERING
შპს "კუბიკონი", თბილისი, მარშალ გელოვანის გამზ. 13
ტელ: (+995 591) 116444 www.cubicon.ge

მთავარი კონსტრუქტორი: LEAD STRUCTURAL ENGINEER: მათე საჯაია	შეასრულა: ISSUED BY: EJ	შეამოწმა APPROVED BY: MS
	ფაილი FILE FDN. SECT	პროექტის №: PROJECT No ST_90A20
	ფორმატი PAPER SIZE A3	მასშტაბი SCALE 1:20
ნახ.კოდი DRWG. No S - 1108	კორექტ. REVISION 00	სტადია STATUS </>

18.12.2020

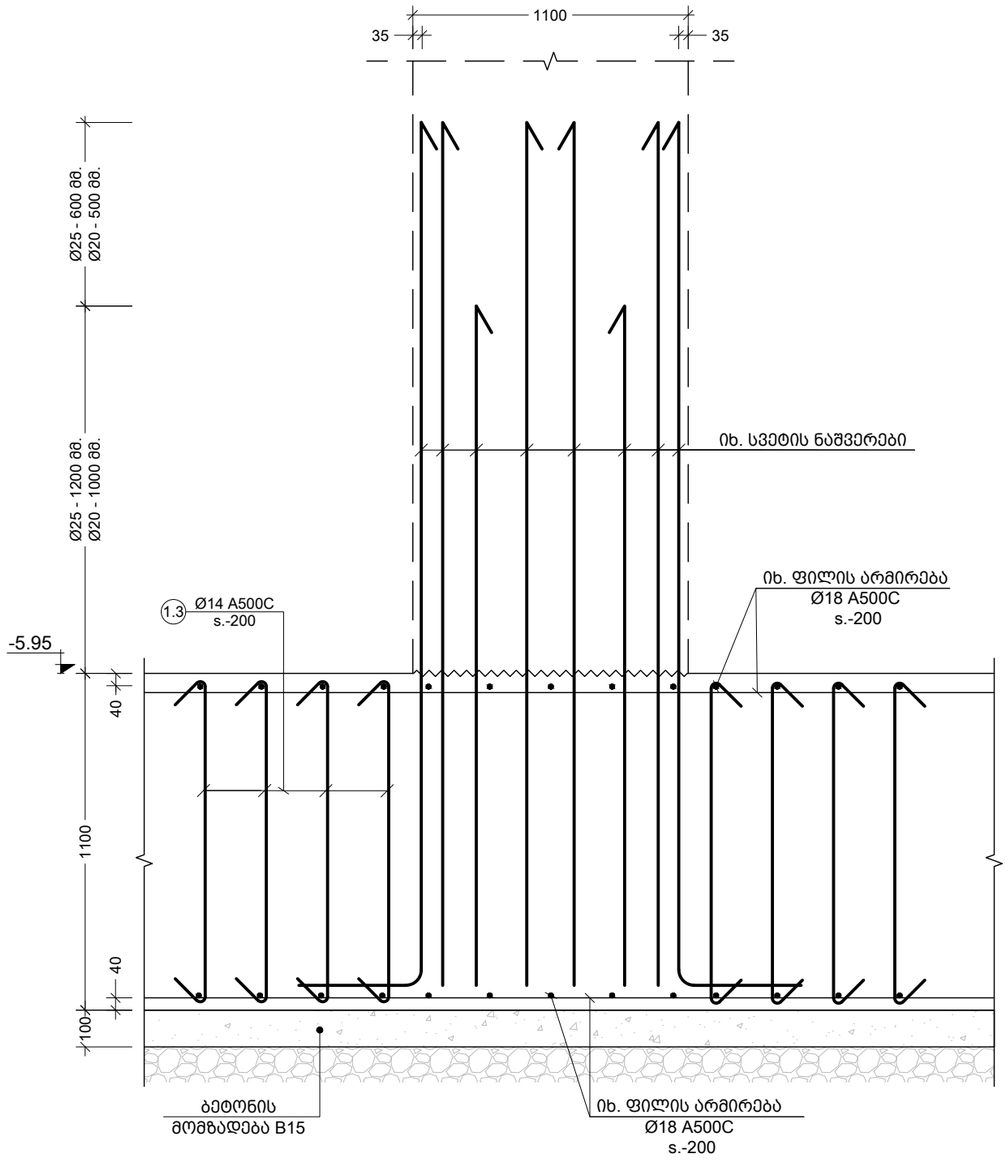

h
კვეთი
Scale: 1:20

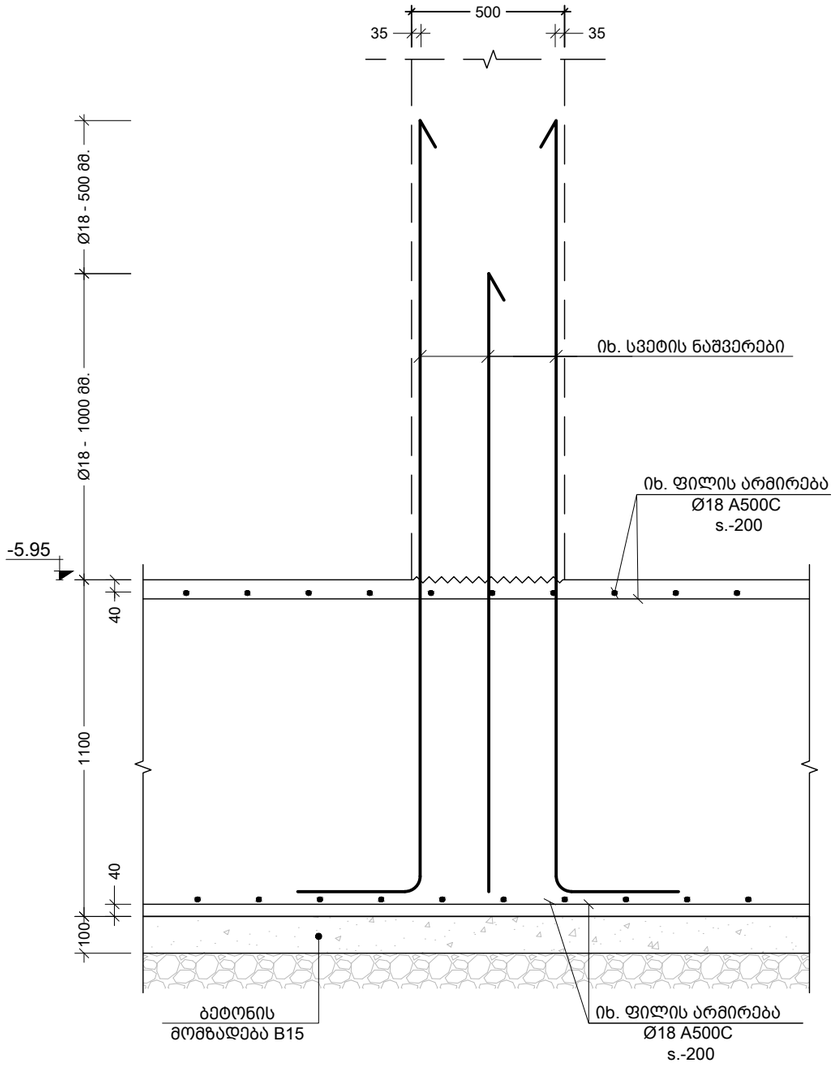

j
კვეთი
Scale: 1:20

შენიშვნა:
NOTE:

No	Date	Revision	Issued by
----	----	----	----
----	----	----	----
----	----	----	----
----	----	----	----
----	----	----	----

სიტუაციური სქემა
KEY PLAN

მისამართი
ADDRESS
ქ. თბილისი, ვახტანგ ნინუას
ქ. #3 ს/კ 01.12.12.001.418

პროექტი
PROJECT
არქი ნახალოვკა

ნახაზი
DRWG.
ვეთი h j

CUBICON
DESIGN & BUILDING ENGINEERING
შპს "კუბიკონი", თბილისი, მარშალ გელოვანის გამზ. 13
ტელ: (+995 591) 116444 www.cubicon.ge

მთავარი კონსტრუქტორი: LEAD STRUCTURAL ENGINEER:	შეასრულა: ISSUED BY:	შეამოწმა APPROVED BY:
მათე საბაია	EJ	MS
	ფაილი FILE FDN. SECT	პროექტის №: PROJECT No ST_90A20
	ფორმატი PAPER SIZE A3	მასშტაბი SCALE 1:20
ნახ.კოდი DRWG. No S - 1109	კორექტ. REVISION 00	სტადია STATUS </>

18.12.2020

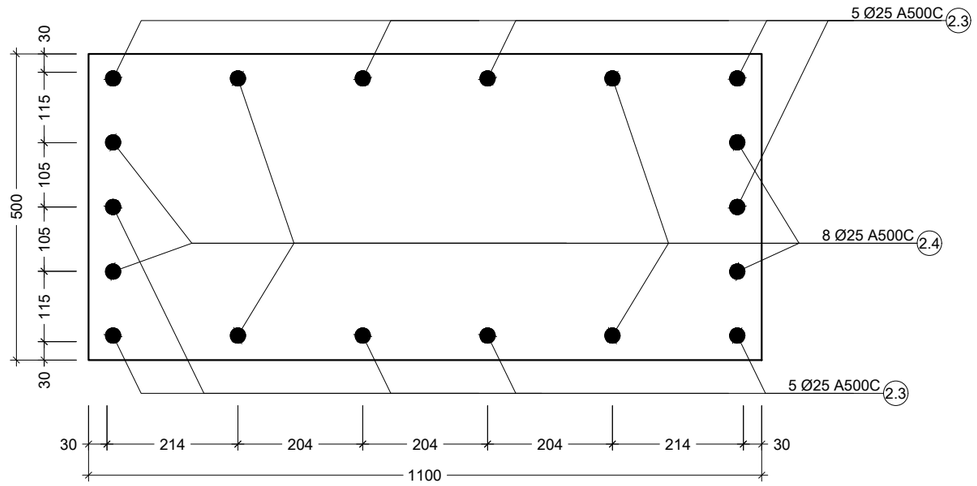

I კვანძი
Scale: 1:10

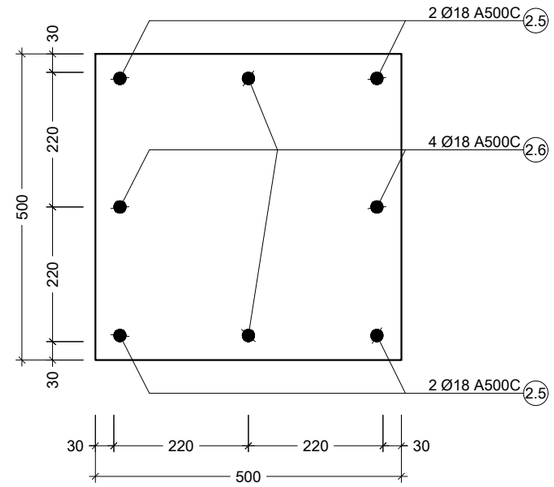

II კვანძი
Scale: 1:10

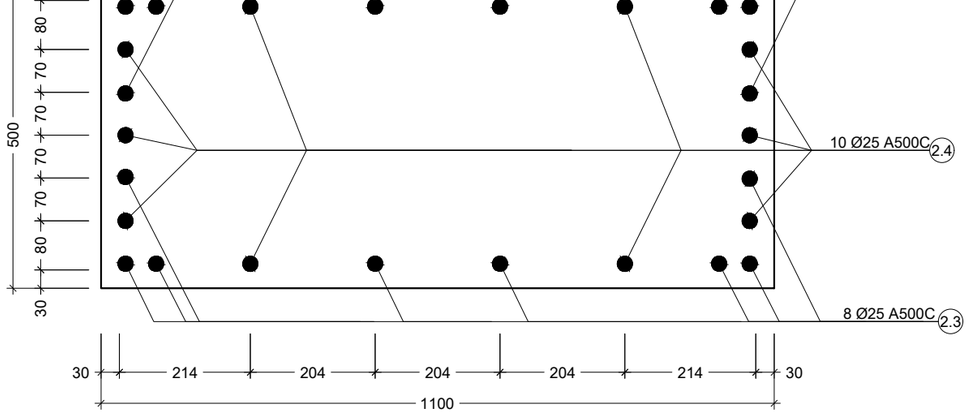

III კვანძი
Scale: 1:10

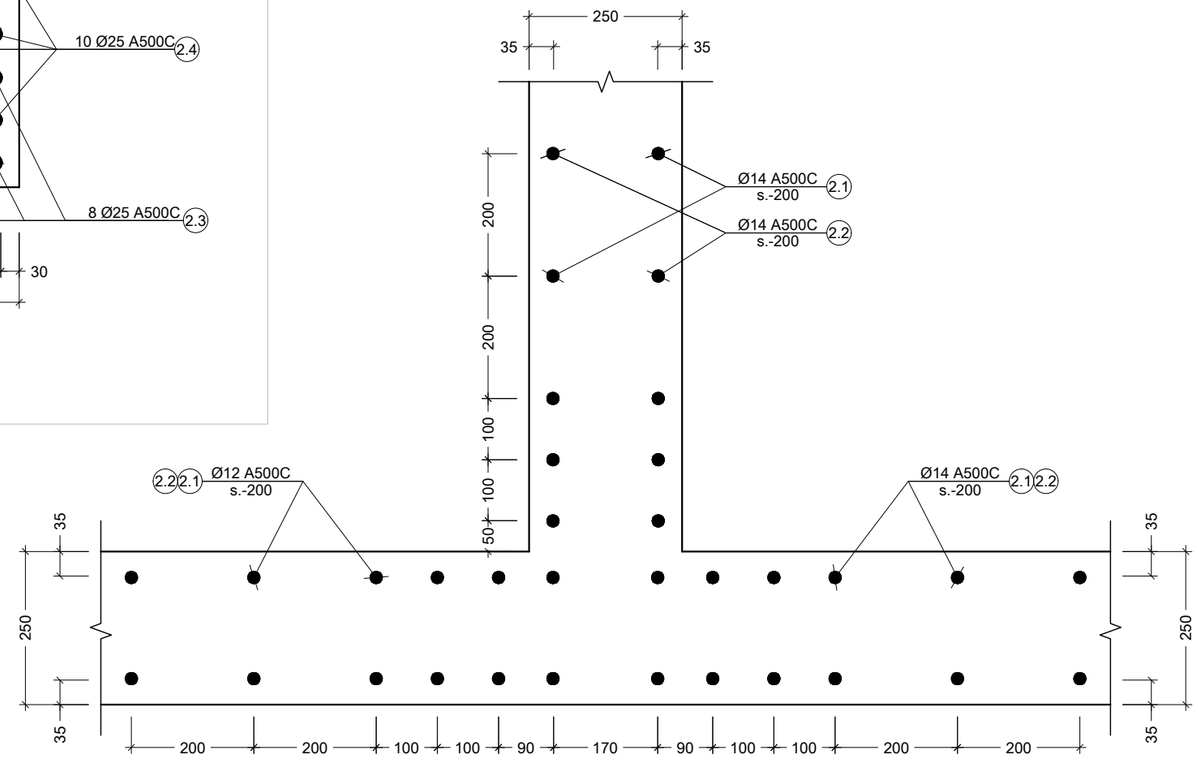

IV კვანძი
Scale: 1:10

შენიშვნა:
NOTE:

No	Date	Revision	Issued by
----	----	----	----
----	----	----	----
----	----	----	----
----	----	----	----
----	----	----	----

სიტუაციური სქემა
KEY PLAN

მისამართი
ADDRESS
ქ. თბილისი, ვახტანგ ნინუას
ქ. #3 ს/კ 01.12.12.001.418

პროექტი
PROJECT
არქი ნახალოვკა

ნახაზი
DRWG.
კვანძი - I II III IV

CUBICON
DESIGN & BUILDING ENGINEERING
შპს "კუბიკონი", თბილისი, მარშალ გელოვანის გამზ. 13
ტელ: (+995 591) 116444 www.cubicon.ge

მთავარი კონსტრუქტორი: LEAD STRUCTURAL ENGINEER:	შეასრულა: ISSUED BY:	შეამოწმა APPROVED BY:
მამუე საჯაია	EJ	MS
	ფაილი FILE FDN. SECT	პროექტის №: PROJECT No ST_90A20
	ფორმატი PAPER SIZE A3	მასშტაბი SCALE 1:10
ნახ.კოდი DRWG. No S - 1110	კორექტ. REVISION 00	სტადია STATUS </>

18.12.2020

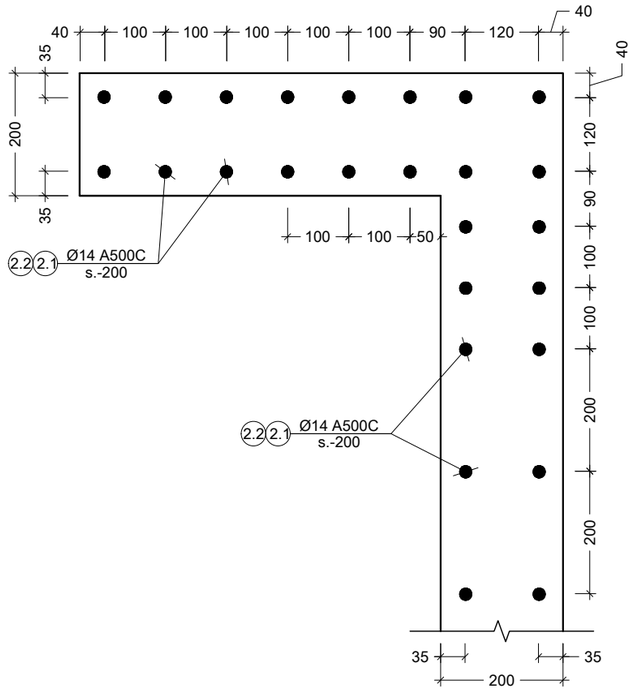

V კვანძი
Scale: 1:10

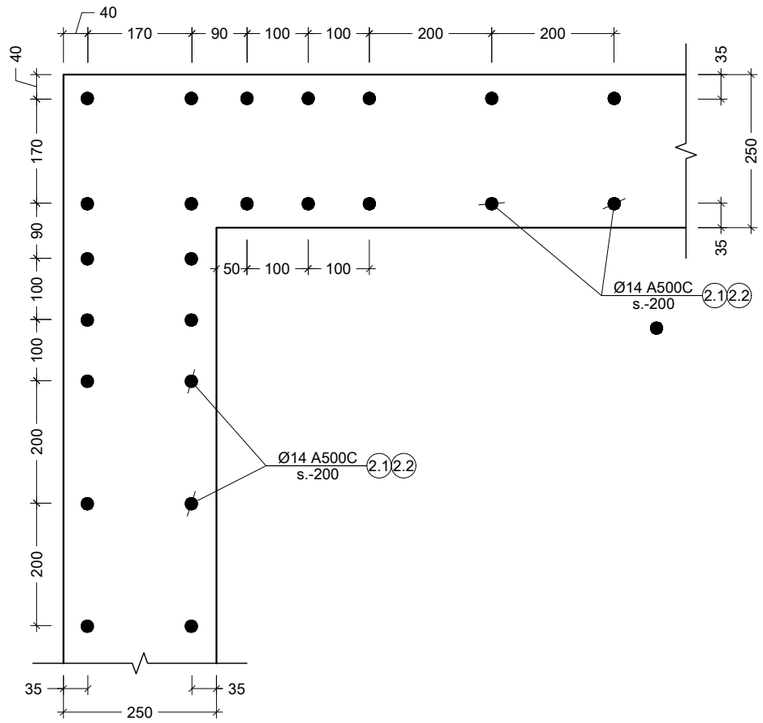

VI კვანძი
Scale: 1:10

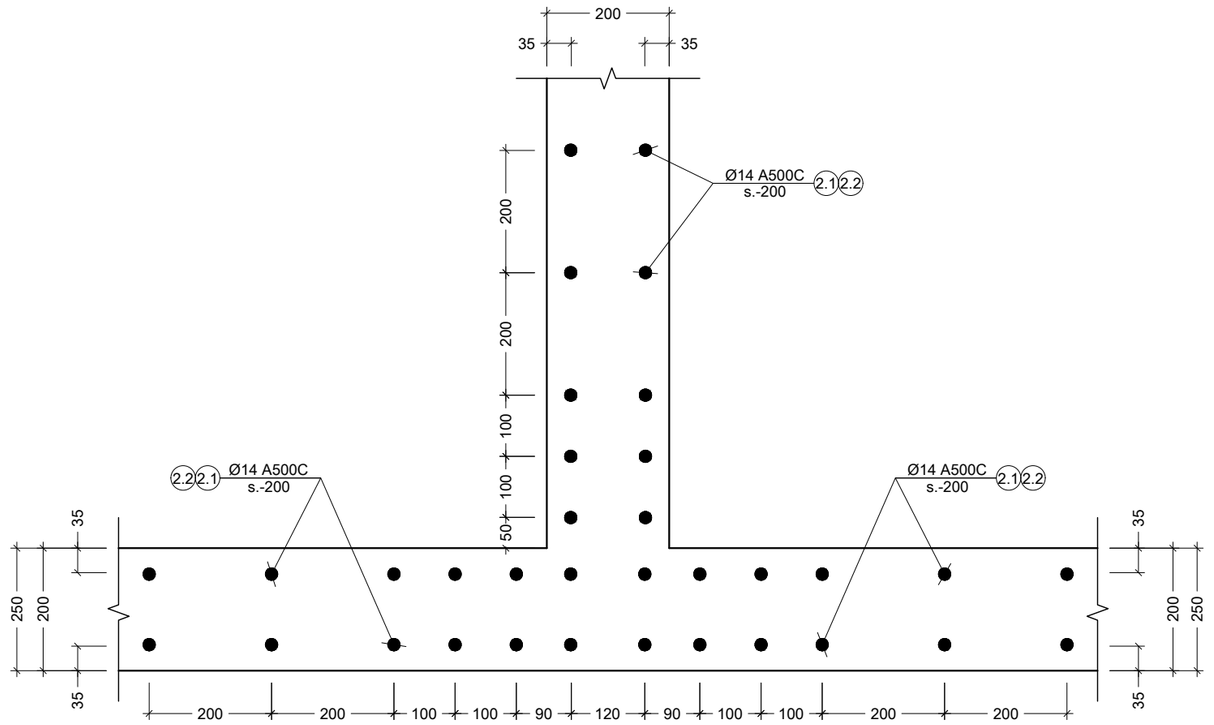

VII კვანძი
Scale: 1:10

შენიშვნა:
NOTE:

No	Date	Revision	Issued by
----	----	----	----
----	----	----	----
----	----	----	----
----	----	----	----
----	----	----	----
----	----	----	----

სიტუაციური სქემა
KEY PLAN

მისამართი
ADDRESS
ქ. თბილისი, ვახტანგ ნინუას
ქ. #3 ს/კ 01.12.12.001.418

პროექტი
PROJECT
არქი ნახალოვკა

ნახაზი
DRWG.
კვანძი - V VI VII

CUBICON
DESIGN & BUILDING ENGINEERING
შპს "ქუბიკონი", თბილისი, მარშალ გელოვანის გამზ. 13
ტელ: (+995 591) 116444 www.cubicon.ge

მთავარი კონსტრუქტორი: LEAD STRUCTURAL ENGINEER:	შეასრულა: ISSUED BY:	შეამოწმა APPROVED BY:
მათე საჯაია	EJ	MS
	ფაილი FILE FDN. SECT	პროექტის №: PROJECT No ST_90A20
	ფორმატი PAPER SIZE A3	მასშტაბი SCALE 1:10
ნახ.კოდი DRWG. No S - 1111	კორექტ. REVISION 00	სტადია STATUS </>

18.12.2020

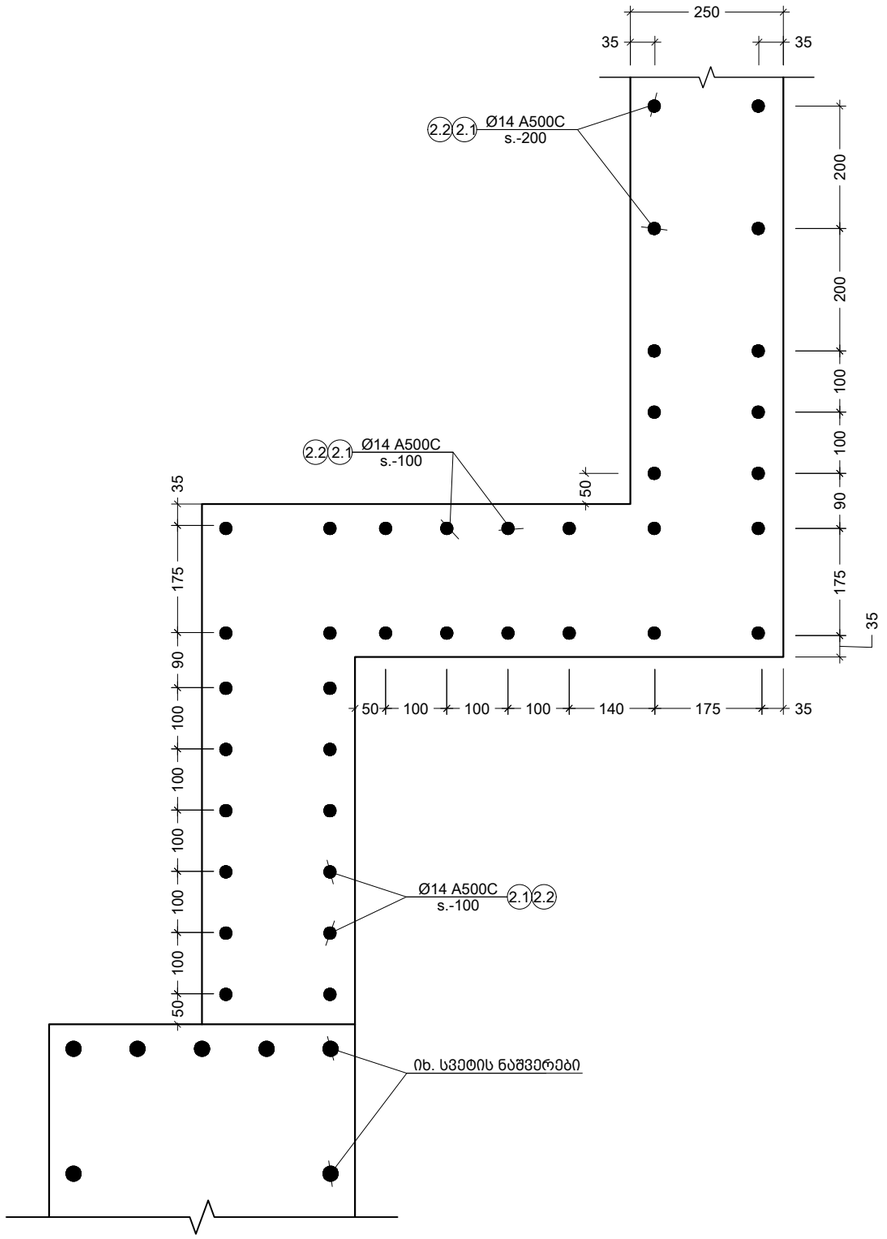

VIII კვანძი
Scale: 1:10

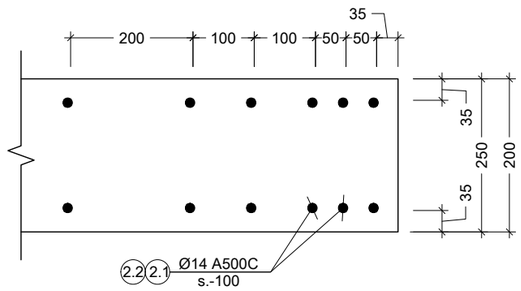

IX კვანძი
Scale: 1:10

შენიშვნა:
NOTE:

----	----	----	----
----	----	----	----
----	----	----	----
----	----	----	----
----	----	----	----
No	Date	Revision	Issued by

სიტუაციური სქემა
KEY PLAN

მისამართი
ADDRESS
ქ. თბილისი, ვახტანგ ნინუას ქ. #3 ს/კ 01.12.12.001.418

პროექტი
PROJECT
არქი ნახალოვკა

ნახაზი
DRWG.
კვანძი - VIII IX

CUBICON
DESIGN & BUILDING ENGINEERING
შპს "კუბიკონი", თბილისი, მარშალ გელოვანის ბაღი. 13
ტელ: (+995 591) 116444 www.cubicon.ge

მთავარი კონსტრუქტორი: LEAD STRUCTURAL ENGINEER:	შესრულა: ISSUED BY:	შეამოწმა APPROVED BY:
მათე საჯაია	EJ	MS
	ფაილი FILE FDN. SECT	პროექტის №: PROJECT No ST_90A20
	ფორმატი PAPER SIZE A3	მასშტაბი SCALE 1:10
ნახ.კოდი DRWG. No S - 1112	კორექტ. REVISION 00	სტატია STATUS </>

18.12.2020

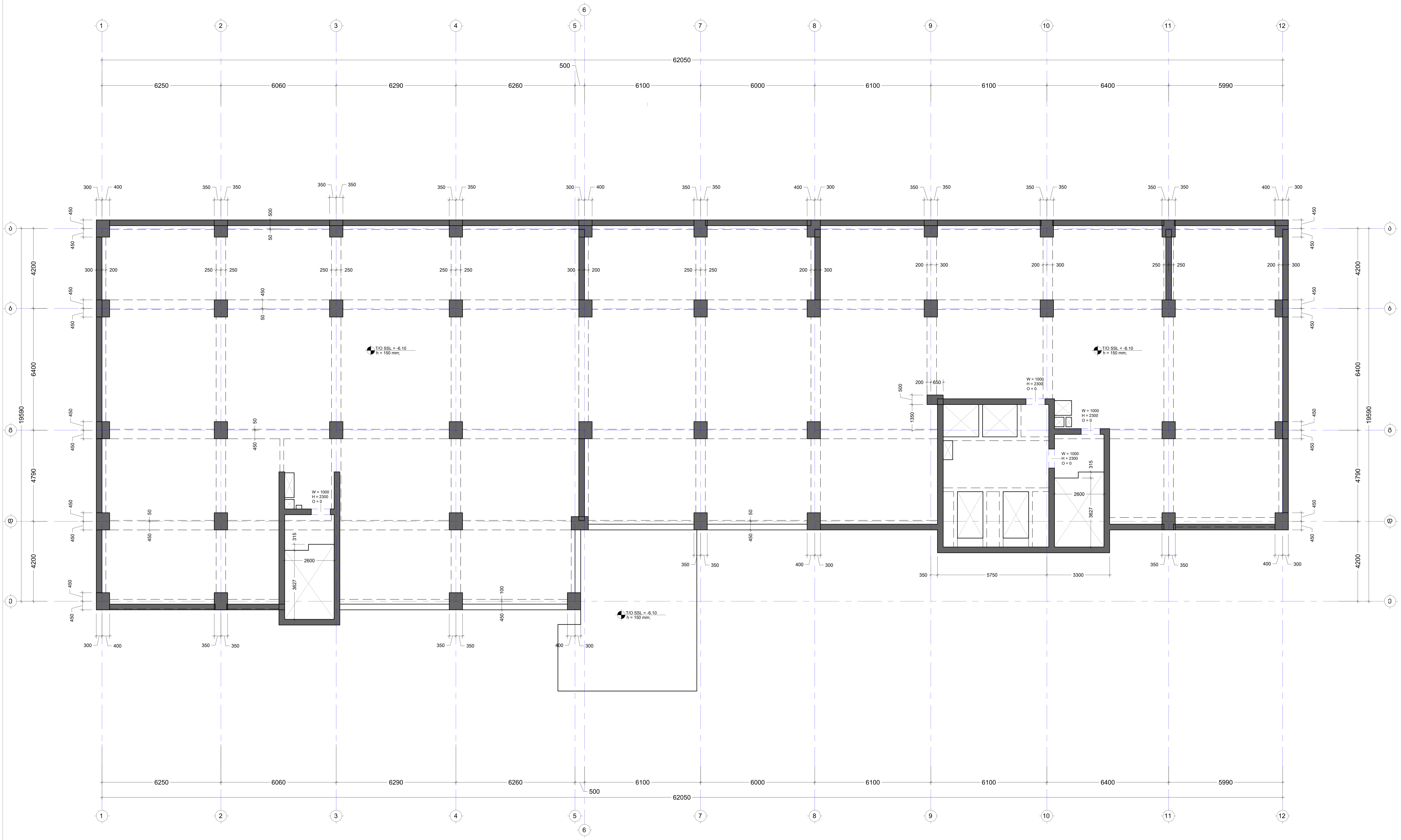

შენიშვნა:
NOTE:

1. ყოველი შემდეგი რიგი შესრულდეს პოზიციების ადგილმონაცვლეობით.
2. კვეთების მარკირება იხილეთ საყალიბე გეგმაზე.

No	Date	Revision	Issued by

საკვანძო გეგმა
KEY PLAN

მისამართი
ADDRESS
ქ. თბილისი, ვახტანგ ნინუას ქ. #3 ს/კ

პროექტი
PROJECT
[illegible]

ნახაზი
DRWG.
გად. ფილის საყალიბე გეგმა -6.10 ნიშ.-ზე

CUBICON DESIGN & BUILDING ENGINEERING
შპს "კუბიკონი", თბილისი, მარშალ გელოვანის გამზ. 13
ტელ: (+995 591) 116444 www.cubicon.ge

მთავარი კონსტრუქტორი: LEAD STRUCTURAL ENGINEER:	შეასრულა: ISSUED BY:	შეამოწმა APPROVED BY:
მათე საჯაია	NKH	MS
	ფაილი FILE L01_FORMWORK	პროექტის №: PROJECT No ST_90A20
	ფორმატი PAPER SIZE A1	მასშტაბი SCALE 1:100
ნახ.კოდი DRWG. No S - 2001	კორექტ. REVISION ----	სტადია STATUS </>

18.12.2020

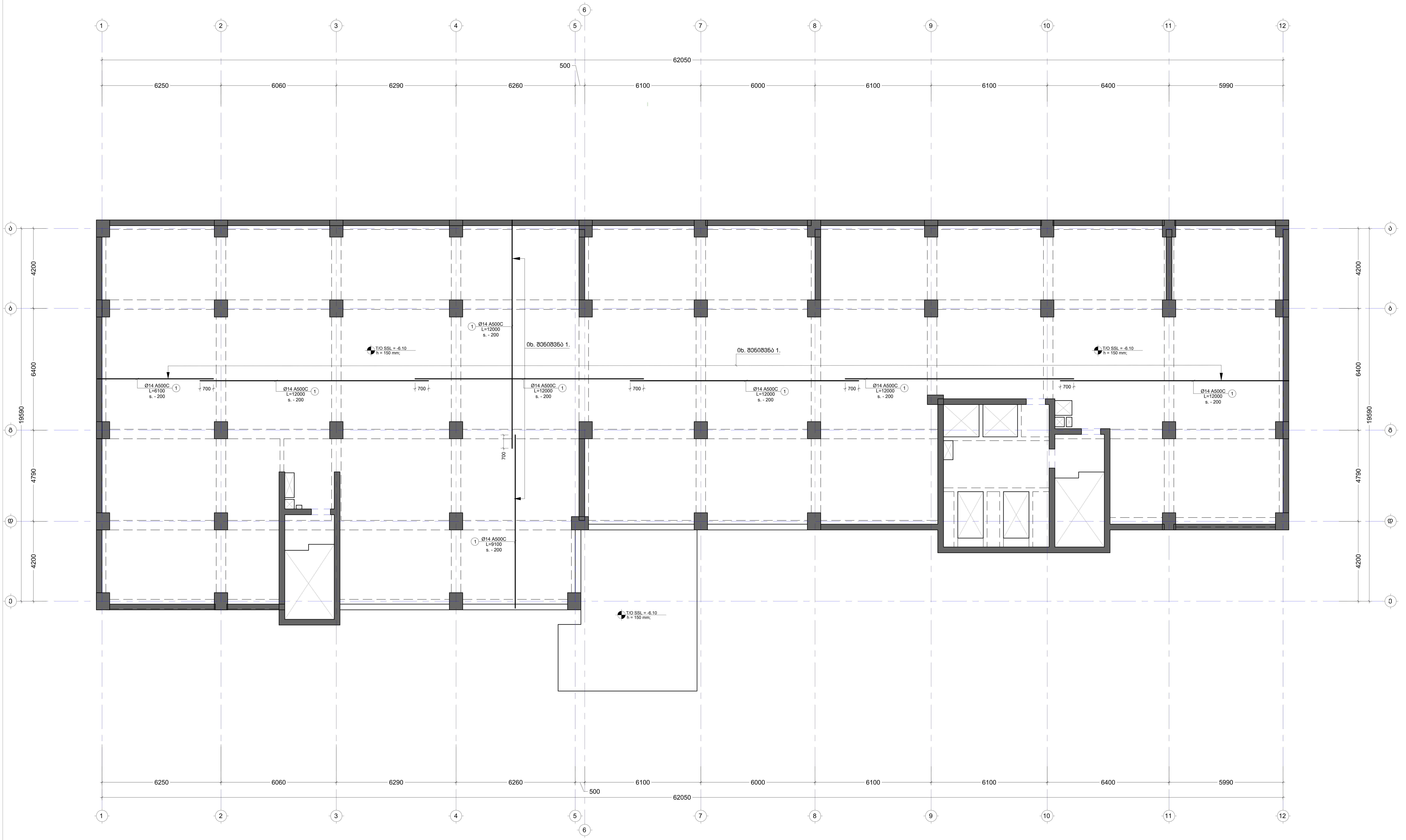

შენიშვნა:
NOTE:

1. ყოველი შემდეგი რიგი შესრულდეს პოზიციების ადგილმონაცვლეობით.
2. კვეთების მარკირება იხილეთ საყალიბე გეგმაზე.

No	Date	Revision	Issued by
----	----	----	----
----	----	----	----
----	----	----	----
----	----	----	----
----	----	----	----

საკვანძო გეგმა
KEY PLAN

მისამართი
ADDRESS
ქ. თბილისი, ვახტანგ ნინუას ქ. #3 ს/კ 01.12.12.001.438

პროექტი
PROJECT

ნახაზი
DRWG.
გად. ფილის არმირების გეგმა -6.10 ნიშ.-ზე (ქვედა შრე)

CUBICON DESIGN & BUILDING ENGINEERING
შპს "კუბიკონი", თბილისი, მარშალ გელოვანის გამზ. 13
ტელ: (+995 591) 116444 www.cubicon.ge

მთავარი კონსტრუქტორი: LEAD STRUCTURAL ENGINEER:	შეასრულა: ISSUED BY:	შეამოწმა APPROVED BY:
მათე საჯაია	NKH	MS
	ფაილი FILE L01_REINFORCEMENT	პროექტის №: PROJECT No ST_90A20
	ფორმატი PAPER SIZE A1	მასშტაბი SCALE 1:100
ნახ.კოდი DRWG. No S - 2002	კორექტ. REVISION ----	სტადია STATUS </>

18.12.2020

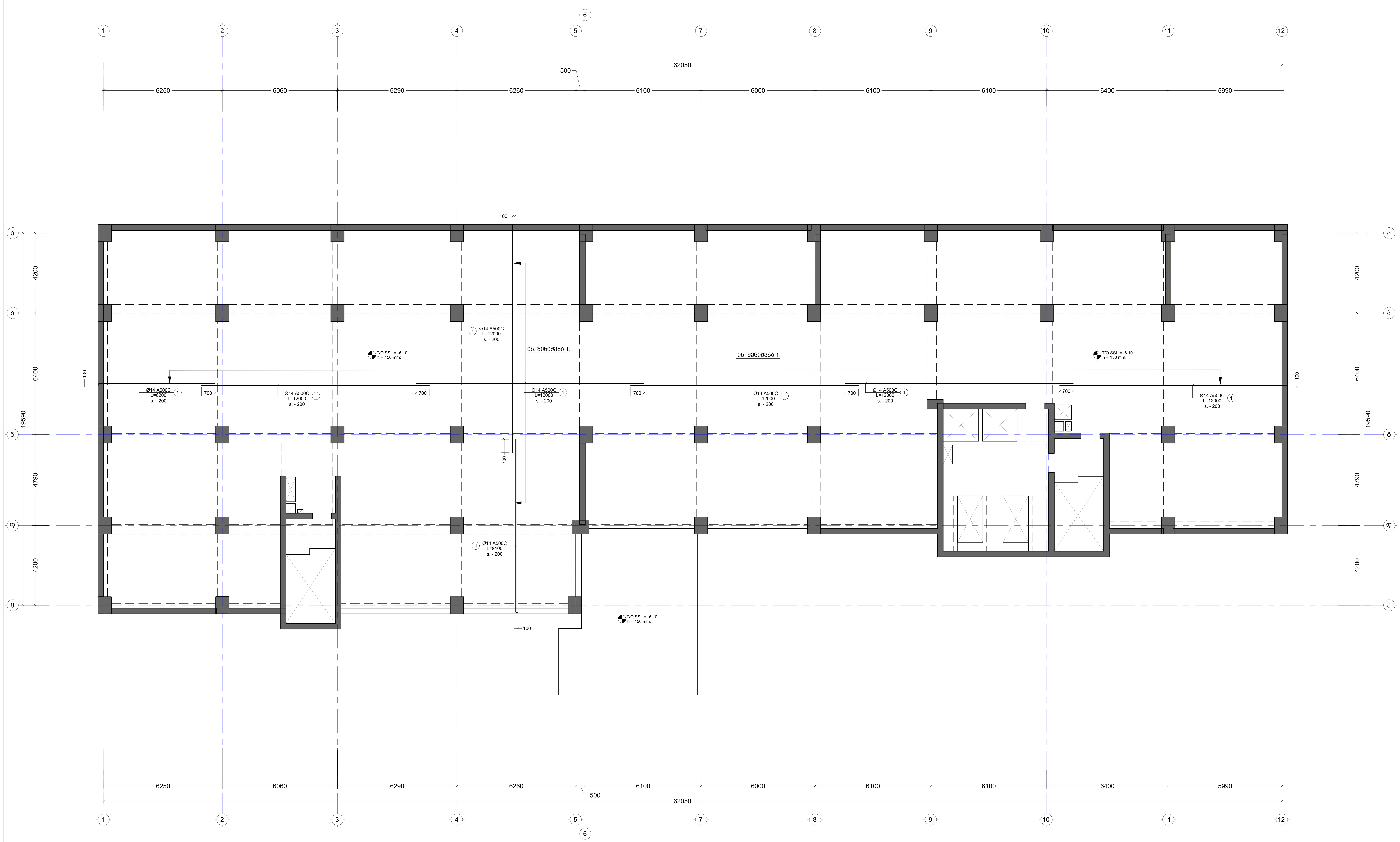

შენიშვნა:
NOTE:

1. ყოველი შემდეგი რიგი შესრულდეს პოზიციების ადგილმონაცვლეობით.
2. კვეთების მარკირება იხილეთ საყალიბე გეგმაზე.

No	Date	Revision	Issued by
----	----	----	----
----	----	----	----
----	----	----	----
----	----	----	----
----	----	----	----

საკვანძო გეგმა
KEY PLAN

მისამართი
ADDRESS
ქ. თბილისი, ვახტანგ ნინუას ქ. #3 ს/კ 01.12.12.001.438

პროექტი
PROJECT
[illegible]

ნახაზი
DRWG.
გად. ფილის არმირების გეგმა -6.10 ნიშ.-ზე (ზედა შრე)

CUBICON DESIGN & BUILDING ENGINEERING
შპს "კუბიკონი", თბილისი, მარშალ გელოვანის გამზ. 13
ტელ: (+995 591) 116444 www.cubicon.ge

მთავარი კონსტრუქტორი: LEAD STRUCTURAL ENGINEER:	შეასრულა: ISSUED BY:	შეამოწმა APPROVED BY:
მათე საჯაია	NKH	MS
	ფაილი FILE L01_REINFORCEMENT	პროექტის №: PROJECT No ST_90A20
	ფორმატი PAPER SIZE A1	მასშტაბი SCALE 1:100
ნახ.კოდი DRWG. No S - 2003	კორექტ. REVISION ----	სტადია STATUS </>

18.12.2020

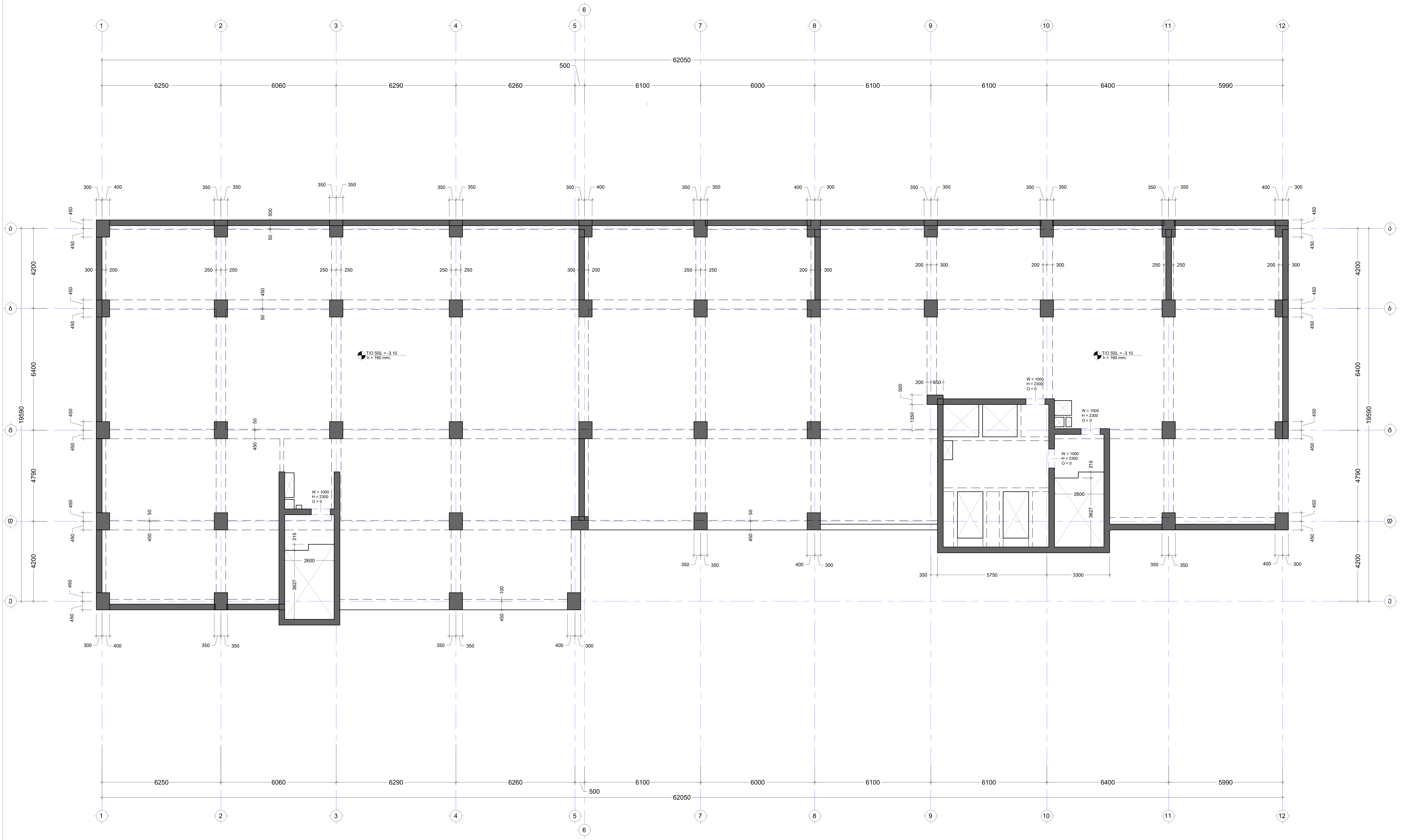

შენიშვნა:
NOTE:

1. ყოველი შემდეგი რიგი შესრულდეს პოზიციების ადგილმონაცვლეობით.
2. კვეთების მარკირება იხილეთ საყალიბე გეგმაზე.

No	Date	Revision	Issued by

საკვანძო გეგმა
KEY PLAN

მისამართი ADDRESS	ქ. თბილისი, ვახტანგ ნინუას ქ. #3 ს/კ
პროექტი PROJECT	01.10.12.001.418
ნახაზი DRWG.	გად. ფილის საყალიბე გეგმა -3.10 ნიშ.-ზე

CUBICON© DESIGN & BUILDING ENGINEERING

შპს "კუბიკონი", თბილისი, მარშალ გელოვანის გამზ. 13
ტელ: (+995 591) 116444 www.cubicon.ge

მთავარი კონსტრუქტორი: LEAD STRUCTURAL ENGINEER: მათე საჯაია	შეასრულა: ISSUED BY: NKH	შეამოწმა APPROVED BY: MS
	ფაილი FILE L02_FORMWORK	პროექტის №: PROJECT No ST_90A20
	ფორმატი PAPER SIZE A1	მასშტაბი SCALE 1:100
ნახ.კოდი DRWG. No S - 2004	კორექტ. REVISION ----	სტადია STATUS </>

18.12.2020

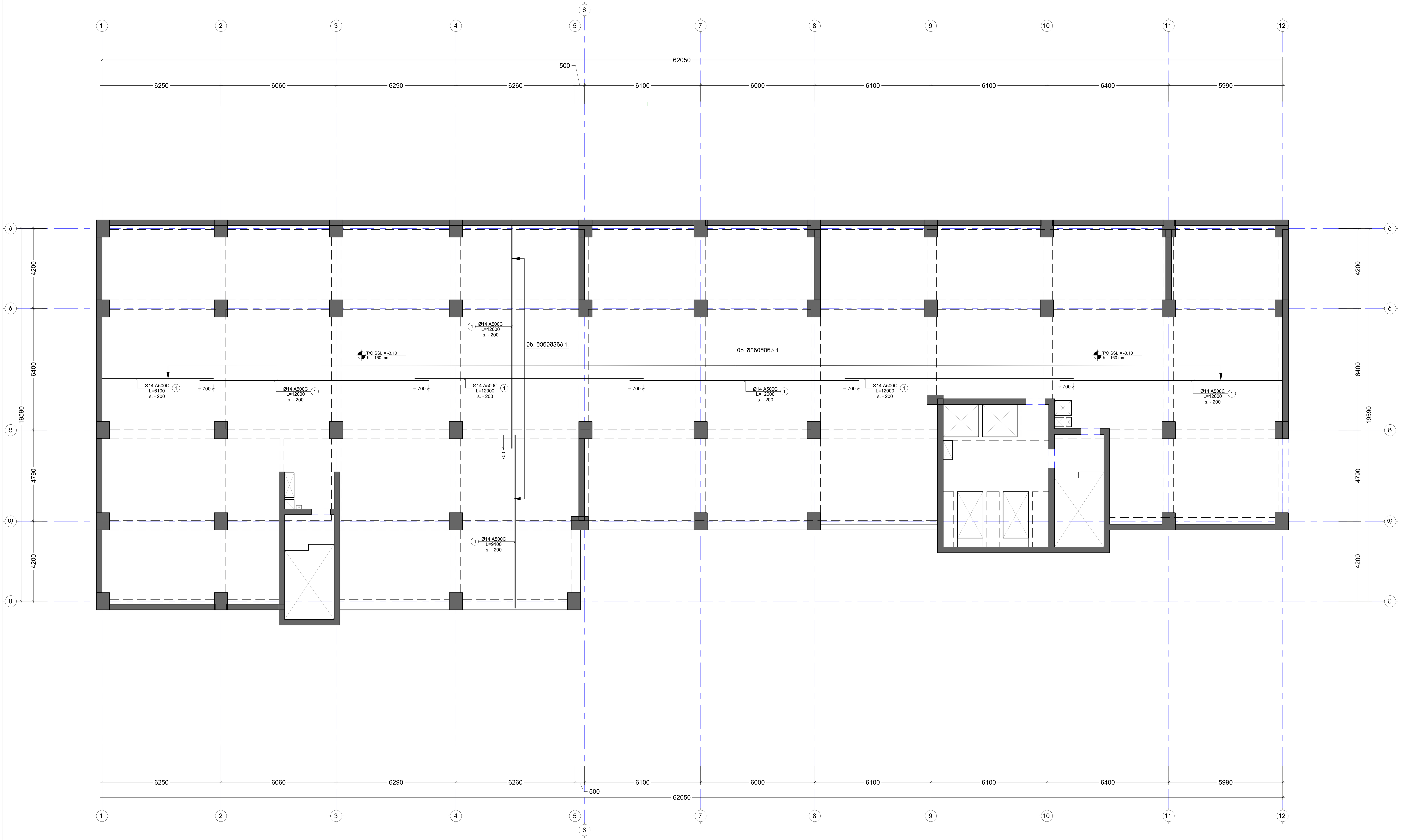

შენიშვნა:
NOTE:

1. ყოველი შემდეგი რიგი შესრულდეს პოზიციების ადგილმონაცვლეობით.
2. კვეთების მარკირება იხილეთ საყალიბე გეგმაზე.

No	Date	Revision	Issued by
----	----	----	----
----	----	----	----
----	----	----	----
----	----	----	----
----	----	----	----

სიტუაციური გეგმა
KEY PLAN

მისამართი
ADDRESS
ქ. თბილისი, ვახტანგ ნინუას ქ. #3 ს/კ 01.12.12.001.418

პროექტი
PROJECT

ნახაზი
DRWG.
გად. ფილის არმირების გეგმა -3.10 ნიშ.-ზე (ქვედა შრე)

შპს "კუბიკონი", თბილისი, მარშალ გელოვანის გამზ. 13
ტელ: (+995 591) 116444 www.cubicon.ge

მთავარი კონსტრუქტორი: LEAD STRUCTURAL ENGINEER:	შეასრულა: ISSUED BY:	შეამოწმა APPROVED BY:
მათე საჯაია	NKH	MS
	ფაილი FILE L02_REINFORCEMENT	პროექტის №: PROJECT No ST_90A20
	ფორმატი PAPER SIZE A1	მასშტაბი SCALE 1:100
ნახ.კოდი DRWG. No S - 2005	კორექტ. REVISION ----	სტადია STATUS </>

18.12.2020

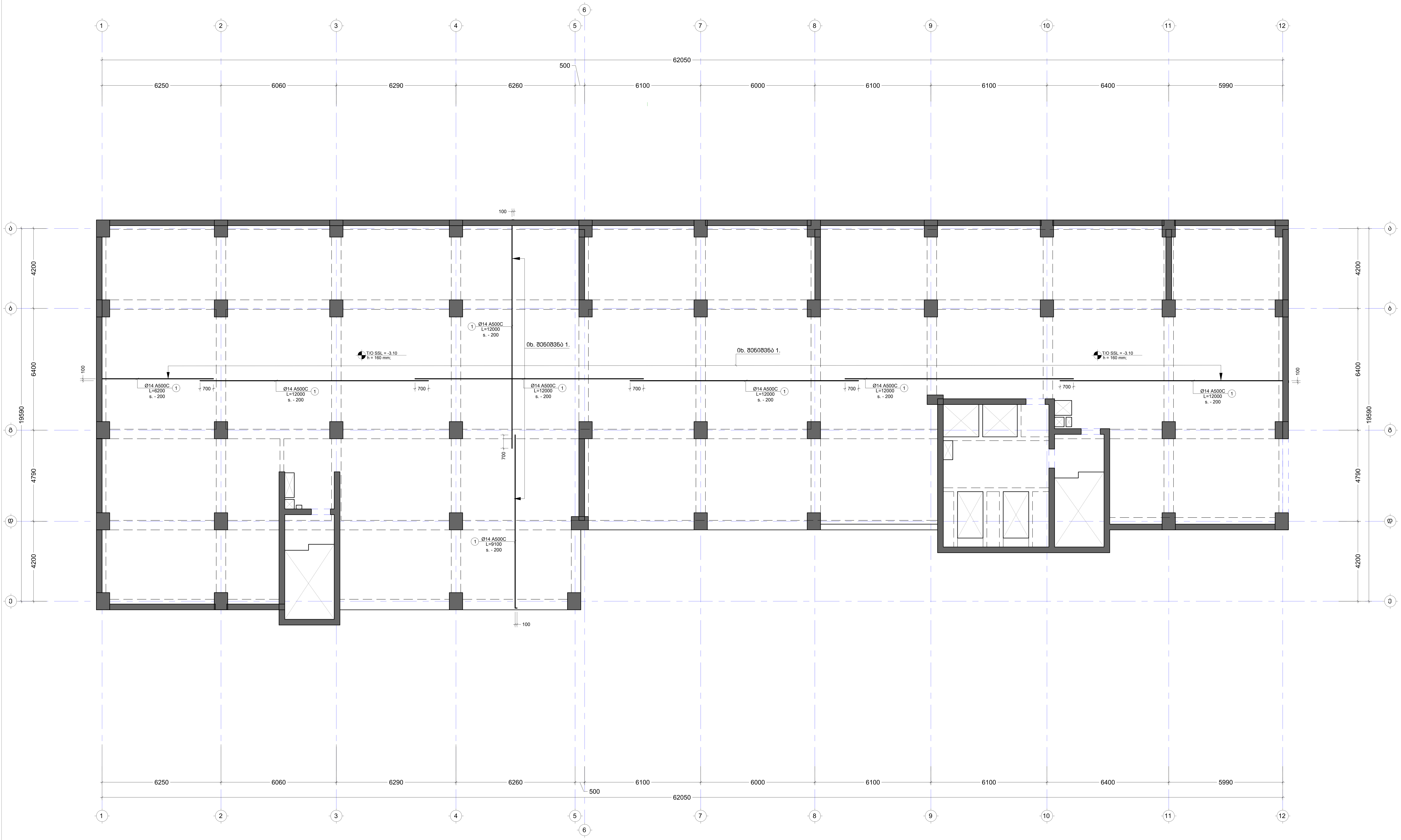

შენიშვნა:
NOTE:

1. ყოველი შემდეგი რიგი შესრულდეს პოზიციების ადგილმონაცვლეობით.
2. კვეთების მარკირება იხილეთ საყალიბე გეგმაზე.

No	Date	Revision	Issued by
----	----	----	----
----	----	----	----
----	----	----	----
----	----	----	----
----	----	----	----

საორიენტაციო სქემა
KEY PLAN

მისამართი
ADDRESS
ქ. თბილისი, ვახტანგ ნინუას ქ. #3 ს/კ 01.10.12.001.418

პროექტი
PROJECT
არქიტექტურა

ნახაზი
DRWG.
გად. ფილის არმირების გეგმა -3.10 ნიშ.-ზე (ზედა შრე)

CUBICON©
DESIGN & BUILDING ENGINEERING
შპს "კუბიკონი", თბილისი, მარშალ გელოვანის გამზ. 13
ტელ: (+995 591) 116444 www.cubicon.ge

მთავარი კონსტრუქტორი: LEAD STRUCTURAL ENGINEER:	შეასრულა: ISSUED BY:	შეამოწმა APPROVED BY:
მათე საჯაია	NKH	MS
	ფაილი FILE L02_REINFORCEMENT	პროექტის №: PROJECT No ST_90A20
	ფორმატი PAPER SIZE A1	მასშტაბი SCALE 1:100
ნახ.კოდი DRWG. No S - 2006	კორექტ. REVISION ----	სტადია STATUS </>

18.12.2020

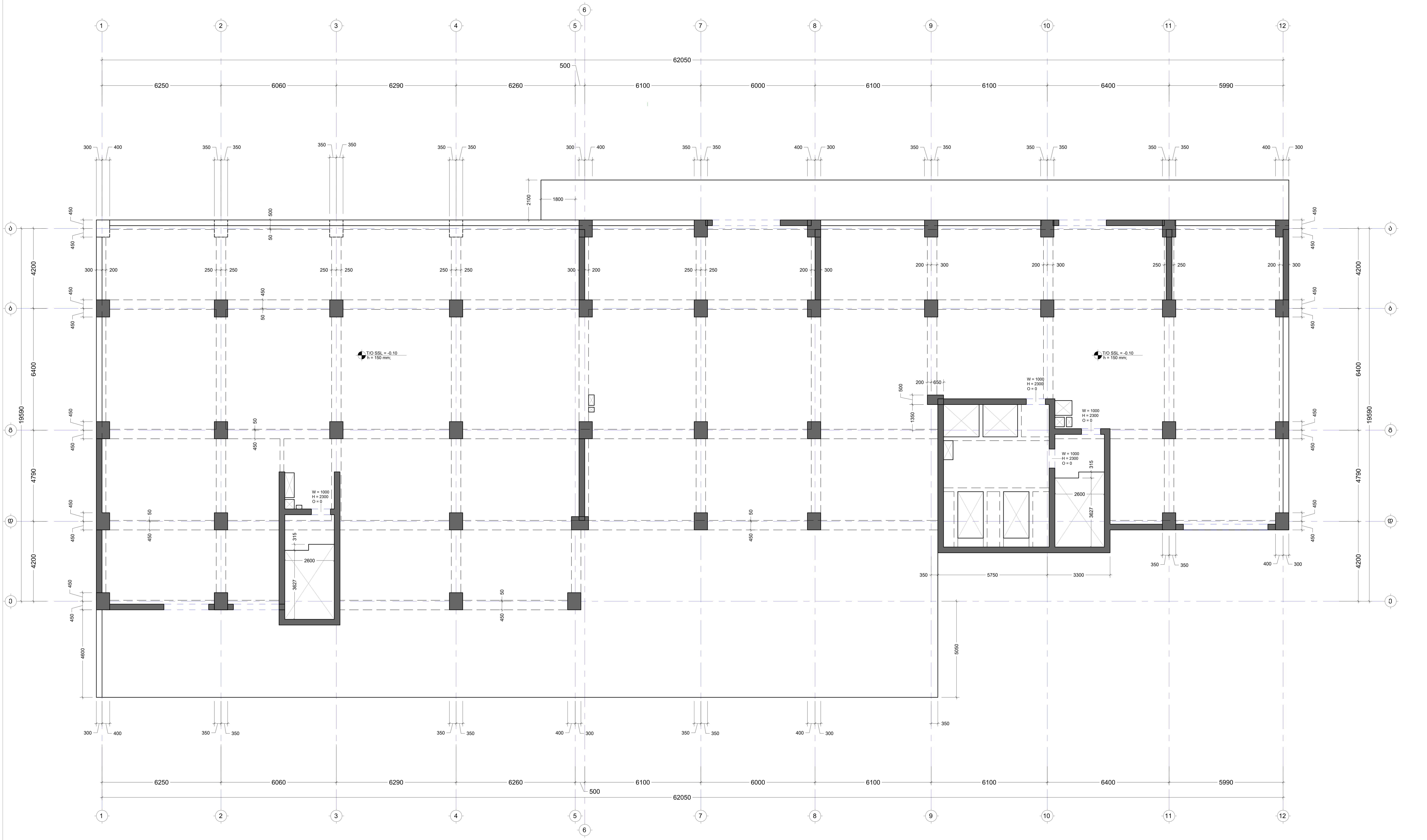

შენიშვნა:
NOTE:

1. ყოველი შემდეგი რიგი შესრულდეს პოზიციების ადგილმონაცვლეობით.
2. კვეთების მარკირება იხილეთ საყალიბე გეგმაზე.

No	Date	Revision	Issued by
-----	-----	-----	-----
-----	-----	-----	-----
-----	-----	-----	-----
-----	-----	-----	-----
-----	-----	-----	-----

საკვანძო სქემა
KEY PLAN

მისამართი
ADDRESS
ქ. თბილისი, ვახტანგ ნინუას ქ. #3 ს/კ 01.12.12.001.418

პროექტი
PROJECT

ნახაზი
DRWG.
გად. ფილის საყალიბე გეგმა -0.10 ნიშ.-ზე

CUBICON® DESIGN & BUILDING ENGINEERING

შპს "კუბიკონი", თბილისი, მარშალ გელოვანის გამზ. 13
ტელ: (+995 591) 116444 www.cubicon.ge

მთავარი კონსტრუქტორი: LEAD STRUCTURAL ENGINEER:	შეასრულა: ISSUED BY:	შეამოწმა APPROVED BY:
მათე საჯაია	NKH	MS
	ფაილი FILE: L03_FORMWORK	პროექტის №: PROJECT No: ST_90A20
	ფორმატი PAPER SIZE: A1	მასშტაბი SCALE: 1:100
ნახ.კოდი DRWG. No: S - 2007	კორექტ. REVISION: ----	სტადია STATUS: </>

18.12.2020

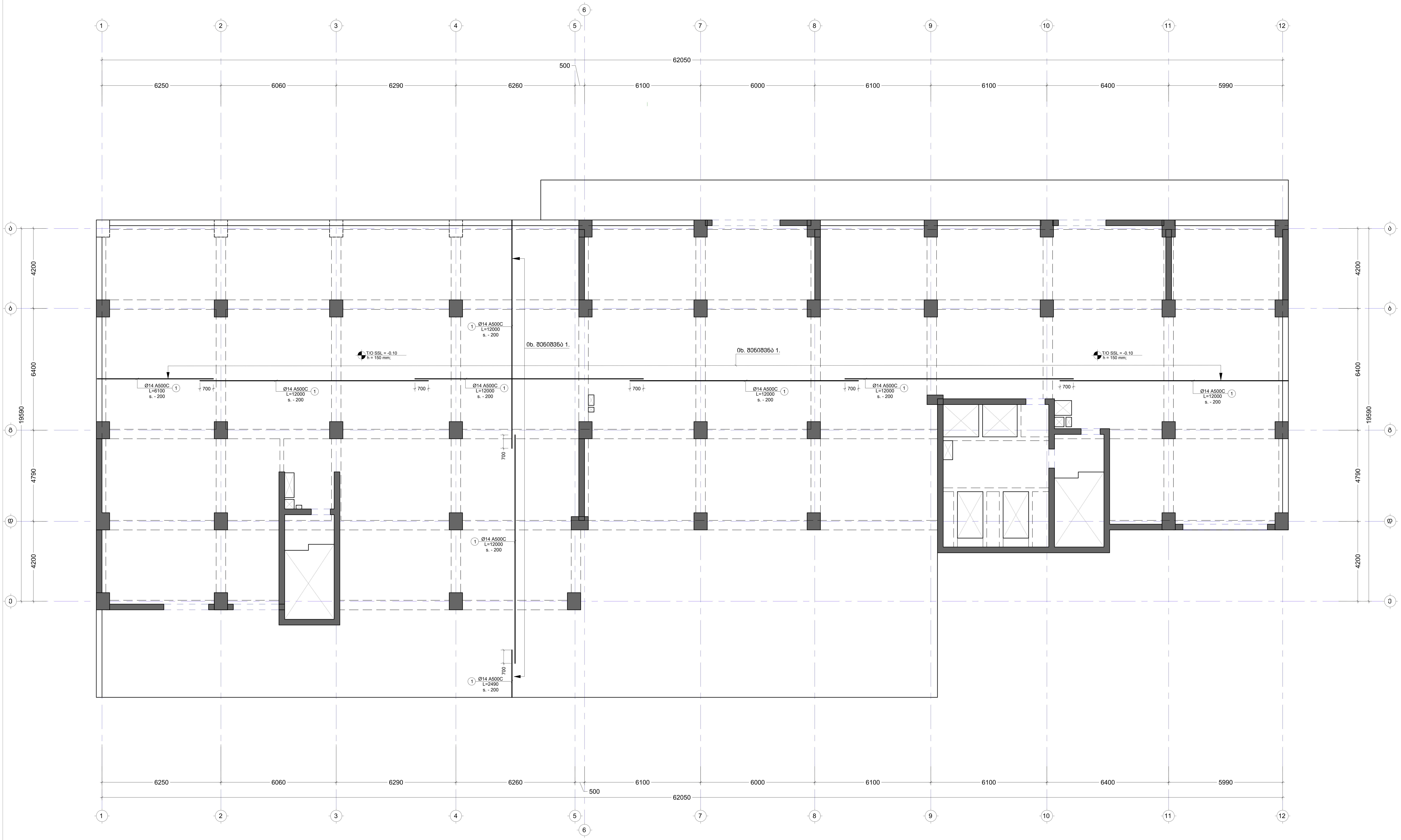

შენიშვნა:
NOTE:

1. ყოველი შემდეგი რიგი შესრულდეს პოზიციების ადგილმონაცვლეობით.
2. კვეთების მარკირება იხილეთ საყალიბე გეგმაზე.

No	Date	Revision	Issued by
----	----	----	----
----	----	----	----
----	----	----	----
----	----	----	----
----	----	----	----

საორიენტაციო გეგმა
KEY PLAN

მისამართი
ADDRESS
ქ. თბილისი, ვახტანგ ნინუას ქ. #3 ს/კ 01.10.12.001.438

პროექტი
PROJECT
[illegible]

ნახაზი
DRWG.
გად. ფილის არმირების გეგმა -0.10 ნიშ.-ზე (ქვედა შრე)

CUBICON® DESIGN & BUILDING ENGINEERING

შპს "კუბიკონი", თბილისი, მარშალ გელოვანის გამზ. 13
ტელ: (+995 591) 116444 www.cubicon.ge

მთავარი კონსტრუქტორი: LEAD STRUCTURAL ENGINEER:	შეასრულა: ISSUED BY:	შეამოწმა APPROVED BY:
მათე საჯაია	NKH	MS
	ფაილი FILE L03_REINFORCEMENT	პროექტის №: PROJECT No ST_90A20
	ფორმატი PAPER SIZE A1	მასშტაბი SCALE 1:100
ნახ.კოდი DRWG. No S - 2008	კორექტ. REVISION ----	სტადია STATUS </>

18.12.2020

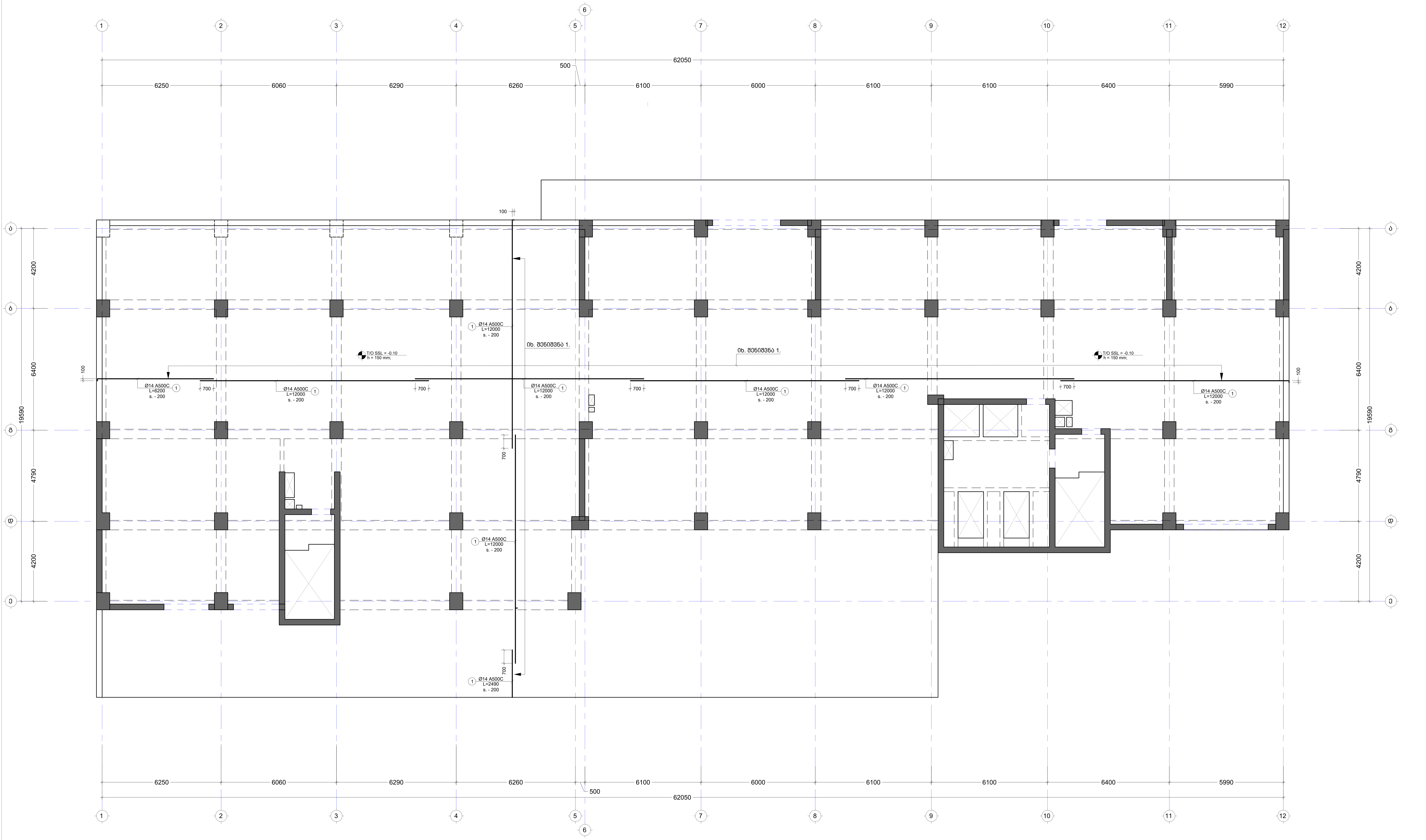

შენიშვნა:
NOTE:

1. ყოველი შემდეგი რიგი შესრულდეს პოზიციების ადგილმონაცვლეობით.
2. კვეთების მარკირება იხილეთ საყალიბე გეგმაზე.

No	Date	Revision	Issued by
----	----	----	----

საორიენტაციო გეგმა
KEY PLAN

მისამართი
ADDRESS
ქ. თბილისი, ვახტანგ ნინუას ქ. #3 ს/კ

პროექტი
PROJECT
[illegible]

ნახაზი
DRWG.
გად. ფილის არმირების გეგმა -0.10 ნიშ.-ზე (ზედა შრე)

შპს "კუბიკონი", თბილისი, მარშალ გელოვანის გამზ. 13
ტელ: (+995 591) 116444 www.cubicon.ge

მთავარი კონსტრუქტორი: LEAD STRUCTURAL ENGINEER:	შეასრულა: ISSUED BY:	შეამოწმა APPROVED BY:
მათე საჯაია	NKH	MS
	ფაილი FILE: L03_REINFORCEMENT	პროექტის №: PROJECT No: ST_90A20
	ფორმატი PAPER SIZE: A1	მასშტაბი SCALE: 1:100
ნახ.კოდი DRWG. No: S - 2009	კორექტ. REVISION: ----	სტადია STATUS: </>

18.12.2020

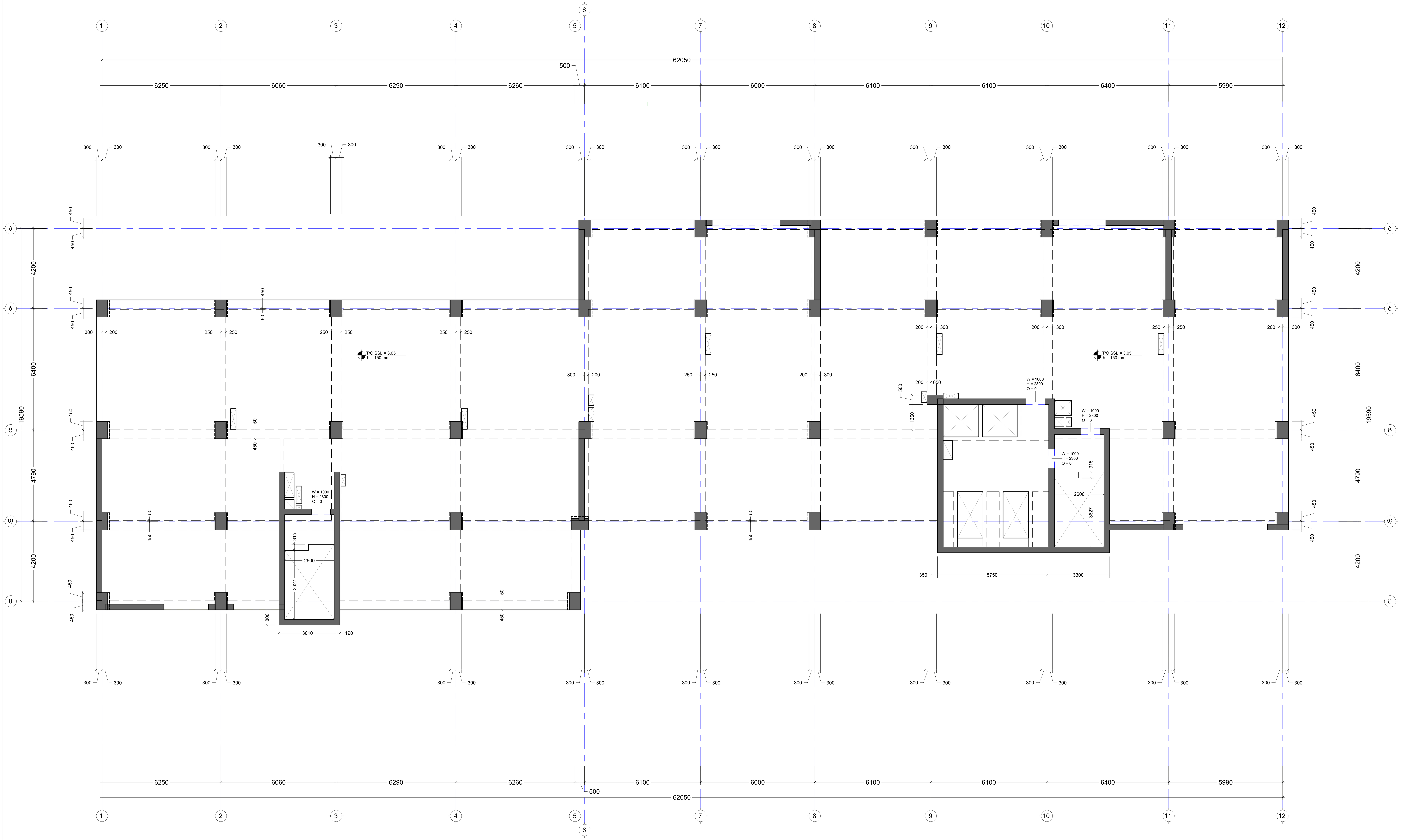

შენიშვნა:
NOTE:

1. ყოველი შემდეგი რიგი შესრულდეს პოზიციების ადგილმონაცვლეობით.
2. კვეთების მარკირება იხილეთ საყალიბე გეგმაზე.

No	Date	Revision	Issued by
----	----	----	----
----	----	----	----
----	----	----	----
----	----	----	----
----	----	----	----

სიტუაციური გეგმა
KEY PLAN

მისამართი
ADDRESS
ქ. თბილისი, ვახტანგ ნინუას ქ. #3 ს/კ

პროექტი
PROJECT
[illegible] 01.10.12.001.418

ნახაზი
DRWG.
გად. ფილის საყალიბე გეგმა 3.05 ნიშ.-ზე

CUBICON DESIGN & BUILDING ENGINEERING

შპს "კუბიკონი", თბილისი, მარშალ გელოვანის გამზ. 13
ტელ: (+995 591) 116444 www.cubicon.ge

მთავარი კონსტრუქტორი: LEAD STRUCTURAL ENGINEER:	შეასრულა: ISSUED BY:	შეამოწმა APPROVED BY:
მათე საჯაია	----	----
	ფაილი FILE: L04_FORMWORK	პროექტის №: PROJECT No: ST_90A20
	ფორმატი PAPER SIZE: A1	მასშტაბი SCALE: ----
ნახ.კოდი DRWG. No: S - 2010	კორექტ. REVISION: ----	სტადია STATUS: </>

18.12.2020

შენიშვნა:
NOTE:

1. ყოველი შემდეგი რიგი მესრულდეს პოზიციების აღდგენით/ნაცვლებით.
2. კვეთების მარკირება იხილეთ სახალხებ ბეტონზე.

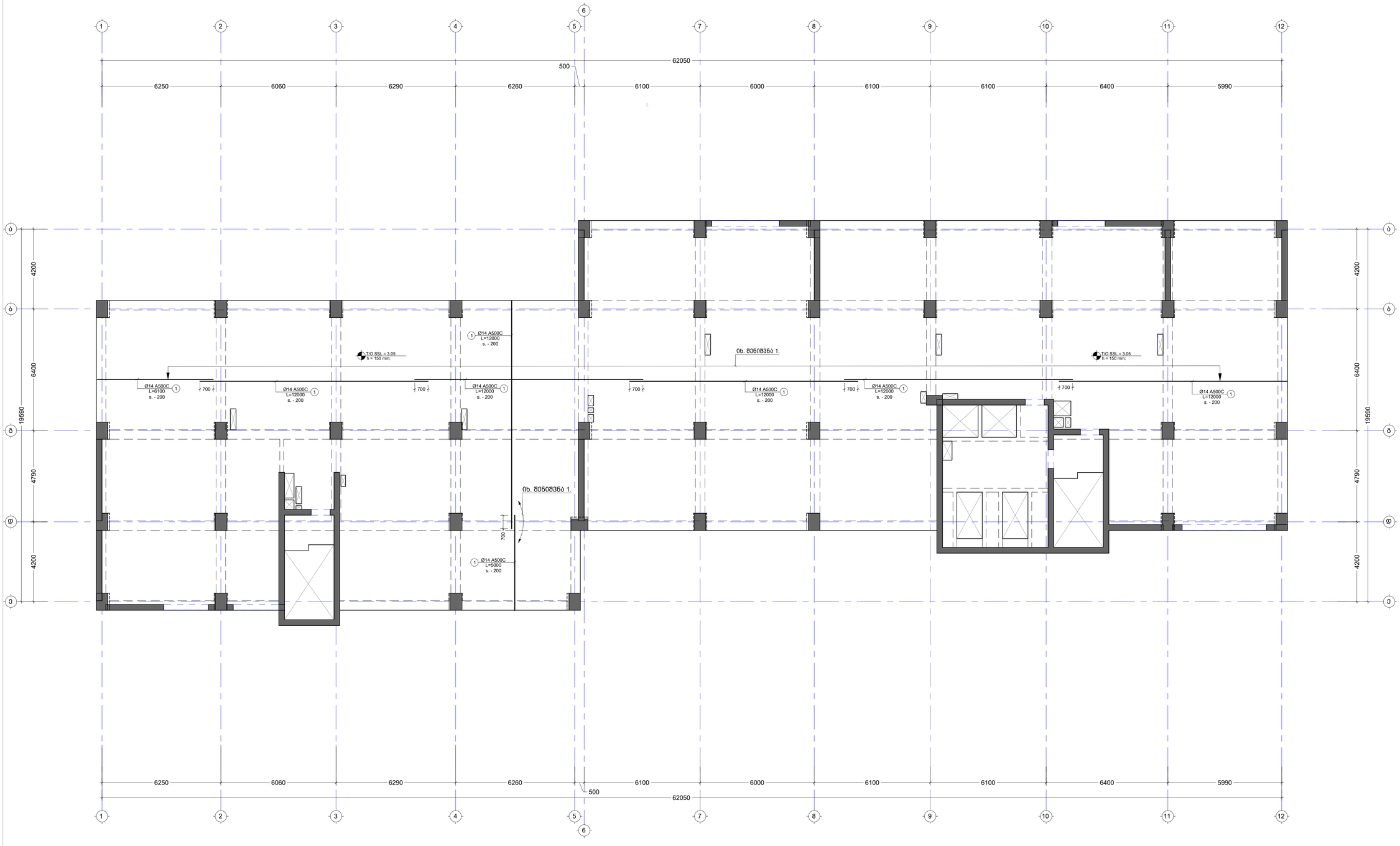

No	Date	Revision	Issued by
----	----	----	----
----	----	----	----
----	----	----	----
----	----	----	----
----	----	----	----

საზედამხედველო ბეჭედი
KEY PLAN

მშენებლობის ADDRESS	ქ. თბილისი, ვასიანის ნინოშვილის ქ. #3 ს/კ. [illegible]
პროექტი PROJECT	არქიტექტურული [illegible]
ნახაზის DRWG.	ბაშ. შიდის არმირების ბეტონის 3.05 ნიშ.-ზე (ქვედა შრე)

CUBICON
DESIGN & BUILDING ENGINEERING
შპს "კუბიკონი", მცხეთა, მთაწმინდის ფერდობის ბაზა 13
ტელ: (+995 591) 118444 www.cubicon.ge

მშენებლობის პროექტირების LEAD STRUCTURAL ENGINEER:	გამცემი ISSUED BY:	მოწონება APPROVED BY:
მაია საბაძე	NKH	MS
	ფაილი FILE	პროექტის № PROJECT No
	LA_REINFORCEMENT	ST_90A20
	ფორმატი PAPER SIZE	მასშტაბი SCALE
	A1	1:100
ნახ.კოდი DRWG. No	კორექტირება REVISION	სტატუსი STATUS
S - 2011	----	</>

12.2.2020

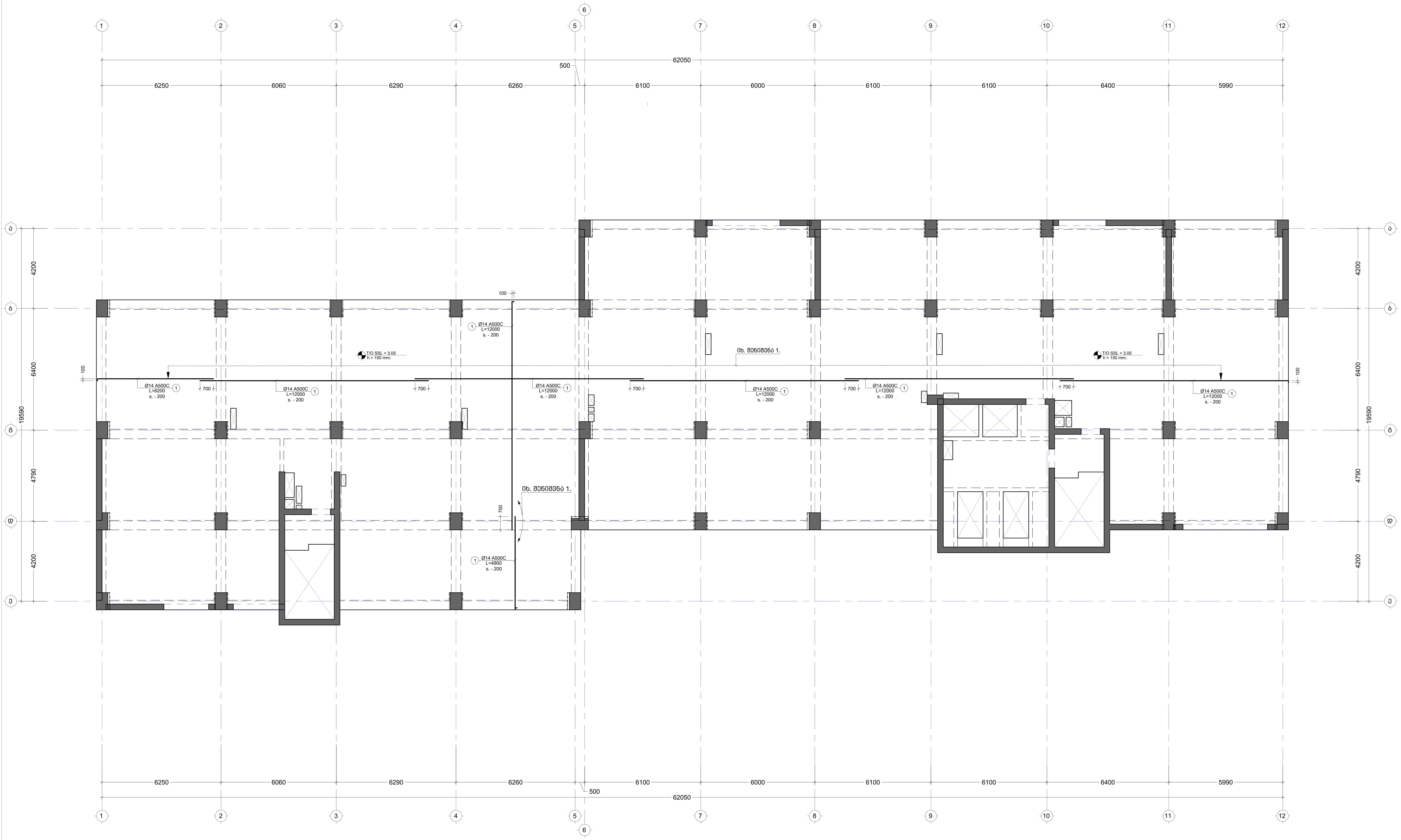

შენიშვნა:
NOTE:

1. ყოველი შემდეგი რიგი შესრულდეს პოზიციების ადგილმონაცვლეობით.
2. კვეთების მარკირება იხილეთ საყალიბე გეგმაზე.

No	Date	Revision	Issued by
----	----	----	----
----	----	----	----
----	----	----	----
----	----	----	----
----	----	----	----

საკვანძო გეგმა
KEY PLAN

მისამართი
ADDRESS
ქ. თბილისი, ვახტანგ ნინუას ქ. #3 ს/კ 01.12.12.001.438

პროექტი
PROJECT
არქიტექტურა

ნახაზი
DRWG.
გად. ფილის არმირების გეგმა 3.05ნიშ.-ზე (ზედა შრე)

CUBICON© DESIGN & BUILDING ENGINEERING

შპს "კუბიკონი", თბილისი, მარშალ გელოვანის გამზ. 13
ტელ: (+995 591) 116444 www.cubicon.ge

მთავარი კონსტრუქტორი: LEAD STRUCTURAL ENGINEER:	შეასრულა: ISSUED BY:	შეამოწმა APPROVED BY:
მათე საჯაია	NKH	MS
	ფაილი FILE L04_REINFORCEMENT	პროექტის №: PROJECT No ST_90A20
	ფორმატი PAPER SIZE A1	მასშტაბი SCALE 1:100
ნახ.კოდი DRWG. No S - 2012	კორექტ. REVISION ----	სტადია STATUS </>

18.12.2020

შენიშვნა:
NOTE:

1. ყოველი შემთხვევა რიგი შესრულდეს პოზიციების ამდენჯერმონაცვლეობით.
2. კვეთების მარკირება იხილეთ სახანძრო ბლოკზე.

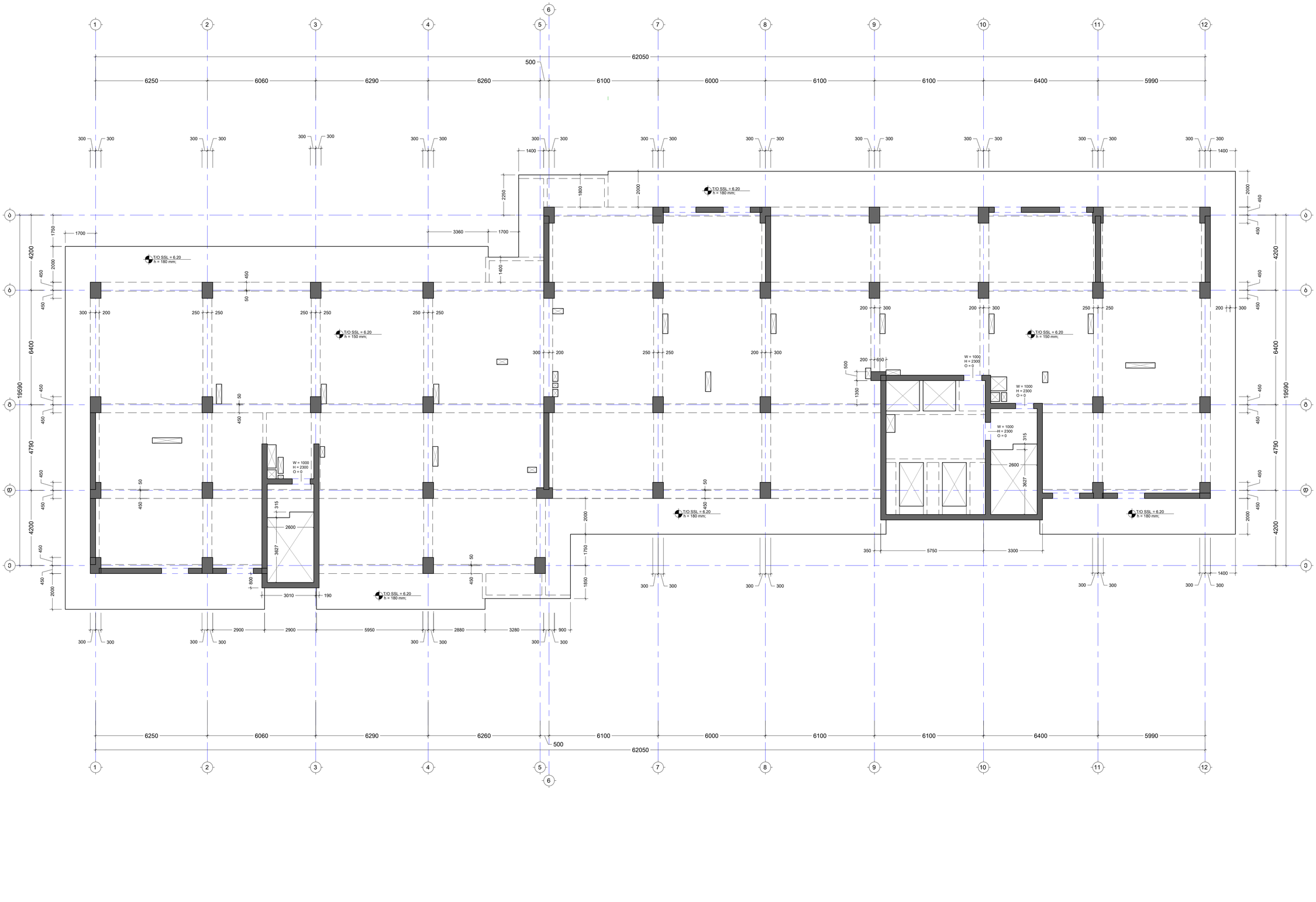

No	Date	Revision	Issued by
----	----	----	----
----	----	----	----
----	----	----	----
----	----	----	----
----	----	----	----
----	----	----	----

საკვანძო სქემა
KEY PLAN

მისამართი
ADDRESS
ქ. თბილისი, ვახტანგ ნინუას ქ. #3 ს/კ
ობიექტი
PROJECT
არქიტექტურული ნაწილი

ნახაზის
DRWG.
ბად. ფილის საბალიები ბეტონი 6.20 ნიმ.-ზე

CUBICON
DESIGN & BUILDING ENGINEERING
შპს "კუბიკონი", თბილისი, ბოხუას ფერმის მე-2 შესახვევი N13
ტელ: (+995 591) 116444 www.cubicon.ge

პასუხისმგებელი კონსტრუქციულად: LEAD STRUCTURAL ENGINEER:	შესრულებულია: ISSUED BY:	შეამოწმა: APPROVED BY:
მაია საბაძე	NKH	MS
	ფაილის FILE: LIS_FORMWORK	პროექტის N- PROJECT No: ST_90A20
	ფორმატის PAPER SIZE	მასშტაბი SCALE
	A1	1:100
ნახ.ტიპი DRWG. No	ტირაჟი REVISION	სტატუსი STATUS
S - 2013	----	</>

V1.2.2020

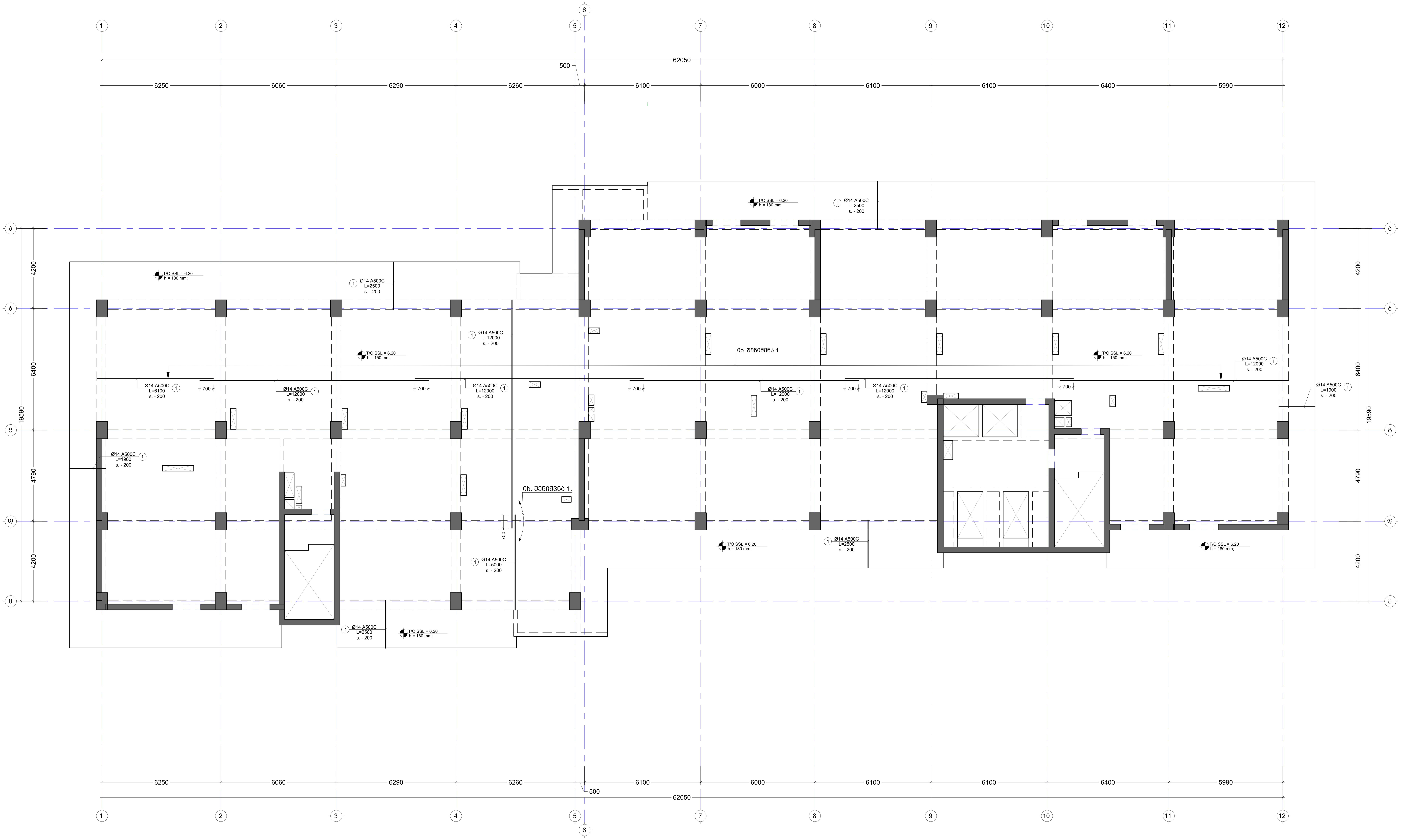

შენიშვნა:
NOTE:

1. ყოველი შემდეგი რიგი შესრულდეს პოზიციების ადგილმონაცვლეობით.
2. კვეთების მარკირება იხილეთ საყალიბე გეგმაზე.

No	Date	Revision	Issued by
----	----	----	----
----	----	----	----
----	----	----	----
----	----	----	----
----	----	----	----

საორიენტაციო გეგმა
KEY PLAN

მისამართი
ADDRESS
ქ. თბილისი, ვახტანგ ნინუას ქ. #3 ს/კ

პროექტი
PROJECT
01.12.12.001.418

ნახაზი
DRWG.
გად. ფილის არმირების გეგმა 6.20 დან 72.35 ნიშ. ჩათ. (ქვედა შრე)

CUBICON©
DESIGN & BUILDING ENGINEERING

შპს "კუბიკონი", თბილისი, მარშალ გელოვანის გამზ. 13
ტელ: (+995 591) 116444 www.cubicon.ge

მთავარი კონსტრუქტორი: LEAD STRUCTURAL ENGINEER:	შეასრულა: ISSUED BY:	შეამოწმა APPROVED BY:
მათე საჯაია	NKH	MS
	ფაილი FILE L05_REINFORCEMENT	პროექტის №: PROJECT No ST_90A20
	ფორმატი PAPER SIZE A1	მასშტაბი SCALE 1:100
ნახ.კოდი DRWG. No S - 2014	კორექტ. REVISION ----	სტადია STATUS </>

18.12.2020

შენიშვნა:
NOTE:

1. ყოველი შემდეგი რიგი მესრულდეს პოზიციების აღდგენმონაცვლეობით.
2. კვეთების მარკირება იხილეთ სახელობ ბეტზე.

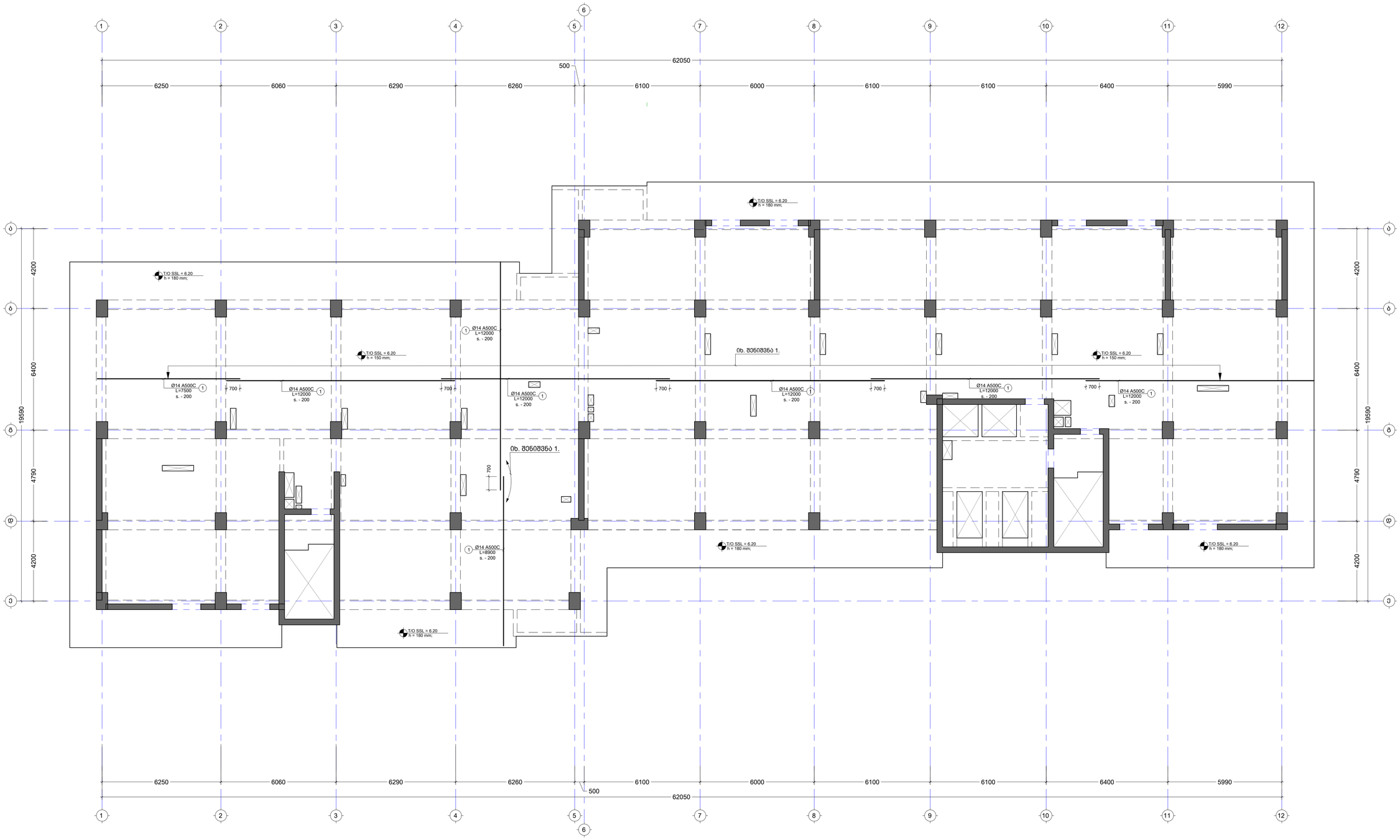

No	Date	Revision	Issued by
----	----	----	----
----	----	----	----
----	----	----	----
----	----	----	----
----	----	----	----
----	----	----	----

საორიენტირო სქემა
KEY PLAN

მისამართი
ADDRESS
ქ. თბილისი, ვახტანგ ნინუას ქ. #3 ს/კ
ობიექტი
PROJECT
ა(ა)იპ ,,ა(ა)ი(ა)ა(ა)ა(ა)ა

შენიშვნა:
NOTE:

1. ყოველი შემთხვევა რიგი შესრულდეს პოზიციების ამდენჯერმონაცვლეობით.
2. კვეთების მარკირება იხილეთ სახალიებე ბეტონზე.

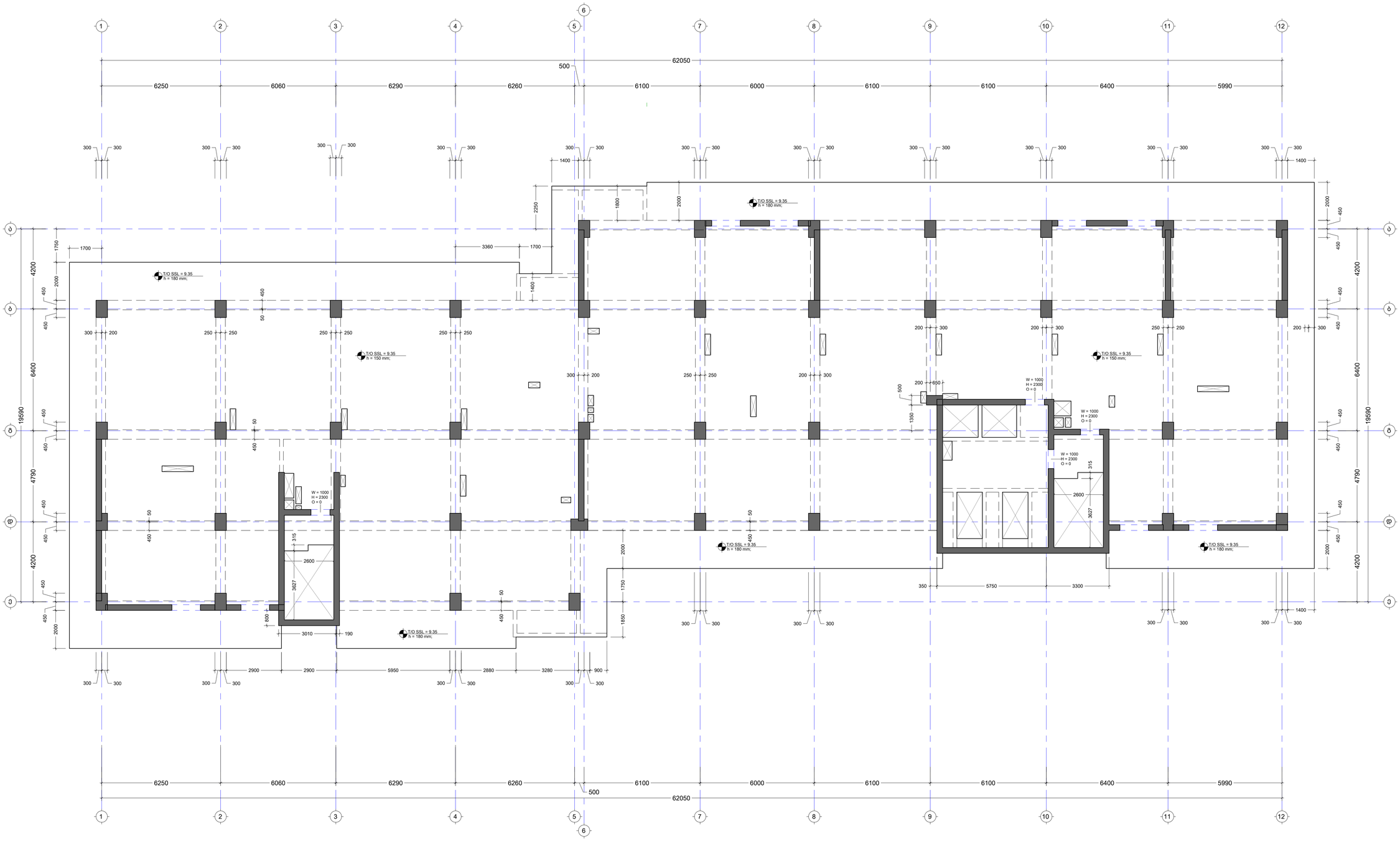

No	Date	Revision	Issued by
----	----	----	----
----	----	----	----
----	----	----	----
----	----	----	----
----	----	----	----
----	----	----	----

საკვანძო სქემა
KEY PLAN

მისამართი
ADDRESS
ქ. თბილისი, ვახტანგ ნინუას ქ. #3 ს/კ
პროექტი
PROJECT
ნაგებობის ტიპი
ნაგებობის ტიპი
ნაგებობის ტიპი

ნახაზის
DRWG.
ბაზ. ფილის საბალიები ბეტონი 9.35 ნიმ.-ზე

CUBICON
DESIGN & BUILDING ENGINEERING
შპს "კუბიკონი", თბილისი, მარჯანიშვილის ქუჩა, 13
ტელ: (+995 591) 116444 www.cubicon.ge

მშენებლობის პროექტირების ხელმძღვანელი LEAD STRUCTURAL ENGINEER:	შეასრულა: ISSUED BY:	შეამოწმა: APPROVED BY:
მაია საბაძე	NKH	MS
	ფაილი FILE: LIN_FORMWORK	პროექტის №: PROJECT No: ST_90A20
	ფორმატის PAPER SIZE	მასშტაბი SCALE
	A1	1:100
ნახ.კოდი DRWG. No	კორექტი REVISION	სტატუსი STATUS
S - 2016	----	</>

V1.2.2020

შენიშვნა:
NOTE:

1. ყოველი შემთხვევა რიგი შესრულდეს პოზიციების ამდენჯერმონაცვლეობით.
2. კვეთების მარკირება იხილეთ სახანძრო ბეტონზე.

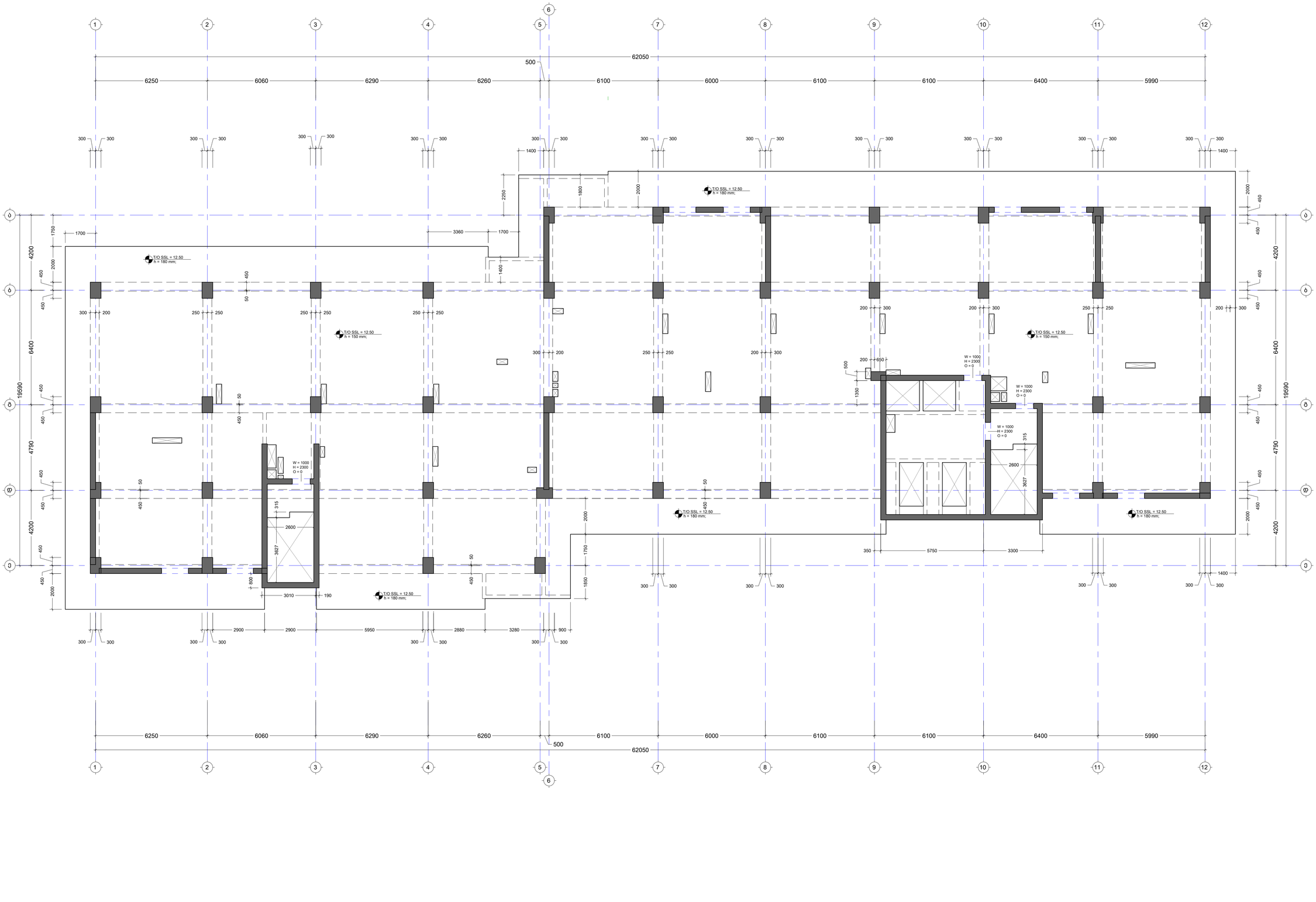

No	Date	Revision	Issued by
----	----	----	----
----	----	----	----
----	----	----	----
----	----	----	----
----	----	----	----
----	----	----	----

საკვანძო სქემა
KEY PLAN

მისამართი
ADDRESS
ქ. თბილისი, ვახტანგ ნინუას ქ. #3 ს/კ [illegible]

პროექტი
PROJECT
არქიტექტურული [illegible]

ნახატი
DRWG.
ბად. ფილის საყალიბე მეშის 12.50 ნიშ.-ზე

CUBICON
DESIGN & BUILDING ENGINEERING
შპს "კუბიკონი", თბილისი, ბოხუას ფერმის მე-13 მ/რ-ნი, 13
ტელ: (+995 591) 116444, www.cubicon.ge

მშენებლობის პროექტირების ხელმძღვ. LEAD STRUCTURAL ENGINEER:	შემსრულებელი: ISSUED BY:	შეამოწმა: APPROVED BY:
მაია საბაძე	NKH	MS
	ფაილი FILE: LST_FORMWORK	პროექტის №: PROJECT No: ST_90A20
	ფორმატი PAPER SIZE	მასშტაბი SCALE
	A1	1:100
ნახ.კოდი DRWG. No	კორექტი REVISION	სტატუსი STATUS
S - 2017	----	</>

V1.12.2020

შენიშვნა:
NOTE:

1. ყოველი შემდეგი რიგი მესრულდეს პოზიციების აღდგენით/ინტალაციით.
2. ქვემთების მარკირება იხილეთ სამშენებლო ნაწილში.

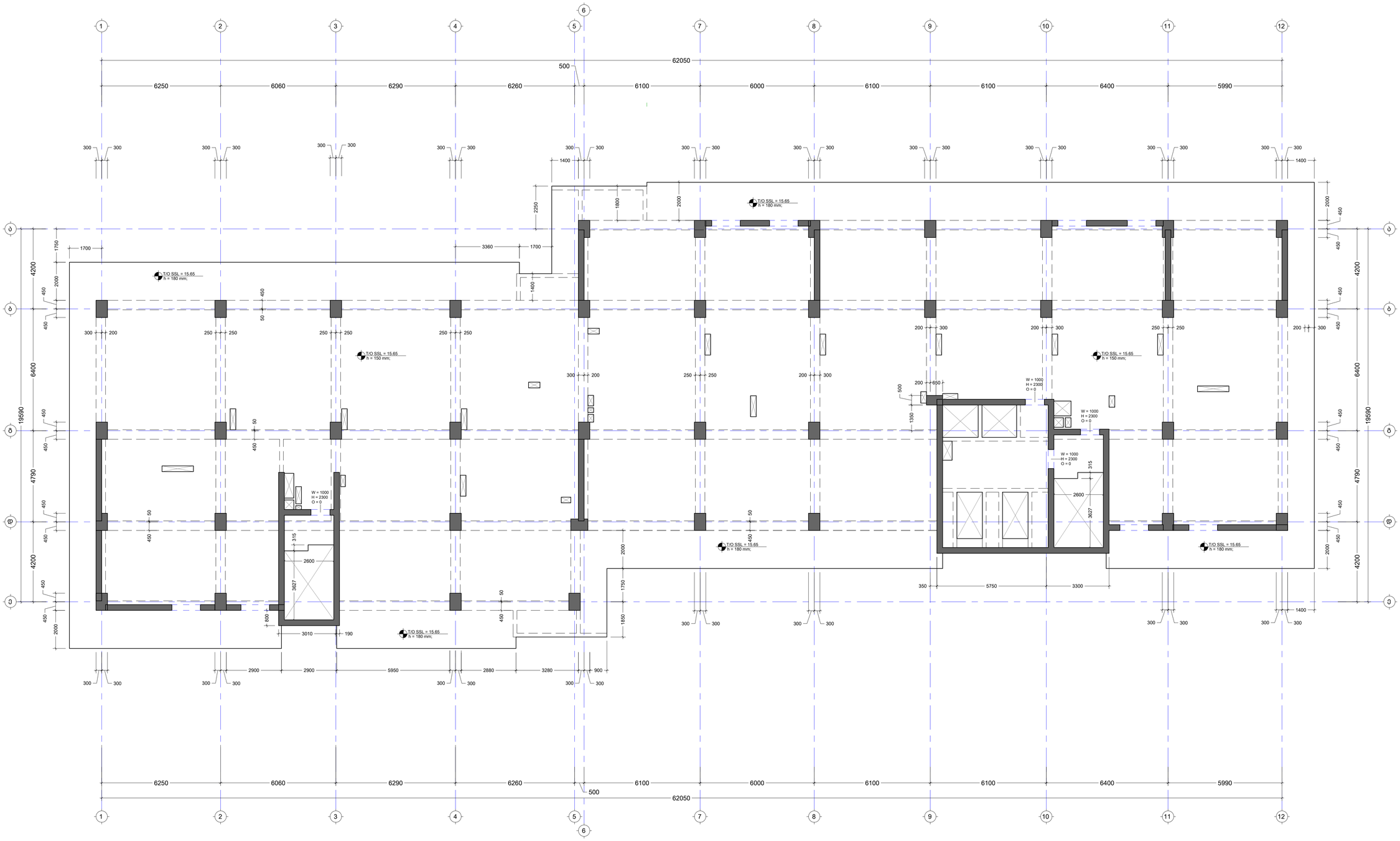

No	Date	Revision	Issued by
----	----	----	----
----	----	----	----
----	----	----	----
----	----	----	----
----	----	----	----
----	----	----	----

საკვანძო სქემა
KEY PLAN

მისამართი
ADDRESS
ქ. თბილისი, ვახტანგ ნიჟარაძის ქ. #3 ს/კ

პროექტი
PROJECT
არსებული ბინის

ნახატი
DRWG.
ბად. ფილის საყალიბე მეშის 15.65 ნიშ.-ზე

CUBICON
DESIGN & BUILDING ENGINEERING
შპს "კუბიკონი", თბილისი, ბოხუას ფერმის მიმდებარე ბაზა, 13
ტელ: (+995 591) 116444, www.cubicon.ge

პასუხისმგებელი კონსტრუქციებზე LEAD STRUCTURAL ENGINEER:	შემსრულებელი ISSUED BY:	დამტკიცებული APPROVED BY:
მაია საბაძე	NKH	MS
	ფაილი FILE: LIB_FORMWORK	პროექტის № PROJECT No: ST_90A20
	ფორმატი PAPER SIZE	მასშტაბი SCALE
	A1	1:100
ნახ.ტიპი DRWG. No	კორექტი REVISION	სტატუსი STATUS
S - 2018	----	</>

V1.2.2020

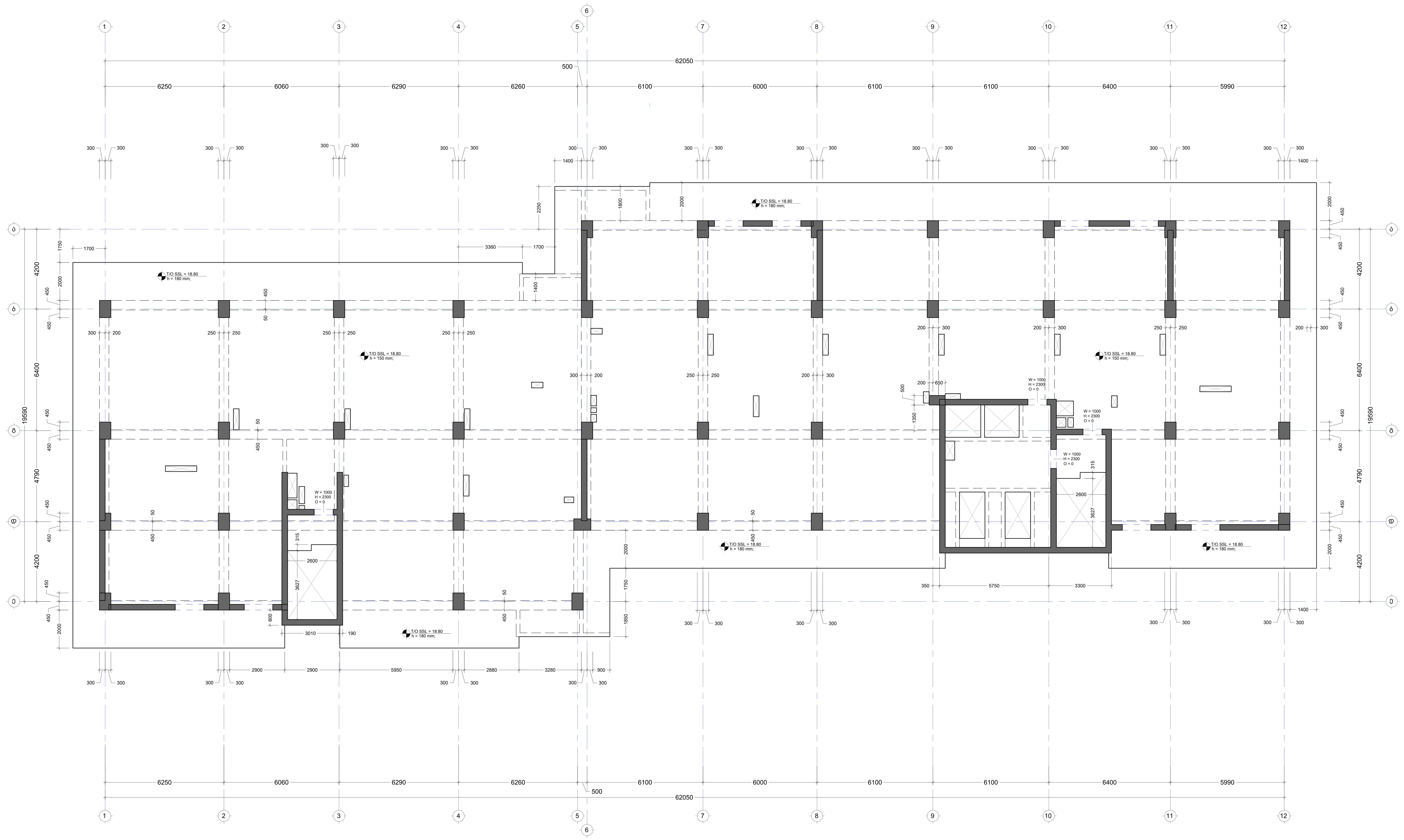

შენიშვნა:
NOTE:

1. ყოველი შემდეგი რიგი შესრულდეს პოზიციების ადგილმონაცვლეობით.
2. კვეთების მარკირება იხილეთ საყალიბე გეგმაზე.

No	Date	Revision	Issued by
-----	-----	-----	-----
-----	-----	-----	-----
-----	-----	-----	-----
-----	-----	-----	-----
-----	-----	-----	-----

საკვანძო გეგმა
KEY PLAN

მისამართი
ADDRESS
ქ. თბილისი, ვახტანგ ნინუას ქ. #3 ს/კ

პროექტი
PROJECT
[illegible]

ნახაზი
DRWG.
გად. ფილის საყალიბე გეგმა 18.80 ნიშ.-ზე

CUBICON®
DESIGN & BUILDING ENGINEERING
შპს "კუბიკონი", თბილისი, მარშალ გელოვანის გამზ. 13
ტელ: (+995 591) 116444 www.cubicon.ge

მთავარი კონსტრუქტორი: LEAD STRUCTURAL ENGINEER:	შეასრულა: ISSUED BY:	შეამოწმა APPROVED BY:
მათე საჯაია	NKH	MS
	ფაილი FILE: L09_FORMWORK	პროექტის №: PROJECT No: ST_90A20
	ფორმატი PAPER SIZE: A1	მასშტაბი SCALE: 1:100
ნახ.კოდი DRWG. No: S - 2019	კორექტ. REVISION: ----	სტადია STATUS: </>

18.12.2020

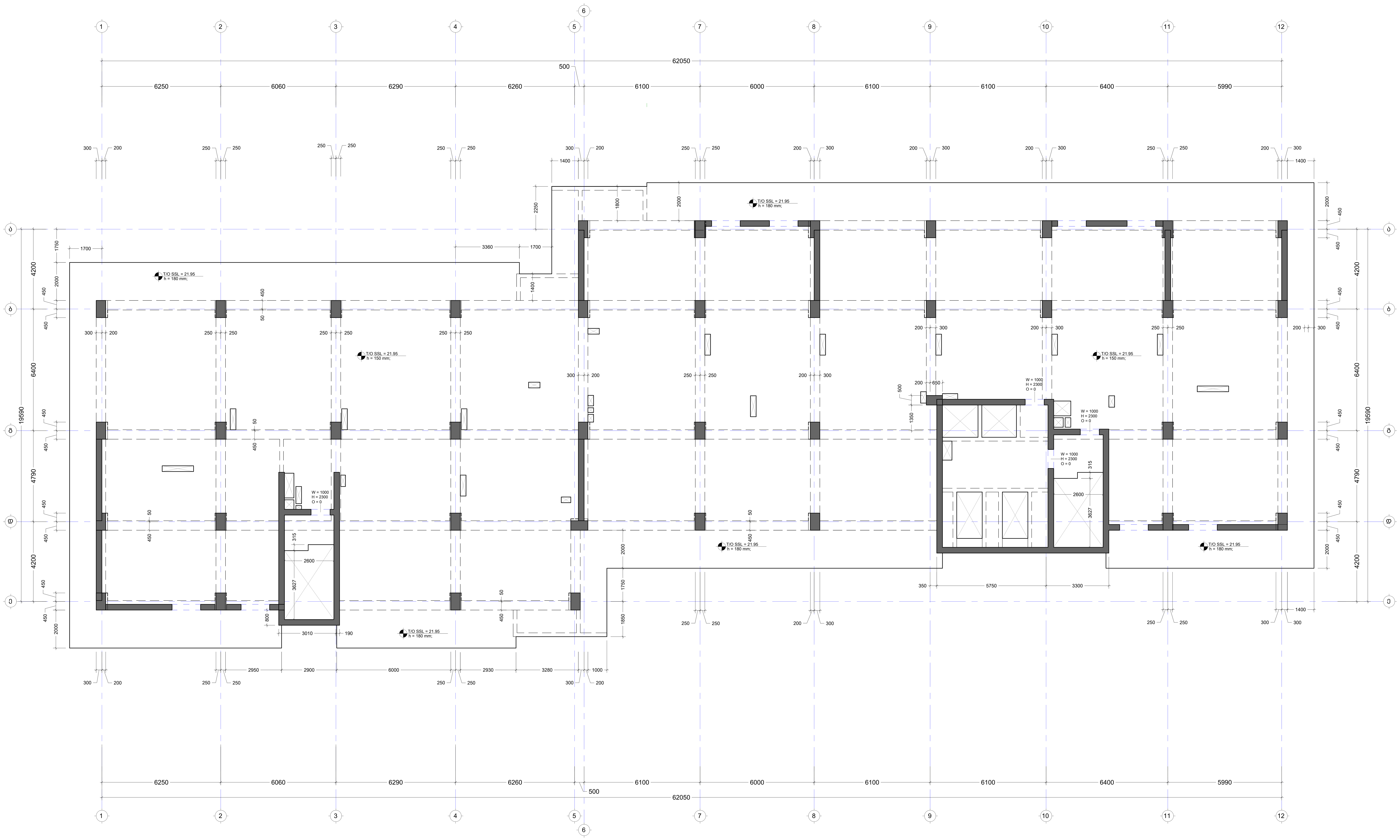

შენიშვნა:
NOTE:

1. ყოველი შემდეგი რიგი შესრულდეს პოზიციების ადგილმონაცვლეობით.
2. კვეთების მარკირება იხილეთ საყალიბე გეგმაზე.

No	Date	Revision	Issued by

საორიენტაციო გეგმა
KEY PLAN

მისამართი
ADDRESS
ქ. თბილისი, ვახტანგ ნინუას ქ. #3 ს/კ

პროექტი
PROJECT
01.12.12.001.438

ნახაზი
DRWG.
გად. ფილის საყალიბე გეგმა 21.95 ნიშ.-ზე

CUBICON
DESIGN & BUILDING ENGINEERING
შპს "კუბიკონი", თბილისი, მარშალ გელოვანის გამზ. 13
ტელ: (+995 591) 116444 www.cubicon.ge

მთავარი კონსტრუქტორი: LEAD STRUCTURAL ENGINEER:	შეასრულა: ISSUED BY:	შეამოწმა APPROVED BY:
მათე საჯაია	NKH	MS
	ფაილი FILE: L10_FORMWORK	პროექტის №: PROJECT No: ST_90A20
	ფორმატი PAPER SIZE: A1	მასშტაბი SCALE: 1:100
ნახ.კოდი DRWG. No: S - 2020	კორექტ. REVISION: ----	სტადია STATUS: </>

18.12.2020

შენიშვნა:
NOTE:

1. ყოველი შემთხვევა რიგი შესრულდეს პოზიციების ამდენჯერმონაცვლეობით.
2. კვეთების მარკირება იხილეთ სახანძრო ბლოკზე.

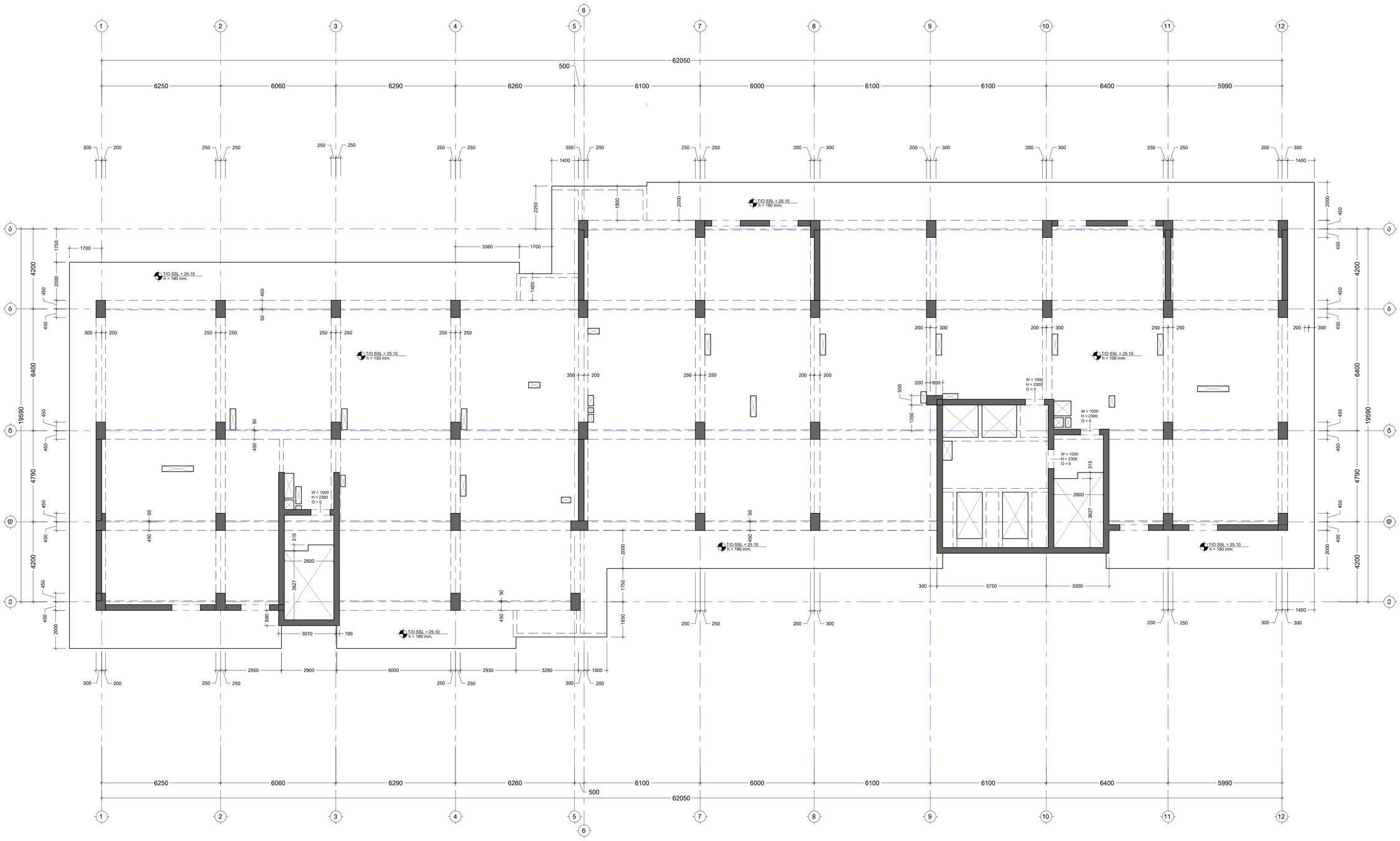

No	Date	Revision	Issued by
----	----	----	----
----	----	----	----
----	----	----	----
----	----	----	----
----	----	----	----
----	----	----	----

საკვანძო სქემა
KEY PLAN

მისამართი
ADDRESS
ქ. თბილისი, ვახტანგ ნინუას ქ. #3 ს/კ
პროექტი
PROJECT
ნაგებობის ტიპი
ნაგებობის ტიპი
ნაგებობის ტიპი

შენიშვნა:
NOTE:

1. ყოველი შემთხვევა რიგი შესრულდეს პოზიციების ამდენჯერმონაცვლეობით.
2. კვეთების მარკირება იხილეთ სახალხებ ნახაზზე.

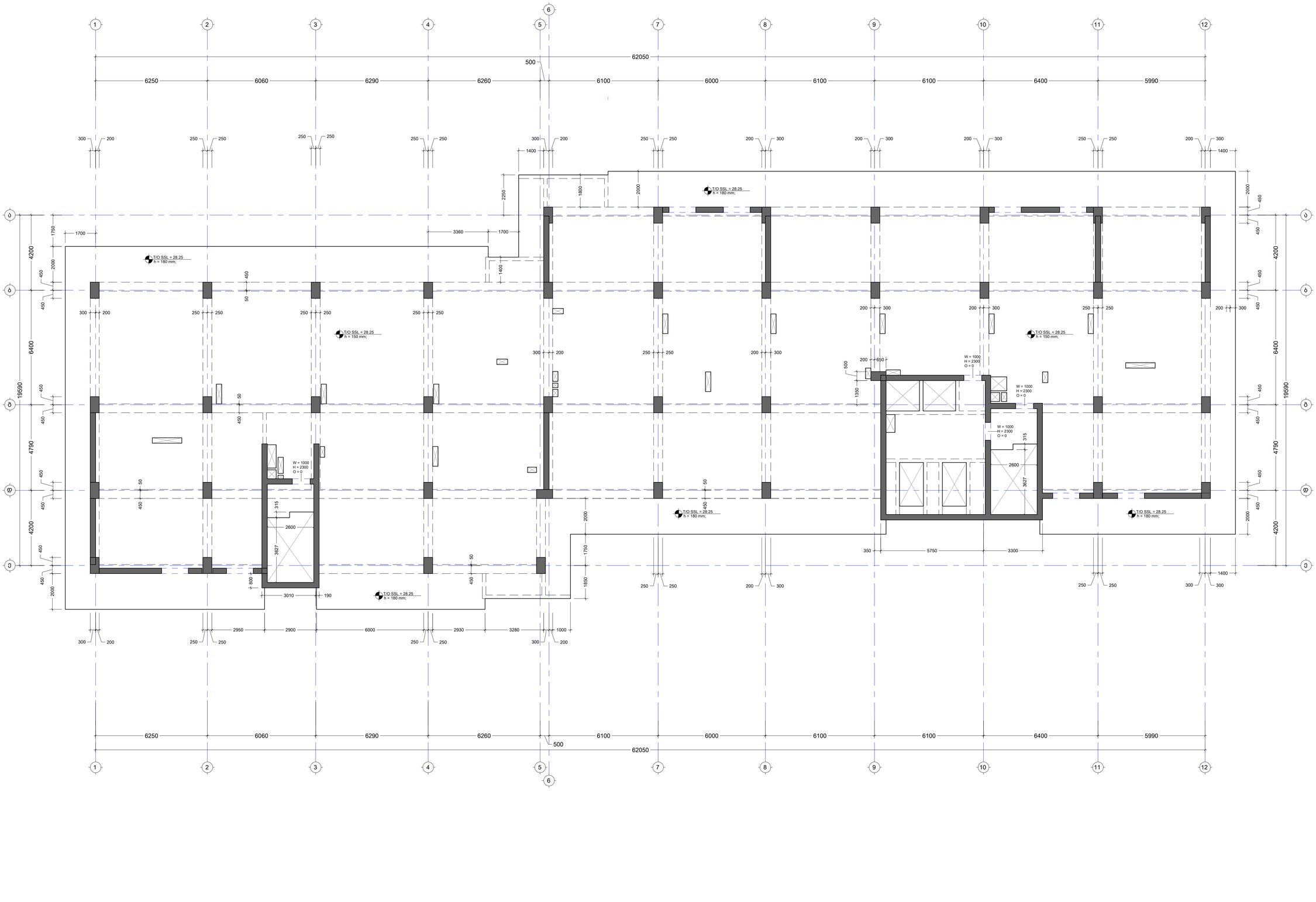

No	Date	Revision	Issued by
----	----	----	----
----	----	----	----
----	----	----	----
----	----	----	----
----	----	----	----
----	----	----	----

საკვანძო სქემა
KEY PLAN

მისამართი
ADDRESS
ქ. თბილისი, ვახტანგ ნინუას ქ. #3 ს/კ
პროექტი
PROJECT
არქიტექტურული ნაწილი

ნახაზის
DRWG.
ბად. ფილის საყალიბე მეშის 28.25 ნიშ.-ზე

CUBICON
DESIGN & BUILDING ENGINEERING
შპს "კუბიკონი", თბილისი, ბოხუას ფერმის მე-13 მ/ნ ტ: (+995 591) 116444 www.cubicon.ge

მშენებლობის პროექტირების ხელმძღვ. LEAD STRUCTURAL ENGINEER:	შემსრულებელი: ISSUED BY:	შეამოწმა: APPROVED BY:
მაია საბაძე	NKH	MS
	ფაილი FILE: LYD_FORMWORK	პროექტის №: PROJECT No: ST_90A20
	ფორმატი PAPER SIZE	მასშტაბი SCALE
	A1	1:100
ნახ.კოდი DRWG. No	კორექტი REVISION	სტატუსი STATUS
S - 2022	----	</>

01.12.2022

შენიშვნა:
NOTE:

1. ყოველი შემთხვევა რიგი შესრულდეს პოზიციების ამდენჯერმონაცვლეობით.
2. კვეთების მარკირება იხილეთ სახალიებე ბეტონზე.

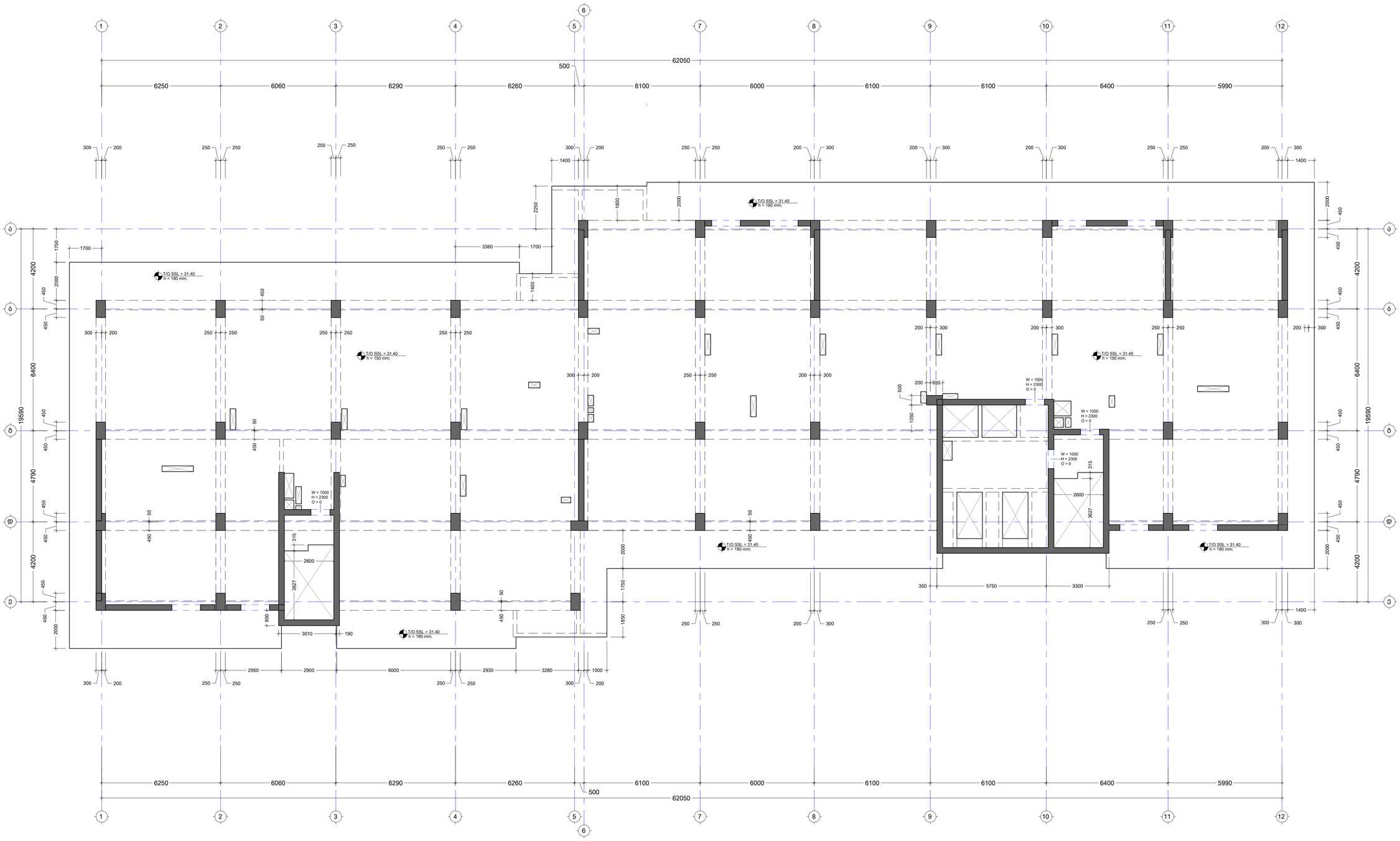

No	Date	Revision	Issued by
----	----	----	----
----	----	----	----
----	----	----	----
----	----	----	----
----	----	----	----
----	----	----	----

საკვანძო სქემა
KEY PLAN

მისამართი
ADDRESS
ქ. თბილისი, ვახტანგ ნინუას ქ. #3 ს/კ
ობიექტის მისამართი

პროექტი
PROJECT
არსებული შენობის

ნახაზის
DRWG.
ბად. ფილის საყალიბე ბეტონი 31.40 ნიშ.-ზე

CUBICON
DESIGN & BUILDING ENGINEERING
შპს "კუბიკონი", თბილისი, ბოხუას ფერმის მე-13 მ/ნ, 13
ტელ: (+995 591) 116444, www.cubicon.ge

პასუხისმგებელი კონსტრუქციებზე LEAD STRUCTURAL ENGINEER:	შემსრულებელი: ISSUED BY:	დამოწმებული APPROVED BY:
მაია საბაძე	NKH	MS
	ფაილი FILE: LTS_FORMWORK	პროექტის N- PROJECT No: ST_90A20
	ფორმატი PAPER SIZE	მასშტაბი SCALE
	A1	1:100
ნახ.კოდი DRWG. No	კორექტირება REVISION	სტატუსი STATUS
S - 2023	----	</>

10.12.2023

შენიშვნა:
NOTE:

1. ყოველი შემდეგი რიგი მესრულდეს პოზიციების აღდგენით/ინტალაციით.
2. კვეთების მარკირება იხილეთ სახანძრო მეხუთე.

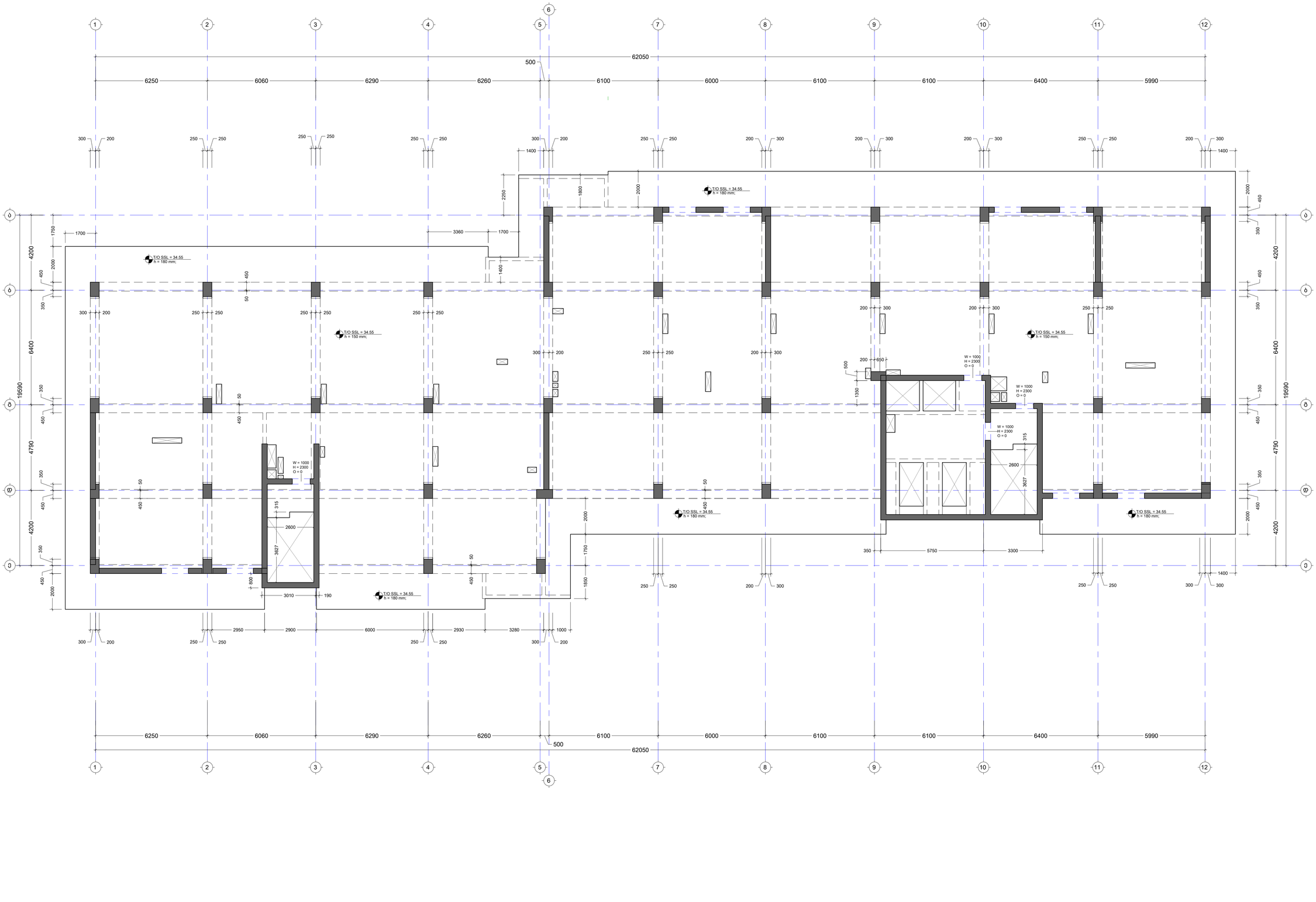

No	Date	Revision	Issued by
----	----	----	----
----	----	----	----
----	----	----	----
----	----	----	----
----	----	----	----
----	----	----	----

საკვანძო სქემა
KEY PLAN

მისამართი
ADDRESS
ქ. თბილისი, ვახტანგ ნიჩეას ქ. #3 ს/კ
პროექტი
PROJECT
ნაგებობის ტიპი
ნაგებობის ტიპი
ნაგებობის ტიპი

შენიშვნა:
NOTE:

1. ყოველი შემთხვევა რიგი შესრულდეს პოზიციების ამდენჯერმონაცვლეობით.
2. კვეთების მარკირება იხილეთ სახანძრო ბლოკზე.

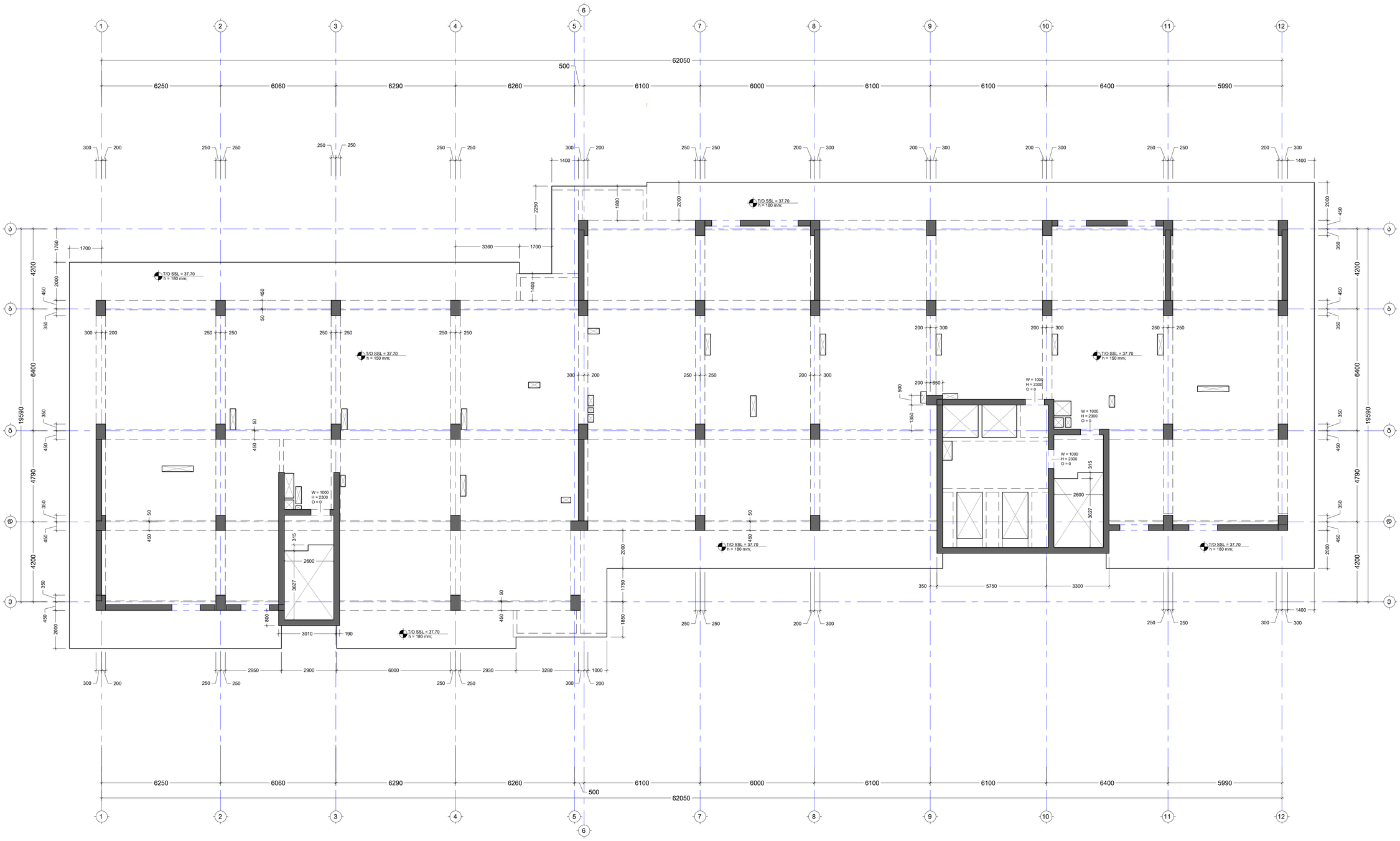

No	Date	Revision	Issued by
----	----	----	----
----	----	----	----
----	----	----	----
----	----	----	----
----	----	----	----
----	----	----	----

საკვანძო სქემა
KEY PLAN

მისამართი
ADDRESS
ქ. თბილისი, ვახტანგ ნინუას ქ. #3 ს/კ
პროექტი
PROJECT
ბალახვანის
ნახაზის დასახელება
DRWG.
ბად. ფილის საყალიბე მეშის 37.70 ნიშ.-ზე

CUBICON
DESIGN & BUILDING ENGINEERING
შპს "კუბიკონი", თბილისი, ბოჭორმის დელეგაციის ქუჩა, 13
ტელ: (+995 591) 116444, www.cubicon.ge

მშენებლობის პროექტირების ხელმძღვ. LEAD STRUCTURAL ENGINEER:	შემსრულებელი ISSUED BY:	შეამოწმა APPROVED BY:
მაია საბაძე	NKH	MS
	ფაილი FILE	პროექტის № PROJECT No
	LYS_FORMWORK	ST_90A20
	ფორმატი PAPER SIZE	მასშტაბი SCALE
	A1	1:100
ნახ.კოდი DRWG. No	კორპუსი REVISION	სტატუსი STATUS
S - 2025	----	</>

12.12.2025

შენიშვნა:
NOTE:

1. ყოველი შემთხვევა რიგი შესრულდეს პოზიციების ამდენჯერმონაცვლეობით.
2. კვეთების მარკირება იხილეთ სახანძრო ბეტონზე.

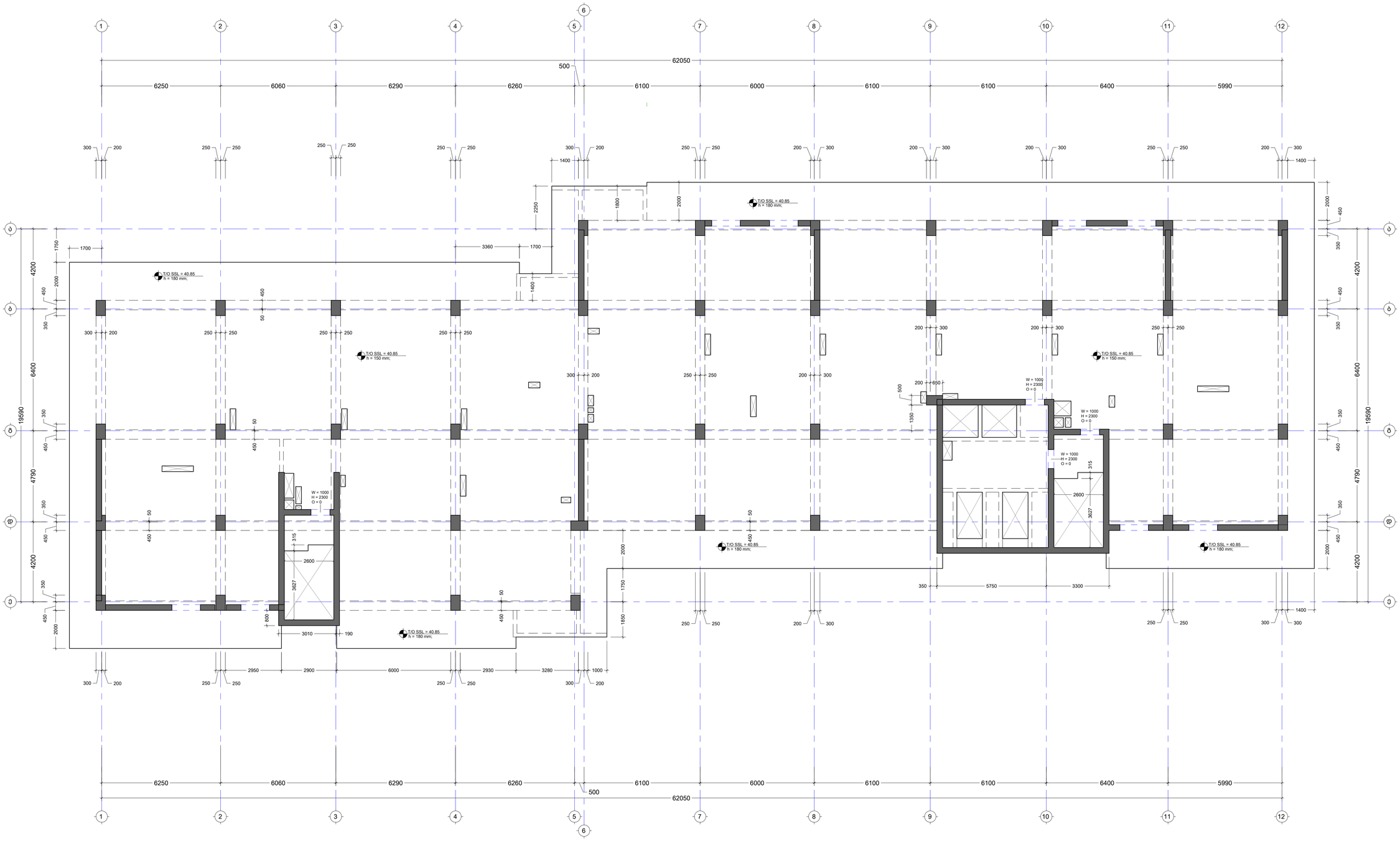

No	Date	Revision	Issued by
----	----	----	----
----	----	----	----
----	----	----	----
----	----	----	----
----	----	----	----
----	----	----	----

საკვანძო სქემა
KEY PLAN

მისამართი
ADDRESS
ქ. თბილისი, ვახტანგ ნინუას ქ. #3 ს/კ
ობიექტი
PROJECT
ნახევრადსაერთო
ნახატის
DRWG.
ბად. ფილის საყალიბე ბეტონ 40.85 ნიშ.-ზე

CUBICON
DESIGN & BUILDING ENGINEERING
შპს "კუბიკონი", თბილისი, ბოჭორმი დეპრესიის ქუჩა 13
ტელ: (+995 591) 116444 www.cubicon.ge

მთავარი პროექტირების ინჟინერი LEAD STRUCTURAL ENGINEER:	შემსრულებელი ISSUED BY:	დამტკიცებული APPROVED BY:
მამია საბაძე	NKH	MS
	ფაილი FILE: LYB_FORMWORK	პროექტის № PROJECT No: ST_90A20
	ფორმატი PAPER SIZE	მასშტაბი SCALE
	A1	1:100
ნახ.კოდი DRWG. No	კორექტი REVISION	სტატუსი STATUS
S - 2026	----	</>

V1.2.2020

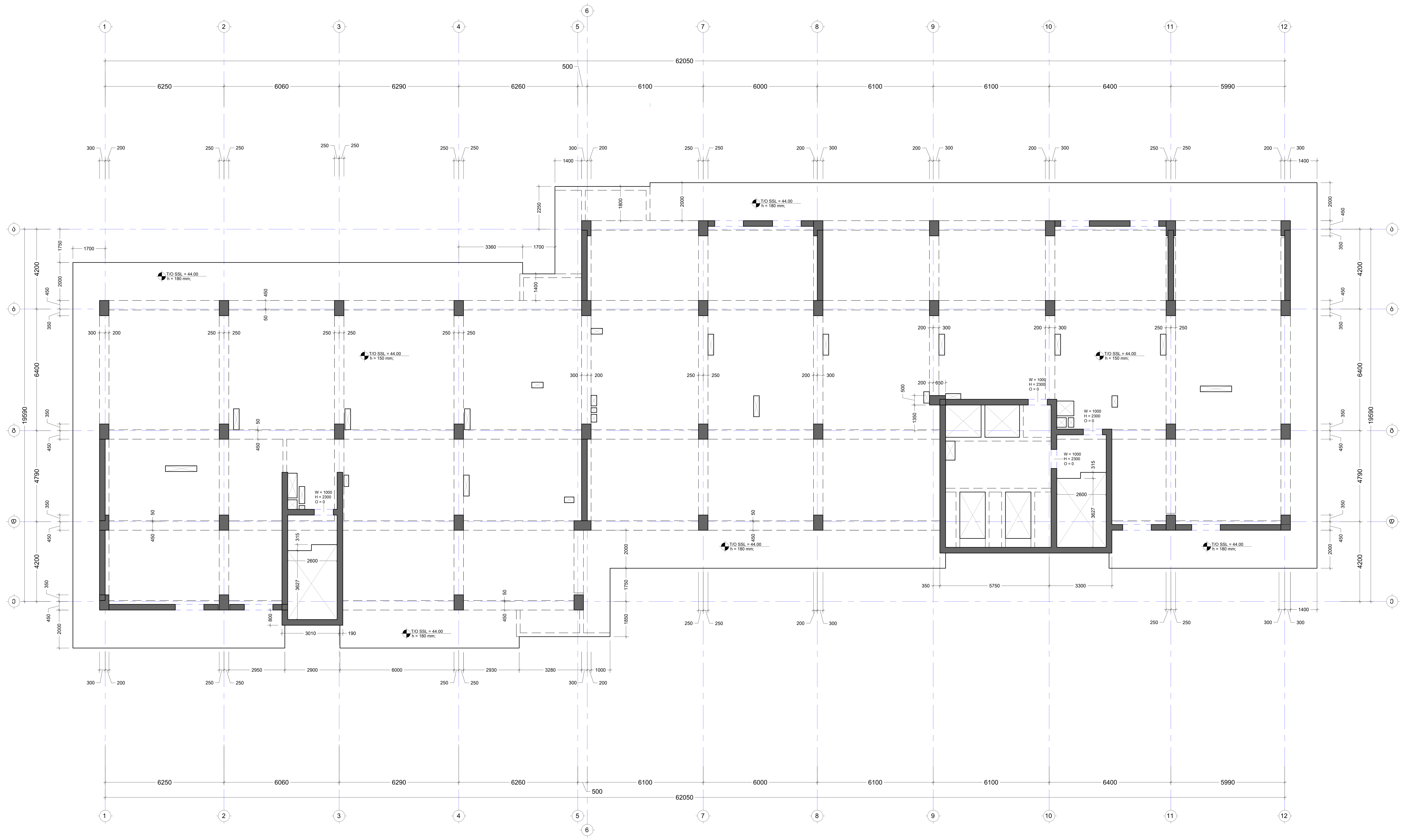

შენიშვნა:
NOTE:

1. ყოველი შემდეგი რიგი შესრულდეს პოზიციების ადგილმონაცვლეობით.
2. კვეთების მარკირება იხილეთ საყალიბე გეგმაზე.

No	Date	Revision	Issued by
----	----	----	----
----	----	----	----
----	----	----	----
----	----	----	----
----	----	----	----

საკვანძო გეგმა
KEY PLAN

მისამართი
ADDRESS
ქ. თბილისი, ვახტანგ ნინუას ქ. #3 ს/კ

პროექტი
PROJECT
[illegible]

ნახაზი
DRWG.
გად. ფილის საყალიბე გეგმა 44.00 ნიშ.-ზე

CUBICON© DESIGN & BUILDING ENGINEERING

შპს "კუბიკონი", თბილისი, მარშალ გელოვანის გამზ. 13
ტელ: (+995 591) 116444 www.cubicon.ge

მთავარი კონსტრუქტორი: LEAD STRUCTURAL ENGINEER:	შეასრულა: ISSUED BY:	შეამოწმა APPROVED BY:
მათე საჯაია	NKH	MS
	ფაილი FILE L17_FORMWORK	პროექტის №: PROJECT No ST_90A20
	ფორმატი PAPER SIZE A1	მასშტაბი SCALE 1:100
ნახ.კოდი DRWG. No S - 2027	კორექტ. REVISION ----	სტადია STATUS </>

18.12.2020

შენიშვნა:
NOTE:

1. ყოველი შემთხვევა რიგი შესრულდეს პოზიციების ამდენჯერმონაცვლეობით.
2. კვეთების მარკირება იხილეთ სახანძრო ბეტონზე.

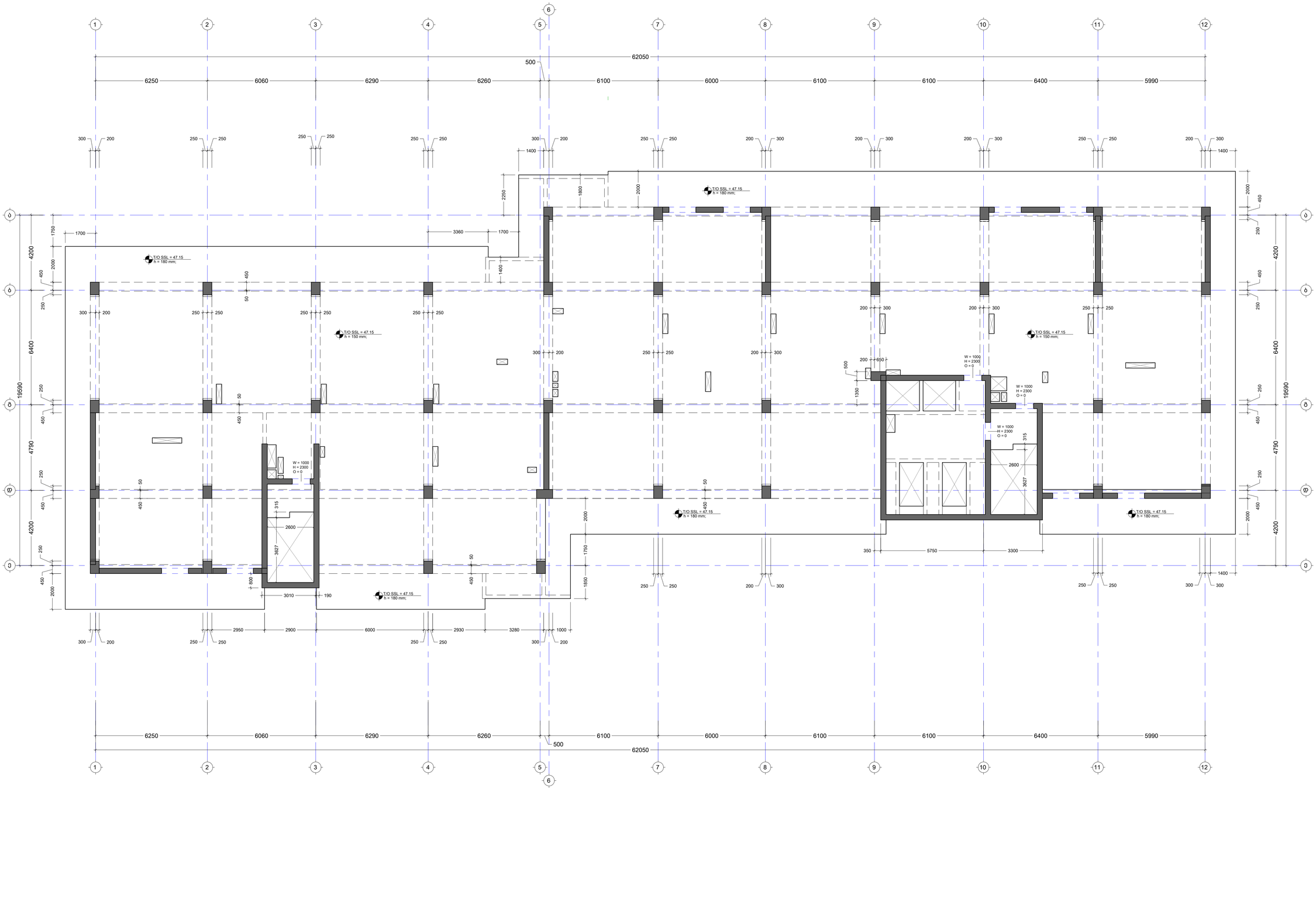

No	Date	Revision	Issued by
----	----	----	----
----	----	----	----
----	----	----	----
----	----	----	----
----	----	----	----

საკვანძო სქემა
KEY PLAN

მისამართი
ADDRESS
ქ. თბილისი, ვახტანგ ნინუას ქ. #3 ს/კ
პროექტი
PROJECT
ა(ა)იპ ,,საქართველოს
ნახატის
DRWG.
ბად. ფილის საყალიბე მეშის 47.15 ნიშ.-ზე

CUBICON
DESIGN & BUILDING ENGINEERING
შპს "კუბიკონი", თბილისი, ბოჭორმის დერეფანის ქუჩა, 13
ტელ: (+995 591) 116444, www.cubicon.ge

მშენებლობის პროექტირების ხელმძღვანელი LEAD STRUCTURAL ENGINEER:	შემსრულებელი ISSUED BY:	დამტკიცებული APPROVED BY:
მაია საბაძე	NKH	MS
	ფაილი FILE: LYB_FORMWORK	პროექტის № PROJECT No: ST_90A20
	ფორმატის PAPER SIZE	მასშტაბი SCALE
	A1	1:100
ნახ.კოდი DRWG. No	კორექტი REVISION	სტატუსი STATUS
S - 2028	----	</>

V1.2.2020

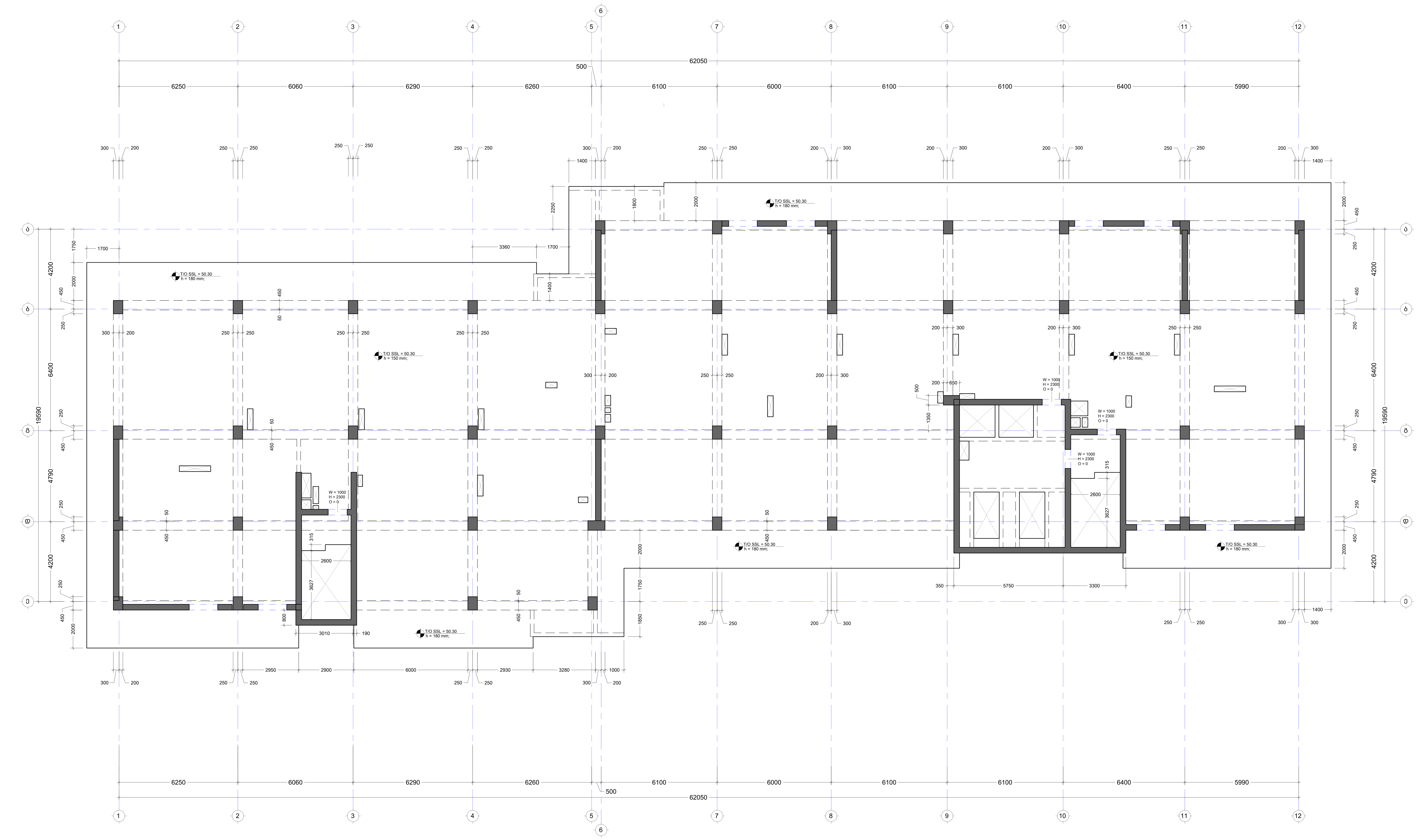

შენიშვნა:
NOTE:

1. ყოველი შემდეგი რიგი შესრულდეს პოზიციების ადგილმონაცვლეობით.
2. კვეთების მარკირება იხილეთ საყალიბე გეგმაზე.

No	Date	Revision	Issued by
----	----	----	----
----	----	----	----
----	----	----	----
----	----	----	----
----	----	----	----

საკვანძო გეგმა
KEY PLAN

მისამართი
ADDRESS
ქ. თბილისი, ვახტანგ ნინუას ქ. #3 ს/კ [illegible]

პროექტი
PROJECT

ნახაზი
DRWG.
გად. ფილის საყალიბე გეგმა 50.30 ნიშ.-ზე

CUBICON
DESIGN & BUILDING ENGINEERING
შპს "კუბიკონი", თბილისი, მარშალ გელოვანის გამზ. 13
ტელ: (+995 591) 116444 www.cubicon.ge

მთავარი კონსტრუქტორი: LEAD STRUCTURAL ENGINEER:	შეასრულა: ISSUED BY:	შეამოწმა APPROVED BY:
მათე საჯაია	NKH	MS
	ფაილი FILE: L19_FORMWORK	პროექტის №: PROJECT No: ST_90A20
	ფორმატი PAPER SIZE: A1	მასშტაბი SCALE: 1:100
ნახ.კოდი DRWG. No: S - 2029	კორექტ. REVISION: ----	სტადია STATUS: </>

18.12.2020

შენიშვნა:
NOTE:

1. ყოველი შემდეგი რიგი შესრულდეს პოზიციების ადგილმონაცვლეობით.
2. კვეთების მარკირება იხილეთ საყალიბე გეგმაზე.

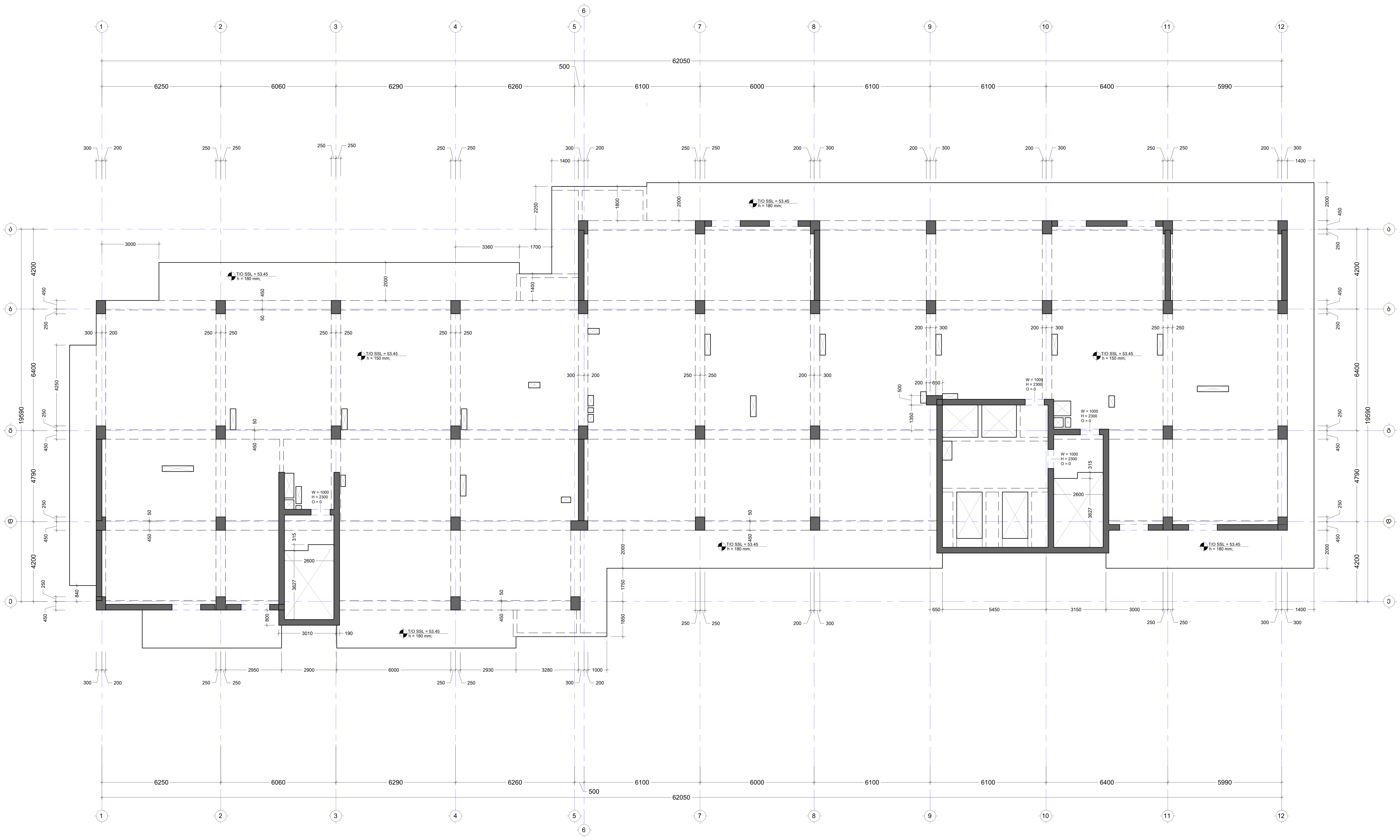

No	Date	Revision	Issued by

საორიენტაციო გეგმა
KEY PLAN

მისამართი ADDRESS	ქ. თბილისი, ვახტანგ ნინუას ქ. #3 ს/კ
პროექტი PROJECT	[illegible]
ნახაზი DRWG.	გად. ფილის საყალიბე გეგმა 53.45 ნიშ.-ზე

CUBICON©
DESIGN & BUILDING ENGINEERING
შპს "კუბიკონი", თბილისი, მარშალ გელოვანის გამზ. 13
ტელ: (+995 591) 116444 www.cubicon.ge

მთავარი კონსტრუქტორი: LEAD STRUCTURAL ENGINEER:	შეასრულა: ISSUED BY:	შეამოწმა APPROVED BY:
მათე საჯაია	NKH	MS
	ფაილი FILE L20_FORMWORK	პროექტის №: PROJECT No ST_90A20
	ფორმატი PAPER SIZE A1	მასშტაბი SCALE 1:100
ნახ.კოდი DRWG. No S - 2030	კორექტ. REVISION ----	სტადია STATUS </>

18.12.2020

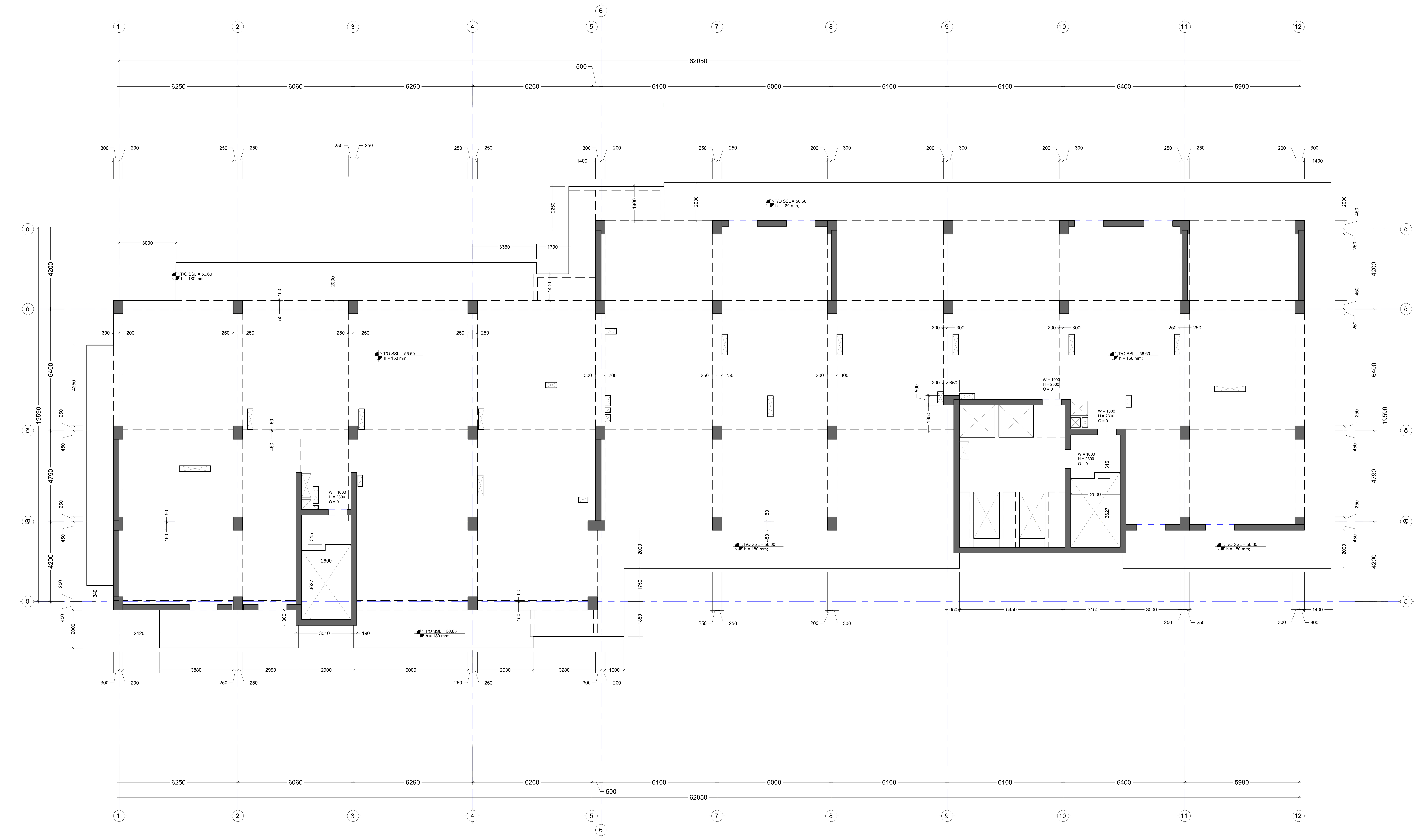

შენიშვნა:
NOTE:

1. ყოველი შემდეგი რიგი შესრულდეს პოზიციების ადგილმონაცვლეობით.
2. კვეთების მარკირება იხილეთ საყალიბე გეგმაზე.

No	Date	Revision	Issued by

საორიენტაციო გეგმა
KEY PLAN

მისამართი
ADDRESS
ქ. თბილისი, ვახტანგ ნინუას ქ. #3 ს/კ 01.12.12.001.418

პროექტი
PROJECT
[illegible]

ნახაზი
DRWG.
გად. ფილის საყალიბე გეგმა 56.60 ნიშ.-ზე

CUBICON DESIGN & BUILDING ENGINEERING
შპს "კუბიკონი", თბილისი, მარშალ გელოვანის გამზ. 13
ტელ: (+995 591) 116444 www.cubicon.ge

მთავარი კონსტრუქტორი: LEAD STRUCTURAL ENGINEER:	შეასრულა: ISSUED BY:	შეამოწმა APPROVED BY:
მათე საჯაია	NKH	MS
	ფაილი FILE L21_FORMWORK	პროექტის №: PROJECT No ST_90A20
	ფორმატი PAPER SIZE A1	მასშტაბი SCALE 1:100
ნახ.კოდი DRWG. No S - 2031	კორექტ. REVISION ----	სტადია STATUS </>

18.12.2020

შენიშვნა:
NOTE:

1. ყოველი შემთხვევა რიგი შესრულდეს პროექციების ამდენჯერმონაცვლეობით.
2. ქვეთანების მარკირება იხილეთ სამშენებლო ნებართვაზე.

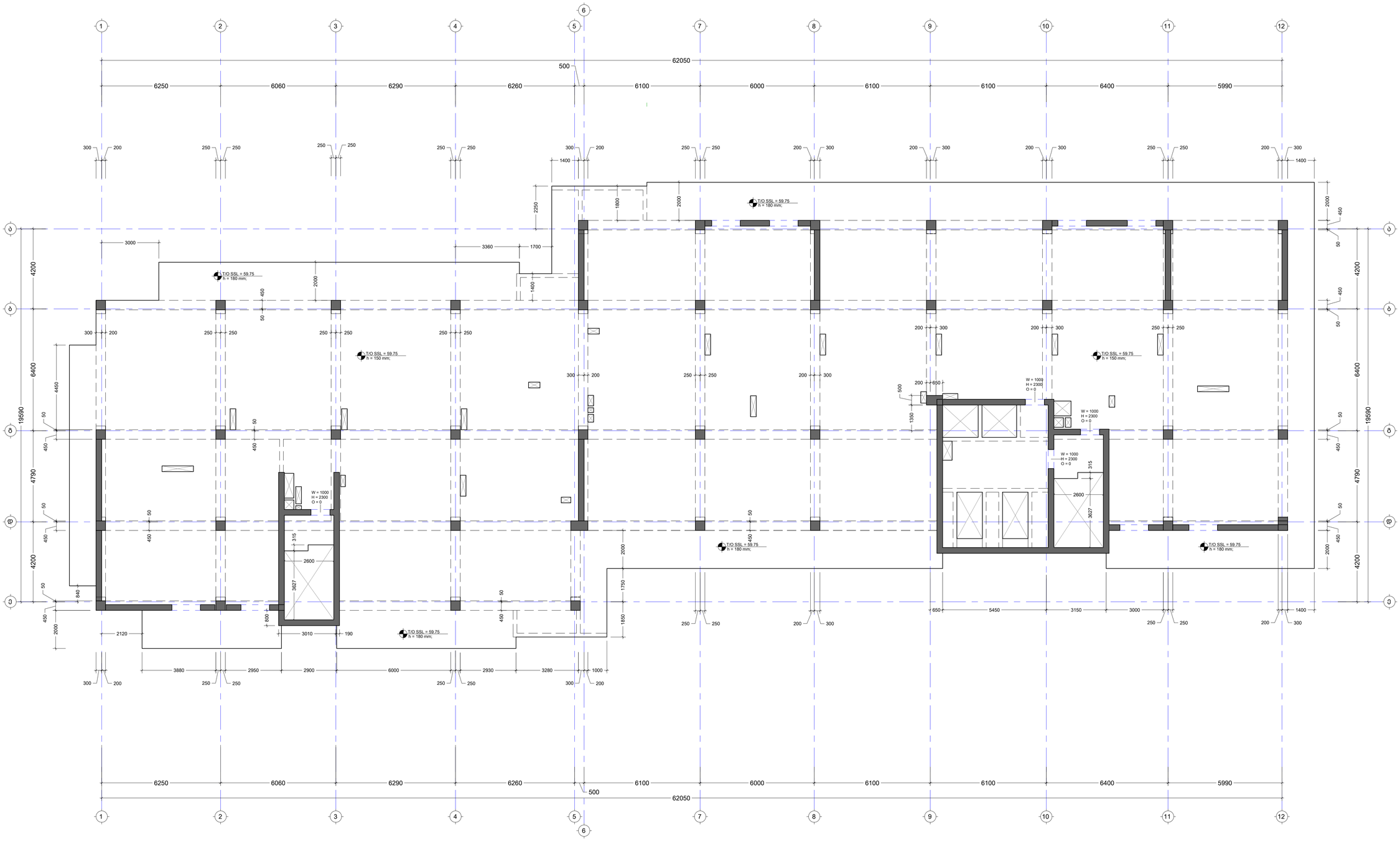

No	Date	Revision	Issued by
----	----	----	----
----	----	----	----
----	----	----	----
----	----	----	----
----	----	----	----

საზედაპირო ნაცმა
KEY PLAN

მშენებლობის ADDRESS: ქ. თბილისი, ვახტანგ ნინუას ქ. #3 ს/კ. [illegible]

პროექტი PROJECT: [illegible]

ნახაზი DRWG.: ბად. ფილის საფარლიან ბეტონ 59.75 ნიშ.-ზე

CUBICON
DESIGN & BUILDING ENGINEERING
მის "კუბიკონი", თბილისი, მიხეილ ქელენჯერიძის ქუჩა, 13
ტელ: (+995 591) 118444 www.cubicon.ge

მშენებლობის კონსტრუქციების LEAD STRUCTURAL ENGINEER:	შესრულებულია: ISSUED BY:	შემოწმებულია APPROVED BY:
	NKH	MS
ფაილი FILE: LIZ_FORMWORK	პროექტის № PROJECT No:	ST_90A20
ფორმატი PAPER SIZE:	მასშტაბი SCALE:	
A1		1:100
ნახ.კოდი DRWG. No:	კორექტი REVISION:	სტატუსი STATUS:
S - 2032	----	</>

V: 17.2.2020



შენიშვნა:
NOTE:

1. ყოველი შემდეგი რიგი შესრულდეს პოზიციების ადგილმონაცვლეობით.
2. კვეთების მარკირება იხილეთ საყალიბე გეგმაზე.

No	Date	Revision	Issued by
----	----	----	----
----	----	----	----
----	----	----	----
----	----	----	----
----	----	----	----

საკვანძო გეგმა
KEY PLAN

მისამართი
ADDRESS
ქ. თბილისი, ვახტანგ ნინუას ქ. #3 ს/კ

პროექტი
PROJECT
[illegible] 01.12.12.001.438

ნახაზი
DRWG.
გად. ფილის საყალიბე გეგმა 62.90 ნიშ.-ზე

CUBICON DESIGN & BUILDING ENGINEERING
შპს "კუბიკონი", თბილისი, მარშალ გელოვანის გამზ. 13
ტელ: (+995 591) 116444 www.cubicon.ge

მთავარი კონსტრუქტორი: LEAD STRUCTURAL ENGINEER:	შეასრულა: ISSUED BY:	შეამოწმა APPROVED BY:
მათე საჯაია	NKH	MS
	ფაილი FILE L23_FORMWORK	პროექტის №: PROJECT No ST_90A20
	ფორმატი PAPER SIZE A1	მასშტაბი SCALE 1:100
ნახ.კოდი DRWG. No S - 2033	კორექტ. REVISION ----	სტადია STATUS </>

18.12.2020



შენიშვნა:
NOTE:

1. ყოველი შემდეგი რიგი შესრულდეს პოზიციების ადგილმონაცვლეობით.
2. კვეთების მარკირება იხილეთ საყალიბე გეგმაზე.

-----	-----	-----	-----
-----	-----	-----	-----
-----	-----	-----	-----
-----	-----	-----	-----
-----	-----	-----	-----
No	Date	Revision	Issued by

სიტუაციური გეგმა
KEY PLAN

მისამართი
ADDRESS
ქ. თბილისი, ვახტანგ ნინუას ქ. #3 ს/კ

პროექტი
PROJECT
01.10.12.001.438

ნახაზი
DRWG.
გად. ფილის საყალიბე გეგმა 66.05 ნიშ.-ზე

CUBICON©
DESIGN & BUILDING ENGINEERING
შპს "კუბიკონი", თბილისი, მარშალ გელოვანის გამზ. 13
ტელ: (+995 591) 116444 www.cubicon.ge

მთავარი კონსტრუქტორი: LEAD STRUCTURAL ENGINEER:	შეასრულა: ISSUED BY:	შეამოწმა APPROVED BY:
მათე საჯაია	NKH	MS
	ფაილი FILE L24_FORMWORK	პროექტის №: PROJECT No ST_90A20
	ფორმატი PAPER SIZE A1	მასშტაბი SCALE 1:100
ნახ.კოდი DRWG. No S - 2034	კორექტ. REVISION ----	სტადია STATUS </>

18.12.2020



შენიშვნა:
NOTE:

1. ყოველი შემდეგი რიგი შესრულდეს პოზიციების ადგილმონაცვლეობით.
2. კვეთების მარკირება იხილეთ საყალიბე გეგმაზე.

No	Date	Revision	Issued by

საკვანძო გეგმა
KEY PLAN

მისამართი
ADDRESS
ქ. თბილისი, ვახტანგ ნინუას ქ. #3 ს/კ 01.12.12.001.418

პროექტი
PROJECT

ნახაზი
DRWG.
გად. ფილის საყალიბე გეგმა 69.20 ნიშ.-ზე

CUBICON DESIGN & BUILDING ENGINEERING

შპს "კუბიკონი", თბილისი, მარშალ გელოვანის გამზ. 13
ტელ: (+995 591) 116444 www.cubicon.ge

მთავარი კონსტრუქტორი: LEAD STRUCTURAL ENGINEER:	შეასრულა: ISSUED BY:	შეამოწმა APPROVED BY:
მათე საჯაია	NKH	MS
	ფაილი FILE L25_FORMWORK	პროექტის №: PROJECT No ST_90A20
	ფორმატი PAPER SIZE A1	მასშტაბი SCALE 1:100
ნახ.კოდი DRWG. No S - 2035	კორექტ. REVISION ----	სტადია STATUS </>

18.12.2020

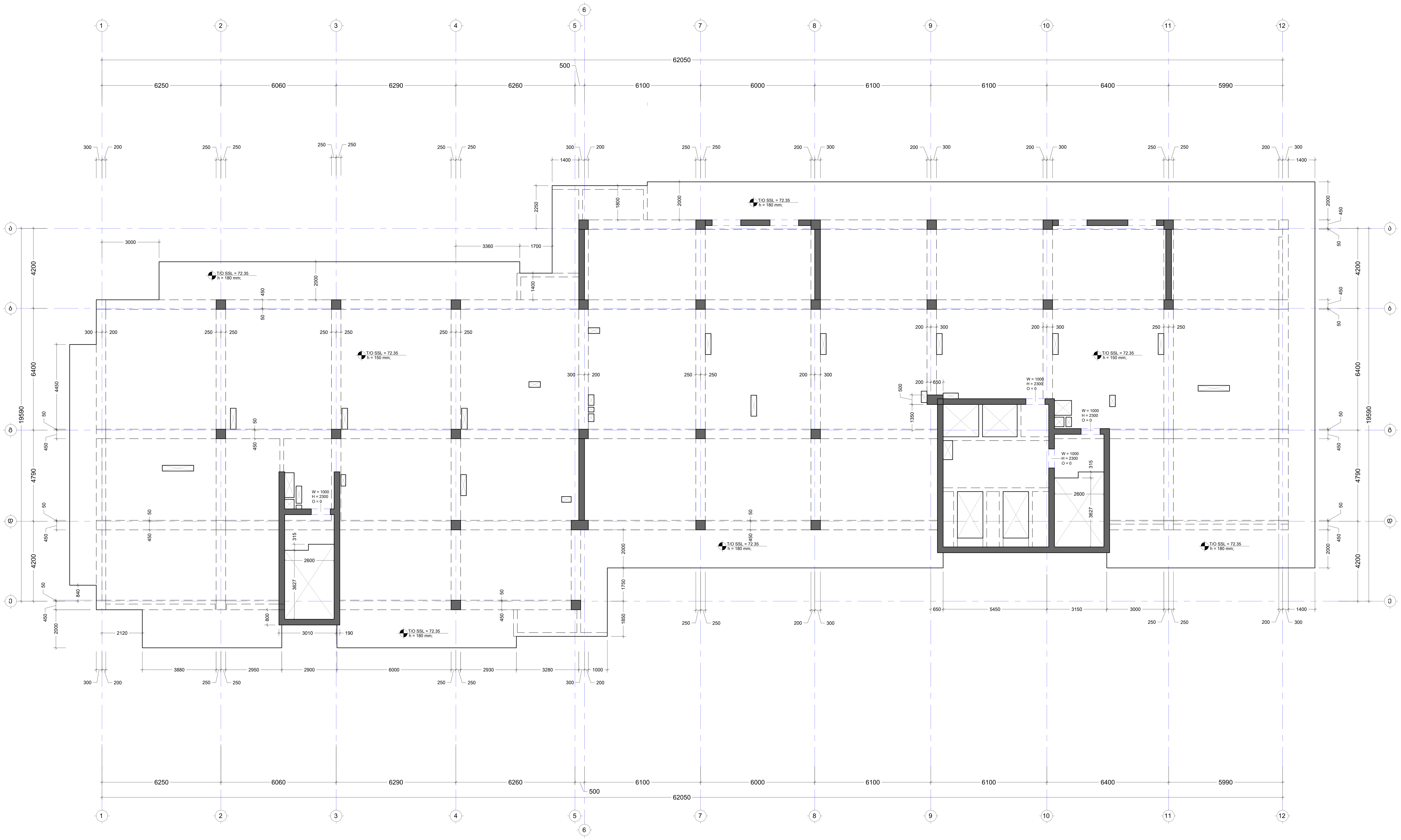

შენიშვნა:
NOTE:

1. ყოველი შემდეგი რიგი შესრულდეს პოზიციების ადგილმონაცვლეობით.
2. კვეთების მარკირება იხილეთ საყალიბე გეგმაზე.

No	Date	Revision	Issued by

საორიენტაციო გეგმა
KEY PLAN

მისამართი
ADDRESS
ქ. თბილისი, ვახტანგ ნინუას ქ. #3 ს/კ 01.12.12.001.418

პროექტი
PROJECT

ნახაზი
DRWG.
გად. ფილის საყალიბე გეგმა 72.35 ნიშ.-ზე

CUBICON
DESIGN & BUILDING ENGINEERING
შპს "კუბიკონი", თბილისი, მარშალ გელოვანის გამზ. 13
ტელ: (+995 591) 116444 www.cubicon.ge

მთავარი კონსტრუქტორი: LEAD STRUCTURAL ENGINEER:	შეასრულა: ISSUED BY:	შეამოწმა APPROVED BY:
მათე საჯაია	NKH	MS
	ფაილი FILE L26_FORMWORK	პროექტის №: PROJECT No ST_90A20
	ფორმატი PAPER SIZE A1	მასშტაბი SCALE 1:100
ნახ.კოდი DRWG. No S - 2036	კორექტ. REVISION ----	სტადია STATUS </>

18.12.2020

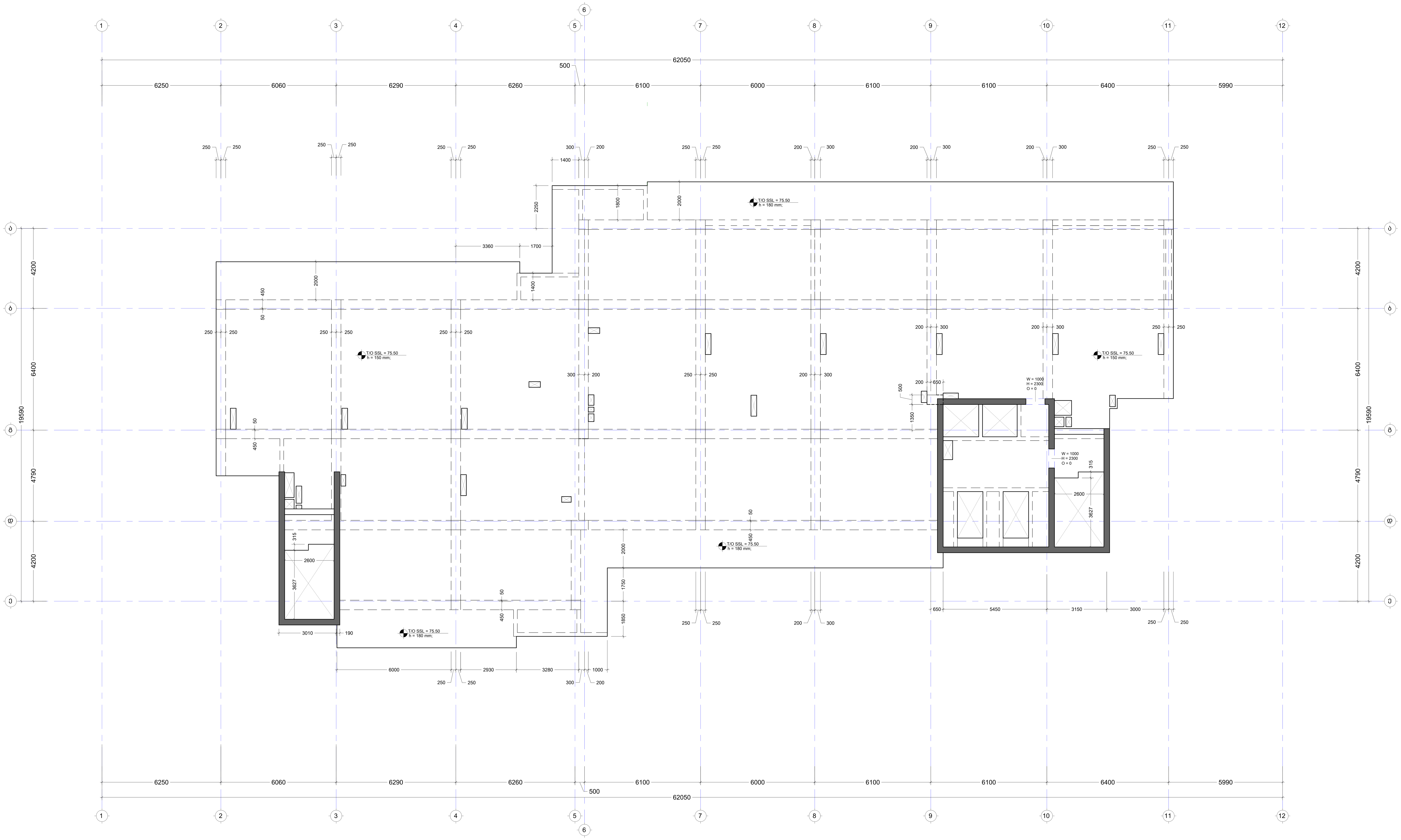

შენიშვნა:
NOTE:

1. ყოველი შემდეგი რიგი შესრულდეს პოზიციების ადგილმონაცვლეობით.
2. კვეთების მარკირება იხილეთ საყალიბე გეგმაზე.

No	Date	Revision	Issued by
----	----	----	----
----	----	----	----
----	----	----	----
----	----	----	----
----	----	----	----

სიტუაციური სქემა
KEY PLAN

მისამართი
ADDRESS
ქ. თბილისი, ვახტანგ ნინუას ქ. #3 ს/კ 01.12.12.001.438

პროექტი
PROJECT
არქიტექტურა

ნახაზი
DRWG.
გად. ფილის საყალიბე გეგმა 75.50 ნიშ.-ზე

DESIGN & BUILDING ENGINEERING
შპს "კუბიკონი", თბილისი, მარშალ გელოვანის გამზ. 13
ტელ: (+995 591) 116444 www.cubicon.ge

მთავარი კონსტრუქტორი: LEAD STRUCTURAL ENGINEER:	შეასრულა: ISSUED BY:	შეამოწმა APPROVED BY:
მათე საჯაია	NKH	MS
	ფაილი FILE L27_FORMWORK	პროექტის №: PROJECT No ST_90A20
	ფორმატი PAPER SIZE A1	მასშტაბი SCALE 1:100
ნახ.კოდი DRWG. No S - 2037	კორექტ. REVISION ----	სტადია STATUS </>

18.12.2020

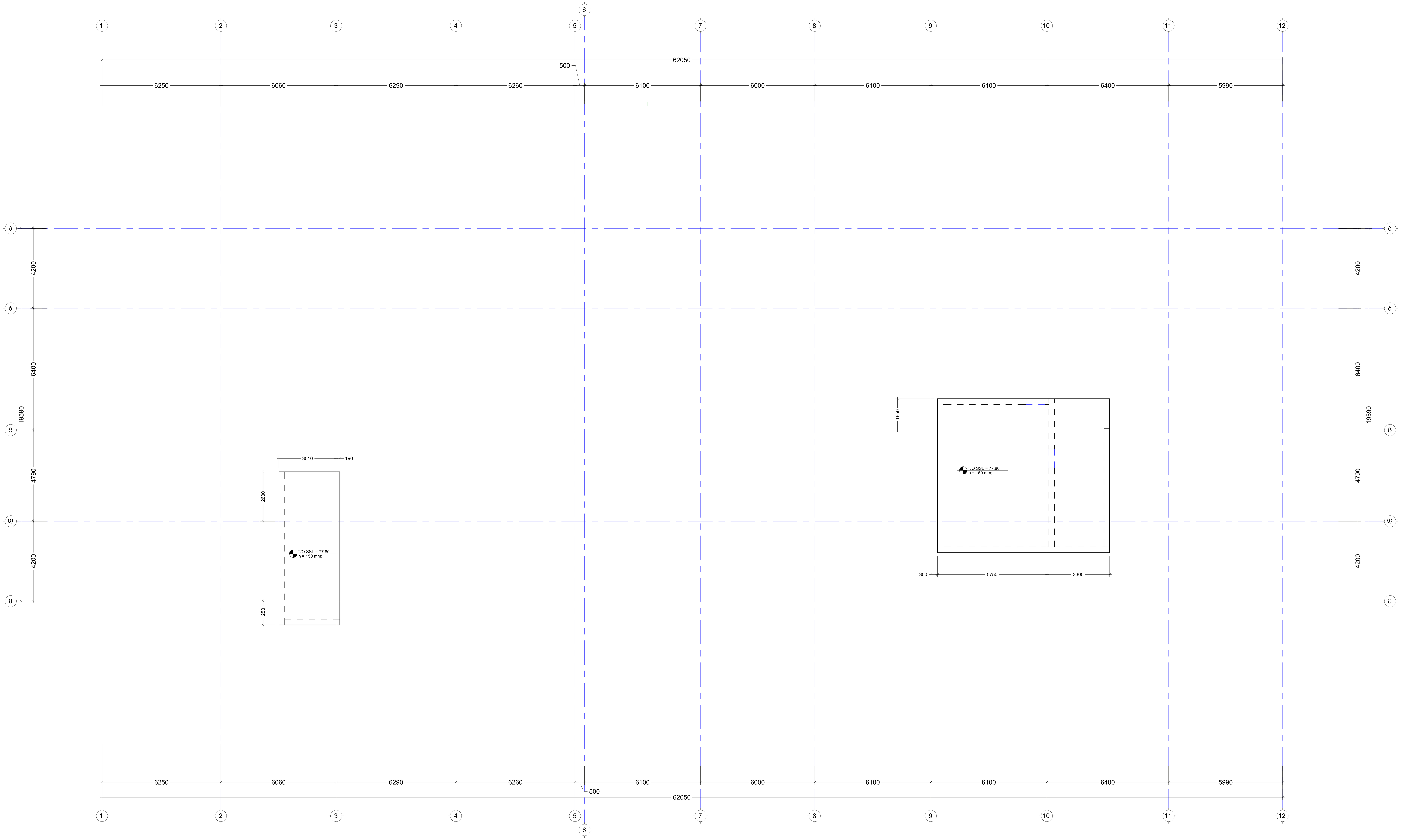

შენიშვნა:
NOTE:

1. ყოველი შემდეგი რიგი შესრულდეს პოზიციების ადგილმონაცვლეობით.
2. კვეთების მარკირება იხილეთ საყალიბე გეგმაზე.

No	Date	Revision	Issued by
----	----	----	----
----	----	----	----
----	----	----	----
----	----	----	----
----	----	----	----

სიტუაციური გეგმა
KEY PLAN

მისამართი
ADDRESS
ქ. თბილისი, ვახტანგ ნინუას ქ. #3 ს/კ

პროექტი
PROJECT
01.12.12.001.418

ნახაზი
DRWG.
გად. ფილის საყალიბე გეგმა 77.80 ნიშ.-ზე

CUBICON DESIGN & BUILDING ENGINEERING

შპს "კუბიკონი", თბილისი, მარშალ გელოვანის გამზ. 13
ტელ: (+995 591) 116444 www.cubicon.ge

მთავარი კონსტრუქტორი: LEAD STRUCTURAL ENGINEER:	შეასრულა: ISSUED BY:	შეამოწმა APPROVED BY:
მათე საჯაია	NKH	MS
	ფაილი FILE: L28_FORMWORK	პროექტის №: PROJECT No: ST_90A20
	ფორმატი PAPER SIZE: A1	მასშტაბი SCALE: 1:100
ნახ.კოდი DRWG. No: S - 2038	კორექტ. REVISION: ----	სტადია STATUS: </>

18.12.2020

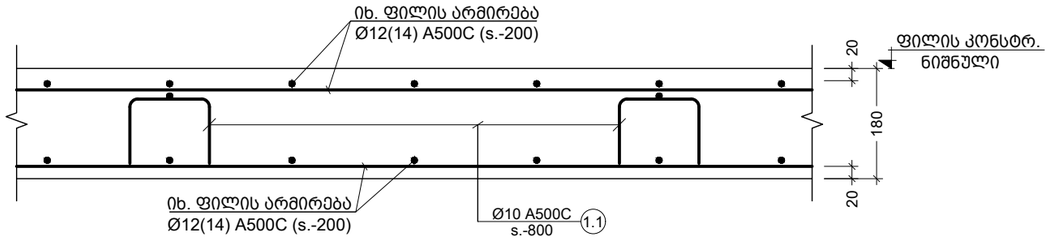

a კვეთი
Scale: 1:10

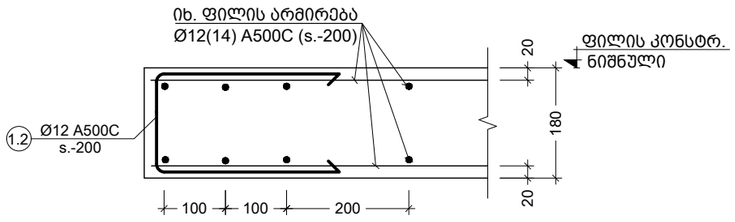

b კვეთი
Scale: 1:10

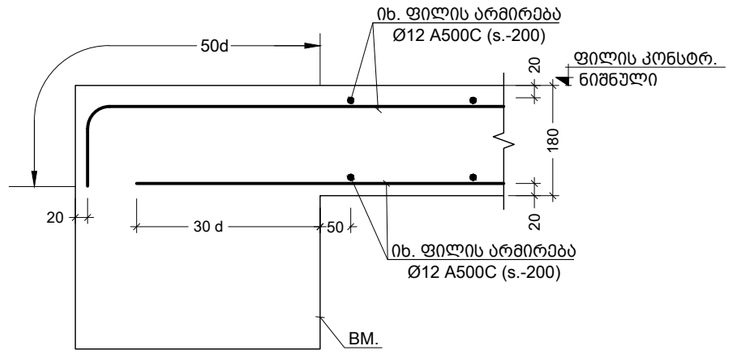

c კვეთი
Scale: 1:10

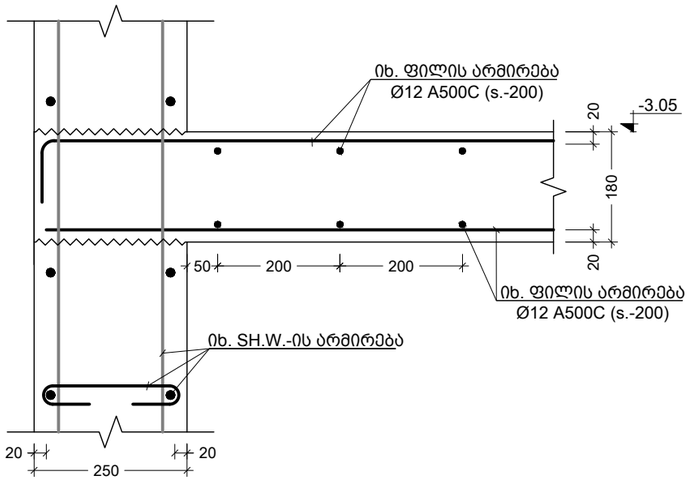

d კვეთი
Scale: 1:10

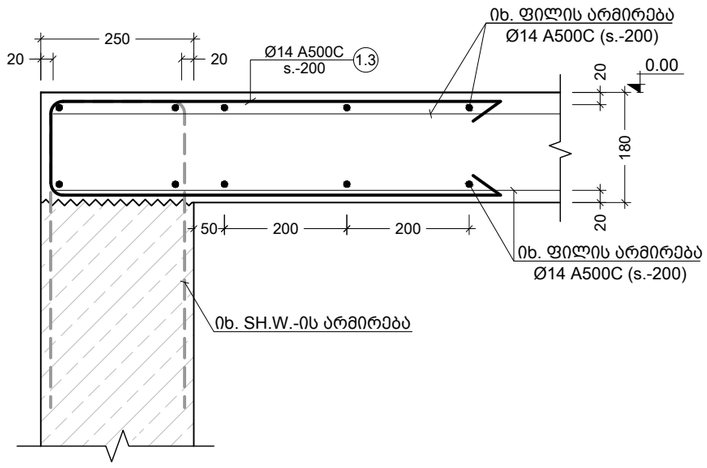

e კვეთი
Scale: 1:10

შენიშვნა:
NOTE:

No	Date	Revision	Issued by
----	----	----	----
----	----	----	----
----	----	----	----
----	----	----	----
----	----	----	----

სიტუაციური სქემა
KEY PLAN

მისამართი
ADDRESS
ქ. თბილისი, ვახტანგ ნინუას ქ. #3 ს/კ 01.12.12.001.418

პროექტი
PROJECT
არქი ნახალოვკა

ნახაზი
DRWG.
კვეთი - a b c d e

CUBICON
DESIGN & BUILDING ENGINEERING
შპს "ქუბიკონი", თბილისი, მარშალ გელოვანის გამზ. 13
ტელ: (+995 591) 116444 www.cubicon.ge

მთავარი კონსტრუქტორი: LEAD STRUCTURAL ENGINEER:	შესრულა: ISSUED BY:	შეამოწმა APPROVED BY:
მათე საჯაია	NKH	MS
	ფაილი FILE SLAB SECT.	პროექტის №: PROJECT No ST_90A20
	ფორმატი PAPER SIZE A3	მასშტაბი SCALE 1:10
ნახ.კოდი DRWG. No S - 2039	კორექტ. REVISION ----	სტადია STATUS </>

18.12.2020

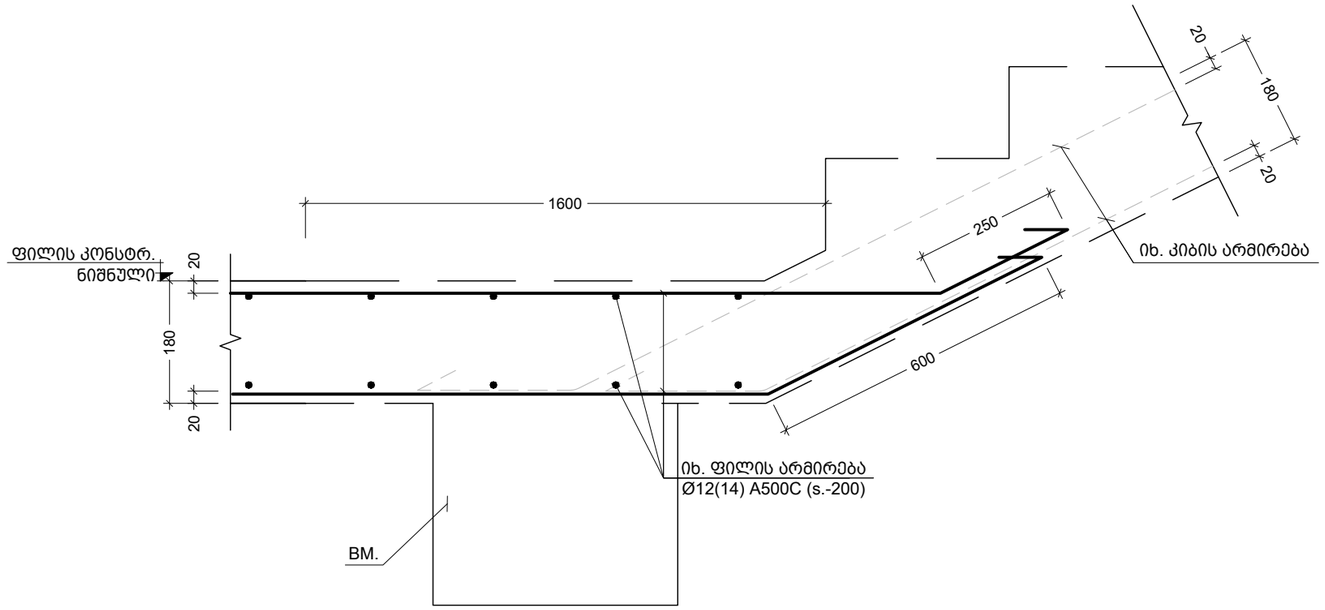

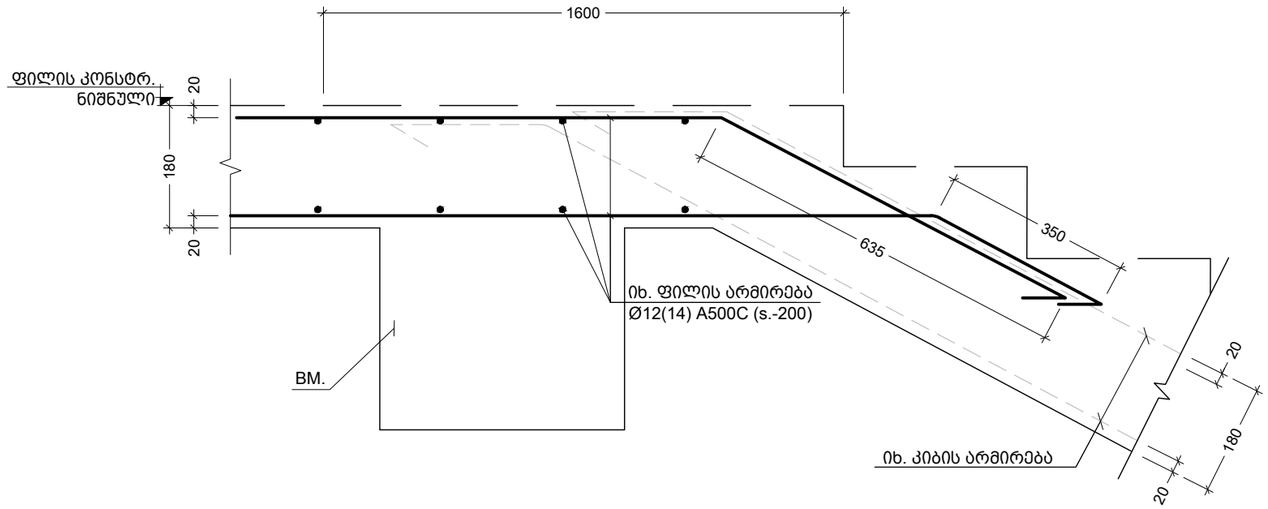

f
კვეთი
Scale: 1:10

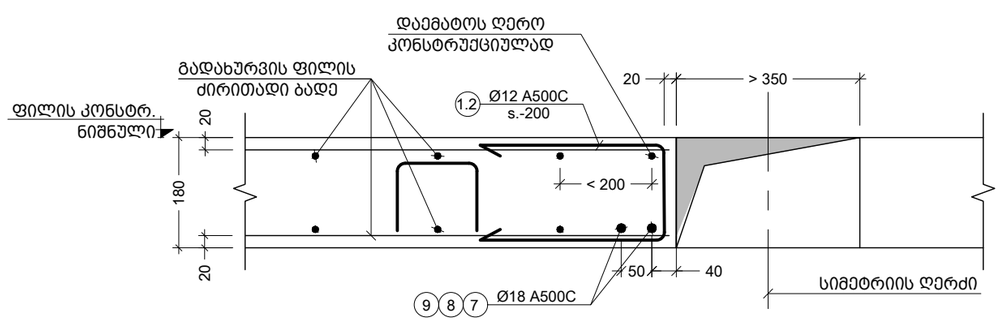

g
კვეთი
Scale: 1:10

შენიშვნა:
NOTE:

----	----	----	----
----	----	----	----
----	----	----	----
----	----	----	----
----	----	----	----
No	Date	Revision	Issued by

სიტუაციური სქემა
KEY PLAN

მისამართი
ADDRESS
ქ. თბილისი, ვახტანგ ნინუას
ქ. #3 ს/კ 01.12.12.001.418

პროექტი
PROJECT
არქი ნახალოვკა

ნახაზი
DRWG.
კვეთი - f g

CUBICON
DESIGN & BUILDING ENGINEERING
შპს "კუბიკონი", თბილისი, მარშალ გელოვანის გამზ. 13
ტელ: (+995 591) 116444 www.cubicon.ge

მთავარი კონსტრუქტორი: LEAD STRUCTURAL ENGINEER:	შეასრულა: ISSUED BY:	შეამოწმა APPROVED BY:
მათე საჯაია	NKH	MS
	ფაილი FILE SLAB SECT.	პროექტის №: PROJECT No ST_90A20
	ფორმატი PAPER SIZE A3	მასშტაბი SCALE 1:10
ნახ.კოდი DRWG. No S - 2040	კორექტ. REVISION ----	სტადია STATUS </>

18.12.2020

პოზ. №	ე ს კ ი ზ ი	L მმ
1.1	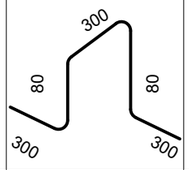	1060
1.2	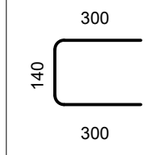	740
1.3	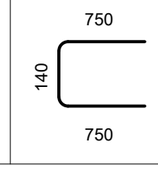	1640

კონსტრ. დასახ. და სართული	პოზ. №	დიამეტრი ან კვეთი (მმ)	ერთეულის სიგრძე (მმ.)	ხარჯი ერთ სართულზე			ხარჯი მთლიანად	
				რაოდენობა (ც.)	სიგრძე (მ.)	წონა (კგ.)	სერთო სიგრძე (მ.)	სერთო წონა (კგ.)
ბად. ფილის სპეციფიკაცია -3.05 ნიშნულზე (1 სართულზე)	1	Ø 12 A500C	დ.ა.	——	19767	17541	19767	17541
	3	Ø 12 A500C	2400	832 X 1	1997	1772	1997	1772
	4	Ø 12 A500C	4000	15 X 1	60	53	60	53
	7	Ø 18 A500C	2000	6 X 1	12	24	12	24
	8	Ø 18 A500C	3000	4 X 1	12	24	12	24
	9	Ø 18 A500C	2400	6 X 1	14	29	14	29
	1.1	Ø 10 A500C	1060	1404 X 1	1488	917	1488	917
	მძიმე ბეტონი B25 V = 162 X 1 = 162 მ³						162 მ³	
ბად. ფილის სპეციფიკაცია -0.00 ნიშნულზე (1 სართულზე)	2	Ø 14 A500C	დ.ა.	——	20561	24834	20561	24834
	3	Ø 12 A500C	2400	263 X 1	631	560	631	560
	5	Ø 12 A500C	6000	9 X 1	54	48	54	48
	6	Ø 12 A500C	12000	15 X 1	180	160	180	160
	7	Ø 18 A500C	2000	58 X 1	116	232	116	232
	8	Ø 18 A500C	3000	12 X 1	36	72	36	72
	1.1	Ø 10 A500C	1060	1460 X 1	1548	954	1548	954
	1.2	Ø 12 A500C	740	130 X 1	96	85	96	85
	1.3	Ø 14 A500C	1640	575 X 1	943	1139	943	1139
	მძიმე ბეტონი B25 V = 168 X 1 = 168 მ³						168 მ³	
ბად. ფილის სპეციფიკაცია 3.15-დან 37.80 ნიშნულზე (12 სართულზე)	1	Ø 12 A500C	დ.ა.	——	21215	18825	254575	225901
	3	Ø 12 A500C	2400	1100 X 1	2640	2343	31680	28112
	4	Ø 12 A500C	4000	15 X 1	60	53	720	639
	7	Ø 18 A500C	2000	58 X 1	116	232	1392	2779
	8	Ø 18 A500C	3000	12 X 1	36	72	432	863
	1.1	Ø 10 A500C	1060	1507 X 1	1597	984	19165	11810
	1.2	Ø 12 A500C	740	614 X 1	454	403	5452	4838
	მძიმე ბეტონი B25 V = 174 X 1 = 174 მ³						2083 მ³	
ბად. ფილის სპეციფიკაცია 40.95 ნიშნულზე (1 სართულზე)	1	Ø 12 A500C	დ.ა.	——	15609	13851	15609	13851
	3	Ø 12 A500C	2400	609 X 1	1462	1297	1462	1297
	4	Ø 12 A500C	4000	15 X 1	60	53	60	53
	7	Ø 18 A500C	2000	52 X 1	104	208	104	208
	8	Ø 18 A500C	3000	8 X 1	24	48	24	48
	1.1	Ø 10 A500C	1060	1109 X 1	1175	724	1175	724
	1.2	Ø 12 A500C	740	470 X 1	348	309	348	309
	მძიმე ბეტონი B25 V = 128 X 1 = 128 მ³						128 მ³	
ბად. ფილის სპეციფიკაცია 44.10 ნიშნულზე (1 სართულზე)	1	Ø 12 A500C	დ.ა.	——	16144	14325	16144	14325
	3	Ø 12 A500C	2400	609 X 1	1462	1297	1462	1297
	4	Ø 12 A500C	4000	15 X 1	60	53	60	53
	7	Ø 18 A500C	2000	52 X 1	104	208	104	208
	8	Ø 18 A500C	3000	8 X 1	24	48	24	48
	1.1	Ø 10 A500C	1060	1147 X 1	1215	749	1215	749
	1.2	Ø 12 A500C	740	520 X 1	384	341	384	341
	მძიმე ბეტონი B25 V = 132 X 1 = 132 მ³						132 მ³	
ბად. ფილის სპეციფიკაცი (1 სართულზე)	1	Ø 12 A500C	დ.ა	——	1404	1246	1404	1246
	1.1	Ø 10 A500C	1060	100 X 1	106	65	106	65
	მძიმე ბეტონი B25 V = 11 X 1 = 11 მ³						11 მ³	

შენიშვნა:
NOTE:

No	Date	Revision	Issued by
----	----	----	----
----	----	----	----
----	----	----	----
----	----	----	----
----	----	----	----

სიტუაციური სქემა
KEY PLAN

მისამართი
ADDRESS
ქ. თბილისი, ვახტანგ ნინუას ქ. #3 ს/კ 01.12.12.001.418

პროექტი
PROJECT
არქი ნახალოვკა

ნახაზი
DRWG.
ესკიზი გად. ფილის სპეციფიკაცია

CUBICON
DESIGN & BUILDING ENGINEERING
შპს "კუბიკონი", თბილისი, მარშალ გელოვანის გამზ. 13
ტელ: (+995 591) 116444 www.cubicon.ge

მთავარი კონსტრუქტორი: LEAD STRUCTURAL ENGINEER:	შეასრულა: ISSUED BY:	შეამოწმა APPROVED BY:
მათე საჯაია	NKH	MS
	ფაილი FILE SLAB SECT.	პროექტის №: PROJECT No ST_90A20
	ფორმატი PAPER SIZE A3	მასშტაბი SCALE 1:10
ნახ.კოდი DRWG. No S - 2041	კორექტ. REVISION ----	სტადია STATUS </>

18.12.2020

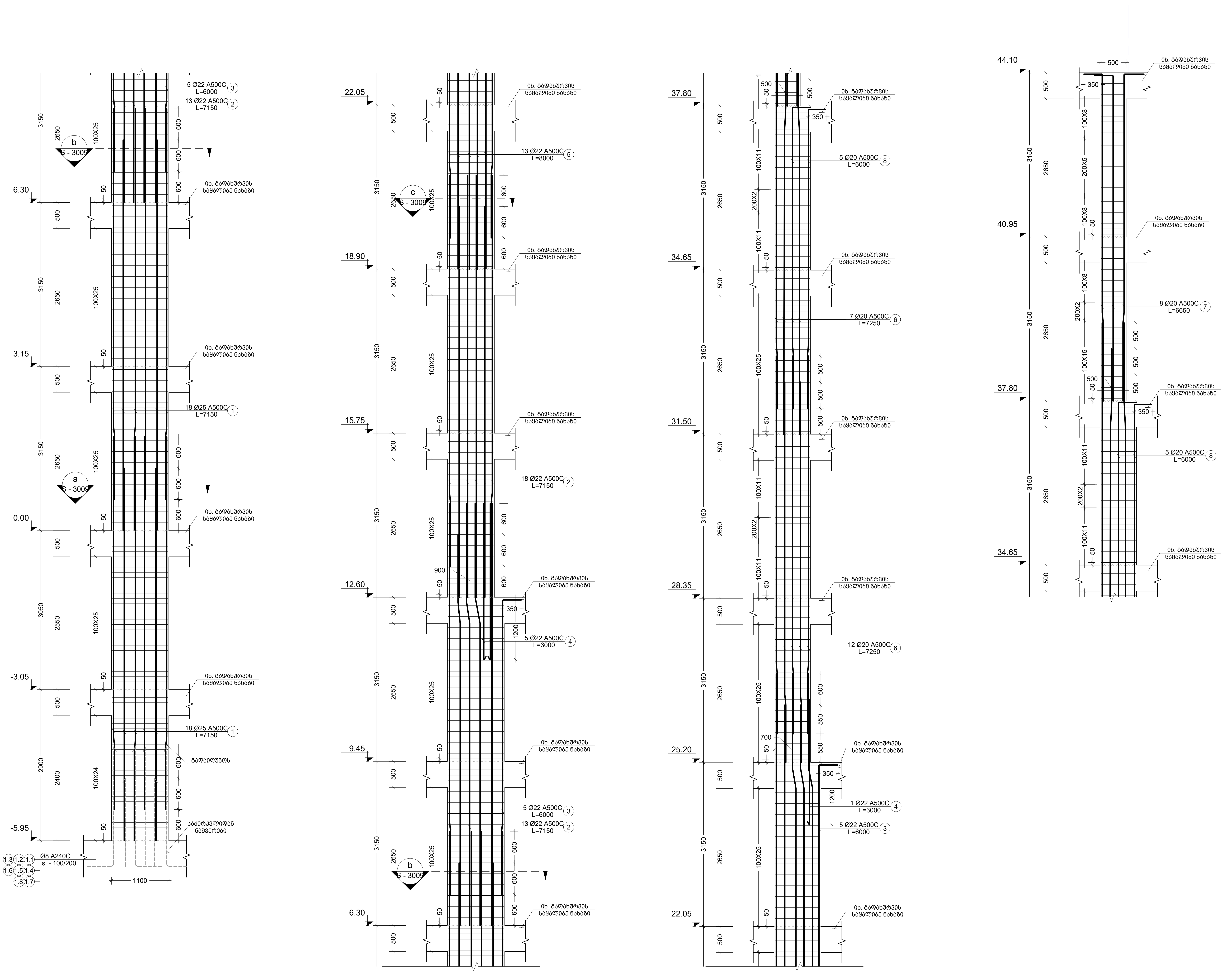

1 C.
Scale: 1:50

შენიშვნა:
NOTE:

1. კვეთები იხ. ########;########

No	Date	Revision	Issued by
----	----	----	----
----	----	----	----
----	----	----	----
----	----	----	----
----	----	----	----

სიტუაციური სქემა
KEY PLAN

მისამართი
ADDRESS
ქ. თბილისი, ვახტანგ ნინუას ქ. #3 ს/კ

პროექტი
PROJECT
[illegible]

ნახაზი
DRWG.
C. - 1

CUBICON©
DESIGN & BUILDING ENGINEERING
შპს "კუბიკონი", თბილისი, მარშალ გელოვანის გამზ. 13
ტელ: (+995 591) 116444 www.cubicon.ge

	შეასრულა: ISSUED BY: EJ	შეამოწმა APPROVED BY: MS
	ფაილი FILE COLUMN	პროექტის №: PROJECT No ST_90A20
	ფორმატი PAPER SIZE A2	მასშტაბი SCALE 1:50
ნახ.კოდი DRWG. No S - 3001	კორექტ. REVISION 00	სტადია STATUS </>

18.12.2020

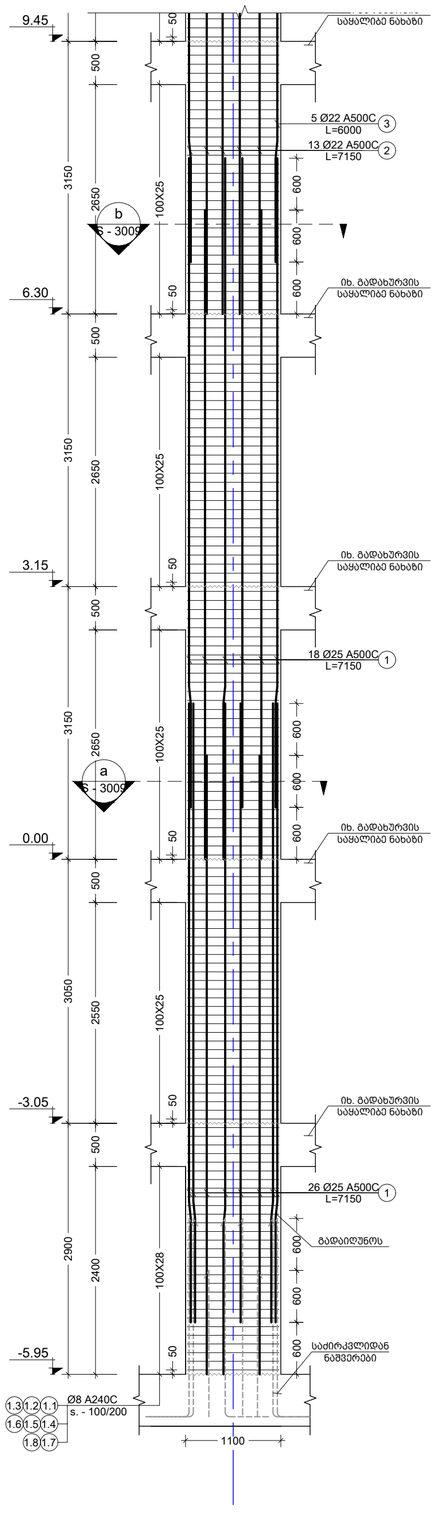

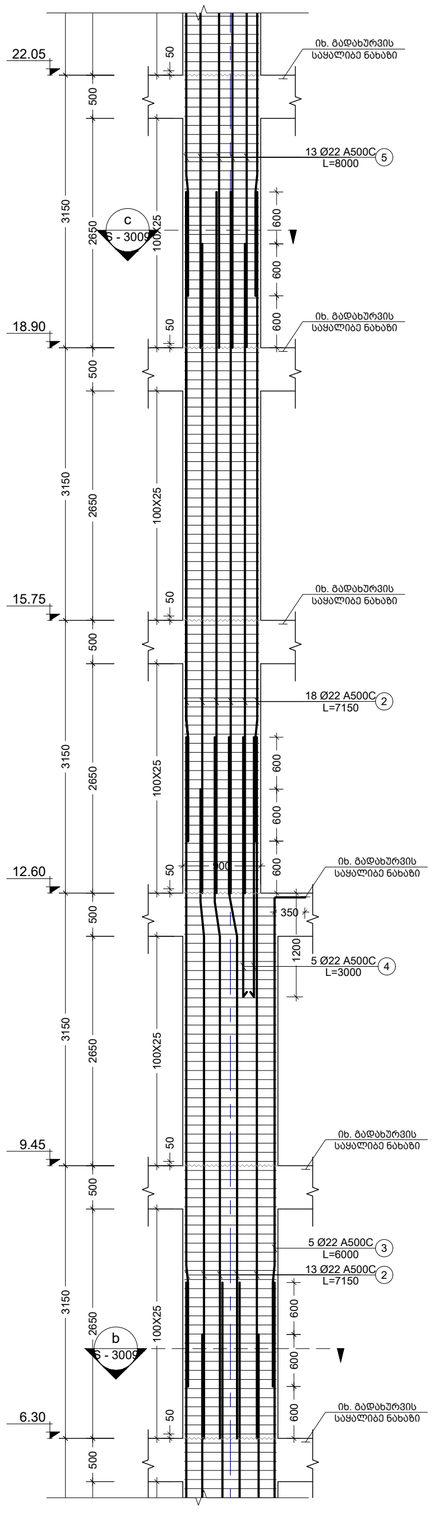

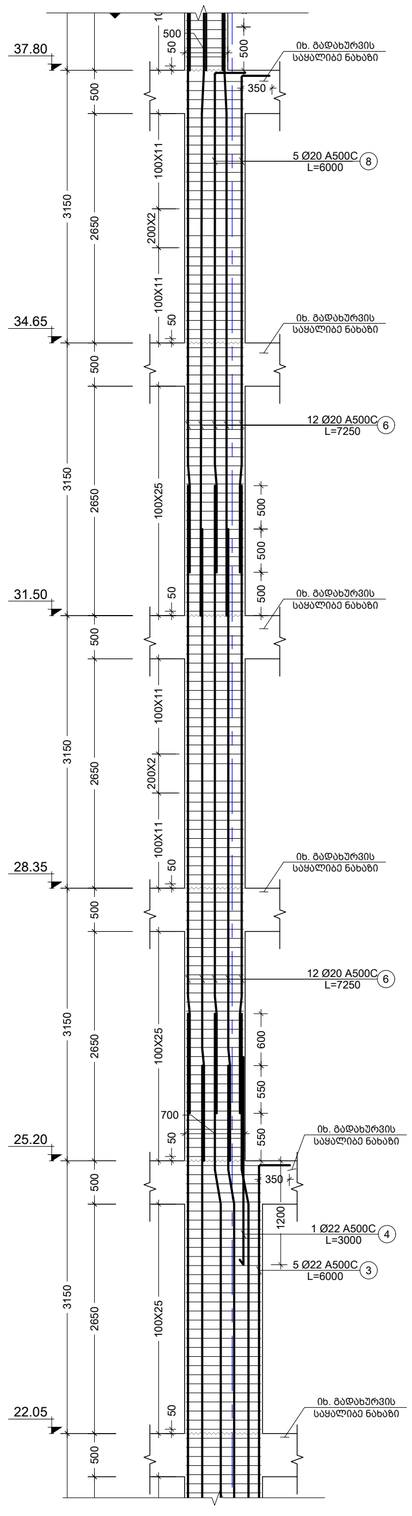

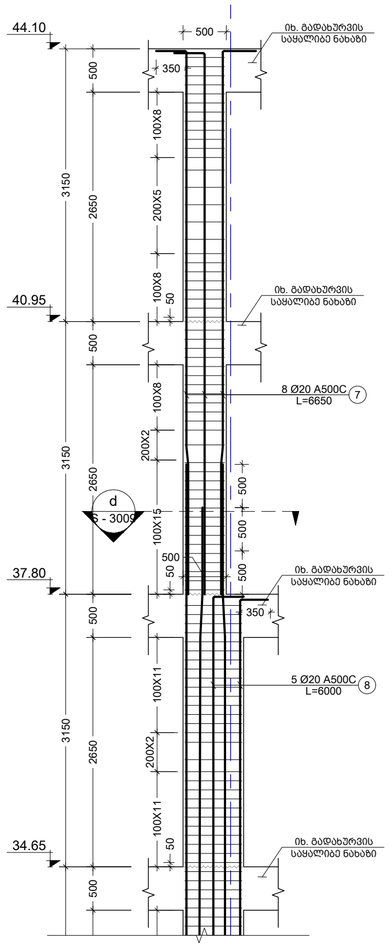

2 C.
Scale: 1:50

შენიშვნა:
NOTE:

1. კვეთები იხ. ########,########

No	Date	Revision	Issued by
----	----	----	----
----	----	----	----
----	----	----	----
----	----	----	----
----	----	----	----

სიტუაციური სქემა
KEY PLAN

მისამართი
ADDRESS
ქ. თბილისი, ვახტანგ ნინუას ქ. #3 ს/კ ######################

პროექტი
PROJECT
არქიტექტურული ######

ნახაზის
DRWG.
COLUMN - 2

CUBICON DESIGN & BUILDING ENGINEERING
მას "ქუბიკონი", თბილისი, მარშალ გელოვანის ბაზრ. 13
ტელ: (+995 591) 116444 www.cubicon.ge

	შეასრულა: ISSUED BY:	შეამოწმა APPROVED BY:
	EJ	MS
ფაილი FILE	პროექტის №: PROJECT No	
COLUMN	ST_90A20	
ფორმატი PAPER SIZE	მასშტაბი SCALE	
A2	1:50	
ნახ.კოდი DRWG. No	კორექტ. REVISION	სტატუსი STATUS
S - 3002	00	</>

18.12.2020

შენიშვნა:
NOTE:

1. კვეთები იხ. #######,#######

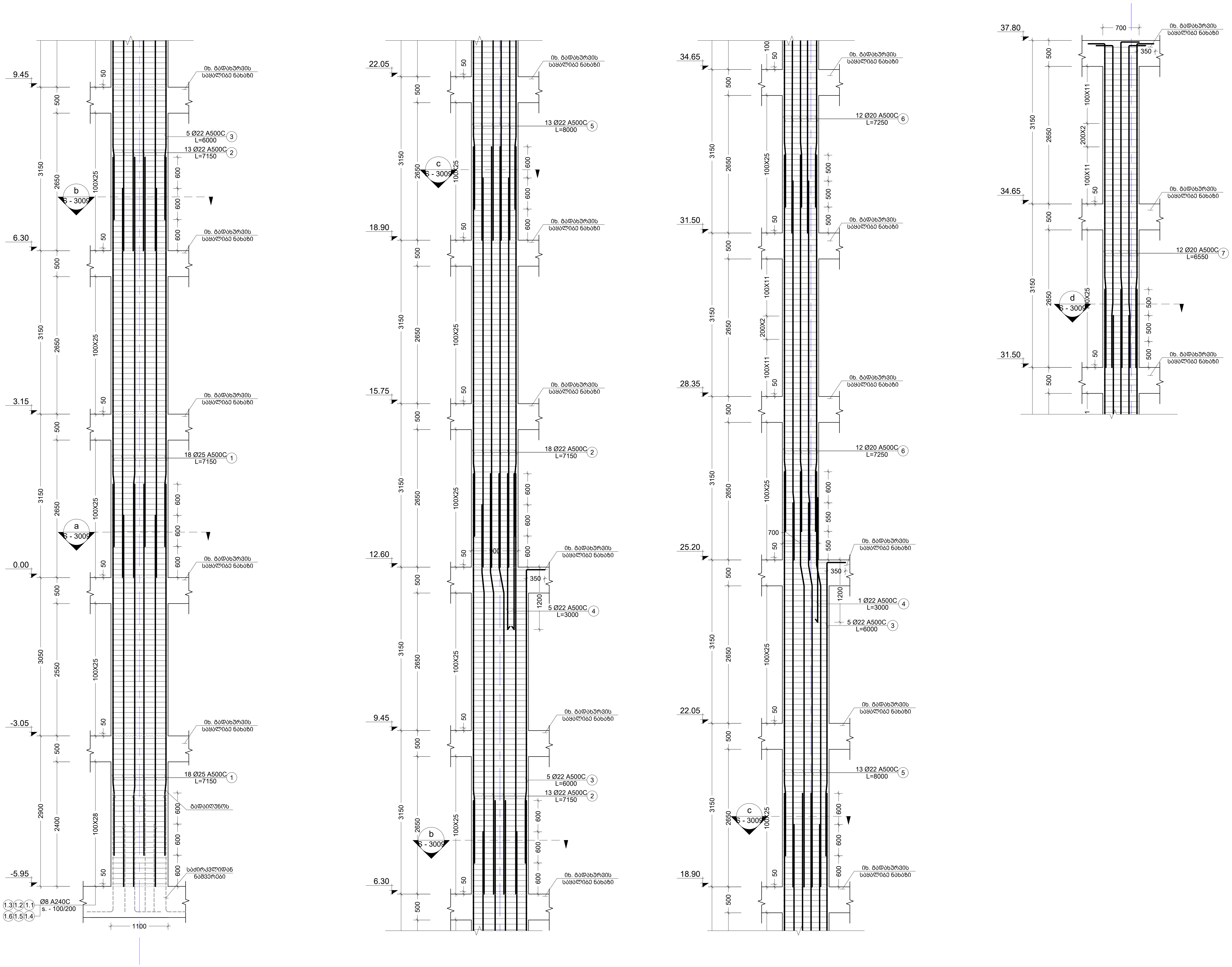

3 C.
Scale: 1:50

No | Date | Revision | Issued by

სიტუაციური სქემა
KEY PLAN

მისამართი
ADDRESS
ქ. თბილისი, ვახტანგ ნინუას ქ. #3 ს/კ 01.12.12.001.418

პროექტი
PROJECT

ნახაზი
DRWG.
COLUMN - 3

CUBICON DESIGN & BUILDING ENGINEERING
შპს "კუბიკონი", თბილისი, მარშალ გელოვანის გამზ. 13
ტელ: (+995 591) 116444 www.cubicon.ge

	შესრულება: ISSUED BY: EJ	შემოწმება APPROVED BY: MS
	ფაილი FILE COLUMN	პროექტის №: PROJECT No ST_90A20
	ფორმატი PAPER SIZE A2	მასშტაბი SCALE 1:50
ნახ.კოდი DRWG. No S - 3003	კორექტ. REVISION 00	სტადია STATUS </>

18.12.2020

შენიშვნა:
NOTE:

1. კვეთები იხ. ########;########

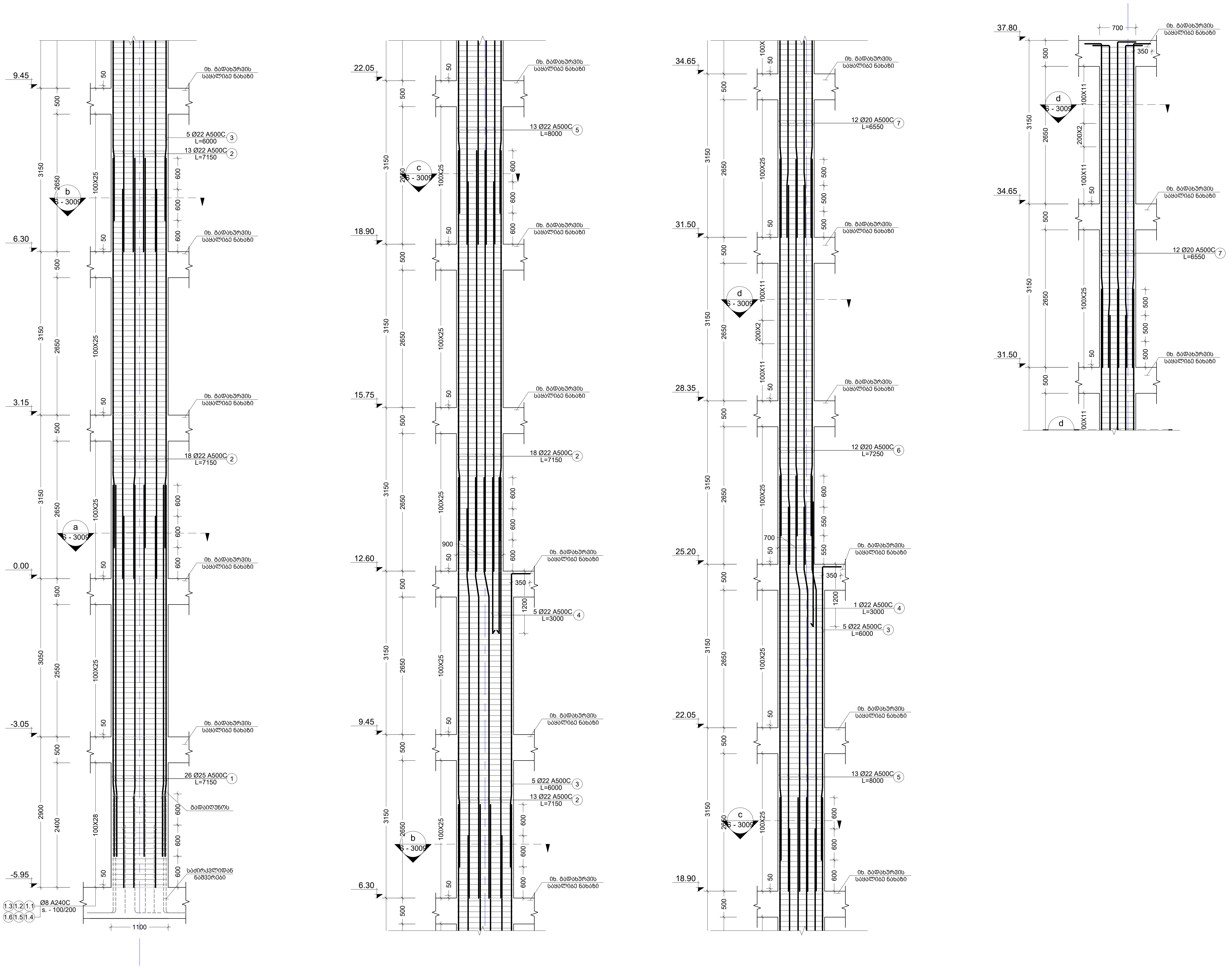

4 C.
Scale: 1:50

No	Date	Revision	Issued by
----	----	----	----
----	----	----	----
----	----	----	----
----	----	----	----
----	----	----	----

სიტუაციური სქემა
KEY PLAN

მისამართი
ADDRESS
ქ. თბილისი, ვახტანგ ნინუას ქ. #3 ს/კ

პროექტი
PROJECT
[illegible]

ნახაზი
DRWG.
COLUMN - 4

CUBICON
DESIGN & BUILDING ENGINEERING
შპს "კუბიკონი", თბილისი, მარშალ გელოვანის გამზ. 13
ტელ: (+995 591) 116444 www.cubicon.ge

შესრულება: ISSUED BY:	შეამოწმა APPROVED BY:
EJ	MS
ფაილი FILE COLUMN	პროექტის №: PROJECT No ST_90A20
ფორმატი PAPER SIZE A2	მასშტაბი SCALE 1:50

ნახ.კოდი DRWG. No	კორექტ. REVISION	სტადია STATUS
S - 3004	00	</>

18.12.2020

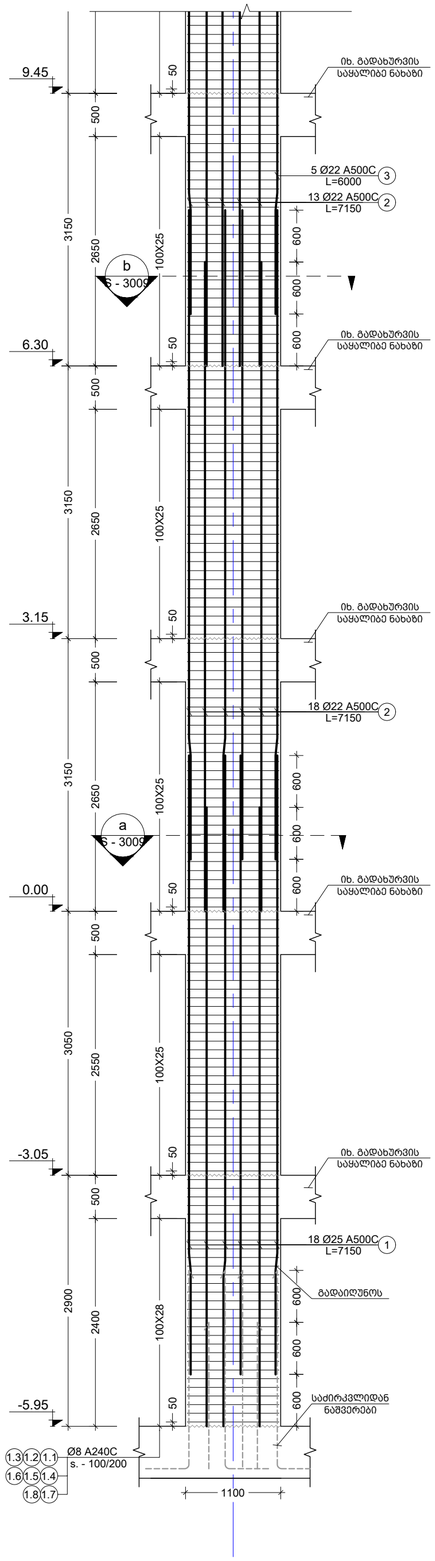

5 C
Scale: 1:50

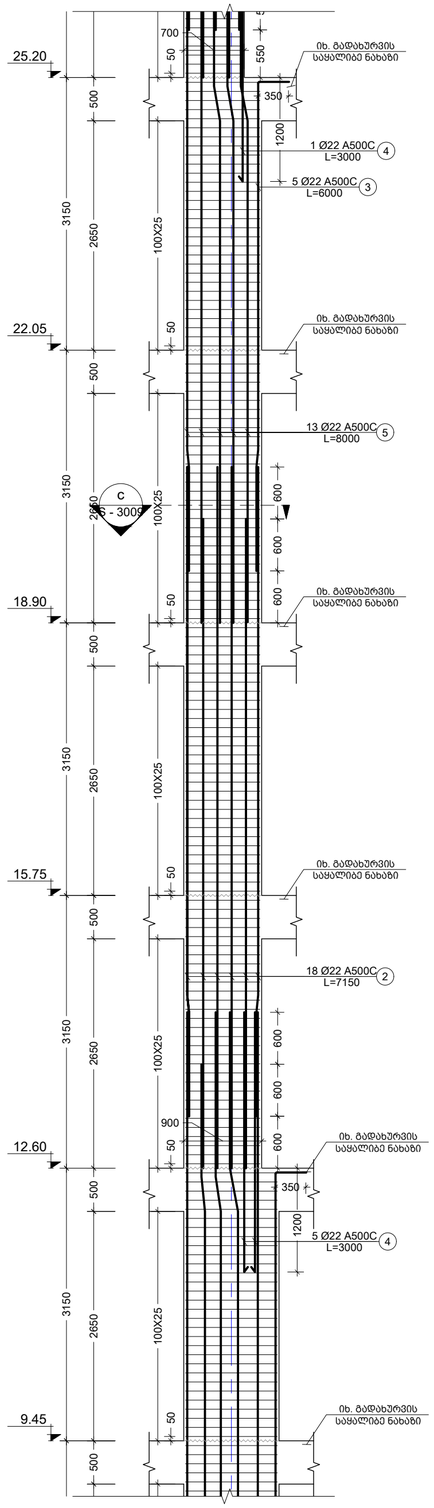

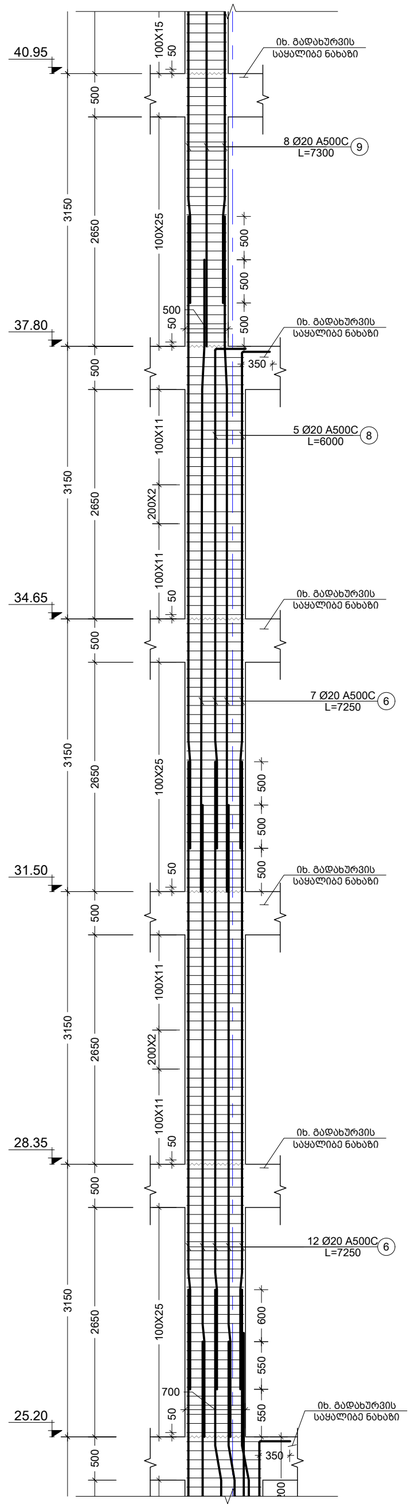

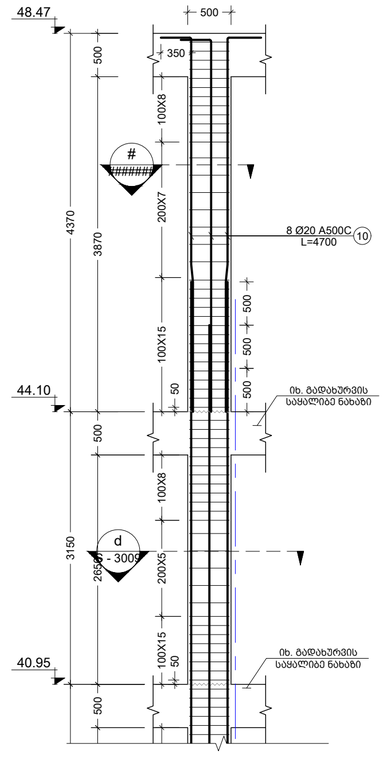

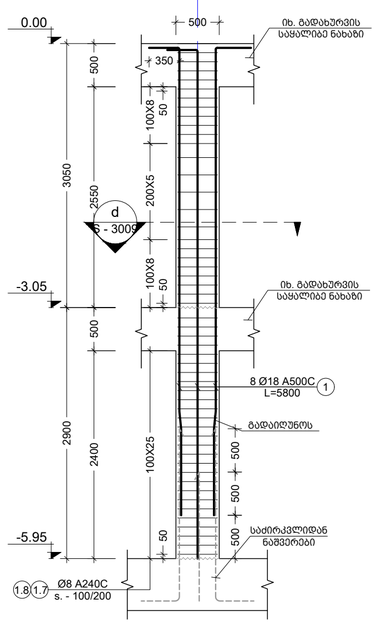

6 C.
Scale: 1:50

შენიშვნა:
NOTE:

1. კვეთები იხ. ########,########

No	Date	Revision	Issued by
----	----	----	----
----	----	----	----
----	----	----	----
----	----	----	----
----	----	----	----
----	----	----	----

საინფორმაციო სქემა
KEY PLAN

მისამართი
ADDRESS
ქ. თბილისი, ვახტანგ ნინუას ქ. #3 ს/კ

პროექტი
PROJECT
არქიტექტურული

ნახაზის
DRWG.
COLUMN - 5; 6

CUBICON
DESIGN & BUILDING ENGINEERING
შპს "კუბიკონი". თბილისი, მარშალ გელოვანის ბაზრ. 13
ტელ.: (+995 591) 116444 www.cubicon.ge

	გამოშვება: ISSUED BY:	შეამოწმა APPROVED BY:
	EJ	MS
ფაილი FILE: COLUMN		პროექტის №: PROJECT No: ST_90A20
ფორმატი PAPER SIZE:	A2	მასშტაბი SCALE: 1:50
ნახ.კოდი DRWG. No: S - 3005	კორექტ. REVISION: 00	სტატუსი STATUS: </>

18.12.2020

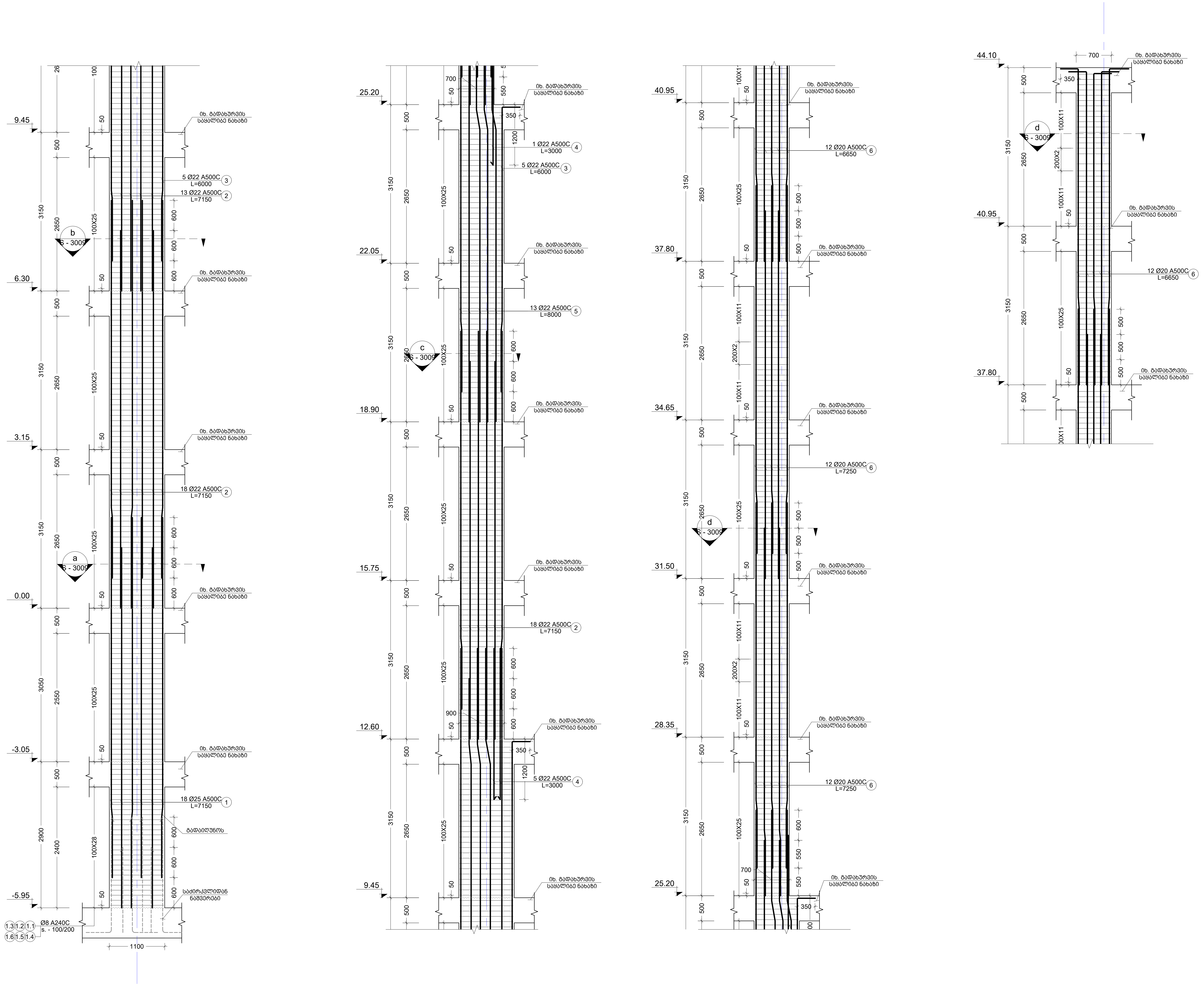

7 C.
Scale: 1:50

შენიშვნა:
NOTE:

1. კვეთები იხ. #######;#######

No	Date	Revision	Issued by

სიტუაციური სქემა
KEY PLAN

მისამართი
ADDRESS
ქ. თბილისი, ვახტანგ ნინუას ქ. #3 ს/კ 01.12.12.001.438

პროექტი
PROJECT

ნახაზი
DRWG.
COLUMN - 7

CUBICON DESIGN & BUILDING ENGINEERING
შპს "კუბიკონი", თბილისი, მარშალ გელოვანის გამზ. 13
ტელ: (+995 591) 116444 www.cubicon.ge

შეასრულა: ISSUED BY: EJ	შეამოწმა APPROVED BY: MS
ფაილი FILE COLUMN	პროექტის №: PROJECT No ST_90A20
ფორმატი PAPER SIZE A2	მასშტაბი SCALE 1:50

ნახ.კოდი DRWG. No S - 3006	კორექტ. REVISION 00	სტადია STATUS </>

18.12.2020

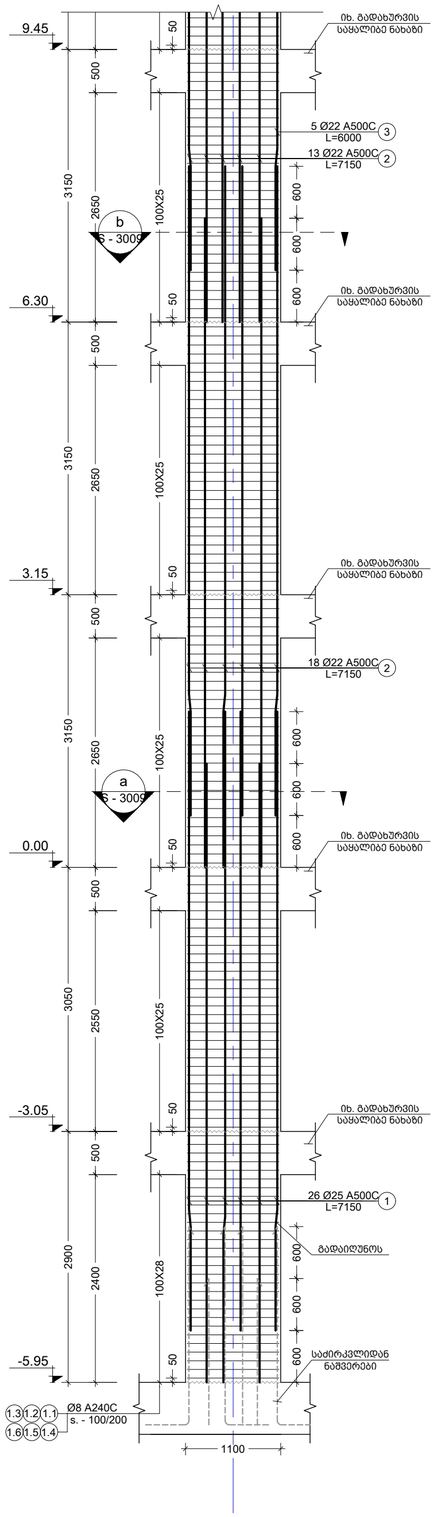

8 C
Scale: 1:50

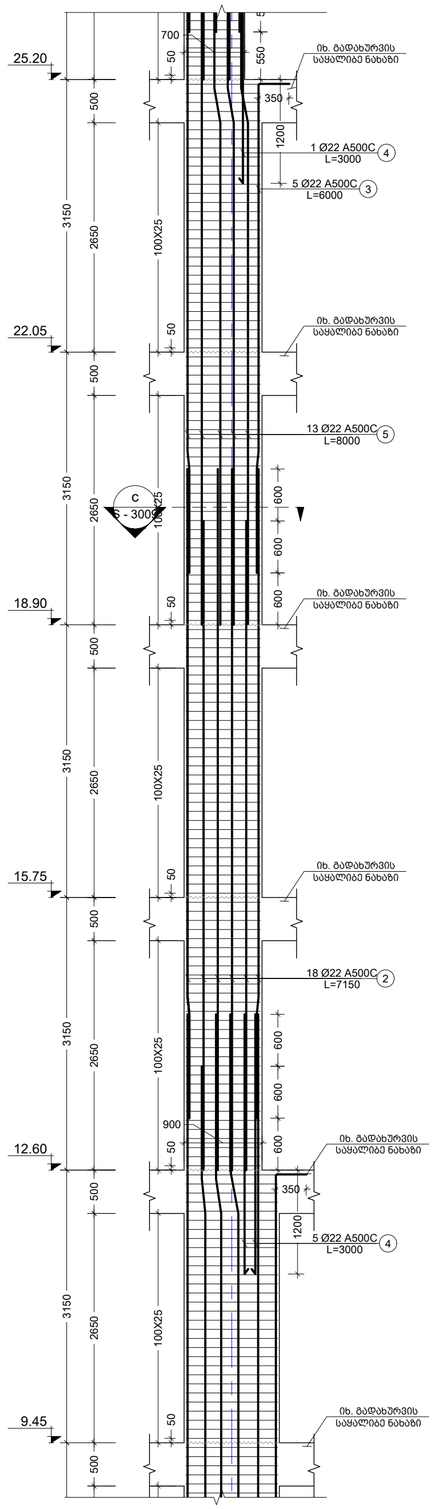

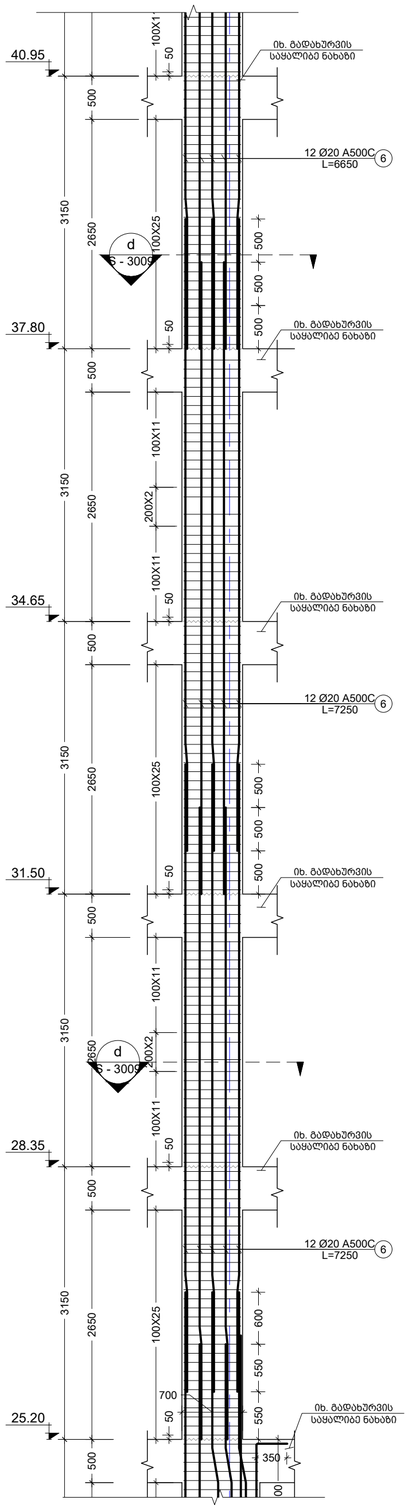

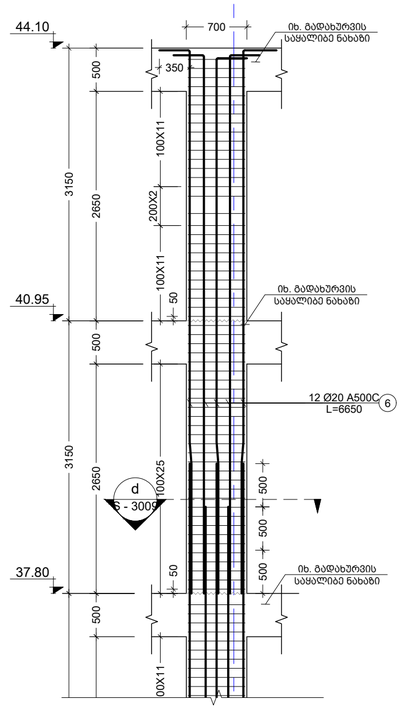

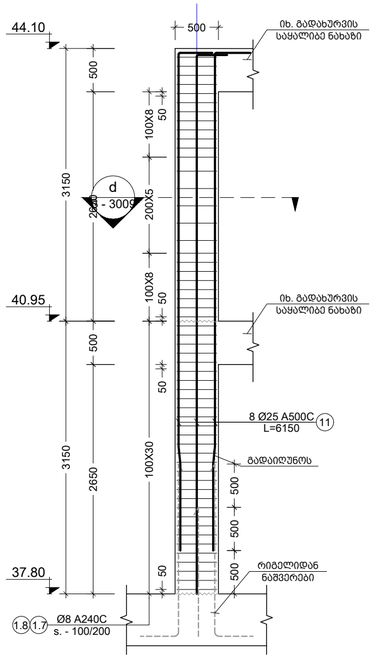

9 C
Scale: 1:50

შენიშვნა:
NOTE:

1. კვეთები იხ. ########,########

No	Date	Revision	Issued by
----	----	----	----
----	----	----	----
----	----	----	----
----	----	----	----
----	----	----	----

საიმედიერი სქემა
KEY PLAN

მისამართი
ADDRESS
ქ. თბილისი, ვახტანგ ნინუას ქ. #3 ს/კ

პროექტი
PROJECT
არტილერიის ბაზის [illegible]

ნახაზი
DRWG.
COLUMN - 8

CUBICON
DESIGN & BUILDING ENGINEERING
მას "კუბიკონი". თბილისი, მარჯან დეკანოზის ბაზა. 13
ტელ.: (+995 591) 116444 www.cubicon.ge

	შემსრულა: ISSUED BY: EJ	შეამოწმა APPROVED BY: MS
	ფაილი FILE COLUMN	პროექტის №: PROJECT No ST_90A20
	ფორმატი PAPER SIZE A2	მასშტაბი SCALE 1:50
ნახ.კოდი DRWG. No S - 3007	კორექტ. REVISION 00	სტატუსი STATUS </>

18.12.2020

კონსტრ. დასახ. და სართული	ელემენტის დასახ. და რაოდენობა	ჯამ. № ჯამში	დეტალების ან ნაწილების ტიპი და ზომა (მმ)	ერთეულის სიგრძე (მ.)	რაოდენობა (ც.)	სიგრძე (მ.)	წონა (კგ.)
			ბაზიდან ერთ ასაწყობად				
(1 სართული)		1	Ø25 A500C	7150	18 X 10	1287.00	4957
	C. - 1 10 (ც.)	1.1	Ø8 A240C	2380	60 X 10	1428.00	563
		1.2	Ø8 A240C	800	60 X 10	480.00	189
			ბაზიდან ბეტონი B25 V = 1.3 X 10			= 13.20 მ³	
	C. - 2 13 (ც.)	1	Ø25 A500C	7150	26 X 13	2416.70	9308
		1.1	Ø8 A240C	2380	60 X 13	1856.40	732
		1.2	Ø8 A240C	800	60 X 13	624.00	246
			ბაზიდან ბეტონი B25 V = 1.3 X 13			= 17.16 მ³	
	C. - 3 4 (ც.)	1	Ø25 A500C	7150	18 X 4	514.80	1983
		1.1	Ø8 A240C	2380	60 X 4	571.20	225
		1.2	Ø8 A240C	800	60 X 4	192.00	76
			ბაზიდან ბეტონი B25 V = 1.3 X 4			= 5.28 მ³	
	C. - 4 6 (ც.)	1	Ø25 A500C	7150	26 X 6	1115.40	4296
		1.1	Ø8 A240C	2380	60 X 6	856.80	338
		1.2	Ø8 A240C	800	60 X 6	288.00	114
			ბაზიდან ბეტონი B25 V = 1.3 X 6			= 7.92 მ³	
	C. - 5 4 (ც.)	1	Ø25 A500C	7150	18 X 4	514.80	1983
		1.1	Ø8 A240C	2380	60 X 4	571.20	225
		1.2	Ø8 A240C	800	60 X 4	192.00	76
			ბაზიდან ბეტონი B25 V = 1.3 X 4			= 5.28 მ³	
	C. - 6 2 (ც.)	1	Ø18 A500C	5800	18 X 2	208.80	417
		1.7	Ø8 A240C	1560	30 X 2	93.60	37
		1.8	Ø8 A240C	800	30 X 2	48.00	19
			ბაზიდან ბეტონი B25 V = 1.3 X 2			= 2.64 მ³	
	C. - 7 1 (ც.)	1	Ø25 A500C	7150	18 X 1	128.70	496
		1.1	Ø8 A240C	2380	60 X 1	142.80	56
		1.2	Ø8 A240C	800	60 X 1	48.00	19
			ბაზიდან ბეტონი B25 V = 1.3 X 1			= 1.32 მ³	
	C. - 8 1 (ც.)	1	Ø25 A500C	7150	26 X 1	185.90	716
		1.1	Ø8 A240C	2380	60 X 1	142.80	56
		1.2	Ø8 A240C	800	60 X 1	48.00	19
			ბაზიდან ბეტონი B25 V = 1.3 X 1			= 1.32 მ³	

სვეტების სვეტფუძეპაძის -3.05 ნიშნულზე

(1 სართული)

კონსტრ. დასახ. და სართული	ელემენტის დასახ. და რაოდენობა	ჯამ. № ჯამში	დეტალების ან ნაწილების ტიპი და ზომა (მმ)	ერთეულის სიგრძე (მ.)	რაოდენობა (ც.)	სიგრძე (მ.)	წონა (კგ.)
			ბაზიდან ერთ ასაწყობად				
	C. - 1 10 (ც.)	1.1	Ø8 A240C	2380	60 x 10	1428.00	563
		1.2	Ø8 A240C	800	60 X 10	480.00	189
			ბაზიდან ბეტონი B25 V = 1.3 X 10			= 14.03 მ³	
	C. - 2 13 (ც.)	1.1	Ø8 A240C	2380	60 X 13	1856.40	732
		1.2	Ø8 A240C	800	60 X 13	624.00	246
			ბაზიდან ბეტონი B25 V = 1.4 X 13			= 18.23 მ³	
	C. - 3 4 (ც.)	1.1	Ø8 A240C	2380	60 X 4	571.20	225
		1.2	Ø8 A240C	800	60 X 4	192.00	76
			ბაზიდან ბეტონი B25 V = 1.4 X 4			= 5.61 მ³	
	C. - 4 6 (ც.)	1.1	Ø8 A240C	2380	60 X 6	856.80	338
		1.2	Ø8 A240C	800	60 X 6	288.00	114
			ბაზიდან ბეტონი B25 V = 1.4 X 6			= 8.42 მ³	
	C. - 5 4 (ც.)	1.1	Ø8 A240C	2380	60 X 4	571.20	225
		1.2	Ø8 A240C	800	60 X 4	192.00	76
			ბაზიდან ბეტონი B25 V = 1.4 X 4			= 5.61 მ³	
	C. - 6 2 (ც.)	1.7	Ø8 A240C	1560	30 X 2	93.60	37
		1.8	Ø8 A240C	800	30 X 2	48.00	19
			ბაზიდან ბეტონი B25 V = 1.4 X 2			= 2.81 მ³	
	C. - 7 1 (ც.)	1.1	Ø8 A240C	2380	60 X 1	142.80	56
		1.2	Ø8 A240C	800	60 X 1	48.00	19
			ბაზიდან ბეტონი B25 V = 1.4 X 1			= 1.40 მ³	
	C. - 8 1 (ც.)	1.1	Ø8 A240C	2380	60 X 1	142.80	56
		1.2	Ø8 A240C	800	60 X 1	48.00	19
			ბაზიდან ბეტონი B25 V = 1.4 X 1			= 1.40 მ³	

CUBICON
DESIGN & BUILDING ENGINEERING
ISSUED BY: შპს "კუბიკონი", მისამართი, ბათუმი, ზღვისპირა ბულვარი, 13
APPROVED BY: ტელ: (+995 591) 116444 www.cubicon.ge

ISSUED BY:	შპს"კუბიკონი"
APPROVED BY:	EJ
	MS
FILE	პროექტი №:
COLUMN	PROJECT No:
	ST_90A20
PAPER SIZE	ფურცლის ზომა
	A3
SCALE	მასშტაბი
	1:50
DRWG. No	ნახ.კოდი
S - 1002	00
	</>
REVISION	კორექტირება
STATUS	სტატუსი

18.12.2020

No	Date	Revision	Issued by
----	----	----	----
----	----	----	----
----	----	----	----
----	----	----	----
----	----	----	----
----	----	----	----

შენიშვნა:
NOTE:

ნახაზის ნომერი
KEY PLAN

მისამართი
ADDRESS
ქ. ბათუმი, ზღვისპირა ბულვარი 6
ქ. #3 ს/კ 01.12.12.001.418

პროექტის დასახელება
PROJECT

ნახაზის დასახელება
DRWG.

ცვლილება - A; B

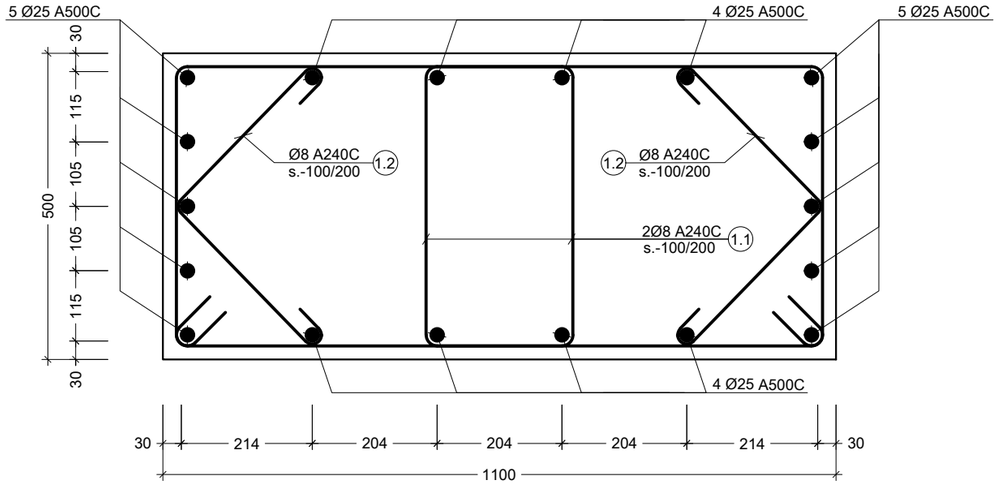

a ჯვეთი
Scale: 1:10

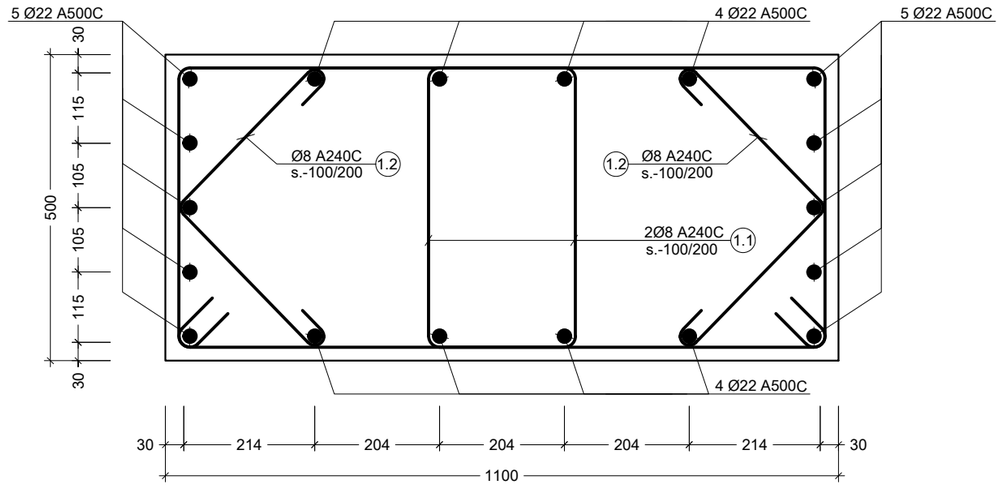

b ჯვეთი
Scale: 1:10

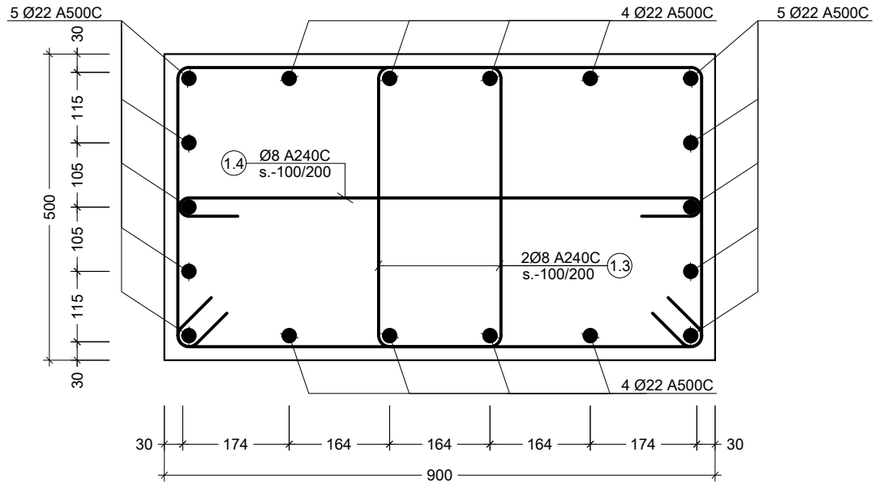

c კვეთი
Scale: 1:10

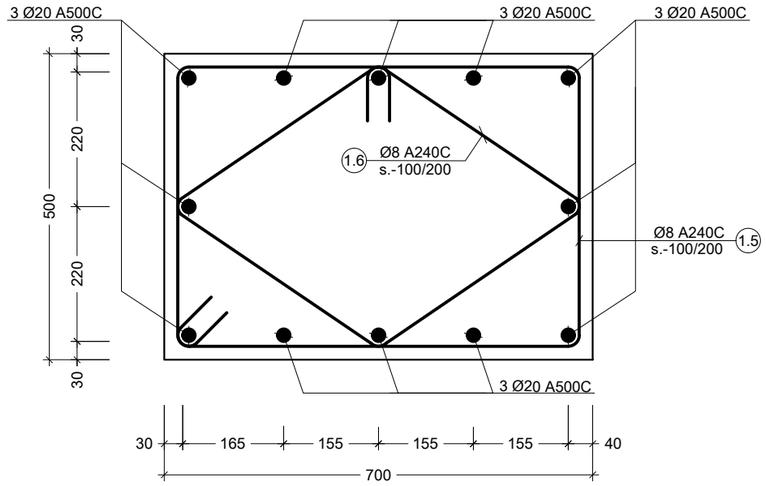

d კვეთი
Scale: 1:10

შენიშვნა:
NOTE:

No	Date	Revision	Issued by
----	----	----	----
----	----	----	----
----	----	----	----
----	----	----	----
----	----	----	----
----	----	----	----

სიტუაციური სქემა
KEY PLAN

მისამართი
ADDRESS
ქ. თბილისი, ვახტანგ ნინუას ქ. #3 ს/კ 01.12.12.001.418

პროექტი
PROJECT
არქი ნახალოვკა

ნახაზი
DRWG.
კვეთი a; b; c; d

CUBICON
DESIGN & BUILDING ENGINEERING
შპს "ქუბიკონი", თბილისი, მარშალ გელოვანის გამზ. 13
ტელ: (+995 591) 116444 www.cubicon.ge

	შეასრულა: ISSUED BY:	შეამოწმა APPROVED BY:
	EJ	MS
ფაილი FILE	პროექტის №: PROJECT No	
COLUMN	ST_90A20	
ფორმატი PAPER SIZE	მასშტაბი SCALE	
A3	1:50	
ნახ.კოდი DRWG. No	კორექტ. REVISION	სტადია STATUS
S - 3009	00	</>

18.12.2020

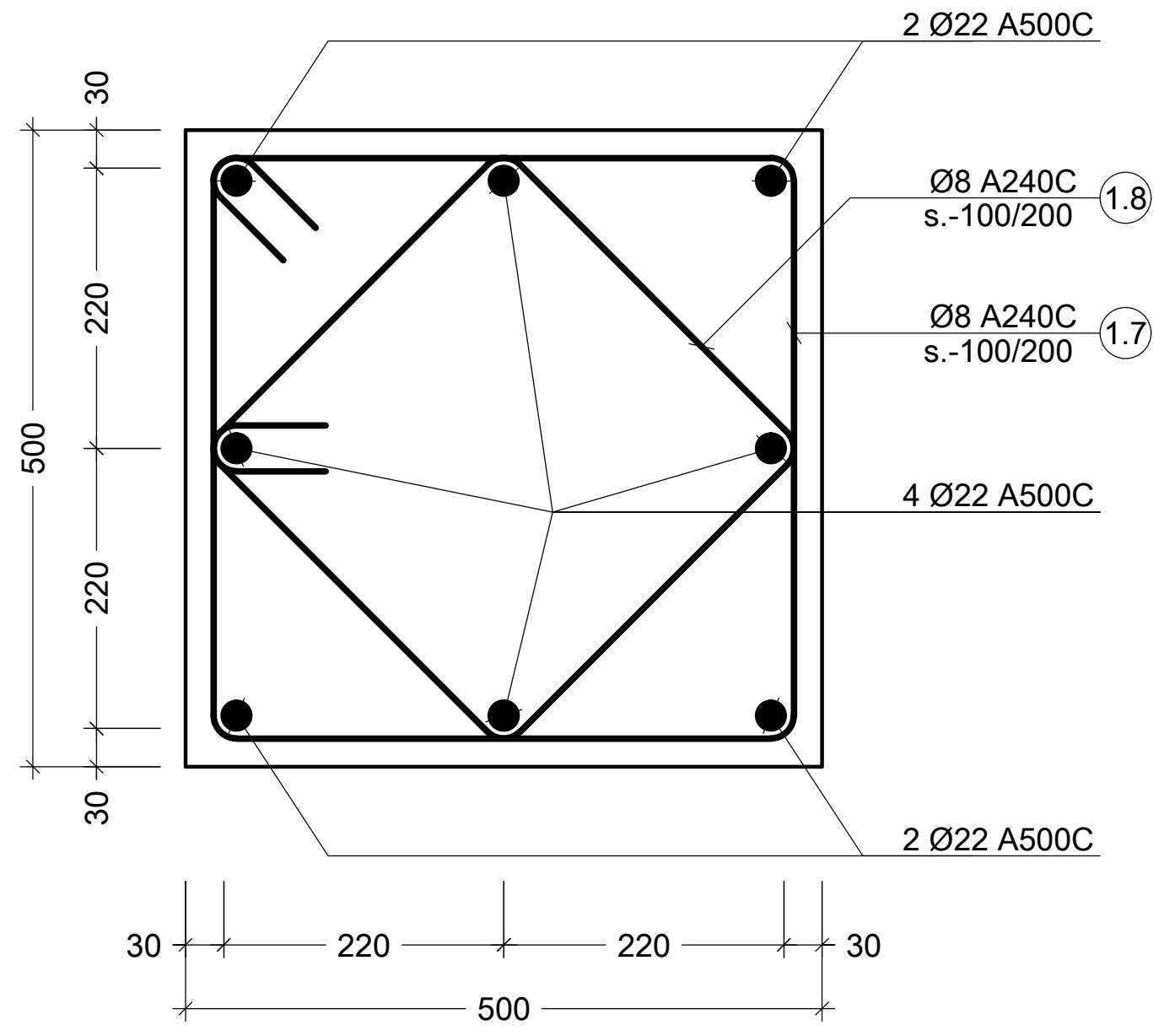

e კვეთი
Scale: 1:10

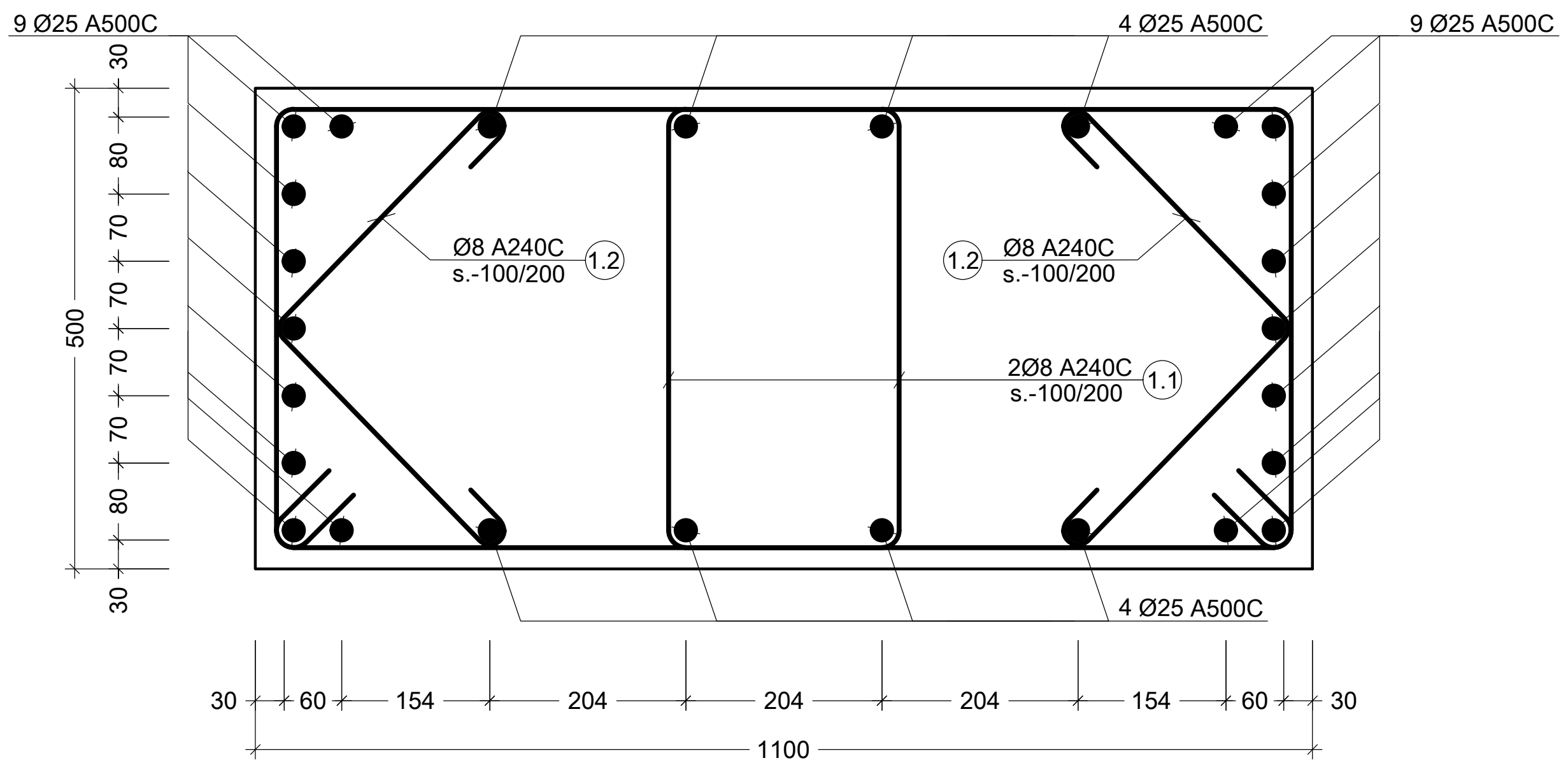

f კვეთი
Scale: 1:10

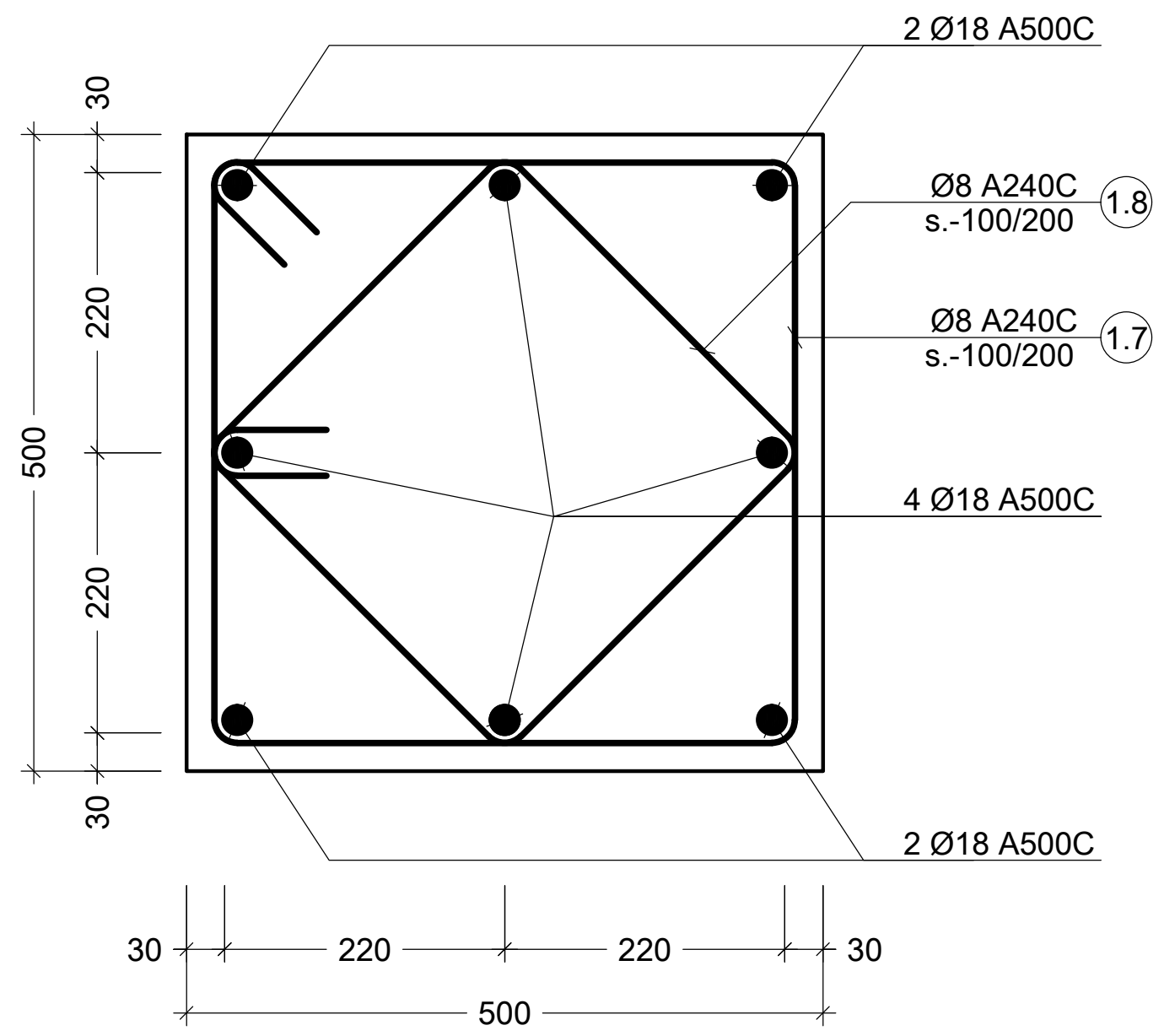

g კვეთი
Scale: 1:10

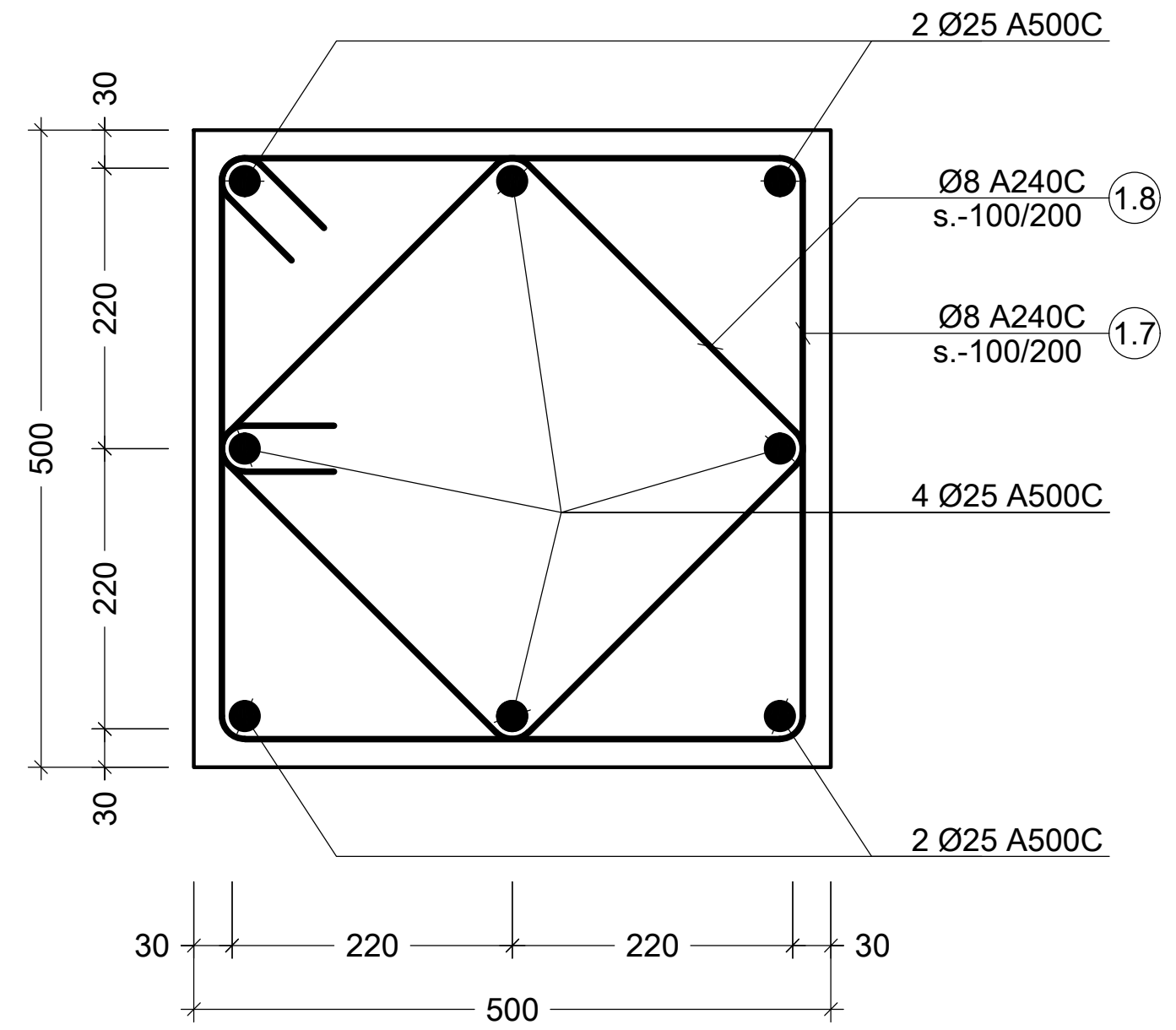

h კვეთი
Scale: 1:10

პოზ. №	ესკიზი	L მმ
1.1	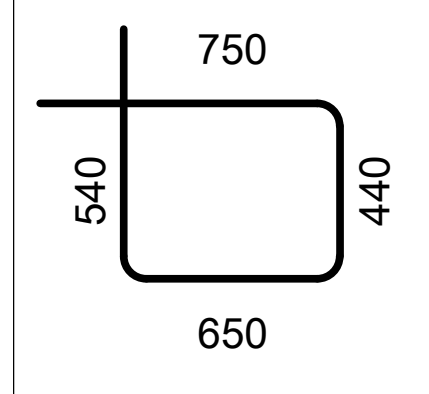 750; 540; 440; 650	2380
1.2	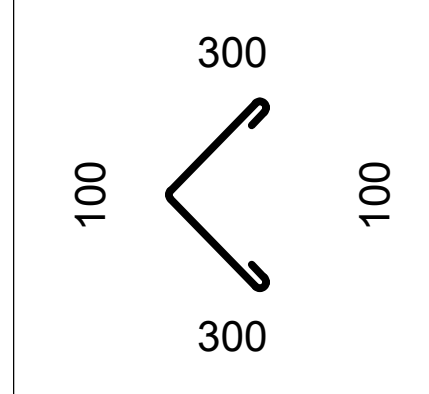 300; 100; 100; 300	800
1.3	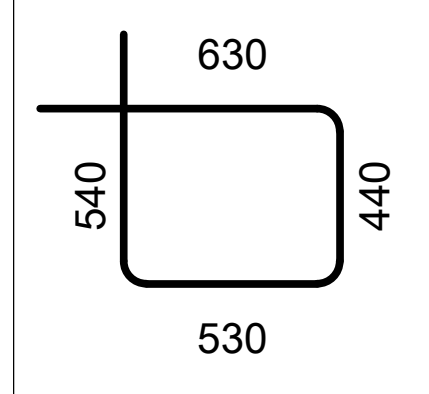 630; 540; 440; 530	2140
1.4	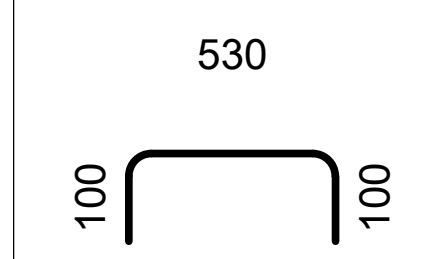 530; 100; 100	730
1.5	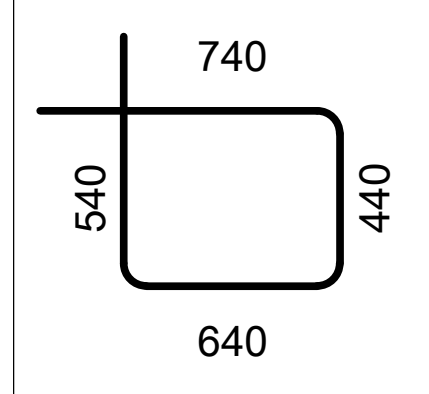 740; 540; 440; 640	2360
1.6	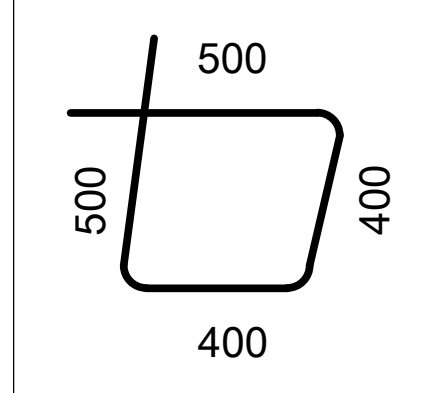 500; 500; 400; 400	1800
1.7	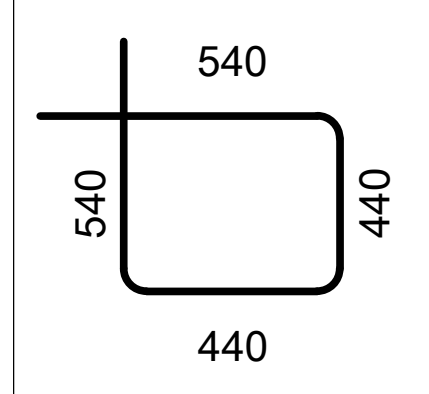 540; 540; 440; 440	1960
1.8	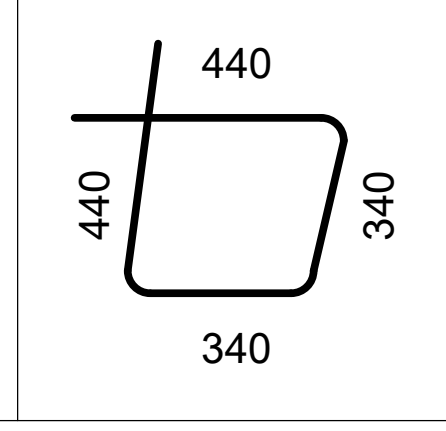 440; 440; 340; 340	1560

შენიშვნა:
NOTE:

No	Date	Revision	Issued by
----	----	----	----
----	----	----	----
----	----	----	----
----	----	----	----
----	----	----	----

სიტუაციური სქემა
KEY PLAN

მისამართი
ADDRESS
ქ. თბილისი, ვახტანგ ნინუას ქ. #3 ს/კ 01.12.12.001.418

პროექტი
PROJECT
არქი ნახალოვკა

ნახაზი
DRWG.
კვეთი - e f g h

CUBICON©
DESIGN & BUILDING ENGINEERING
შპს "კუბიკონი", თბილისი, მარშალ გელოვანის გამზ. 13
ტელ: (+995 591) 116444 www.cubicon.ge

შეასრულა: ISSUED BY:	შეამოწმა APPROVED BY:
EJ	MS
ფაილი FILE: COLUMN	პროექტის №: PROJECT No: ST_90A20
ფორმატი PAPER SIZE: A3	მასშტაბი SCALE: 1:50

ნახ.კოდი DRWG. No	კორექტ. REVISION	სტადია STATUS
S - 3010	00	</>

18.12.2020

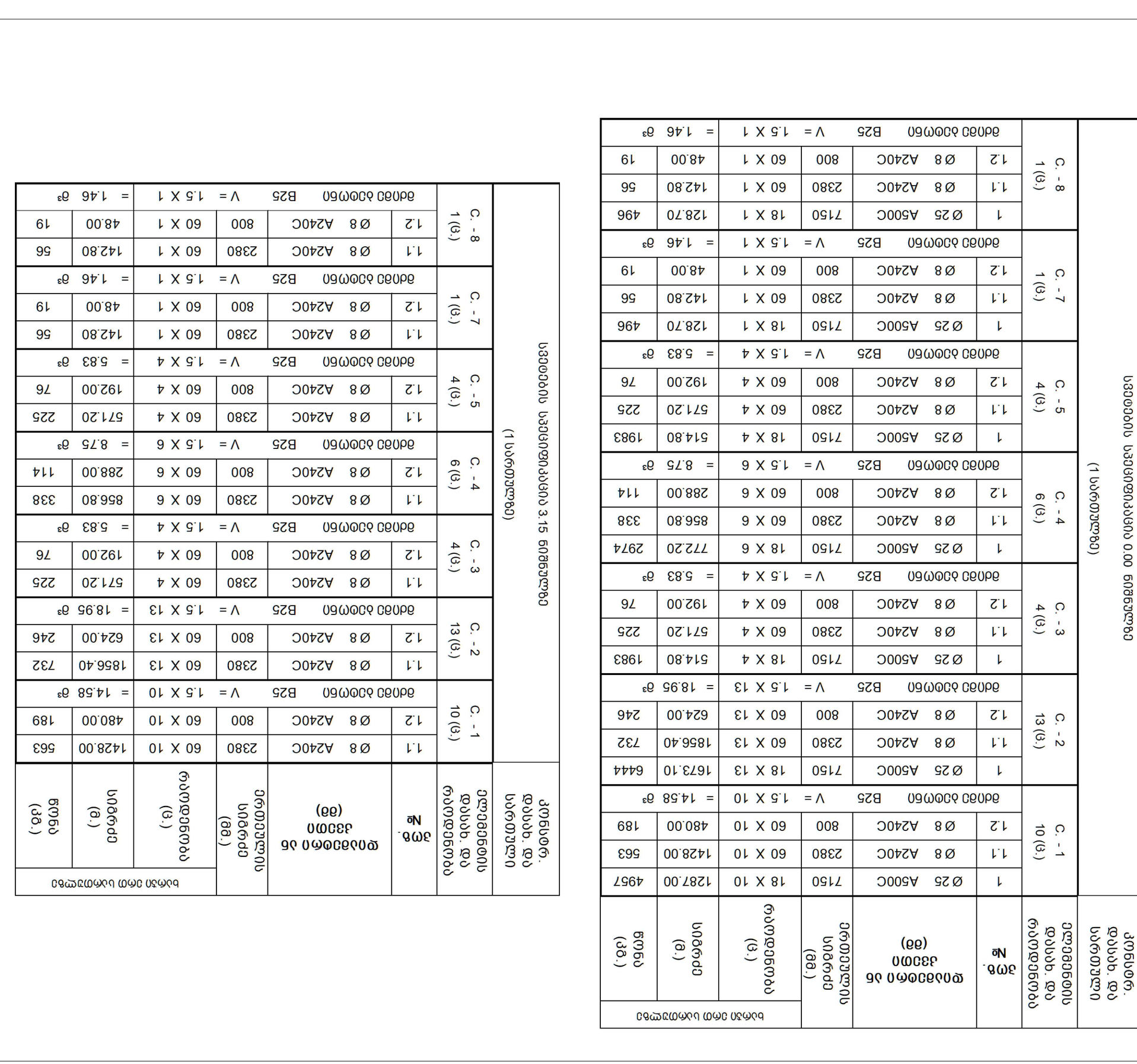

ელემენტის დასახ. და რაოდენობა		ელემენტის სიგრძე (მმ)	დასახელება და ჯამური ზომები	ერთ. №№	ბადის ეროვნული ნომენკლატურა	
					რაოდენობა (ც.)	წონა (კგ.)
C. - 1 10 (ც.)		2380	Ø 8 A240C	1.1	60 X 10	563
		800	Ø 8 A240C	1.2	60 X 10	189
	ბადების ტიპი B25 V = 1.5 X 10 = 14.58 მ³					
C. - 2 13 (ც.)		2380	Ø 8 A240C	1.1	60 X 13	732
		800	Ø 8 A240C	1.2	60 X 13	246
	ბადების ტიპი B25 V = 1.5 X 13 = 18.95 მ³					
C. - 3 4 (ც.)		2380	Ø 8 A240C	1.1	60 X 4	225
		800	Ø 8 A240C	1.2	60 X 4	76
	ბადების ტიპი B25 V = 1.5 X 4 = 5.83 მ³					
C. - 4 6 (ც.)		2380	Ø 8 A240C	1.1	60 X 6	338
		800	Ø 8 A240C	1.2	60 X 6	114
	ბადების ტიპი B25 V = 1.5 X 6 = 8.75 მ³					
C. - 5 4 (ც.)		2380	Ø 8 A240C	1.1	60 X 4	225
		800	Ø 8 A240C	1.2	60 X 4	76
	ბადების ტიპი B25 V = 1.5 X 4 = 5.83 მ³					
C. - 7 1 (ც.)		2380	Ø 8 A240C	1.1	60 X 1	56
		800	Ø 8 A240C	1.2	60 X 1	19
	ბადების ტიპი B25 V = 1.5 X 1 = 1.46 მ³					
C. - 8 1 (ც.)		2380	Ø 8 A240C	1.1	60 X 1	56
		800	Ø 8 A240C	1.2	60 X 1	19
	ბადების ტიპი B25 V = 1.5 X 1 = 1.46 მ³					

სვეტების სველბეტონის 0.00 ნიშნულზე
(1 სართულზე)

1	Ø 25	A500C	7150	18 X 6	772.20	2974
1.1	Ø 8	A240C	2380	60 X 6	856.80	338
1.2	Ø 8	A240C	800	60 X 6	288.00	114
ბადების ტიპი B25 V = 1.5 X 6 = 8.75 მ³						
1	Ø 25	A500C	7150	18 X 4	514.80	1983
1.1	Ø 8	A240C	2380	60 X 4	571.20	225
1.2	Ø 8	A240C	800	60 X 4	192.00	76
ბადების ტიპი B25 V = 1.5 X 4 = 5.83 მ³						
1	Ø 25	A500C	7150	18 X 1	128.70	496
1.1	Ø 8	A240C	2380	60 X 1	142.80	56
1.2	Ø 8	A240C	800	60 X 1	48.00	19
ბადების ტიპი B25 V = 1.5 X 1 = 1.46 მ³						
1	Ø 25	A500C	7150	18 X 1	128.70	496
1.1	Ø 8	A240C	2380	60 X 1	142.80	56
1.2	Ø 8	A240C	800	60 X 1	48.00	19
ბადების ტიპი B25 V = 1.5 X 1 = 1.46 მ³						

სვეტების სველბეტონის 3.15 ნიშნულზე
(1 სართულზე)

1	Ø 25	A500C	7150	18 X 10	1287.00	4957
1.1	Ø 8	A240C	2380	60 X 10	1428.00	563
1.2	Ø 8	A240C	800	60 X 10	480.00	189
ბადების ტიპი B25 V = 1.5 X 10 = 14.58 მ³						
1	Ø 25	A500C	7150	18 X 13	1673.10	6444
1.1	Ø 8	A240C	2380	60 X 13	1856.40	732
1.2	Ø 8	A240C	800	60 X 13	624.00	246
ბადების ტიპი B25 V = 1.5 X 13 = 18.95 მ³						
1	Ø 25	A500C	7150	18 X 4	514.80	1983
1.1	Ø 8	A240C	2380	60 X 4	571.20	225
1.2	Ø 8	A240C	800	60 X 4	192.00	76
ბადების ტიპი B25 V = 1.5 X 4 = 5.83 მ³						
1	Ø 25	A500C	7150	18 X 6	772.20	2974
1.1	Ø 8	A240C	2380	60 X 6	856.80	338
1.2	Ø 8	A240C	800	60 X 6	288.00	114
ბადების ტიპი B25 V = 1.5 X 6 = 8.75 მ³						
1	Ø 25	A500C	7150	18 X 4	514.80	1983
1.1	Ø 8	A240C	2380	60 X 4	571.20	225
1.2	Ø 8	A240C	800	60 X 4	192.00	76
ბადების ტიპი B25 V = 1.5 X 4 = 5.83 მ³						
1	Ø 25	A500C	7150	18 X 1	128.70	496
1.1	Ø 8	A240C	2380	60 X 1	142.80	56
1.2	Ø 8	A240C	800	60 X 1	48.00	19
ბადების ტიპი B25 V = 1.5 X 1 = 1.46 მ³						

18.12.2020

S - 3011	00	</>
ნახ.ეროვნ. DRWG. No	ჯერადობა REVISION	სტატუსი STATUS
	A3	----
	ფორმატი PAPER SIZE	მასშტაბი SCALE
	EJ	MS
	ფაილი FILE	პროექტის No PROJECT No
	COLUMN	ST_90A20
გამოსცა: ISSUED BY:	დაამტკიცა: APPROVED BY:	

CUBICON
DESIGN & BUILDING ENGINEERING
თბილისი, გამოფენის ქუჩა 13, 0186
ტელ: (+995 591) 116444 www.cubicon.ge

სვეტების სველბეტონის ბადეების განლაგების სქემა

პროექტის დასახელება PROJECT	ქ. ფოთში, ზაზიშვილის, ზემო ალეის ნაკვეთის კომპლექსის ქ. #3 ს/ბ 01.12.12.001.418
მისამართი ADDRESS	
ნახ.ეროვნ. DRWG.	სვეტების სველბეტონის ბადეების განლაგების სქემა

No	Date	Revision	Issued by
----	----	----	----
----	----	----	----
----	----	----	----
----	----	----	----
----	----	----	----

ნახატის ნომერი: NOTE:

ბადეების განლაგების სქემა KEY PLAN

კონსტრ. დასახ. და სართული	ელემენტის დასახ. და რაოდენობა	პოზ. №	დიამეტრი ან კვეთი (მმ)		ერთეულის სიგრძე (მმ.)	ხარჯი ერთ სართულზე		
						რაოდენობა (ც.)	სიგრძე (მ.)	წონა (კგ.)
სვეტების სპეციფიკაცია 6.30 ნიშნულზე (1 სართულზე)	C. - 1 10 (ც.)	2	Ø 22	A500C	7150	13 X 10	929.50	2772
		3	Ø 22	A500C	6000	5 X 10	300.00	895
		1.1	Ø 8	A240C	2380	60 X 10	1428.00	563
		1.2	Ø 8	A240C	800	60 X 10	480.00	189
		მძიმე ბეტონი		B25	V =	1.5 X 10	= 14.58 მ³	
	C. - 2 13 (ც.)	2	Ø 22	A500C	7150	13 X 13	1208.35	3604
		3	Ø 22	A500C	6000	5 X 13	390.00	1163
		1.1	Ø 8	A240C	2380	60 X 13	1856.40	732
		1.2	Ø 8	A240C	800	60 X 13	624.00	246
		მძიმე ბეტონი		B25	V =	1.5 X 13	= 18.95 მ³	
	C. - 3 4 (ც.)	2	Ø 22	A500C	7150	13 X 4	371.80	1109
		3	Ø 22	A500C	6000	5 X 4	120.00	358
		1.1	Ø 8	A240C	2380	60 X 4	571.20	225
		1.2	Ø 8	A240C	800	60 X 4	192.00	76
		მძიმე ბეტონი		B25	V =	1.5 X 4	= 5.83 მ³	
	C. - 4 6 (ც.)	2	Ø 22	A500C	7150	13 X 6	557.70	1663
		3	Ø 22	A500C	6000	5 X 6	180.00	537
		1.1	Ø 8	A240C	2380	60 X 6	856.80	338
		1.2	Ø 8	A240C	800	60 X 6	288.00	114
		მძიმე ბეტონი		B25	V =	1.5 X 6	= 8.75 მ³	
	C. - 5 4 (ც.)	2	Ø 22	A500C	7150	13 X 4	371.80	1109
		3	Ø 22	A500C	6000	5 X 4	120.00	358
		1.1	Ø 8	A240C	2380	60 X 4	571.20	225
		1.2	Ø 8	A240C	800	60 X 4	192.00	76
		მძიმე ბეტონი		B25	V =	1.5 X 4	= 5.83 მ³	
	C. - 7 1 (ც.)	2	Ø 22	A500C	7150	13 X 1	92.95	277
		3	Ø 22	A500C	6000	5 X 1	30.00	89
		1.1	Ø 8	A240C	2380	60 X 1	142.80	56
		1.2	Ø 8	A240C	800	60 X 1	48.00	19
		მძიმე ბეტონი		B25	V =	1.5 X 1	= 1.46 მ³	
	C. - 8 1 (ც.)	2	Ø 22	A500C	7150	13 X 1	92.95	277
		3	Ø 22	A500C	6000	5 X 1	30.00	89
		1.1	Ø 8	A240C	2380	60 X 1	142.80	56
		1.2	Ø 8	A240C	800	60 X 1	48.00	19
		მძიმე ბეტონი		B25	V =	1.5 X 1	= 1.46 მ³	

კონსტრ. დასახ. და სართული	ელემენტის დასახ. და რაოდენობა	პოზ. №	დიამეტრი ან კვეთი (მმ)		ერთეულის სიგრძე (მმ.)	ხარჯი ერთ სართულზე		
						რაოდენობა (ც.)	სიგრძე (მ.)	წონა (კგ.)
სვეტების სპეციფიკაცია 9.45 ნიშნულზე (1 სართულზე)	C. - 1 10 (ც.)	2	Ø 22	A500C	7150	13 X 10	929.50	2772
		3	Ø 22	A500C	6000	5 X 10	300.00	895
		1.1	Ø 8	A240C	2380	60 X 10	1428.00	563
		1.2	Ø 8	A240C	800	60 X 10	480.00	189
		მძიმე ბეტონი		B25	V =	1.5 X 10	= 14.58 მ³	
	C. - 2 13 (ც.)	2	Ø 22	A500C	7150	13 X 13	1208.35	3604
		3	Ø 22	A500C	6000	5 X 13	390.00	1163
		1.1	Ø 8	A240C	2380	60 X 13	1856.40	732
		1.2	Ø 8	A240C	800	60 X 13	624.00	246
		მძიმე ბეტონი		B25	V =	1.5 X 13	= 18.95 მ³	
	C. - 3 4 (ც.)	2	Ø 22	A500C	7150	13 X 4	371.80	1109
		3	Ø 22	A500C	6000	5 X 4	120.00	358
		1.1	Ø 8	A240C	2380	60 X 4	571.20	225
		1.2	Ø 8	A240C	800	60 X 4	192.00	76
		მძიმე ბეტონი		B25	V =	1.5 X 4	= 5.83 მ³	
	C. - 4 6 (ც.)	2	Ø 22	A500C	7150	13 X 6	557.70	1663
		3	Ø 22	A500C	6000	5 X 6	180.00	537
		1.1	Ø 8	A240C	2380	60 X 6	856.80	338
		1.2	Ø 8	A240C	800	60 X 6	288.00	114
		მძიმე ბეტონი		B25	V =	1.5 X 6	= 8.75 მ³	
	C. - 5 4 (ც.)	2	Ø 22	A500C	7150	13 X 4	371.80	1109
		3	Ø 22	A500C	6000	5 X 4	120.00	358
		1.1	Ø 8	A240C	2380	60 X 4	571.20	225
		1.2	Ø 8	A240C	800	60 X 4	192.00	76
		მძიმე ბეტონი		B25	V =	1.5 X 4	= 5.83 მ³	
	C. - 7 1 (ც.)	2	Ø 22	A500C	7150	13 X 1	92.95	277
		3	Ø 22	A500C	6000	5 X 1	30.00	89
		1.1	Ø 8	A240C	2380	60 X 1	142.80	56
		1.2	Ø 8	A240C	800	60 X 1	48.00	19
		მძიმე ბეტონი		B25	V =	1.5 X 1	= 1.46 მ³	
	C. - 8 1 (ც.)	2	Ø 22	A500C	7150	13 X 1	92.95	277
		3	Ø 22	A500C	6000	5 X 1	30.00	89
		1.1	Ø 8	A240C	2380	60 X 1	142.80	56
		1.2	Ø 8	A240C	800	60 X 1	48.00	19
		მძიმე ბეტონი		B25	V =	1.5 X 1	= 1.46 მ³	

შენიშვნა:
NOTE:

No	Date	Revision	Issued by
----	----	----	----
----	----	----	----
----	----	----	----
----	----	----	----
----	----	----	----

სიტუაციური სქემა
KEY PLAN

მისამართი
ADDRESS
ქ. თბილისი, ვახტანგ ნინუას ქ. #3 ს/კ 01.12.12.001.418

პროექტი
PROJECT
არქი ნახალოვკა

ნახაზი
DRWG.
სვეტის სპეციფიკაცია

CUBICON DESIGN & BUILDING ENGINEERING
შპს "ქუბიკონი", თბილისი, მარშალ გელოვანის ბაზა. 13
ტელ: (+995 591) 116444 www.cubicon.ge

	შეასრულა: ISSUED BY:	შეამოწმა APPROVED BY:
	EJ	MS
ფაილი FILE COLUMN	პროექტის №: PROJECT No	ST_90A20
ფორმატი PAPER SIZE	მასშტაბი SCALE	A3 ----
ნახ.კოდი DRWG. No	კორექტ. REVISION	სტადია STATUS
S - 3012	00	</>

18.12.2020

სვეტების ღერძებს შორის 12.60 მეტრიანი სივრცის (1 სართულზე)

ქონსტრ. დასახ. და სართული	ელემენტის დასახ. და რაოდენობა	ბეტონის კლასი და ერთეული ფასი (ლარი)	ერთეულის სიგრძე (მ.)	ჯამური საჭირო არმატურა	
				სიგრძე (მ.)	წონა (კგ.)
ქვედა სარტყელი 1 (ს.)	C. - 1 10 (ც.)	2	Ø 22 A500C	7150	18 X 10	1287.00	3839
		4	Ø 22 A500C	3000	5 X 10	150.00	447
		1.3	Ø 8 A240C	2140	60 X 10	1284.00	506
		1.4	Ø 8 A240C	730	60 X 10	438.00	173
		ბეტონის კლასი B25		V = 1.2 X 10	= 11.93 მ³		
	C. - 2 13 (ც.)	2	Ø 22 A500C	7150	18 X 13	1673.10	4990
		4	Ø 22 A500C	3000	5 X 13	195.00	582
		1.3	Ø 8 A240C	2140	60 X 13	1669.20	658
		1.4	Ø 8 A240C	730	60 X 13	569.40	225
		ბეტონის კლასი B25		V = 1.2 X 13	= 15.50 მ³		
	C. - 3 4 (ც.)	2	Ø 22 A500C	7150	18 X 4	514.80	1535
		4	Ø 22 A500C	3000	5 X 4	60.00	179
		1.3	Ø 8 A240C	2140	60 X 4	513.60	203
		1.4	Ø 8 A240C	730	60 X 4	175.20	69
		ბეტონის კლასი B25		V = 1.2 X 4	= 4.77 მ³		
	C. - 4 6 (ც.)	2	Ø 22 A500C	7150	18 X 6	772.20	2303
		4	Ø 22 A500C	3000	5 X 6	90.00	268
		1.3	Ø 8 A240C	2140	60 X 6	770.40	304
		1.4	Ø 8 A240C	730	60 X 6	262.80	104
		ბეტონის კლასი B25		V = 1.2 X 6	= 7.16 მ³		
	C. - 5 4 (ც.)	2	Ø 22 A500C	7150	18 X 4	514.80	1535
		4	Ø 22 A500C	3000	5 X 4	60.00	179
		1.3	Ø 8 A240C	2140	60 X 4	513.60	203
		1.4	Ø 8 A240C	730	60 X 4	175.20	69
		ბეტონის კლასი B25		V = 1.2 X 4	= 4.77 მ³		
	C. - 7 1 (ც.)	2	Ø 22 A500C	7150	18 X 1	128.70	384
		4	Ø 22 A500C	3000	5 X 1	15.00	45
		1.3	Ø 8 A240C	2140	60 X 1	128.40	51
		1.4	Ø 8 A240C	730	60 X 1	43.80	17
		ბეტონის კლასი B25		V = 1.2 X 1	= 1.19 მ³		
	C. - 8 1 (ც.)	2	Ø 22 A500C	7150	18 X 1	128.70	384
		4	Ø 22 A500C	3000	5 X 1	15.00	45
		1.3	Ø 8 A240C	2140	60 X 1	128.40	51
		1.4	Ø 8 A240C	730	60 X 1	43.80	17
		ბეტონის კლასი B25		V = 1.2 X 1	= 1.19 მ³		

სვეტების ღერძებს შორის 15.75 მეტრიანი სივრცის (1 სართულზე)

ქონსტრ. დასახ. და სართული	ელემენტის დასახ. და რაოდენობა	ბეტონის კლასი და ერთეული ფასი (ლარი)	ჯამ. №№	ღერძებს შორის მანძილი ცალკეულ ელემენტებამდე (მ.)				ბაზისურ ფილაზე ჯამური საჭირო არმატურა	
								სიგრძე (მ.)	წონა (კგ.)
ქვედა სარტყელი 1 (ს.)	C. - 1 10 (ც.)	1.3	Ø 8 A240C	2140	60 X 10	1284.00	506		
		1.4	Ø 8 A240C	730	60 X 10	438.00	173		
		ბეტონის კლასი B25		V = 1.2 X 10	= 11.93 მ³				
	C. - 2 13 (ც.)	1.3	Ø 8 A240C	2140	60 X 13	1669.20	658		
		1.4	Ø 8 A240C	730	60 X 13	569.40	225		
		ბეტონის კლასი B25		V = 1.2 X 13	= 15.50 მ³				
	C. - 3 4 (ც.)	1.3	Ø 8 A240C	2140	60 X 4	513.60	203		
		1.4	Ø 8 A240C	730	60 X 4	175.20	69		
		ბეტონის კლასი B25		V = 1.2 X 4	= 4.77 მ³				
	C. - 4 6 (ც.)	1.3	Ø 8 A240C	2140	60 X 6	770.40	304		
		1.4	Ø 8 A240C	730	60 X 6	262.80	104		
		ბეტონის კლასი B25		V = 1.2 X 6	= 7.16 მ³				
	C. - 7 1 (ც.)	1.3	Ø 8 A240C	2140	60 X 1	128.40	51		
		1.4	Ø 8 A240C	730	60 X 1	43.80	17		
		ბეტონის კლასი B25		V = 1.2 X 1	= 1.19 მ³				
	C. - 8 1 (ც.)	1.3	Ø 8 A240C	2140	60 X 1	128.40	51		
		1.4	Ø 8 A240C	730	60 X 1	43.80	17		
		ბეტონის კლასი B25		V = 1.2 X 1	= 1.19 მ³				

CUBICON
DESIGN & BUILDING ENGINEERING
თბილისი, ბაგრატიონი 7, გიორგი ქობულაშვილის ქუჩა, 13
ტელ: (+995 591) 116444 www.cubicon.ge

შეკვეთის №: PROJECT No	ST_90A20	
ფაილი: FILE	COLUMN	
ფორმატი: PAPER SIZE	A3	
მასშტაბი: SCALE	----	
ცვლილება: REVISION	00	
სტატუსი: STATUS	</>	
ნახატის №: DRWG. No	S - 3013	
დამტკიცდა: APPROVED BY:	MS	
შეასრულა: ISSUED BY:	EJ	

18.12.2020

პროექტის ადგილმდებარეობა: ADDRESS	ქ. თბილისი, გამრეკელის ქუჩის კორპუსის მიმდებარე ტერიტორია ნაკვეთი №418	
პროექტის დასახელება: PROJECT	ბინათმშენებლობა	
ნახატის დასახელება: DRWG.	საძირკვლის ქვედა სარტყელის არმატურის სქემა	

NOTE:

KEY PLAN

No	Date	Revision	Issued by
----	----	----	----
----	----	----	----
----	----	----	----
----	----	----	----

ბეტონის ფილების 18.90 ნიშნულზე
(1 სართულზე)

| ელემენტის დასახ. და სართული | ელემენტის ეskiზის ნომერი (ზმზ.) | ელემენტის რაოდენობა (ც.) | ბეტონის კლასი და ელემენტის მოცულობა (მ3) | | |

სვეტების ღერძების 25.20 ნიშნულზე

(1 სართულზე)

ქონსორ. დასახ. და სართული	ელემენტის დასახ. და რაოდენობა	ჯამური ბეტონის ხარჯი (მ3.)	ერთეული სიგრძე (მ.)	რაოდენობა (ც.)	ჯამ. №.	ბაზის ბეტონის ხარჯის ცხრილი
C. - 1 10 (ც.)	1.6 Ø 8 A240C	1800	30 X 10	540.00	213	
	1.5 Ø 8 A240C	2360	30 X 10	708.00	279	
	6 Ø 20 A500C	7250	12 X 10	870.00	2144	
	4 Ø 22 A500C	3000	1 X 10	30.00	89	
	ბაზის ბეტონი B25 V = 0.9 X 10 = 9.28 მ³					
C. - 2 13 (ც.)	1.6 Ø 8 A240C	1800	30 X 13	702.00	277	
	1.5 Ø 8 A240C	2360	30 X 13	920.40	363	
	6 Ø 20 A500C	7250	12 X 13	1131.00	2788	
	4 Ø 22 A500C	3000	1 X 13	39.00	116	
	ბაზის ბეტონი B25 V = 0.9 X 13 = 12.06 მ³					
C. - 3 4 (ც.)	1.6 Ø 8 A240C	1800	30 X 4	216.00	85	
	1.5 Ø 8 A240C	2360	30 X 4	283.20	112	
	6 Ø 20 A500C	7250	12 X 4	348.00	858	
	4 Ø 22 A500C	3000	1 X 4	12.00	36	
	ბაზის ბეტონი B25 V = 0.9 X 4 = 3.71 მ³					
C. - 4 6 (ც.)	1.6 Ø 8 A240C	1800	30 X 6	324.00	128	
	1.5 Ø 8 A240C	2360	30 X 6	424.80	168	
	6 Ø 20 A500C	7250	12 X 6	522.00	1287	
	4 Ø 22 A500C	3000	1 X 6	18.00	54	
	ბაზის ბეტონი B25 V = 0.9 X 6 = 5.57 მ³					
C. - 5 4 (ც.)	1.6 Ø 8 A240C	1800	30 X 4	216.00	85	
	1.5 Ø 8 A240C	2360	30 X 4	283.20	112	
	6 Ø 20 A500C	7250	12 X 4	348.00	858	
	4 Ø 22 A500C	3000	1 X 4	12.00	36	
	ბაზის ბეტონი B25 V = 0.9 X 4 = 3.71 მ³					
C. - 7 1 (ც.)	1.6 Ø 8 A240C	1800	30 X 1	54.00	21	
	1.5 Ø 8 A240C	2360	30 X 1	70.80	28	
	6 Ø 20 A500C	7250	12 X 1	87.00	214	
	4 Ø 22 A500C	3000	1 X 1	3.00	9	
	ბაზის ბეტონი B25 V = 0.9 X 1 = 0.93 მ³					
C. - 8 1 (ც.)	1.6 Ø 8 A240C	1800	30 X 1	54.00	21	
	1.5 Ø 8 A240C	2360	30 X 1	70.80	28	
	6 Ø 20 A500C	7250	12 X 1	87.00	214	
	4 Ø 22 A500C	3000	1 X 1	3.00	9	
	ბაზის ბეტონი B25 V = 0.9 X 1 = 0.93 მ³					

სვეტების ღერძების 28.35 ნიშნულზე

(1 სართულზე)

ქონსორ. დასახ. და სართული	ელემენტის დასახ. და რაოდენობა	ჯამური ბეტონის ხარჯი (მ3.)	ერთეული სიგრძე (მ.)	რაოდენობა (ც.)	ჯამ. №.	ბაზის ბეტონის ხარჯის ცხრილი
C. - 1 10 (ც.)	1.6 Ø 8 A240C	1800	30 X 10	540.00	213	
	1.5 Ø 8 A240C	2360	30 X 10	708.00	279	
	6 Ø 20 A500C	7250	12 X 10	870.00	2144	
	4 Ø 22 A500C	3000	1 X 10	30.00	89	
	ბაზის ბეტონი B25 V = 0.9 X 10 = 9.28 მ³					
C. - 2 13 (ც.)	1.6 Ø 8 A240C	1800	30 X 13	702.00	277	
	1.5 Ø 8 A240C	2360	30 X 13	920.40	363	
	6 Ø 20 A500C	7250	12 X 13	1131.00	2788	
	4 Ø 22 A500C	3000	1 X 13	39.00	116	
	ბაზის ბეტონი B25 V = 0.9 X 13 = 12.06 მ³					
C. - 3 4 (ც.)	1.6 Ø 8 A240C	1800	30 X 4	216.00	85	
	1.5 Ø 8 A240C	2360	30 X 4	283.20	112	
	6 Ø 20 A500C	7250	12 X 4	348.00	858	
	4 Ø 22 A500C	3000	1 X 4	12.00	36	
	ბაზის ბეტონი B25 V = 0.9 X 4 = 3.71 მ³					
C. - 4 6 (ც.)	1.6 Ø 8 A240C	1800	30 X 6	324.00	128	
	1.5 Ø 8 A240C	2360	30 X 6	424.80	168	
	6 Ø 20 A500C	7250	12 X 6	522.00	1287	
	4 Ø 22 A500C	3000	1 X 6	18.00	54	
	ბაზის ბეტონი B25 V = 0.9 X 6 = 5.57 მ³					
C. - 5 4 (ც.)	1.6 Ø 8 A240C	1800	30 X 4	216.00	85	
	1.5 Ø 8 A240C	2360	30 X 4	283.20	112	
	6 Ø 20 A500C	7250	12 X 4	348.00	858	
	4 Ø 22 A500C	3000	1 X 4	12.00	36	
	ბაზის ბეტონი B25 V = 0.9 X 4 = 3.71 მ³					
C. - 7 1 (ც.)	1.6 Ø 8 A240C	1800	30 X 1	54.00	21	
	1.5 Ø 8 A240C	2360	30 X 1	70.80	28	
	6 Ø 20 A500C	7250	12 X 1	87.00	214	
	4 Ø 22 A500C	3000	1 X 1	3.00	9	
	ბაზის ბეტონი B25 V = 0.9 X 1 = 0.93 მ³					
C. - 8 1 (ც.)	1.6 Ø 8 A240C	1800	30 X 1	54.00	21	
	1.5 Ø 8 A240C	2360	30 X 1	70.80	28	
	6 Ø 20 A500C	7250	12 X 1	87.00	214	
	4 Ø 22 A500C	3000	1 X 1	3.00	9	
	ბაზის ბეტონი B25 V = 0.9 X 1 = 0.93 მ³					

CUBICON
DESIGN & BUILDING ENGINEERING
თბილისი, ბაგრატიონი 67, მაღალსართულიანი კორპუსი, 13
ტელ: (+995 591) 116444 www.cubicon.ge

შესრულებულია: ISSUED BY:	E.J	MS APPROVED BY:
პროექტის №: PROJECT No	ST_90A20	
ფორმატი PAPER SIZE	A3	
მასშტაბი SCALE	----	
ნახ.ტიპი DRWG. No	S - 3015	
კორექტირება REVISION	00	
სტატუსი STATUS	</>	

18.12.2020

პროექტის ავტორი: ა. მამიაშვილი, ბაბადონ ნინუას ქუჩა 1 #3 ბ/ე 01.12.12.001.418
ADDRESS

პროექტი: სამშენებლო PROJECT

ნახაზის დასახელება: სვეტების ღერძების სქემა
DRWG.

NOTE: შენიშვნა:

KEY PLAN
ნახაზების ჩამონათვალი

No	Date	Revision	Issued by
----	----	----	----
----	----	----	----
----	----	----	----
----	----	----	----
----	----	----	----
----	----	----	----

სვეტების ღერძების აღნიშვნის სქემა 31.50 ნიშნულზე

(1 სართულიდან)

ქონსტრ. დასახ. და სართული	სვეტების დასახ. და რაოდენობა	ეტაპობრივი სიმაღლე (მმ)	ღერძების აღნიშვნის სქემა (მმ)	ბეტონის თბი ბაზის კლასი	ფილის სისქე (მ.)	წონა (კგ.)
C. - 1 10 (ც.)	№					
	6	Ø20	A500C	7250	7 X 10	1251
	8	Ø20	A500C	6000	5 X 10	739
	1.5	Ø8	A240C	2360	30 X 10	279
	1.6	Ø8	A240C	1800	30 X 10	213
	ბაზის ბეტონი B25			V =	0.9 X 10	= 9.28 მ³
C. - 2 13 (ც.)	6	Ø20	A500C	7250	7 X 13	1626
	8	Ø20	A500C	6000	5 X 13	961
	1.5	Ø8	A240C	2360	30 X 13	363
	1.6	Ø8	A240C	1800	30 X 13	277
	ბაზის ბეტონი B25			V =	0.9 X 13	= 12.06 მ³
C. - 3 4 (ც.)	6	Ø20	A500C	7250	7 X 4	500
	8	Ø20	A500C	6000	5 X 4	296
	1.5	Ø8	A240C	2360	30 X 4	112
	1.6	Ø8	A240C	1800	30 X 4	85
	ბაზის ბეტონი B25			V =	0.9 X 4	= 3.71 მ³
C. - 4 6 (ც.)	6	Ø20	A500C	7250	7 X 6	751
	8	Ø20	A500C	6000	5 X 6	444
	1.5	Ø8	A240C	2360	30 X 6	168
	1.6	Ø8	A240C	1800	30 X 6	128
	ბაზის ბეტონი B25			V =	0.9 X 6	= 5.57 მ³
C. - 5 4 (ც.)	6	Ø20	A500C	7250	7 X 4	500
	8	Ø20	A500C	6000	5 X 4	296
	1.5	Ø8	A240C	2360	30 X 4	112
	1.6	Ø8	A240C	1800	30 X 4	85
	ბაზის ბეტონი B25			V =	0.9 X 4	= 3.71 მ³
C. - 7 1 (ც.)	6	Ø20	A500C	7250	7 X 1	125
	8	Ø20	A500C	6000	5 X 1	74
	1.5	Ø8	A240C	2360	30 X 1	28
	1.6	Ø8	A240C	1800	30 X 1	21
	ბაზის ბეტონი B25			V =	0.9 X 1	= 0.93 მ³
C. - 8 1 (ც.)	6	Ø20	A500C	7250	7 X 1	125
	8	Ø20	A500C	6000	5 X 1	74
	1.5	Ø8	A240C	2360	30 X 1	28
	1.6	Ø8	A240C	1800	30 X 1	21
	ბაზის ბეტონი B25			V =	0.9 X 1	= 0.93 მ³

სვეტების ღერძების აღნიშვნის სქემა 34.65 ნიშნულზე

(1 სართულიდან)

ქონსტრ. დასახ. და სართული	სვეტების დასახ. და რაოდენობა	ეტაპობრივი სიმაღლე (მმ)	ღერძების აღნიშვნის სქემა (მმ)	ბეტონის თბი ბაზის კლასი	ფილის სისქე (მ.)	წონა (კგ.)
C. - 1 10 (ც.)	№					
	1.5	Ø8	A240C	2360	30 X 10	279
	1.6	Ø8	A240C	1800	30 X 10	213
	ბაზის ბეტონი B25			V =	0.9 X 10	= 9.28 მ³
C. - 2 13 (ც.)	1.5	Ø8	A240C	2360	30 X 13	363
	1.6	Ø8	A240C	1800	30 X 13	277
	ბაზის ბეტონი B25			V =	0.9 X 13	= 12.06 მ³
C. - 3 4 (ც.)	1.5	Ø8	A240C	2360	30 X 4	112
	1.6	Ø8	A240C	1800	30 X 4	85
	ბაზის ბეტონი B25			V =	0.9 X 4	= 3.71 მ³
C. - 4 6 (ც.)	1.5	Ø8	A240C	2360	30 X 6	168
	1.6	Ø8	A240C	1800	30 X 6	128
	ბაზის ბეტონი B25			V =	0.9 X 6	= 5.57 მ³
C. - 5 4 (ც.)	1.5	Ø8	A240C	2360	30 X 4	112
	1.6	Ø8	A240C	1800	30 X 4	85
	ბაზის ბეტონი B25			V =	0.9 X 4	= 3.71 მ³
C. - 7 1 (ც.)	1.5	Ø8	A240C	2360	30 X 1	28
	1.6	Ø8	A240C	1800	30 X 1	21
	ბაზის ბეტონი B25			V =	0.9 X 1	= 0.93 მ³
C. - 8 1 (ც.)	1.5	Ø8	A240C	2360	30 X 1	28
	1.6	Ø8	A240C	1800	30 X 1	21
	ბაზის ბეტონი B25			V =	0.9 X 1	= 0.93 მ³

CUBICON
DESIGN & BUILDING ENGINEERING
თბილისი, ბაგრატიონი, გიორგი ბრწყინვალეს ქუჩა, 13
ტელ: (+995 591) 116444 www.cubicon.ge

შეასრულა: ISSUED BY:	ელ ELJ	
დამტკიცებულია: APPROVED BY:		MS
პროექტის №: PROJECT No	ST_90A20	
ფორმატი PAPER SIZE	A3	
მასშტაბი SCALE	----	
ცვლილება REVISION	00	
სტატუსი STATUS	</>	
ნახატის №: DRWG. No	S - 3016	

No	Date	Revision	Issued by
----	----	----	----
----	----	----	----
----	----	----	----
----	----	----	----
----	----	----	----

ნახატის დასახელება: KEY PLAN

შენიშვნა: NOTE:

No	Date	Revision	Issued by
----	----	----	----
----	----	----	----
----	----	----	----
----	----	----	----
----	----	----	----

ნახატის დასახელება: KEY PLAN

მისამართი: ADDRESS	ქ. თბილისი, ბახტრიონის ციხესიმაგრის ქუჩა №18 ქ. #3 ს/კ 01.12.12.001.418
პროექტი: PROJECT	ახალი ბახტრიონის ციხესიმაგრის ტერიტორიის კეთილმოწყობა
ნახატის დასახელება: DRWG.	სვეტების ღერძების აღნიშვნის სქემა

18.12.2020

კონსტრ. დასახ. და სართული	ელემენტის დასახ. და რაოდენობა	პოზ. №	დიამეტრი ან კვეთი (მმ)		ერთეულის სიგრძე (მმ.)	ხარჯი ერთ სართულზე		
						რაოდენობა (ც.)	სიგრძე (მ.)	წონა (კგ.)
სვეტების სპეციფიკაცია 37.80 ნიშნულზე (1 სართულზე)	C. - 1 10 (ც.)	7	Ø 20	A500C	6650	8 X 10	532.00	1311
		1.7	Ø 8	A240C	1960	30 X 10	588.00	232
		1.8	Ø 8	A240C	1560	30 X 10	468.00	185
		მძიმე ბეტონი		B25	V =	0.7 X 10	= 6.63	მ³
	C. - 2 13 (ც.)	7	Ø 20	A500C	6650	8 X 13	691.60	1705
		1.7	Ø 8	A240C	1960	30 X 13	764.40	301
		1.8	Ø 8	A240C	1560	30 X 13	608.40	240
		მძიმე ბეტონი		B25	V =	0.7 X 13	= 8.61	მ³
	C. - 5 4 (ც.)	9	Ø 20	A500C	7300	8 X 4	233.60	576
		10	Ø 20	A500C	4700	8 X 4	150.40	371
		1.7	Ø 8	A240C	1960	30 X 4	235.20	93
		1.8	Ø 8	A240C	1560	30 X 4	187.20	74
		მძიმე ბეტონი		B25	V =	0.7 X 4	= 2.65	მ³
	C. - 7 1 (ც.)	6	Ø 20	A500C	6650	12 X 1	79.80	197
		1.5	Ø 8	A240C	2360	30 X 1	70.80	28
		1.6	Ø 8	A240C	1800	30 X 1	54.00	21
		მძიმე ბეტონი		B25	V =	0.9 X 1	= 0.93	მ³
	C. - 8 1 (ც.)	6	Ø 20	A500C	6650	12 X 1	79.80	197
		1.5	Ø 8	A240C	2360	30 X 1	70.80	28
		1.6	Ø 8	A240C	1800	30 X 1	54.00	21
		მძიმე ბეტონი		B25	V =	0.9 X 1	= 0.93	მ³
	C. - 9 1 (ც.)	11	Ø 25	A500C	6150	8 X 1	49.20	189
		1.7	Ø 8	A240C	1960	30 X 1	58.80	23
		1.8	Ø 8	A240C	1560	30 X 1	46.80	18
		მძიმე ბეტონი		B25	V =	0.7 X 1	= 0.66	მ³

კონსტრ. დასახ. და სართული	ელემენტის დასახ. და რაოდენობა	პოზ. №	დიამეტრი ან კვეთი (მმ)		ერთეულის სიგრძე (მმ.)	ხარჯი ერთ სართულზე		
						რაოდენობა (ც.)	სიგრძე (მ.)	წონა (კგ.)
სვეტების სპეციფიკაცია 40.95 ნიშნულზე (1 სართულზე)	C. - 1 10 (ც.)	1.7	Ø 8	A240C	1960	30 X 10	588.00	232
		1.8	Ø 8	A240C	1560	30 X 10	468.00	185
		მძიმე ბეტონი		B25	V =	0.7 X 10	= 6.63	მ³
	C. - 2 13 (ც.)	1.7	Ø 8	A240C	1960	30 X 13	764.40	301
		1.8	Ø 8	A240C	1560	30 X 13	608.40	240
		მძიმე ბეტონი		B25	V =	0.7 X 13	= 8.61	მ³
	C. - 5 4 (ც.)	10	Ø 20	A500C	4700	8 X 4	150.40	371
		1.7	Ø 8	A240C	1960	30 X 4	235.20	93
		1.8	Ø 8	A240C	1560	30 X 4	187.20	74
		მძიმე ბეტონი		B25	V =	0.7 X 4	= 2.65	მ³
	C. - 7 1 (ც.)	1.5	Ø 8	A240C	2360	30 X 1	70.80	28
		1.6	Ø 8	A240C	1800	30 X 1	54.00	21
		მძიმე ბეტონი		B25	V =	0.9 X 1	= 0.93	მ³
	C. - 8 1 (ც.)	1.5	Ø 8	A240C	2360	30 X 1	70.80	28
		1.6	Ø 8	A240C	1800	30 X 1	54.00	21
		მძიმე ბეტონი		B25	V =	0.9 X 1	= 0.93	მ³
	C. - 9 1 (ც.)	1.7	Ø 8	A240C	1960	30 X 1	58.80	23
		1.8	Ø 8	A240C	1560	30 X 1	46.80	18
		მძიმე ბეტონი		B25	V =	0.7 X 1	= 0.66	მ³
სვეტების სპეციფიკაცია (1 სართულზე)	C. - 5 4 (ც.)	1.7	Ø 8	A240C	1960	30 X 4	235.20	93
		1.8	Ø 8	A240C	1560	30 X 4	187.20	74
		მძიმე ბეტონი		B25	V =	1.0 X 4	= 3.87	მ³

შენიშვნა:
NOTE:

No	Date	Revision	Issued by
----	----	----	----
----	----	----	----
----	----	----	----
----	----	----	----
----	----	----	----

სიტუაციური სქემა
KEY PLAN

მისამართი
ADDRESS
ქ. თბილისი, ვახტანგ ნინუას ქ. #3 ს/ქ 01.12.12.001.418

პროექტი
PROJECT
არქი ნახალოვკა

ნახაზი
DRWG.
სვეტის სპეციფიკაცია

CUBICON DESIGN & BUILDING ENGINEERING
შპს "კუბიკონი", თბილისი, მარშალ გელოვანის გამზ. 13
ტელ: (+995 591) 116444 www.cubicon.ge

	შეასრულა: ISSUED BY:	შეამოწმა APPROVED BY:
	EJ	MS
	ფაილი FILE COLUMN	პროექტის №: PROJECT No ST_90A20
	ფორმატი PAPER SIZE A3	მასშტაბი SCALE ----
ნახ.კოდი DRWG. No S - 3017	კორექტ. REVISION 00	სტადია STATUS </>

18.12.2020

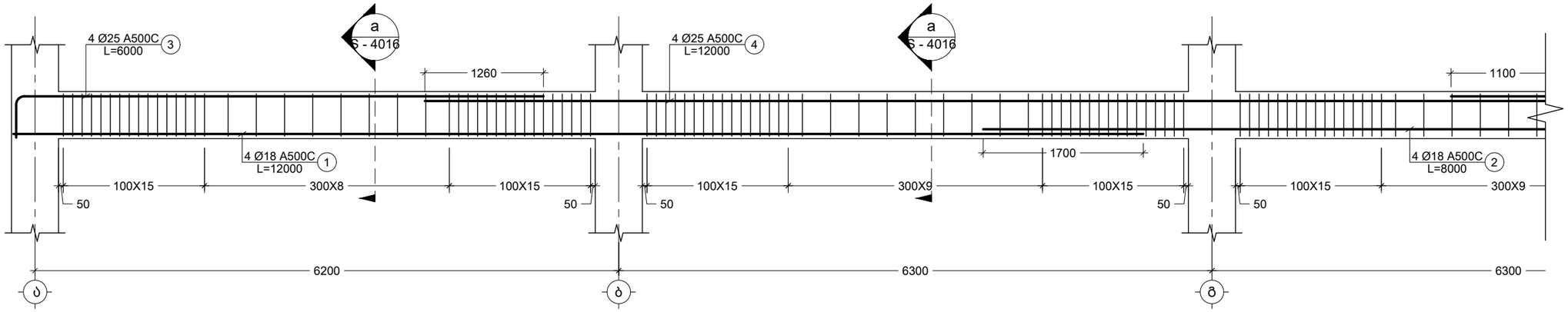

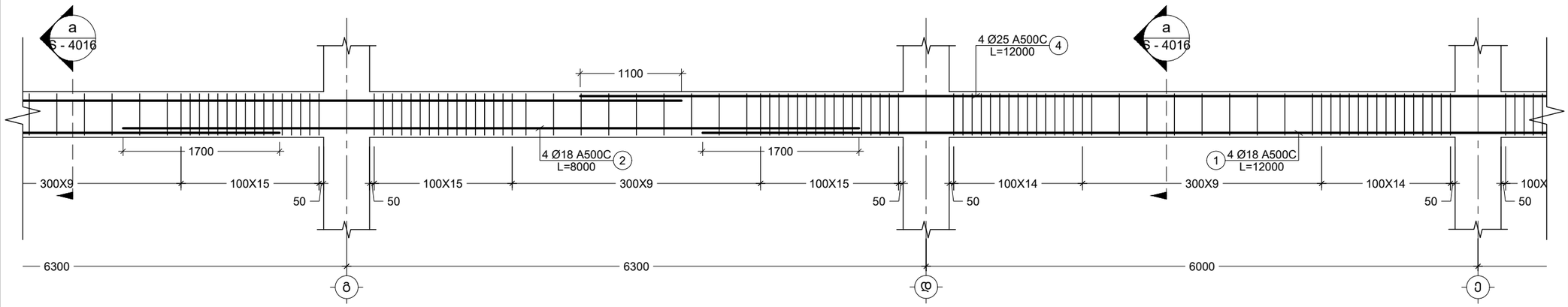

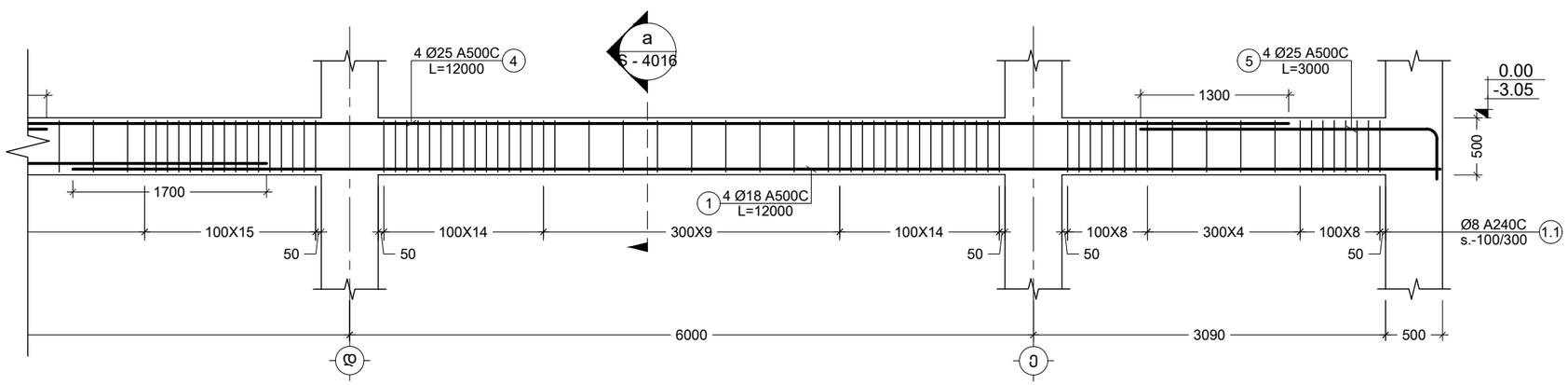

Pos. №	Sketch	L mm
3	5550, R=3d, 450	6000
5	2550, R=3d, 450	3000

1 B.M.
Scale: 1:50

შენიშვნა:
NOTE:

1. ყოველი შემდეგი რიგი შესრულდეს პოზიციების ადგილმონაცვლეობით.

----	----	----	----
----	----	----	----
----	----	----	----
----	----	----	----
----	----	----	----
No	Date	Revision	Issued by

სიტუაციური სქემა
KEY PLAN

მისამართი
ADDRESS
ქ. თბილისი, ვახტანგ ნინუას ქ. #3 ს/კ 01.12.12.001.418

პროექტი
PROJECT
არქი ნახალოვკა

ნახაზი
DRWG.
B.M. - 1

CUBICON
DESIGN & BUILDING ENGINEERING
შპს "ქუბიკონი", თბილისი, მარშალ გელოვანის ბაზრ. 13
ტელ: (+995 591) 116444 www.cubicon.ge

	შესრულა: ISSUED BY: EJ	შეამოწმა APPROVED BY: MS
	ფაილი FILE BEAM	პროექტის №: PROJECT No ST_90A20
	ფორმატი PAPER SIZE A3	მასშტაბი SCALE 1:50
ნახ.კოდი DRWG. No S - 4001	კორექტ. REVISION 00	სტადია STATUS </>

18.12.2020

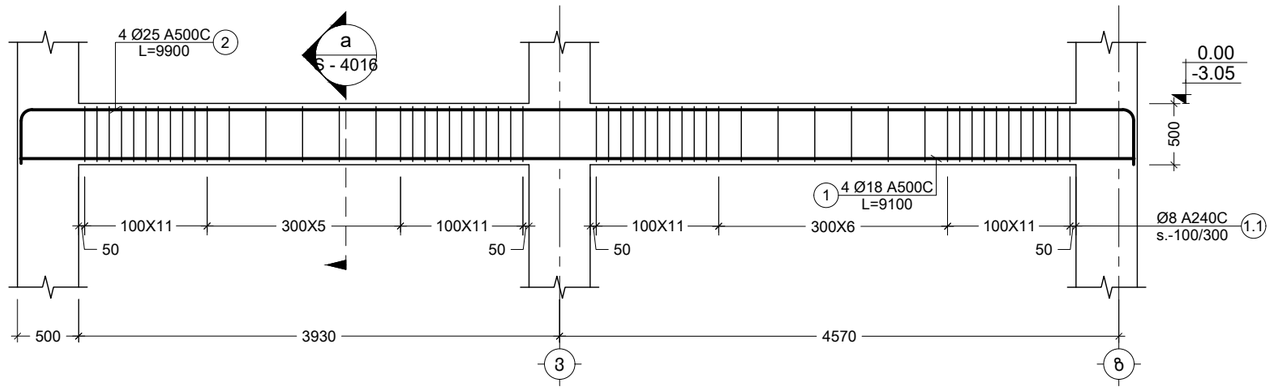

Pos. №	Sketch	L mm
2	9000; 450; R=3d; 450	9900

2 B.M.
Scale: 1:50

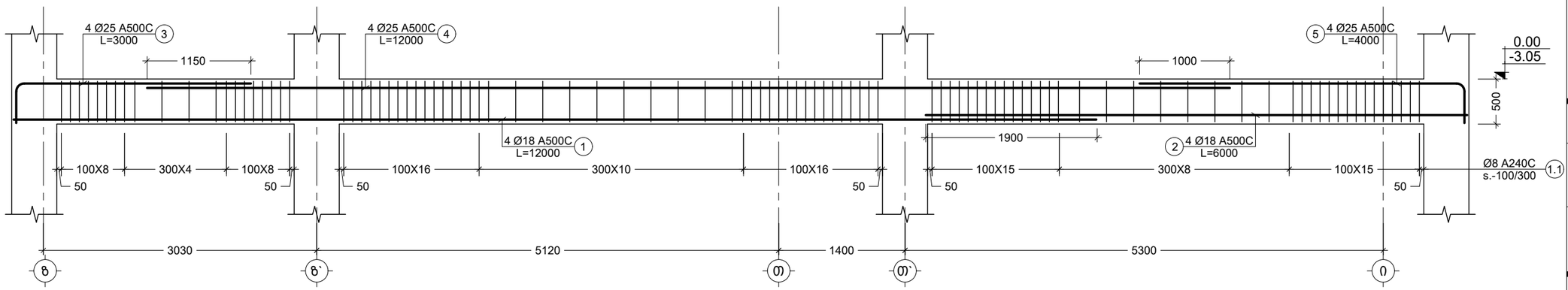

Pos. №	Sketch	L mm
3	2550; R=3d; 450	3000

Pos. №	Sketch	L mm
5	3550; R=3d; 450	4000

3 B.M.
Scale: 1:51

შენიშვნა:
NOTE:

1. ყოველი შემდეგი რიგი შესრულდეს პოზიციების ადგილმონაცვლეობით.

No	Date	Revision	Issued by
----	----	----	----
----	----	----	----
----	----	----	----
----	----	----	----
----	----	----	----

სიტუაციური სქემა
KEY PLAN

მისამართი
ADDRESS
ქ. თბილისი, ვახტანგ ნინუას ქ. #3 ს/კ 01.12.12.001.418

პროექტი
PROJECT
არქი ნახალოვკა

ნახაზი
DRWG.
B.M. - 2 3

CUBICON
DESIGN & BUILDING ENGINEERING
შპს "ქუბიკონი", თბილისი, მარშალ გელოვანის გამზ. 13
ტელ: (+995 591) 116444 www.cubicon.ge

	შეასრულა: ISSUED BY:	შეამოწმა APPROVED BY:
	EJ	MS
	ფაილი FILE: BEAM	პროექტის №: PROJECT No: ST_90A20
	ფორმატი PAPER SIZE: A3	მასშტაბი SCALE: 1:50
ნახ.კოდი DRWG. No: S - 4002	კორექტ. REVISION: 00	სტადია STATUS: </>

18.12.2020

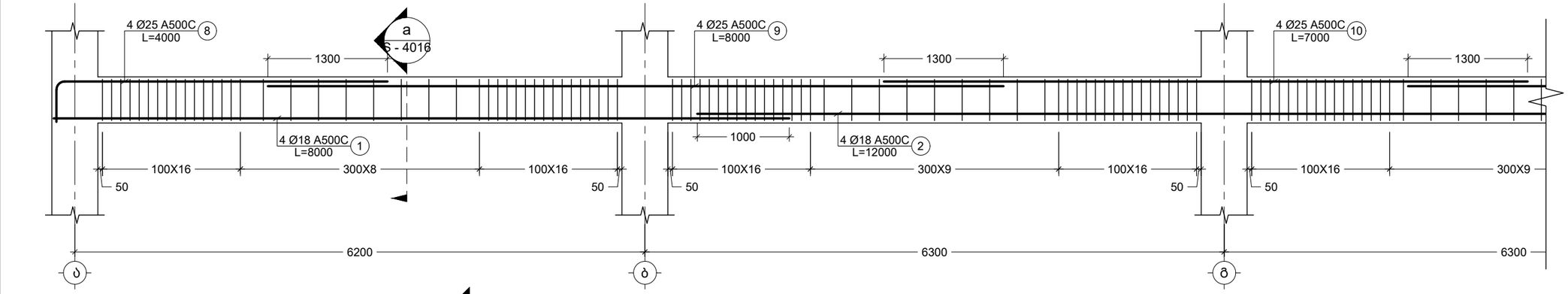

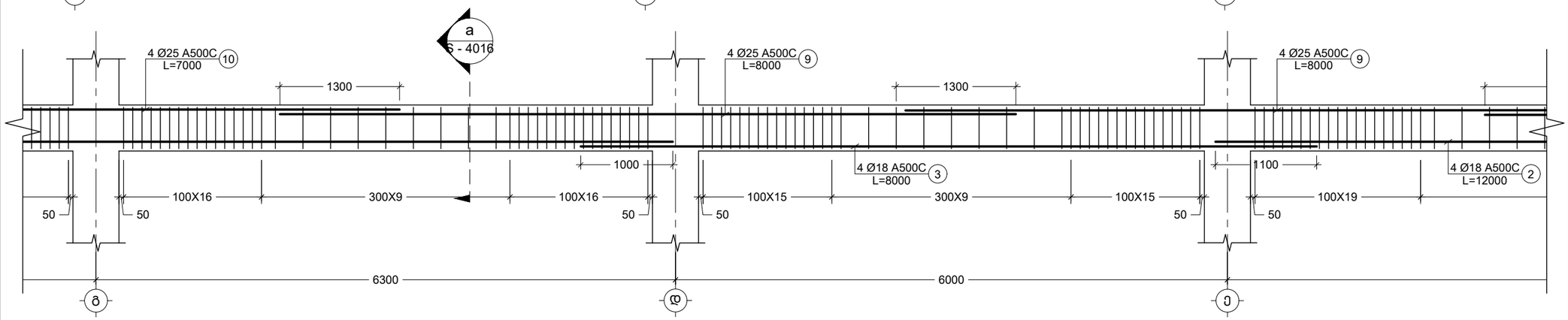

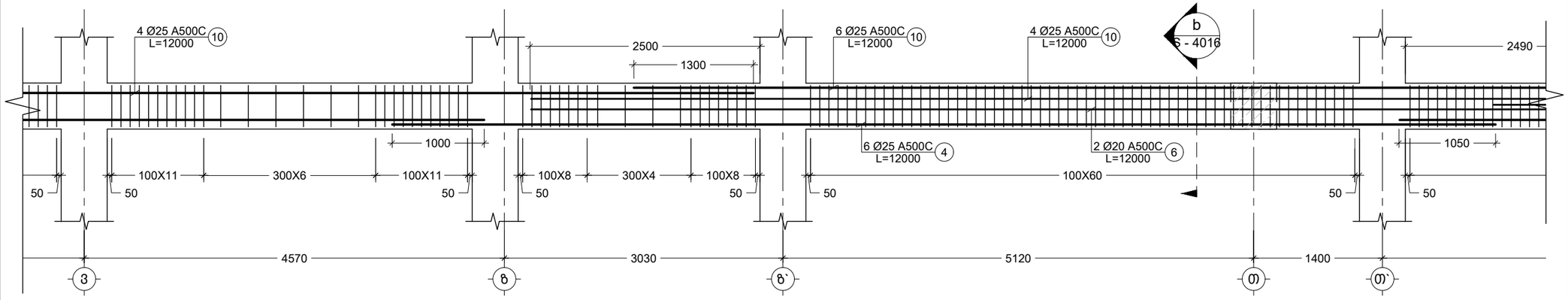

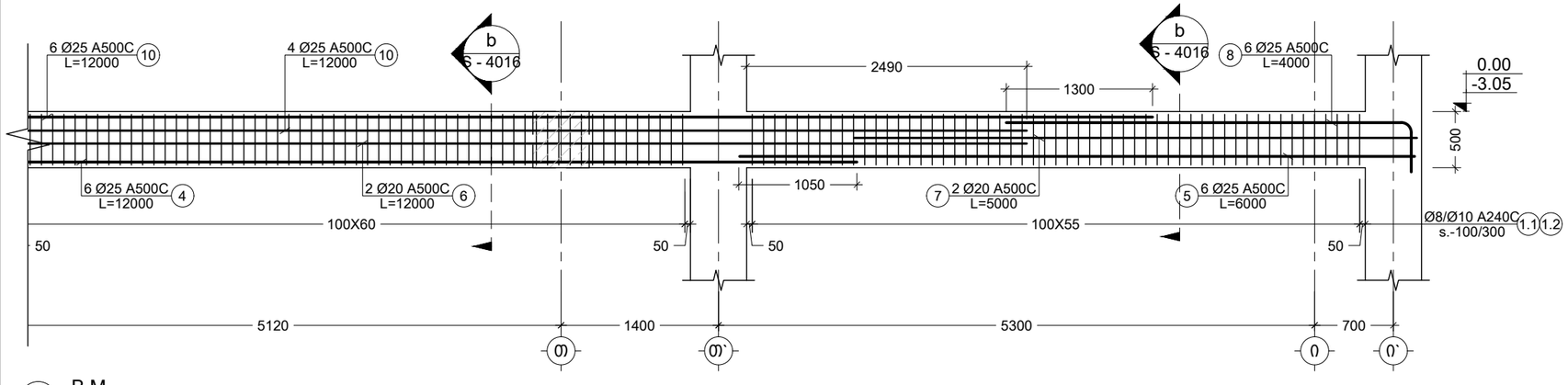

Pos. №	Sketch	L mm
8	3550, R=3d, 450	4000

4 B.M.
Scale: 1:50

შენიშვნა:
NOTE:

1. ყოველი შემდეგი რიგი შესრულდეს პოზიციების ადგილმონაცვლეობით.

----	----	----	----
----	----	----	----
----	----	----	----
----	----	----	----
----	----	----	----
No	Date	Revision	Issued by

სიტუაციური სქემა
KEY PLAN

მისამართი
ADDRESS
ქ. თბილისი, ვახტანგ ნინუას ქ. #3 ს/კ 01.12.12.001.418

პროექტი
PROJECT
არქი ნახალოვკა

ნახაზი
DRWG.
B.M. - 4

CUBICON DESIGN & BUILDING ENGINEERING
შპს "ქუბიკონი", თბილისი, მარშალ გელოვანის გამზ. 13
ტელ: (+995 591) 116444 www.cubicon.ge

	შეასრულა: ISSUED BY:	შეამოწმა APPROVED BY:
	EJ	MS
ფაილი FILE: BEAM	პროექტის №: PROJECT No	ST_90A20
ფორმატი PAPER SIZE	A3	მასშტაბი SCALE: 1:50
ნახ.კოდი DRWG. No: S - 4003	კორექტ. REVISION: 00	სტატია STATUS: </>

18.12.2020

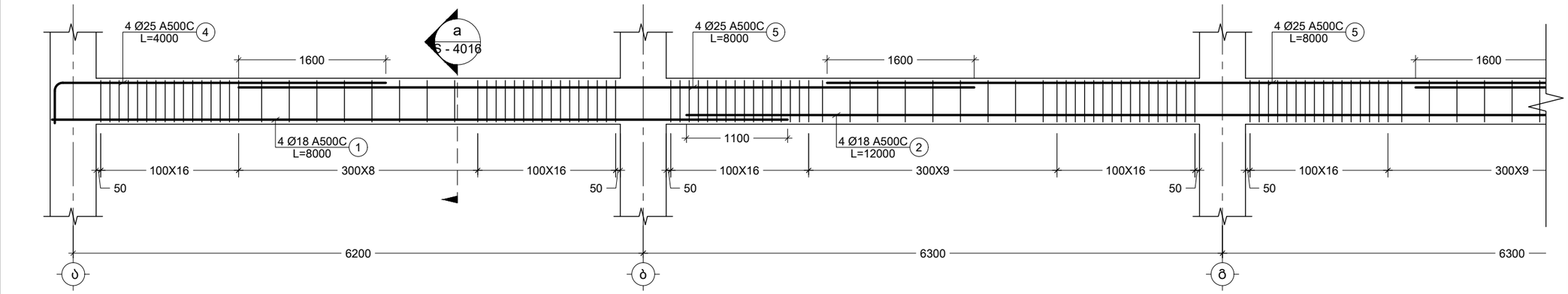

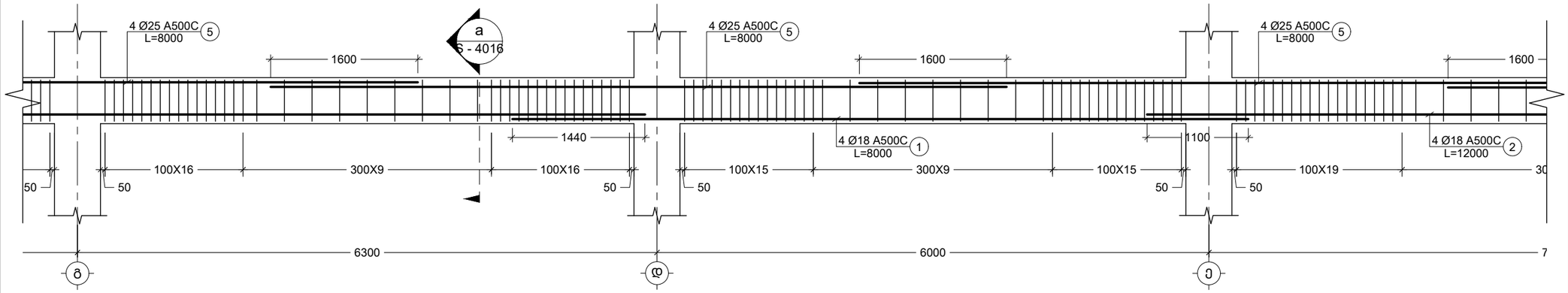

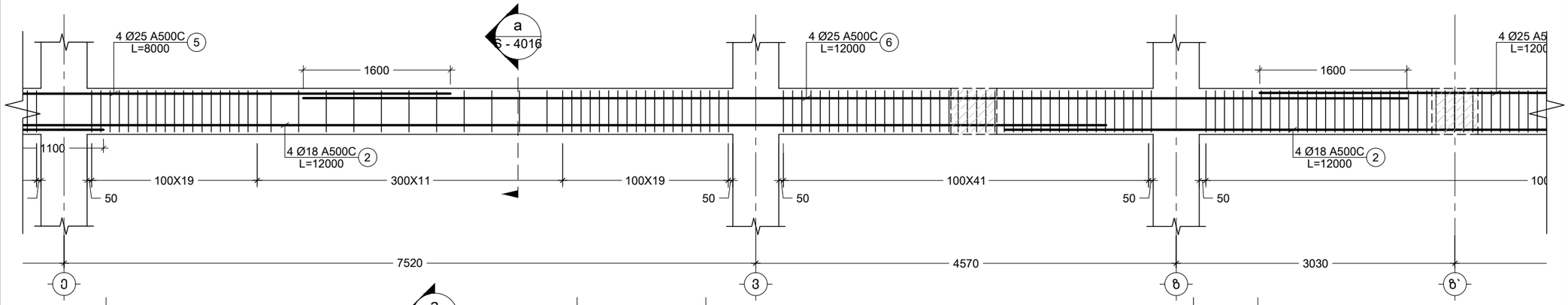

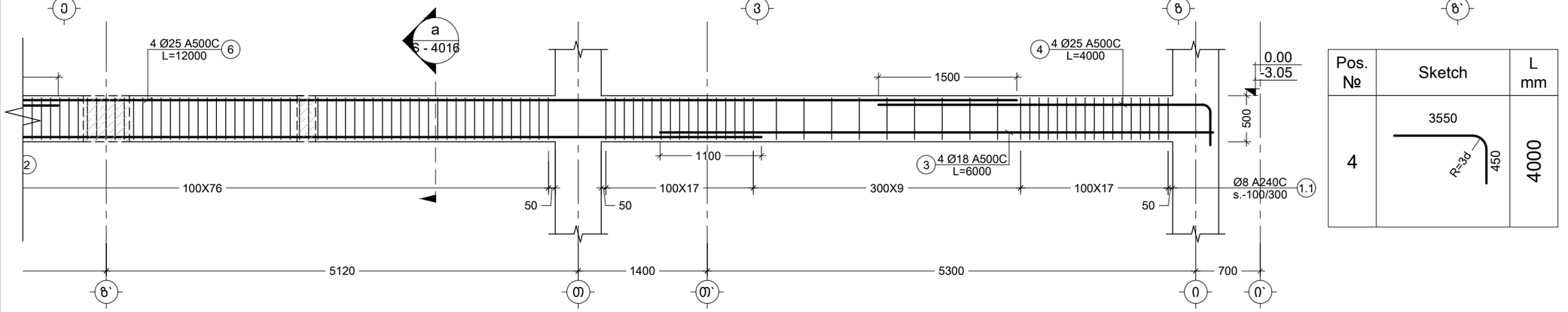

Pos. №	Sketch	L mm
4	3550, R=3d, 450	4000

5 B.M.
Scale: 1:50

შენიშვნა:
NOTE:

1. ყოველი შემდეგი რიგი შესრულდეს პოზიციების ადგილმონაცვლეობით.

No	Date	Revision	Issued by
----	----	----	----
----	----	----	----
----	----	----	----
----	----	----	----
----	----	----	----

სიტუაციური სქემა
KEY PLAN

მისამართი ADDRESS: ქ. თბილისი, ვახტანგ ნინუას ქ. #3 ს/კ 01.12.12.001.418

პროექტი PROJECT: არქი ნახალოვკა

ნახაზი DRWG.: B.M. - 5

CUBICON DESIGN & BUILDING ENGINEERING
შპს "კუბიკონი", თბილისი, მარშალ გელოვანის გამზ. 13
ტელ: (+995 591) 116444 www.cubicon.ge

	შეასრულა: ISSUED BY:	შეამოწმა APPROVED BY:
	EJ	MS
ფაილი FILE	BEAM	პროექტის №: PROJECT No: ST_90A20
ფორმატი PAPER SIZE	A3	მასშტაბი SCALE: 1:50
ნახ.კოდი DRWG. No	S - 4004	კორექტ. REVISION: 00
სტადია STATUS	</>	

18.12.2020

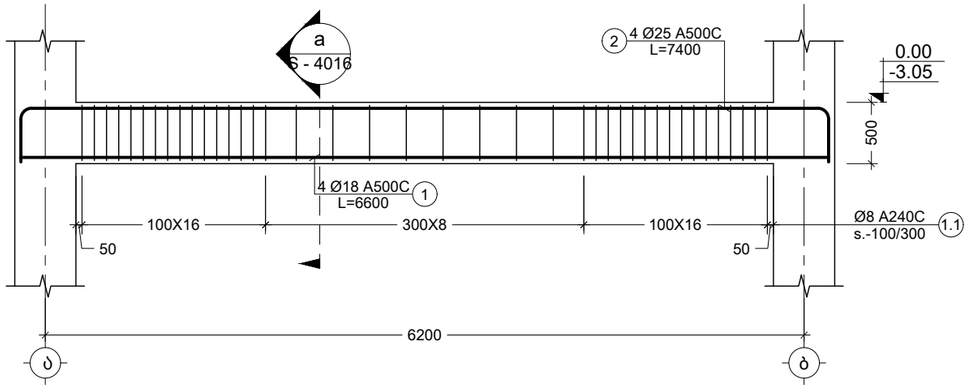

Pos. №	Sketch	L mm
2	6500; 450; R=3d; 450	7400

6 B.M.
Scale: 1:50

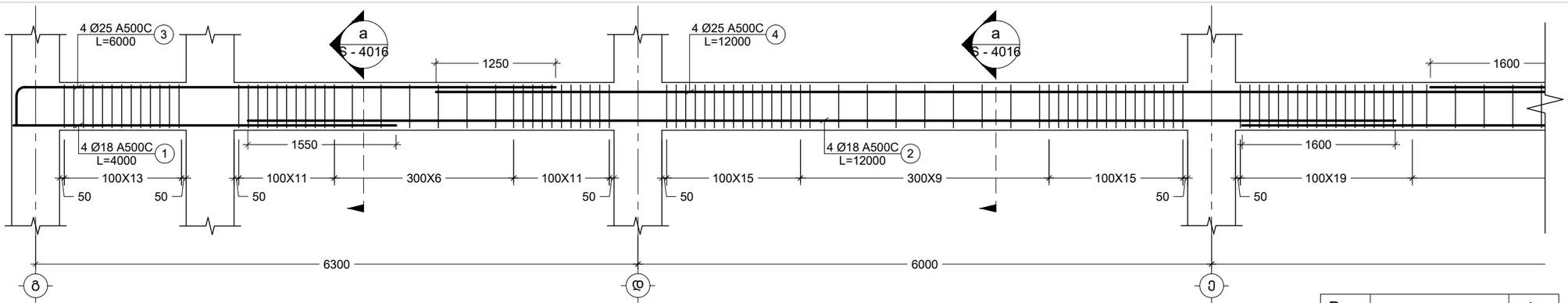

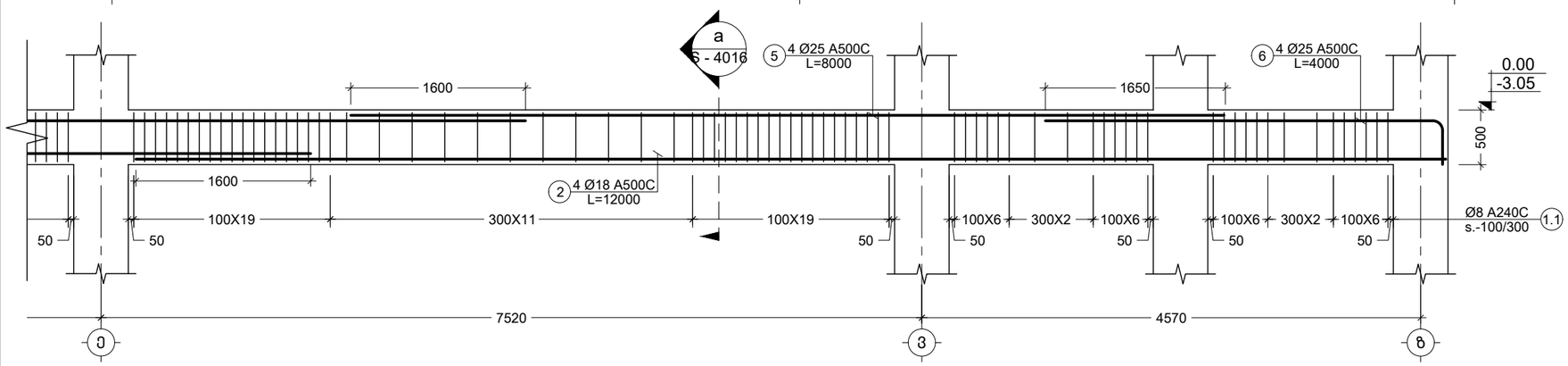

Pos. №	Sketch	L mm
3	5550; R=3d; 450	6000
6	3550; R=3d; 450	4000

7 B.M.
Scale: 1:50

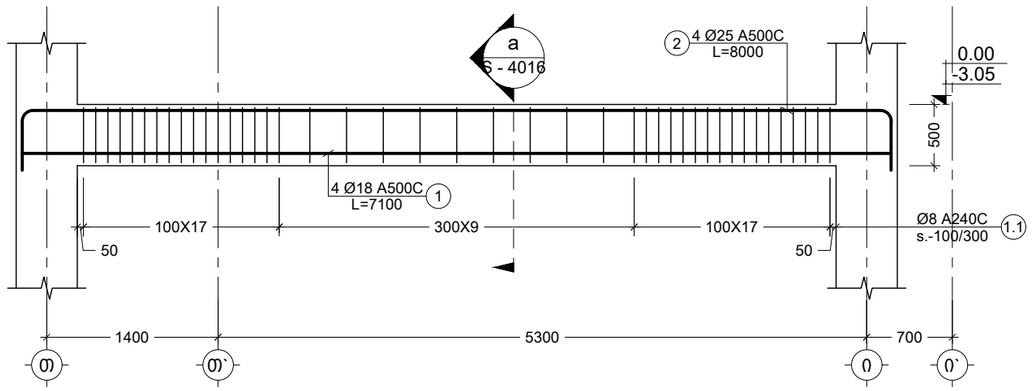

Pos. №	Sketch	L mm
2	7000; 500; R=3d; 500	8000

8 B.M.
Scale: 1:50

შენიშვნა:
NOTE:

1. ყოველი შემდეგი რიგი შესრულდეს პოზიციების ადგილმონაცვლეობით.

No	Date	Revision	Issued by
----	----	----	----
----	----	----	----
----	----	----	----
----	----	----	----
----	----	----	----

სიტუაციური სქემა
KEY PLAN

მისამართი
ADDRESS
ქ. თბილისი, ვახტანგ ნინუას ქ. #3 ს/კ 01.12.12.001.418

პროექტი
PROJECT
არქი ნახალოვკა

ნახაზი
DRWG.
B.M. - 6 7 8

CUBICON
DESIGN & BUILDING ENGINEERING
შპს "კუბიკონი", თბილისი, მარშალ გელოვანის გამზ. 13
ტელ: (+995 591) 116444 www.cubicon.ge

	შესრულა: ISSUED BY: EJ	შეამოწმა APPROVED BY: MS
	ფაილი FILE BEAM	პროექტის №: PROJECT No ST_90A20
	ფორმატი PAPER SIZE A3	მასშტაბი SCALE 1:50
ნახ.კოდი DRWG. No S - 4005	კორექტ. REVISION 00	სტადია STATUS </>

18.12.2020

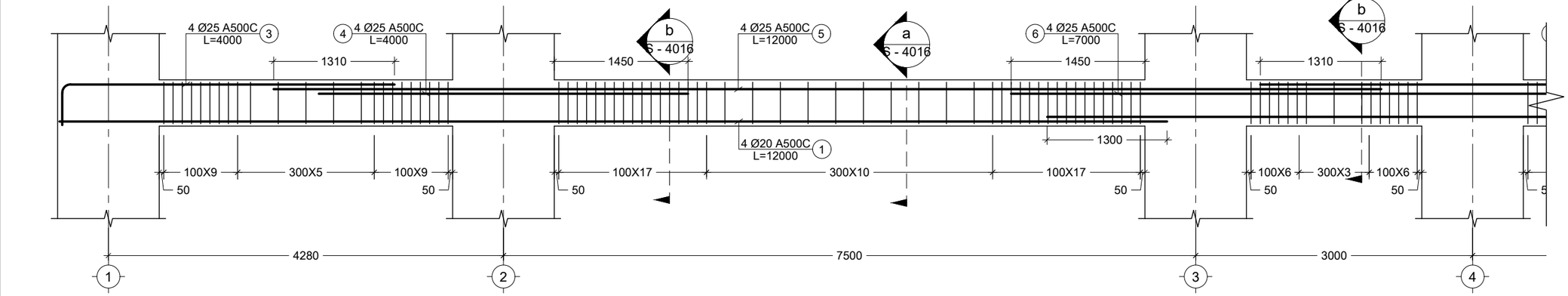

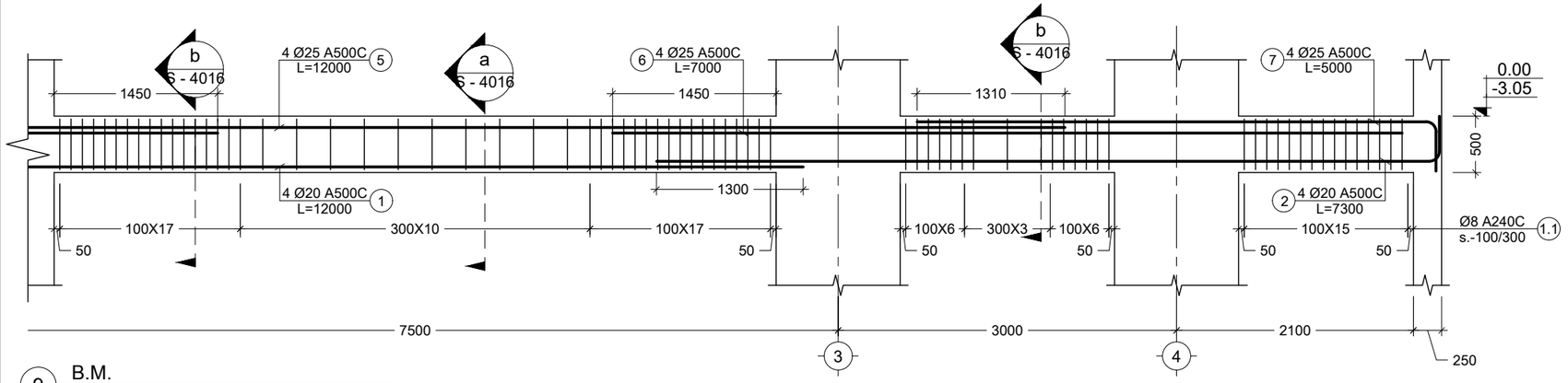

9 B.M.
Scale: 1:50

Pos. №	Sketch	L mm
3	3550, R=3d, 450	4000
7	4550, R=3d, 450	5000

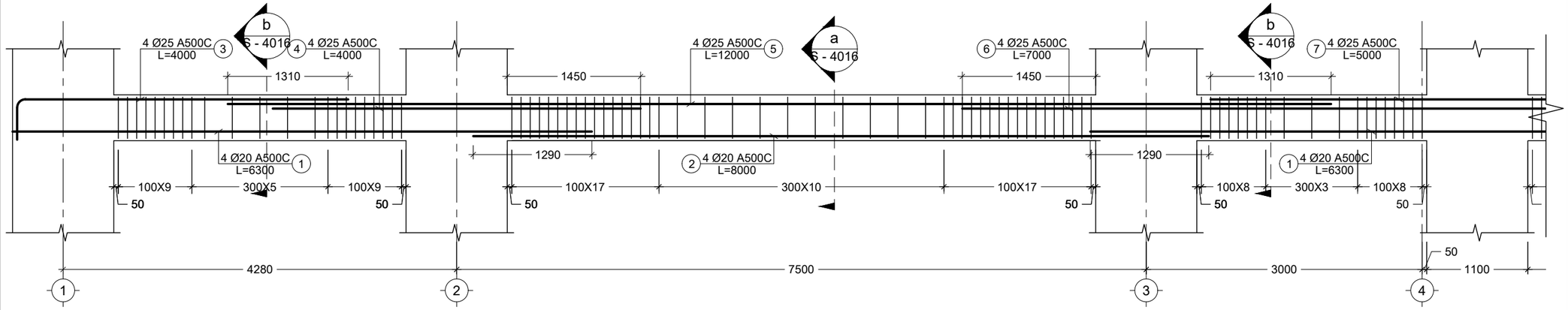

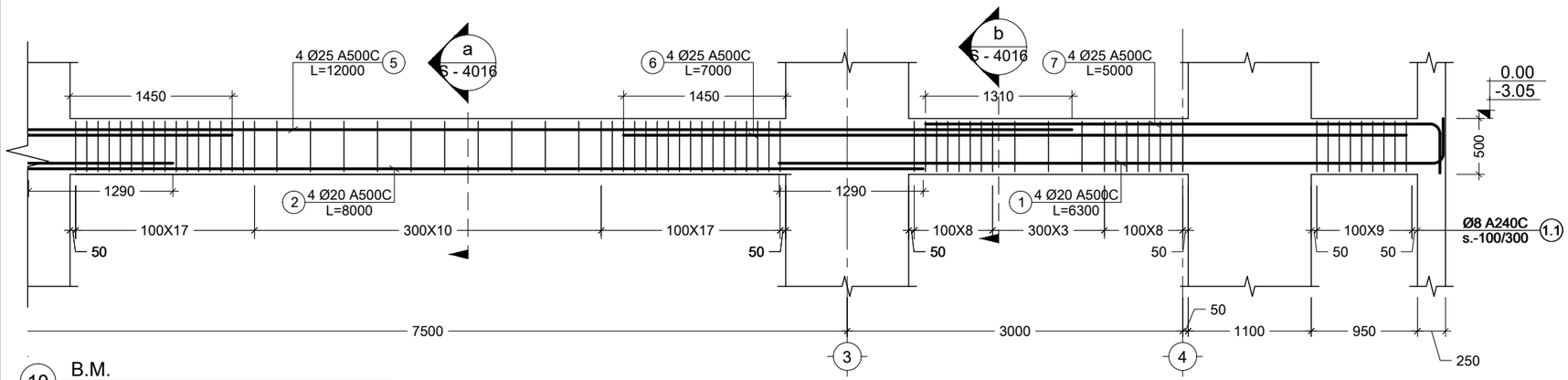

10 B.M.
Scale: 1:50

Pos. №	Sketch	L mm
3	3550, R=3d, 450	4000
7	4550, R=3d, 450	5000

შენიშვნა:
NOTE:

1. ყოველი შემდეგი რიგი შესრულდეს პოზიციების ადგილმონაცვლეობით.

----	----	----	----
----	----	----	----
----	----	----	----
----	----	----	----
----	----	----	----
No	Date	Revision	Issued by

სიტუაციური სქემა
KEY PLAN

მისამართი
ADDRESS
ქ. თბილისი, ვახტანგ ნინუას ქ. #3 ს/კ 01.12.12.001.418

პროექტი
PROJECT
არქი ნახალოვკა

ნახაზი
DRWG.
B.M. - 9 10

CUBICON DESIGN & BUILDING ENGINEERING
შპს "ქუბიკონი", თბილისი, მარშალ გელოვანის გამზ. 13
ტელ: (+995 591) 116444 www.cubicon.ge

	შესრულა: ISSUED BY:	შეამოწმა APPROVED BY:
	EJ	MS
ფაილი FILE	BEAM	პროექტის №: PROJECT No	ST_90A20
ფორმატი PAPER SIZE	A3	მასშტაბი SCALE	1:50
ნახ.კოდი DRWG. No	S - 4006	კორექტ. REVISION	00	სტატია STATUS	</>

18.12.2020

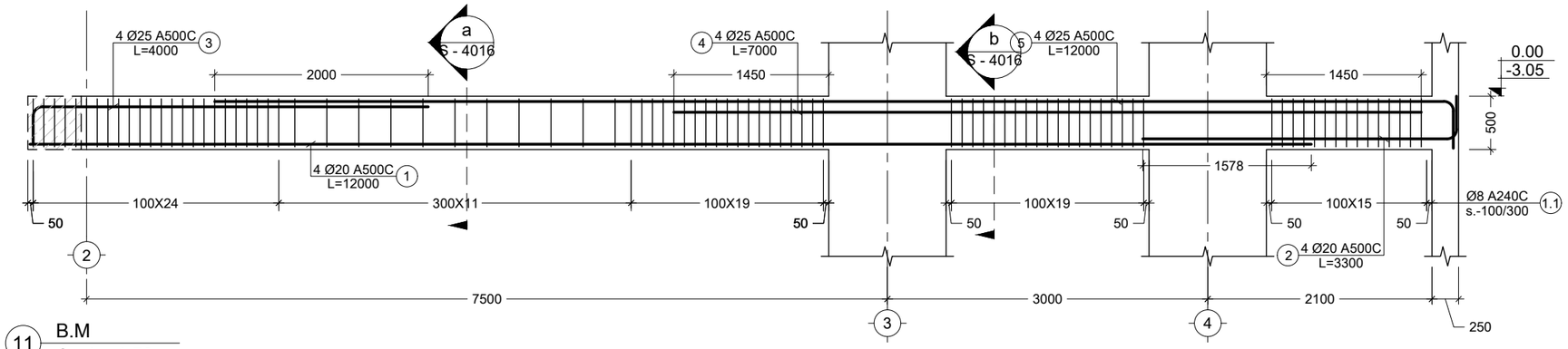

11 B.M
Scale: 1:52

Pos. №	Sketch	L mm
3	3550, R=3d, 450	4000
5	11550, R=3d, 450	12000

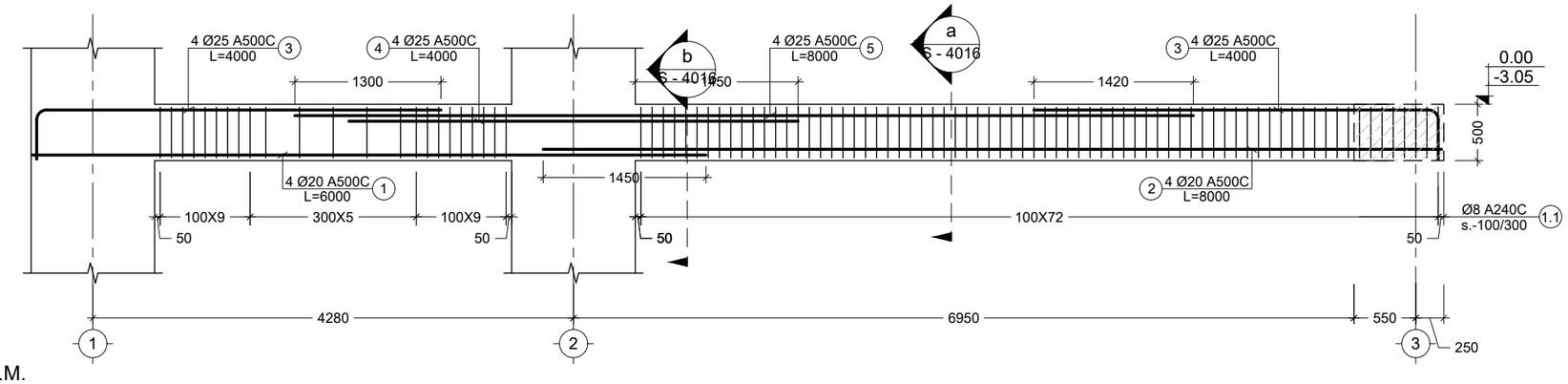

12 B.M.
Scale: 1:52

Pos. №	Sketch	L mm
3	3550, R=3d, 450	4000

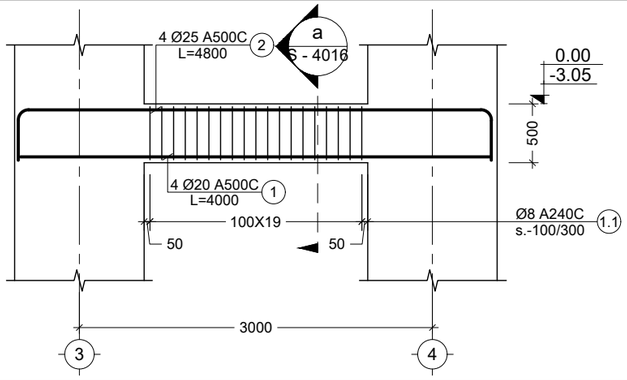

13 B.M.
Scale: 1:52

Pos. №	Sketch	L mm
2	3800, 500, R=3d, 500	4800

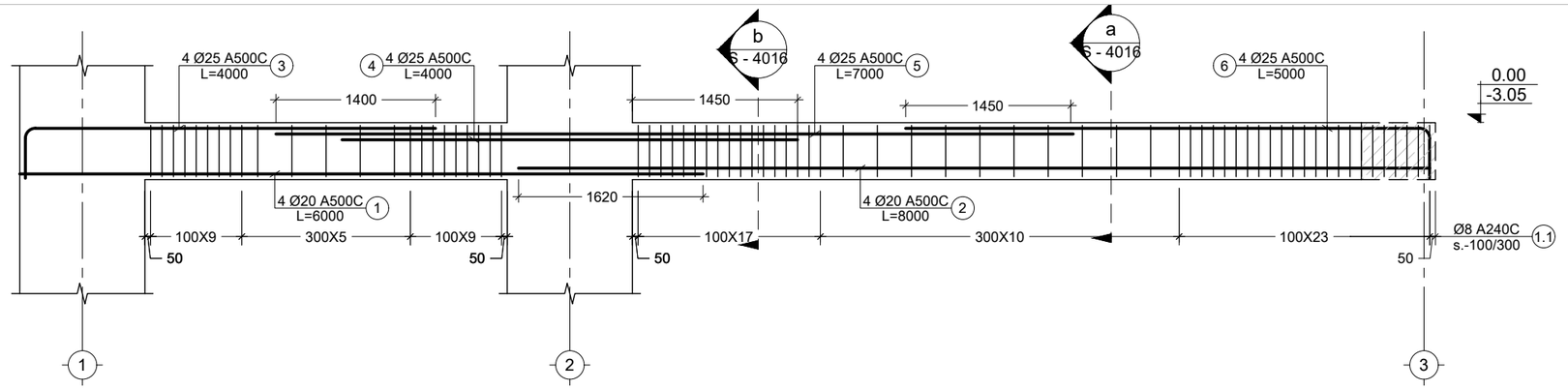

14 B.M.
Scale: 1:52

Pos. №	Sketch	L mm
3	3550, R=3d, 450	4000
6	4550, R=3d, 450	5000

შენიშვნა:
NOTE:

1. ყოველი შემდეგი რიგი შესრულდეს პოზიციების ადგილმონაცვლეობით.

No	Date	Revision	Issued by
----	----	----	----
----	----	----	----
----	----	----	----
----	----	----	----
----	----	----	----

სიტუაციური სქემა
KEY PLAN

მისამართი
ADDRESS
ქ. თბილისი, ვახტანგ ნინუას ქ. #3 ს/კ 01.12.12.001.418

პროექტი
PROJECT
არქი ნახალოვკა

ნახაზი
DRWG.
B.M. - 11 12 13 14

CUBICON
DESIGN & BUILDING ENGINEERING
შპს "ქუბიკონი", თბილისი, მარშალ გელოვანის გამზ. 13
ტელ: (+995 591) 116444 www.cubicon.ge

	შესრულა: ISSUED BY:	შეამოწმა APPROVED BY:
	EJ	MS
ფაილი FILE	BEAM	პროექტის №: PROJECT No ST_90A20
ფორმატი PAPER SIZE	A3	მასშტაბი SCALE 1:50
ნახ.კოდი DRWG. No	კორექტ. REVISION	სტადია STATUS
S - 4007	00	</>

18.12.2020

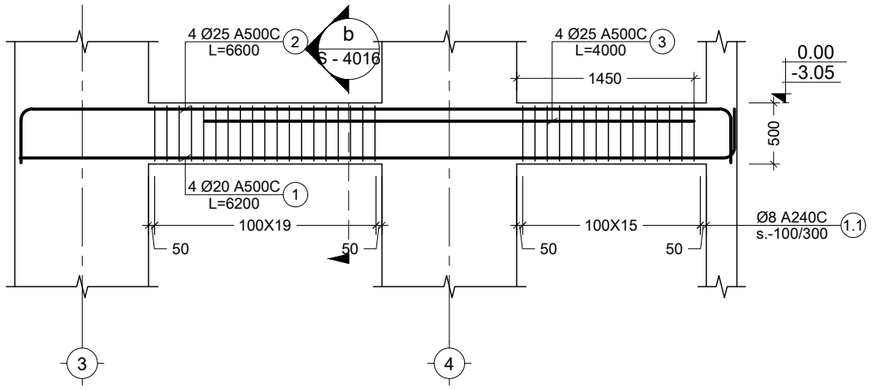

Pos. №	Sketch	L mm
1	5750, R=3d, 450	6200
2	5700, 450, R=3d, 450	6600

15 B.M.
Scale: 1:50

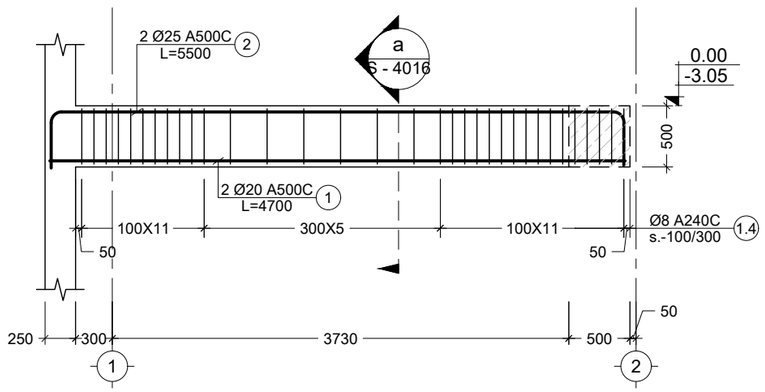

Pos. №	Sketch	L mm
2	4600, 450, R=3d, 450	5500

16 B.M
Scale: 1:50

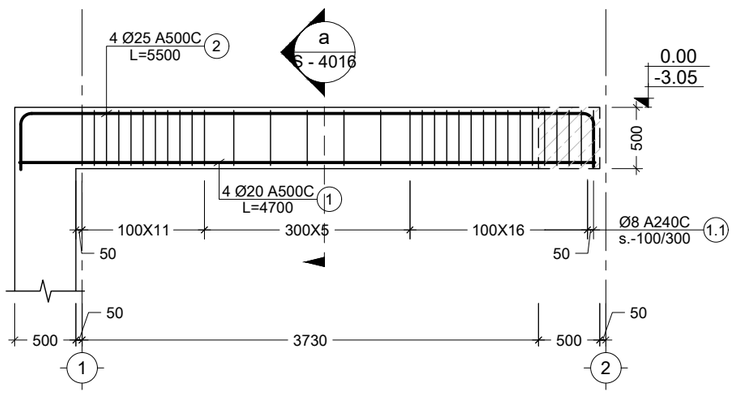

Pos. №	Sketch	L mm
2	4600, 450, R=3d, 450	5500

17 B.M.
Scale: 1:50

შენიშვნა:
NOTE:

1. ყოველი შემდეგი რიგი შესრულდეს პოზიციების ადგილმონაცვლეობით.

No	Date	Revision	Issued by
----	----	----	----
----	----	----	----
----	----	----	----
----	----	----	----
----	----	----	----

საორიენტაციო სქემა
KEY PLAN

მისამართი
ADDRESS
ქ. თბილისი, ვახტანგ ნინუას ქ. #3 ს/კ 01.12.12.001.418

პროექტი
PROJECT
არქი ნახალოვკა

ნახაზი
DRWG.
B.M. - 15 16 17

CUBICON DESIGN & BUILDING ENGINEERING
შპს "ქუბიკონი", თბილისი, მარშალ გელოვანის გამზ. 13
ტელ: (+995 591) 116444 www.cubicon.ge

	შესრულა: ISSUED BY:	შემოწმდა APPROVED BY:
	EJ	MS
	ფაილი FILE: BEAM	პროექტის №: PROJECT No: ST_90A20
	ფორმატი PAPER SIZE: A3	მასშტაბი SCALE: 1:50
ნახ.კოდი DRWG. No: S - 4008	კორექტ. REVISION: 00	სტატია STATUS: </>

18.12.2020

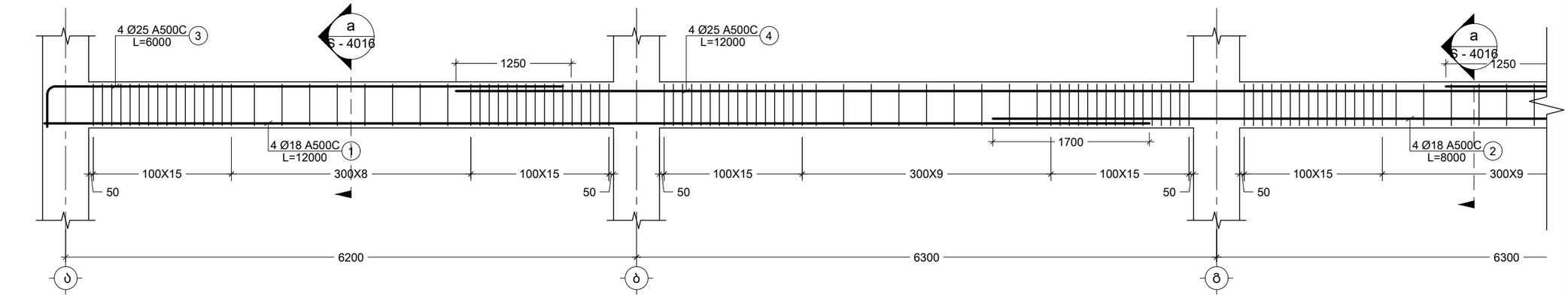

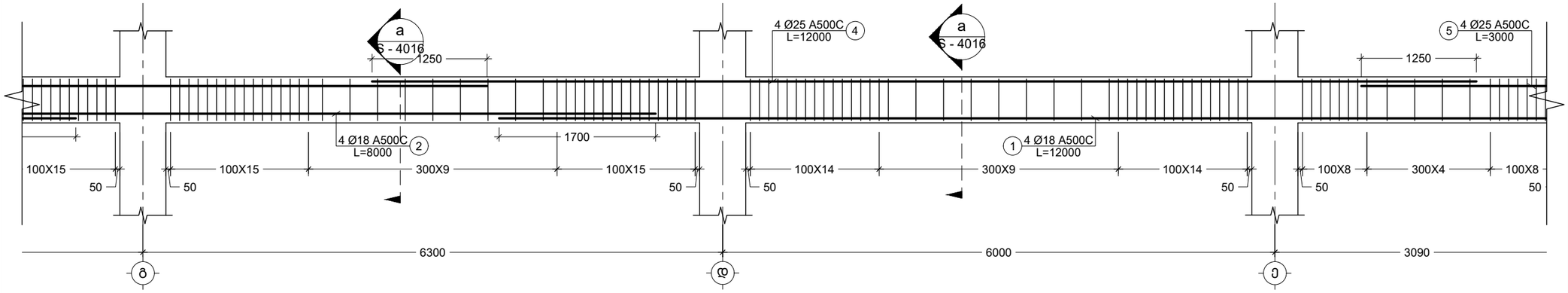

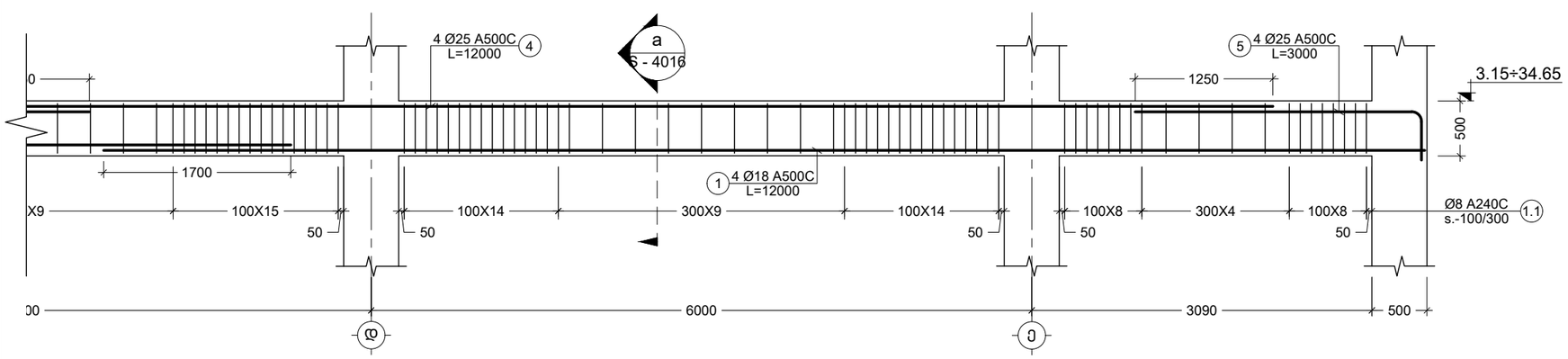

Pos. №	Sketch	L mm
3	5550, R=3d, 450	6000
5	2550, R=3d, 450	3000

18 B.M.
Scale: 1:50

შენიშვნა:
NOTE:

1. ყოველი შემდეგი რიგი შესრულდეს პოზიციების ადგილმონაცვლეობით.

----	----	----	----
----	----	----	----
----	----	----	----
----	----	----	----
----	----	----	----
No	Date	Revision	Issued by

სიტუაციური სქემა
KEY PLAN

მისამართი
ADDRESS
ქ. თბილისი, ვახტანგ ნინუას ქ. #3 ს/კ 01.12.12.001.418

პროექტი
PROJECT
არქი ნახალოვკა

ნახაზი
DRWG.
B.M. - 18

CUBICON
DESIGN & BUILDING ENGINEERING
შპს "კუბიკონი", თბილისი, მარშალ გელოვანის ბაგზ. 13
ტელ: (+995 591) 116444 www.cubicon.ge

	შესრულა: ISSUED BY: EJ	შეამოწმა APPROVED BY: MS
	ფაილი FILE BEAM	პროექტის №: PROJECT No ST_90A20
	ფორმატი PAPER SIZE A3	მასშტაბი SCALE 1:50
ნახ.კოდი DRWG. No S - 4009	კორექტ. REVISION 00	სტატია STATUS </>

18.12.2020

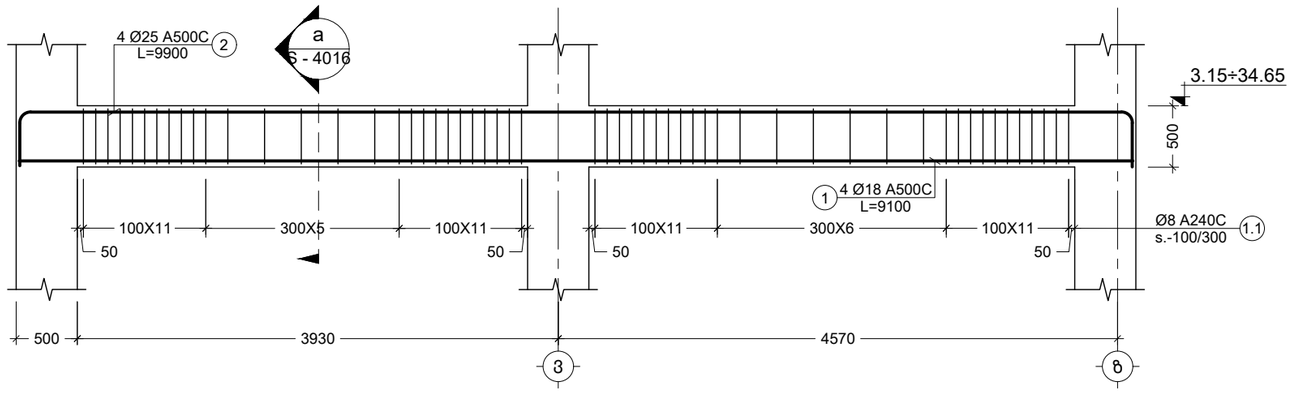

Pos. №	Sketch	L mm
2	9000, 450, R=3d, 450	9900

19 B.M.
Scale: 1:50

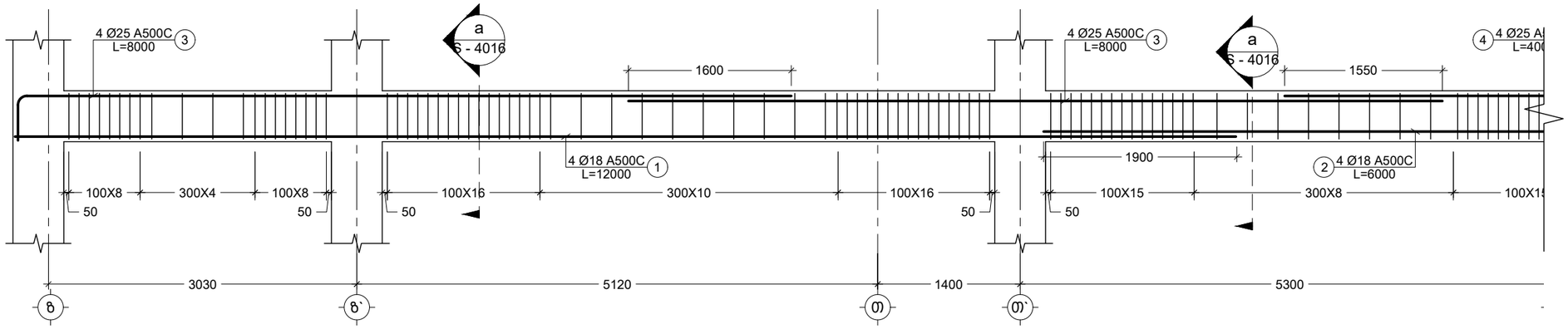

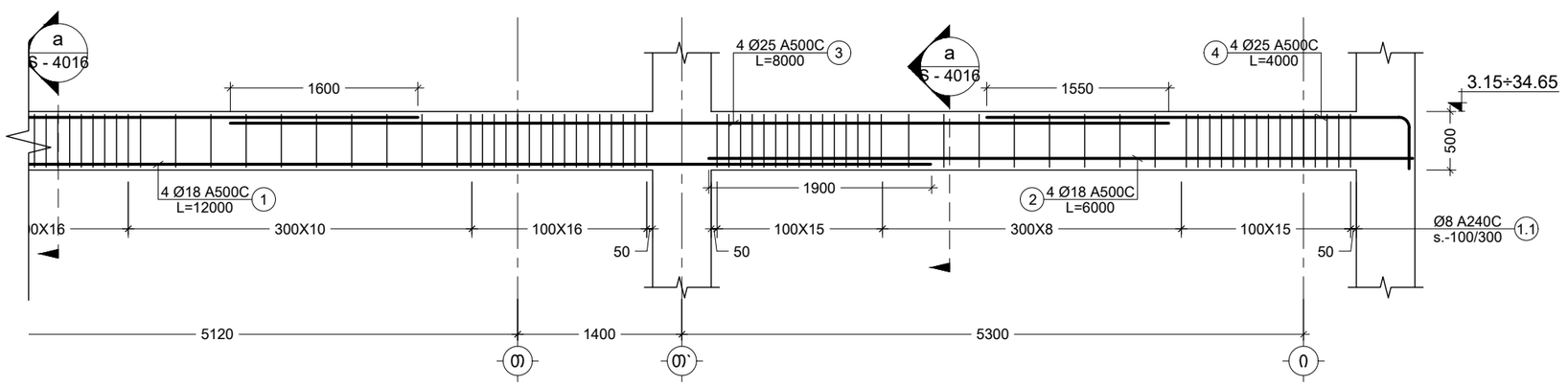

Pos. №	Sketch	L mm
3	7550, R=3d, 450	8000
4	3550, R=3d, 450	4000

20 B.M.
Scale: 1:50

შენიშვნა:
NOTE:

1. ყოველი შემდეგი რიგი შესრულდეს პოზიციების ადგილმონაცვლეობით.

----	----	----	----
----	----	----	----
----	----	----	----
----	----	----	----
----	----	----	----
No	Date	Revision	Issued by

სიტუაციური სქემა
KEY PLAN

მისამართი
ADDRESS
ქ. თბილისი, ვახტანგ ნინუას ქ. #3 ს/კ 01.12.12.001.418

პროექტი
PROJECT
არქი ნახალოვკა

ნახაზი
DRWG.
B.M. - 19 20

CUBICON DESIGN & BUILDING ENGINEERING
შპს "კუბიკონი", თბილისი, მარშალ გელოვანის გამზ. 13
ტელ: (+995 591) 116444 www.cubicon.ge

	შესრულა: ISSUED BY:	შეამოწმა APPROVED BY:
	EJ	MS
	ფაილი FILE: BEAM	პროექტის №: PROJECT No: ST_90A20
	ფორმატი PAPER SIZE: A3	მასშტაბი SCALE: 1:50
ნახ.კოდი DRWG. No: S - 4010	კორექტ. REVISION: 00	სტადია STATUS: </>

18.12.2020

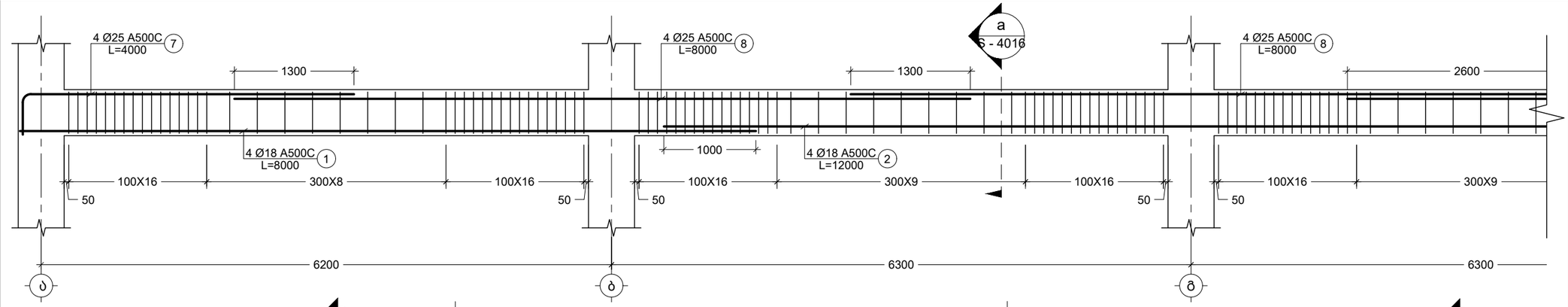

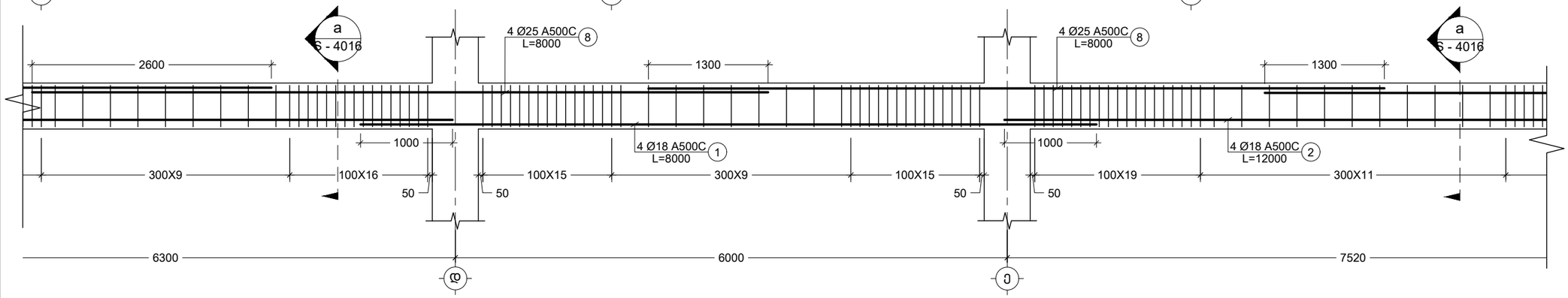

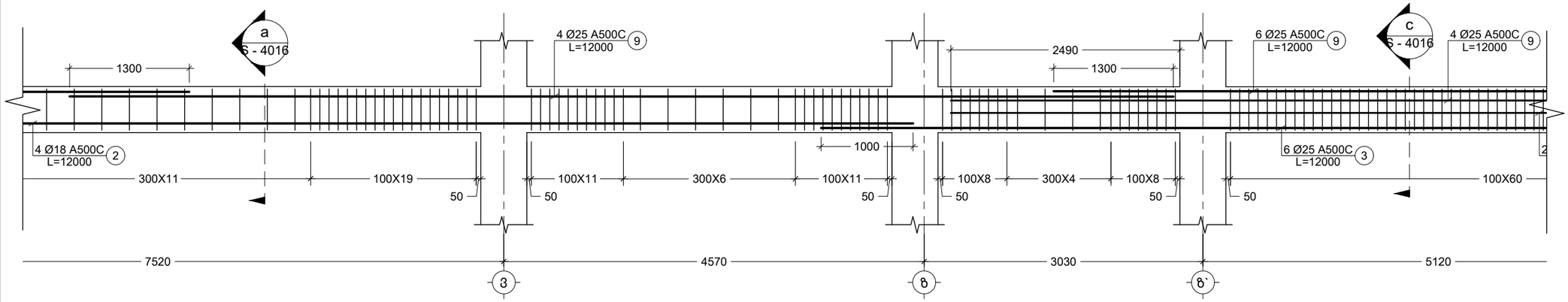

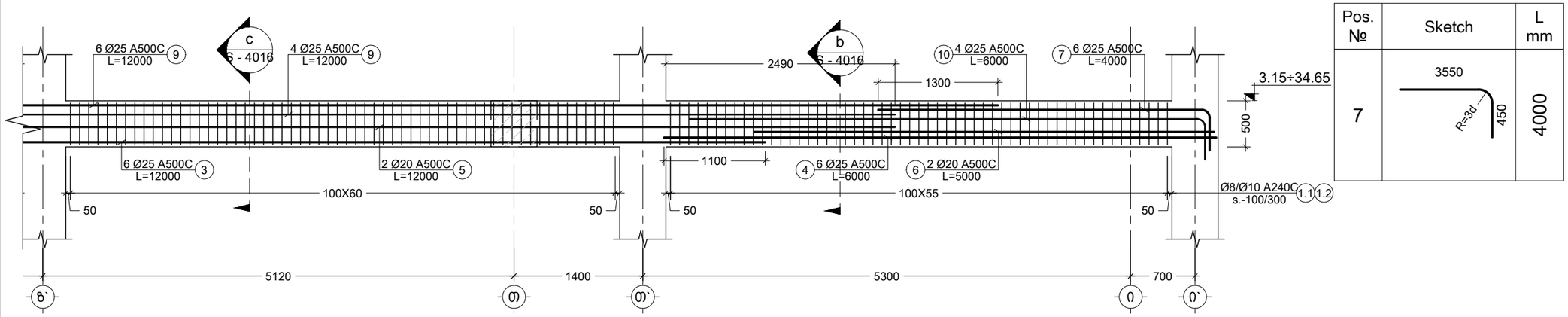

Pos. №	Sketch	L mm
7	3550, R=3d, 450	4000

21 B.M.
Scale: 1:50

შენიშვნა:
NOTE:

1. ყოველი შემდეგი რიგი შესრულდეს პოზიციების ადგილმონაცვლეობით.

No	Date	Revision	Issued by
----	----	----	----
----	----	----	----
----	----	----	----
----	----	----	----
----	----	----	----
----	----	----	----
----	----	----	----
----	----	----	----

სიტუაციური სქემა
KEY PLAN

მისამართი
ADDRESS
ქ. თბილისი, ვახტანგ ნინუას ქ. #3 ს/კ 01.12.12.001.418

პროექტი
PROJECT
არქი ნახალოვკა

ნახაზი
DRWG.
BEAM - B.M. - 21

CUBICON DESIGN & BUILDING ENGINEERING
შპს "კუბიკონი", თბილისი, მარშალ გელოვანის გამზ. 13
ტელ: (+995 591) 116444 www.cubicon.ge

	შეასრულა: ISSUED BY:	შეამოწმა APPROVED BY:
	EJ	MS
	ფაილი FILE: BEAM	პროექტის №: PROJECT No: ST_90A20
	ფორმატი PAPER SIZE: A3	მასშტაბი SCALE: 1:50
ნახ.კოდი DRWG. No: S - 4011	კორექტ. REVISION: 00	სტადია STATUS: </>

18.12.2020

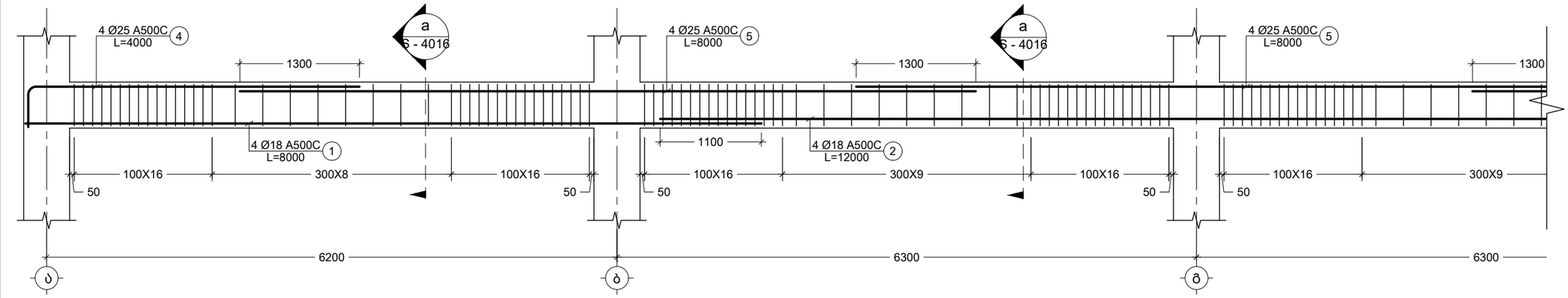

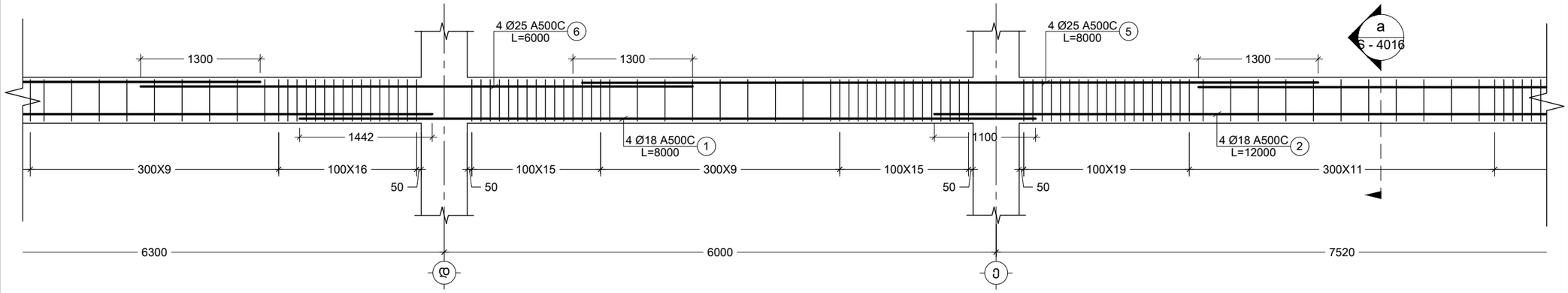

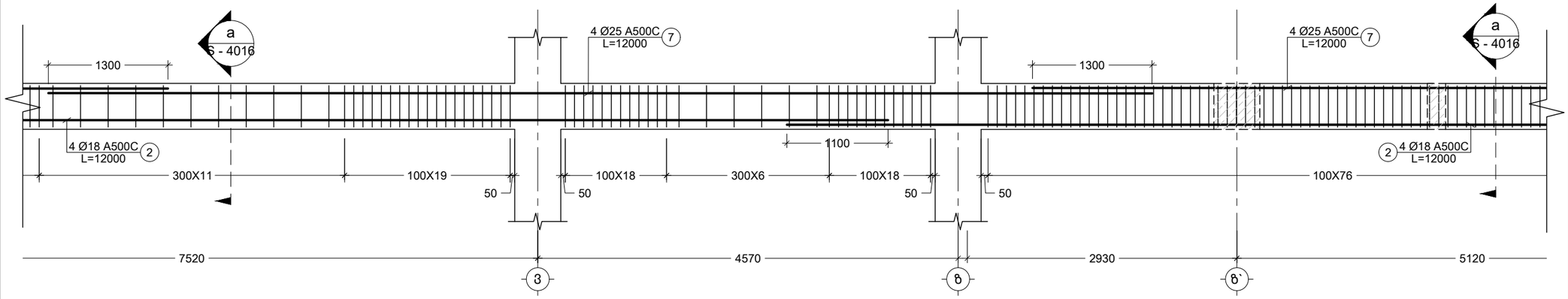

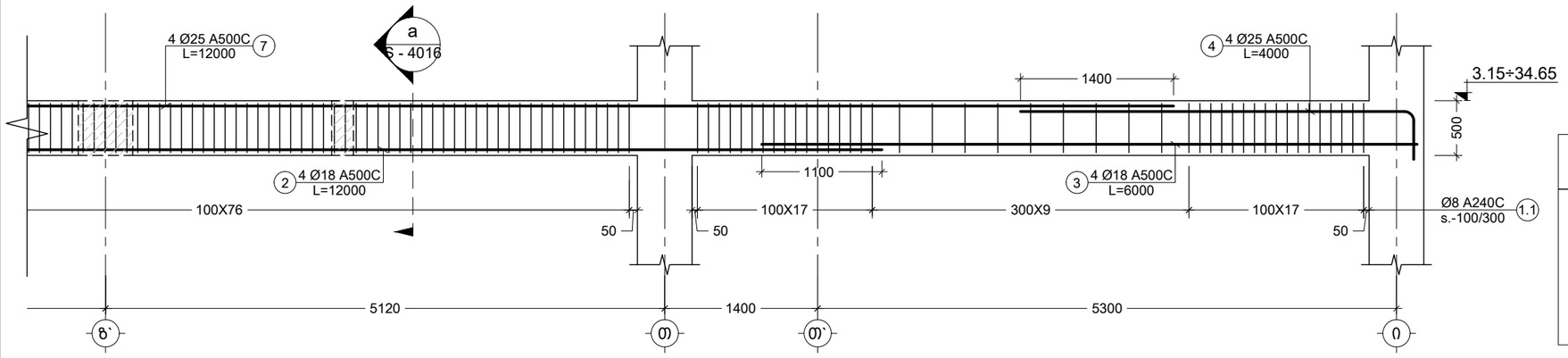

Pos. №	Sketch	L mm
4	3550, R=3d, 450	4000

22 B.M.
Scale: 1:50

შენიშვნა:
NOTE:

1. ყოველი შემდეგი რიგი შესრულდეს პოზიციების ადგილმონაცვლეობით.

----	----	----	----
----	----	----	----
----	----	----	----
----	----	----	----
----	----	----	----
No	Date	Revision	Issued by

სიტუაციური სქემა
KEY PLAN

მისამართი
ADDRESS
ქ. თბილისი, ვახტანგ ნინუას ქ. #3 ს/კ 01.12.12.001.418

პროექტი
PROJECT
არქი ნახალოვკა

ნახაზი
DRWG.
B.M. - 22

CUBICON DESIGN & BUILDING ENGINEERING
შპს "კუბიკონი", თბილისი, მარშალ გელოვანის გამზ. 13
ტელ: (+995 591) 116444 www.cubicon.ge

	შეასრულა: ISSUED BY:	შეამოწმა APPROVED BY:
	EJ	MS
ფაილი FILE BEAM		პროექტის №: PROJECT No ST_90A20
ფორმატი PAPER SIZE	A3	მასშტაბი SCALE 1:50
ნახ.კოდი DRWG. No	კორექტ. REVISION 00	სტადია STATUS </>
S - 4012		

18.12.2020

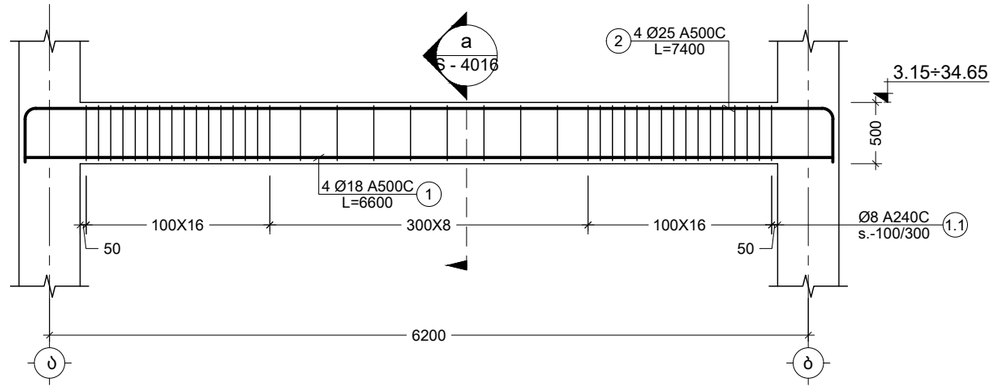

23 B.M.
Scale: 1:50

Pos. №	Sketch	L mm
2	6500, 450, R=3d, 450	7400

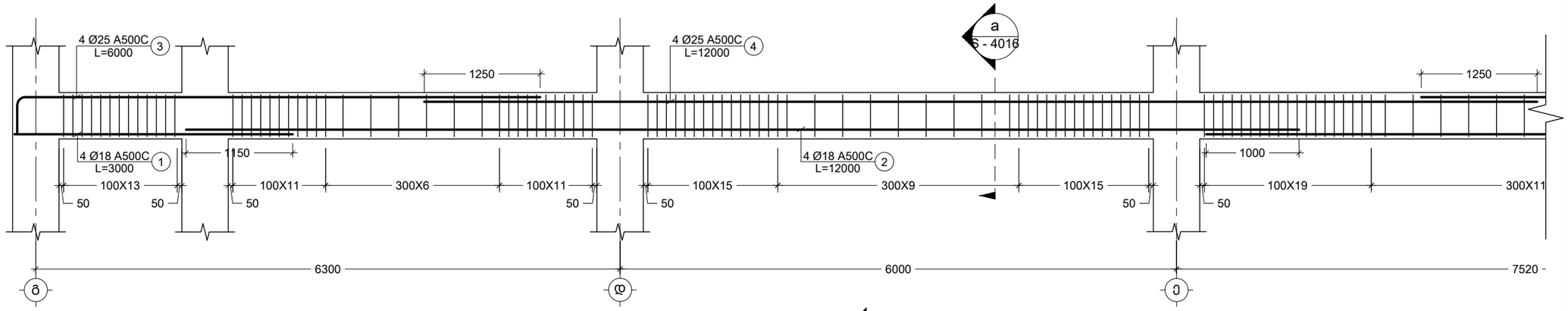

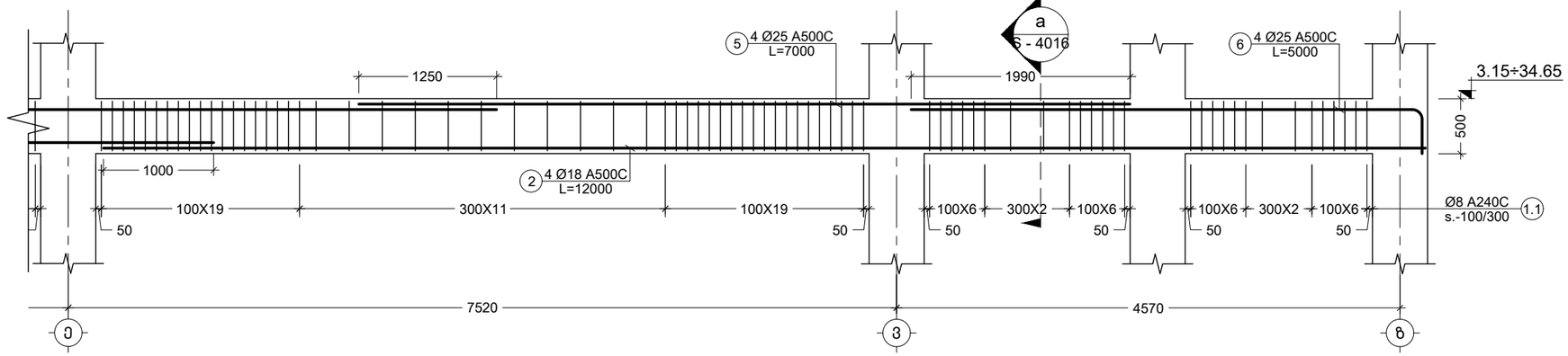

Pos. №	Sketch	L mm
3	5550, R=3d, 450	6000
6	4550, R=3d, 450	5000

24 B.M.
Scale: 1:50

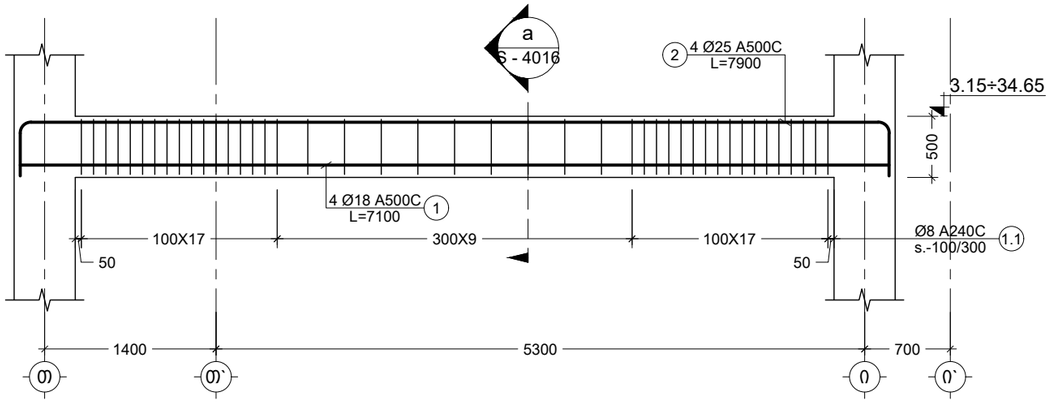

Pos. №	Sketch	L mm
2	7000, 450, R=3d, 450	7900

25 B.M.
Scale: 1:50

NOTE:

1. ყოველი შემდეგი რიგი შესრულდეს პოზიციების ადგილმონაცვლეობით.

No	Date	Revision	Issued by
----	----	----	----
----	----	----	----
----	----	----	----
----	----	----	----
----	----	----	----

სიტუაციური სქემა
KEY PLAN

მისამართი
ADDRESS
ქ. თბილისი, ვახტანგ ნინუას ქ. #3 ს/კ 01.12.12.001.418

პროექტი
PROJECT
არქი ნახალოვკა

ნახაზი
DRWG.
B.M. - 23 24 25

CUBICON DESIGN & BUILDING ENGINEERING
შპს "კუბიკონი", თბილისი, მარშალ გელოვანის გამზ. 13
ტელ: (+995 591) 116444 www.cubicon.ge

	შეასრულა: ISSUED BY:	შეამოწმა APPROVED BY:
	EJ	MS
ფაილი FILE: BEAM	პროექტის №: PROJECT No: ST_90A20	
ფორმატი PAPER SIZE: A3	მასშტაბი SCALE: 1:50	
ნახ.კოდი DRWG. No: S - 4013	კორექტ. REVISION: 00	სტადია STATUS: </>

18.12.2020

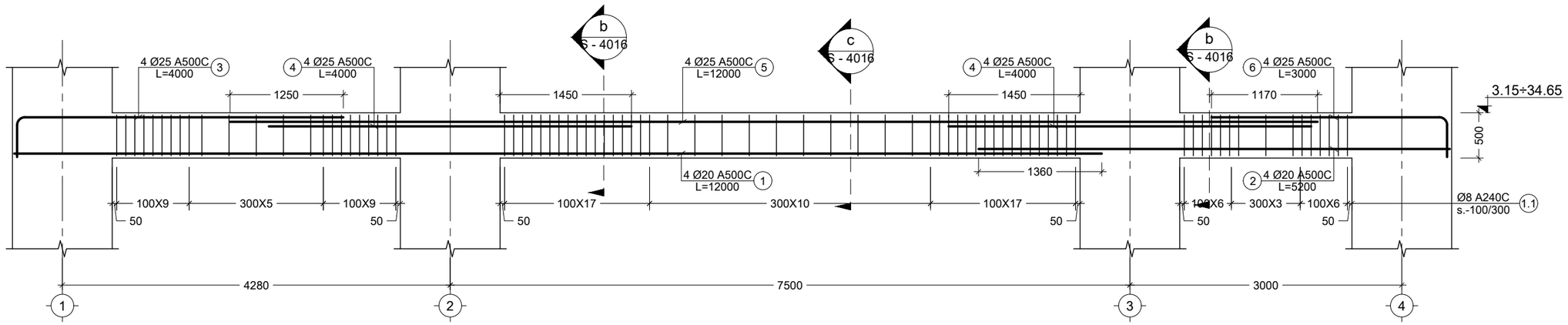

Pos. №	Sketch	L mm
3	3550, R=3d, 450	4000

Pos. №	Sketch	L mm
6	2550, R=3d, 450	3000

26 B.M.
Scale: 1:52

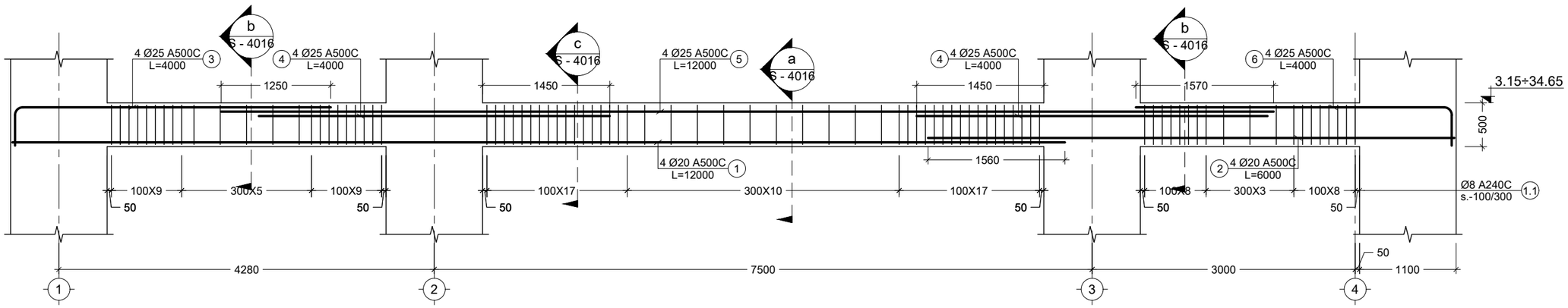

Pos. №	Sketch	L mm
3	3550, R=3d, 450	4000

Pos. №	Sketch	L mm
6	3550, R=3d, 450	4000

27 B.M.
Scale: 1:53

შენიშვნა:
NOTE:

1. ყოველი შემდეგი რიგი შესრულდეს პოზიციების ადგილმონაცვლეობით.

No	Date	Revision	Issued by
----	----	----	----
----	----	----	----
----	----	----	----
----	----	----	----
----	----	----	----

სიტუაციური სქემა
KEY PLAN

მისამართი
ADDRESS
ქ. თბილისი, ვახტანგ ნინუას ქ. #3 ს/კ 01.12.12.001.418

პროექტი
PROJECT
არქი ნახალოვკა

ნახაზი
DRWG.
BEAM - B.M. - 26 27

CUBICON
DESIGN & BUILDING ENGINEERING
შპს "ქუბიკონი", თბილისი, მარშალ გელოვანის გამზ. 13
ტელ: (+995 591) 116444 www.cubicon.ge

	შესრულა: ISSUED BY:	შემოწმა APPROVED BY:
	EJ	MS
	ფაილი FILE: BEAM	პროექტის №: PROJECT No: ST_90A20
	ფორმატი PAPER SIZE: A3	მასშტაბი SCALE: 1:50
ნახ.კოდი DRWG. No: S - 4014	კორექტ. REVISION: 00	სტადია STATUS: </>

18.12.2020

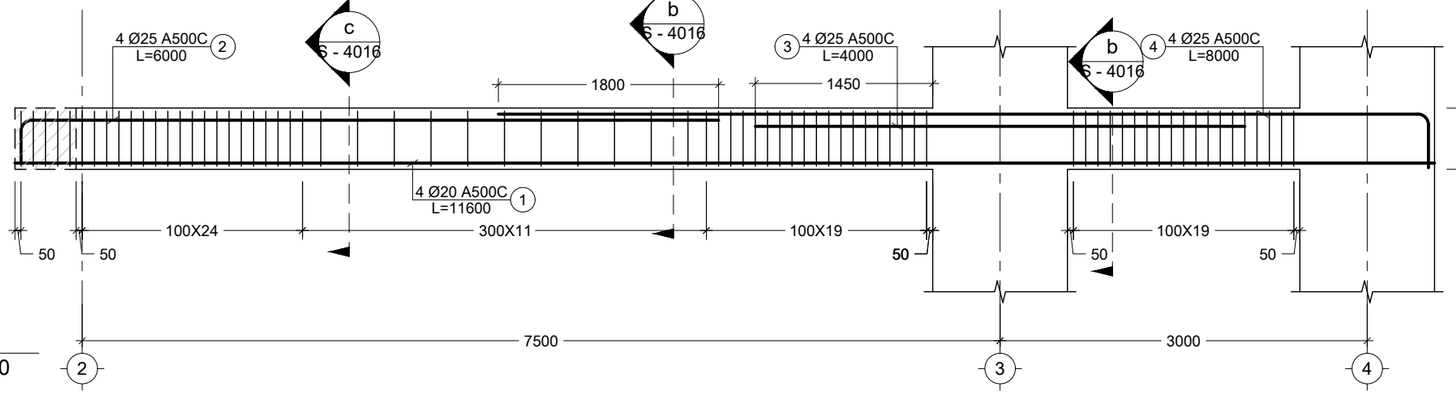

28 B.M.
Scale: 1:50

Pos. №	Sketch	L mm
2	5550, R=3d, 450	6000
4	7050, R=3d, 450	7500

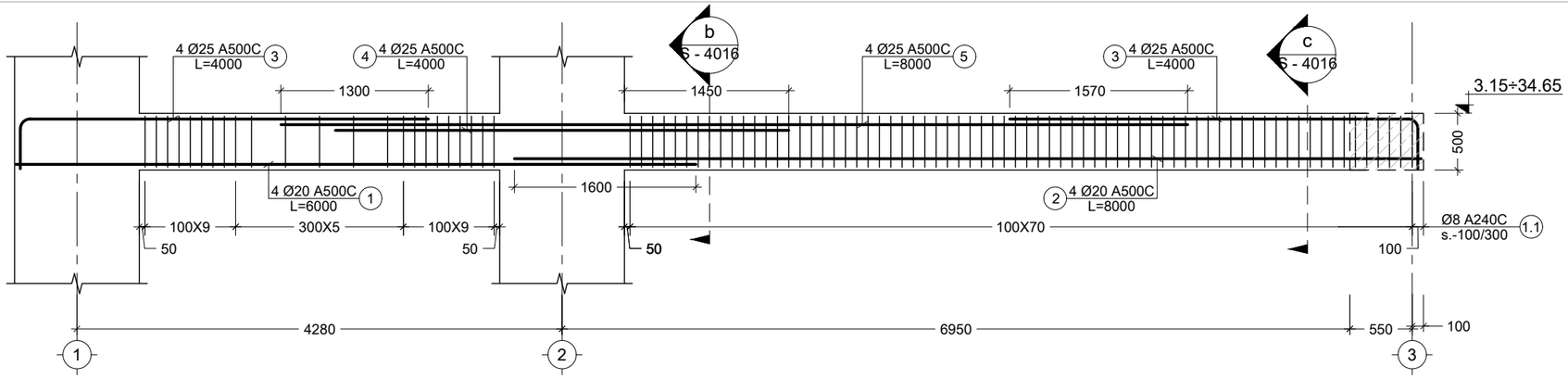

29 B.M.
Scale: 1:50

Pos. №	Sketch	L mm
3	3550, R=3d, 450	4000

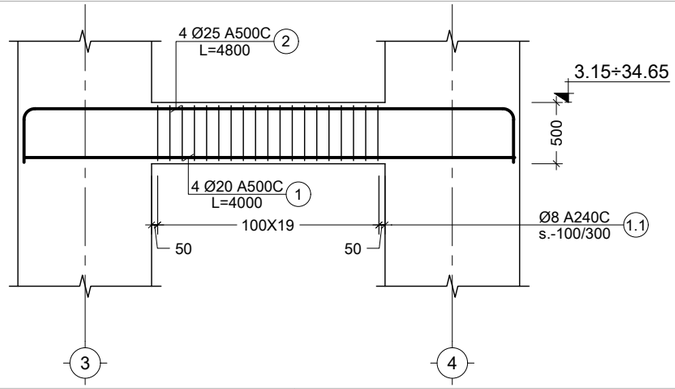

30 B.M.
Scale: 1:50

Pos. №	Sketch	L mm
2	3900, 450, R=3d, 450	4800

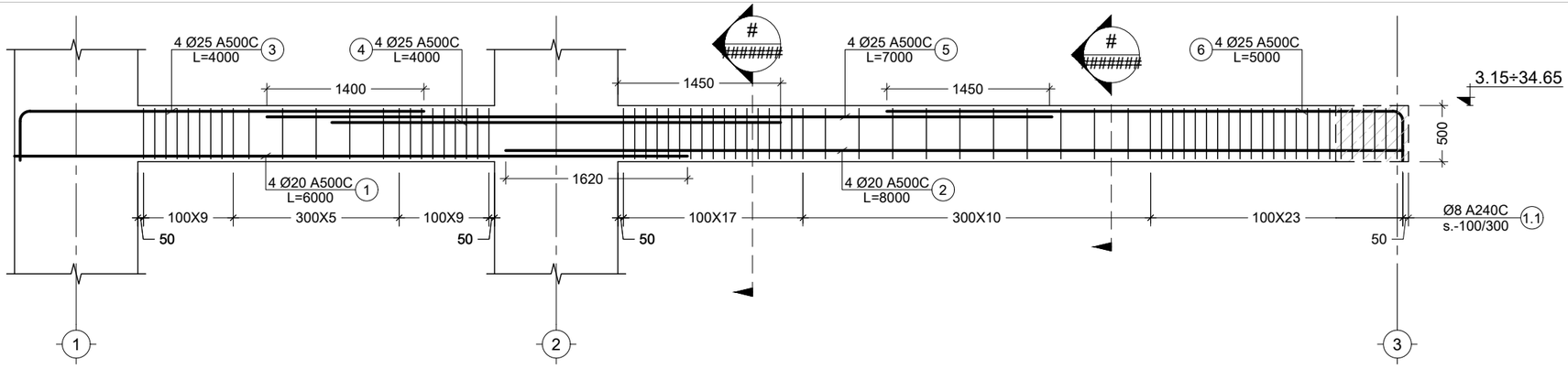

31 B.M.
Scale: 1:50

Pos. №	Sketch	L mm
3	3550, R=3d, 450	4000
6	4550, R=3d, 450	5000

შენიშვნა:
NOTE:

1. ყოველი შემდეგი რიგი შესრულდეს პოზიციების ადგილმონაცვლეობით.

No	Date	Revision	Issued by
----	----	----	----
----	----	----	----
----	----	----	----
----	----	----	----
----	----	----	----

სიტუაციური სქემა
KEY PLAN

მისამართი
ADDRESS
ქ. თბილისი, ვახტანგ ნინუას ქ. #3 ს/კ 01.12.12.001.418

პროექტი
PROJECT
არქი ნახალოვკა

ნახაზი
DRWG.
B.M. - 28 29 30 31

CUBICON
DESIGN & BUILDING ENGINEERING
შპს "ქუბიკონი", თბილისი, მარშალ გელოვანის გამზ. 13
ტელ: (+995 591) 116444 www.cubicon.ge

	შეასრულა: ISSUED BY:	შეამოწმა APPROVED BY:
	EJ	MS
ფაილი FILE BEAM	პროექტის №: PROJECT No	ST_90A20
ფორმატი PAPER SIZE	მასშტაბი SCALE	A3 / 1:50
ნახ.კოდი DRWG. No	კორექტ. REVISION	სტადია STATUS
S - 4015	00	</>

18.12.2020

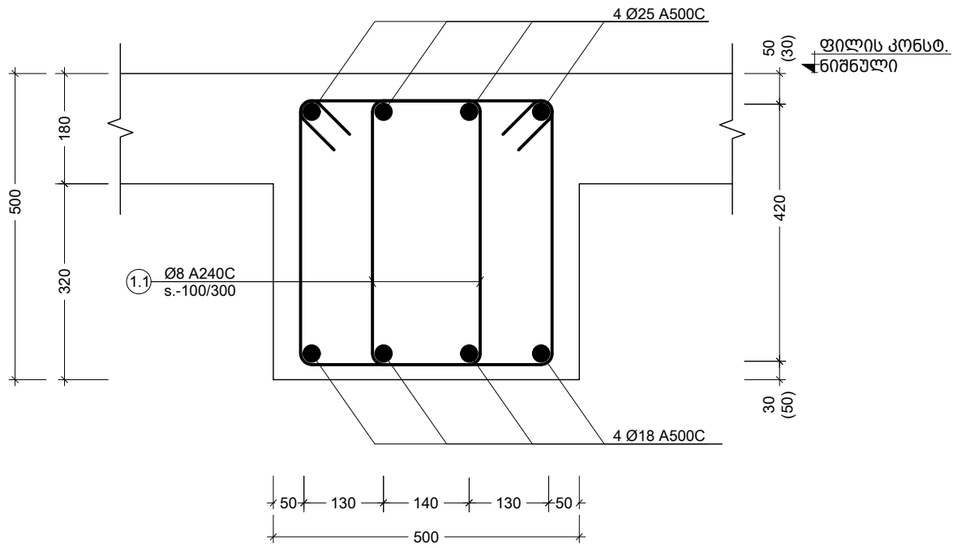

a Section
Scale: 1:10

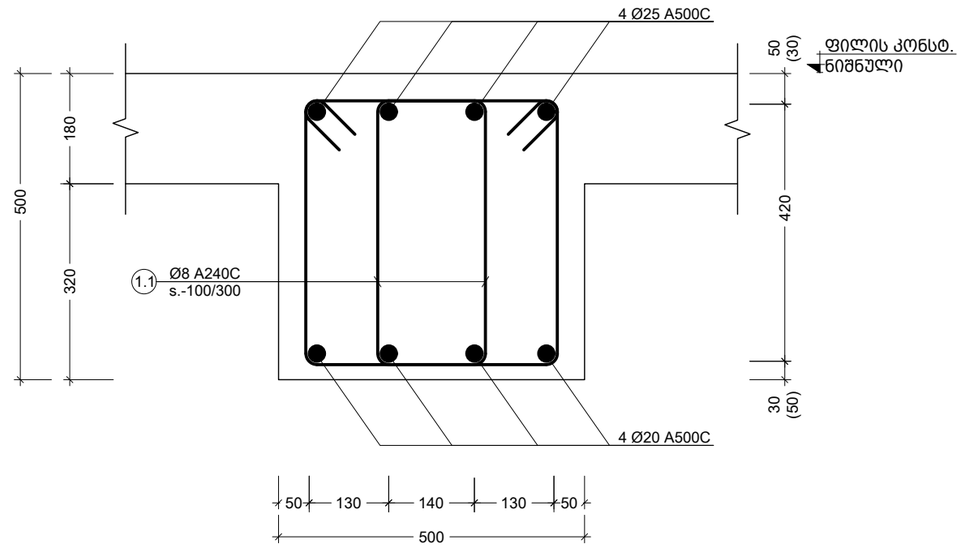

b Section
Scale: 1:10

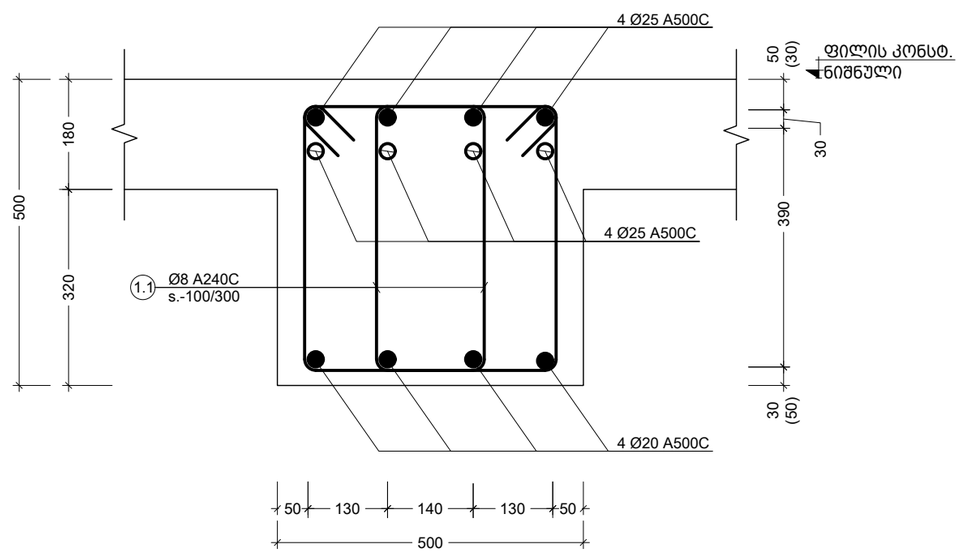

c Section
Scale: 1:10

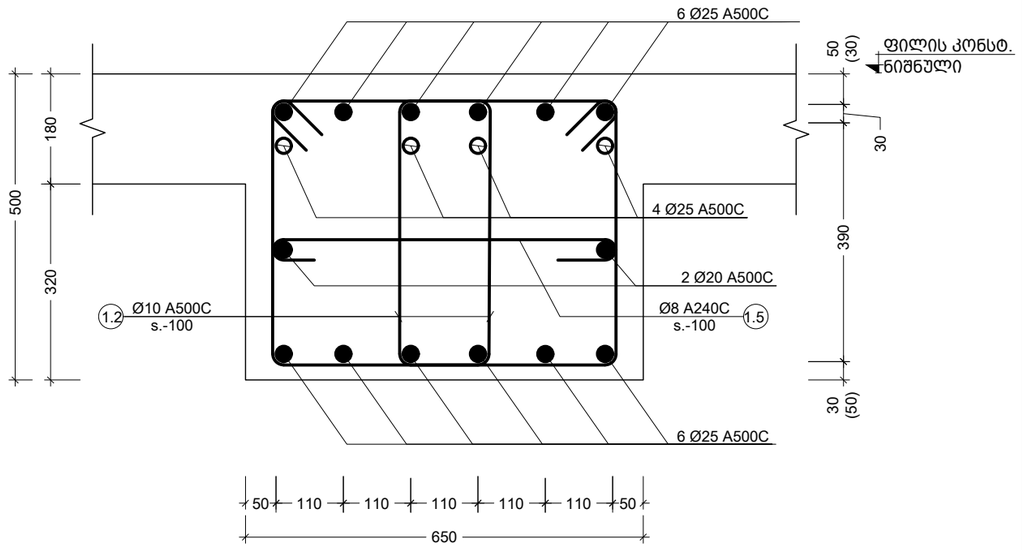

d Section
Scale: 1:10

შენიშვნა:
NOTE:

No	Date	Revision	Issued by
----	----	----	----
----	----	----	----
----	----	----	----
----	----	----	----
----	----	----	----

სიტუაციური სქემა
KEY PLAN

მისამართი
ADDRESS
ქ. თბილისი, ვახტანგ ნინუას
ქ. #3 ს/კ 01.12.12.001.418

პროექტი
PROJECT
არქი ნახალოვკა

ნახაზი
DRWG.
კვეთი - a b c d

CUBICON
DESIGN & BUILDING ENGINEERING
შპს "კუბიკონი", თბილისი, მარშალ გელოვანის გამზ. 13
ტელ: (+995 591) 116444 www.cubicon.ge

	შესრულა: ISSUED BY:	შემოწმა APPROVED BY:
	EJ	MS
ფაილი FILE BEAM SECT.	პროექტის №: PROJECT No	ST_90A20
ფორმატი PAPER SIZE	A3	მასშტაბი SCALE 1:10
ნახ.კოდი DRWG. No	S - 4016	კორექტ. REVISION 00
სტადია STATUS	</>	

18.12.2020

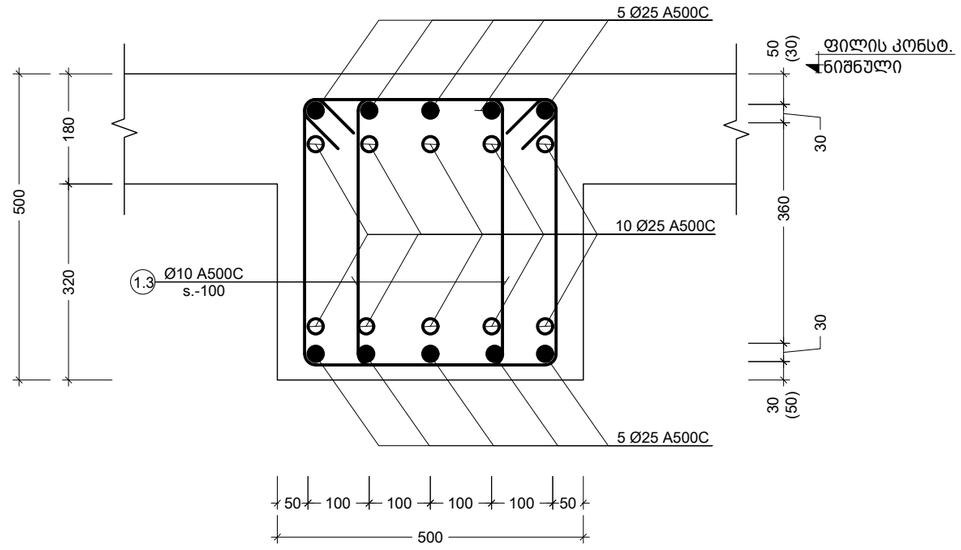

e Section
Scale: 1:10

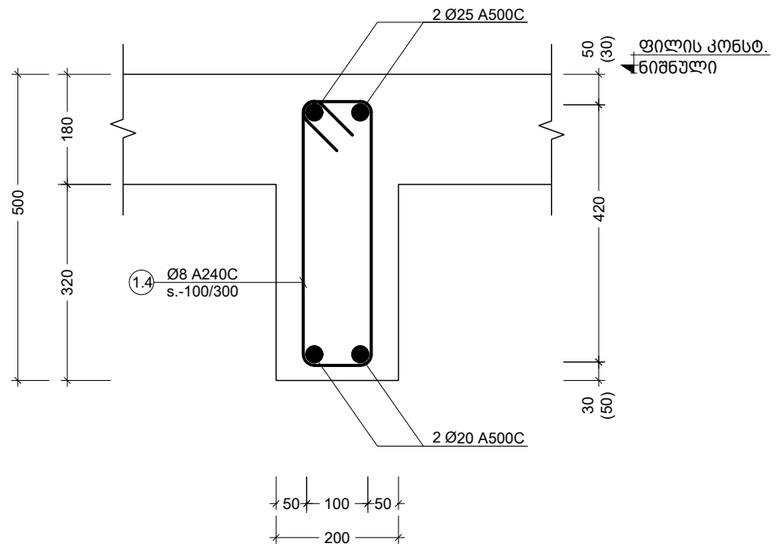

f Section
Scale: 1:10

პოზ. №	ე ს კ ი ზ ი	L მმ
1.1	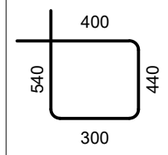	1680
1.2	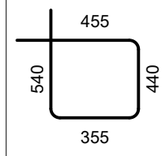	1790
1.3	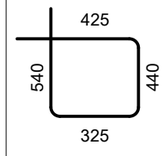	1730
1.4	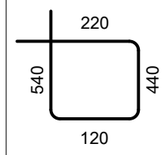	1320
1.5	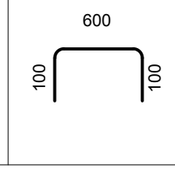	800

შენიშვნა:
NOTE:

----	----	----	----
----	----	----	----
----	----	----	----
----	----	----	----
----	----	----	----
No	Date	Revision	Issued by

სიტუაციური სქემა
KEY PLAN

მისამართი
ADDRESS
ქ. თბილისი, ვახტანგ ნინუას ქ. #3 ს/კ 01.12.12.001.418

პროექტი
PROJECT
არქი ნახალოვკა

ნახაზი
DRWG.
კვეთი - e f ესკიზი

CUBICON DESIGN & BUILDING ENGINEERING
შპს "ქუბიკონი", თბილისი, მარშალ გელოვანის ბაღი. 13
ტელ: (+995 591) 116444 www.cubicon.ge

	შეასრულა: ISSUED BY:	შეამოწმა APPROVED BY:
	EJ	MS
ფაილი FILE BEAM SECT.	პროექტის №: PROJECT No	ST_90A20
ფორმატი PAPER SIZE	მასშტაბი SCALE	A3 1:10
ნახ.კოდი DRWG. No	კორექტ. REVISION	სტადია STATUS
S - 4017	00	</>

18.12.2020

კონსტრ. დასახ. და სართული	ელემენტის დასახ. და რაოდენობა	პოზ. №	დიამეტრი ან კვეთი (მმ)	ერთეულის სიგრძე (მმ.)	ხარჯი ერთ სართულზე			ხარჯი მთლიანად	
					რაოდენობა (ც.)	სიგრძე (მ.)	წონა (კგ.)	სულთო სიგრძე (მ.)	სულთო წონა (კგ.)
რიგელების სპეციფიკაცია -3.05 და 0.00 ნიშნულზე (2 სართულზე)	Beam - 1 1 (ც.)	1	Ø 18 A500C	12000	8 X 1	96.00	192	192.00	383
		2	Ø 18 A500C	8000	4 X 1	32.00	64	64.00	128
		3	Ø 25 A500C	6000	4 X 1	24.00	92	48.00	185
		4	Ø 25 A500C	12000	8 X 1	96.00	370	192.00	739
		5	Ø 25 A500C	3000	4 X 1	12.00	46	24.00	92
		1.1	Ø 8 A240C	1680	346 X 1	581.28	229	1162.56	458
		მძიმე ბეტონი B25 V = 6.9 X 1 = 6.91 მ³						13.82 მ³	
	Beam - 2 1 (ც.)	1	Ø 18 A500C	9100	4 X 1	36.40	73	72.80	145
		2	Ø 25 A500C	9900	4 X 1	39.60	153	79.20	305
		1.1	Ø 8 A240C	1680	110 X 1	184.80	73	369.60	146
		მძიმე ბეტონი B25 V = 2.0 X 1 = 2.04 მ³						4.08 მ³	
	Beam - 3 1 (ც.)	1	Ø 18 A500C	12000	4 X 1	48.00	96	96.00	192
		2	Ø 18 A500C	6000	4 X 1	24.00	48	48.00	96
		3	Ø 25 A500C	3000	4 X 1	12.00	46	24.00	92
		4	Ø 25 A500C	12000	4 X 1	48.00	185	96.00	370
		5	Ø 25 A500C	4000	4 X 1	16.00	62	32.00	123
		1.1	Ø 8 A240C	1680	160 X 1	268.80	106	537.60	212
		მძიმე ბეტონი B25 V = 3.8 X 1 = 3.79 მ³						7.58 მ³	
	Beam - 4 1 (ც.)	1	Ø 18 A500C	8000	4 X 1	32.00	64	64.00	128
		2	Ø 18 A500C	12000	8 X 1	96.00	192	192.00	383
		3	Ø 18 A500C	8000	4 X 1	32.00	64	64.00	128
		4	Ø 25 A500C	12000	6 X 1	72.00	277	144.00	555
		5	Ø 25 A500C	6000	6 X 1	36.00	139	72.00	277
		6	Ø 20 A500C	12000	2 X 1	24.00	59	48.00	118
		7	Ø 20 A500C	5000	2 X 1	10.00	25	20.00	49
		8	Ø 25 A500C	4000	8 X 1	32.00	123	64.00	246
		9	Ø 25 A500C	8000	12 X 1	96.00	370	192.00	739
		10	Ø 25 A500C	12000	14 X 1	168.00	647	336.00	1294
		1.1	Ø 8 A240C	1680	516 X 1	866.88	342	1733.76	684
		1.2	Ø 8 A240C	1790	202 X 1	361.58	143	723.16	285
		მძიმე ბეტონი B25 V = 15.0 X 1 = 15.00 მ³						30.00 მ³	
	Beam - 5 1 (ც.)	1	Ø 18 A500C	8000	8 X 1	64.00	128	128.00	256
		2	Ø 18 A500C	12000	12 X 1	144.00	288	288.00	575
		3	Ø 18 A500C	6000	4 X 1	24.00	48	48.00	96
		4	Ø 25 A500C	4000	8 X 1	32.00	123	64.00	246
		5	Ø 25 A500C	8000	16 X 1	128.00	493	256.00	986
		6	Ø 25 A500C	12000	8 X 1	96.00	370	192.00	739
		1.1	Ø 8 A240C	1680	714 X 1	1199.52	473	2399.04	946
		მძიმე ბეტონი B25 V = 12.8 X 1 = 12.81 მ³						25.62 მ³	

კონსტრ. დასახ. და სართული	ელემენტის დასახ. და რაოდენობა	პოზ. №	დიამეტრი ან კვეთი (მმ)	ერთეულის სიგრძე (მმ.)	ხარჯი ერთ სართულზე			ხარჯი მთლიანად	
					რაოდენობა (ც.)	სიგრძე (მ.)	წონა (კგ.)	სულთო სიგრძე (მ.)	სულთო წონა (კგ.)
რიგელების სპეციფიკაცია -3.05 და 0.00 ნიშნულზე (2 სართულზე)	Beam - 6 1 (ც.)	1	Ø 18 A500C	6600	4 X 1	26.40	53	52.80	105
		2	Ø 25 A500C	7400	4 X 1	29.60	114	59.20	228
		1.1	Ø 8 A240C	1680	80 X 1	134.40	53	268.80	106
		მძიმე ბეტონი B25 V = 1.5 X 1 = 1.50 მ³						3.00 მ³	
	Beam - 7 1 (ც.)	1	Ø 18 A500C	4000	4 X 1	16.00	32	32.00	64
		2	Ø 18 A500C	12000	8 X 1	96.00	192	192.00	383
		3	Ø 25 A500C	6000	4 X 1	24.00	92	48.00	185
		4	Ø 25 A500C	12000	4 X 1	48.00	185	96.00	370
		5	Ø 25 A500C	8000	4 X 1	32.00	123	64.00	246
		6	Ø 25 A500C	4000	4 X 1	16.00	62	32.00	123
		1.1	Ø 8 A240C	1680	314 X 1	527.52	208	1055.04	416
		მძიმე ბეტონი B25 V = 6.0 X 1 = 6.00 მ³						12.00 მ³	
	Beam - 8 1 (ც.)	1	Ø 18 A500C	7100	4 X 1	28.40	57	56.80	113
		2	Ø 25 A500C	7900	4 X 1	31.60	122	63.20	243
		1.1	Ø 8 A240C	1680	86 X 1	144.48	57	288.96	114
		მძიმე ბეტონი B25 V = 1.6 X 1 = 1.60 მ³						3.20 მ³	
	Beam - 9 5 (ც.)	1	Ø 20 A500C	12000	4 X 5	240.00	592	480.00	1183
		2	Ø 20 A500C	7300	4 X 5	146.00	360	292.00	720
		3	Ø 25 A500C	4000	4 X 5	80.00	308	160.00	616
		4	Ø 25 A500C	4000	4 X 5	80.00	308	160.00	616
		5	Ø 25 A500C	12000	4 X 5	240.00	924	480.00	1849
		6	Ø 25 A500C	7000	4 X 5	140.00	539	280.00	1078
		7	Ø 25 A500C	5000	4 X 5	100.00	385	200.00	770
		1.1	Ø 8 A240C	1680	194 X 5	1629.60	643	3259.20	1285
		მძიმე ბეტონი B25 V = 4.8 X 5 = 24.00 მ³						48.00 მ³	
	Beam - 10 2 (ც.)	1	Ø 20 A500C	6300	8 X 2	100.80	248	201.60	497
		2	Ø 20 A500C	8000	4 X 2	64.00	158	128.00	316
		3	Ø 25 A500C	4000	4 X 2	32.00	123	64.00	246
		4	Ø 25 A500C	4000	4 X 2	32.00	123	64.00	246
		5	Ø 25 A500C	12000	4 X 2	96.00	370	192.00	739
		6	Ø 25 A500C	7000	4 X 2	56.00	216	112.00	431
		7	Ø 25 A500C	5000	4 X 2	40.00	154	80.00	308
		1.1	Ø 8 A240C	1680	190 X 2	638.40	252	1276.80	504
		მძიმე ბეტონი B25 V = 4.8 X 2 = 9.60 მ³						19.20 მ³	

შენიშვნა:
NOTE:

No	Date	Revision	Issued by
----	----	----	----
----	----	----	----
----	----	----	----
----	----	----	----
----	----	----	----
----	----	----	----

სიტუაციური სქემა
KEY PLAN

მისამართი
ADDRESS
ქ. თბილისი, ვახტანგ ნინუას ქ. #3 ს/კ 01.12.12.001.418

პროექტი
PROJECT
არქი ნახლოვკა

ნახაზი
DRWG.
BEAM SECT. - სპეციფიკაცია

CUBICON DESIGN & BUILDING ENGINEERING
შპს "ქუბიკონი", თბილისი, მარშალ გელოვანის გამზ. 13
ტელ: (+995 591) 116444 www.cubicon.ge

	შეასრულა: ISSUED BY:	შეამოწმა APPROVED BY:
	EJ	MS
	ფაილი FILE BEAM SECT.	პროექტის №: PROJECT No ST_90A20
	ფორმატი PAPER SIZE A3	მასშტაბი SCALE 1:1
ნახ.კოდი DRWG. No S - 4018	კორექტ. REVISION 00	სტატუსი STATUS </>

18.12.2020

ქვისფერ. ფასად დასრულება

ელემენტის ფასად. და რაოდენობა

ელემ. №

ფილების ან ფარდების ანკერი (მმ)

ბეტონის კლასი (ფძ.)

ბეტონის ტიპი და ხარჯთაღრიცხვა

ბეტონის ჩამოსხმა

რაოდენობა (ც.)

ერთეულის წონა (კგ.)

საერთო წონა (კგ.)

ერთეულის ფასი (ლ.)

საერთო ფასი (ლ.)

რკინაბეტონის ფასად. დასრულება (2 სართულებზე) -3.05 დან 0.00 ნიშნულზე

Beam - 11 1 (ც.)	1	Ø 20	A500C	12000	4 X 1	48.00	118	96.00	237
	2	Ø 20	A500C	3300	4 X 1	13.20	33	26.40	65
	3	Ø 25	A500C	4000	4 X 1	16.00	62	32.00	123
	4	Ø 25	A500C	7000	4 X 1	28.00	108	56.00	216
	5	Ø 25	A500C	12000	4 X 1	48.00	185	96.00	370
	1.1	Ø 8	A240C	1680	166 X 1	278.88	110	557.76	220
ბეტონის სამუშაოები B25 V = 3.2 X 1 = 3.16 მ³								6.32 მ³		
Beam - 12 1 (ც.)	1	Ø 20	A500C	6000	4 X 1	24.00	59	48.00	118
	2	Ø 20	A500C	8000	4 X 1	32.00	79	64.00	158
	3	Ø 25	A500C	4000	8 X 1	32.00	123	64.00	246
	4	Ø 25	A500C	4000	4 X 1	16.00	62	32.00	123
	5	Ø 25	A500C	8000	4 X 1	32.00	123	64.00	246
	1.1	Ø 8	A240C	1680	174 X 1	292.32	115	584.64	231
ბეტონის სამუშაოები B25 V = 2.7 X 1 = 2.67 მ³								5.34 მ³		
Beam - 13 1 (ც.)	1	Ø 20	A500C	4000	4 X 1	16.00	39	32.00	79
	2	Ø 25	A500C	4800	4 X 1	19.20	74	38.40	148
	1.1	Ø 8	A240C	1680	19 X 1	31.92	13	63.84	25
ბეტონის სამუშაოები B25 V = 1.0 X 1 = 1.00 მ³								2.00 მ³		
Beam - 14 1 (ც.)	1	Ø 20	A500C	6000	4 X 1	24.00	59	48.00	118
	2	Ø 20	A500C	8000	4 X 1	32.00	79	64.00	158
	3	Ø 25	A500C	4000	4 X 1	16.00	62	32.00	123
	4	Ø 25	A500C	4000	4 X 1	16.00	62	32.00	123
	5	Ø 25	A500C	7000	4 X 1	28.00	108	56.00	216
	6	Ø 25	A500C	5000	4 X 1	20.00	77	40.00	154
	1.1	Ø 8	A240C	1680	134 X 1	225.12	89	450.24	178
ბეტონის სამუშაოები B25 V = 2.7 X 1 = 2.67 მ³								5.34 მ³		
Beam - 15 1 (ც.)	1	Ø 20	A500C	6200	4 X 1	24.80	61	49.60	122
	2	Ø 25	A500C	6600	4 X 1	26.40	102	52.80	203
	3	Ø 25	A500C	4000	4 X 1	16.00	62	32.00	123
	1.1	Ø 8	A240C	1680	68 X 1	114.24	45	228.48	90
ბეტონის სამუშაოები B25 V = 1.1 X 1 = 1.14 მ³								2.28 მ³		
Beam - 16 2 (ც.)	1	Ø 20	A500C	4700	2 X 2	18.80	46	37.60	93
	2	Ø 25	A500C	5500	2 X 2	22.00	85	44.00	169
	1.4	Ø 8	A240C	1320	27 X 2	71.28	28	142.56	56
ბეტონის სამუშაოები B25 V = 1.0 X 2 = 2.00 მ³								4.00 მ³		
Beam - 17 1 (ც.)	1	Ø 20	A500C	4700	4 X 1	18.80	46	37.60	93
	2	Ø 25	A500C	5500	4 X 1	22.00	85	44.00	169
	1.1	Ø 8	A240C	1680	108 X 1	181.44	72	362.88	143
ბეტონის სამუშაოები B25 V = 1.0 X 1 = 1.00 მ³								2.00 მ³		

შპს „ქუბიკონი", მანდატური, მანდატურის ქუჩა №13, ბინა 13
ტელ: (+995 591) 116444 www.cubicon.ge

CUBICON
DESIGN & BUILDING ENGINEERING

შესრულებულია: ISSUED BY:	ელ.ფოსტა: APPROVED BY:
	EJ MS
ფაილი: FILE	პროექტის No PROJECT No.
	BEAM SECT. ST_90A20
ფორმატი PAPER SIZE	მასშტაბი SCALE
	A3 ----
ნახ.ცხრილი DRWG. No	კორექტირება REVISION
	STATUS
S - 4019	00 </>

18.12.2020

BEAM SECT. - სვეტების ჩარჩოს ნახაზი

ნახატი DRWG.

პროექტის PROJECT

ობიექტის ადგილმდებარეობა ADDRESS

ქ. მანდატური, ბახტრიონის ქუჩა №13
ქ. #3 ს/კ 01.12.12.001.418

ტოპოგრაფიული სიტუაციის და საინჟინრო ქსელების გეგმა
KEY PLAN

No	Date	Revision	Issued by
----	----	----	----
----	----	----	----
----	----	----	----
----	----	----	----
----	----	----	----
----	----	----	----

შენიშვნა:
NOTE:

No	Date	Revision	Issued by
----	----	----	----
----	----	----	----
----	----	----	----
----	----	----	----
----	----	----	----
----	----	----	----

კონსტრ. დასახ. და სართული	ელემენტის დასახ. და რაოდენობა	პოზ. №	დიამეტრი ან კვეთი (მმ)	ერთეულის სიგრძე (მმ.)	ხარჯი ერთ სართულზე: რაოდენობა (ც.)	ხარჯი ერთ სართულზე: სიგრძე (მ.)	ხარჯი ერთ სართულზე: წონა (კგ.)	ხარჯი მთლიანად: საერთო სიგრძე (მ.)	ხარჯი მთლიანად: საერთო წონა (კგ.)
რიგელების სპეციფიკაცია 3.15; 6.30; 9.45; 12.60; 15.75; 18.90; 22.05; 25.20; 28.35; 31.50; 34.65 ნიშნულებზე (11 სართულზე)	Beam - 16 2 (ც.)	1	Ø 20 A500C	4700	2 X 2	18.80	46	206.80	510
		2	Ø 25 A500C	5500	2 X 2	22.00	85	242.00	932
		1.4	Ø 8 A240C	1320	27 X 2	71.28	28	784.08	309
		მძიმე ბეტონი	B25	V =	1.0 X 2	= 2.00 მ³		22.00 მ³	
	Beam - 18 1 (ც.)	1	Ø 18 A500C	12000	8 X 1	96.00	192	1056.00	2108
		2	Ø 18 A500C	8000	4 X 1	32.00	64	352.00	703
		3	Ø 25 A500C	6000	4 X 1	24.00	92	264.00	1017
		4	Ø 25 A500C	12000	8 X 1	96.00	370	1056.00	4067
		5	Ø 25 A500C	3000	4 X 1	12.00	46	132.00	508
		1.1	Ø 8 A240C	1680	362 X 1	608.16	240	6689.76	2638
		მძიმე ბეტონი	B25	V =	7.0 X 1	= 7.00 მ³		77.00 მ³	
	Beam - 19 1 (ც.)	1	Ø 18 A500C	9100	4 X 1	36.40	73	400.40	799
		2	Ø 25 A500C	9900	4 X 1	39.60	153	435.60	1678
		1.1	Ø 8 A240C	1680	110 X 1	184.80	73	2032.80	802
		მძიმე ბეტონი	B25	V =	2.0 X 1	= 2.00 მ³		22.00 მ³	
	Beam - 20 1 (ც.)	1	Ø 18 A500C	12000	4 X 1	48.00	96	528.00	1054
		2	Ø 18 A500C	6000	4 X 1	24.00	48	264.00	527
		3	Ø 25 A500C	8000	8 X 1	64.00	246	704.00	2711
		4	Ø 25 A500C	4000	4 X 1	16.00	62	176.00	678
		1.1	Ø 8 A240C	1680	200 X 1	336.00	133	3696.00	1458
		მძიმე ბეტონი	B25	V =	4.0 X 1	= 4.00 მ³		44.00 მ³	
	Beam - 21 1 (ც.)	1	Ø 18 A500C	8000	8 X 1	64.00	128	704.00	1406
		2	Ø 18 A500C	12000	8 X 1	96.00	192	1056.00	2108
		3	Ø 25 A500C	12000	6 X 1	72.00	277	792.00	3050
		4	Ø 25 A500C	6000	6 X 1	36.00	139	396.00	1525
		5	Ø 20 A500C	12000	2 X 1	24.00	59	264.00	651
		6	Ø 20 A500C	5000	2 X 1	10.00	25	110.00	271
		7	Ø 25 A500C	4000	8 X 1	32.00	123	352.00	1356
		8	Ø 25 A500C	12000	16 X 1	192.00	739	2112.00	8134
		9	Ø 25 A500C	12000	14 X 1	168.00	647	1848.00	7117
		10	Ø 25 A500C	6000	4 X 1	24.00	92	264.00	1017
		1.1	Ø 8 A240C	1680	516 X 1	866.88	342	9535.68	3761
		1.2	Ø 8 A240C	1790	220 X 1	393.80	155	4331.80	1708
		მძიმე ბეტონი	B25	V =	14.0 X 1	= 14.00 მ³		154.00 მ³	

კონსტრ. დასახ. და სართული	ელემენტის დასახ. და რაოდენობა	პოზ. №	დიამეტრი ან კვეთი (მმ)	ერთეულის სიგრძე (მმ.)	ხარჯი ერთ სართულზე: რაოდენობა (ც.)	ხარჯი ერთ სართულზე: სიგრძე (მ.)	ხარჯი ერთ სართულზე: წონა (კგ.)	ხარჯი მთლიანად: საერთო სიგრძე (მ.)	ხარჯი მთლიანად: საერთო წონა (კგ.)
რიგელების სპეციფიკაცია 3.15; 6.30; 9.45; 12.60; 15.75; 18.90; 22.05; 25.20; 28.35; 31.50; 34.65 ნიშნულებზე (11 სართულზე)	Beam - 22 1 (ც.)	1	Ø 18 A500C	8000	8 X 1	64.00	128	704.00	1406
		2	Ø 18 A500C	12000	12 X 1	144.00	288	1584.00	3163
		3	Ø 18 A500C	6000	4 X 1	24.00	48	264.00	527
		4	Ø 25 A500C	4000	8 X 1	32.00	123	352.00	1356
		5	Ø 25 A500C	8000	12 X 1	96.00	370	1056.00	4067
		6	Ø 25 A500C	6000	4 X 1	24.00	92	264.00	1017
		7	Ø 25 A500C	12000	8 X 1	96.00	370	1056.00	4067
		1.1	Ø 8 A240C	1680	704 X 1	1182.72	466	13009.92	5131
		მძიმე ბეტონი	B25	V =	13.0 X 1	= 13.00 მ³		143.00 მ³	
	Beam - 23 1 (ც.)	1	Ø 18 A500C	6600	4 X 1	26.40	53	290.40	580
		2	Ø 25 A500C	7400	4 X 1	29.60	114	325.60	1254
		1.1	Ø 8 A240C	1680	80 X 1	134.40	53	1478.40	583
		მძიმე ბეტონი	B25	V =	1.5 X 1	= 1.50 მ³		16.50 მ³	
	Beam - 24 1 (ც.)	1	Ø 18 A500C	3000	4 X 1	12.00	24	132.00	264
		2	Ø 18 A500C	12000	8 X 1	96.00	192	1056.00	2108
		3	Ø 25 A500C	6000	4 X 1	24.00	92	264.00	1017
		4	Ø 25 A500C	12000	4 X 1	48.00	185	528.00	2034
		5	Ø 25 A500C	7000	4 X 1	28.00	108	308.00	1186
		6	Ø 25 A500C	5000	4 X 1	20.00	77	220.00	847
		1.1	Ø 8 A240C	1680	314 X 1	527.52	208	5802.72	2288
		მძიმე ბეტონი	B25	V =	6.0 X 1	= 6.00 მ³		66.00 მ³	
	Beam - 25 1 (ც.)	1	Ø 18 A500C	7100	4 X 1	28.40	57	312.40	624
		2	Ø 25 A500C	7900	4 X 1	31.60	122	347.60	1339
		1.1	Ø 8 A240C	1680	86 X 1	144.48	57	1589.28	627
		მძიმე ბეტონი	B25	V =	1.5 X 1	= 1.50 მ³		16.50 მ³	
	Beam - 26 5 (ც.)	1	Ø 20 A500C	12000	4 X 5	240.00	592	2640.00	6507
		2	Ø 20 A500C	5200	4 X 5	104.00	256	1144.00	2820
		3	Ø 25 A500C	4000	4 X 5	80.00	308	880.00	3389
		4	Ø 25 A500C	4000	8 X 5	160.00	616	1760.00	6778
		5	Ø 25 A500C	12000	4 X 5	240.00	924	2640.00	10168
		6	Ø 25 A500C	3000	4 X 5	60.00	231	660.00	2542
		1.1	Ø 8 A240C	1680	164 X 5	1377.60	543	15153.60	5976
		მძიმე ბეტონი	B25	V =	3.7 X 5	= 18.50 მ³		203.50 მ³	

შენიშვნა:
NOTE:

No	Date	Revision	Issued by
----	----	----	----
----	----	----	----
----	----	----	----
----	----	----	----
----	----	----	----

სიტუაციური სქემა
KEY PLAN

მისამართი
ADDRESS
ქ. თბილისი, ვახტანგ ნინუას ქ. #3 ს/კ 01.12.12.001.418

პროექტი
PROJECT
არქი ნახალოვკა

ნახაზი
DRWG.
BEAM SECT. - სპეციფიკაცია

CUBICON©
DESIGN & BUILDING ENGINEERING
შპს "კუბიკონი", თბილისი, მარშალ გელოვანის გამზ. 13
ტელ: (+995 591) 116444 www.cubicon.ge

შეასრულა: ISSUED BY:	შეამოწმა APPROVED BY:
EJ	MS
ფაილი FILE: BEAM SECT.	პროექტის №: PROJECT No: ST_90A20
ფორმატი PAPER SIZE: A3	მასშტაბი SCALE: ----

ნახ.კოდი DRWG. No	რევიზ. REVISION	სტატუსი STATUS
S - 4020	00	</>

18.12.2020

ქვისფერ. დასახ. და სარდაფის	დეფორმაციის რაოდენობა	ჯამ. №№	ელემენტის ან ფრაგმენტის აღწერა და ზომები (მმ)	ბეტონის ნორმატიული მინიმალური წინაღობა (მპა)	ბეტონი			ბეტონის მოცულობა (კუბ.მ)	
					რაოდენობა (ც.)	ერთეულის წონა (კგ.)	ჯამური წონა (კგ.)	ერთეულის მოცულობა (კუბ.მ)	ჯამური მოცულობა (კუბ.მ)
(11 სართულზე)	Beam - 29 1 (ც.)	1	Ø 20 A500C	12000	4 X 2	96.00	237	1056.00	2603
		2	Ø 20 A500C	6000	4 X 2	48.00	118	528.00	1301
		3	Ø 25 A500C	4000	4 X 2	32.00	123	352.00	1356
		4	Ø 25 A500C	4000	8 X 2	64.00	246	704.00	2711
		5	Ø 25 A500C	12000	4 X 2	96.00	370	1056.00	4067
		6	Ø 25 A500C	4000	4 X 2	32.00	123	352.00	1356
		1.1	Ø 8 A240C	1680	172 X 2	577.92	228	6357.12	2507
		ბეტონის ბეტონი B25 V = 3.5 X 2 = 7.00 მ³						77.00 მ³	
	Beam - 28 1 (ც.)	1	Ø 20 A500C	11600	4 X 1	46.40	114	510.40	1258
		2	Ø 25 A500C	6000	4 X 1	24.00	92	264.00	1017
		3	Ø 25 A500C	4000	4 X 1	16.00	62	176.00	678
		4	Ø 25 A500C	8000	4 X 1	32.00	123	352.00	1356
		1.1	Ø 8 A240C	1680	136 X 1	228.48	90	2513.28	991
		ბეტონის ბეტონი B25 V = 2.5 X 1 = 2.50 მ³						27.50 მ³	
	Beam - 29 1 (ც.)	1	Ø 20 A500C	6000	4 X 1	24.00	59	264.00	651
		2	Ø 20 A500C	8000	4 X 1	32.00	79	352.00	868
		3	Ø 25 A500C	4000	8 X 1	32.00	123	352.00	1356
		4	Ø 25 A500C	4000	4 X 1	16.00	62	176.00	678
		5	Ø 25 A500C	8000	4 X 1	32.00	123	352.00	1356
		1.1	Ø 8 A240C	1680	174 X 1	292.32	115	3215.52	1268
		ბეტონის ბეტონი B25 V = 2.7 X 1 = 2.65 მ³						29.15 მ³	
	Beam - 30 2 (ც.)	1	Ø 20 A500C	4000	4 X 2	32.00	79	352.00	868
		2	Ø 25 A500C	4800	4 X 2	38.40	148	422.40	1627
		1.1	Ø 8 A240C	1680	19 X 2	63.84	25	702.24	277
		ბეტონის ბეტონი B25 V = 1.0 X 2 = 2.00 მ³						22.00 მ³	
	Beam - 31 1 (ც.)	1	Ø 20 A500C	6000	4 X 1	24.00	59	264.00	651
		2	Ø 20 A500C	8000	4 X 1	32.00	79	352.00	868
		3	Ø 25 A500C	4000	4 X 1	16.00	62	176.00	678
		4	Ø 25 A500C	4000	4 X 1	16.00	62	176.00	678
		5	Ø 25 A500C	4000	4 X 1	16.00	62	176.00	678
		6	Ø 25 A500C	5000	4 X 1	20.00	77	220.00	847
		1.1	Ø 8 A240C	1680	134 X 1	225.12	89	2476.32	977
		ბეტონის ბეტონი B25 V = 2.7 X 1 = 2.70 მ³						29.70 მ³	

UBICON
DESIGN & BUILDING ENGINEERING
თბილისი, ბაგრატიონი, გიორგი ქორქიას ქუჩა 13
ტელ: (+995 591) 116444 www.ubicon.ge

შესრულებულია:	ISSUED BY:
დამოწმებულია:	APPROVED BY:
ფაილი	FILE
პროექტის No	PROJECT No
ST_90A20	
BEAM SECT.	
ფორმატი	PAPER SIZE
A3	
მასშტაბი	SCALE

ცვლილება	REVISION
00	
სტატუსი	STATUS
</>	
ნახ.ნომერი	DRWG. No
S - 4021	

18.12.2020

კონსტრ. დასახ. და სართული	ელემენტის დასახ. და რაოდენობა	პოზ. №	დიამეტრი ან კვეთი (მმ)	ერთეულის სიგრძე (მმ.)	ხარჯი ერთ სართულზე			ხარჯი მთლიანად	
					რაოდენობა (ც.)	სიგრძე (მ.)	წონა (კგ.)	საერთო სიგრძე (მ.)	საერთო წონა (კგ.)
რიბლების სპეციფიკაცია 37.80 ნიშნულზე (1 სართულზე)	Beam - 16 1 (ც.)	1	Ø 20 A500C	4700	2 X 2	18.80	46	18.80	46
		2	Ø 25 A500C	5500	2 X 2	22.00	85	22.00	85
		1.4	Ø 8 A240C	1320	27 X 2	71.28	28	71.28	28
		მძიმე ბეტონი B25 V = 1.0 X 2 = 2.00 მ³						2.00 მ³	
	Beam - 18 1 (ც.)	1	Ø 18 A500C	12000	8 X 1	96.00	192	96.00	192
		2	Ø 18 A500C	8000	4 X 1	32.00	64	32.00	64
		3	Ø 25 A500C	6000	4 X 1	24.00	92	24.00	92
		4	Ø 25 A500C	12000	8 X 1	96.00	370	96.00	370
		5	Ø 25 A500C	3000	4 X 1	12.00	46	12.00	46
		1.1	Ø 8 A240C	1680	362 X 1	608.16	240	608.16	240
		მძიმე ბეტონი B25 V = 7.0 X 1 = 7.00 მ³						7.00 მ³	
	Beam - 19 1 (ც.)	1	Ø 18 A500C	9100	4 X 1	36.40	73	36.40	73
		2	Ø 25 A500C	9900	4 X 1	39.60	153	39.60	153
		1.1	Ø 8 A240C	1680	110 X 1	184.80	73	184.80	73
		მძიმე ბეტონი B25 V = 2.0 X 1 = 2.00 მ³						2.00 მ³	
	Beam - 20 1 (ც.)	1	Ø 18 A500C	12000	4 X 1	48.00	96	48.00	96
		2	Ø 18 A500C	6000	4 X 1	24.00	48	24.00	48
		3	Ø 25 A500C	8000	8 X 1	64.00	246	64.00	246
		4	Ø 25 A500C	4000	4 X 1	16.00	62	16.00	62
		1.1	Ø 8 A240C	1680	200 X 1	336.00	133	336.00	133
		მძიმე ბეტონი B25 V = 4.0 X 1 = 4.00 მ³						4.00 მ³	
	Beam - 21 1 (ც.)	1	Ø 18 A500C	8000	8 X 1	64.00	128	64.00	128
		2	Ø 18 A500C	12000	8 X 1	96.00	192	96.00	192
		3	Ø 25 A500C	12000	6 X 1	72.00	277	72.00	277
		4	Ø 25 A500C	6000	6 X 1	36.00	139	36.00	139
		5	Ø 20 A500C	12000	2 X 1	24.00	59	24.00	59
		6	Ø 20 A500C	5000	2 X 1	10.00	25	10.00	25
		7	Ø 25 A500C	4000	8 X 1	32.00	123	32.00	123
		8	Ø 25 A500C	12000	16 X 1	192.00	739	192.00	739
		9	Ø 25 A500C	12000	14 X 1	168.00	647	168.00	647
		10	Ø 25 A500C	6000	4 X 1	24.00	92	24.00	92
		1.1	Ø 8 A240C	1680	516 X 1	866.88	342	866.88	342
		1.2	Ø 8 A240C	1790	220 X 1	393.80	155	393.80	155
		მძიმე ბეტონი B25 V = 14.0 X 1 = 14.00 მ³						14.00 მ³	

კონსტრ. დასახ. და სართული	ელემენტის დასახ. და რაოდენობა	პოზ. №	დიამეტრი ან კვეთი (მმ)	ერთეულის სიგრძე (მმ.)	ხარჯი ერთ სართულზე			ხარჯი მთლიანად	
					რაოდენობა (ც.)	სიგრძე (მ.)	წონა (კგ.)	საერთო სიგრძე (მ.)	საერთო წონა (კგ.)
რიბლების სპეციფიკაცია 37.80 ნიშნულზე (1 სართულზე)	Beam - 22 1 (ც.)	1	Ø 18 A500C	8000	8 X 1	64.00	128	64.00	128
		2	Ø 18 A500C	12000	12 X 1	144.00	288	144.00	288
		3	Ø 18 A500C	6000	4 X 1	24.00	48	24.00	48
		4	Ø 25 A500C	4000	8 X 1	32.00	123	32.00	123
		5	Ø 25 A500C	8000	12 X 1	96.00	370	96.00	370
		6	Ø 25 A500C	6000	4 X 1	24.00	92	24.00	92
		7	Ø 25 A500C	12000	8 X 1	96.00	370	96.00	370
		1.1	Ø 8 A240C	1680	704 X 1	1182.72	466	1182.72	466
		მძიმე ბეტონი B25 V = 13.0 X 1 = 13.00 მ³						13.00 მ³	
	Beam - 23 1 (ც.)	1	Ø 18 A500C	6600	4 X 1	26.40	53	26.40	53
		2	Ø 25 A500C	7400	4 X 1	29.60	114	29.60	114
		1.1	Ø 8 A240C	1680	80 X 1	134.40	53	134.40	53
		მძიმე ბეტონი B25 V = 1.5 X 1 = 1.50 მ³						1.50 მ³	
	Beam - 24 1 (ც.)	1	Ø 18 A500C	3000	4 X 1	12.00	24	12.00	24
		2	Ø 18 A500C	12000	8 X 1	96.00	192	96.00	192
		3	Ø 25 A500C	6000	4 X 1	24.00	92	24.00	92
		4	Ø 25 A500C	12000	4 X 1	48.00	185	48.00	185
		5	Ø 25 A500C	7000	4 X 1	28.00	108	28.00	108
		6	Ø 25 A500C	5000	4 X 1	20.00	77	20.00	77
		1.1	Ø 8 A240C	1680	314 X 1	527.52	208	527.52	208
		მძიმე ბეტონი B25 V = 6.0 X 1 = 6.00 მ³						6.00 მ³	
	Beam - 25 1 (ც.)	1	Ø 18 A500C	7100	4 X 1	28.40	57	28.40	57
		2	Ø 25 A500C	7900	4 X 1	31.60	122	31.60	122
		1.1	Ø 8 A240C	1680	86 X 1	144.48	57	144.48	57
		მძიმე ბეტონი B25 V = 1.5 X 1 = 1.50 მ³						1.50 მ³	
	Beam - 26 4 (ც.)	1	Ø 20 A500C	12000	4 X 4	192.00	473	192.00	473
		2	Ø 20 A500C	5200	4 X 4	83.20	205	83.20	205
		3	Ø 25 A500C	4000	4 X 4	64.00	246	64.00	246
		4	Ø 25 A500C	4000	8 X 4	128.00	493	128.00	493
		5	Ø 25 A500C	12000	4 X 4	192.00	739	192.00	739
		6	Ø 25 A500C	3000	4 X 4	48.00	185	48.00	185
		1.1	Ø 8 A240C	1680	164 X 4	1102.08	435	1102.08	435
		მძიმე ბეტონი B25 V = 3.7 X 4 = 14.80 მ³						14.80 მ³	

შენიშვნა:
NOTE:

No	Date	Revision	Issued by
----	----	----	----
----	----	----	----
----	----	----	----
----	----	----	----
----	----	----	----

საიტაციური სქემა
KEY PLAN

მისამართი ADDRESS: ქ. თბილისი, ვახტანგ ნინუას ქ. #3 ს/კ 01.12.12.001.418

პროექტი PROJECT: არქი ნახალოვკა

ნახაზი DRWG.: BEAM SECT. - სპეციფიკაცია

CUBICON DESIGN & BUILDING ENGINEERING
შპს "კუბიკონი", თბილისი, მარშალ გელოვანის გამზ. 13
ტელ: (+995 591) 116444 www.cubicon.ge

	შეასრულა: ISSUED BY:	შეამოწმა APPROVED BY:
	EJ	MS
	ფაილი FILE: BEAM SECT.	პროექტის №: PROJECT No: ST_90A20
	ფორმატი PAPER SIZE: A3	მასშტაბი SCALE: ----
ნახ.კოდი DRWG. No: S - 4022	კორექტ. REVISION: 00	სტადია STATUS: </>

18.12.2020

ჯამური ფასი სავარაუდო რაოდენობის მიხედვით (1 სართულზე)

ელემ. №	ღეროების ან ბადეების აწონვა (მმ)	ერთეული სიგრძე (მ.)	ჭრილობების რაოდენობა (ც.)		ხახუნის ზედაპირის ფართობი (კვ.მ.)	
			ერთეულში	სულ	ერთეულში	სულ
Beam - 32 1 (ც.)						
1	Ø 25 A500C	12000	10 X 1	120.00	462	120.00 462
2	Ø 25 A500C	5200	10 X 1	52.00	200	52.00 200
3	Ø 25 A500C	4000	10 X 1	40.00	154	40.00 154
4	Ø 25 A500C	1700	8 X 1	13.60	52	13.60 52
5	Ø 25 A500C	2500	5 X 1	12.50	48	12.50 48
6	Ø 25 A500C	12000	10 X 1	120.00	462	120.00 462
7	Ø 25 A500C	3200	10 X 1	32.00	123	32.00 123
1.3	Ø 10 A500C	1730	228 X 1	394.44	243	394.44 243
ბეტონის ხარისხი B25 V = 4.0 X 1 = 4.00 მ³						4.00 მ³
Beam - 30 2 (ც.)						
1	Ø 20 A500C	4000	4 X 2	32.00	79	32.00 79
2	Ø 25 A500C	4800	4 X 2	38.40	148	38.40 148
1.1	Ø 8 A240C	1680	19 X 2	63.84	25	63.84 25
ბეტონის ხარისხი B25 V = 1.0 X 2 = 2.00 მ³						2.00 მ³
Beam - 31 1 (ც.)						
1	Ø 20 A500C	6000	4 X 1	24.00	59	24.00 59
2	Ø 20 A500C	8000	4 X 1	32.00	79	32.00 79
3	Ø 25 A500C	4000	4 X 1	16.00	62	16.00 62
4	Ø 25 A500C	4000	4 X 1	16.00	62	16.00 62
5	Ø 25 A500C	4000	4 X 1	16.00	62	16.00 62
6	Ø 25 A500C	5000	4 X 1	20.00	77	20.00 77
1.1	Ø 8 A240C	1680	134 X 1	225.12	89	225.12 89
ბეტონის ხარისხი B25 V = 2.7 X 1 = 2.70 მ³						2.70 მ³
Beam - 28 1 (ც.)						
1	Ø 20 A500C	11600	4 X 1	46.40	114	46.40 114
2	Ø 25 A500C	6000	4 X 1	24.00	92	24.00 92
3	Ø 25 A500C	4000	4 X 1	16.00	62	16.00 62
4	Ø 25 A500C	8000	4 X 1	32.00	123	32.00 123
1.1	Ø 8 A240C	1680	136 X 1	228.48	90	228.48 90
ბეტონის ხარისხი B25 V = 2.5 X 1 = 2.50 მ³						2.50 მ³
Beam - 29 1 (ც.)						
1	Ø 20 A500C	6000	4 X 1	24.00	59	24.00 59
2	Ø 20 A500C	8000	4 X 1	32.00	79	32.00 79
3	Ø 25 A500C	4000	8 X 1	32.00	123	32.00 123
4	Ø 25 A500C	4000	4 X 1	16.00	62	16.00 62
5	Ø 25 A500C	8000	4 X 1	32.00	123	32.00 123
1.1	Ø 8 A240C	1680	174 X 1	292.32	115	292.32 115
ბეტონის ხარისხი B25 V = 2.7 X 1 = 2.65 მ³						2.65 მ³
Beam - 27 2 (ც.)						
1	Ø 20 A500C	12000	4 X 2	96.00	237	96.00 237
2	Ø 20 A500C	6000	4 X 2	48.00	118	48.00 118
3	Ø 25 A500C	4000	4 X 2	32.00	123	32.00 123
4	Ø 25 A500C	4000	8 X 2	64.00	246	64.00 246
5	Ø 25 A500C	12000	4 X 2	96.00	370	96.00 370
6	Ø 25 A500C	4000	4 X 2	32.00	123	32.00 123
1.1	Ø 8 A240C	1680	172 X 2	577.92	228	577.92 228
ბეტონის ხარისხი B25 V = 3.5 X 2 = 7.00 მ³						7.00 მ³

მისამართი ADDRESS
ქ. ოზურგეთი, ბაზისური ნაწილი #3 ს/კ 01.12.12.001.418

პროექტის ობიექტი PROJECT

ნახატის DRWG.

BEAM SECT. - სვეტის ფრაგმენტი

UBICON DESIGN & BUILDING ENGINEERING
ქალაქი "ქუთაისი", ბაგრატიონი, გიორგი ლეონიძის ქუჩა, 13
ტელ: (+995 591) 116444 www.ubicon.ge

შემსრულებელი: ISSUED BY:
დამტკიცება: APPROVED BY:
EJ
MS

ფაილი FILE
პროექტის No PROJECT No
ST_90A20

ფურცლის ზომა PAPER SIZE
A3

მასშტაბი SCALE

ნახ.კოდი DRWG. No
S - 4023

ჯამ.ნახაზი REVISION
00

სტატუსი STATUS
</>

18.12.2020

ვერსია NOTE:

No	Date	Revision	Issued by
----	----	----	----
----	----	----	----
----	----	----	----
----	----	----	----
----	----	----	----
----	----	----	----
----	----	----	----

ბეტონის ხარისხი B25
KEY PLAN

კონსტრ. დასახ. და სართული	ელემენტის დასახ. და რაოდენობა	პოზ. №	დიამეტრი ან კვეთი (მმ)	ერთეულის სიგრძე (მმ.)	ხარჯი ერთ სართულზე			ხარჯი მთლიანად	
					რაოდენობა (ც.)	სიგრძე (მ.)	წონა (კგ.)	საერთო სიგრძე (მ.)	საერთო წონა (კგ.)
რიგელების სპეციფიკაცია 40.95 და 44.10 ნიშნულზე (2 სართულზე)	Beam - 16 1 (ც.)	1	Ø 20 A500C	4700	2 X 1	9.40	23	18.80	46
		2	Ø 25 A500C	5500	2 X 1	11.00	42	22.00	85
		1.4	Ø 8 A240C	1320	27 X 1	35.64	14	71.28	28
		მძიმე ბეტონი B25 V = 1.0 X 1 = 1.00 მ³						2.00 მ³	
	Beam - 33 1 (ც.)	1	Ø 18 A500C	12000	8 X 1	96.00	192	192.00	383
		2	Ø 25 A500C	4000	4 X 1	16.00	62	32.00	123
		3	Ø 25 A500C	8000	4 X 1	32.00	123	64.00	246
		4	Ø 25 A500C	12000	4 X 1	48.00	185	96.00	370
		5	Ø 25 A500C	3000	4 X 1	12.00	46	24.00	92
		1.1	Ø 8 A240C	1680	282 X 1	473.76	187	947.52	374
		მძიმე ბეტონი B25 V = 5.5 X 1 = 5.50 მ³						11.00 მ³	
	Beam - 34 1 (ც.)	1	Ø 20 A500C	9100	4 X 1	36.40	90	72.80	179
		2	Ø 25 A500C	9900	4 X 1	39.60	153	79.20	305
		1.1	Ø 8 A240C	1680	110 X 1	184.80	73	369.60	146
		მძიმე ბეტონი B25 V = 2.0 X 1 = 2.04 მ³						4.08 მ³	
	Beam - 35 1 (ც.)	1	Ø 18 A500C	10100	4 X 1	40.40	81	80.80	161
		2	Ø 25 A500C	10800	4 X 1	43.20	166	86.40	333
		1.1	Ø 8 A240C	1680	124 X 1	208.32	82	416.64	164
		მძიმე ბეტონი B25 V = 2.5 X 1 = 2.50 მ³						5.00 მ³	
	Beam - 36 1 (ც.)	1	Ø 18 A500C	12000	14 X 1	168.00	335	336.00	671
		2	Ø 18 A500C	8000	4 X 1	32.00	64	64.00	128
		3	Ø 20 A500C	8000	4 X 1	32.00	79	64.00	158
		4	Ø 25 A500C	4000	4 X 1	16.00	62	32.00	123
		5	Ø 25 A500C	8000	12 X 1	96.00	370	192.00	739
		6	Ø 25 A500C	12000	4 X 1	48.00	185	96.00	370
		7	Ø 25 A500C	9000	6 X 1	54.00	208	108.00	416
		8	Ø 25 A500C	9000	6 X 1	54.00	208	108.00	416
		1.1	Ø 8 A240C	1680	436 X 1	732.48	289	1464.96	578
		1.2	Ø 8 A240C	1790	92 X 1	164.68	65	329.36	130
		მძიმე ბეტონი B25 V = 10.8 X 1 = 10.80 მ³						21.60 მ³	
	Beam - 37 1 (ც.)	1	Ø 18 A500C	6800	4 X 1	27.20	54	54.40	109
		2	Ø 20 A500C	7450	4 X 1	29.80	73	59.60	147
		1.1	Ø 8 A240C	1680	112 X 1	188.16	74	376.32	148
		მძიმე ბეტონი B25 V = 1.5 X 1 = 1.50 მ³						3.00 მ³	
	Beam - 38 1 (ც.)	1	Ø 18 A500C	7000	4 X 1	28.00	56	56.00	112
		2	Ø 25 A500C	7700	4 X 1	30.80	119	61.60	237
		1.1	Ø 8 A240C	1680	84 X 1	141.12	56	282.24	111
		მძიმე ბეტონი B25 V = 1.6 X 1 = 1.60 მ³						3.20 მ³	

კონსტრ. დასახ. და სართული	ელემენტის დასახ. და რაოდენობა	პოზ. №	დიამეტრი ან კვეთი (მმ)	ერთეულის სიგრძე (მმ.)	ხარჯი ერთ სართულზე			ხარჯი მთლიანად	
					რაოდენობა (ც.)	სიგრძე (მ.)	წონა (კგ.)	საერთო სიგრძე (მ.)	საერთო წონა (კგ.)
რიგელების სპეციფიკაცია 40.95 და 44.10 ნიშნულზე (2 სართულზე)	Beam - 39 1 (ც.)	1	Ø 18 A500C	4000	4 X 1	16.00	32	32.00	64
		2	Ø 18 A500C	8000	8 X 1	64.00	128	128.00	256
		3	Ø 18 A500C	12000	8 X 1	96.00	192	192.00	383
		4	Ø 18 A500C	6000	4 X 1	24.00	48	48.00	96
		5	Ø 25 A500C	8000	4 X 1	32.00	123	64.00	246
		6	Ø 25 A500C	6000	4 X 1	24.00	92	48.00	185
		7	Ø 25 A500C	12000	8 X 1	96.00	370	192.00	739
		8	Ø 25 A500C	4000	4 X 1	16.00	62	32.00	123
		1.1	Ø 8 A240C	1680	590 X 1	991.20	391	1982.40	782
		მძიმე ბეტონი B25 V = 10.5 X 1 = 10.50 მ³						21.00 მ³	
	Beam - 40 1 (ც.)	1	Ø 18 A500C	6000	4 X 1	24.00	48	48.00	96
		2	Ø 18 A500C	12000	8 X 1	96.00	192	192.00	383
		3	Ø 25 A500C	8000	4 X 1	32.00	123	64.00	246
		4	Ø 25 A500C	12000	4 X 1	48.00	185	96.00	370
		5	Ø 25 A500C	4000	4 X 1	16.00	62	32.00	123
		1.1	Ø 8 A240C	1680	366 X 1	614.88	242	1229.76	485
		მძიმე ბეტონი B25 V = 7.0 X 1 = 7.00 მ³						14.00 მ³	
	Beam - 41 1 (ც.)	1	Ø 20 A500C	8700	4 X 1	34.80	86	69.60	172
		2	Ø 25 A500C	9400	4 X 1	37.60	145	75.20	290
		3	Ø 25 A500C	4000	4 X 1	16.00	62	32.00	123
		1.1	Ø 8 A240C	1680	104 X 1	174.72	69	349.44	138
		მძიმე ბეტონი B25 V = 2.0 X 1 = 2.00 მ³						4.00 მ³	
	Beam - 42 1 (ც.)	1	Ø 20 A500C	7000	4 X 1	28.00	69	56.00	138
		2	Ø 25 A500C	7770	4 X 1	31.08	120	62.16	239
		1.4	Ø 8 A240C	1320	118 X 1	155.76	61	311.52	123
		მძიმე ბეტონი B25 V = 1.6 X 1 = 1.60 მ³						3.20 მ³	
	Beam - 43 1 (ც.)	1	Ø 20 A500C	12000	4 X 1	48.00	118	96.00	237
		2	Ø 20 A500C	5000	4 X 1	20.00	49	40.00	99
		3	Ø 25 A500C	4000	4 X 1	16.00	62	32.00	123
		4	Ø 25 A500C	12000	8 X 1	96.00	370	192.00	739
		5	Ø 25 A500C	3000	4 X 1	12.00	46	24.00	92
		1.1	Ø 8 A240C	1680	232 X 1	389.76	154	779.52	307
		მძიმე ბეტონი B25 V = 3.8 X 1 = 3.80 მ³						7.60 მ³	

შენიშვნა:
NOTE:

No	Date	Revision	Issued by
----	----	----	----
----	----	----	----
----	----	----	----
----	----	----	----
----	----	----	----

სიტუაციური სქემა
KEY PLAN

მისამართი
ADDRESS
ქ. თბილისი, ვახტანგ ნინუას ქ. #3 ს/კ 01.12.12.001.418

პროექტი
PROJECT
არქი ნახლოვკა

ნახაზი
DRWG.
BEAM SECT. - სპეციფიკაცია

CUBICON DESIGN & BUILDING ENGINEERING
შპს "ქუბიკონი", თბილისი, მარშალ გელოვანის გამზ. 13
ტელ: (+995 591) 116444 www.cubicon.ge

	შეასრულა: ISSUED BY:	შეამოწმა APPROVED BY:
	----	EJ
ფაილი FILE	BEAM SECT.	პროექტის №: PROJECT No ST_90A20
ფორმატი PAPER SIZE	A3	მასშტაბი SCALE MS
ნახ.კოდი DRWG. No	S - 4024	კორექტ. REVISION 00
		სტადია STATUS </>

18.12.2020

ქვედა ზედნადები სარტყელი	ელემენტის დასახ. და სპეციფიკაციის ნომერი	ჯამ. №№	ღეროების აწონვა (თან)	ელემენტის სიგრძე (მ.)	ხაზოვანი ელემენტის დასახ. და სპეციფიკაციის ნომერი	ელემენტის სიგრძე (მ.)	ღეროს წონა (კგ.)	ელემენტის წონა (კგ.)
	Beam - 46 1 (ც.)	1	Ø 20 A500C	6000	4 X 1	24.00	59	118
		2	Ø 20 A500C	6000	4 X 1	24.00	59	118
		3	Ø 25 A500C	4000	8 X 1	32.00	123	246
		4	Ø 25 A500C	4000	8 X 1	32.00	123	246
		5	Ø 25 A500C	12000	4 X 1	48.00	185	370
		1.1	Ø 8 A240C	1680	198 X 1	332.64	131	665.28
	ბეტონის კუბატურა B25 V = 7.6 X 1 = 7.60 მ³							15.20 მ³
	Beam - 47 1 (ც.)	1	Ø 20 A500C	11600	4 X 1	46.40	114	92.80
		2	Ø 25 A500C	6000	4 X 1	24.00	92	48.00
		3	Ø 25 A500C	4000	4 X 1	16.00	62	32.00
		4	Ø 25 A500C	8000	4 X 1	32.00	123	64.00
		1.1	Ø 8 A240C	1680	188 X 1	315.84	125	631.68
	ბეტონის კუბატურა B25 V = 2.6 X 1 = 2.60 მ³							5.20 მ³
	Beam - 48 1 (ც.)	1	Ø 20 A500C	6000	4 X 1	24.00	59	48.00
		2	Ø 20 A500C	8000	4 X 1	32.00	79	64.00
		3	Ø 25 A500C	3000	4 X 1	12.00	46	24.00
		4	Ø 25 A500C	4000	4 X 1	16.00	62	32.00
		5	Ø 20 A500C	12000	4 X 1	48.00	118	96.00
		1.1	Ø 8 A240C	1680	184 X 1	309.12	122	618.24
	ბეტონის კუბატურა B25 V = 2.8 X 1 = 2.80 მ³							5.60 მ³
	Beam - 49 1 (ც.)	1	Ø 20 A500C	8400	4 X 1	33.60	83	67.20
		2	Ø 25 A500C	4000	4 X 1	16.00	62	32.00
		3	Ø 25 A500C	9100	4 X 1	36.40	140	72.80
		1.1	Ø 8 A240C	1680	134 X 1	225.12	89	450.24
	ბეტონის კუბატურა B25 V = 2.0 X 1 = 2.00 მ³							4.00 მ³

რესტორნის სველი წერტილების 40.95 და 44.10 ნიშნულებზე

(2 სართულზე)

ქვედა ზედნადები სარტყელი	ელემენტის დასახ. და სპეციფიკაციის ნომერი	ჯამ. №№	ღეროების აწონვა (თან)	ელემენტის სიგრძე (მ.)	ხაზოვანი ელემენტის დასახ. და სპეციფიკაციის ნომერი	ელემენტის სიგრძე (მ.)	ღეროს წონა (კგ.)	ელემენტის წონა (კგ.)
	Beam - 44 1 (ც.)	1	Ø 20 A500C	12000	4 X 2	96.00	237	192.00
		2	Ø 20 A500C	5000	4 X 2	40.00	99	80.00
		3	Ø 25 A500C	4000	4 X 2	32.00	123	64.00
		4	Ø 25 A500C	8000	4 X 2	64.00	246	128.00
		5	Ø 25 A500C	12000	4 X 2	96.00	370	192.00
		6	Ø 25 A500C	3000	4 X 2	24.00	92	48.00
		1.1	Ø 8 A240C	1680	200 X 2	672.00	265	1344.00
	ბეტონის კუბატურა B25 V = 3.8 X 2 = 7.60 მ³							15.20 მ³
	Beam - 45 1 (ც.)	1	Ø 20 A500C	12000	4 X 1	48.00	118	96.00
		2	Ø 20 A500C	6000	4 X 1	24.00	59	48.00
		3	Ø 25 A500C	4000	8 X 1	32.00	123	64.00
		4	Ø 25 A500C	4000	8 X 1	32.00	123	64.00
		5	Ø 25 A500C	12000	4 X 1	48.00	185	96.00
		1.1	Ø 8 A240C	1680	208 X 1	349.44	138	698.88
	ბეტონის კუბატურა B25 V = 7.8 X 1 = 7.80 მ³							15.60 მ³

18.12.2020

ბინის № APARTMENT	ტიპი TYPE	ფართობი AREA
1	1	44.10 მ²
2	1	40.95 მ²

კონსტრ. დასახ. და სართული	ელემენტის დასახ. და რაოდენობა	პოზ. №	დიამეტრი ან კვეთი (მმ)	ერთეულის სიგრძე (მმ.)	ხარჯი ერთ სართულზე			ხარჯი მთლიანად	
					რაოდენობა (ც.)	სიგრძე (მ.)	წონა (კგ.)	სამონტ. სიგრძე (მ.)	სამონტ. წონა (კგ.)
რიბელების სპეციფიკაცია 48.47 ნიშნულზე (1 სართულზე)	Beam - 50 1 (ც.)	1	Ø 18 A500C	8600	2 X 1	17.20	34	17.20	34
		2	Ø 25 A500C	9300	2 X 1	18.60	72	18.60	72
		1.4	Ø 8 A240C	1320	108 X 1	142.56	56	142.56	56
		მძიმე ბეტონი B25		V =	2.0 X 1	= 2.00 მ³		2.00 მ³	
	Beam - 51 1 (ც.)	1	Ø 18 A500C	8600	4 X 1	34.40	69	34.40	69
		2	Ø 25 A500C	9300	4 X 1	37.20	143	37.20	143
		1.1	Ø 8 A240C	1680	108 X 1	181.44	72	181.44	72
		მძიმე ბეტონი B25		V =	2.0 X 1	= 2.00 მ³		2.00 მ³	
	Beam - 52 1 (ც.)	1	Ø 20 A500C	7100	4 X 1	28.40	70	28.40	70
		2	Ø 25 A500C	7900	4 X 1	31.60	122	31.60	122
		3	Ø 25 A500C	4000	4 X 1	16.00	62	16.00	62
		1.1	Ø 8 A240C	1680	100 X 1	168.00	66	168.00	66
		მძიმე ბეტონი B25		V =	1.5 X 1	= 1.50 მ³		1.50 მ³	

შენიშვნა:
NOTE:

No	Date	Revision	Issued by
----	----	----	----
----	----	----	----
----	----	----	----
----	----	----	----
----	----	----	----

სიტუაციური სქემა
KEY PLAN

მისამართი
ADDRESS
ქ. თბილისი, ვახტანგ ნინუას ქ. #3 ს/კ 01.12.12.001.418

პროექტი
PROJECT
არქი ნახალოვკა

ნახაზი
DRWG.
BEAM SECT. - სპეციფიკაცია

CUBICON DESIGN & BUILDING ENGINEERING
შპს "ქუბიკონი", თბილისი, მარშალ გელოვანის გამზ. 13
ტელ: (+995 591) 116444 www.cubicon.ge

	შესრულა: ISSUED BY:	შემოწმა APPROVED BY:
	EJ	MS
	ფაილი FILE: BEAM SECT.	პროექტის №: PROJECT No: ST_90A20
	ფორმატი PAPER SIZE: A3	მასშტაბი SCALE: ----
ნახ.კოდი DRWG. No: S - 4026	კორექტ. REVISION: 00	სტადია STATUS: </>

18.12.2020

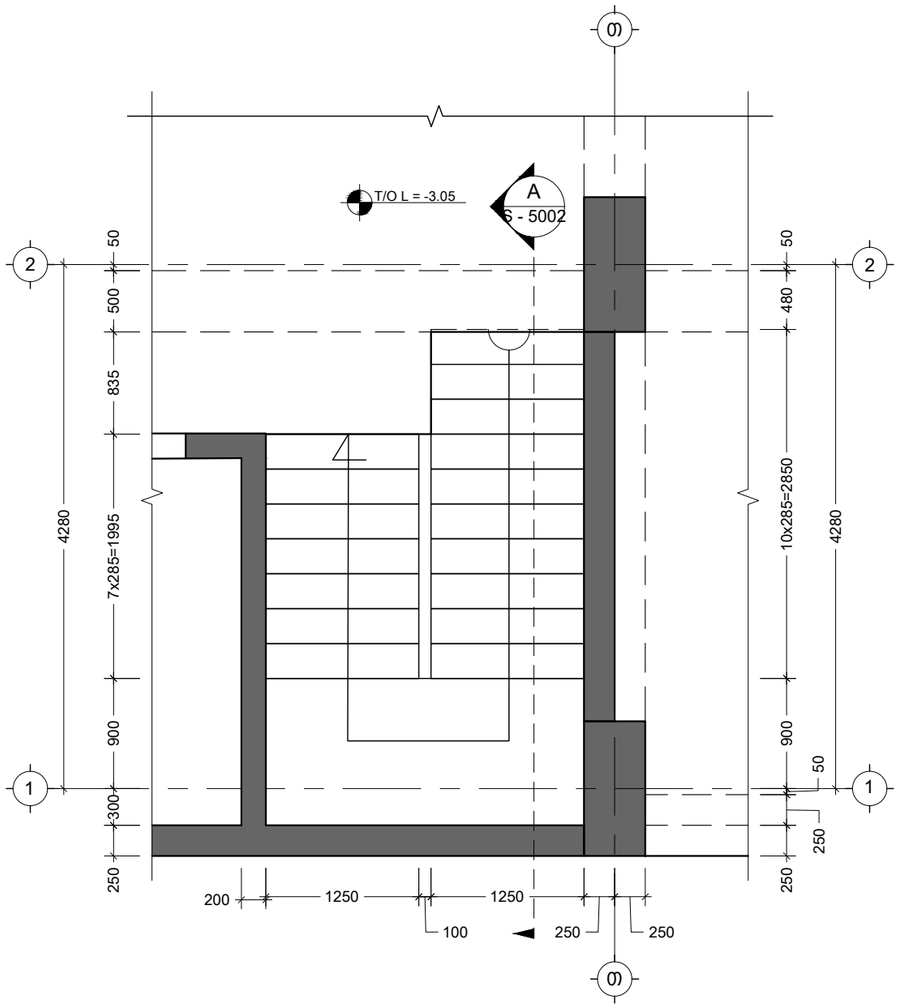

კიბე N-1 საყალიბე გეგმა -5.95 -3.05 ნიშნულებს შორის
Scale: 1:50

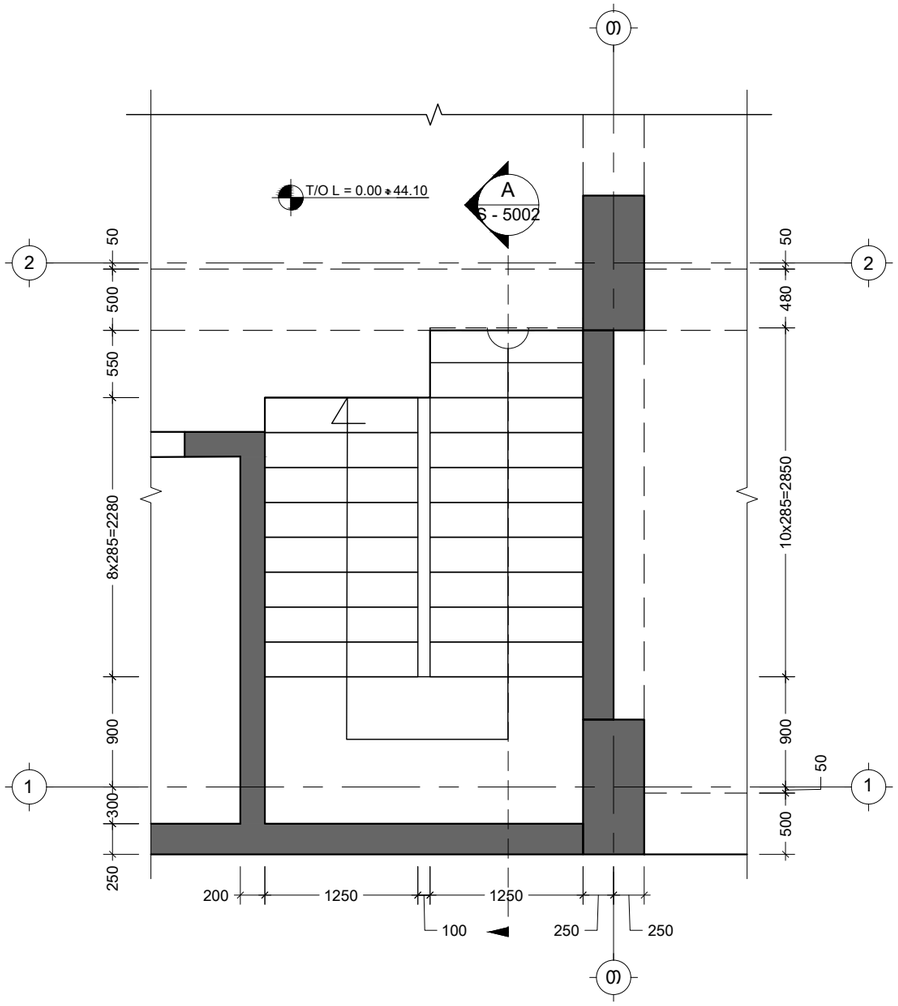

კიბე N-1 საყალიბე გეგმა -3.05 44.10 ნიშნულებს შორის
Scale: 1:50

შენიშვნა:
NOTE:

No	Date	Revision	Issued by
----	----	----	----
----	----	----	----
----	----	----	----
----	----	----	----
----	----	----	----
----	----	----	----

სიტუაციური სქემა
KEY PLAN

მისამართი
ADDRESS
ქ. თბილისი, ვახტანგ ნინუას
ქ. #3 ს/კ 01.12.12.001.418

პროექტი
PROJECT
არქი ნახალოვკა

ნახაზი
DRWG.
კიბე N-1 საყალიბე გეგმა -5.95 44.10
ნიშნულებს შორის

CUBICON
DESIGN & BUILDING ENGINEERING
შპს "კუბიკონი", თბილისი, მარშალ გელოვანის გამზ. 13
ტელ: (+995 591) 116444 www.cubicon.ge

	შეასრულა: ISSUED BY:	შემოწმდა APPROVED BY:
	EJ	MS
ფაილი FILE	STAIR	პროექტის №: PROJECT No ST_90A20
ფორმატი PAPER SIZE	A3	მასშტაბი SCALE 1:50
ნახ.კოდი DRWG. No	კორექტ. REVISION 00	სტადია STATUS </>

S - 5001

18.12.2020

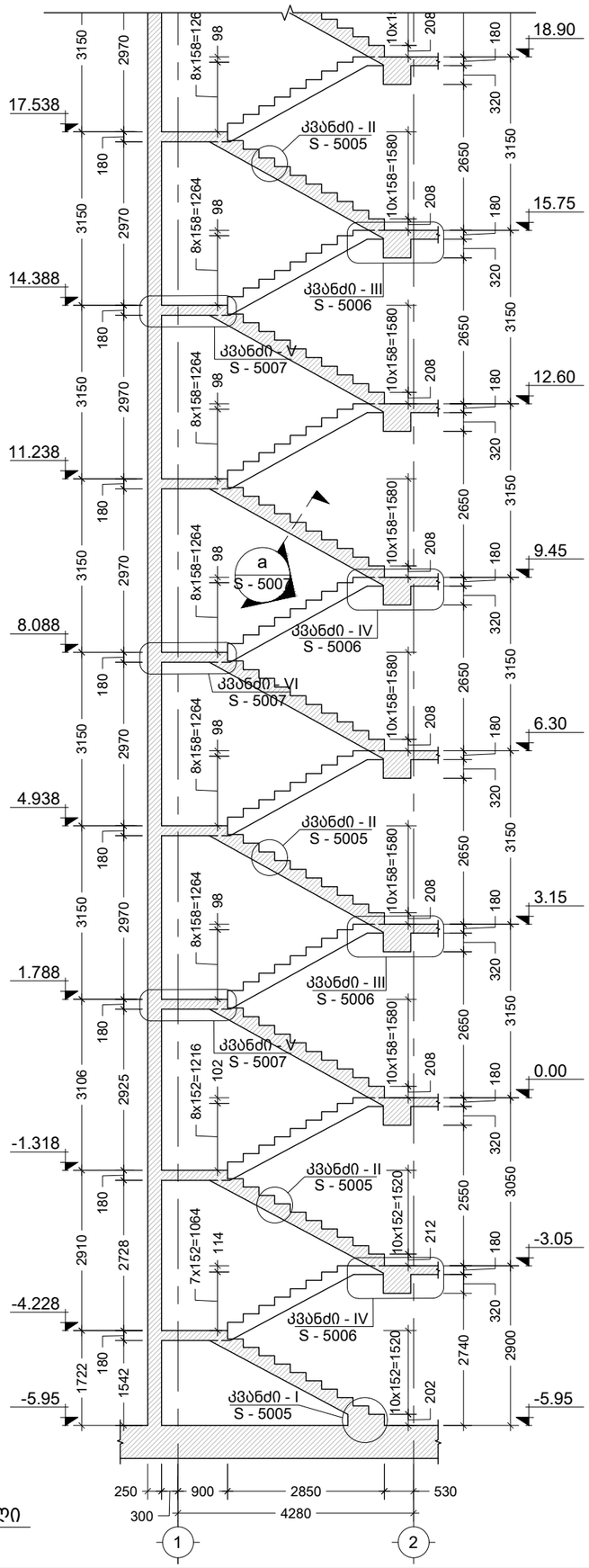

A კიბე N-1 ჭრილი
Scale: 1:100

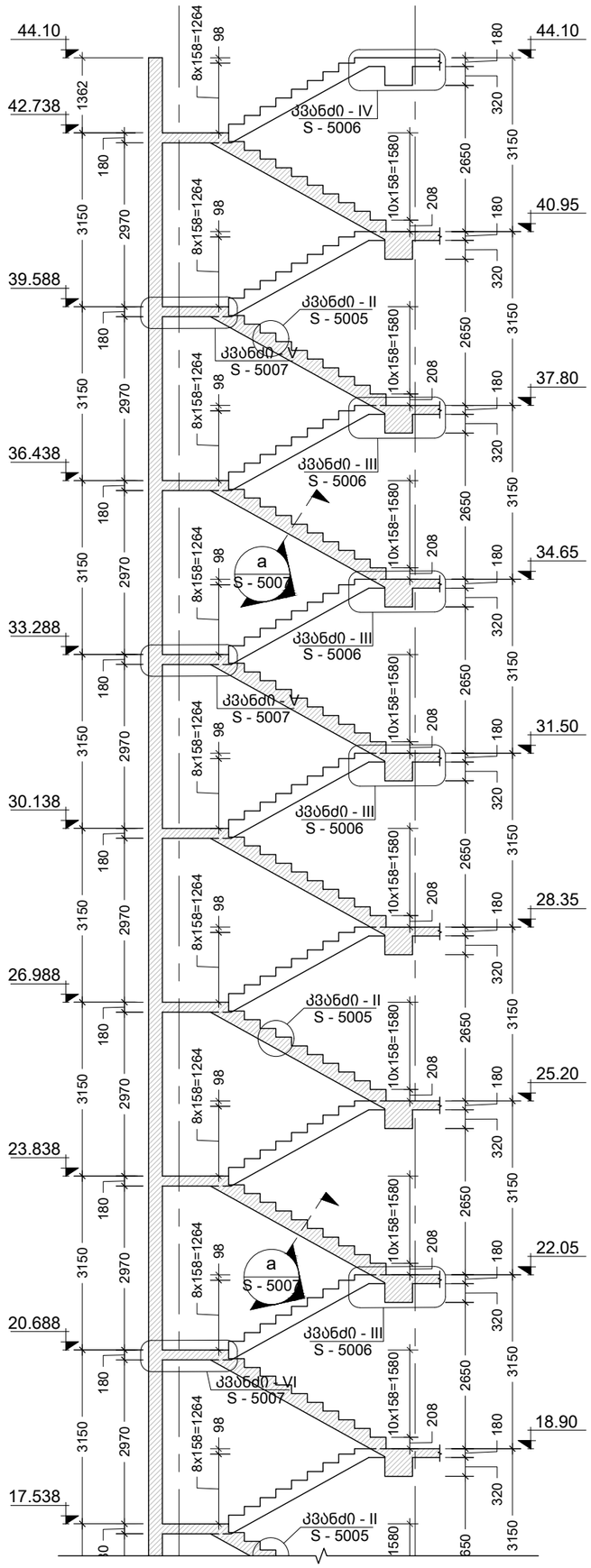

შენიშვნა:
NOTE:

No	Date	Revision	Issued by
----	----	----	----
----	----	----	----
----	----	----	----
----	----	----	----
----	----	----	----

სიტუაციური სქემა
KEY PLAN

მისამართი
ADDRESS
ქ. თბილისი, ვახტანგ ნინუას
ქ. #3 ს/კ 01.12.12.001.418

პროექტი
PROJECT
არქი ნახლოვკა

ნახაზი
DRWG.
კიბე N-1 ჭრილი - A

CUBICON
DESIGN & BUILDING ENGINEERING
შპს "კუბიკონი", თბილისი, მარშალ გელოვანის გამზ. 13
ტელ: (+995 591) 116444 www.cubicon.ge

	შეასრულა: ISSUED BY:	შეამოწმა APPROVED BY:
	EJ	MS
	ფაილი FILE STAIR	პროექტის №: PROJECT No ST_90A20
	ფორმატი PAPER SIZE A3	მასშტაბი SCALE 1:100
ნახ.კოდი DRWG. No S - 5002	კორექტ. REVISION 00	სტადია STATUS </>

18.12.2020

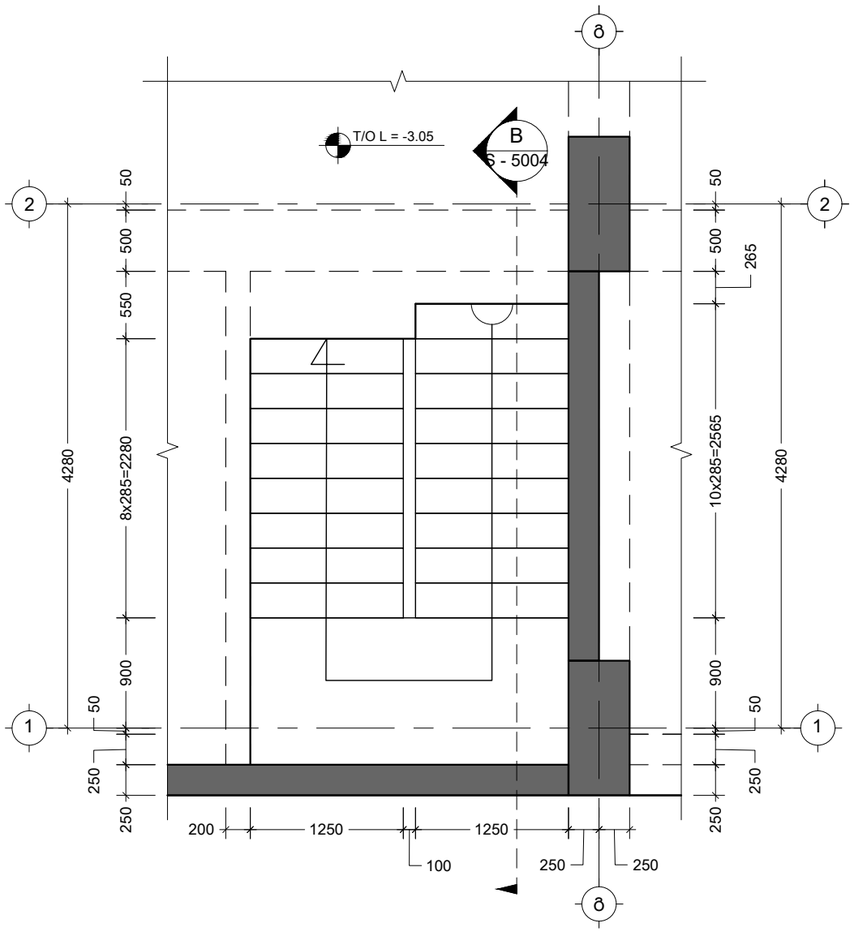

კიბე N-2 საყალიბე გეგმა -5.95 0.00 ნიშნულებს შორის
Scale: 1:50

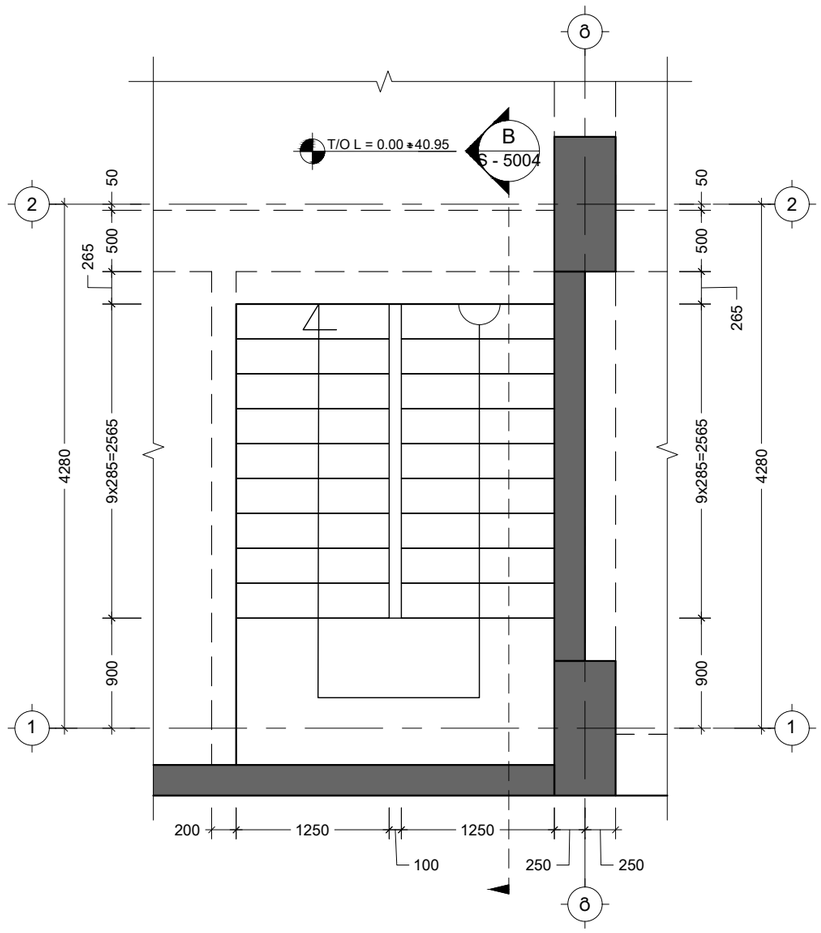

კიბე N-2 საყალიბე გეგმა 0.00 40.95 ნიშნულებს შორის
Scale: 1:50

შენიშვნა:
NOTE:

No	Date	Revision	Issued by
----	----	----	----
----	----	----	----
----	----	----	----
----	----	----	----
----	----	----	----

სიტუაციური სქემა
KEY PLAN

მისამართი
ADDRESS
ქ. თბილისი, ვახტანგ ნინუას ქ. #3 ს/კ 01.12.12.001.418

პროექტი
PROJECT
არქი ნახალოვკა

ნახაზი
DRWG.
კიბე N-2 საყალიბე გეგმა -5.95 40.95 ნიშნულებს შორის

CUBICON
DESIGN & BUILDING ENGINEERING
შპს "კუბიკონი", თბილისი, მარშალ გელოვანის გამზ. 13
ტელ: (+995 591) 116444 www.cubicon.ge

	შესრულა: ISSUED BY:	შეამოწმა APPROVED BY:
	EJ	MS
ფაილი FILE	STAIR	პროექტის №: PROJECT No	ST_90A20
ფორმატი PAPER SIZE	A3	მასშტაბი SCALE	1:50
ნახ.კოდი DRWG. No	S - 5003	კორექტ. REVISION	00	სტადია STATUS	</>

18.12.2020

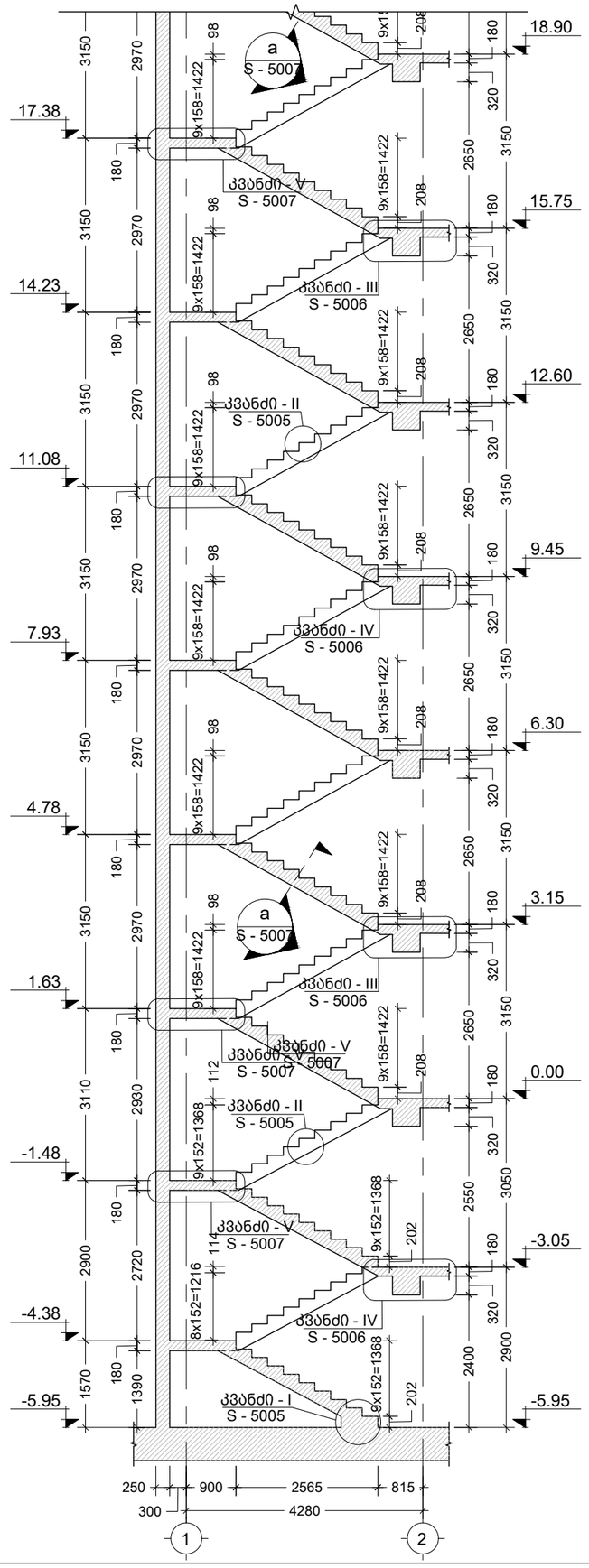

B კიბე N-2 ჭრილი
Scale: 1:100

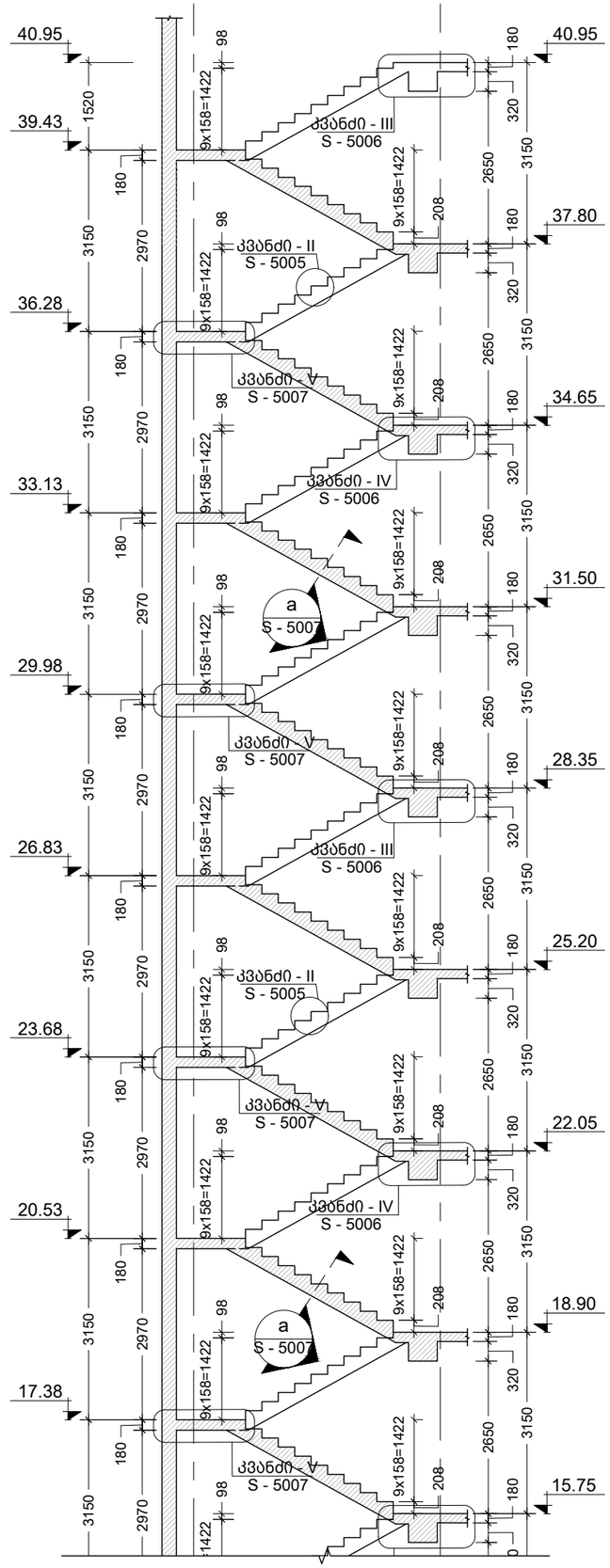

შენიშვნა:
NOTE:

----	----	----	----
----	----	----	----
----	----	----	----
----	----	----	----
----	----	----	----
No	Date	Revision	Issued by

სიტუაციური სქემა
KEY PLAN

მისამართი
ADDRESS
ქ. თბილისი, ვახტანგ ნინუას ქ. #3 ს/კ 01.12.12.001.418

პროექტი
PROJECT
არქი ნახალოვკა

ნახაზი
DRWG.
კიბე N-2 ჭრილი - B

CUBICON
DESIGN & BUILDING ENGINEERING
შპს "კუბიკონი", თბილისი, მარშალ გელოვანის ბაძ. 13
ტელ: (+995 591) 116444 www.cubicon.ge

	შეასრულა: ISSUED BY: EJ	შეამოწმა APPROVED BY: MS
	ფაილი FILE STAIR	პროექტის №: PROJECT No ST_90A20
	ფორმატი PAPER SIZE A3	მასშტაბი SCALE 1:100
ნახ.კოდი DRWG. No S - 5004	კორექტ. REVISION 00	სტადია STATUS </>

18.12.2020

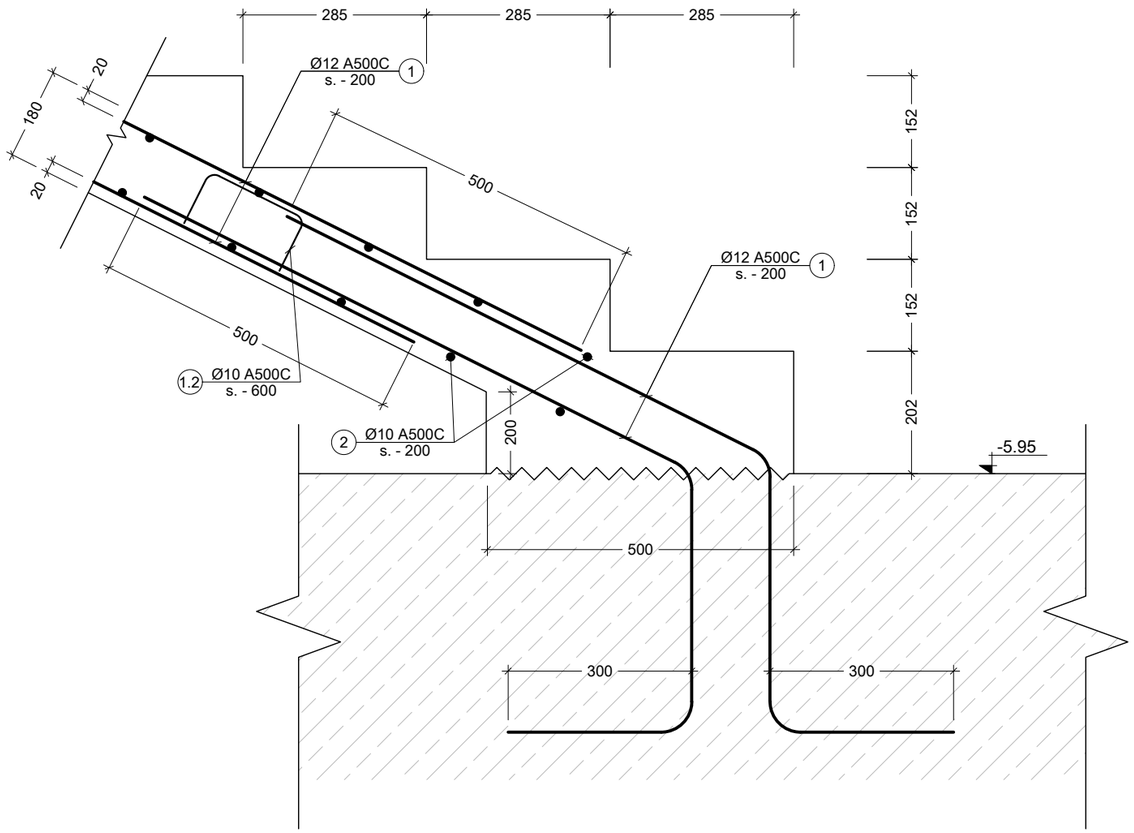

I
კვანძი
Scale: 1:10

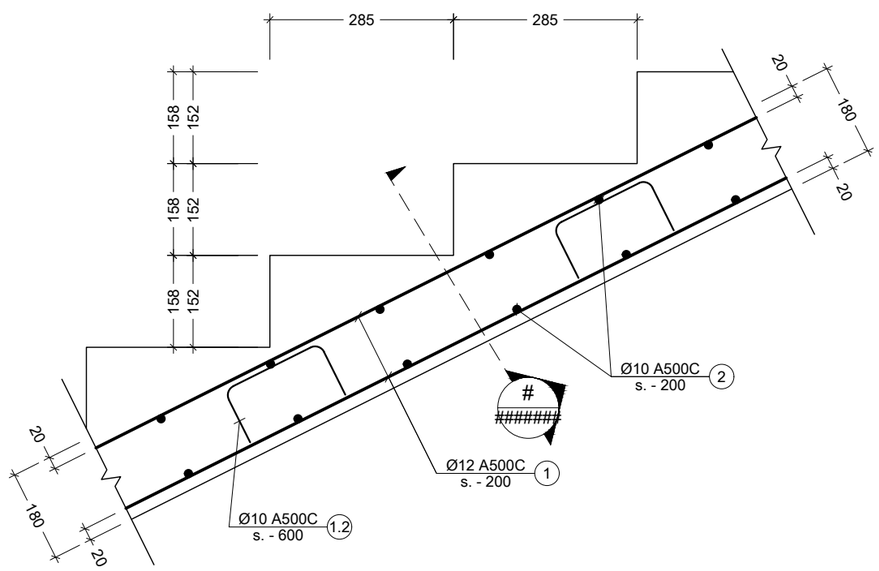

II
კვანძი
Scale: 1:10

შენიშვნა:
NOTE:

1. კვანძების მარკირება იხილეთ ფურცლებზე : #######; #######

No	Date	Revision	Issued by
----	----	----	----
----	----	----	----
----	----	----	----
----	----	----	----
----	----	----	----

სიტუაციური სქემა
KEY PLAN

მისამართი
ADDRESS
ქ. თბილისი, ვახტანგ ნინუას ქ. #3 ს/კ 01.12.12.001.418

პროექტი
PROJECT
არქი ნახალოვკა

ნახაზი
DRWG.
კვანძი - I II

CUBICON
DESIGN & BUILDING ENGINEERING
შპს "კუბიკონი", თბილისი, მარშალ გელოვანის გამზ. 13
ტელ: (+995 591) 116444 www.cubicon.ge

	შეასრულა: ISSUED BY:	შეამოწმა APPROVED BY:
	EJ	MS
	ფაილი FILE: STAIR DET.	პროექტის №: PROJECT No: ST_90A20
	ფორმატი PAPER SIZE: A3	მასშტაბი SCALE: 1:10
ნახ.კოდი DRWG. No: S - 5005	კორექტ. REVISION: 00	სტადია STATUS: </>

18.12.2020

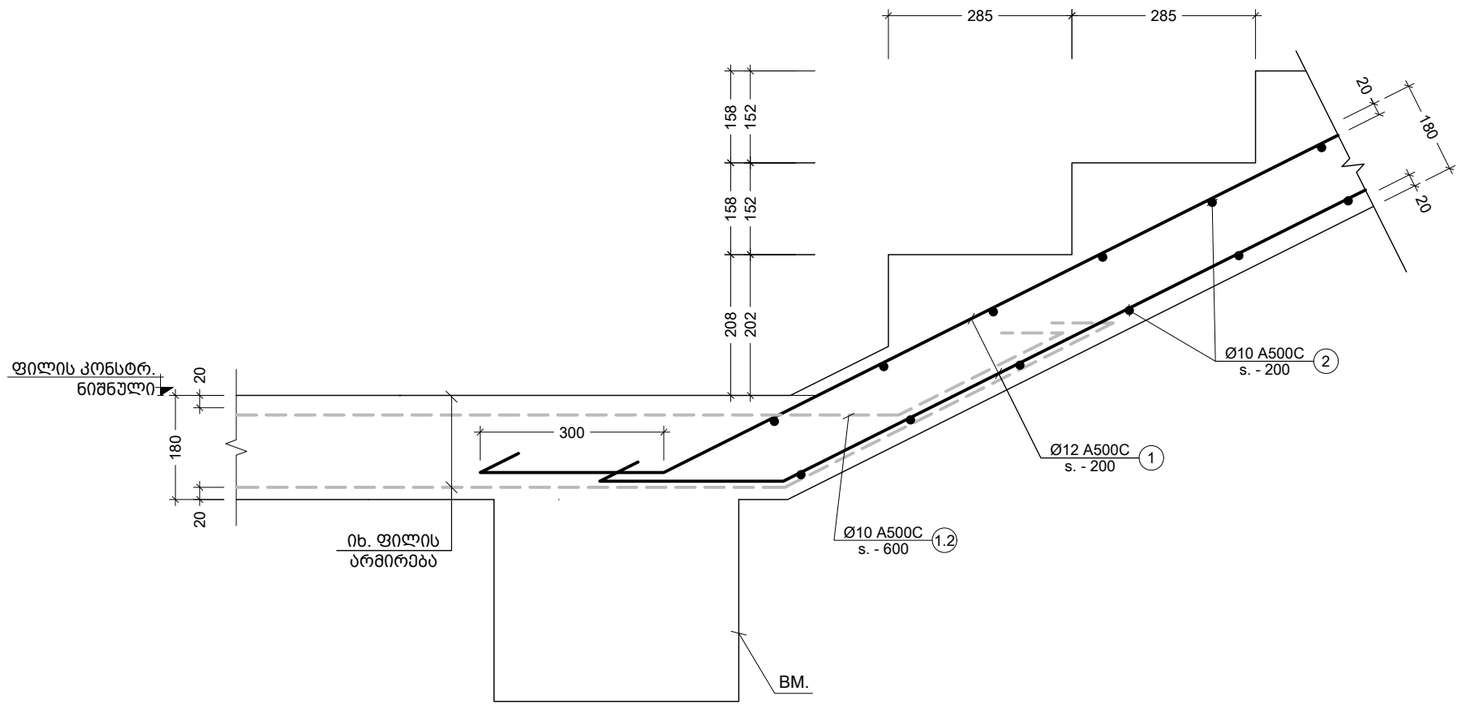

III კვანძი
Scale: 1:10

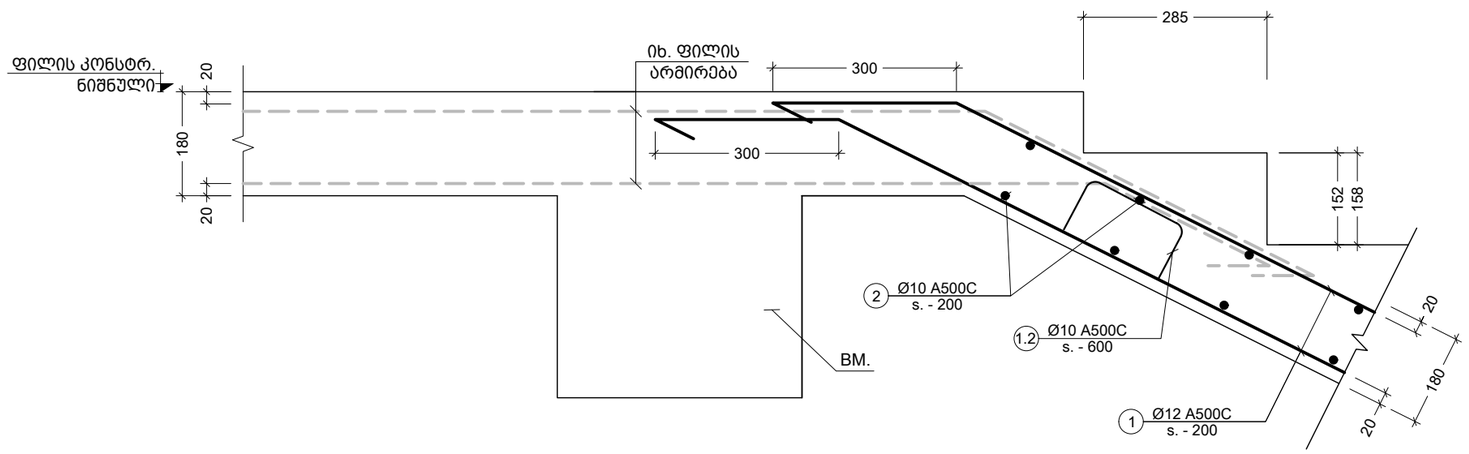

IV კვანძი
Scale: 1:10

შენიშვნა:
NOTE:

1. კვანძების მარკირება იხილეთ ფურცლებზე : #######; #######

No	Date	Revision	Issued by
----	----	----	----
----	----	----	----
----	----	----	----
----	----	----	----
----	----	----	----

სიტუაციური სქემა
KEY PLAN

მისამართი
ADDRESS
ქ. თბილისი, ვახტანგ ნინუას ქ. #3 ს/კ 01.12.12.001.418

პროექტი
PROJECT
არქი ნახალოვკა

ნახაზი
DRWG.
კვანძი - III IV

CUBICON DESIGN & BUILDING ENGINEERING
შპს "ქუბიკონი", თბილისი, მარშალ გელოვანის გამზ. 13
ტელ: (+995 591) 116444 www.cubicon.ge

	შეასრულა: ISSUED BY:	შეამოწმა APPROVED BY:
	EJ	MS
ფაილი FILE	STAIR DET.	პროექტის №: PROJECT No ST_90A20
ფორმატი PAPER SIZE	A3	მასშტაბი SCALE 1:10
ნახ.კოდი DRWG. No	კორექტ. REVISION	სტადია STATUS
S - 5006	00	</>

18.12.2020

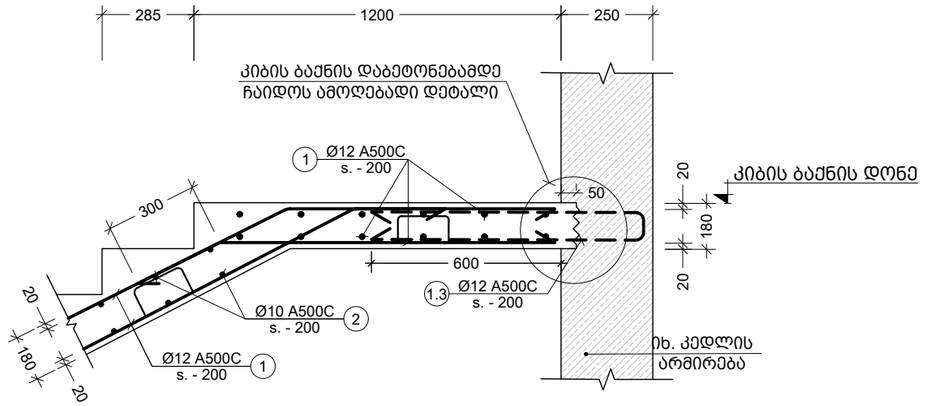

V კვანძი
Scale: 1:20

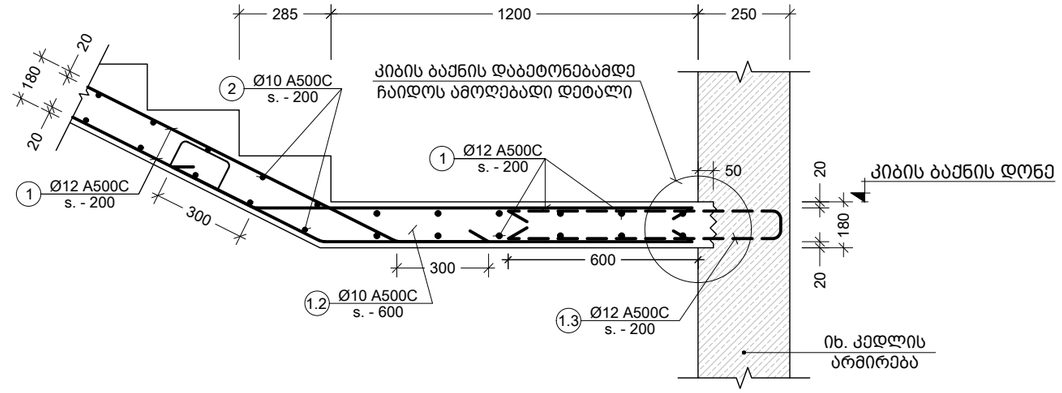

VI კვანძი
Scale: 1:20

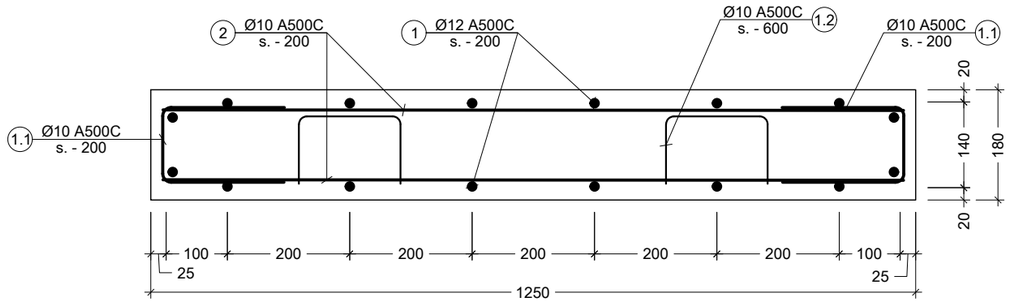

a კვეთი
Scale: 1:10

შენიშვნა:
NOTE:

1. კვანძების მარკირება იხილეთ ფურცლებზე : #######; #######

----	----	----	----
----	----	----	----
----	----	----	----
----	----	----	----
----	----	----	----
----	----	----	----
No	Date	Revision	Issued by

სიტუაციური სქემა
KEY PLAN

მისამართი
ADDRESS
ქ. თბილისი, ვახტანგ ნინუას ქ. #3 ს/კ 01.12.12.001.418

პროექტი
PROJECT
არქი ნახალოვკა

ნახაზი
DRWG.
კვანძი - V VI კვეთი - a

CUBICON
DESIGN & BUILDING ENGINEERING
შპს "კუბიკონი", თბილისი, მარშალ გელოვანის გამზ. 13
ტელ: (+995 591) 116444 www.cubicon.ge

შეასრულა: ISSUED BY: EJ	შეამოწმა APPROVED BY: MS
ფაილი FILE STAIR DET.	პროექტის №: PROJECT No ST_90A20
ფორმატი PAPER SIZE A3	მასშტაბი SCALE 1:10
ნახ.კოდი DRWG. No S - 5007	კორექტ. REVISION 00
	სტადია STATUS </>

18.12.2020

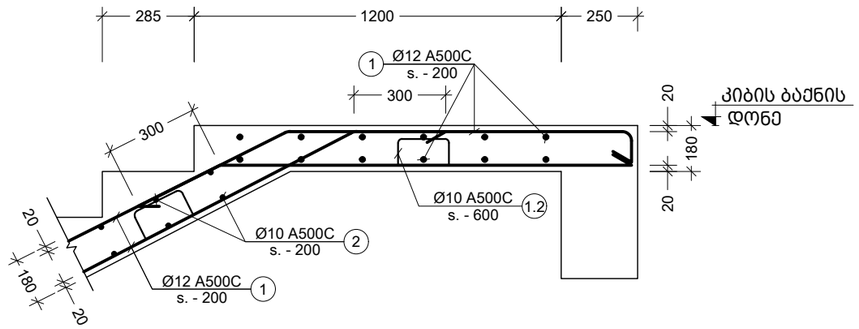

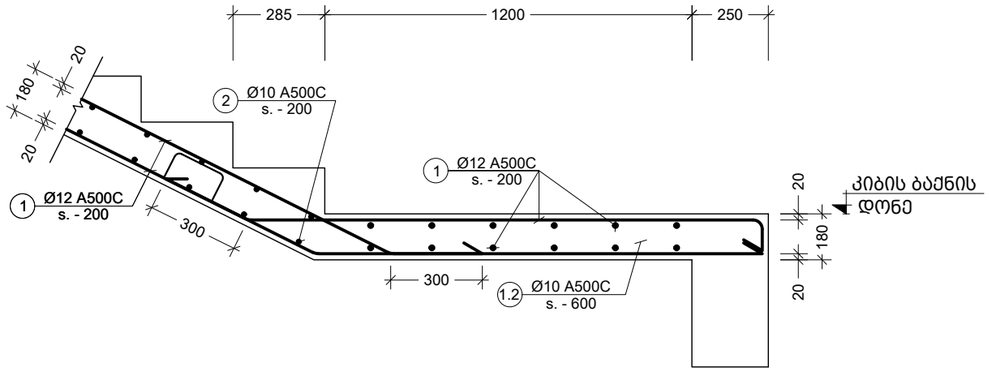

VII კვანძი
Scale: 1:20

პოზ. №	ესკიზი	L მმ
1.1	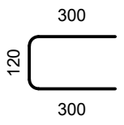	720
1.2	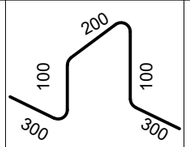	1000
1.3	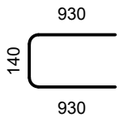	2000

შენიშვნა:
NOTE:

1. კვანძების მარკირება იხილეთ ფურცლებზე : #######; #######

----	----	----	----
----	----	----	----
----	----	----	----
----	----	----	----
----	----	----	----
No	Date	Revision	Issued by

სიტუაციური სქემა
KEY PLAN

მისამართი
ADDRESS
ქ. თბილისი, ვახტანგ ნინუას ქ. #3 ს/კ 01.12.12.001.418

პროექტი
PROJECT
არქი ნახალოვკა

ნახაზი
DRWG.
კვანძი - VII

CUBICON DESIGN & BUILDING ENGINEERING
შპს "კუბიკონი", თბილისი, მარშალ გელოვანის გამზ. 13
ტელ: (+995 591) 116444 www.cubicon.ge

	შესრულა: ISSUED BY:	შეამოწმა APPROVED BY:
	EJ	MS
	ფაილი FILE STAIR DET.	პროექტის №: PROJECT No ST_90A20
	ფორმატი PAPER SIZE A3	მასშტაბი SCALE 1:20
ნახ.კოდი DRWG. No S - 5008	კორექტ. REVISION 00	სტადია STATUS </>

18.12.2020

კონსტრ. დასახ. და სართული	ელემენტის დასახ. და რაოდენობა	პოზ. №	დიამეტრი ან კვეთი (მმ)	ერთეულის სიგრძე (მმ.)	ხარაჩი ერთ სართულზე			ხარაჩი მთლიანად	
					რაოდენობა (ც.)	სიგრძე (მ.)	წონა (კგ.)	სულ.სიგრძე (მ.)	სულ.წონა (კგ.)
კიბის სპეციფიკაცია -5.95 -3.05 ნიშნულებას შორის (1 სართულზე)	კიბე - 1 1 (ც.)	1	Ø 12 A500C	დ.ბ.	-----	176.0	156	176.00	156
		2	Ø 10 A500C	დ.ბ.	-----	120.0	74	120.00	74
		1.1	Ø 10 A500C	720	100 X 1	72.0	44	72.00	44
		1.2	Ø 10 A500C	1000	34 X 1	34.3	21	34.33	21
		1.3	Ø 12 A500C	2000	14 X 1	28.0	25	28.00	25
		მძიმე ბეტონი B25 V = 2.7 X 1 = 2.73 მ³						2.73 მ³	
	კიბე - 2 1 (ც.)	1	Ø 12 A500C	დ.ბ.	-----	176.0	156	176.00	156
		2	Ø 10 A500C	დ.ბ.	-----	120.0	74	120.00	74
		1.1	Ø 10 A500C	720	100 X 1	72.0	44	72.00	44
		1.2	Ø 10 A500C	1000	34 X 1	34.3	21	34.33	21
		1.3	Ø 12 A500C	2000	14 X 1	28.0	25	28.00	25
		მძიმე ბეტონი B25 V = 2.7 X 1 = 2.73 მ³						2.73 მ³	
კიბის სპეციფიკაცია -3.05 და 0.00 ნიშნულებას შორის (1 სართულზე)	კიბე - 1 1 (ც.)	1	Ø 12 A500C	დ.ბ.	-----	198.9	176	198.88	176
		2	Ø 10 A500C	დ.ბ.	-----	135.6	84	135.60	84
		1.1	Ø 10 A500C	720	114 X 1	82.1	51	82.08	51
		1.2	Ø 10 A500C	1000	38 X 1	37.7	23	37.67	23
		1.3	Ø 12 A500C	2000	14 X 1	28.0	25	28.00	25
		მძიმე ბეტონი B25 V = 3.0 X 1 = 2.98 მ³						2.98 მ³	
	კიბე - 2 1 (ც.)	1	Ø 12 A500C	დ.ბ.	-----	198.9	176	198.88	176
		2	Ø 10 A500C	დ.ბ.	-----	135.6	84	135.60	84
		1.1	Ø 10 A500C	720	114 X 1	82.1	51	82.08	51
		1.2	Ø 10 A500C	1000	38 X 1	37.7	23	37.67	23
		1.3	Ø 12 A500C	2000	14 X 1	28.0	25	28.00	25
		მძიმე ბეტონი B25 V = 3.0 X 1 = 2.98 მ³						2.98 მ³	

კონსტრ. დასახ. და სართული	ელემენტის დასახ. და რაოდენობა	პოზ. №	დიამეტრი ან კვეთი (მმ)	ერთეულის სიგრძე (მმ.)	ხარაჩი ერთ სართულზე			ხარაჩი მთლიანად	
					რაოდენობა (ც.)	სიგრძე (მ.)	წონა (კგ.)	სულ.სიგრძე (მ.)	სულ.წონა (კგ.)
კიბის სპეციფიკაცია 0.00 და 40.95 ნიშნულებას შორის (13 სართულზე)	კიბე - 1 1 (ც.)	1	Ø 12 A500C	დ.ბ.	-----	200.6	178	2608.32	2315
		2	Ø 10 A500C	დ.ბ.	-----	136.8	84	1778.40	1096
		1.1	Ø 10 A500C	720	116 X 1	83.5	51	1085.76	669
		1.2	Ø 10 A500C	1000	38 X 1	38.3	24	498.33	307
		1.3	Ø 12 A500C	2000	14 X 1	28.0	25	364.00	323
		მძიმე ბეტონი B25 V = 3.0 X 1 = 3.00 მ³						39.00 მ³	
	კიბე - 2 1 (ც.)	1	Ø 12 A500C	დ.ბ.	-----	200.6	178	2608.32	2315
		2	Ø 10 A500C	დ.ბ.	-----	136.8	84	1778.40	1096
		1.1	Ø 10 A500C	720	116 X 1	83.5	51	1085.76	669
		1.2	Ø 10 A500C	1000	38 X 1	38.3	24	498.33	307
		1.3	Ø 12 A500C	2000	14 X 1	28.0	25	364.00	323
		მძიმე ბეტონი B25 V = 3.0 X 1 = 3.00 მ³						39.00 მ³	
კიბის სპეციფიკაცია 40.95 და 44.10 ნიშნულებას შორის (1 სართულზე)	კიბე - 1 1 (ც.)	1	Ø 12 A500C	დ.ბ.	-----	200.6	178	200.64	178
		2	Ø 10 A500C	დ.ბ.	-----	136.8	84	136.80	84
		1.1	Ø 10 A500C	720	116 X 1	83.5	51	83.52	51
		1.2	Ø 10 A500C	1000	38 X 1	38.0	23	38.00	23
		1.3	Ø 12 A500C	2000	14 X 1	28.0	25	28.00	25
		მძიმე ბეტონი B25 V = 3.0 X 1 = 3.00 მ³						3.00 მ³	

პოზ. №	ე ს კ ი ზ ი	L მმ
1.1	300 / 120 / 300	720
1.2	200 / 100 / 100 / 300 / 300	1000
1.3	930 / 140 / 930	2000

შენიშვნა:
NOTE:

No	Date	Revision	Issued by
----	----	----	----
----	----	----	----
----	----	----	----
----	----	----	----
----	----	----	----

სიტუაციური სქემა
KEY PLAN

მისამართი
ADDRESS
ქ. თბილისი, ვახტანგ ნინუას ქ. #3 ს/კ 01.12.12.001.418

პროექტი
PROJECT
არქი ნახალოვკა

ნახაზი
DRWG.
კიბის სპეციფიკაცია; ესკიზი

CUBICON
DESIGN & BUILDING ENGINEERING
შპს "კუბიკონი", თბილისი, მარშალ გელოვანის ბაზრ. 13
ტელ: (+995 591) 116444 www.cubicon.ge

	შეასრულა: ISSUED BY:	შეამოწმა APPROVED BY:
	EJ	MS
	ფაილი FILE STAIR DET.	პროექტის №: PROJECT No ST_90A20
	ფორმატი PAPER SIZE A3	მასშტაბი SCALE 1:1
ნახ.კოდი DRWG. No S - 5009	კორექტ. REVISION 00	სტადია STATUS </>

18.12.2020

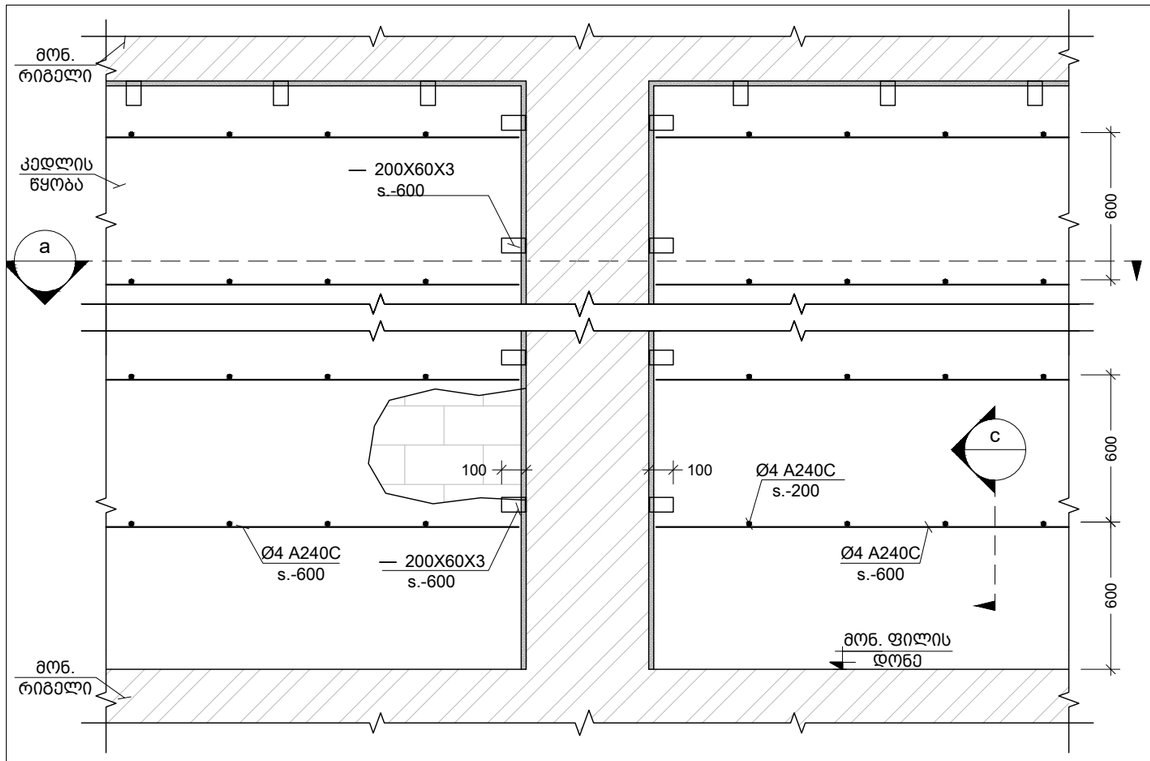

მონ. რ.ბ.-ის სვეტების და გარე შემომგზღუდავი კედლების მიერთების სქემა
Scale: 1:25

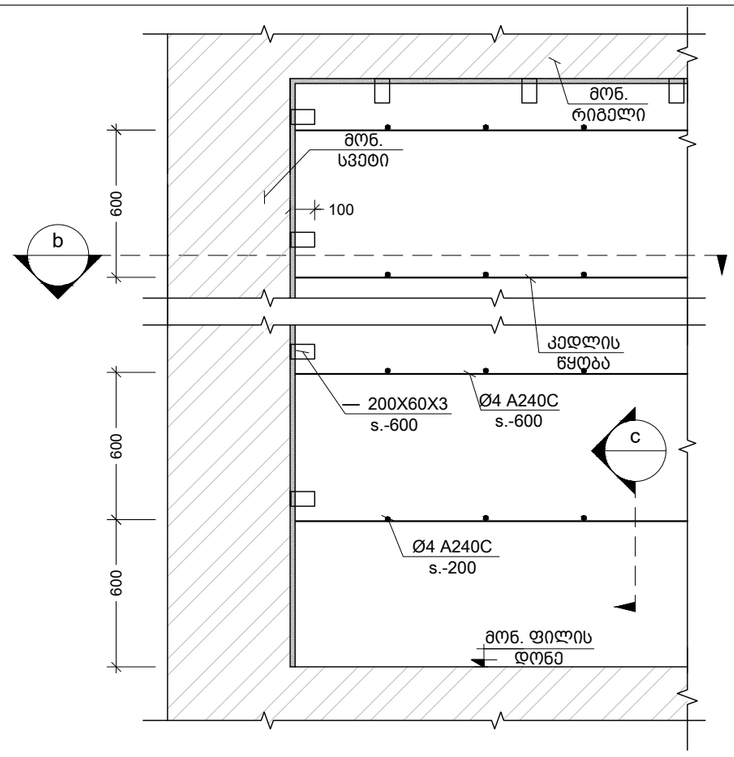

კუთხის სვეტებთან კედლების მიერთების კვანძი
Scale: 1:25

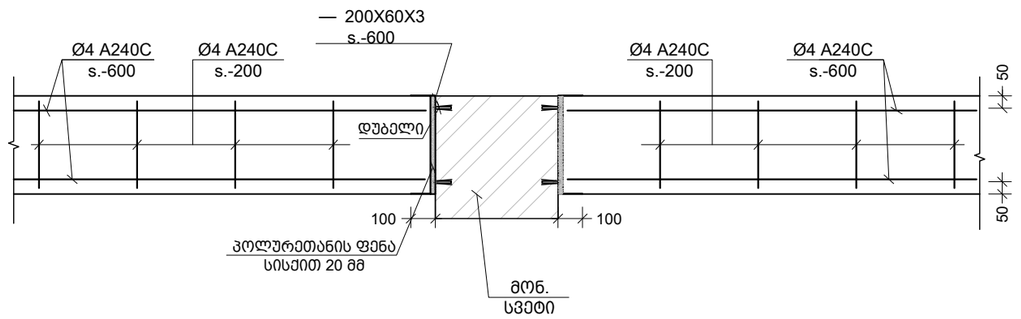

a კვეთი
Scale: 1:25

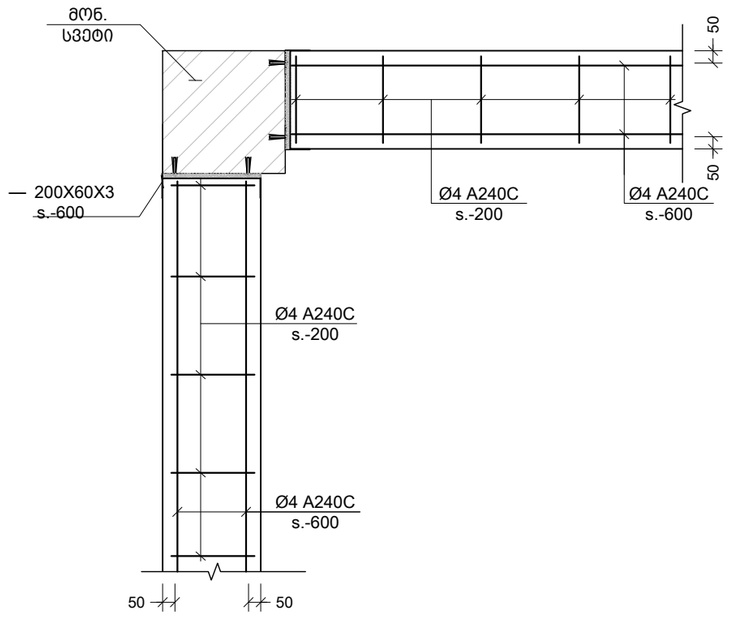

b კვეთი
Scale: 1:25

შენიშვნა:
NOTE:

No	Date	Revision	Issued by

სიტუაციური სქემა
KEY PLAN

მისამართი
ADDRESS
ქ. თბილისი, ვახტანგ ნინუას
ქ. #3 ს/კ 01.12.12.001.418

პროექტი
PROJECT
არქი ნახალოვკა

ნახაზი
DRWG.

CUBICON
CREATIVE & BUILDING ENGINEERING
მონ.რკ.ბ. სვ.-ის და გარე შემომგზღუდავი
მას "კუბიკონი" თანამედროვე ტექნოლოგიების ბაშბ. 13
ტელ: 599 99 99 99 მისამართი: ქ.თბილისი
e-mail: cubicon.ge

მთავარი კონსტრუქტორი: LEAD STRUCTURAL ENGINEER:	შესრულა: ISSUED BY:	შეამოწმა APPROVED BY:
მათე საჯაია		
	ფაილი FILE 01_R.C. COLUMN AND OUTSIDE WALL CONNECTION	პროექტის №: PROJECT No ST_90A20
	ფორმატი PAPER SIZE A3	მასშტაბი SCALE
ნახ.კოდი DRWG. No S9001	კორექტ. REVISION 00	სტადია STATUS </>

18.12.2020

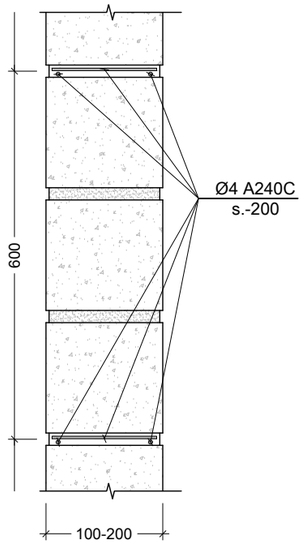

c კვეთი
Scale: 1:10

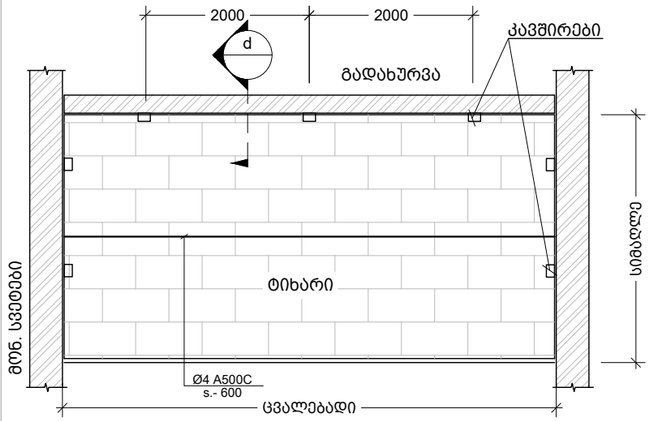

ტიხრების დამაგრების და არმირების ზოგადი სქემა
Scale: 1:100

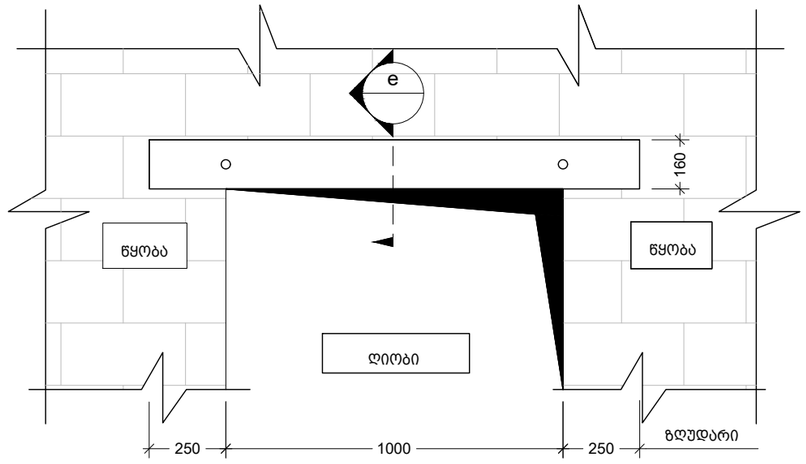

ზღუდარის მოწყობის ტიპიური სქემა
Scale: 1:20

d 100 მმ -იანი და 200 მმ -იანი ტიხრის გადახურვის ფილასთან და რიგელთან შეპირაპირების კვანძი
Scale: 1:10

e 95 მმ-იანი და 200 მმ-იანი ზღუდარის მოწყობის კვანძი
Scale: 1:10

ზღუდარი
Scale: 1:10

f კვეთი
Scale: 1:10

ზღუდარის კარკასი
Scale: 1:10

g კვეთი
Scale: 1:10

შენიშვნა:
NOTE:

1. ტიხრების დაარმირება და დამაგრება გადახურვებთან ხდება 2.0 მეტრზე მეტი სიგრძის ემთხვევაში.

No	Date	Revision	Issued by

სიტუაციური სქემა
KEY PLAN

მისამართი
ADDRESS
ქ. თბილისი, ვახტანგ ნინუას ქ. #3 ს/კ 01.12.12.001.418

პროექტი
PROJECT
არქი ნახალოვკა

ნახაზი
DRWG.

CUBICON
DESIGN & BUILDING ENGINEERING
ტიხრების დამაგრების და ზღუდარების მონოლითური ბეტონით მოწყობა
მას "კუბიკონი" თანამედროვე ტექნოლოგიების ბაშ. 13
ტელ: (+995 595 76 01 01) e-mail: info@cubicon.ge

მთავარი კონსტრუქტორი: LEAD STRUCTURAL ENGINEER:	შესრულა: ISSUED BY:	შემოწმდა APPROVED BY:
მათე საჯაია		
	ფაილი FILE 02_PARTITION REINFORCING	პროექტის №: PROJECT No ST_90A20
	ფორმატი PAPER SIZE A3	მასშტაბი SCALE
ნახ.კოდი DRWG. No S9002	კორექტ. REVISION 00	სტადია STATUS </>

18.12.2020

პროექტის კონსტრუქციული ნაწილის ანგარიშის რეპორტი

პროექტის სახელი: მრავალბინიანი საცხოვრებელი სახლი

მისამართი: ქ. თბილისი, ნინუას ქ. N3

საკადასტრო კოდი: 01.12.12.001.418

დამკვეთი: შპს „სმართფილდ დიველოფმენტი“

არქიტექტურა: შპს „არქი პრომოუშენი“

შენობა-ნაგებობის კლასი: IV

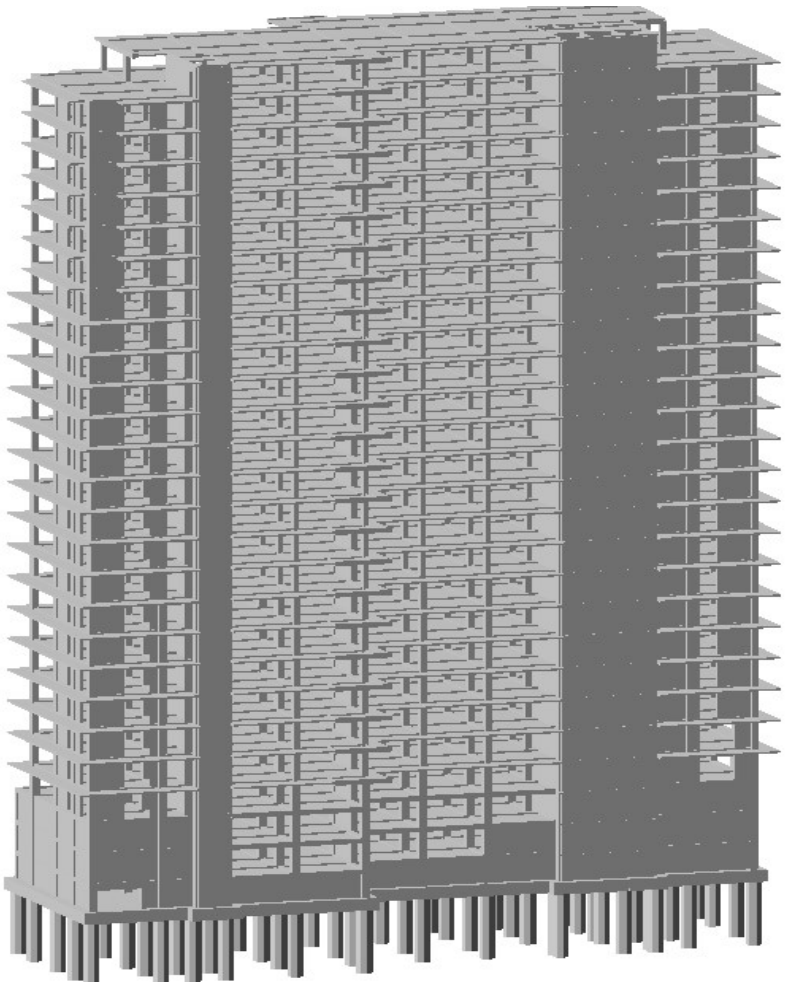

ანალიტიკური მოდელირება - მათე საჯაია ხელმოწერა

სარჩევი

1. შესავალი 3
2. დატვირთვები 4
   2.1 მუდმივი 4
   2.2 დროებითი ხანგრძლივი 4
   2.3 დროებითი ხანმოკლე 4
   2.4 სეისმიკა 4
3. მასალები 5
   3.1 ბეტონი 5
   3.2 არმატურა 5
4. დატვირთვების თანწყობა 5
5. გადაადგილებები 6
   5.1 Z ღერძის მიმართ 6
   5.2. გადაადგილება X ღერძის მიმართ 7
   5.3 Y ღერძის მიმართ 7
6. განივი ძალა (N) 8
8. არმირება 8
   8.1 სვეტების არმირება 8
   8.2 რიგელების არმირება 9
   8.3 საძირკვლის არმირება (ქვედა შრე X მიმართ.) 10
   8.4 საძირკვლის არმირება (ქვედა შრე Y მიმართ.) 10
   8.5 საძირკვლის არმირება (ზედა შრე X მიმართ.) 11
   8.6 საძირკვლის არმირება (ზედა შრე Yმიმართ.) 11
   8.7 ტიპიური ფილის არმირება (ქვედა შრე X მიმართ.) 12
   8.8 ტიპიური ფილის არმირება (ქვედა შრე Y მიმართ.) 12
   8.9 ტიპიური ფილის არმირება (ზედა შრე X მიმართ.) 13
   8.10 ტიპიური ფილის არმირება (ზედა შრე Y მიმართ.) 13
9.პერიოდები 14
10. გამოყენებული ლიტერატურა 15

ანალიტიკური მოდელირება - მათე საჯაია ხელმოწერა

1. შესავალი

ანალიტიკური მოდელი შექმნილია “LIRA-SAPR 2013 (R3)x64 _ის მეშვეობით, სასრული ელემენტების მეთოდის საფუძველზე.

აღნიშნული პროგრამული უზრუნველყოფით ჩვენ ვამოწმებთ:

- ანალიტიკური მოდელის სხვადასხვა დატვირთვების ზემოქმედებით მიღებული შედეგს.
- დატვირთვების თანწყობის შედეგებს
- სტრუქტურული ელემენტების კვეთებს
- სტრუქტურულ ელემენტებში არმირებას
- გადაადგილებებსა და დაძაბულ-დეფორმირებულ მდგომარეობებს

გაანგარიშებაში მიღებულია შემდეგი დატვირთვები:

- მუდმივი
- დროებითი ხანგრძლივი
- დროებითი ხანმოკლე
- სეისმიკა - X მიმართ.
- სეისმიკა - Y მიმართ.
- სეისმიკა - Z მიმართ.
- სეისმიკა 45 გრად.
- სეისმიკა 135 გრად.

კლიმატოლოგია

- ჩაყინვის სიღრმე - 0.00 მ (Ინ. 01.05-08)
- ქარი - Wo = 33 კგ/მ² (Ინ 1.0508)
- თოვლი - q = 50 კგ/მ² (Ინ 01.0508)
- აჩქარება - 0.17

გაანგარიშება

- გათვალისწინებულია საკუთარი რხევის 51 ფორმა.
- სეისმური ზემოქმედების ანგარიშისას მასების მონაწილეობის ფაქტორი - 91-93 %.
- შენობის საკუთარი რხევის პერიოდები: T1 = 2.60 წმ. T2 = 2.22 წმ. T3 = 1.90 წმ.

საინჟინრო გეოლოგია

- დასახელება - ძირიტადი ქანი, არგილითის სიჭარბით სუსტად გამოფიტული.
- საანგარიშო წინაღობა ერთღერძა კუმშვაზე - Rც = 10 მპა (100 კგძ/სმ²)
- კუთრი წონა ρ = 2.24 ტ/მ²
- დეფორმაციის მოდული E = 2367 მპა

ანალიტიკური მოდელირება - მათე საჯაია ხელმოწერა

2. დატვირთვები

2.1 მუდმივი

- საკუთარი წონა
- საძირკველი - 100 კგ/მ²
- კიბის ბაქანი - 100 კგ/მ²
- გადახურვის ფილები - 240 კგ/მ²
- კიბის მარში - 350 კგ/მ²
- პერიმეტრის ტიხრები - 1000 კგ/მ²

2.2 დროებითი ხანგრძლივი

- გადახურვის ფილები - 250 კგ/მ²
- სახურავი - 500 კგ/მ²
- აუზი - 1500 კგ/მ²

2.3 დროებითი ხანმოკლე

- სახურავი - 100 კგ/მ²
- გადახურვის ფილები - 200 კგ/მ²
- აივანი - 240 კგ/მ²
- კიბის ბაქანი - 360 კგ/მ²
- კიბის მარში - 360 კგ/მ²
- ავტოსადგომი - 420 კგ/მ²

შენიშვნა: ჩამონათვალში მოცემულია ძირითადი დატვირთვები.

2.4 სეისმიკა

სეისმიკის ცხრილი შევსებულია (PN 01.01.-09)-(53) ის საფუძველზე.

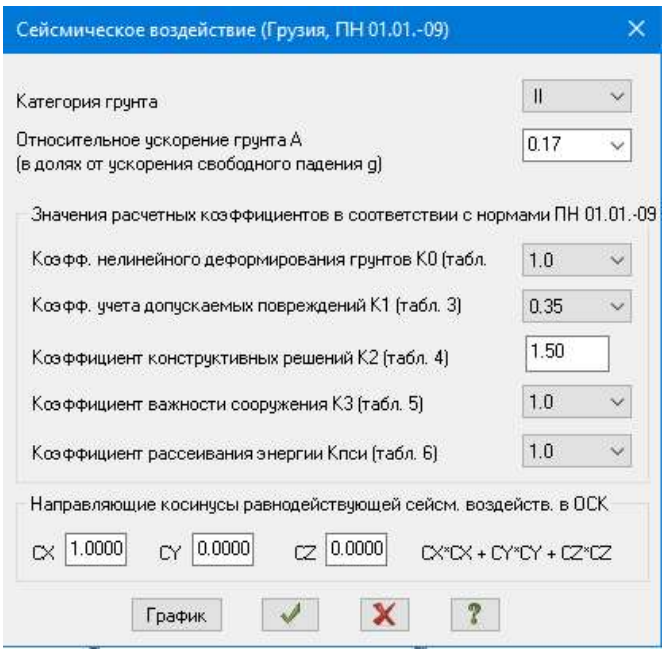

ანალიტიკური მოდელირება - მათე საჯაია ხელმოწერა

3. მასალები

3.1 ბეტონი

- საძირკველი - B30
- გადახურვის ფილები - B30
- მონ. კედლები - B30
- სვეტები - B30
- რიგელები - B30
- კიბე - B30

შენიშვნა: მახასიათებელი მოცემულია კუბური სიმტკიცისთვის.

Property table

Stif.type	Name	Parameters (sections-(cm) finite rigidity-(t,m) distr.weight-(t,m))
1	Plate H 22 (Slab)	E=3.06e+006,V=0.2,H=22,Ro=2.75
2	ect. bar 40 X 50 (Bim	Ro=2.75,E=3.06e+006,GF=0
		B=40,H=50
3	ect. bar 30 X 50 (Bim	Ro=2.75,E=3.06e+006,GF=0
		B=30,H=50
4	ct. bar 40 X 40 (Colu	Ro=2.75,E=3.06e+006,GF=0
		B=40,H=40
5	ct. bar 60 X 40 (Colu	Ro=2.75,E=3.06e+006,GF=0
		B=60,H=40
6	Rect. bar 10 X 10 (Loa	Ro=0.01,E=100,GF=0
		B=10,H=10
7	Plate H 25 (Rcw-1)	E=3.06e+006,V=0.2,H=25,Ro=2.75
8	Plate H 16 (Kibe)	E=3.06e+006,V=0.2,H=16,Ro=2.75
9	Plate H 25 (Rcw-2)	E=3.06e+006,V=0.2,H=25,Ro=2.75
10	Plate H 60 (Found.)	E=3.06e+006,V=0.2,H=60,Ro=2.75
11	Plate H 20 (Rcw-3)	E=3.06e+006,V=0.2,H=20,Ro=2.75
12	ct. bar 20 X 40 (Colu	Ro=2.75,E=3.06e+006,GF=0
		B=20,H=40
13	ect. bar 20 X 50 (Bim	Ro=2.75,E=3.06e+006,GF=0
		B=20,H=50
14	Plate H 20 (Rcw-4)	E=3.06e+006,V=0.2,H=20,Ro=2.75

3.2 არმატურა

- კლასი - A500C – R= 500 MPa.

Class	A500C1	A500C1	Ac-I
Diameters	8...22	8...22	3...40
Rs t/m**2	45900.0	45900.0	37500.0
Rsw t/m**2	30000.0	30000.0	30000.0
Rsc t/m**2	45900.0	45900.0	37500.0
Rs,ser t/...	50000.0	50000.0	40000.0
Es t/m**2	190000...	190000...	200000...

ანალიტიკური მოდელირება - მათე საჯაია ხელმოწერა

4. დატვირთვების თანწყობა

SNIP 2.01.07-85*

	Load case #	Name	Type	Sign variable	Mutually exclusiv	Load factor	Duration coef.	1	2	3	4	5
1	1	Load case 1	Dead(D)	+		1.1	1.0	1.0	.9	.9	.9	.9
2	2	Caa?o?aiea 2	Live (L)	+		1.2	1.0	1.0	.8	.8	.8	.8
3	3	Caa?o?aiea 3	Short-term (Sh)	+		1.2	.35	1.0	.5	.5	.5	.5
4	4	Load case 4	Earthquake(E)	+/-	1	1.0	.0	.0	1.0	.0	-1.0	.0
5	5	Load case 5	Earthquake(E)	+/-	1	1.0	.0	.0	.0	1.0	.0	-1.0

5. გადაადგილებები

5.1 Z ღერძის მიმართ

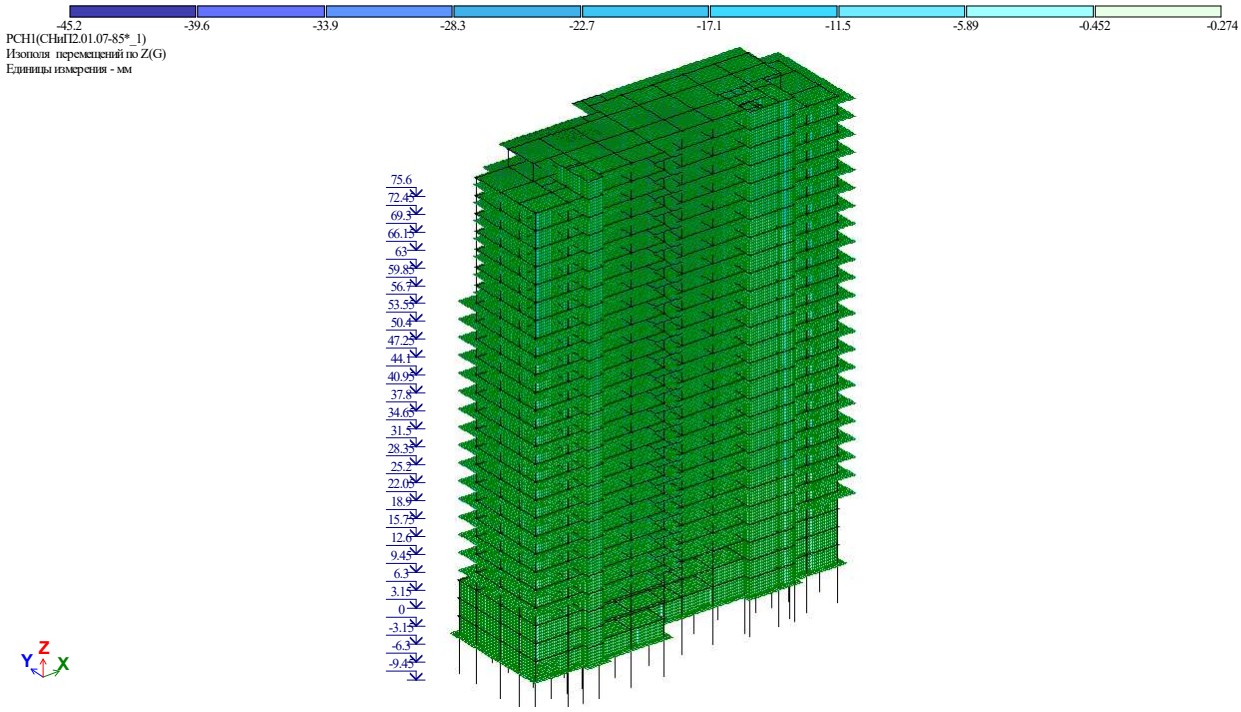

ანალიტიკური მოდელირება - მათე საჯაია ხელმოწერა

5.2. გადაადგილება X ღერძის მიმართ

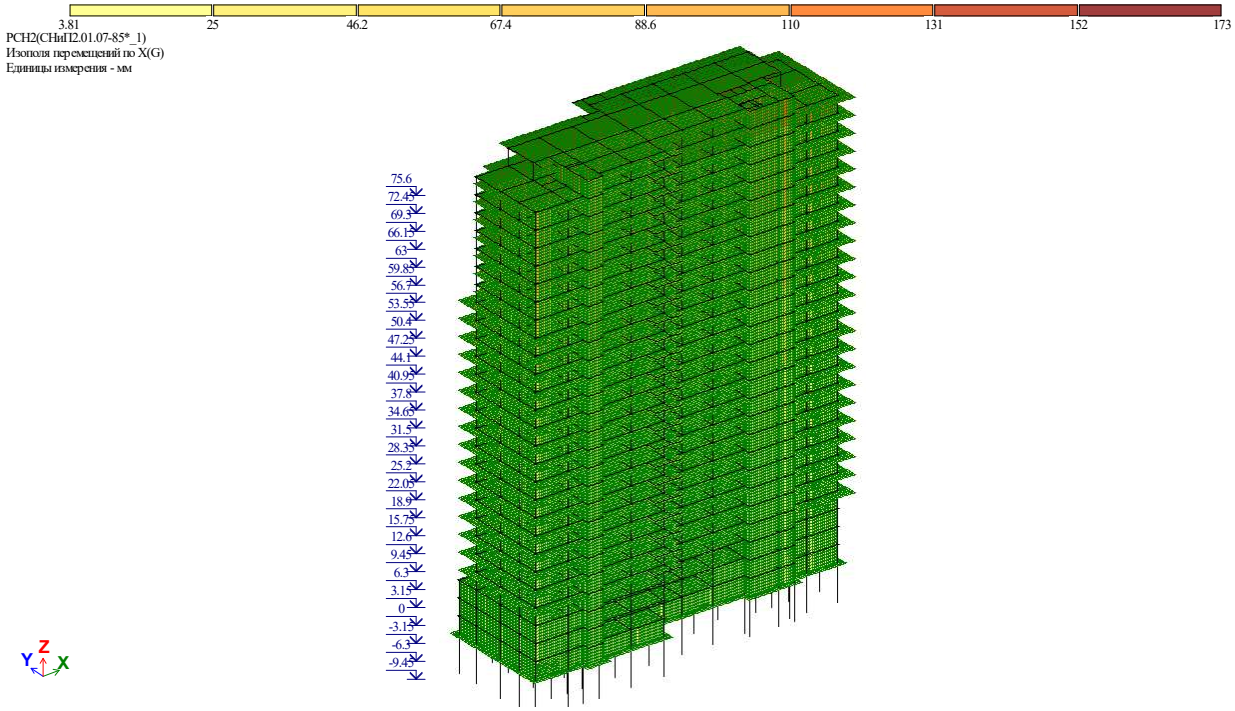

5.3 Y ღერძის მიმართ

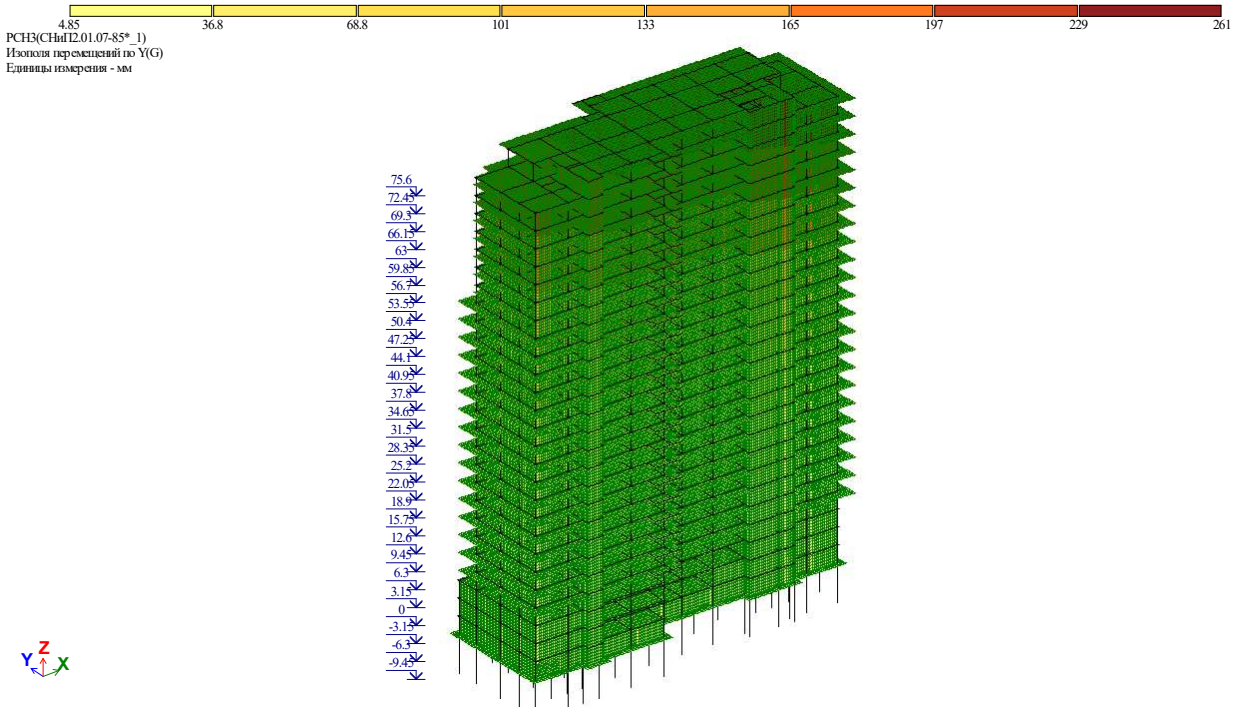

ანალიტიკური მოდელირება - მათე საჯაია ხელმოწერა

6. განივი ძალა (N)

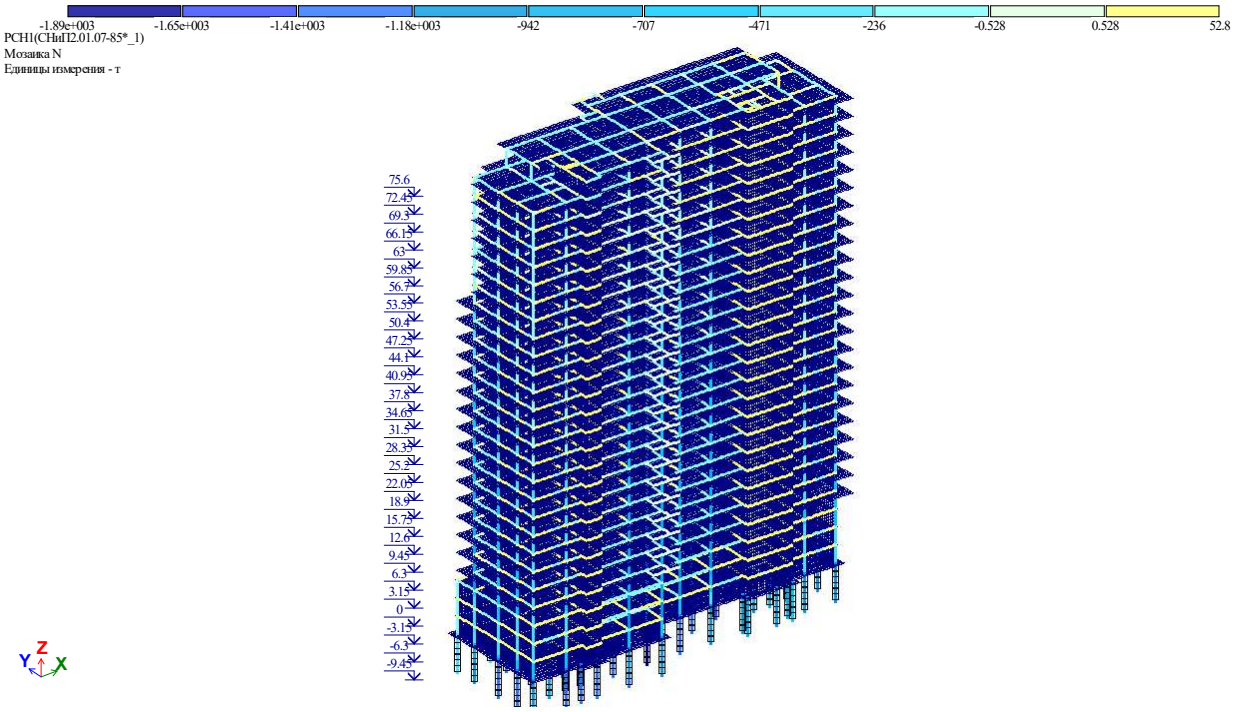

8. არმირება

8.1 სვეტების არმირება

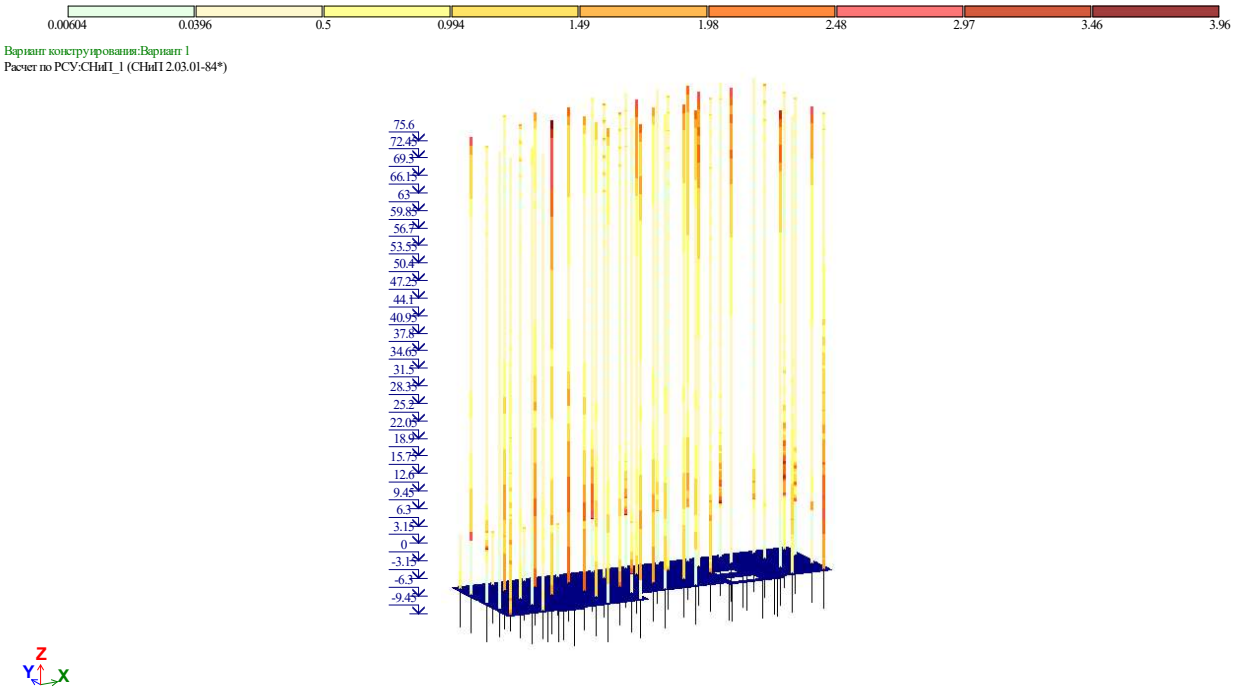

Процент армирования (Площадь полной арматуры)Симметричное армирование . Максимум 3.96 в элементе 348932.

ანალიტიკური მოდელირება - მათე საჯაია ხელმოწერა

8.2 რიგელების არმირება



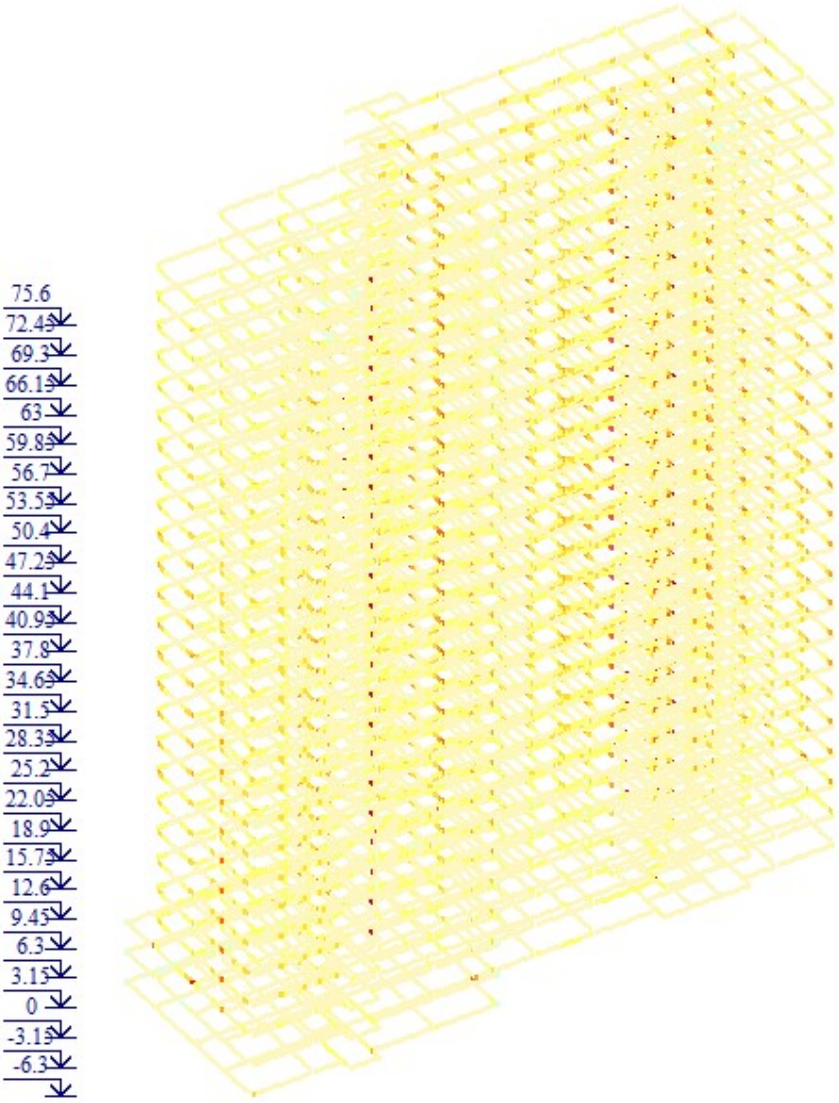

ანალიტიკური მოდელირება - მათე საჯაია ხელმოწერა

8.3 საძირკვლის არმირება (ქვედა შრე X მიმართ.)



Вариант конструирования:Вариант 1
Расчет по РСУ:СНиП_1 (СНиП 2.03.01-84*)
Единицы измерения - см**2/1м
Шаг, Диаметр - мм

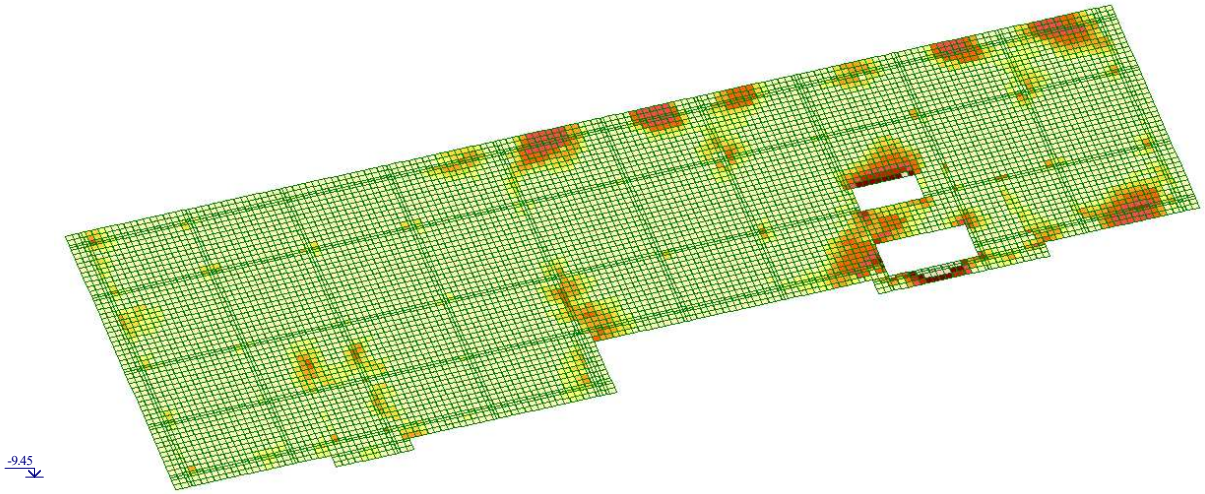



Отм. -9.450
Площадь полной арматуры на 1пм по оси X у нижней грани (балки-стенки - посередине); максимум в элементе 339208

8.4 საძირკვლის არმირება (ქვედა შრე Y მიმართ.)

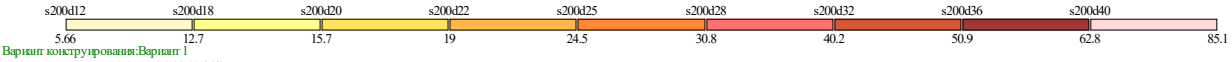

Вариант конструирования:Вариант 1
Расчет по РСУ:СНиП_1 (СНиП 2.03.01-84*)
Единицы измерения - см**2/1м
Шаг, Диаметр - мм

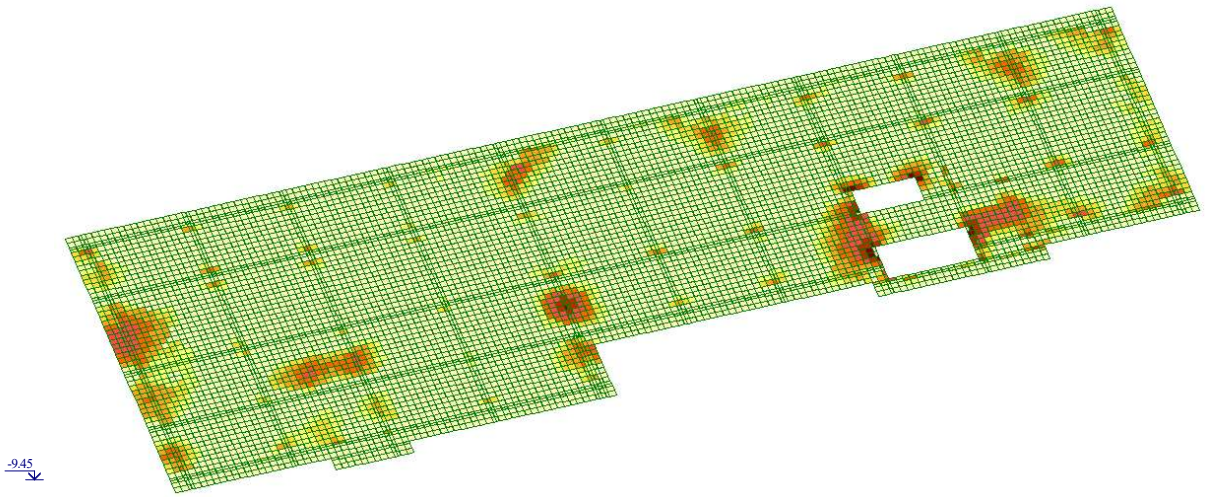



Отм. -9.450
Площадь полной арматуры на 1пм по оси Y у нижней грани (балки-стенки - посередине); максимум в элементе 338898

ანალიტიკური მოდელირება - მათე საჯაია ხელმოწერა

8.5 საძირკვლის არმირება (ზედა შრე X მიმართ.)

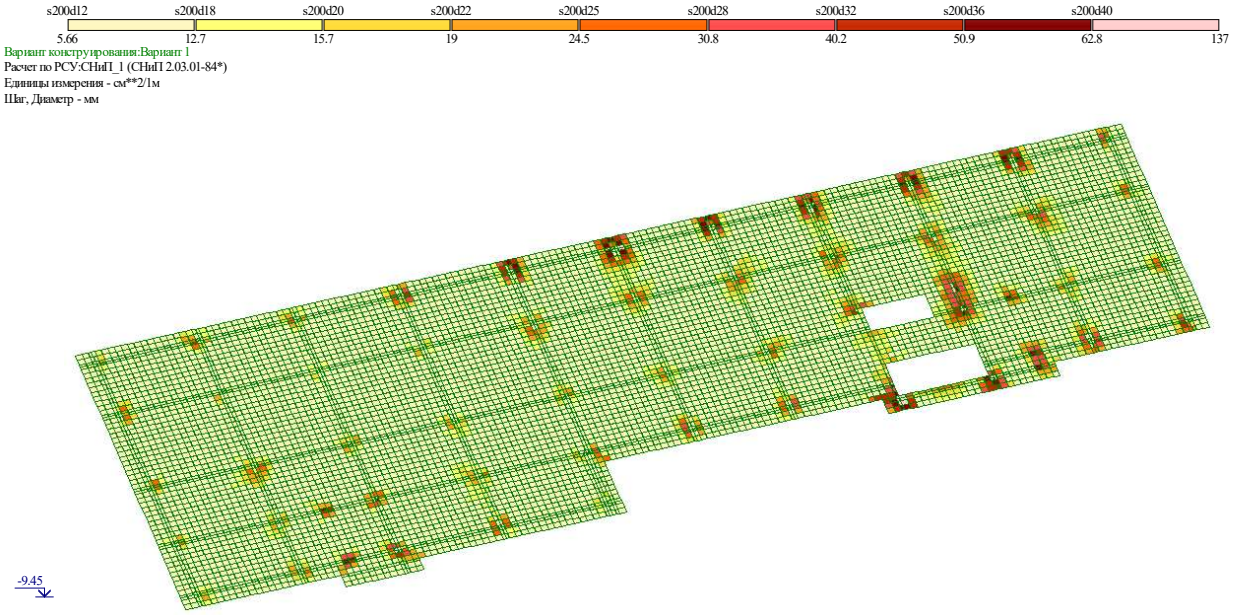

8.6 საძირკვლის არმირება (ზედა შრე Y მიმართ.)

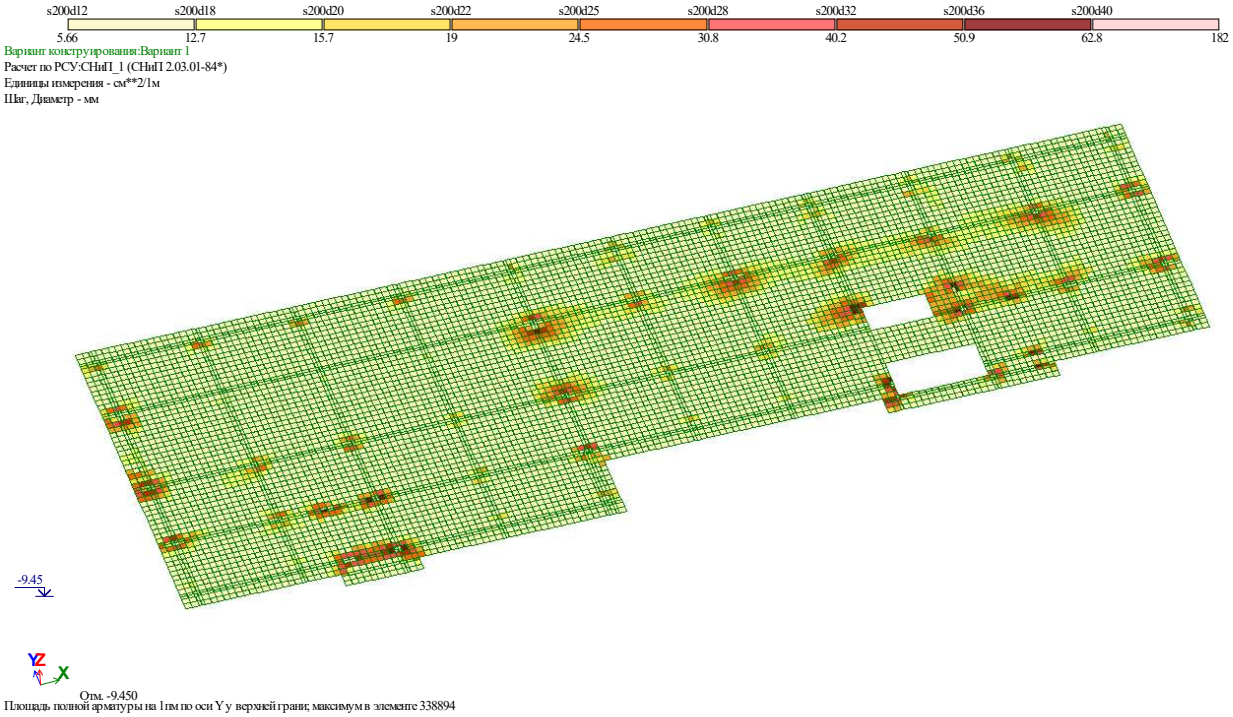

ანალიტიკური მოდელირება - მათე საჯაია ხელმოწერა

8.7 ტიპიური ფილის არმირება (ქვედა შრე X მიმართ.)

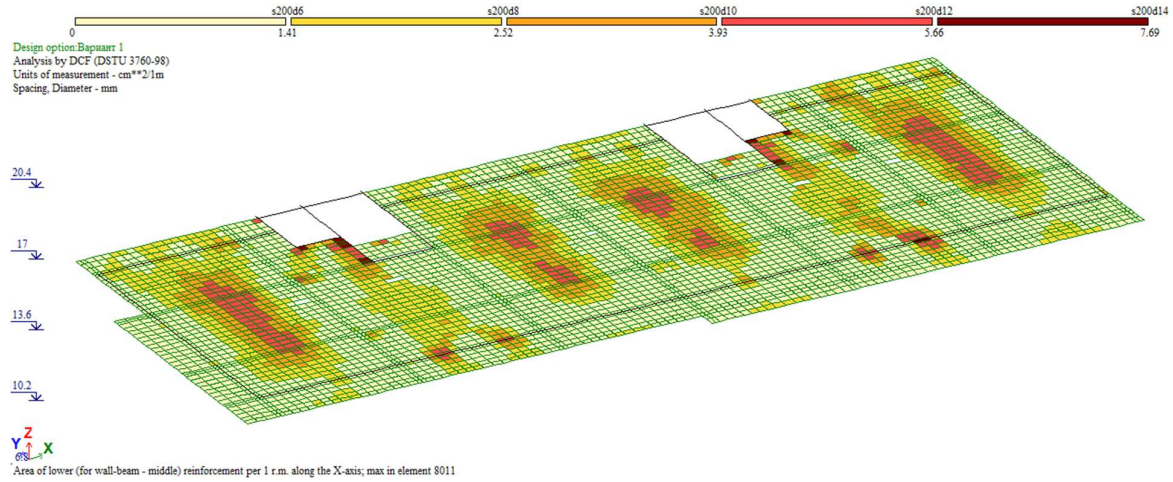

Area of lower (for wall-beam - middle) reinforcement per 1 r.m. along the X-axis; max in element 8011

8.8 ტიპიური ფილის არმირება (ქვედა შრე Y მიმართ.)

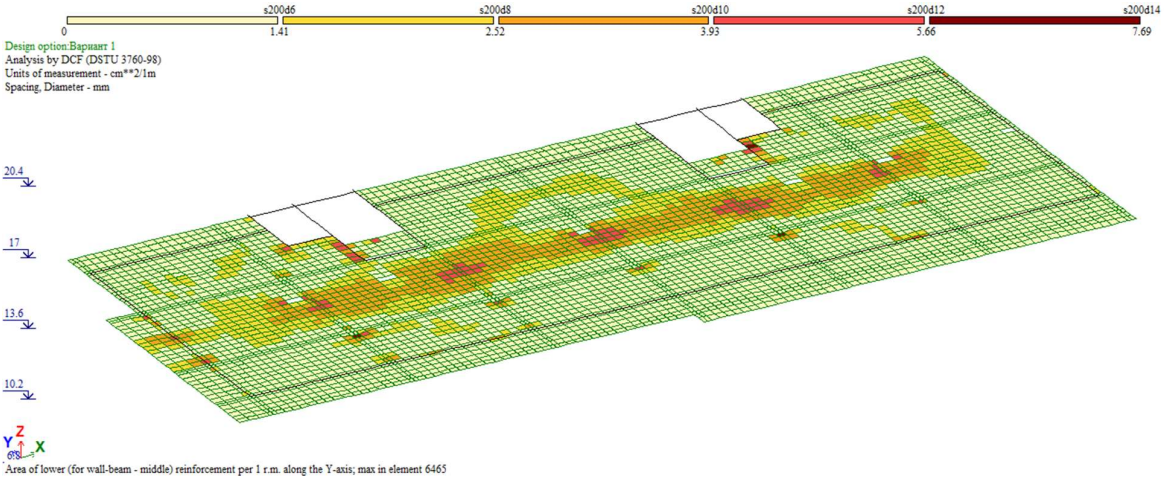

Area of lower (for wall-beam - middle) reinforcement per 1 r.m. along the Y-axis; max in element 6465

ანალიტიკური მოდელირება - მათე საჯაია ხელმოწერა

8.9 ტიპიური ფილის არმირება (ზედა შრე X მიმართ.)

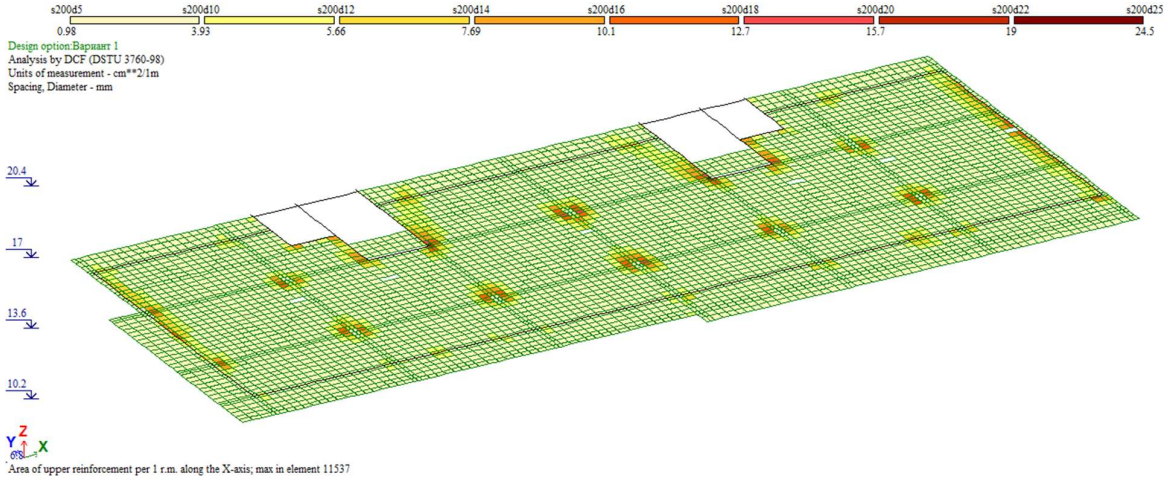

Area of upper reinforcement per 1 r.m. along the X-axis; max in element 11537

8.10 ტიპიური ფილის არმირება (ზედა შრე Y მიმართ.)

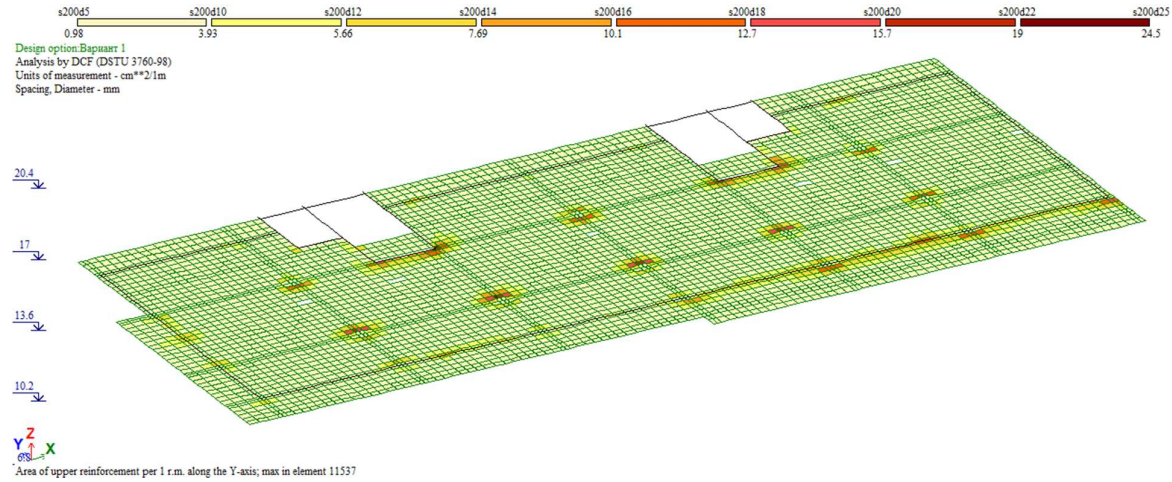

Area of upper reinforcement per 1 r.m. along the Y-axis; max in element 11537

ანალიტიკური მოდელირება - მათე საჯაია ხელმოწერა

9.პერიოდები

ЗАГР	N п/п	Собств. знач.	Рад/с.	Гц.	Периоды	Коэф. распр.	Масса	Сумма масс
4 - (мод. 41)								
4	1	0.415429	2.407153	0.383305	2.608891	0.215061	1.06293	1.06293
4	2	0.35423	2.823026	0.449526	2.224564	-1.46949	46.15507	47.218
4	3	0.303483	3.295076	0.524694	1.905874	1.176376	16.76476	63.98277
4	4	0.110083	9.084082	1.44651	0.691319	-0.21594	1.344503	65.32727
4	5	0.101226	9.87889	1.573072	0.635699	-0.72877	12.72018	78.04745
4	6	0.089394	11.18648	1.781287	0.561392	0.571582	4.761455	82.80891
4	7	0.054835	18.23656	2.903911	0.344363	-0.36838	5.367785	88.17669
4	8	0.052053	19.21111	3.059094	0.326894	-0.30046	2.170102	90.34679
4	9	0.047009	21.27237	3.38732	0.295219	0.272755	1.36889	91.71568
4	10	0.045926	21.77393	3.467186	0.288418	0.051284	0.017663	91.73335
5 - (мод. 41)								
5	1	0.415429	2.407153	0.383305	2.608891	1.629037	60.98771	60.98771
5	2	0.35423	2.823026	0.449526	2.224564	0.121187	0.313901	61.30161
5	3	0.303483	3.295076	0.524694	1.905874	-0.30728	1.143867	62.44548
5	4	0.110083	9.084082	1.44651	0.691319	-0.79598	18.26791	80.71339
5	5	0.101226	9.87889	1.573072	0.635699	0.22426	1.204547	81.91794
5	6	0.089394	11.18648	1.781287	0.561392	-0.21689	0.685587	82.60352
5	7	0.054835	18.23656	2.903911	0.344363	-0.31401	3.900234	86.50376
5	8	0.052053	19.21111	3.059094	0.326894	0.515379	6.385199	92.88896
5	9	0.047009	21.27237	3.38732	0.295219	-0.11425	0.240182	93.12914
5	10	0.045926	21.77393	3.467186	0.288418	-0.00869	0.000507	93.12965

ანალიტიკური მოდელირება - მათე საჯაია ხელმოწერა

10. გამოყენებული ლიტერატურა

- (პნ 01.01-09) - სეისმომედეგი მშენებლობა
- (პნ 01.05-08) - სამშენებლო კლიმატოლოგია
- СНиП 2.01.07-85* _ Нагрузки и воздействия

ანალიტიკური მოდელირება - მათე საჯაია ხელმოწერა

საექსპერტო დასკვნა

ქ. თბილისი, **ნინუას ქ. N3** (ს.კ. №01.12.12.001.418) **ასაშენებელი მრავალბინიანი საცხოვრებელი სახლის, პროექტის კონსტრუქციულ ნაწილი.**

საექსპერტიზოდ წარმოდგენილია ქ. თბილისში, ნინუას ქ. N3 (ს.კ. №01.12.12.001.418) ასაშენებელი მრავალბინიანი საცხოვრებელი სახლის, პროექტის კონსტრუქციულ ნაწილი, ტერიტორიის საინჟინრო გეოლოგიური გამოკვლევის შედეგები, შენობის მზიდი კონსტრუქციის, როგორც ერთიანი ღეროვან-ფირფიტოვანი სივრცული სისტემის გაანგარიშება და აგრეთვე პროექტის არქიტექტურული ნაწილი.

პროექტის კონსტრუქციული ნაწილი დამუშავებულია შპს "კუბიკონი"-ს მიერ (წამყვანი კონსტრუქტორი მ. საჯაია). ქალაქის სეისმური დარაიონების რუკის მიხედვით სამშენებლო მოედანი განეკუთვნება 8 ბალიან ზონას, ქარის ნორმატიული სიჩქარე - 37მ/წმ, ქარის ნორმატიული დაწოლა - 85 კგ/მ^2. თოვლის ნორმატიული დატვირთვა - 50კგ/მ^2.

საპროექტო შენობა არის 27 სართულიანი. გეგმაში მართკუთხა მოხაზულობის გაბარიტული ზომები ღერძებში არის LxB=62.59X19.59 მ.

პროექტის მიხედვით კომპლექსი 150 სმ დიამეტრის მქონე ხიმინჯების საშუალებით ეფუძვნება ძირითად ქანს, არგილითის სიჭარბით სუსტად გამოფიტულს, საშუალო სიმტკიცის, რომლის საანგარიშო წინაღობა ერთღერძა კუმშვაზე წყალგაჯერებულ მდგომარეობაში არის R_c = 10 მპა (100 კგძ/სმ^2). დეფორმაციის მოდული E = 2367 მპა. შეჭიდულობის ძალა C = 0,05 მპა. გრუნტის წყლების დამყარებულმა დონემ შეადგინა 6,6 მ მიწის ზედაპირიდან. წყალი სუსტად აგრესიულია W10-W12 მარკის ბეტონების მიმართ. რაც გათვალისწინებულ იქნას საძირვლების ბეტონის მოწყობისას. სამშენებლო მოედნის საინჟინრო გეოლოგიური პირობების გამოკვლევა ჩატარებულია შპს "ახალი საქქალაქმშენპროექტი"-ს მიერ.

სამშენებლო ტერიტორია უმნიშვნელოდ დამრეცია, ქვაბულის ფერდები ბუნებრივი ქანობებითაა გათვალისწინებული და შესაბამისად არ ითხოვს დამატებით გამაგრება-გაძლიერებებს. ქვაბულში გათვალისწინებულია წყალშემკრები ორმო, გრუნტის წყლების რეგულარულად ამოსატუმბად სამშენებლო-სამონტაჟო სამუშაოების ნორმალურ პირებებში წარმოების თვალსაზრისით.

კონსტრუქციული თვალსაზრისით შენობა ხისტკვანძებიან მონოლითური რკინაბეტონის ჩარჩო-კავშირებიან სისტემას წარმოადგენს. მონოლითური რკინაბეტონის სვეტების კვეთები იცვლება სართულების მიხედვით შენობის მთლიან სიმაღლეზე. სართულშუა გადახურვები ხორციელდება მონოლითური რკინაბეტონის 150 მმ-იანი სისქეების რიგელებიანი ფილებით. მონოლითური რკინაბეტონისაა აგრეთვე ყველა კიბის კონსტრუქცია. გარე კედლები (კარკასის შევსება) და ტიხრები გათვალისწინებულია მსუბუქი ბეტონის ბლოკებისაგან.

შენობის გაანგარიშება შესრულებულია სასრულ ელემენტთა მეთოდით, ЛИРА-САПР 2013 R3-ის გამოყენებით, სამშენებლო ნორმები და წესები “სეისმომედეგი მშენებლობა”(პნ 01.01–09) გათვალისწინებით.

შენობის მზიდი ელემენტების კონსტრუირებას საფუძვლად უდევს მისი, როგორც ერთიანი ღეროვან-ფირფიტოვანი სივრცული სისტემის გაანგარიშების შედეგები მუდმივ და დროებით ხანმოკლე ვერტიკალურ დატვირთვებზე, ჰორიზონტალურ სეისმურ ზემოქმედებაზე და მათ საანგარიშო თანწყობაზე. საანგარიშო სქემაში საძირკვლის ფუძის გრუნტების მუშაობა ჰორიზონტალური მიმართულებით გათვალისწინებულია დრეკადი ბმების გათვალისწინებით. შენობის საანგარიშო მოდელი დაპროექტებისათვის მისაღები სიზუსტით შესაძლოდ სრულად აღწერს ნაგებობის მუშაობის სურათს.

უნდა აღინიშნოს საექსპერტიზოდ წარმოდგენილი პროექტის კონსტრუქციული ნაწილის შესრულების მაღალი დონე, როგორც შინაარსობრივად, ასევე გაფორმებით. პროექტით გადმოცემული ინფორმაცია არის სრული და ადვილად აღსაქმელი. მუშა ნახაზებში მოცემულია შენობის ჩონჩხედის ელემენტების სქემები; კონსტრუქციების დაარმატურებები; დამახასიათებელი დეტალები და კვანძები; მოყვანილია გამოყენებული მასალების სპეციფიკაციები. ამდენად, დამპროეტებელ კონსტრუქტორთა მიერ ხორციელდება ცნობილი კონსტრუქციული გადაწყვეტების მისადაგება-მორგება არქიტექტურულ-გეგმარებით გადაწყვეტებთან, ადგილობრივ მეტეოროლოგიურ, გეოლოგიურ და სეისმოლოგიურ პირობებთან.

ამასთან ერთად უნდა აღინიშნოს, რომ პროექტის ექსპერტიზის ჩატარების პროცესში პროექტის ავტორის მიერ გათვალისწინებული იყო ექსპერტის შენიშვნები და სათანადო კორექტივები შეტანილი იყო პროექტში.

დასკვნა

ზემოთ თქმულიდან გამომდინარე ქ. თბილისში, ნინუას ქ. N3 (ს.კ. №01.12.12.001.418) ასაშენებელი მრავალბინიანი საცხოვრებელი სახლის, პროექტის კონსტრუქციულ ნაწილს ეძლევა დადებითი შეფასება და ეძლევა რეკომენდაცია დასამტკიცებლად.

ექსპერტი,

ინჟინერ-კონსტრუქტორი ნუგზარ მაისურაძე

cooh@cheerful.com

577-79-33-84

17.12.2020 წ.

პერსონალური & საკონტაქტო მონაცემები:

გვარი და სახელი: ნუგზარ მაისურაძე

დაბადების თარიღი : 03.01.1939

დაბადების ადგილი: ქ. თბილისი

ოჯახური მდგომარეობა: დაოჯახებული

მისამართი: ქ. თბილისი, ი. ნიკოლაძის ქ. №4, ბინა: 3

ტელეფონი: *2226362 ; 577793384*

ელ. ფოსტა: cooh@cheerful.com

განათლება:

1959-1967 - საქართველოს ტექნიკური უნივერსიტეტი, სამშენებლო ფაკულტეტი

1947-1958 - ქ. თბილისის მე-60 საშუალო სკოლა

სამუშაო გამოცდილება:

1959-1960 - "თბილქალაქმშენის" №3 სამშენებლო სამმართველო. მუშა

1960 - 1961 - "თბილქალაქმშენის" №10 სამშ. სამმართველო. მე-4 თანრიგის მუშა.

1961 -1963 - ქ. თბილისის აღმასკომის ვაჭრობის სამმართველოს სამშენებლო სამმართველო. რიგადირი.

1963 - 1967 - "თბილწყალსადენი" №1 უბნის კონტროლიორი.

1967 -1969 - საპროექტო ინსტიტუტი "თბილქალაქპროექტი" უფროსი ინჟინერი.

1969 - 1971 - საპროექტო ინსტიტუტი "გრუზგიპროტორგი" უფროსი ინჟინერი.

1971 - 1982 - ტურიზმისა და ექსკურსიების საბჭოს საპროექტო სახელოსნო. პროექტის მთავარი ინჟინერი.

1982 - 2001 - საპროჭტო ინსტიტუტი "თბილზნიიეპი" მე-2 არქიტექტორული სახელოსნოს მთავარი კონსტრუქტორი.

2002 - 2005 - შ.პ.ს. "დელტაპროექტი" მთავარი კონსტრუქტორი

2005 წლიდან – პენსიონერი.

პროფესიული გამოცდილება.

დაპროექტებული მაქვს მრავალი სამრეწველო და სამოქალაქო დანიშნულების ობიექტები ყოფილი საბჭოთა კავშირის ტერიტორიაზე. ქ. თბილისში მ. მესხის სახელობის სტადიონი, საცხოვრებელი სახლი კოსტავას ქუჩაზე. ღკინისგზის სადგურები ქ. ხაშურში და ქ. ბათუმში.

ინჟინერი ნ. მაისურაძე.

დიპლომი

Ц № 016430

ეს დიპლომი მიეცა ნუგზარ იაკობის-ძე მაისურაძეს მასზე, რომ იგი 1958 წელს შევიდა ლენინის სახ. საქ. შრომის წითელი დროშის ორდენოსან პოლიტექნიკურ ინსტიტუტში და 1967 წელს დაამთავრა სრული კურსი სპეციალობით „სამრეწველო და სამოქალაქო მშენებლობა“

სახელმწიფო საგამოცდო კომისიის 1967 წ. „11“ მარტის გადაწყვეტილებით მიენიჭა ინჟინერ-მშენებლის კვალიფიკაცია.

სახელმწიფო საგამოცდო კომისიის თავმჯდომარე

რექტორი

მდივანი

ქალაქი თბილისი 1967 წ. „30/III“

სარეგისტრაციო № 13563

Грузинский яз.

ДИПЛОМ

Ц № 016430

Настоящий диплом выдан Маисурадзе Нугзару Яковлевичу в том, что он в 1958 году поступил в Тбилисский ордена Трудового Красного Знамени политехнический институт имени В. И. Ленина и в 1967 году окончил полный курс названного института по специальности „Промышленное и гражданское строительство“

Решением Государственной экзаменационной комиссии от „11“ марта 1967 г. Маисурадзе Н. Я. присвоена квалификация инженера-строителя

Председатель Государственной экзаменационной комиссии

Ректор

Секретарь

М. П.

Город Тбилиси „30“ III 1967 г.

Регистрационный № 13563

Московская типография Гознака. 1966.



საქართველო

მოქალაძის პირადობის მოწმობა

პირადი № 01009018592

სახელი ნუგზარ

გვარი მაისურაძე

დაბადების თარიღი 03.01.1939

დაბადების ადგილი თბილისი

№ ბ 1231059

პირადი ხელმოწერა



მისამართი თბილისი ია.ნიკოლაძის ქ. N 4

მოქმედების გამცემი ორგანოს დასახელება სამოქალაქო რეესტრის სააგენტოს მთაწმინდა-კრწანისის სამსახური

გაცემის თარიღი 20.10.2008

მოქმედების ვადა უვადო

რეგისტრაციის თარიღი 20.10.2008

უფლებამოსილი პირის ხელმოწერა