ჭრილი 1-1
მაშტაბი: 1:100

კვანძი №1 მ. 1:20

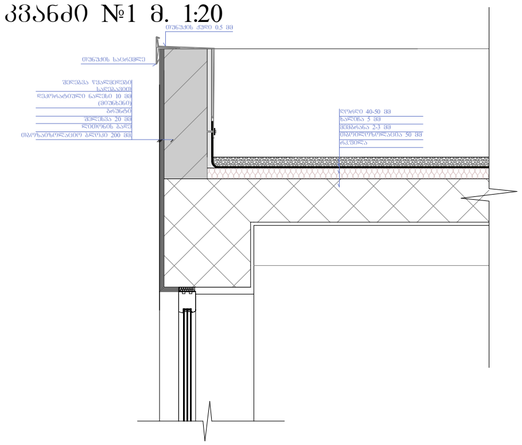

კვანძი №4 მ. 1:10

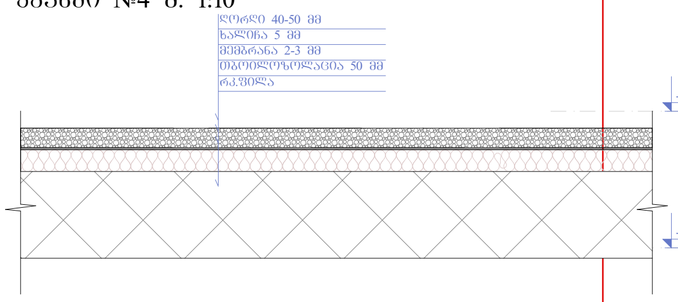

კვანძი №3 მ. 1:20

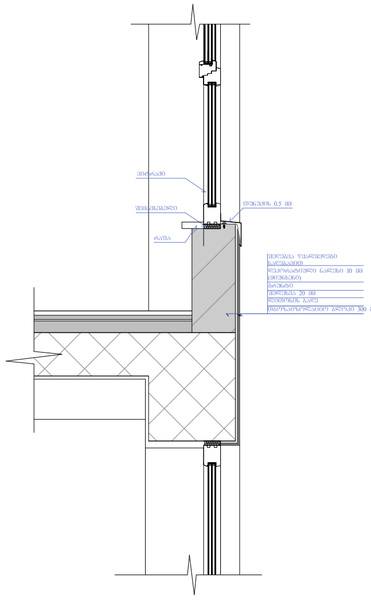

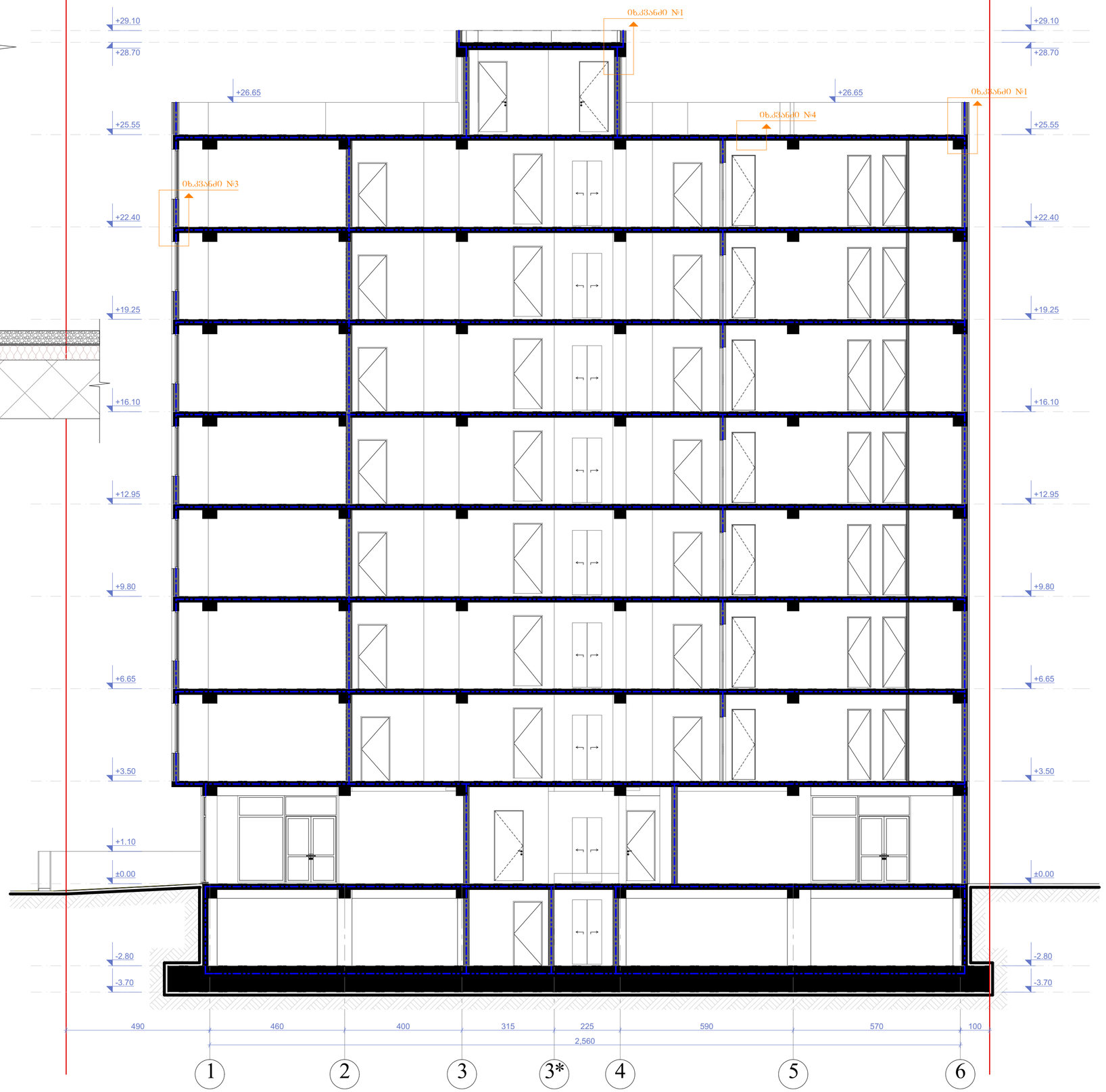

ნახაზის დასახელება:

ჭრილი 1-1

ქსპლიკაცია:

თარიღი 01/20/2018წ.

კორექტირება

№	კორექტირება	თარიღი
1		
2		
3		
4		
5		
6		

პირობითი ნიშნები:

ნაკვეთის საზღვარი

ჭრილის ხაზი

არქიტექტურული ნიშნული

შენიშვნები

1. ნახაზში შეტანილი ცვლილება ცვლილება უნდა შეთანხმდეს პროექტის ავტორთან.
2. შენობის საარქიტექტო ნული (+0.00) ტოლია +... აბსოლუტური ნიშნულის
3. პროექტში ცვლილების შეტანა დაუშვებელია მითითებების გარეშე.
4. პროექტი გაანგარიშებულია დამკვეთის მიერ მოწოდებული ტოპოგეგმის დაშვების ფარგლებში.

მისამართი

ქ.თბილისი, დასახლება დიდი დიღომი, III მ/რ კორპ.№31-ის მიმდებარედ
საკადასტრო: 01.10.08.005.048

პროექტის სახელწოდება

მრავალბინიანი საცხოვრებელი სახლის არქიტექტურული პროექტი

სტადია	პროექტი	არ
თანამდებობა	მცარი	ხელმოწერა
დირექტორი	გ. ბენდელიანი	
არქიტექტორი	ი. ბოგოხია	
არქიტექტორი	დ. კოდახიძე	
შესრულა	დ. კოდახიძე	

საპროექტო ლობი მისამართი

BIJI ARCHITECTURE
BIJI ARCHITECTURE
ქ. თბილისი ზაქარეიშვილის №1
TEL: 595 55-35-74 599 75-28-88

დაკვეთა №		
სტადია	პროექტი	მასშტაბი
ფორმატი	ფურცლები	1:100
A-3	A-201	05.10.2018 წ.

ჭრილი 2-2
მაშტაბი: 1:100

კვანძი №1 მ. 1:20

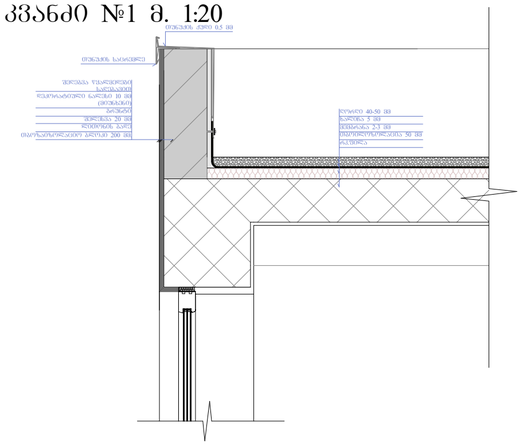

კვანძი №2 მ. 1:20

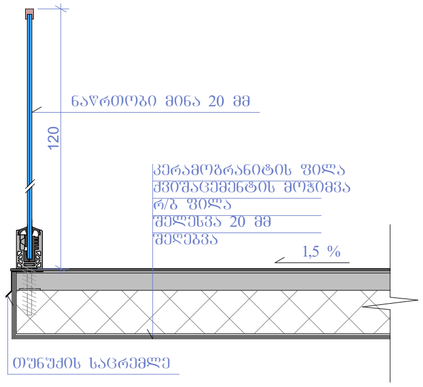

კვანძი №5 მ. 1:25

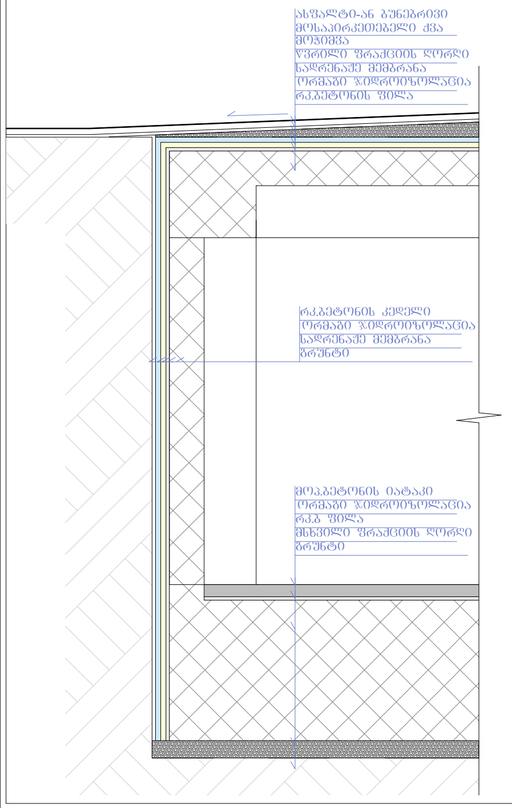

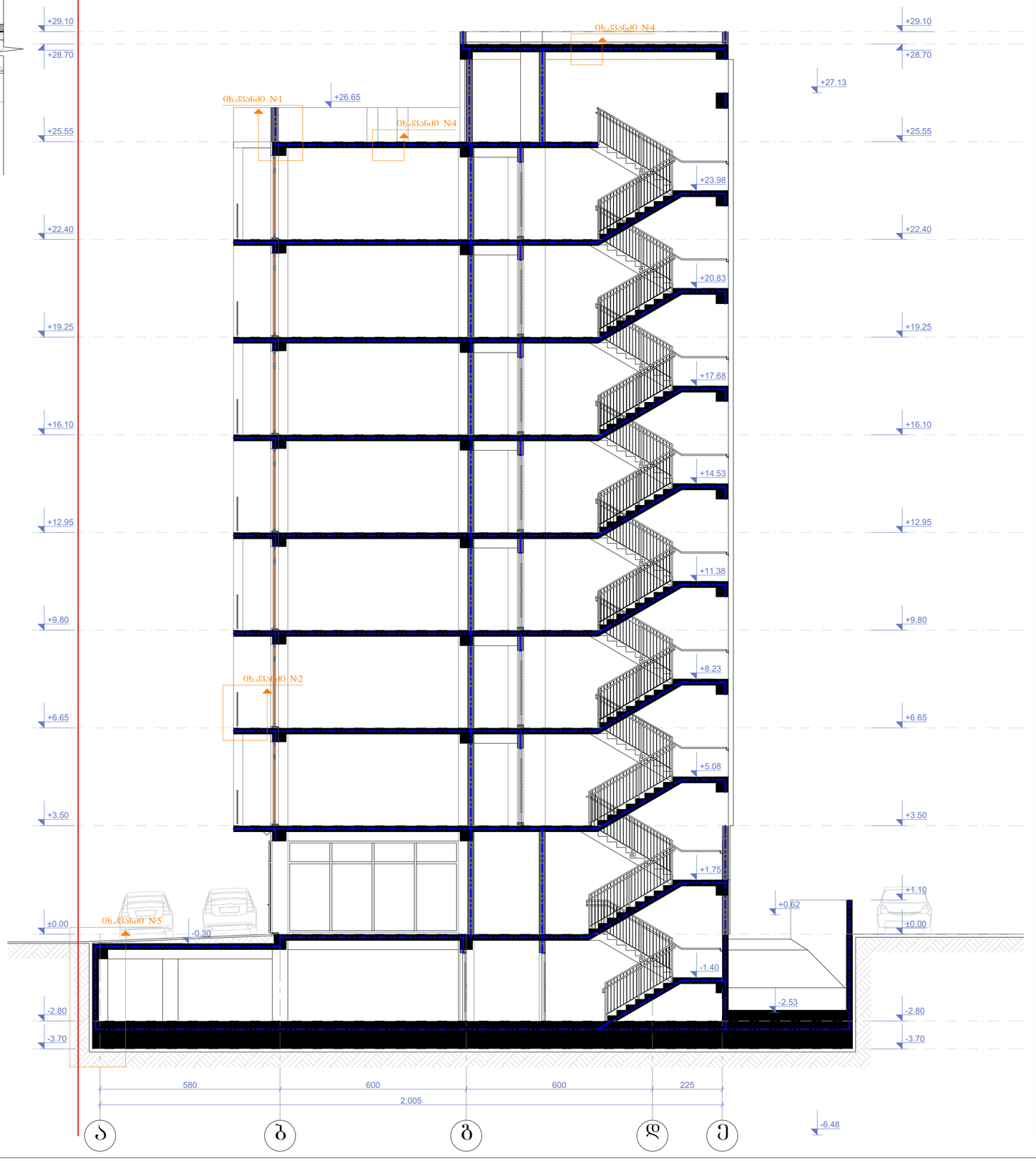

ნახაზის დასახელება:	ჭრილი 2-2
ქსპლიკაცია:	

თარიღი	01/20/2018წ.

კორექტირება

№	კორექტირება	თარიღი
1		
2		
3		
4		
5		
6		

პირობითი ნიშნები:

ნაკვეთის საზღვარი

ჭრილის ხაზი

არქიტექტურული ნიშნული

შენიშვნები

1. ნახაზში შეტანილი ცვლილება უნდა შეთანხმდეს პროექტის ავტორთან.
2. შენობის საორიენტო ნული (±0.00) ტოლია +__ აბსოლიტური ნიშნულის
3. პროექტში ცვლილ ზომა მოცემულია მილიმეტრებში.
4. პროექტი გაკეთებულია დამკვეთის მიერ მოტანილი ტოპოგეგმის დაშაქლზე.

მისამართი

ქ.თბილისი, დასახლება დიდი დიღომი, III/რ კორპ.№31-ის მიმდებარედ
საკ.კოდი: 01.10.08.005.048

პროექტის სახელწოდება

მრავალბინიანი საცხოვრებელი სახლის არქიტექტურული პროექტი

სტადია	პროექტი	არ
თანამდებობა	გვარი	ხელმოწერა
დირექტორი	გ. ბენდელიანი	
არქიტექტორი	მ. ბეგოხია	
არქიტექტორი	დ. კოდახიძე	
შესრულა	დ. კოდახიძე	
საპროექტო ლოგო		მისამართი

BIJI ARCHITECTURE
BIJI ARCHITECTURE
ქ. თბილისი ზაიონცკოის №1
TEL:
595 55-35-74
599 75-28-88

დაკვეთა №		
სტადია	პროექტი	მასშტაბი
ფორმატი	ფუნქციები	1:100
A-3	A-202	05.10.2018 წ.

ჭრილი 2-2
ბზა-კიბის ფრაგმენტი მ.1:100

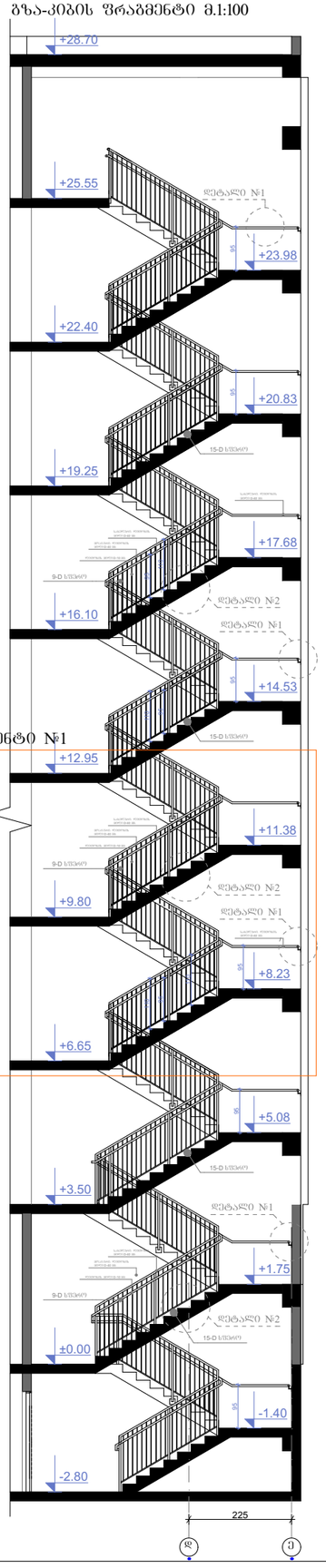

ფრაგმენტი №1

კიბის გეგმა -2.80 ნიშნულზე
მ.1:100

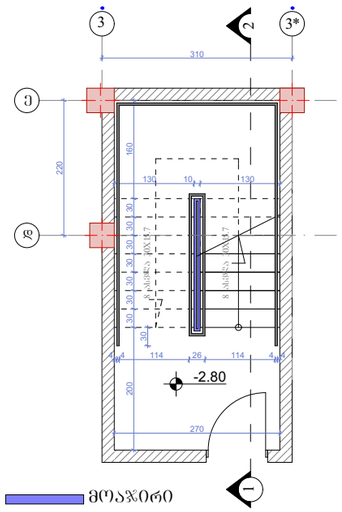

კიბის გეგმა +0.00 ნიშნულზე
მ.1:100

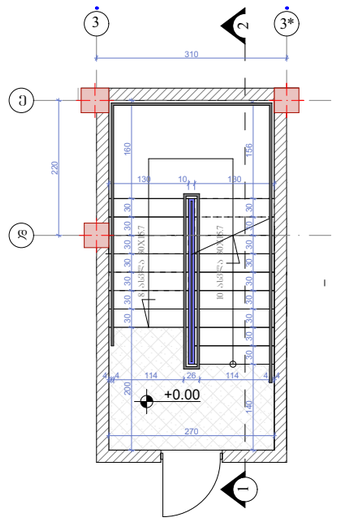

კიბის გეგმა +3.50 ნიშნულზე
მ.1:100

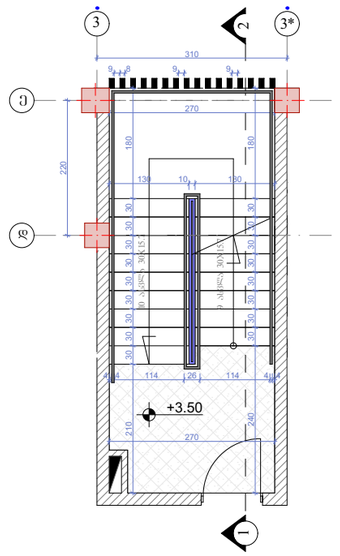

კიბის გეგმა +6.65; +9.80; +12.95; +16.10;+19.25; +22.40 ნიშნულებზე
მ.1:100

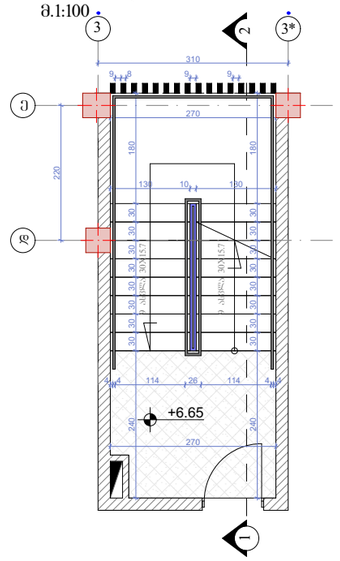

კიბის გეგმა +25.55 ნიშნულზე
მ.1:100

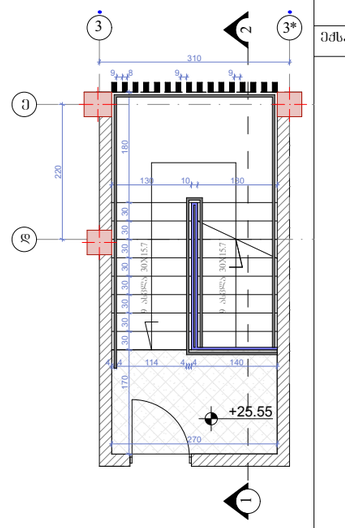

დეტალი №1 მ.1:20

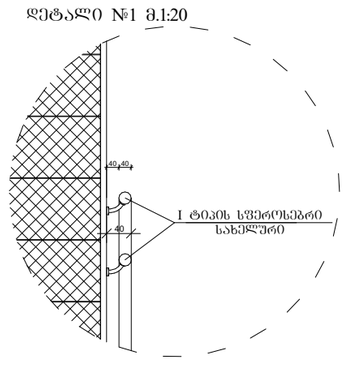

I ტიპის სწერისებრი
სახელურის ფრაგმენტი



მოაჯირის და სახელურის
ფრაგმენტი მარშებს შორის



დეტალი №2 მ.1:20

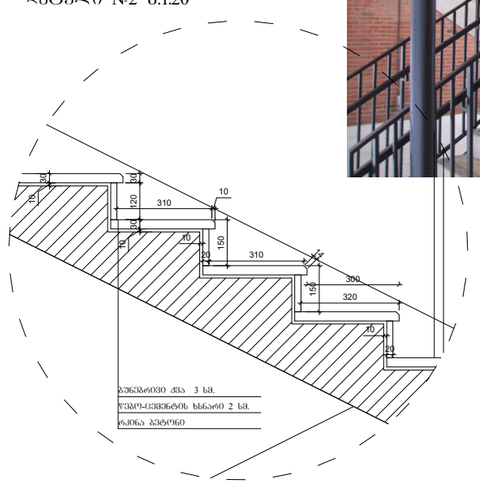

I ტიპის სწერისებრი
სახელურის ფრაგმენტი

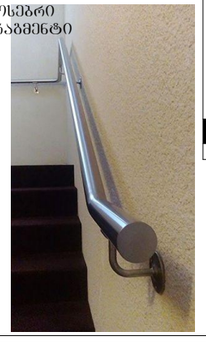

ფრაგმენტი №1 მ.1:50

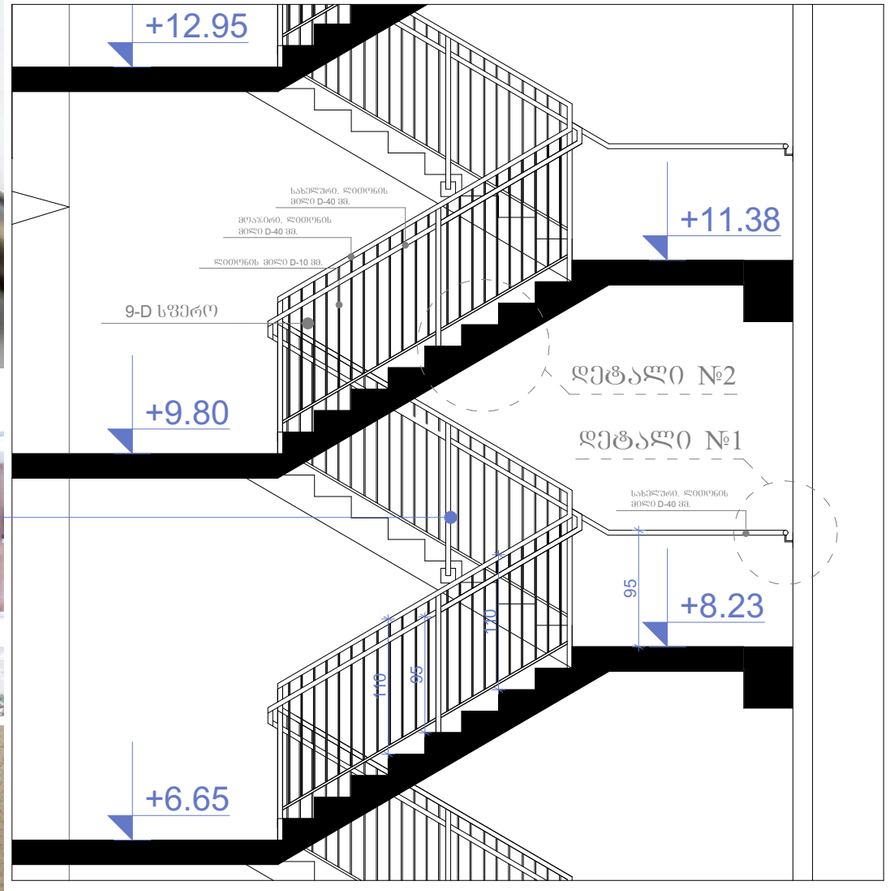

ნახაზის დასახელება:

ბზა-კიბე

ექსპლიკაცია:

თარიღი 01/20/2018წ.

კორექტირება

№	კორექტირება	თარიღი
1		
2		
3		
4		
5		
6		

პირობითი ნიშნები:

ნაკვეთის საზღვარი

ჭრილის ხაზი

არქიტექტურული ნიშნული

შენიშვნები

1. ნახაზში შეტანილი ყველა ცვლილება უნდა შეთანხმდეს პროექტის ავტორთან.
2. შენობის საპროექტო ნული (+0.00) ტოლია +..... აბსოლიტური ნიშნულის
3. პროექტში ყველა ზომა მოცემულია მილიმეტრებში.
4. პროექტი გაკეთებულია დამკვეთის მიერ მოტანილი ტოპოგეგმის დაშვებულზე.

მისამართი

ქ.თბილისი, დასახლება დიდი დიღომი, IIIმ/რ კორპ.№31-ის მიმდებარედ
საკ.კოდი: 01.10.08.005.048

პროექტის სახელწოდება

მრავალბინიანი საცხოვრებელი სახლის არქიტექტურული პროექტი

სტადია	პროექტი	არ
თანამდებობა	გვარი	ხელმოწერა
დირექტორი	გ. გენდლიანი	
არქიტექტორი	ი. ბოგოხია	
არქიტექტორი	დ. კომახიძე	
შესრულა	დ. კომახიძე	

საპროექტო ლოგო მისამართი

BIJI ARCHITECTURE
BIJI ARCHITECTURE
ქ. თბილისი შავთველის №1
TEL:
595 55-35-74
599 75-28-88

დაკვეთა №		
სტადია	პროექტი	მასშტაბი
ფორმატი	ფურცლები	1:100
A-3	A-402	05.10.2018 წ.

კვანძი №1 მ. 1:20

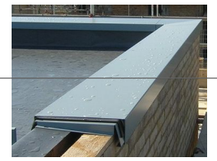

კვანძი №2 მ. 1:20



კვანძი №3 მ. 1:20

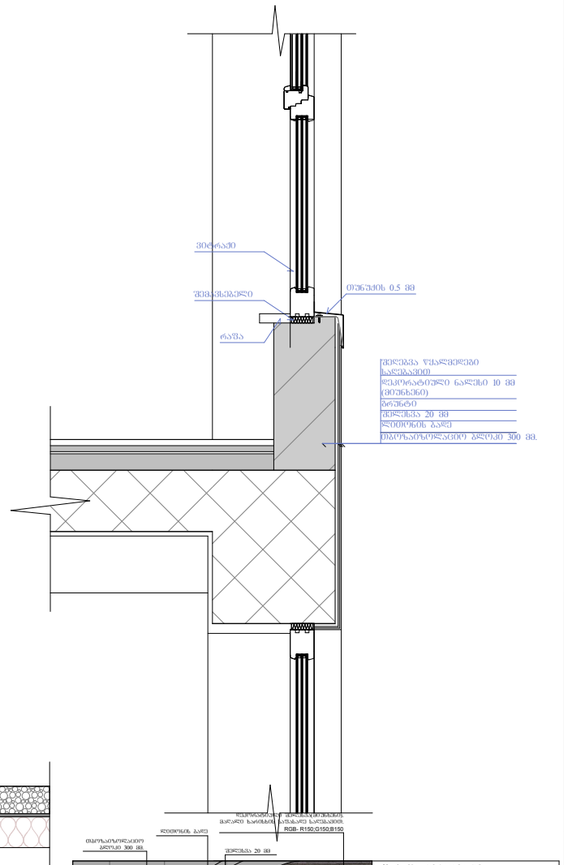

კვანძი №5 მ. 1:25

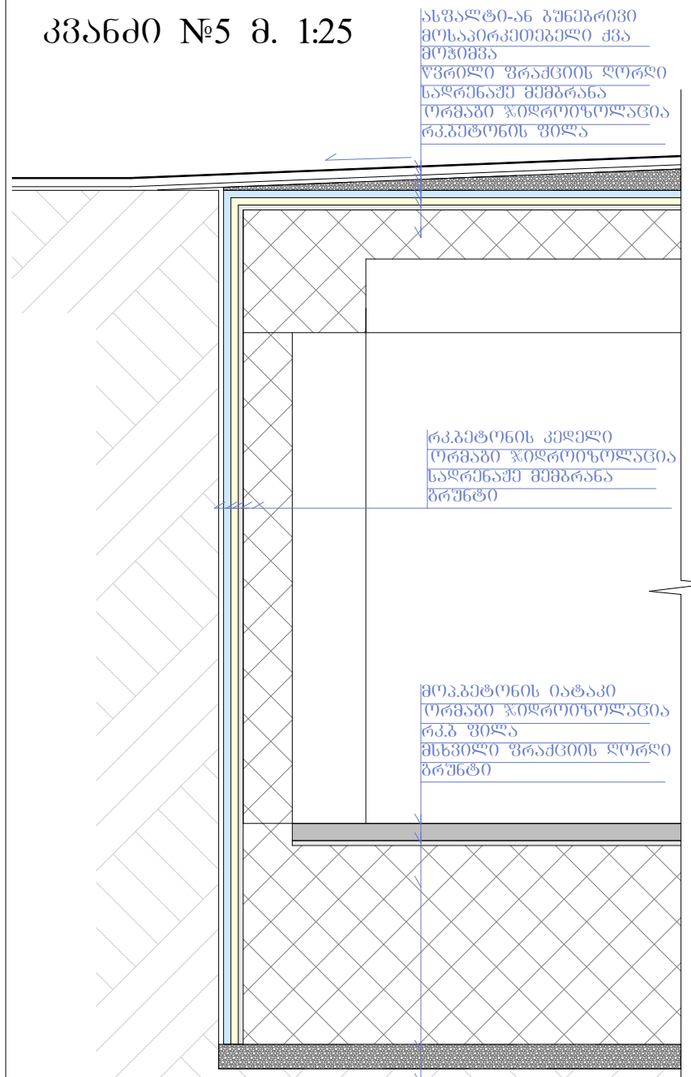

კვანძი №4 მ. 1:10

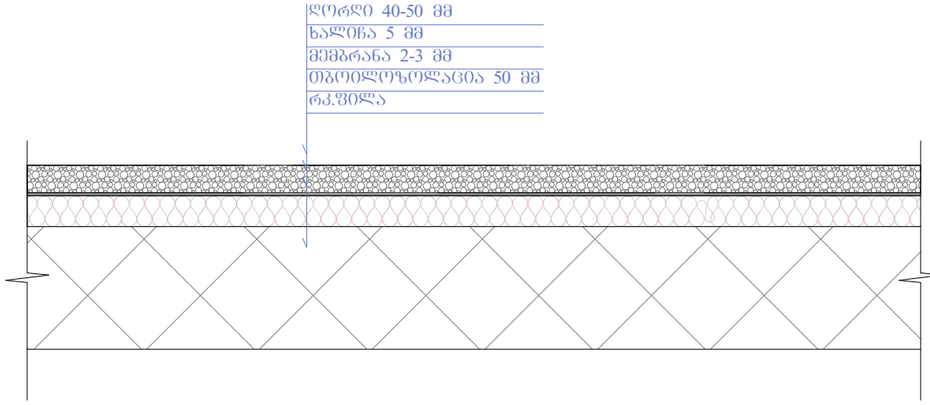

კვანძი №6 მ. 1:20

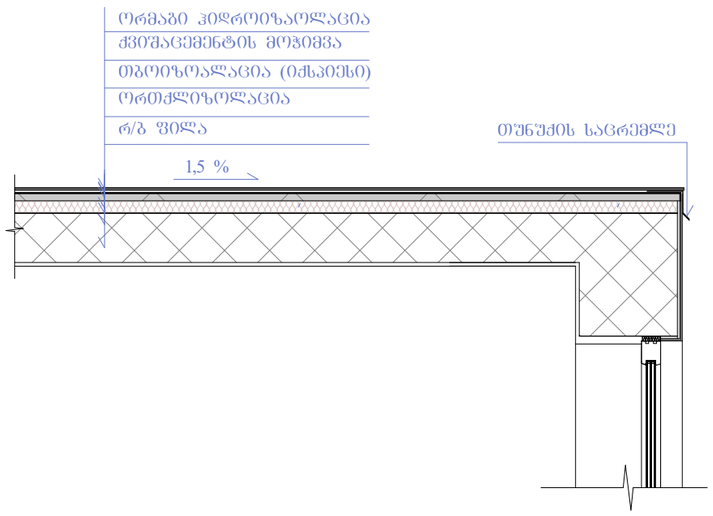

Ш-4 შპატშრიანი ლესვა
RGB- R150;G150;B150

Ш-3 შპატშრიანი ლესვა
RGB- R175;G162;B114

Ш-2 შპატშრიანი ლესვა
RGB- R251;G251;B251

Ш-1 შპატშრიანი ლესვა
RGB- R74;G74;B74

ნახაზის დასახელება:

ექსპლიკაცია:

თარიღი 01/20/2018წ.

კორექტირება

№	კორექტირება	თარიღი
1		
2		
3		
4		
5		
6		

პირობითი ნიშნები:

ნაკვეთის საზღვარი

ჭრილის ხაზი

არქიტექტურული ნიშნული

შენიშვნები

1. ნახაზში შეტანილი ყველა ცვლილება უნდა შეთანხმდეს პროექტის ავტორთან.
2. შენობის საარეტატო ნული (+0.00) ტოლია +..... აბსოლიტური ნიშნულის.
3. პროექტში ყველა ზომა მოცემულია მილიმეტრებში.
4. პროექტი გაკეთებულია დამკვეთის მიერ მოტანილი ტოპოგეგმის დაფუძველზე.

მისამართი

ქ.თბილისი, დასახლება დიდი დიღომი, IIIმ/რ კორპ.№31-ის მიმდებარედ
საკ.კოდი: 01.10.08.005.048

პროექტის სახელწოდება

მრავალბინიანი საცხოვრებელი სახლის არქიტექტურული პროექტი

სტადია	პროექტი	არ
თანაავტორი	გვარი	ხელმოწერა
დირექტორი	გ. გენდლიანი	
არქიტექტორი	ი. გოგოხია	
არქიტექტორი	დ. კომახიძე	
შესრულა	დ. კომახიძე	
საპროექტო ლოგო		მისამართი

BIJI ARCHITECTURE
BIJI ARCHITECTURE
ქ. თბილისი შავთველის №1
TEL: 595 55-35-74 599 75-28-88

დაკვეთა №		
სტადია	პროექტი	მასშტაბი
ფორმატი	ფურცელი	1:100
A-3	A-403	05.10.2018 წ.