არსებული ფაბრიკის შენობის გეგმები და მისი უსაფრთხოების წესებთან შესაბამისობის ანალიზი.

გამოყენებული პირობითი აღნიშვნები



საპროექტო საზღვარი

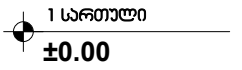

იატაკის მოპირკეთების ნიშნული



ნიშნული ჭრილზე, ფასადზე



ჭრილის ხაზი

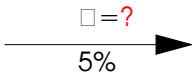

(პანდუსის სიგრძე)
(პანდუსის დახრა)

პანდუსის დახრის მიმართულება
(ზემოდან ზემოთ)

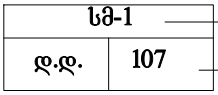

დაკავებულობის ჯგუფი (ქვეჯგუფი)

დაკავებულობის დატვირთვა

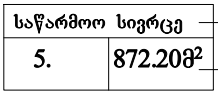

სივრცის დასახელება

სივრცის ნომერი და ფართი

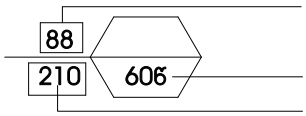

კარის თავისუფალი სიგანე

ხანძარმედეგობა

კარის თავისუფალი სიმაღლე

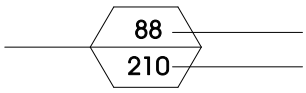

კარის თავისუფალი სიგანე

კარის თავისუფალი სიმაღლე

სენდვიჩპანელის ტიხარი

კედლის ცეცხლმედეგობა (1 საათიანი)

კედლის ცეცხლმედეგობა (2 საათიანი)

ბლოკის კედელი 20 სმ-იანი



გრუნტი



ბეტონის საფარი



მწვანე საფარი



სამრეწველო დაკავებულობა



საქმიანი დაკავებულობა შ



დამხმარე დაკავებულობა



სასაწყობო დაკავებულობა

გასასვლელამდე სავალი მანძილი



მისაწვდომი სვლაგზა



საევაკუაციო საზღვარი



ხელის ცეცხლმაქრი



საშხეფი



ჩრდილოეთის აღნიშვნა

თბილისი 2017 წ.	ქ. თბილისი, ვაკის რაიონის ქორწილების სასახლის კორპუსის მშენებლობის (ს.კ. 01.19.22.011.012) (საგაზაფხულო შემარბილებელი ღონისძიებები)					
			შპს "ტექნიკა ტექნიკური"	სტადია	ფურც.	ფურცლობა
პრ. ავტორები		თ. ხვედელიძე	პირობითი აღნიშვნები	ს.პ	1	10
შემსრულებელი		თ. ხვედელიძე				

დაგეგმარების საფუძველი და მიზნის აღწერა:

საპროექტო შენობის დაგეგმარების საფუძველს წარმოადგენს, ქ. თბილისის მუნიციპალიტეტის საკრებულოს მიერ შეთანხმებული მიწის გაშენენიანების რეგულირების გეგმა (განკარგულება №203; 27.06.2017). პროექტის მიზანია „ ტექსტილის ფაბრიკი"-ს მშენებლობა დაგეგმარება მოქმედი კანონმდებლობის დაცვით,თანამედროვე გეგმარების პრინციპების და შენობა-ნაგებობების უსაფრთხოების ნორმების გამოყენებით.

მიწის ნაკვეთის მდებარეობის აღწერა:

არსებული მიწის ნაკვეთი მდებარეობს ქ. თბილისში ქაიროს ქუჩის №81-ის მიმდებარედ არსებულ მიწის ნაკვეთზე, რომლის საკადასტრო კოდია: 01.19.22.011.012, ფართი: 9492.00 კვ.მ. საპროექტო ტერიტორიას სამი მხრიდან ესაზღვრება ქუჩა და სახელმწიფო მიწის ნაკვეთი.

პროექტის კონცეფცია. იდეა:

პროექტი ხორციელდება სახელმწიფო პროგრამა „აწარმოე საქართველოში" ფარგლებში.

პროექტის შინაარსობრივი აღწერა:

კორექტირებული პროექტი ითვალისწინებს შემდეგ ცვლილებებს: პირველ სართულზე საფინანსო განყოფილებაში ამოვარდა გამყოფი ტიხარიდა გაერთიანდა ოთახები, საქვაბის გაბარიტული ზომები შემცირდა, ასევე საქავზესთან დაემატა ტექ. სათავსი . ქალის და მამაკაცის გასახდელებს დაემატათ კარები კორიდორის მხრიდან, „ ა-დ" ღერძებში ფასადზე დაემატა კარი. საწარმო სივრცეში საჭირო გახდა დამატებითი ტიხრის მონტაჟი შესაბამისი ღიობებით. მეორე სართულზე ელეკტრიკოსის ოთახი გაიტიხრა ორ სივრცედ, ადმინისტრაციულ განყოფილებაში ერთ-ერთ სივრცეში დაემატა სველი წერტილი. პროექტი აკმაყოდფილებს №41 დადგენილების.

პროექტის ძირითადი სტრუქტურული სისტემის აღწერა:

საპროექტო შენობა პირობითად იყოფა ორ ნაწილად:

საოფისე ("ზ-ი") და საწარმოო (1-6) შენობად.

საოფისე ნაწილის კონსტრუქციულ სქემას წარმოადგენს რკ/ბ მონოლითური კარკასი, ხოლო საწარმოო შენობისას წარმოადგენს ლითონის კარკასი.

საძირკვლის ტიპი - წერტილოვანია, რომელიც კონტურზე შეკრულია საძირკვლის კოჭებით. სამშენებლო მასალად გამოყენებულია: სენდვიჩპანელი და განჭვირვალე პოლიკარბონატი გადახურვისთვის, გარე ტიხრებზე გამოყენებულია გალვანიზირებული სენდვიჩპანელი. შენობას გააჩნია სამი კიბის უჯრედი, ორი საოფისე ნაწილში და ერთიც საწარმოო შენობაში, დაკავებულობიდან და გამოყენების საჭიროებიდან გამომდინარე. შენობის კონსტრუქციის ტიპი, მისი სიმაღლისა და ფართობებიდან გამომდინარე, აკმაყოფილებს სახანძრო უსაფრთხოების ნორმებს.

დაგეგმარებისთვის გამოყენებული კანონმდებლობის აღწერა:

"მშენებლობის ნებართვის გაცემის წესისა და სანებართვო პირობების შესახებ" საქართველოს მთავრობის 2009წ. 24 მარტის №57 დადგენილება;

შენობის დაგეგმარებისას გამოყენებული კანონმდებლობის აღწერა:

ქ. თბილისის მუნიციპალიტეტის საკრებულოს 2016წ. 24 მაისის №14-39 დადგენილება.

საქართველოს მთავრობის 2016წ. 28 იანვრის №41 დადგენილება. ტექნიკური რეგლამენტის "შენობა-ნაგებობების უსაფრთხოების წესების" დამტკიცების თაობაზე.

თბილისი 2017 წ.	ქ. თბილისი, ქაიროს ქუჩა№81-ის მიმდებარედ (ს.კ. 01.19.22.011.012) ფაბრიკის პროექტი (სამკერვალო ფაბრიკა)					
			შპს "ტიფლის ტექსტილი"	სტადია	ფურც.	რაოდენობა
პრ. ავტორები	თ. ხვედელიძე (ხელმოწერა)	თ. ხვედელიძე				
			განმარტებითი ბარათი	ს.პ	2	10
	თ. ხვედელიძე (ხელმოწერა)	თ. ხვედელიძე				

შენობა-ნაგებობის უსაფრთხოების წესებთან შესაბამისობის ანალიზი

გამოყენებული წესები - შენობა-ნაგებობის უსაფრთხების წესები

პროექტის დასახელება	ფაბრიკა (სამკერვალო ფაბრიკა)
პროექტის მისამართი	ქ.თბილისი. ქაიროს ქუჩა №81-ის მიმდებარედ (ს.კ. 01.19.22.011.012)
არქიტექტორი	თ. ხვედელიძე

ჩამოთვალეთ შენობის დაკავებულობა და აღწერეთ თითოეული გამოყენება	
1. სამრეწველო ჯგუფი სმ-1 (საწარმოო სივრცე)	1 სართული მიწის დონის ზემოთ
2. საქმიანი ჯგუფი სქ (საფინანსო განყოფილება, ადმინისტრაცია ელექტრიკოსის ოთახი)	2 სართული მიწის დონის ზემოთ
3. დამხმარე და სხვადასხვა დანიშნულების ჯგუფი დს (საქვაბე, ტექ-ოთახი)	1 სართული მიწის დონის ზემოთ
4. სასაწყობო ჯგუფი სწ-1 (საწყობი)	1 სართული მიწის დონის ზემოთ

<u>კონსტრუქციის ტიპი</u>	
განსაზღვრეთ კონსტრუქციის ტიპი ახალი შენობისთვის;	ტიპი II-B მიწის ზემოთ 2 სართული
შერეული კონსტრუქციის შემთხვევაში მიუთითეთ ტიპი, რომელიც გამოყენებული იქნება. განსაზღვრეთ ტიპები და მათი მდებარეობა.	

თბილისი 2017 წ.	ქ. თბილისი, ქაიროს ქუჩა№81-ის მიმდებარედ (ს.კ. 01.19.22.011.012) ფაბრიკის პროექტი (სამკერვალო ფაბრიკა)				
პრ. ავტორები	თ. ხვედელიძე	შპს "ტიფლის ტექსტილი"	სტადია	ფურც.	რაოდენობა
შეასრულა	თ. ხვედელიძე	შენობა-ნაგებობის უსაფრთხოების წესებთან შესაბამისობის ანალიზი	ს.პ	3	10

სიმაღლის შეზღუდვები
ცხრილი 503-ის მიხედვით

დაკავებულობები	დასაშვები სართულიანობა	შემოთავაზებული სიმაღლე
1.სამრეწველო ჯგუფი: სმ-1	დასაშვები 2 სართული	მიწის დონის ზედა 1 სართული
2. საქმიანი ჯგუფი: სქ	დასაშვები 4 სართული	მიწის დონის ზედა 2 სართული
3. დამხმარე და სხვადასხვა დანიშნულების ჯგუფი: დს	დასაშვები 2 სართული	მიწის დონის ზედა 1 სართული
4. სასაწყობე ჯგუფი: სწ-1	დასაშვები 3 სართული	მიწის დონის ზედა 1 სართული
შენობის სიმაღლე მეტრებში (მ.)=	16.8 მ.	8.15 მ.
მიწის ზემოთ სართულების რაოდენობა	2 სართული	
მიწის ქვემოთ სართულების რაოდენობა	0 სართული	

ფართობის შეზღუდვები

დაკავებულობები		დასაშვები ფართობი (ცხრილი 503)	შემოთავაზებული ფართობი
სამრეწველო ჯგუფი: სმ-1	მიწის დონის ზედა 1 სართული	**1440**	**1025.41**
საქმიანი ჯგუფი: სქ	მიწის დონის ზედა 1 სართული	**2140**	**77.67**
საქმიანი ჯგუფი: სქ	მიწის დონის ზედა 2 სართული		**325.35**
სასაწყობე ჯგუფი: სწ-1	მიწის დონის ზედა 1 სართული	**1630**	**221.49**
დამხმარე და სხვადასხვა დანიშნულების ჯგუფი: დს	მიწის დონის ზედა 1 სართული	**790**	**15.93**
იატაკების სუფთა (სასარგებლო) ფართობი=		**1665.85**	
იატაკების რაოდენობა=		**2**	
იატაკების მთლიანი (საერთო) ფართობი=		**1665.85 + 110.35 (0.00 60მ) + 88.04 (3.30 60მ) = 1864.24**	

თბილისი 2017 წ.		ქ. თბილისი, ვაკის რაიონის ქვაბაშვილის ქუჩის (ს.კ. 01.19.22.011.012) ნაკვეთის პროექტი (სამშენებლო ნებართვა)				
პრ. აგტორები	ი. ბერიძე	თ. ხმელიძე	"ზაზა ზედელის ტიპის ტერმინალი"		სტადია	ფურც.	რაოდენობა
			სიმაღლის და ფართობის შეზღუდვები		ს.პ	4	10
შესრულა	ი. ბერიძე	თ. ხმელიძე					

გარე კედლის ცეცხლმედეგობისა და ღიობისადმი მოთხოვნები ცხრილების 602-ის და 705.8-ის მიხედვით										
გარე კედელი	ხანძარსაწინააღმდეგო მანძილი (მეტრი) (მინიმუმი)	ცეცხლმედეგობის ხარისხი (საათი)		კედლის ღიობების ფართობი (კედლის %)					
		მოთხოვნილი	გათვალისწინებული	დასაშვები			გათვალისწინებული		
				დაცული	დაუცველი საშხეფებით	დაუცველი	დაცული	დაუცველი საშხეფებით	დაუცველი
ღერძები 1-7	5.98	0	0	შეუზღუდავია[ა]	შეუზღუდავია[ა]	შეუზღუდავია[ა]	——	——	5.43%[ა]
ღერძები 7-1	68.00	0	0	შეუზღუდავია	შეუზღუდავია	შეუზღუდავია	——	——	22.88%
ღერძები ა-დ	4.07	0	0	შეუზღუდავია[ა]	შეუზღუდავია[ა]	შეუზღუდავია[ა]	——	——	3.37%[ა]
ღერძები დ-ი	9.94	0	0	შეუზღუდავია	შეუზღუდავია	შეუზღუდავია	——	——	21.90%
ღერძები ი-თ	3.89	0	0	შეუზღუდავია[ა]	შეუზღუდავია[ა]	შეუზღუდავია[ა]	——	——	13.23%
ღერძები თ-ა	3.71	0	0	შეუზღუდავია[ა]	შეუზღუდავია[ა]	შეუზღუდავია[ა]	——	——	7.20%[ა]

ა) 705.8 ქვეთავის №2 გამონაკლისი

ხანძრისაგან დაცვის სისტემებისადმი მოთხოვნები								
დაკავებულობები/სივრცეები/გასასვლელი საშუალებები	ავტოსაშხეფი სისტემა	ალტერნატიული ავტომატური ცეცხლსაქრობი სისტემები	სახანძრო განგასისა და ცეცხლაღმომჩენი სისტემები	სახანძრო მილდგარების სისტემები	კვამლის საკონტროლო სისტემები	ხელის ცეცხლმაქრები	საავარიო განგაშის სისტემები	სახანძრო-სამაშველო სამსახურის მიერ გამოსაყენებელი მისაერთებელი
1. სამრეწველო ჯგუფი: სმ-1	კი	——	——	——	——	კი	——	——
2. საქმიანი ჯგუფი: სქ	კი (ელექტრიკოსის ოთახში)	——	——	——	——	კი	——	
3. დამხმარე ჯგუფი: დს	——	——	——	——	——	კი	——	
4. სასაწყობე ჯგუფი: სწ-1	——	——	——	——	——	კი	——	
5. კორიდორი	კი	——	——	——	——	კი	——	

ყველა დონის გასასვლელების რაოდენობა და სიგანე		გასასვლელების რაოდენობა		გასასვლელი საშუალებების სიგანე (მეტრი)					
				გზა-კიბეები		დერეფანი		გასასვლელის გზა-კარი (თავისუფალი)	
		მოთხოვნილი	გათვალისწინებული	მოთხოვნილი	გათვალისწინებული	მოთხოვნილი	გათვალისწინებული	მოთხოვნილი	გათვალისწინებული
პირველი სართული	სამრეწველო ჯგუფი: სმ-1	2	5 (გზა-კარი)	-	-	1.2 მ.	2.9 მ.	0.82მ.	0.88მ, 1.88მ. 0.82, 1.20მ.
	საქმიანი ჯგუფი: სქ	1	2 (გზა-კარი)	-	-	1.2 მ.	2.9 მ.	0.82მ.	0.88მ. 0.82მ.
	სასაწყობე ჯგუფი: სწ-1	1	2 (გზა-კარი)	-	-	-	-	0.82მ.	0.88მ.
	დამხმარე ჯგუფი: დს	1	1 (გზა-კარი) თითოეულს	-	-	-	-	0.82მ.	0.82მ.
მეორე სართული	საქმიანი ჯგუფი: სქ	2	2 (გზა-კიბე)	0.9 მ.	1.14მ. 1.16 მ.	1.2 მ.	1.30 მ.	0.82მ.	1.68მ. 0.88მ.
	საქმიანი ჯგუფი: სქ (ელექტრიკოსის ოთახი)	1	1 (გზა-კიბე)	0.9 მ.	1.16 მ.	-	-	0.82მ.	0.82მ.

თბილისი 2017 წ.	ქ. თბილისი, ვაჟა-ფშაველას 81-ის მიმდებარედ (ს.კ. 01.19.22.011.012) შპს „პოლიგრაფ ჯორჯიას“ (სამეცნიერო ფაკულტეტის)				
პრ. ავტორები		თ. ხმელიძე	შპს "პოლიგრაფ ჯორჯია"	სტადია	ფურც.	რაოდენობა
შესრულა		თ. ხმელიძე	გარე კედლის ცეცხლმედეგობისადმი მოთხოვნები	ს.პ	5	10

სართულები	წყალსადენი სისტემის ფიქსირებული მოწყობილობების რაოდენობა ცხრილი 602.1-ის მიხედვით											
	დაკავებულობა და დაკავებულობის დატვირთვის ჯამური მაჩვენებელი	ფიქსირებული მოწყობილობები										
		უნიტაზი		ტუალეტის ხელსაბანები		აბაზანა/შხაპი		სასმელი წყლის ფანტანი		სამომსახურეო ნიჟარა	
		მოთხოვნილი	გათვალისწინებული	მოთხოვნილი	გათვალისწინებული	მოთხოვნილი	გათვალისწინებული	მოთხოვნილი	გათვალისწინებული	მოთხოვნილი	გათვალისწინებული
პირველი სართული	სამრეწველო ჯგუფი: სმ-1	2	4 (კაცი) 2 (ქალი) 1 (შშმპ)	2	4 (კაცი) 2 (ქალი) 1 (შშმპ)	-	1 (კაცი) 1 (ქალი)	1 (ეზოში)	1 (თითო სართულზე)	1	1 (თითო სართულზე)
	საქმიანი ჯგუფი სქ	1ც 25-ზე სულ2	სულ 4 3(კაცი) + 3 (კაცი)+ 1 სულ 7	1ც 40-ზე სულ2	სულ 4 2 (კაცი) + 2 (ქალი) +1 სულ5	-	-				
	დამხმარე ჯგუფი: დს	-		-		-	-				
	სასაწყობო ჯგუფი სწ-1	1		1		-	-				
მეორე სართული	საძმიანი ჯგუფი სძ	1ც 25-ზე სულ1		1ც 40-ზე სულ1							

თბილისი 2017 წ.	ქ. თბილისი, ქალაქის კომპანიის-ის მიმოსაკრ (ს.კ. 01.19.22.011.012) შპარიანის პროექტი (სამშენებლო შპარიანა)				
პრ. არქიტექტი	ი. ქვაბაძე	თ. ხმელიძაძე	შპს "ტიხლის ტექნიკი"	სტადია	შეხვ.	ფაილების
			წყალსადენი სისტემის ფიქსირებული მოწყობილობების რაოდენობა	ს.პ	6	10
შეასრულა	ი. ქვაბაძე	თ. ხმელიძაძე				

დაკავებულობის დატვირთვა და გასასვლელები

ყველა სართულზე ყველა სივრცის და საერთო დაკავებულობის განსაზღვრა

ოთახი №	დაკავებულობა	ფართობი (კვ.მ.)	დაკავებულობის დატვირთვის ფაქტორი (ცხრილი 1004. 1. 2)	დაკავებულობის დატვირთვა
პირველი სართული				
001	სწ-1	221.49 კვ.მ.	46.5	5
002	სქ	78.04 კვ.მ.	9.3	8
003	სმ-1	1025.41 კვ.მ.	9.3	112
011	დს	9.18	27.9	1
012	დს	6.75	27.9	1
მეორე სართული				
015	სქ	75.10 კვ.მ.	9.3	8
017	სქ	26.71 კვ.მ.	9.3	2
018	სქ	13.16 კვ.მ.	9.3	2
019	სქ	27.15 კვ.მ.	9.3	3
020	სქ	27.76 კვ.მ.	9.3	3
021	სქ	24.67 კვ.მ.	9.3	3
022	სქ	17.62კვ.მ.	9.3	2
023	სქ	40.07 კვ.მ.	9.3	5
024	სქ	35.45კვ.მ.	9.3	4
025	სქ	37.66კვ.მ.	9.3	4

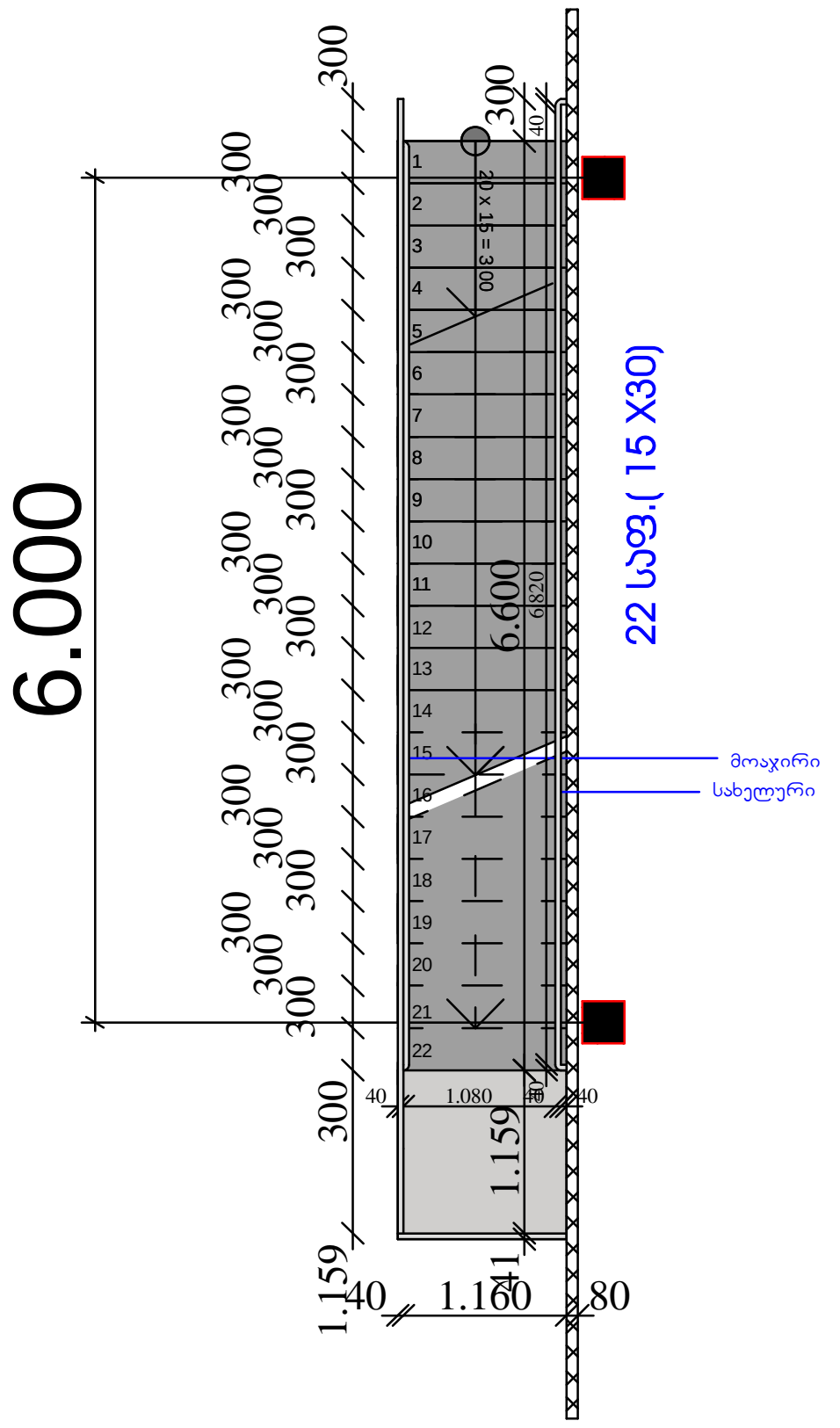

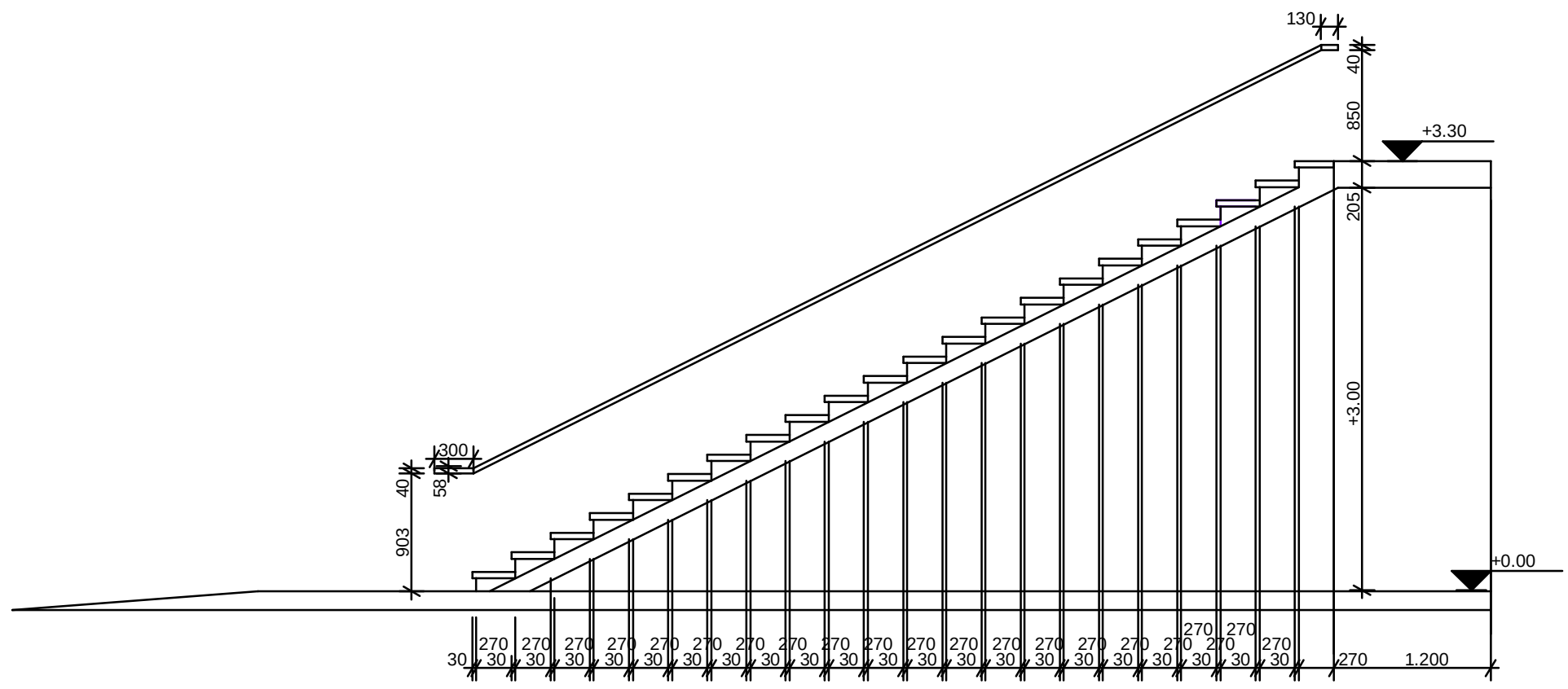

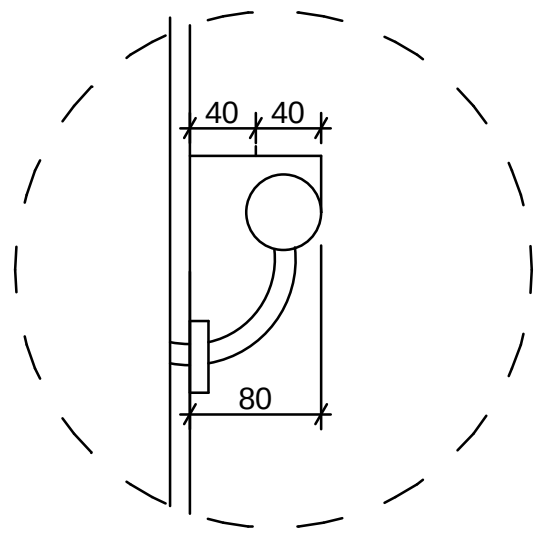

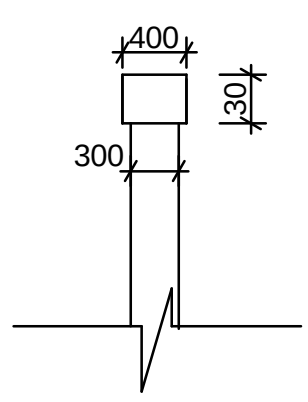

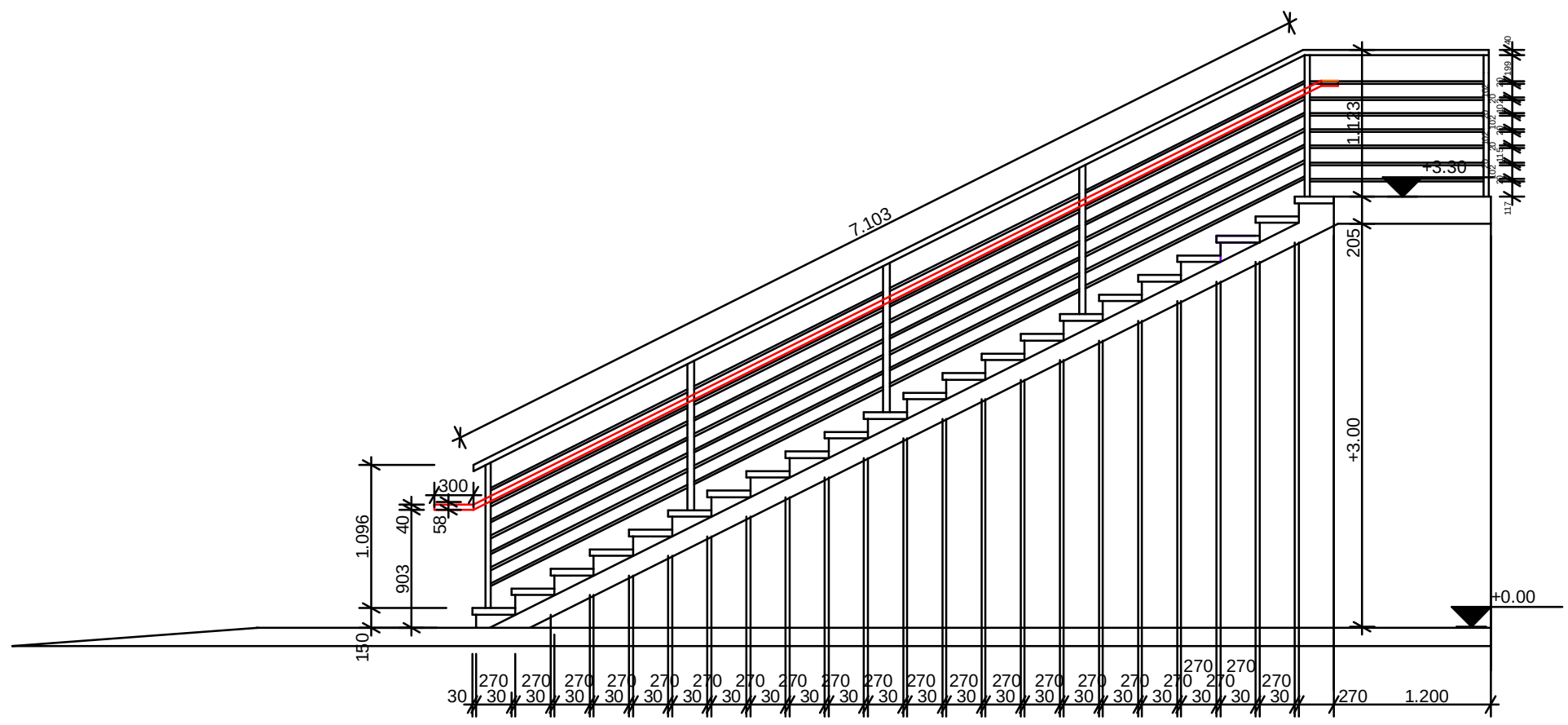

თბილისი 2017 წ.	ქ.თბილისი. დ. აღმაშენებლის ხეივანი მე-12 კმ. სტუდენტური კამპუსი სასწავლო-საცხოვრებელი კორპუსი (რეკონსტრუქცია, მიშენება-დაშენების ქვეძმედებით)					
პრ. ავტორები		თ. ხვედელიძე	დამკვეთი შ.პ.ს. "გრიგოლ რობაქიძის სახელობის უნივერსიტეტი" მ. თავხელიძე	სტადია	ფურც.	რაოდენობა
			ტიპიური გზა-კიბე	ს.პ	9	10
შეასრულა		თ. ხვედელიძე				

კიბე №2

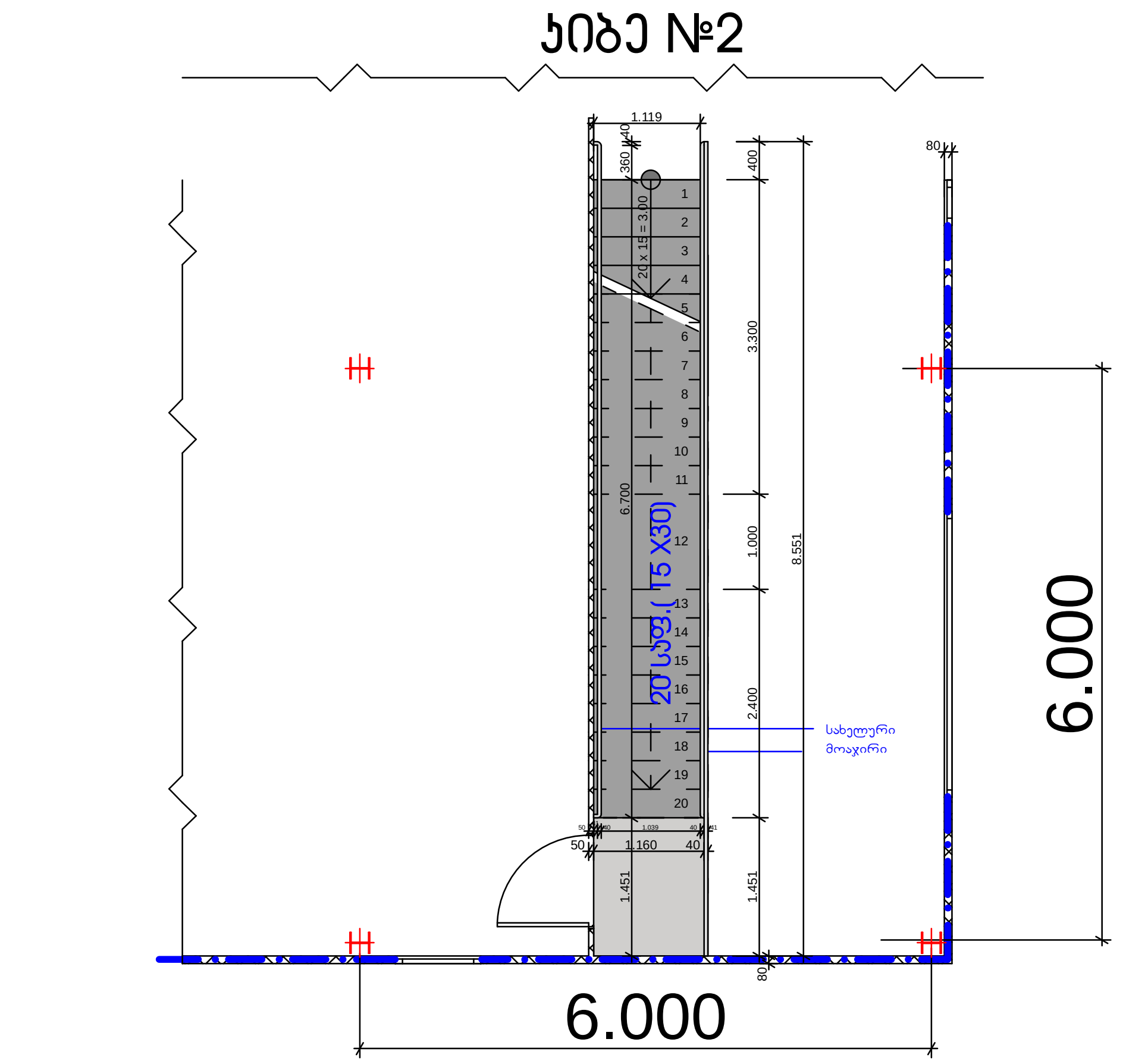

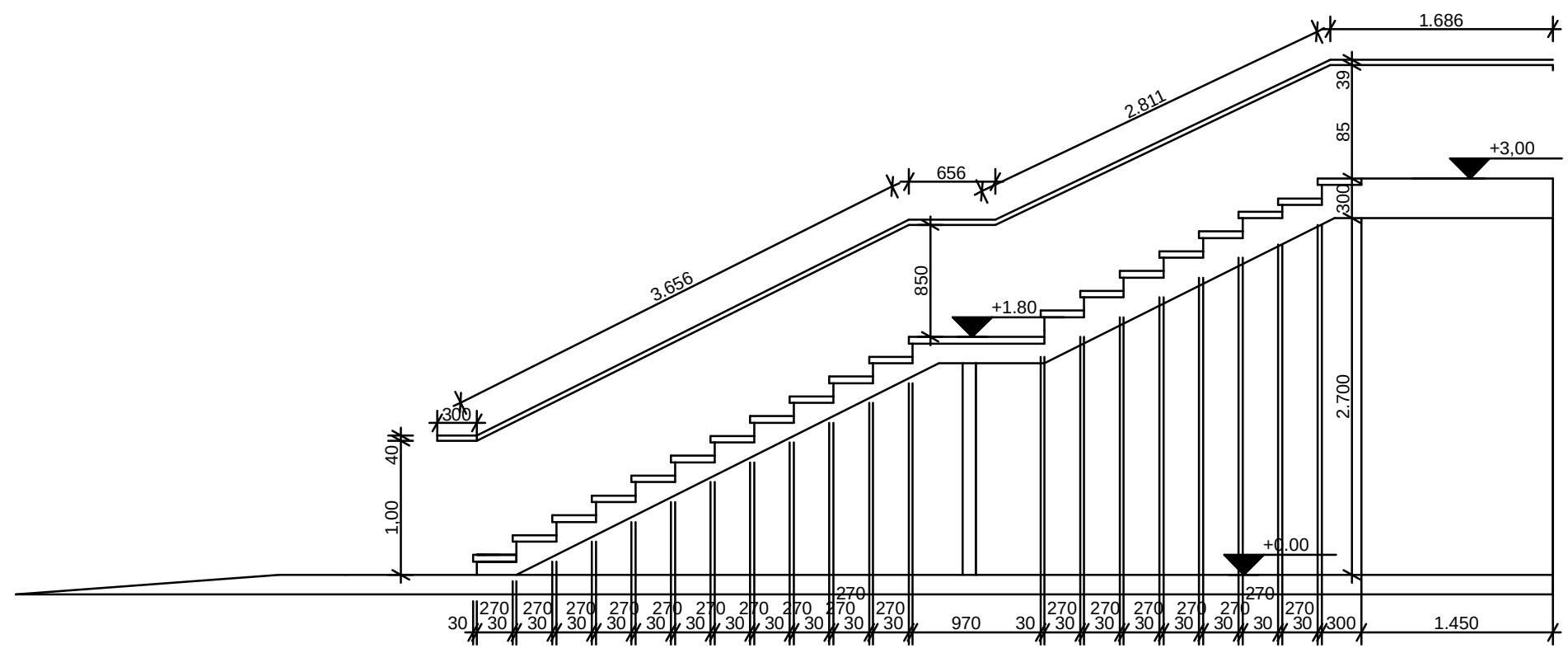

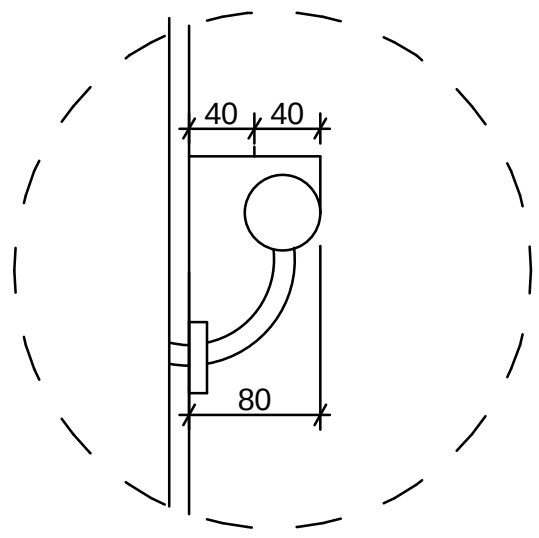

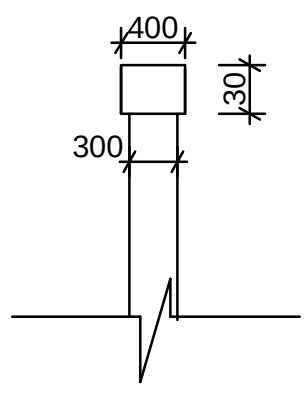

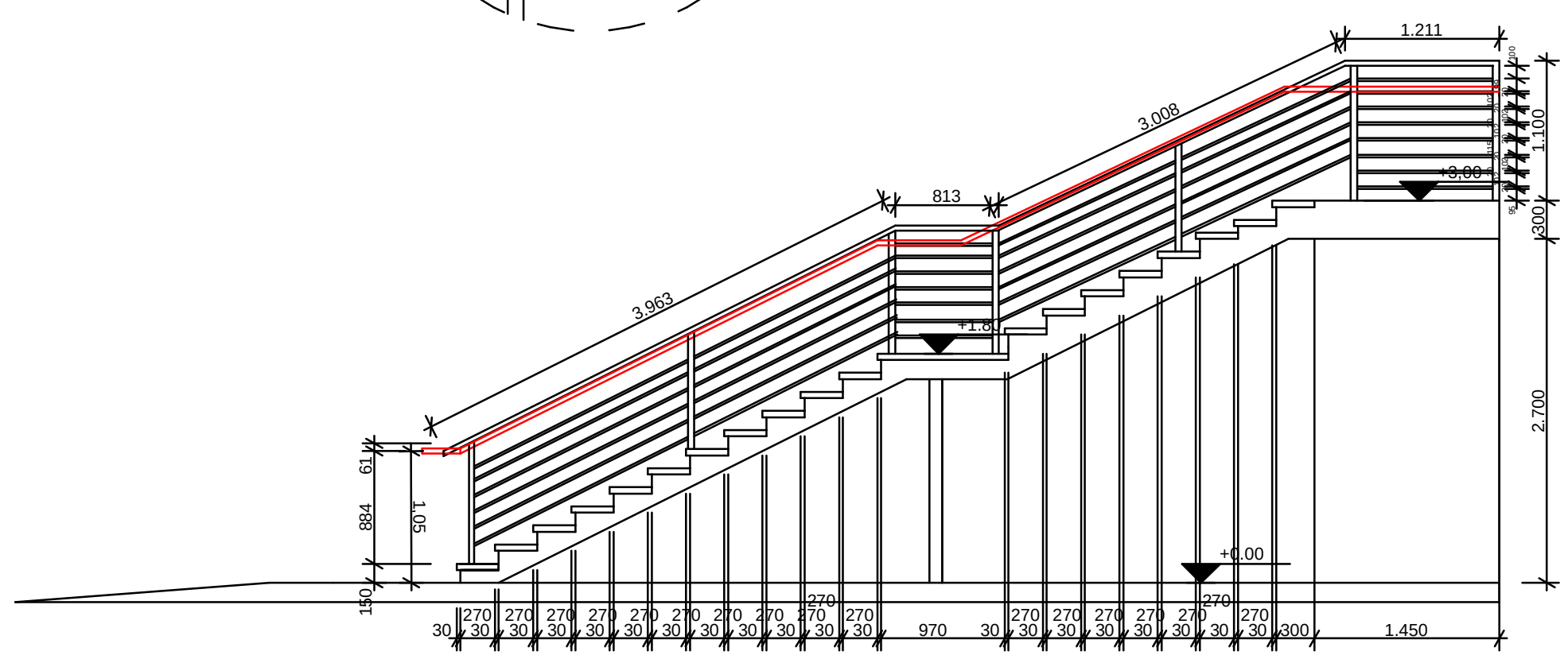

თბილისი 2017 წ.	ქ.თბილისი. დ. აღმაშენებლის ხეივანი მე-12 კმ. სტუდენტური კამპუსი სასწავლო-საცხოვრებელი კორპუსი (რეკონსტრუქცია, მიშენება-დაშენების ქვეძმედებით)					
			დამკვეთი შ.პ.ს. "გრიგოლ რობაქიძის სახელობის უნივერსიტეტი" მ. თავხელიძე	სტადია	ფურც.	რაოდენობა
პრ. ავტორები		თ. ხვედელიძე				
			ტიპიური გზა-კიბე	ს.პ	8	10
შეასრულა		თ. ხვედელიძე				

კიბე №1

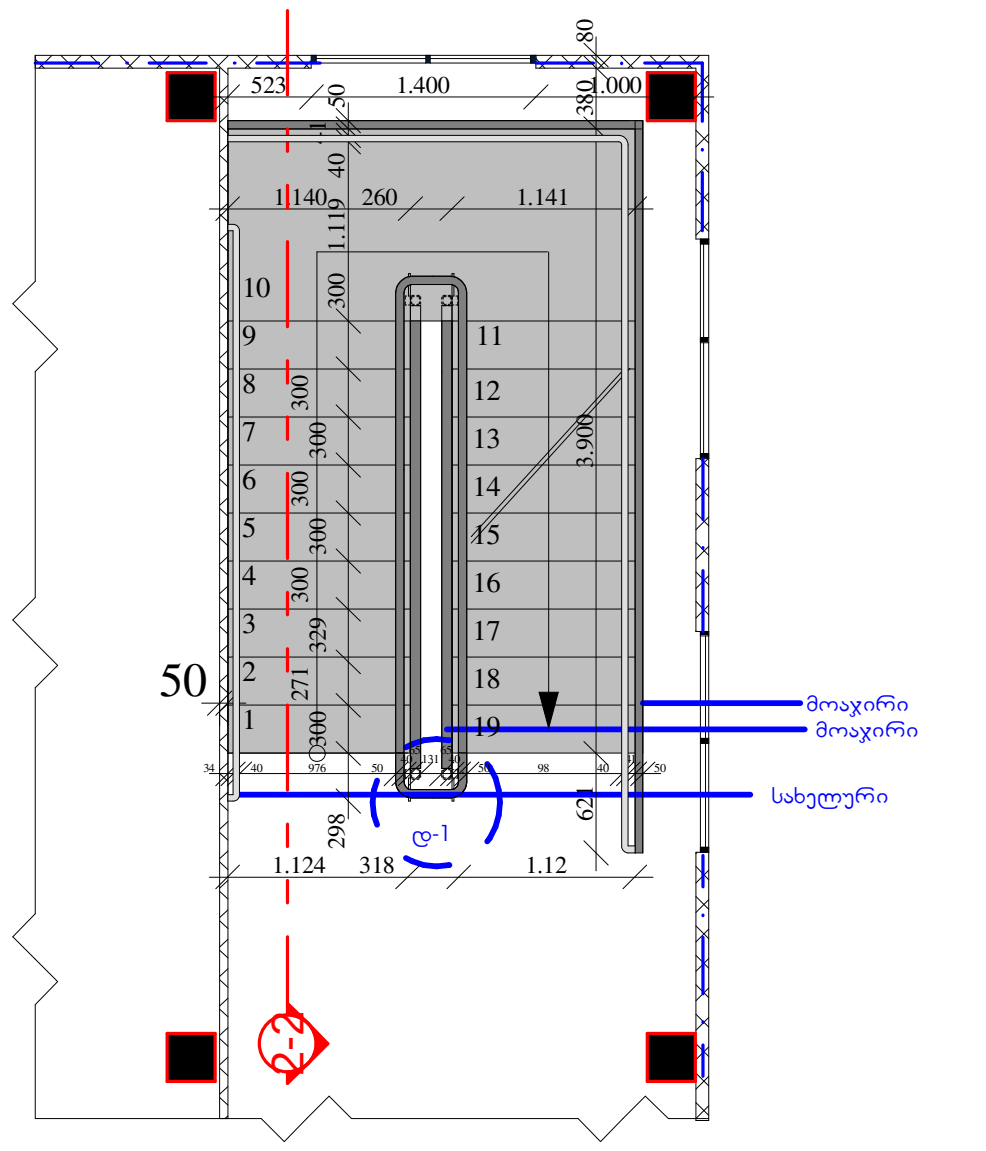

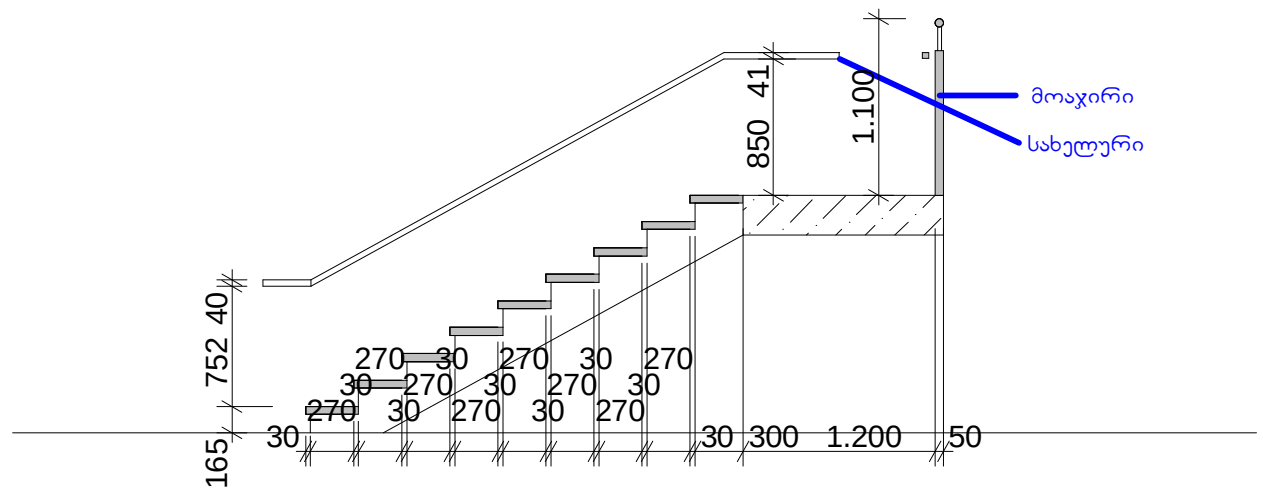

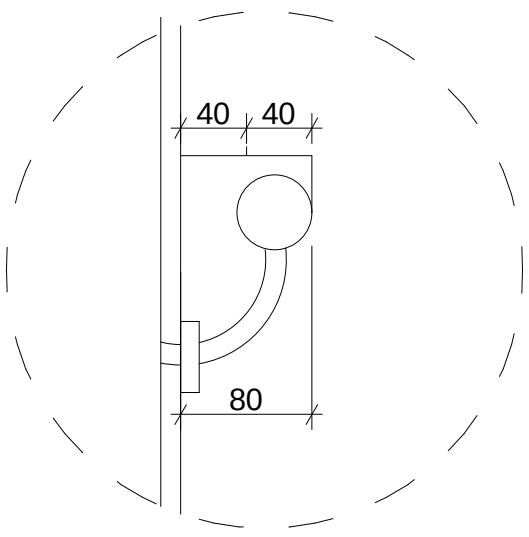

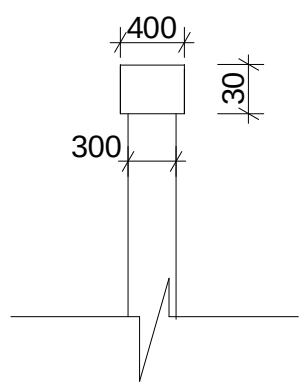

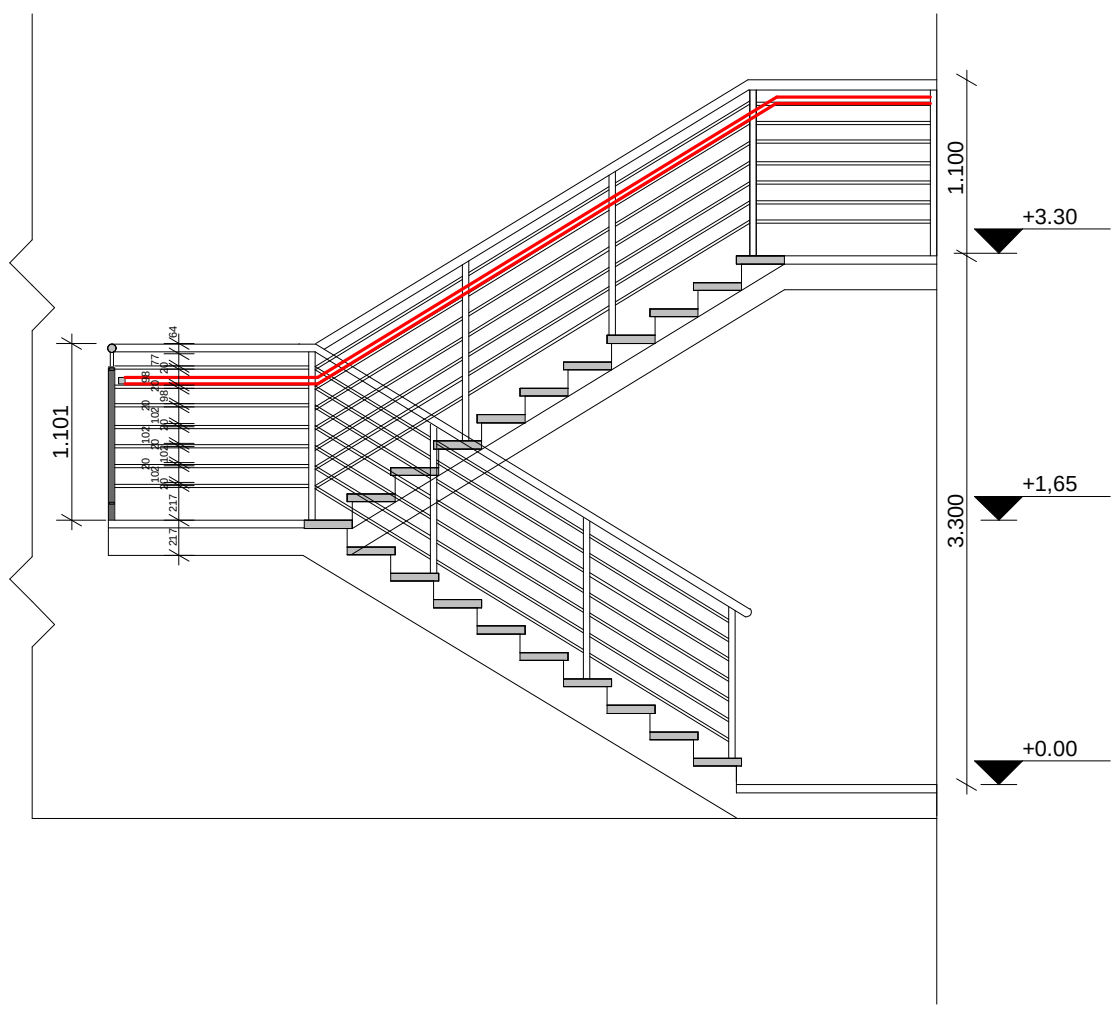

დ - 1
მ 1:20

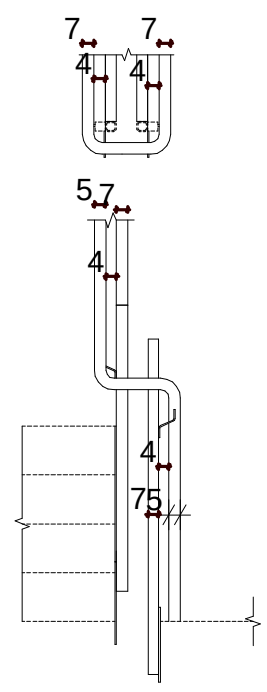

თბილისი 2017 წ.	ქ.თბილისი. დ. აღმაშენებლის ხეივანი მე-12 კმ. სტუდენტური კამპუსი სასწავლო-საცხოვრებელი კორპუსი (რეკონსტრუქცია, მიშენება-დაშენების ქვექმედებით)				
პრ. ავტორები		თ. ხვედელიძე	დამკვეთი შ.პ.ს. "გრიგოლ რობაქიძის სახელობის უნივერსიტეტი" მ. თავხელიძე	სტადია	ფურც.	რაოდენობა
			ტიპიური გზა-კიბე	ს.პ	10	10
შეასრულა		თ. ხვედელიძე				

პანდუსი №1

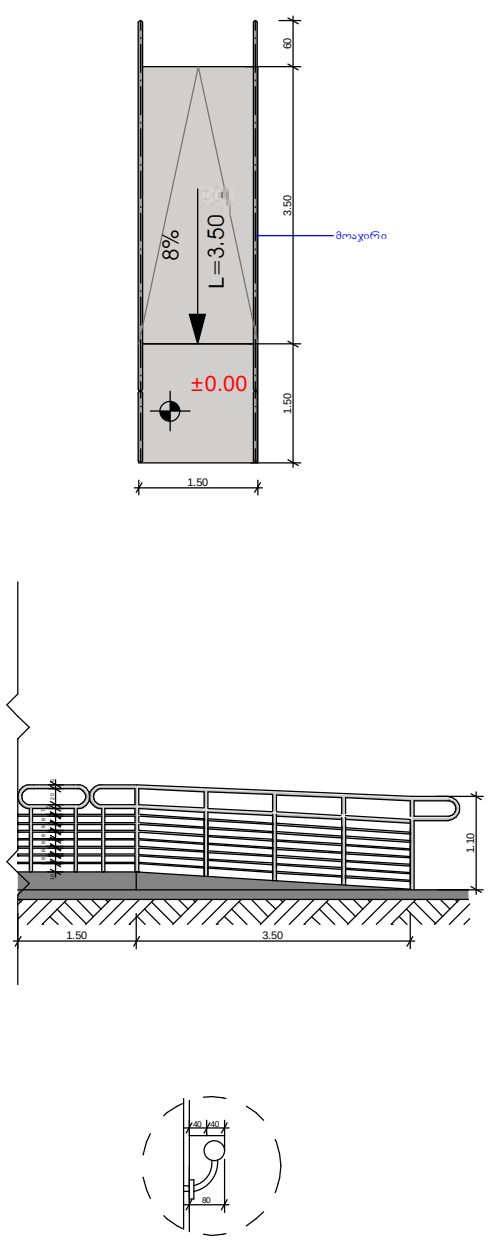

პანდუსი №2

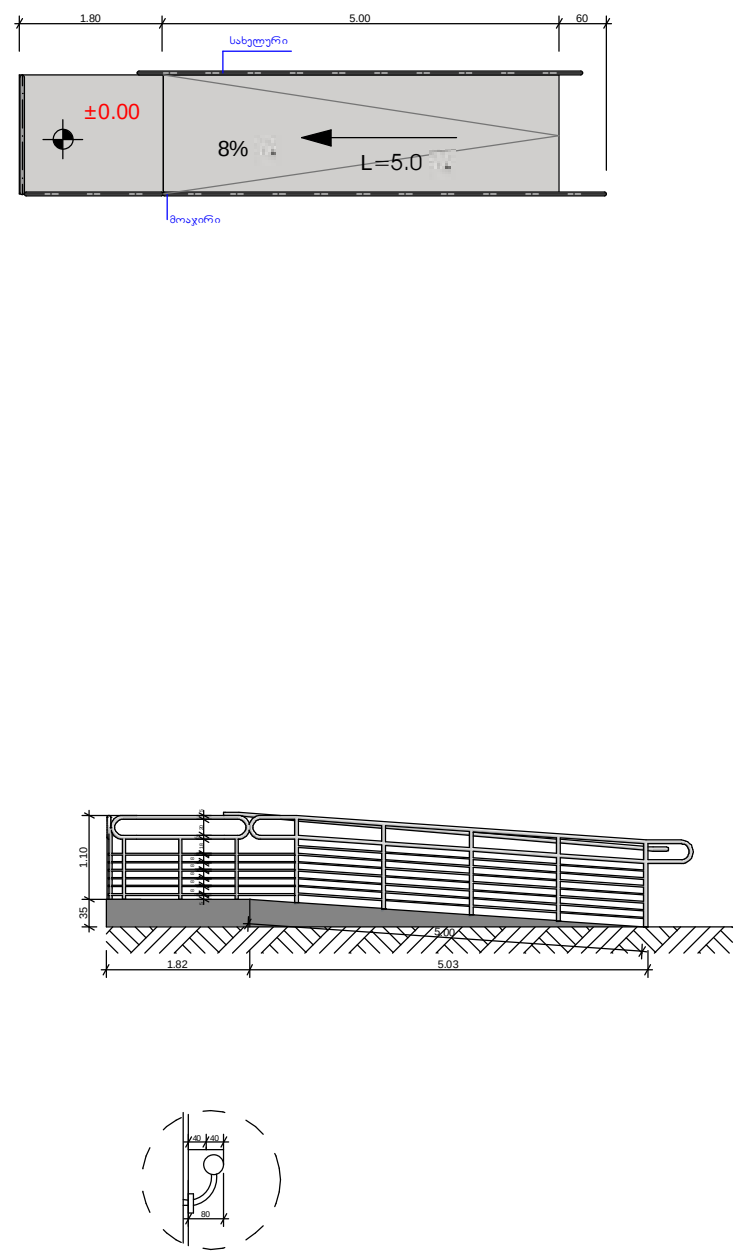

თბილისი 2017 წ.	ქ.თბილისი. დ. აღმაშენებლის ხეივანი მე-12 კმ. სტუდენტური კამპუსი სასწავლო-საცხოვრებელი კორპუსი (რეკონსტრუქცია, მიშენება-დაშენების ქვექმედებით)					
პრ. ავტორები		თ. ხვედელიძე	დამკვეთი შ.პ.ს. "გრიგოლ რობაქიძის სახელობის უნივერსიტეტი" მ. თავხელიძე	სტადია	ფურც.	რაოდენობა
			ტიპიური გზა-კიბე	ს.პ		10
შეასრულა		თ. ხვედელიძე				





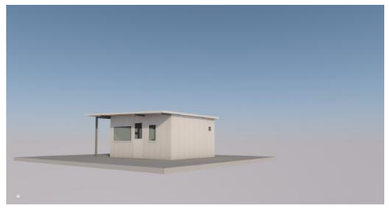

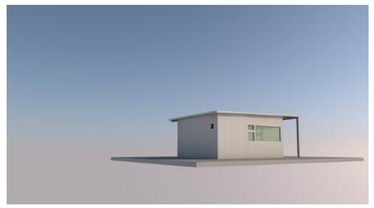

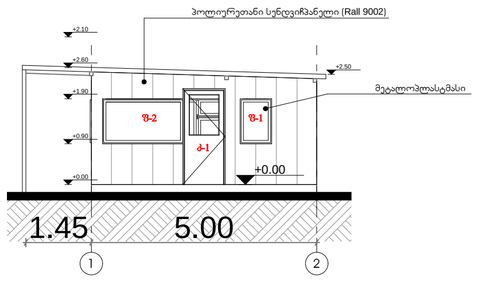

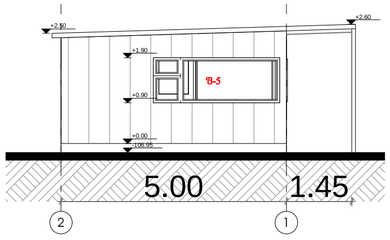

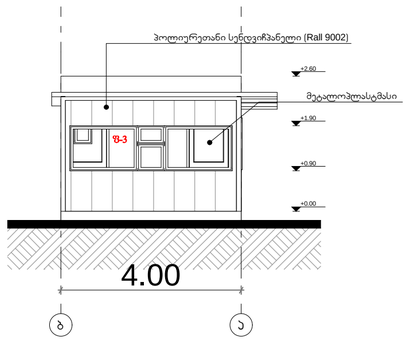

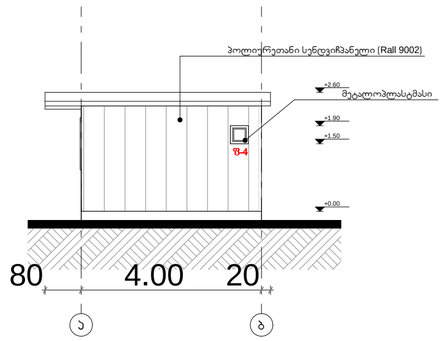

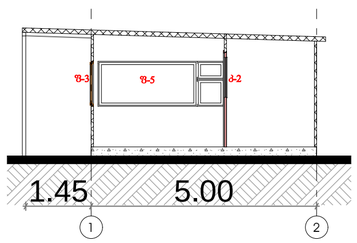

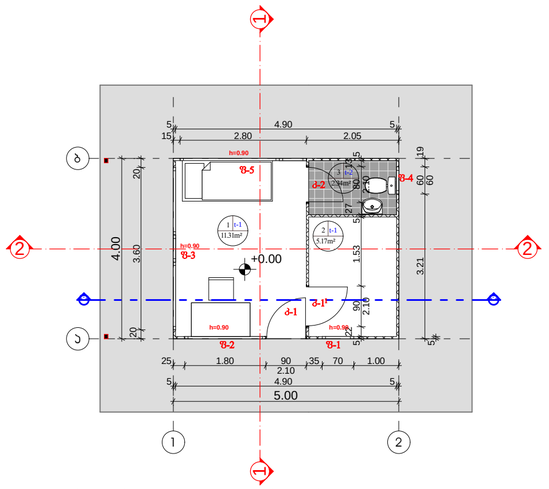

ექსპლიკაცია

1. მიმღები 11.31 მ²
2. საძილე 5.17მ²
3. სველი წერტილი 2.34მ²

სრული ფართი სართულზე 18.82მ²

ტიპი					
ქ-1	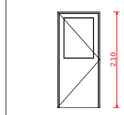				
ქ-1¹	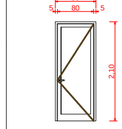				
ქ-2	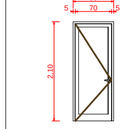				
ფ-1	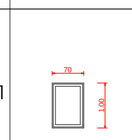	ფ-2	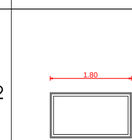	ფ-3	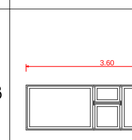
ფ-4	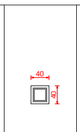	ფ-5	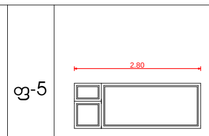		

კარების სპეციფიკაცია

ტიპი	ზომები (მმ)		მასალა	რაოდენობა სართულებზე	ფართობი (მ²)
	L	H		I	
k-1	900	2100	მეტალოპლასტმასი	1	1.89 m²
k-1¹	900	2100	მეტალოპლასტმასი	1	1.89 m²
k-2	800	2100	მეტალოპლასტმასი	1	1.68 m²
კარებების რაოდენობა			ჯამი	3 ცალი	5.46 m²

ფანჯრების სპეციფიკაცია

ტიპი	ზომები (მმ)		მასალა	რაოდენობა სართულებზე	ფართობი (მ²)
	L	H		I	
f-1	700	1000	მეტალოპლასტმასი	1	0.70 m²
f-2	1800	1000	მეტალოპლასტმასი	1	1.80 m²
f-3	3600	1000	მეტალოპლასტმასი	1	3.60 m²
f-4	400	400	მეტალოპლასტმასი	1	0.16 m²
f-5	2800	1000	მეტალოპლასტმასი	1	2.80 m²
ფანჯრების რაოდენობა			ჯამი	5 ცალი	9.06m²

ფორმატი PAPER SIZE	ხელშეკრულების № CONTRACT №	პროექტის № PROJECT №	ფაილის სახელი FILE NAME
A-2			gengegma. dwg

პირობითი აღნიშვნები LEGEND

ა – n - ჯარის მარკირება
n ფანჯრის მარკირება
* - ჯარის მარკირება გაღება

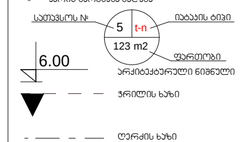

შენიშვნები NOTES

1. ნახაზზე ზომები მოცემულია მმ-ებში;
2. ნახაზზე ყველა ცალმხრივად მიმართული ისრის მეთხვედრები უნდა იყოს ერთმანეთის პარალელურად;
3. ფენილების არქიტექტურული ელემენტები უნდა ემთხვეოდეს ერთ ვარიანტს;

ექსპლიკაცია EQSPLIKATION

სიტუაციური სქემა KEY PLAN

დამკვეთი CLIENT: შ.პ.ს. "ტოფლის ტექსტილი"

პროექტი PROJECT: ფაბრიკა(სამკერვალო ფაბრიკა)

მისამართი ADRESS: ქ.თბილისი, წითელი ქუჩა №85-ის მიმდებარე (ს.კ. 01.23.22.011.02)

თანამდებობა	გვარი	ხელმოწერა
შეასრულა:	თ.ხვედელიძე	თ. ხვედელიძე
შეამოწმა:		
დაამტკიცა:	ა. მორგოშელაძე	ა. მორგოშელაძე

არქიტექტურული პროექტი

მასშტაბი SCALE	1:100	თარიღი DATE OF ISSUE	

ნახაზის DRWG.

დაცვის ჯიხურის ესკიზური პროექტი

სტადია STAGE	ინდექსი INDEX	ფურც. PAGES
პროექტი	ფ-9	ფ-17

ფორმატი PAPER SIZE	ხელშეკრულების № CONTRACT №	პროექტის № PROJECT №	ფაილის სახელი FILE NAME
A-2			gengegma. dwg

პირობითი აღნიშვნები LEGEND

ა – n - ჯარის მარკირება

n ფენილის მარკირება

• - ჯარის მარკირება ბეტონა

საძირკვლის № | 5 | t-n | 123 m2 | იატაკის ტიპი | ფენილი | პროექტირებული ნიშნული

6.00

ჭრილის ხაზი

ღერძის ხაზი

ექსპლიკაცია I სართული

1. საწყობი 221.49 მ²
2. საფინანსო განყოფილება 78.04მ²
3. საწარმოო სივრცე 948.97 მ²
4. საგარდერობე (ჯაცების) 18.50 მ²
5. საგარდერობე(ქალების) 19.40 მ²
6. WC და საშხაპე (ჯაცების) 15.30 მ²
7. WC და საშხაპე (ქალების) 11.00 მ²
8. WC და საშხაპე (შშმ პირთათვის) 5.30 მ²
9. გამანაწილებელი სივრცე 42.07 მ²
10. ჯორიდორი 68.28 მ²
11. საქვაბე 9.18 მ²
12. ტექნიკური ოთახი 6.75მ²
13. სატუმბი სადგური 13.00მ²

სრული ფართი 1444.28 მ²

შენიშვნები NOTES

1. ნახაზზე ზოგიერთი მოცემული მეორეხარისხოვანია;
2. ნახაზზე ყველა ცვლილება მთავარ ინჟინერთან უნდა შეთანხმდეს;
3. ფურცლის პორტალურებით აბარებაზე უარყოფა ნიშნავს;

ექსპლიკაცია EQSPLIKATION

სიტუაციური სქემა KEY PLAN

დამკვეთი CLIENT: შ.პ.ს. "ტოფლის ტექსტილი"

პროექტი PROJECT: ფაბრიკა(სამკერვალო ფაბრიკა)

მისამართი ADRESS: ქ.თბილისი, ქალაქის კეკელი 3402-ის მიმდებარე (ს.კ. 01.10.22.011.023)

თანამდებობა	გვარი	ხელმოწერა
შეასრულა:	თ.ხვედელიძე	
შეამოწმა:		
დაამტკიცა:	ა. მორგოშელაძე	

ICES

არქიტექტურული პროექტი

მასშტაბი SCALE	1:200	თარიღი DATE OF ISSUE

ნახაზის DRWG.: **სართულის მარკა+0.00/447.50 ნიშნულზე**

სტადია STAGE	ინდექსი INDEX	ფურც. PAGES
მუშა	ფ-10	ფ-17

ფორმატი PAPER SIZE	კონტრაქტის № CONTRACT №	პროექტის № PROJECT №	ფაილის სახელი FILE NAME
A-2			gengegma. dwg

პირობითი აღნიშვნები LEGEND

ბ –n - ბარის მარკირება

n ფენძრის მარკირება

* - ბარის მარცხნივ მაღება

საძირკვლის № — 5 t-n 123 m2 — იატაკის ტიპი

6.00 — ფენძრების ნიშნული

პროექტირებული ნიშნული

ჭრილის ხაზი

ღერძის ხაზი

ექსპლიკაცია II სართული

15. ელექტრიკოსის და ავტომატიკოსის სახელოსნო ო

16.გამანაწილებელი სივრცე 58.92 მ²

17.ადმინისტრაცია 26.71მ²

18. ადმინისტრაცია 13.16მ²

19. ადმინისტრაცია 27.15მ²

20. ადმინისტრაცია 27.76მ²

21. ადმინისტრაცია 24.67მ²

22.ადმინისტრაცია 17.62მ²

23. ადმინისტრაცია 40.07მ²

24. ადმინისტრაცია 35.45მ²

25. ადმინისტრაცია 40.07მ²

26. WC(ჯაცების) 10.86 მ²

27. WC(ქალების) 17.45 მ²

სრული ფართი 412.62მ²

შენიშვნები	NOTES
1. ნახაზზე ზომები მოცემულია მმ-ში; 2. ნახაზის ყველა ცვლილება მთვანმოქმედებელი უნდა იყოს პროექტის ავტორებთან; 3. ფერადის პროექტირებით ავტომობილებზე უფრო მეტი პარამეტრი;	
ექსპლიკაცია	EQSPLIKATION
სიტუაციური სქემა	KEY PLAN

დამკვეთი CLIENT	შ.პ.ს. "ტოფლის ტექსტილი"
პროექტი PROJECT	ფაბრიკა(სამკერვალო ფაბრიკა)
მისამართი ADRESS	ქობულეთი, ქალაქის ტერ. 3903-ის ნაკვეთის (ს.კ. 05.28.03.015.012)

თანამდებობა	გვარი	ხელმოწერა
შეასრულა:	თ.ხვედელიძე	
შეამოწმა:		
დაამტკიცა:	ა. გორგიჩილაძე	

არქიტექტურული პროექტი

მასშტაბი SCALE	1:200	თარიღი DATE OF ISSUE

ნახაზის DRWG.

სართულის გეგმა +3.30 ნიშნულზე

სტადია STAGE	ინდექსი INDEX	ფურც. PAGES
გეგმა	ფ-11	ფ-17

ფორმატი PAPER SIZE	ხელშეკრ.№ CONTRACT №	პროექტის № PROJECT №	ფაილის სახელი FILE NAME
A-2			gengegma. dwg

პირობითი აღნიშვნები LEGEND

ბ –n - ბარის მარკირება
n ფენძრის მარკირება
* - ბარის მარჩხინა მხრება

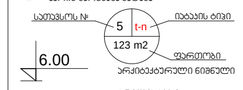

ჭრილის ხაზი

ღერძის ხაზი

ნებართვა № 4051683 მეთანამშრომული პროექტი
28/05/2018 წ

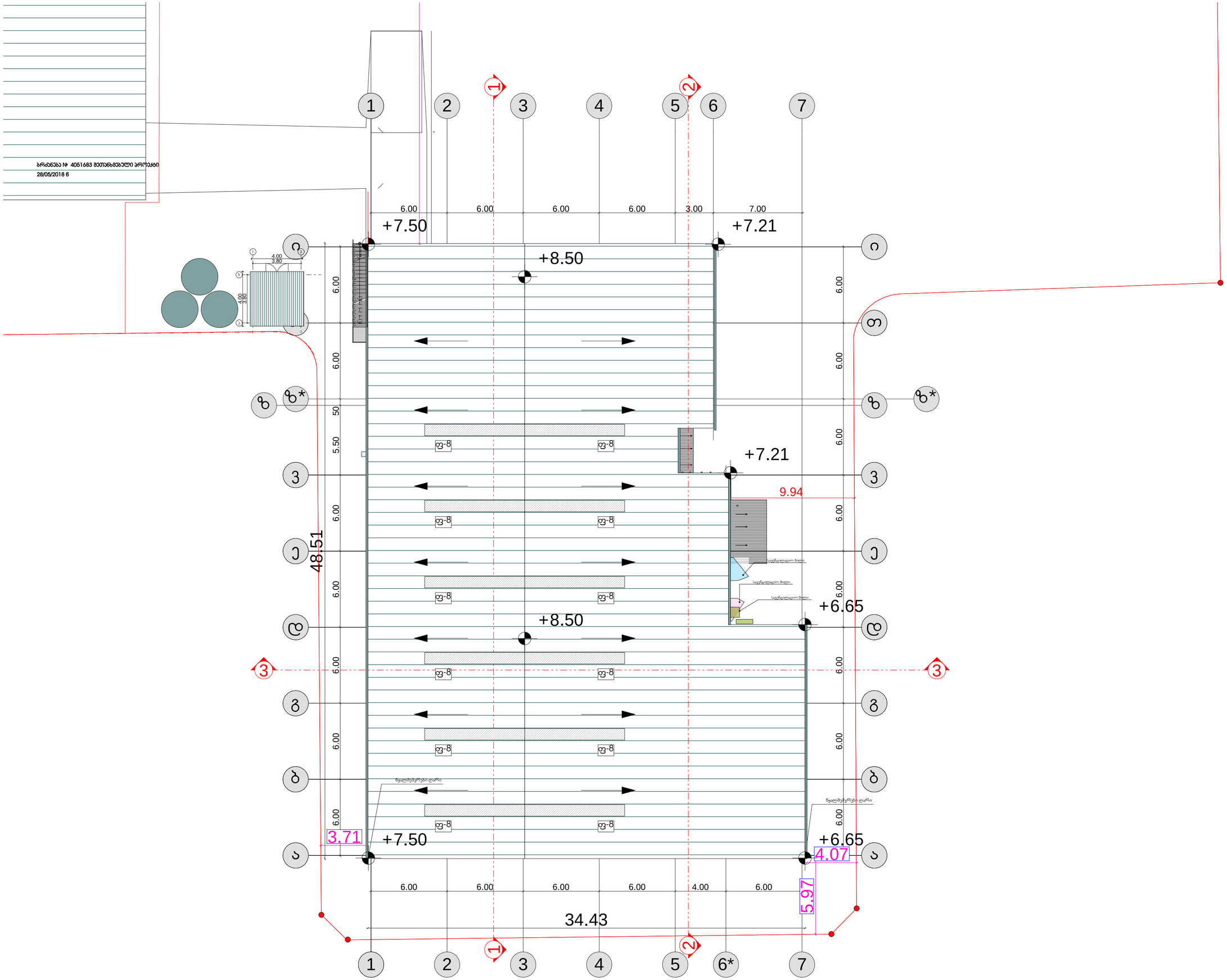

შენიშვნები NOTES

1. ნახაზზე ზუსტად მოცემული მვარებში;
2. ნახაზზე ზომები იცლილება მიმენტლოგიაზე მეთანამშრომელი უნდა იყოს პროექტის ავტორებთან;
3. ფენრიტის პროექტირებამდე აბარმაბარად უამრავი ნიშნული;

ექსპლიკაცია EQSPLIKATION

სიტუაციური სქემა KEY PLAN

დამკვეთი CLIENT	შ.პ.ს. "ტიფლის ტექსტილი"	
პროექტი PROJECT	ფაბრიკა(სამკერვალო ფაბრიკა)	
მისამართი ADRESS	ქ.თბილისი, ვაკის რაიონი, ჭყონდიდელის ქუჩა №103-ის მიმდებარედ (ს.კ. 01.10.22.011.022)	
თანამდებობა	გვარი	ხელმოწერა
შეასრულა:	თ.ხაბულიძე	
შეამოწმა:		
დაამტკიცა:	ა. გორგილაძე	

ICES

არქიტექტურული პროექტი

მასშტაბი SCALE	1:200	თარიღი DATE OF ISSUE

ნახაზის DRWG. სახურავის გეგმა

სტადია STAGE	ინდექსი INDEX	ფურც. PAGES
გეგმა	ფ-12	ფ-17

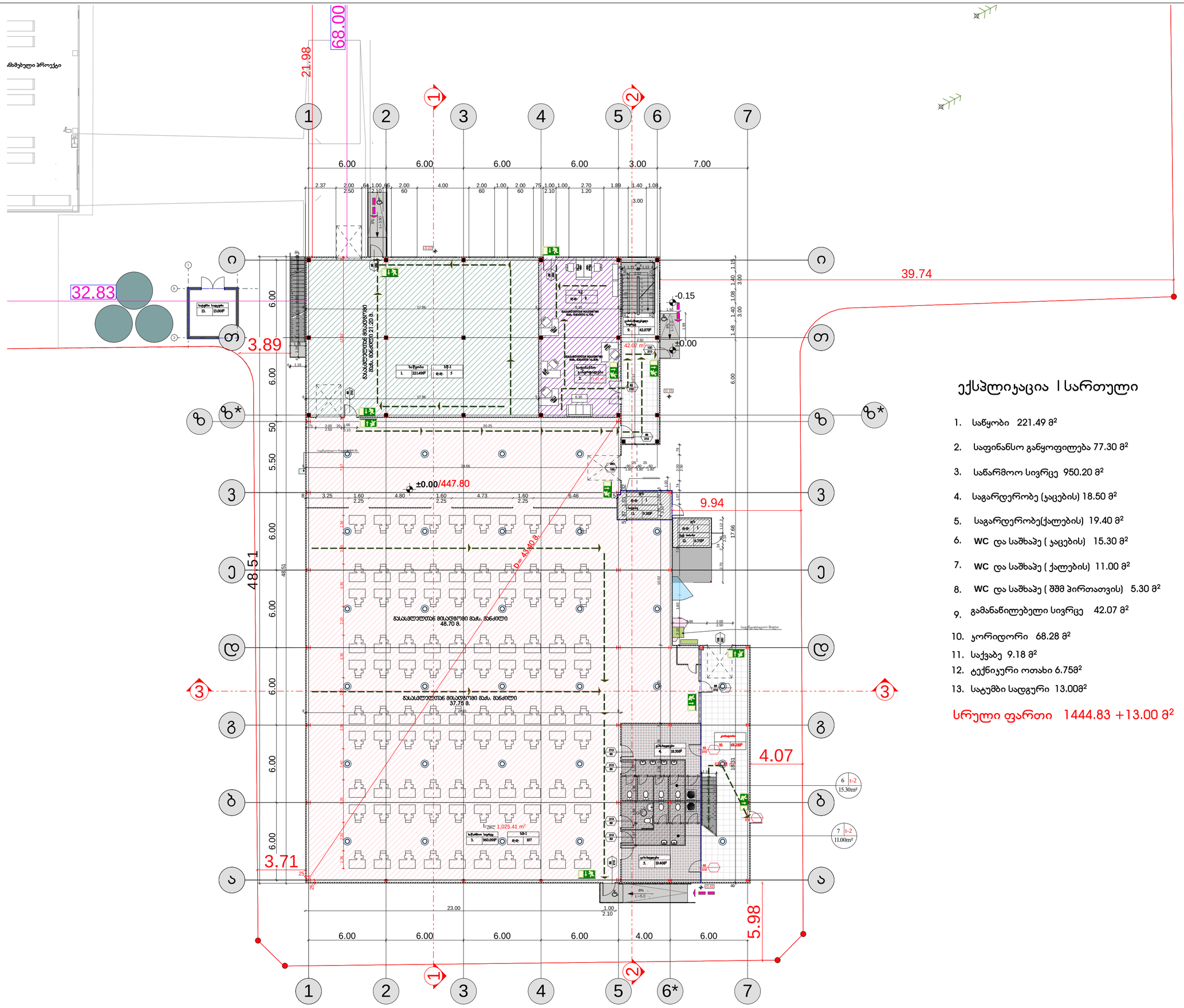

ექსპლიკაცია I სართული

1. საწყობი 221.49 მ²
2. საფინანსო განყოფილება 77.30 მ²
3. საწარმოო სივრცე 950.20 მ²
4. საგარდერობე (ქალების) 18.50 მ²
5. საგარდერობე(ქალების) 19.40 მ²
6. WC და საშხაპე (ქალების) 15.30 მ²
7. WC და საშხაპე (ქალების) 11.00 მ²
8. WC და საშხაპე (შშმ პირთათვის) 5.30 მ²
9. გამანაწილებელი სივრცე 42.07 მ²
10. ჯორიდორი 68.28 მ²
11. საქვაბე 9.18 მ²
12. ტექნიკური ოთახი 6.75მ²
13. საკუმბი სადგური 13.00მ²

სრული ფართი 1444.83 +13.00 მ²

ფორმატი PAPER SIZE	კონტრაქტის № CONTRACT №	პროექტის № PROJECT №	ფაილის სახელი FILE NAME
A-2			gengegma. dwg

ᲐᲜᲒᲠᲘᲨᲘᲡᲔᲣᲚᲘ ᲐᲦᲜᲘᲨᲕᲜᲔᲑᲘ LEGEND

ა – n - ᲙᲐᲠᲘᲡ ᲛᲐᲠᲗᲕᲘᲜᲔᲑᲐ
n ᲡᲐᲫᲘᲠᲜᲘᲡ ᲛᲐᲠᲗᲕᲘᲜᲔᲑᲐ
* - ᲙᲐᲠᲘᲡ ᲛᲐᲠᲙᲘᲠᲜᲘᲡᲐᲗᲕᲘᲡ ᲛᲐᲒᲐᲚᲘᲗᲘ

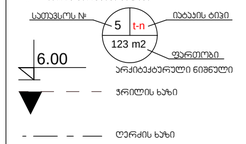

ᲞᲠᲘᲖᲛᲘᲡ ᲮᲐᲖᲘ

ᲪᲔᲠᲪᲘᲡ ᲮᲐᲖᲘ

ᲨᲔᲜᲘᲨᲕᲜᲔᲑᲘ NOTES

1. ნახაზზე ზომები მოცემულია მმ-ში;
2. ნახაზზე ყველა ცვლილება მშენებლობისას მეთანხმებული უნდა იყოს არქიტექტორთან;
3. ფერადების პორტალებზე აპლიკაციარაც უკრძალება გინა ასოებით;

ᲔᲥᲡᲞᲚᲘᲙᲐᲪᲘᲐ EQSPLIKATION

ᲡᲘᲒᲔᲑᲘᲡ ᲡᲥᲔᲛᲐ KEY PLAN

ᲓᲐᲛᲙᲕᲔᲗᲘᲡᲘ CLIENT: შ.პ.ს. "ტოფლის ტექსტილი"

ᲞᲠᲝᲔᲥᲢᲘ PROJECT: ფაბრიკა(სამკერვალო ფაბრიკა)

ᲛᲘᲓᲔᲑᲐᲠᲔᲝᲑᲐ ADRESS: ქალაქი, ქალის ქვე. 3982-ის ნაკვეთი (ს.კ. 01.19.22.011.012)

ᲗᲐᲜᲐᲛᲔᲓᲠᲝᲕᲔᲝᲑᲐ	ᲒᲕᲐᲠᲘ	ᲮᲔᲚᲛᲝᲬᲔᲠᲐ
ᲨᲔᲡᲠᲣᲚᲔᲡᲚᲘ:	თ.ხვედელიძე	
ᲨᲔᲛᲝᲛᲬᲘᲠᲐ:		
ᲓᲐᲛᲢᲙᲘᲪᲔᲡ:	ვ. მორგოლაძე	

ICES

ᲐᲠᲥᲘᲢᲔᲥᲢᲣᲠᲣᲚᲘ ᲞᲠᲝᲔᲥᲢᲘ

ᲛᲐᲡᲨᲢᲐᲑᲘ SCALE	1:200	ᲗᲐᲠᲘᲦᲘ DATE OF ISSUE

ნახაზის DRWG.: ᲡᲐᲠᲗᲣᲚᲘᲡ ᲯᲘᲒᲐᲜᲐ +0.00/447.50 ᲙᲝᲜᲢᲣᲠᲖᲔ

ᲔᲢᲐᲞᲘ STAGE	ᲘᲜᲓᲔᲥᲡᲘ INDEX	ᲤᲣᲠᲪ. PAGES
ᲛᲘᲓ	ფ-10	ფ-17

683 მეთანხმებული პროექტი

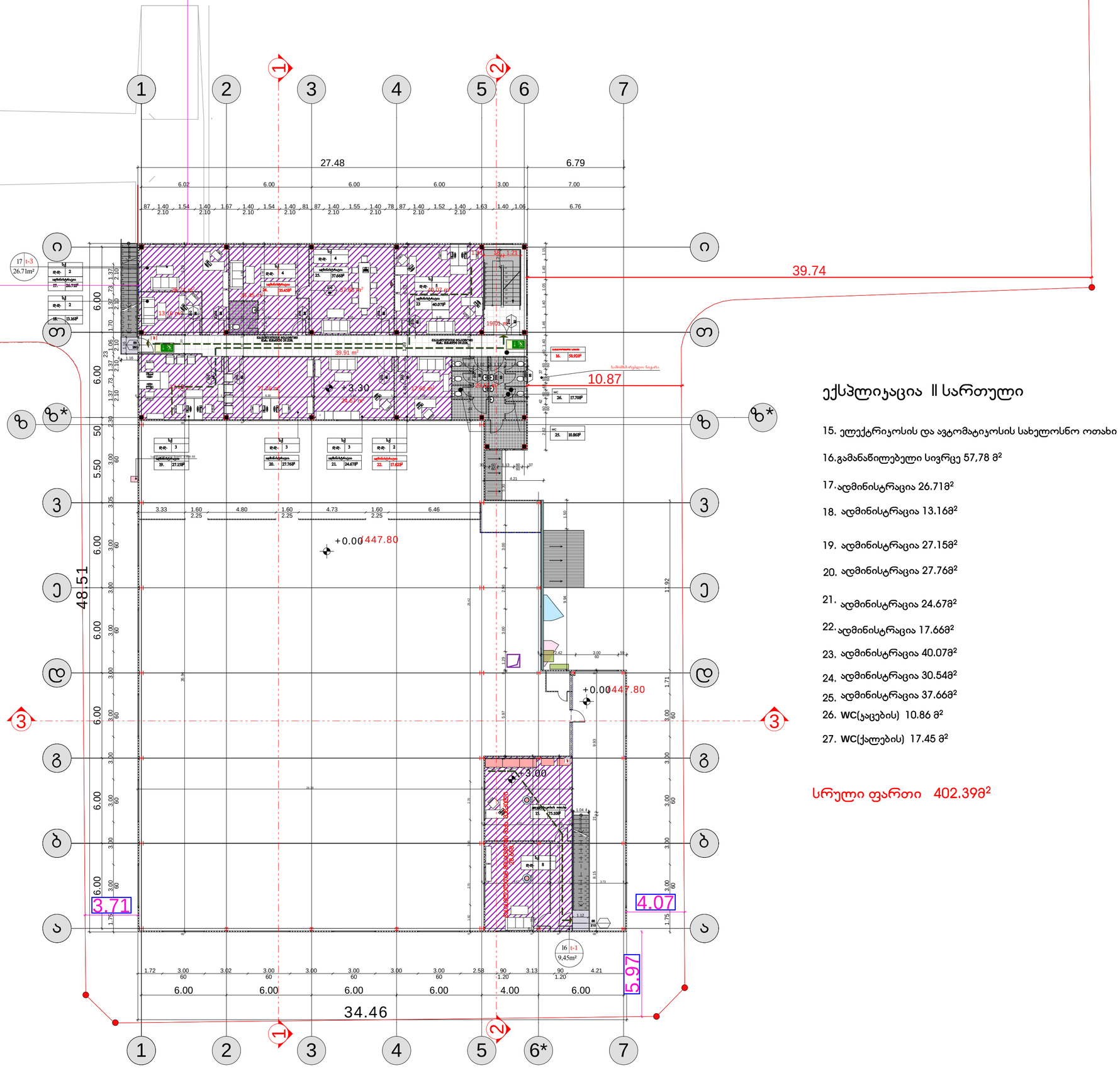

ექსპლიკაცია II სართული

15. ელექტრიკოსის და ავტომატიკოსის სახელოსნო ოთახი 65,08მ²

16.გამანაწილებელი სივრცე 57,78 მ²

17.ადმინისტრაცია 26.71მ²

18. ადმინისტრაცია 13.16მ²

19. ადმინისტრაცია 27.15მ²

20. ადმინისტრაცია 27.76მ²

21. ადმინისტრაცია 24.67მ²

22. ადმინისტრაცია 17.66მ²

23. ადმინისტრაცია 40.07მ²

24. ადმინისტრაცია 30.54მ²

25. ადმინისტრაცია 37.66მ²

26. WC(ჯაცების) 10.86 მ²

27. WC(ქალების) 17.45 მ²

სრული ფართი 402.39მ²

PAPER SIZE	CONTRACT №	PROJECT №	FILE NAME
A-2			gengegma. dwg

პირობითი აღნიშვნები LEGEND

ა –n - ჯარის მარკირება
n ფენარის მარკირება
* - ჯარის მარცხენა მაღება

საძირკვლის № | 5 | t-n | იატაკის ტიპი
123 m2
6.00 | ფასადები
არქიტექტურული ნიშნული
ჯრილების ხაზი
ღერძის ხაზი

შენიშვნები NOTES

1. ნახაზზე ზომები მოცემულია მმ-ში;
2. ნახაზზე ყველა ცვლილება მშენებლობისა მეთანხმებული უნდა იქნეს პროექტის ავტორებთან;
3. ფენილების პროექტირებისას ანათმანარეკლ საფარება მინა ჯარნინ;

ექსპლიკაცია EQSPLIKATION

სიტუაციური სქემა KEY PLAN

დამკვეთი CLIENT შ.პ.ს. "ტოფლის ტექსტილი"

პროექტი PROJECT ფაბრიკა(სამკერვალო ფაბრიკა)

მისამართი ADRESS ქალაქი, ქალის ქვე. №61-ის მიმდებარე (ს.კ. 01.22.01.012)

თანამდებობა	გვარი	ხელმოწერა
შეასრულა:	თ.ხვედელიძე	
შეამოწმა:		
დაამტკიცა:	ა. მორგოშელაძე	

არქიტექტურული პროექტი

მასშტაბი SCALE	1:200	თარიღი DATE OF ISSUE

ნახაზის DRWG. სართულის გეგმა +3.30 ნიშნულზე

სტადია STAGE	ინდექსი INDEX	ფურც. PAGES
გეგმა	ფ-11	ფ-17

ფორმატი PAPER SIZE	ხელშეკრ.№ CONTRACT №	პროექტის № PROJECT №	ფაილის სახელი FILE NAME
A-2			gengegma. dwg

პირობითი აღნიშვნები LEGEND

ბ –n - ბარის მარკირება
n ფენძრის მარკირება
* - ბარის მარჩხინა მხრება

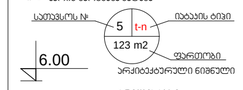

ჭრილის ხაზი

ღერძის ხაზი

ნებართვა № 4051683 მეთანამშრომული პროექტი
28/05/2018 წ

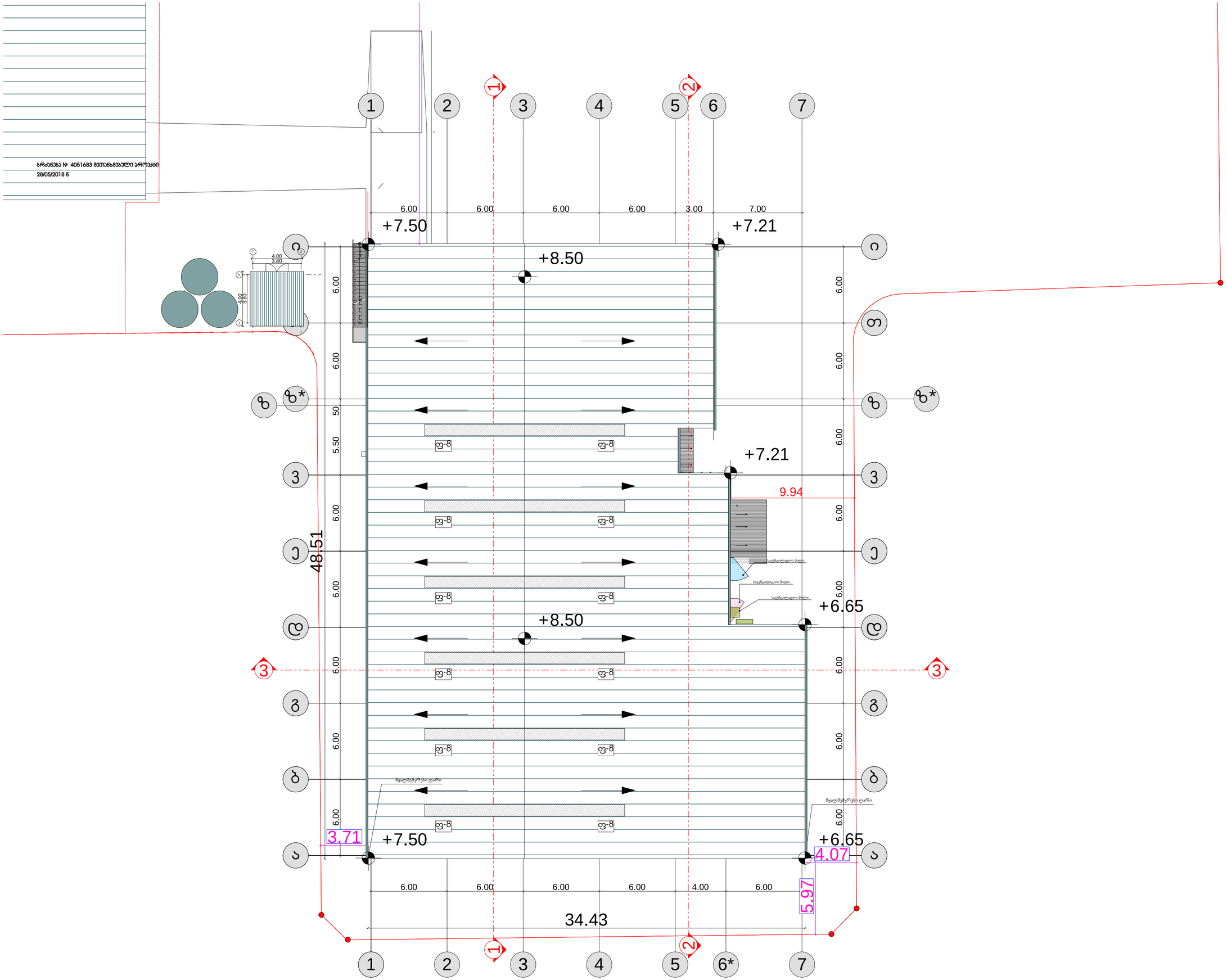

შენიშვნები NOTES

1. ნახაზზე ზუსტად მოცემული მვარებში;
2. ნახაზზე ზომები იცლილება მიმენტლოგიაზე მეთანამშრომელი უნდა იყოს პროექტის ავტორებთან;
3. ფენრიტის პროექტირებამდე აბარმაბარად უამრავი ნიშნული;

ექსპლიკაცია EQSPLIKATION

სიტუაციური სქემა KEY PLAN

დამკვეთი CLIENT	შ.პ.ს. "ტიფლის ტექსტილი"	
პროექტი PROJECT	ფაბრიკა(სამკერვალო ფაბრიკა)	
მისამართი ADRESS	ქ.თბილისი, ვაკის რაიონი, ჭყონდიდელის ქუჩა №103-ის მიმდებარედ (ს.კ. 01.10.22.011.022)	
თანამდებობა	გვარი	ხელმოწერა
შეასრულა:	თ.ხაბულიძე	
შეამოწმა:		
დაამტკიცა:	ა. გორგილაძე	

ICES

არქიტექტურული პროექტი

მასშტაბი SCALE	1:200	თარიღი DATE OF ISSUE

ნახაზის DRWG. სახურავის გეგმა

სტადია STAGE	ინდექსი INDEX	ფურც. PAGES
გეგმა	ფ-12	ფ-17

1. Бетонная смесь
2. Основной защитный слой
3. Отвердитель для обработки поверхности
4. Цементно-песчаная стяжка
5. Отделочный слой
6. Отвердитель для обработки поверхности
7. Жесткая часть
8. Отделочный слой

Узел №1 примыкания кровли к стене
(вертикальная часть кровли)

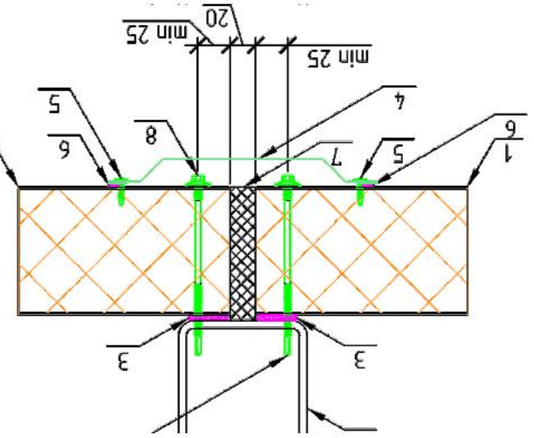

1. Бетонная смесь
2. Основной защитный слой
3. Отвердитель для обработки поверхности
4. Цементно-песчаная стяжка
5. Отделочный слой
6. Отвердитель для обработки поверхности
7. Жесткая часть
8. Отделочный слой

Узел № 2 примыкания кровли к стене
(вертикальная часть кровли)

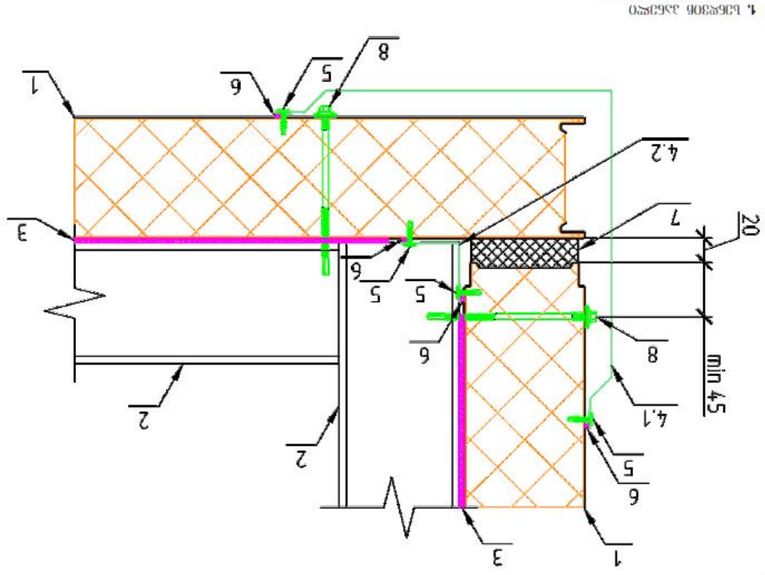

1. Бетонная смесь
2. Основной защитный слой
3. Отвердитель для обработки поверхности
4.1 Цементно-песчаная стяжка
4.2 Отделочный слой
5. Отделочный слой
6. Отвердитель для обработки поверхности
7. Жесткая часть
8. Отделочный слой

Узел № 3 примыкания кровли к стене
(вертикальная часть кровли)

ЗАМЕЧАНИЯ	NOTES
1. Кабельные вводы выполнить в соответствии с требованиями ПУЭ.	
2. Кабельные вводы герметизировать в соответствии с требованиями ПУЭ.	
3. Сечение жил кабелей и проводов, а также тип и количество кабелей и проводов см. в однолинейной схеме.	
ЭКСПЛИКАЦИЯ	EXPLICATION
ЭКСПЛИКАЦИЯ ЭЛЕМЕНТОВ	KEY PLAN
ЗАКАЗЧИК	CLIENT
ООО "Строительная Компания "Монолит"	
ПРОЕКТ	PROJECT
Многоквартирный жилой дом с подземной автостоянкой по ул. Ленина в г. Ростов-на-Дону (1 этап строительства)	
ГЕНПЛАН	GENPLAN
ГИП	
Н.КОНТР.	
ГАП	
РАЗРАБ.	
Схема расположения элементов благоустройства	
Стадия	Лист	Листов
Р	1	1
ООО "Строительная Компания "Монолит"	

Изм.	Кол.уч.	Лист	№ док.
Подп.	Дата		
Инв. № подл.	Подп. и дата	Взам. инв. №	

Условные обозначения	
Граница земельного участка	
Граница зоны благоустройства	
Проектируемое здание	
Проектируемый тротуар	
Проектируемый газон	
Проектируемый бортовой камень	
Проектируемый пешеходный переход	
Проектируемый пандус	
Проектируемый пожарный проезд	
Проектируемый проезд	
Проектируемая парковка	
Проектируемая площадка для отдыха	
Проектируемая площадка для игр детей	
Проектируемая площадка для занятий спортом	
Проектируемая площадка для выгула собак	
Проектируемая площадка для сушки белья	
Проектируемая площадка для мусорных контейнеров	
Проектируемая площадка для временного хранения автотранспорта	
Проектируемая площадка для временного хранения автотранспорта	
Проектируемая площадка для временного хранения автотранспорта

ჯვანძი № 4 სენდვიჩპანელის გადაბმა სახურავთან

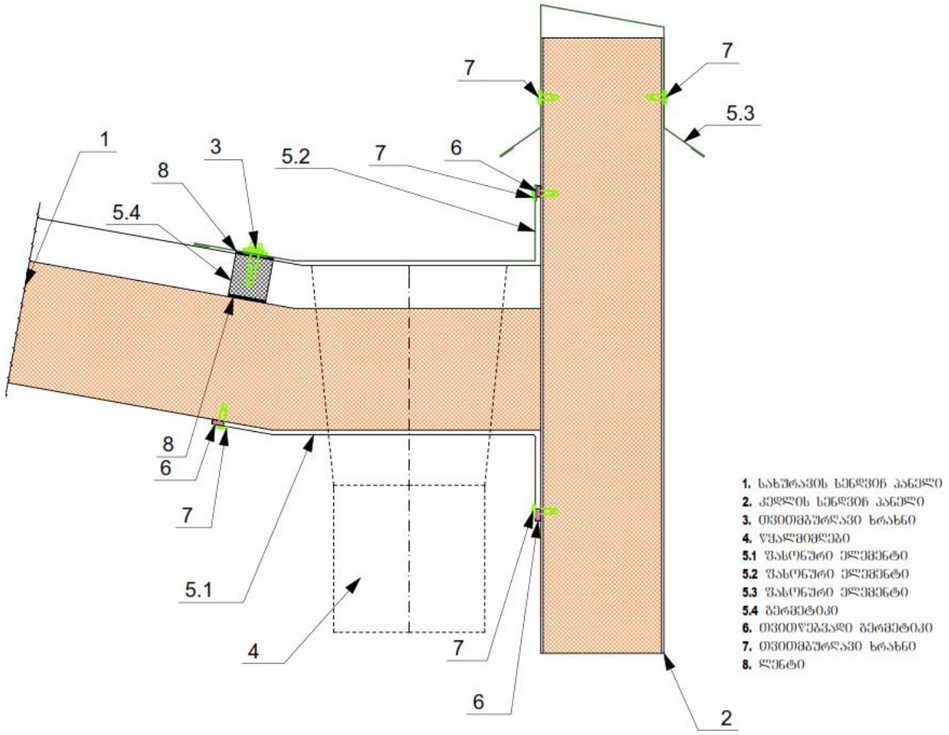

1. სახშრავის სენდვიჩ პანელი
2. კედლის სენდვიჩ პანელი
3. თვითმბურღავი ხრახნი
4. წყალმიმდინი
5.1 ფასონური ელემენტი
5.2 ფასონური ელემენტი
5.3 ფასონური ელემენტი
5.4 გერმეტიკი
6. თვითწებვადი გერმეტიკი
7. თვითმბურღავი ხრახნი
8. ლენტი

ჯვანძი № 5სენდვიჩპანელის გადაბმა სახურავთან

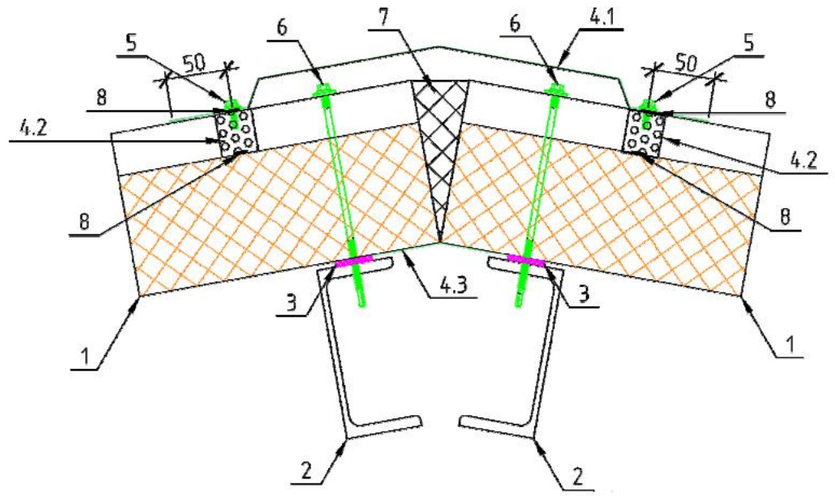

1. სახშრავის სენდვიჩ პანელი
2. ღიობების ელემენტი
3. თვითწებვადი გერმეტიკი
4.1 ფასონური ელემენტი
4.2 გერმეტიკი
4.3 ფასონური ელემენტი
5. თვითმბურღავი ხრახნი
6. თვითმბურღავი ხრახნი
7. მინერალური ბამბა
8. ლენტი

ჯვანძი № 8 სენდვიჩპანელთან ვიტრაჟის ჩამაგრება

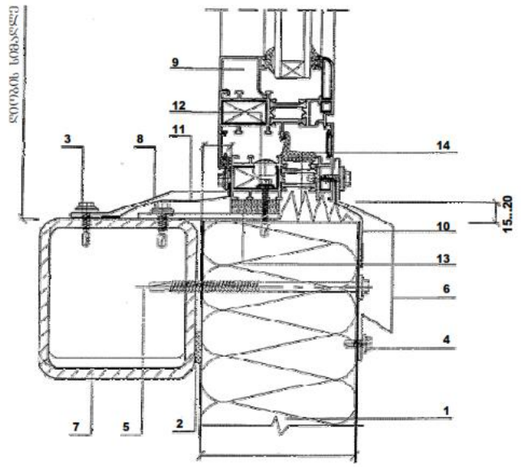

1. სენდვიჩ პანელი
2. წასაშენებარი და ორმხრივგამხარი ლენტი
3; 4; 5. თვითმბურღავი ხრახნი
6;8. იწრ. დამცავებიანი ელემენტი 0.6 მმ, გალვანიზებული კოლიმერული საფარით
7. ღიობების კონსტრუქციის ელემენტი
9. შენარჩუნებრივი
10. გერმეტიკი
11. მინა-პაკეტის ორმოსლაცია
12. საიზოლაციო ლენტი

ჯვანძი № 6 ალუმინის ჯარის ჩამაგრება

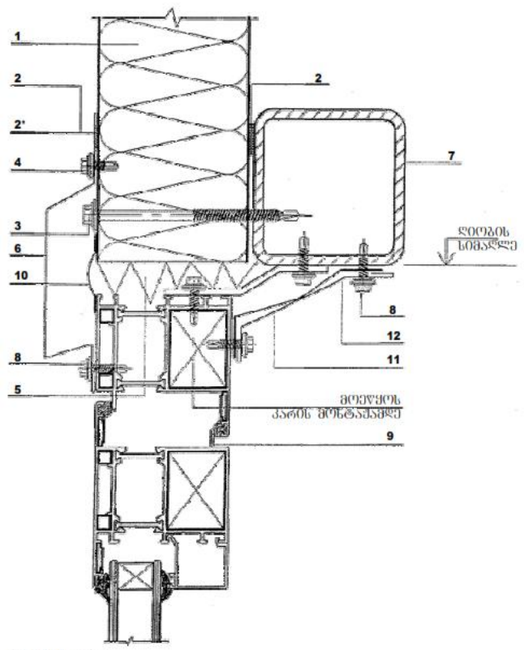

1. სენდვიჩ პანელი
2; 2' წასაშენებარი და ორმხრივგამხარი ლენტი
3; 4. თვითმბურღავი ხრახნი
5. მინა-პაკეტის ორმოსლაცია
6;12. იწრ. დამცავებიანი ელემენტი 0.6 მმ, გალვანიზებული კოლიმერული საფარით
7. ღიობების კონსტრუქციის ელემენტი
8. თვითმბურღავი ხრახნი
9. ქარი
11. საიზოლაციო ლენტი

ჯვანძი № 7 ალუმინის ფანჯრის ჩამაგრება

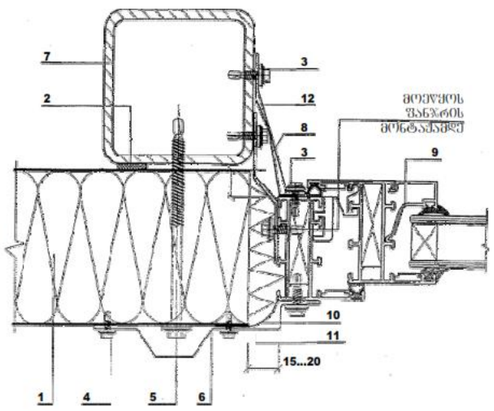

1. სენდვიჩ პანელი
2. წასაშენებარი და ორმხრივგამხარი ლენტი
3; 4; 5. თვითმბურღავი ხრახნი
6;8. იწრ. დამცავებიანი ელემენტი 0.6 მმ, გალვანიზებული კოლიმერული საფარით
7. ღიობების კონსტრუქციის ელემენტი
9. შენარჩუნებრივი
10. გერმეტიკი
11. მინა-პაკეტის ორმოსლაცია
12. საიზოლაციო ლენტი

ფორმატი PAPER SIZE	A-3
ხელშეკრულების № CONTRACT №	
პროექტის № PROJECT №	
ფაილის სახელი FILE NAME	gengegma.dwg

ვირობითი აღნიშვნები LEGEND

ა –n - ჯარის მარკირება
n ფანჯრის მარკირება
* - ჯარის მარკირება გალობა

სართულის № | 5 | t-n | იდენტის ტიპი
123 m2 ფართობი
6.00 არქიტექტორული ნიშნული

ჭრილის ხაზი

ღერძის ხაზი

შენიშვნები NOTES

1. ნახაზზე ზომები მოცემულია მმ-ში;
2. ნახაზზე ყველა ცვლილება შეთანხმებისას მეშენებელთან უნდა იქნა პროექტის ავტორებთან;
3. ფურცლის ორიენტირებით უპირველესად უცდება წინა ვერსიას;

ექსპლიკაცია EQSPLIKATION

სიტუაციური სქემა KEY PLAN

დამკვეთი CLIENT **შ.პ.ს. "ტიფლის ტექსტილი"**

პროექტი PROJECT
ფაბრიკა(სამკერვალო ფაბრიკა)

მისამართი ADRESS **ქ.თბილისი, ქალაქის კუნძ №81-ის მიმდებარედ (ს.კ. 01.19.22.011.022)**

თანამდებობა	გვარი	ხელმოწერა
შეასრულა:	თ.ხვედელიძე	
შეამოწმა:		
დაამტკიცა:	პ. მორგოშელაძე	

ICES

არქიტექტორული პროექტი

მასშტაბი SCALE		თარიღი DATE OF ISSUE

ნახაზის DRWG. **სენდვიჩპანელის ბმების ვარიანტები**

სტადია STAGE	ინდექსი INDEX	ფურც. PAGES
მუშა		

ფაბრიკის (სამკერვალო ფაბრიკა , ქ. თბილისი, კაიროს ქუჩა №81 მიმდებარე ტერიტორია)
ს/კ კოდი 01.19.22.011.012
წყლით ავტომატური ქრობის
პროექტი

თბილისი
2018 წ.

განმარტებითი ბარათი

წყლით ქრობის (საშხეფი) სისტემა და სატუმბი სადგური

მოცემულ შენობაში გათვალისწინებულია ხანძრის ავტომატური ქრობის სისტემა იგივე საშხეფი სისტემა.

NFPA 13 - ის მიხედვით მოცემული ფართი სადაც საშხეფები იქნება განთავსებული, არის საშუალო საფრთხის შემცველობის (Ordinary hazard group II).

სისტემა გათვალისწინებულია ერთდროულად 220 $მ^2$-ის სივრცის ქრობისთვის, ხოლო თითოეულ $მ^2$-ზე წყლის მიწოდება უნდა შეადგენდეს 8 ლიტრს წუთში, შესაბამისად ამ სივრცის ქრობისთვის საჭირო არის 220X8 = 1760 ლ/წთ წყლის წარმადობა, შესაბამისად ვიღებთ სატუმბი სადგურის წარმადობას - მინიმუმ 1760 ლ/წთ და მინიმუმ 5 ბარი წნევა.

ქვედა მიმართულების საშხეფების დაშორება ერთმანეთისგან უნდა იყოს არაუმეტეს 4 მეტრისა ხოლო კედლებიდან არაუმეტეს 2 მეტრისა, ხოლო ზედა მიმართულების არაუმეტეს 5 მეტრისა ერთმანეთისგან, კედლიდან კი არაუმეტეს 2,5 მეტრისა. (ტექნიკური სპეციფიკაცია იხილეთ წყლის სისტემის პროექტის #3 და #4 გვერდებზე).

საშხეფის სისტემის დასაწყისში დაყენდება სველი განგაშის სარქველი, რაც მოგვცემს როგორც ხმოვან ასევე სასიგნალო კონტაქტს სისტემის გააქტიურების შემთხვევაში. (დეტალური ინფორმაციისთვის იხილეთ პროექტი).

სახანძრო წყლის რეზერვუარი იქნება 75 $მ^3$ მოცულობის, და მას ასევე ექნება მისაერთებელი სახანძრო ბრიგადისთვის, რათა მეხანძრეებმა საჭიროების შემთხვევაში შეძლონ წყლის რეზერვის გამოყენება.

საშხეფების სისტემა მომარაგდება DN150 დიამეტრის ფოლადის მილის მთავარი დგარით, რომლის დასაწყისში სატუმბი სადგურის შემდეგ, დაყენდება სველი განგაშის სარქველი. სატუმბი სადგურიდან გამომავალი მილი საპროექტო შენობამდე მოთავსდება მიწაში, რათა დაბალი ტემპერატურის შემთხვევაში დაწნეხილი წყალი არ გაიყინოს.

სატუმბი სადგურის შემდგომ, შემკრებ მანიფოლდზე ასევე დაერთდება სახანძრო მისაერთებელი, რომელიც სატუმბი სადგურის უმოქმედობის შემთხვევაში საშუალებას მისცემს სახანძრო მანქანას, რომ უზრუნველყოს საშხეფი სისტემა წყლით.

(დეტალური ინფორმაციისთვის იხილეთ პროექტი).

ვინაიდან წყლის სისტემის დანარჩენი ყველა შემადგენელი ნაწილი იქნება შენობის შიგნით მოწყობილი, დაწნეხილი წყლის გაყინვის საშიშროება არ იქნება.

გენგეგმა

491600

4613900

491500

4613800

ბზა

ბზა

ბზა

ძაბ.

ძაბ.

ძაბ.

ს.ა.

ს.ა.

ს.ა.

ფარ.

ფარ.

ფარ

I სართული
1st floor

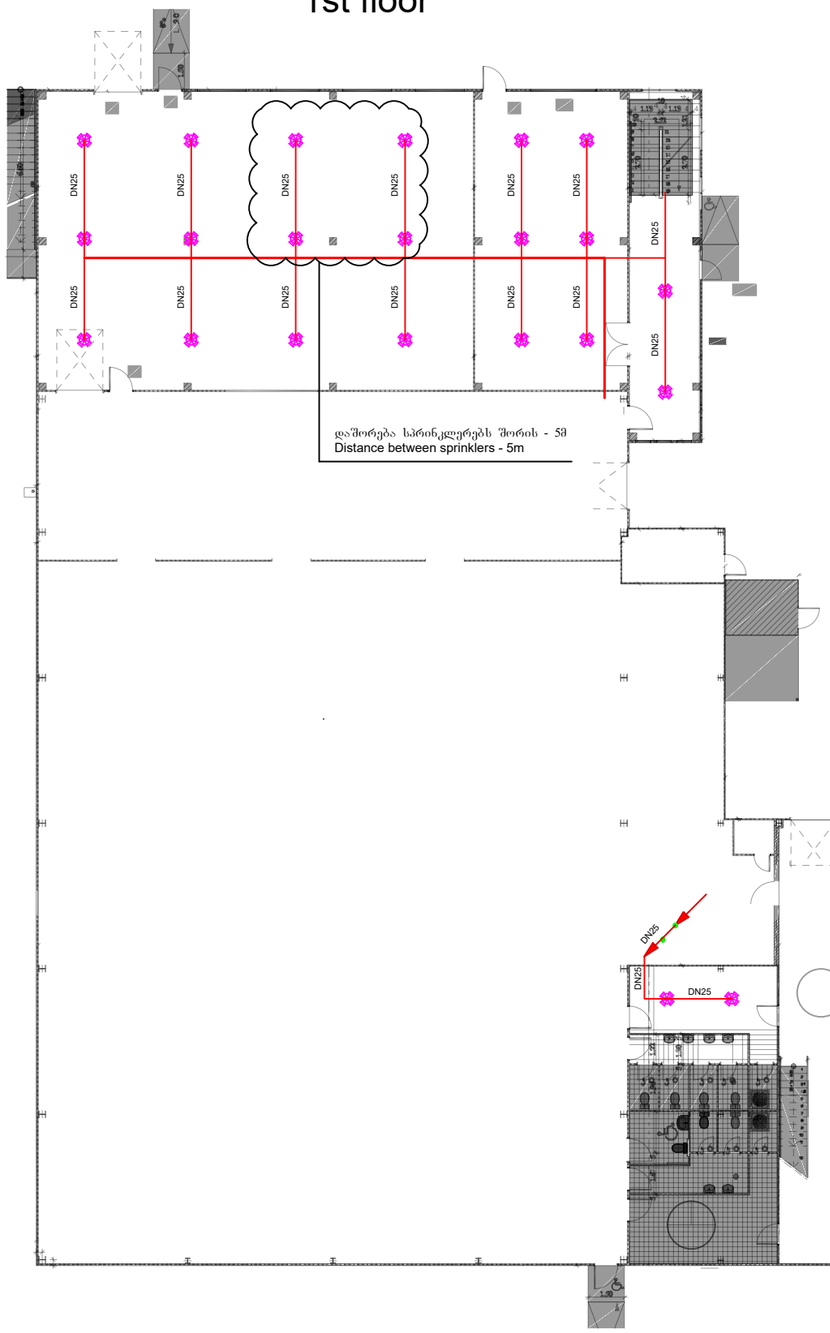

II სართული
2nd floor

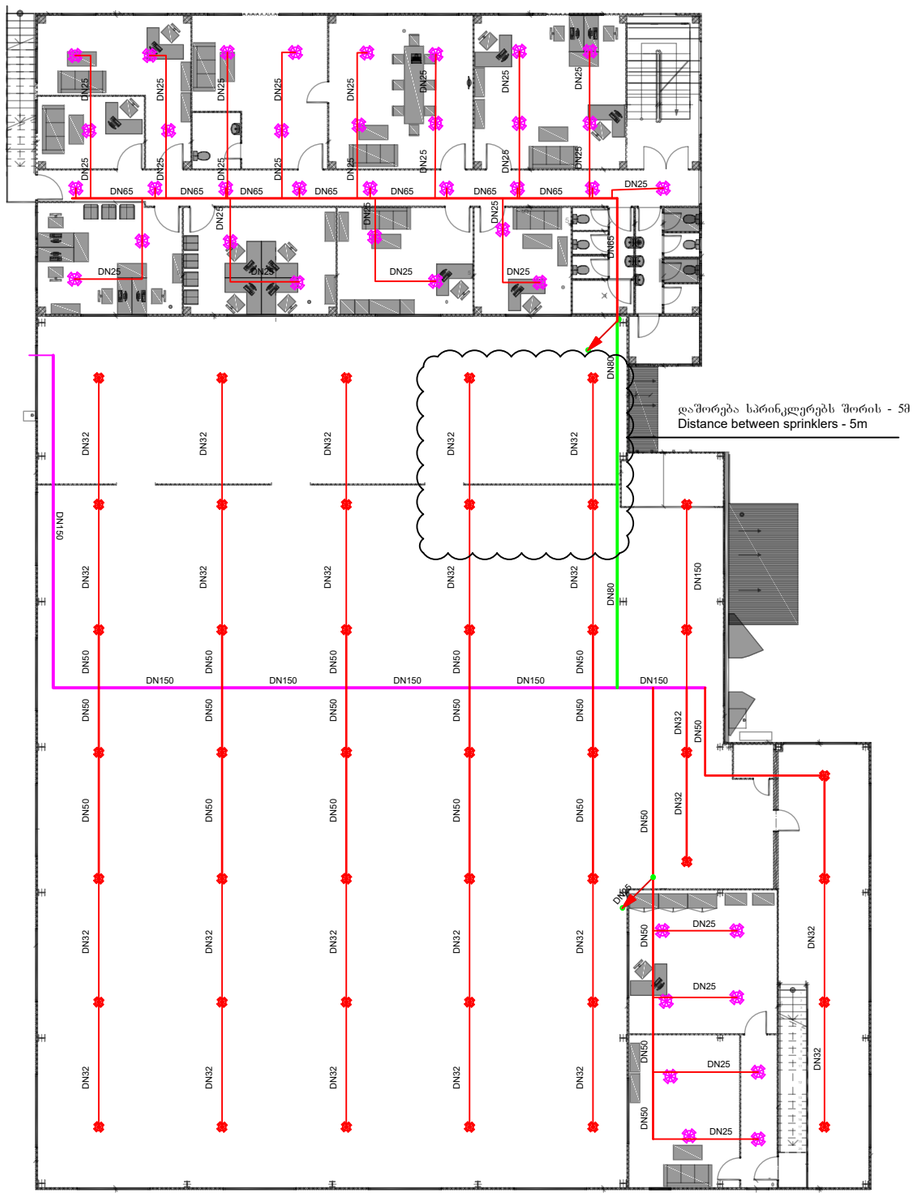

Spr. ext. coverage, Upright, standard response, 68°- 79°, 3/4" NPT.K=11.2 საშ. გაფ. დაფარვის, ზედა მიმართულების, 68°- 79°, 3/4" NPT, K=11.2	43
Sprinkler sidewall, standard response, 68°, 1/2" NPT , K=5.6 საშხეფი კედლის, 68°, 1/2" NPT, K=5.6	0
Sprinkler, pendent, standard response, 68°, 1/2" NPT , K=5.6 საშხეფი, ქვედა მიმართულების, 68°, 1/2" NPT, K=5.6	62
Metal pipe [DN150] ფოლადის მილი [DN150]	55 m
Metal pipe [DN100] ფოლადის მილი [DN100]	0 m
Metal pipe [DN80] ფოლადის მილი [DN80]	20 m
Metal pipe [DN65] ფოლადის მილი [DN65]	60 m
Metal pipe [DN50] ფოლადის მილი [DN50]	93 m
Metal pipe [DN40] ფოლადის მილი [DN40]	0 m
Metal pipe [DN32] ფოლადის მილი [DN32]	130 m
Metal pipe [DN25] ფოლადის მილი [DN25]	160 m

	ქვემოდან ამოსვლა
	ზემოდან ჩამოსვლა
	მიმართულება ზევით
	მიმართულება ქვევით

შპს "ელ+"

დირექტორი	ლ. ჭუმბურიძე	
შემსრულებელი:	ი. წერეთელი	

ფაბრიკა (სამკერვალო ფაბრიკა) , ქ. თბილისი, კაიროს ქუჩა №81 მიმდებარე ტერიტორია
ს/კ კოდი 01.19.22.011.012

წყლით ავტომატური ქრობის (სახანძრო საშხეფის) სისტემის პროექტი

ფურც. ზომა: A3

პირველი და მეორე სართულების გეგმა

ფურც№ - 2

მასშტაბი 1:250

ფურც. რაოდ: 4

სახანძრო სისტემისთვის საჭირო ნაწილები
Parts required for fire-fighting system

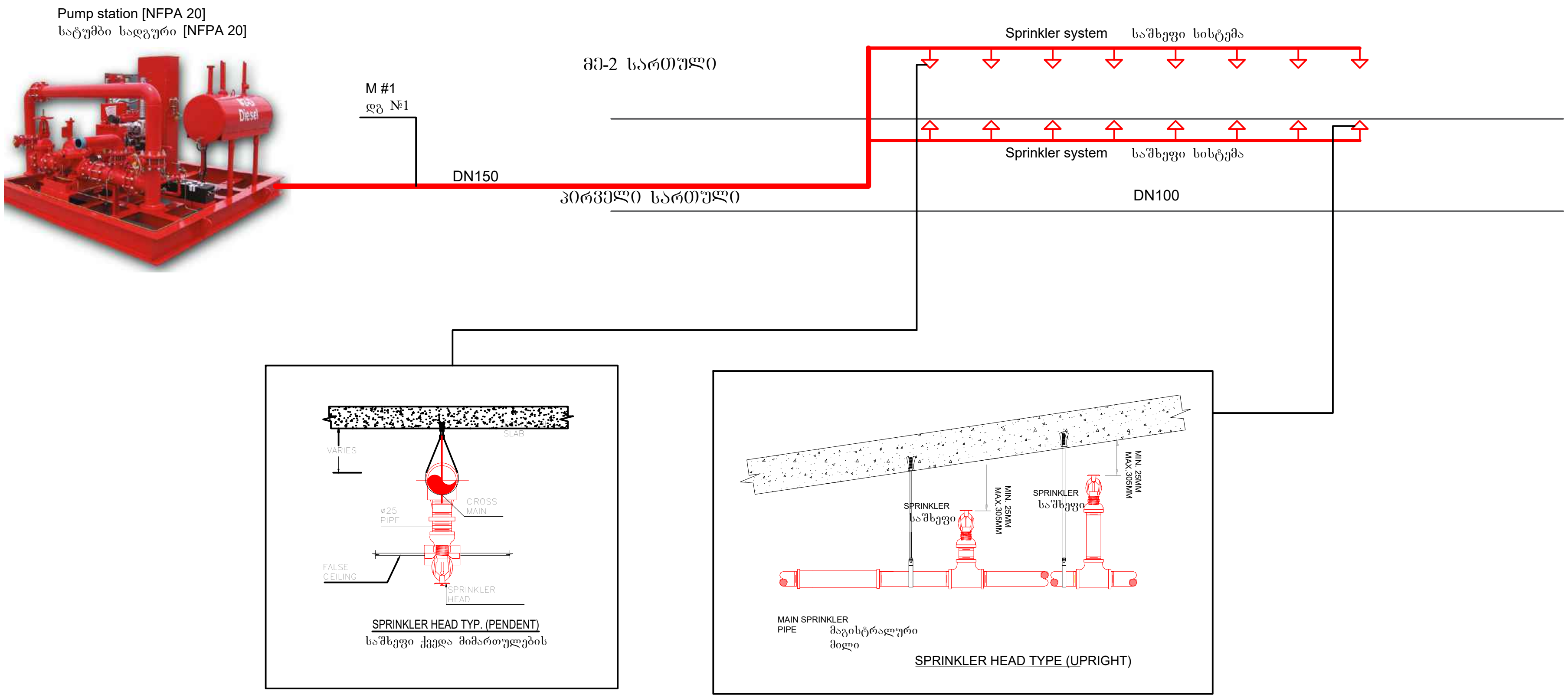



სისტემისთვის საჭირო ფიტინგების ნიმუშები
Samples of fittings needed for the system

შპს "ელ+"	ELPLUS	ფაბრიკა (სამ... ფაბრიკა) , ქ. თბილისი, კაიროს ქუჩა №81 მიმდებარე ტერიტორია ს/კ კოდი 01.19.22.011.012	
თანამდებობა	გვარი	ხელმოწერა	
დირექტორი	ლ. ...უმბურიძე		წყლის სახანძრო სისტემების პროექტი	ფურც. ზომა: A3
შემსრულებელი:	ი. წ...		
			სახანძრო სისტემისთვის საჭირო ნაწილები	ფურც.№ - 3
				ფურც. რაოდ: 4

LIMITED LIABILITY COMPANY "EL+" 206108950 EL+

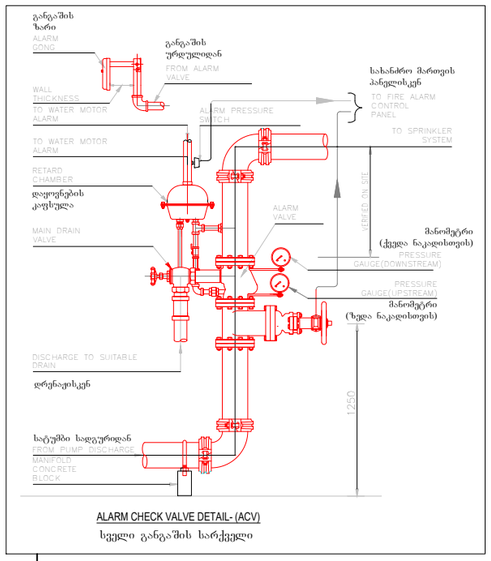

ALARM CHECK VALVE DETAIL- (ACV)

სველი გარეშის სარქველი

სველი განგაშის სარქველი
Wet alarm valve

პეპელა ურდული კონტაქტებით
Butterfly valve with suppervisory switch



უკუ-სარქველი
Check-valve

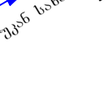

წყლის სისტემაზე მისაერთებელი [სახანძრო ბრიგადისთვის]
Fire brigade connection

სატუმბი სადგური (NFPA 20)
Pumping station (NFPA 20)

Pump station

სატუმბი სადგური

სატუმბი სადგური - 1875 ლ/წთ&5ბარი
Pump station - 500 GPM&5bar

Sprinkler specification (Upright)

სპრინკლერის სპეციფიკაცია (ზედა მიმართულების)

K Factor	: K5.6(80)
Thread size	: ½" NPT (15 mm)
Response	: Standard response
Finished	: Brass, Chrome, White
Temperature	: 68˚C(155˚F)

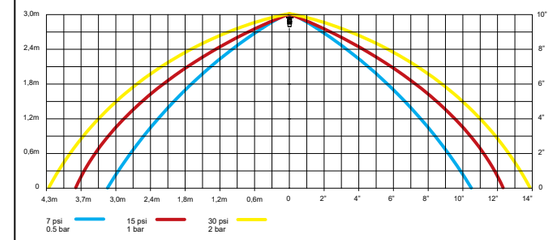

Sprinkler specification (Pendent)

სპრინკლერის სპეციფიკაცია (ქვედა მიმართულების)

K Factor	: K5.6(80)
Thread size	: ½" NPT (15 mm)
Response	: Standard response
Finished	: Brass, Chrome, White
Temperature	: 68˚C(155˚F)



Sprinkler specification (Horizontal Sidewall)

სპრინკლერის სპეციფიკაცია (ჰორიზონტალური/კედლის)

K Factor	: K5.6(80)
Thread size	: ½" NPT (15 mm)
Response	: Standard response
Finished	: Brass, Chrome, White
Temperature	: 68˚C(155˚F)

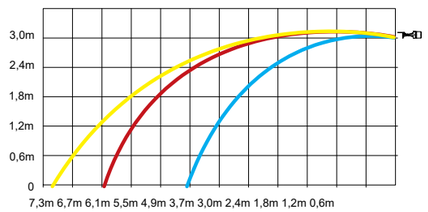

შპს "ელ+"

ფაბრიკა "ელექტრომავალი ფაბრიკა" , ქ. თბილისი, კაიროს ქუჩა №81 მიმდებარე ტერიტორია
ს/კ კოდი 01.19.22.011.012

თანამდებობა	სახელი	ხელმოწერა	
დირექტორი	ლ. ჭ[illegible]		წყლის სახანძრო სისტემების პროექტი
შემსრულებელი:	ი. წ[illegible]		სატუმბო სატუმბო სადგურის, რეზერვუარისა და მილების შემცველი კოლექტორის (მანიფოლდის) მშენებლობის სქემა

ფურც. ზომა: A3
ფურც№ - 4
ფურც. რაოდ: 4

არსებული ფაბრიკისა და საპროექტო სასაწყობე შენობის გეგმები და ამ უკანასკნელის უსაფრთხოების წესებთან შესაბამისობის ანალიზი.

ARCHICAD EDUCATION VERSION

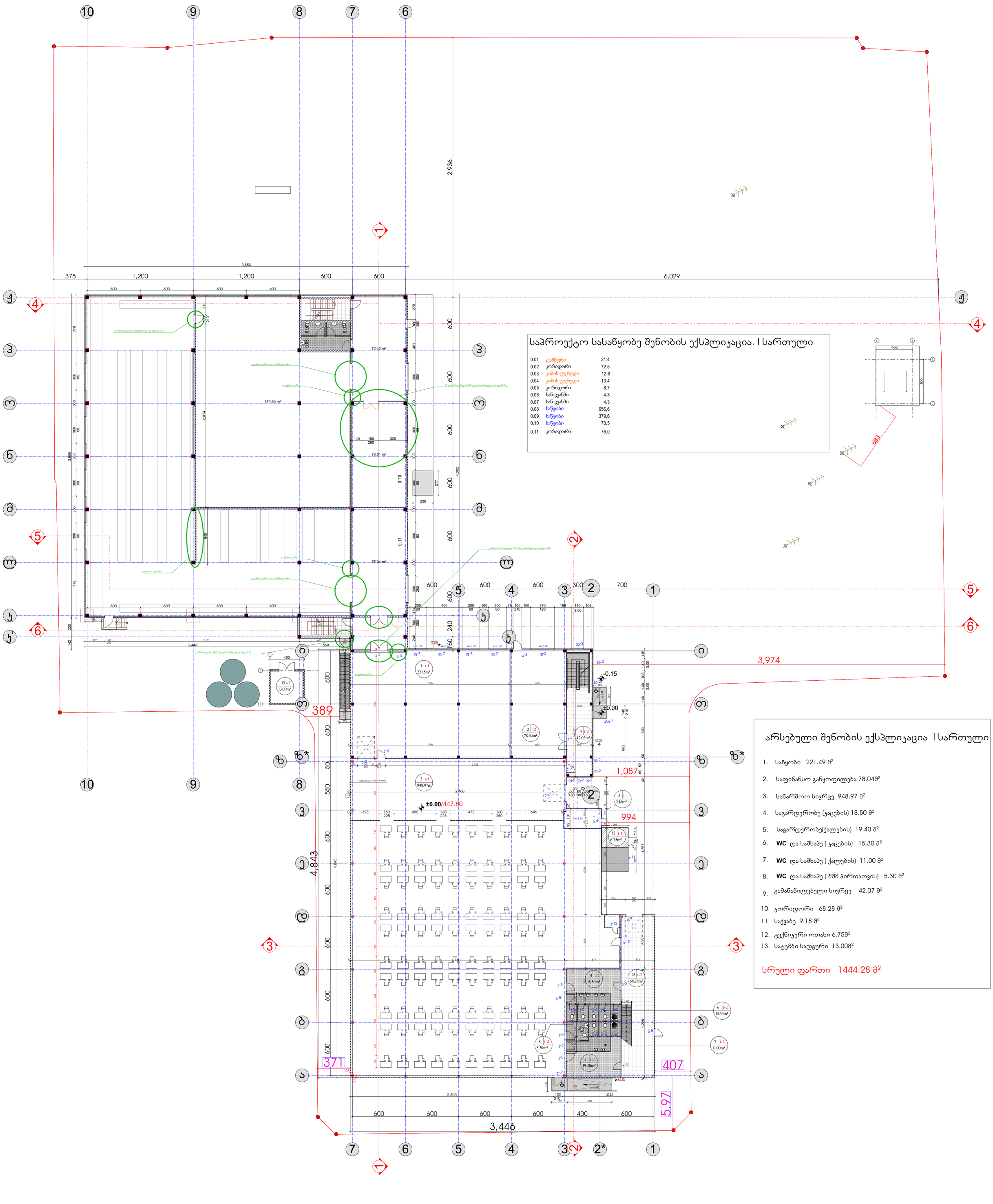

საპროექტო სასაწყობე შენობის ექსპლიკაცია. I სართული

0.01	ტამბური	21.4
0.02	კორიდორი	72.5
0.03	კიბის უჯრედი	12.6
0.04	კიბის უჯრედი	13.4
0.05	კორიდორი	8.7
0.06	სან-კვანძი	4.3
0.07	სან-კვანძი	4.3
0.08	საწყობი	656,6
0.09	საწყობი	379,6
0.10	საწყობი	73.5
0.11	კორიდორი	75.0

არსებული შენობის ექსპლიკაცია I სართული

1. საწყობი 221.49 მ²
2. საფინანსო განყოფილება 78.04მ²
3. საწარმოო სივრცე 948.97 მ²
4. საგარდერობე (ჯაცების) 18.50 მ²
5. საგარდერობე(ქალების) 19.40 მ²
6. **WC** და საშხაპე (ჯაცების) 15.30 მ²
7. **WC** და საშხაპე (ქალების) 11.00 მ²
8. **WC** და საშხაპე (შშმ პირთათვის) 5.30 მ²
9. გამანაწილებელი სივრცე 42.07 მ²
10. კორიდორი 68.28 მ²
11. საქვაბე 9.18 მ²
12. ტექნიკური ოთახი 6.75მ²
13. სატუმბი სადგური 13.00მ²

სრული ფართი 1444.28 მ²

მთ. არქიტექტორი	ი. ვაჩეიშვილი	ქ. თბილისი, კაიროს ქ. # 81 მიმდებარე მიწის ნაკვეთი		არქიტექტურული ნაწილი		A-103
	ი. ვაჩეიშვილი	საკადასტრო კოდი 01.19.22.011.012		გეგმა ნიშნულზე ±0.00		
Tel: 599 153 006	irakli.vacheishvili@gmail.com	ტექსტილის ფაბრიკა, სასაწყობე შენობა	2019 წ.	A1	მ 1/200	

ARCHICAD EDUCATION VERSION

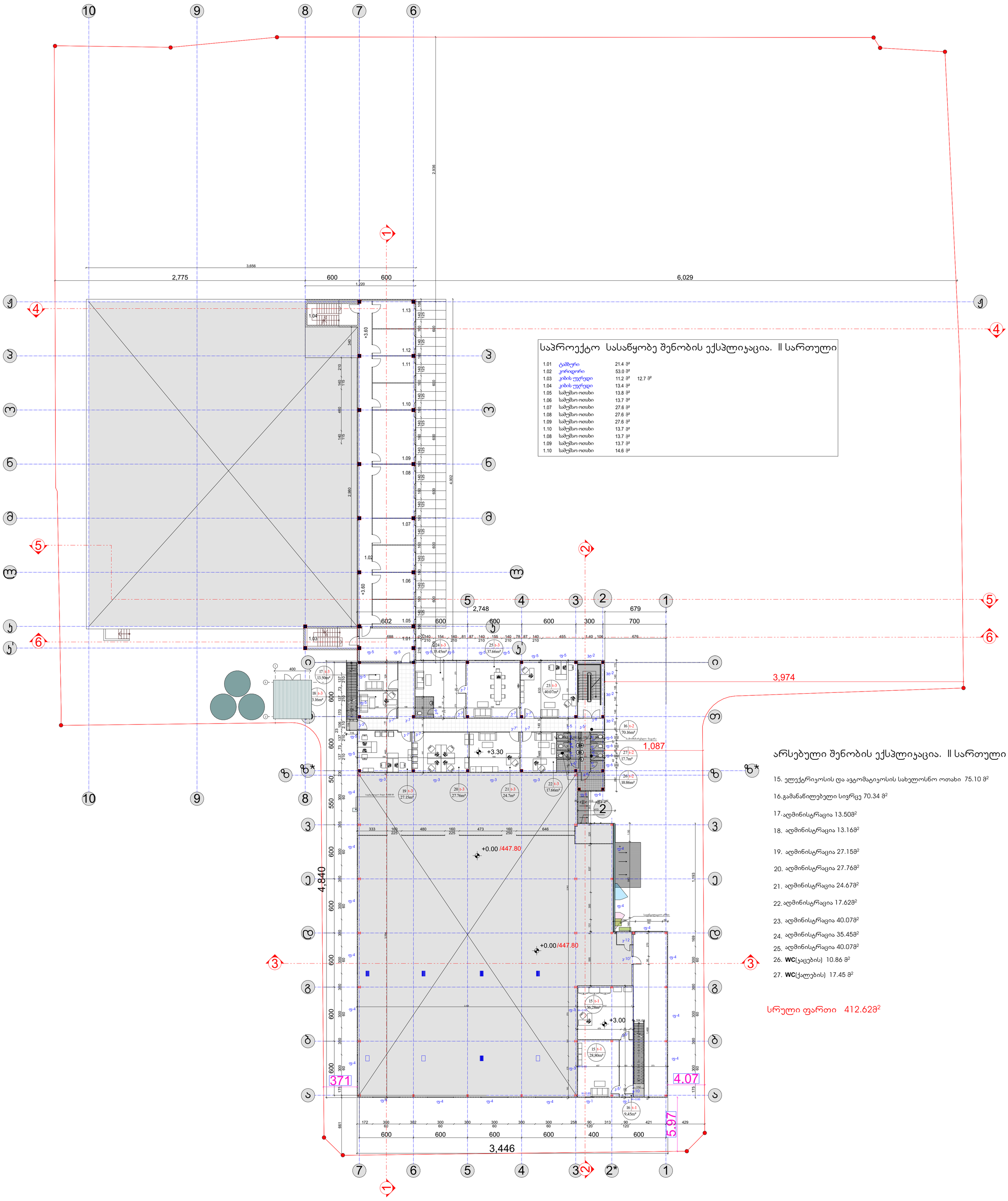

საპროექტო სასაწყობე შენობის ექსპლიკაცია. II სართული

1.01	ტამბური	21.4 მ²	
1.02	კორიდორი	53.0 მ²	
1.03	კიბის უჯრედი	11.2 მ²	12.7 მ²
1.04	კიბის უჯრედი	13.4 მ²	
1.05	სამუშაო ოთახი	13.8 მ²	
1.06	სამუშაო ოთახი	13.7 მ²	
1.07	სამუშაო ოთახი	27.6 მ²	
1.08	სამუშაო ოთახი	27.6 მ²	
1.09	სამუშაო ოთახი	27.6 მ²	
1.10	სამუშაო ოთახი	13.7 მ²	
1.08	სამუშაო ოთახი	13.7 მ²	
1.09	სამუშაო ოთახი	13.7 მ²	
1.10	სამუშაო ოთახი	14.6 მ²	

არსებული შენობის ექსპლიკაცია. II სართული

15. ელექტრიკოსის და ავტომატიკოსის სახელოსნო ოთახი 75.10 მ²
16. გამანაწილებელი სივრცე 70.34 მ²
17. ადმინისტრაცია 13.50მ²
18. ადმინისტრაცია 13.16მ²
19. ადმინისტრაცია 27.15მ²
20. ადმინისტრაცია 27.76მ²
21. ადმინისტრაცია 24.67მ²
22. ადმინისტრაცია 17.62მ²
23. ადმინისტრაცია 40.07მ²
24. ადმინისტრაცია 35.45მ²
25. ადმინისტრაცია 40.07მ²
26. **WC**(ქალების) 10.86 მ²
27. **WC**(კაცების) 17.45 მ²

სრული ფართი 412.62მ²

მთ. არქიტექტორი	ი. ვაჩეიშვილი	ქ. თბილისი, კაიროს ქ. # 81 მიმდებარე მიწის ნაკვეთი	არქიტექტურული ნაწილი		A-103
	ი. ვაჩეიშვილი	საკადასტრო კოდი 01.19.22.011.012		გეგმა ნიშნულზე ±3.60	
Tel: 599 153 006	irakli.vacheishvili@gmail.com	ტექსტილის ფაბრიკა, სასაწყობე შენობა	2020 წ.	A1	მ 1/200

ARCHICAD EDUCATION VERSION

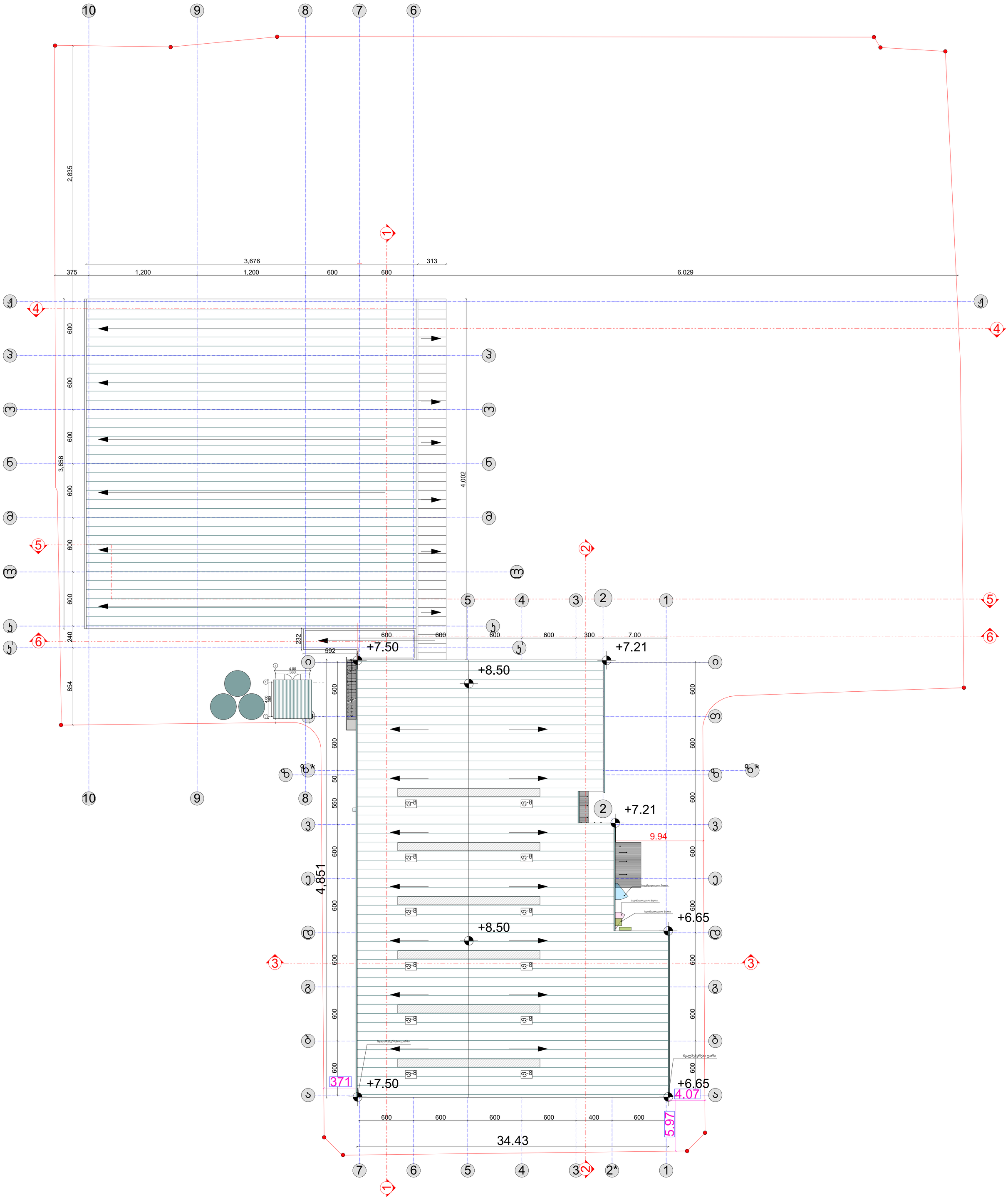

მთ. არქიტექტორი	ი. ვაჩეიშვილი	ქ. თბილისი, კაიროს ქ. # 81 მიმდებარე მიწის ნაკვეთი	არქიტექტურული ნაწილი		A-103
	ი. ვაჩეიშვილი	საკადასტრო კოდი 01.19.22.011.012	სახურავის გეგმა		
Tel: 599 153 006	irakli.vacheishvili@gmail.com	ტექსტილის ფაბრიკა, სასაწყობე შენობა	2020 წ.	A1	მ 1/200


ბეტონის ბეტონის ბლოკის კედელი
ბეტონის ბეტონის ბლოკის კედელი
ბეტონის ბეტონის ბლოკის კედელი

შენობა-ნაგებობის უსაფრთხოების წესებთან შესაბამისობის ანალიზი

გამოყენებული წესები - **„შენობა-ნაგებობის უსაფრთხოების წესები“**

ჩამოთვალეთ შენობის დაკავებულებები და აღწერეთ თითოეული გამოყენება
სწ-1 0.00 ნიშნული (ტექსტილის საწყობი)
სქ +3.60 ნიშნული (ოფისები)

კონსტრუქციის ტიპი:	
განსაზღვრეთ კონსტრუქციის არსებული შენობისთვის: მაგალითი: II-A, II-B, V-A, V-B	
განსაზღვრეთ კონსტრუქციის ტიპი ახალი შენობისთვის: მაგალითი: II-A, II-B, V-A, V-B	**II-B**
შერეული კონსტრუქციის შემთხვევაში მიუთითეთ ტიპები, რომელიც გამოყენებული იქნება, განსაზღვრეთ ტიპები და მათი მდებარეობა:	

სიმაღლის შეზღუდვები ცხრილი 503 -ის მიხედვით		
დაკავებულობები	**დასაშვები სართულიანობა**	**შემოთავაზებული სართულიანობა**
სწ-1	3	1
სქ	4	1
	დასაშვები სიმაღლე	**შემოთავაზებული სიმაღლე**
შენობის სიმაღლე =	**16.8 მ**	**6.13 მ** **მიწის დონე 447.39**
მიწის დონის ზემოთ სართულ(ებ)ის რაოდენობა =	2	2

ფართობის შეზღუდვები ცხრილი 503 -ის მიხედვით		
დაკავებულობები	**დასაშვები ფართობი მ²** **(სართულზე)**	**შემოთავაზებული ფართობი მ²** **(სართულზე)**
სწ-1	1630	1325.9
სქ	2140	279
შემოთავაზებული ფართობების ჯამი =	1604.9	
სართულების რაოდენობა =	2	

შენობის საერთო ფართობი =	1663.3

გარე კედლის ცეცხლმედეგობისა და ღიობისადმი მოთხოვნები ცხრილების 602-ის და 705.8 -ის მიხედვით									
გარე კედელი (ღეძებში)	ხანძარსაწინააღმდეგო მანძილი (მეტრი)	ცეცხლმედეგობის ხარისხი (საათი)		კედლის ღიობების ფართობი (კედლის %)					
		მოთხოვნილი	გათვალისწინებული	დასაშვები			გათვალისწინებული		
				დაცული	დაუცველი საშხეფებით	დაუცველი	დაცული	დაუცველი საშხეფებით	დაუცველი
1’-7	9-ზე მეტი	0	0	შეუზღუდავია	შეუზღუდავია	შეუზღუდავია	0	17	0
7-1	9-ზე მეტი	0	0	შეუზღუდავია	შეუზღუდავია	შეუზღუდავია	0	9.8	0
ა-დ	9-ზე მეტი	0-0	0-0	შეუზღუდავია	შეუზღუდავია	შეუზღუდავია	0	2.5	0
ე-ა	9-ზე მეტი	0	0	შეუზღუდავია	შეუზღუდავია	შეუზღუდავია	0	0	0
დ-ე	1.77	1	2	25	25	10	17.4	0	0

ხანძრისაგან დაცვის სისტემებისადმი მოთხოვნები							
დაკავებულობები/სივრცეები/გასასვლელი საშუალებები	ავტოსაშხეფი სისტემა	ალტერნატიული ავტომატური ცეცხლსაქრობი სისტემები	სახანძრო განგაშისა, კვამლაღმოჩენი და ცეცხლაღმოჩენი სისტემები	სახანძრო მილდგარების სისტემები	კვამლის საკონტროლო სისტემები	ხელის ცეცხლმაქრები	საავარიო განგაშის სისტემები
სწ-1	კი	-	კი	-	კი	კი	-
სქ	კი	-	კი	-	კი	კი	-
კიბის უჯრედი	-	-	-	-	კი	-	-
დერეფანი	კი	-	კი	-	კი	კი	-
სახანძრო-სამაშველო სამსახურის მიერ გამოსაყენებელი მისაერთებლები				კი			
სახანძრო ტუმბოები და წყლის რეზერვუარი (განთვსებულია მიწაში)				კი			

განიავებისადმი მოთხოვნები		
დაკავებულობები/სივრცეები/გასასვლელი საშუალებები	ბუნებრივი განიავება	ხელოვნური განიავება

სწ-1	კი	-
სქ	კი	-
კიბის უჯრედი	კი	კი
დერეფანი	-	კი

თითოეული სართულიდან გასასვლელი საშუალება									
სართულები	დაკავებულობა და დაკავებულობის დატვირთვის ჯამური მაჩვენებელი	მოთხოვნილი გასასვლელების/გასასვლელთან მისადგომის რაოდენობა	გათვალისწინებული გასასვლელების/გასასვლელთან მისადგომის რაოდენობა და ტიპი	გასასვლელი საშუალებების სიგანე(მეტრი)					
				გზა-კიბეები		დერაფანი,		გასასვლელის გზა-კარი	
				მოთხოვნილი	გათვალისწინებული	მოთხოვნილი	გათვალისწინებული	მოთხოვნილი	გათვალისწინებული
პირველი სართული	სწ-1 დ.დ-27	1	3 გზა-კარი	-	-	-	-	0.82	0.85
მეორე სართული	სქ დ.დ-30	1	2- შიგა გზა-კიბე	0.9	0.95 1.1	1.2	1.4	0.82	0.85

წყალსადენი სისტემის ფიქსირებული მოწყობილობების რაოდენობა ცხრილი 1602.1-ის მიხედვით													
სართულები	დაკავებულობა და დაკავებულობის დატვირთვის ჯამური მაჩვენებელი	ფიქსირებული მოწყობილობები(ცალი)											
		უნიტაზი		ტუალეტის ხელსაბანები		აბაზანა/შხაპი		სასმელი წყლის ფანტანი		სამომსახურეო ნიჟარა		სამზარეულოს ნიჟარა	
		მოთხოვნილი	გათვალისწინებული	მოთხოვნილი	გათვალისწინებული	მოთხოვნილი	გათვალისწინებული	მოთხოვნილი	გათვალისწინებული	მოთხოვნილი	გათვალისწინებული	მოთხოვნილი	გათვალისწინებული
პირველი სართული	სწ-1 დ.დ-27	1	2	1	2	-	-	1	1	1	1	-	-
მეორე სართული	სქ დ.დ-30	2	2	2	2	-	-	1	1	1	1	-	-

PRODUCED BY AN AUTODESK STUDENT VERSION

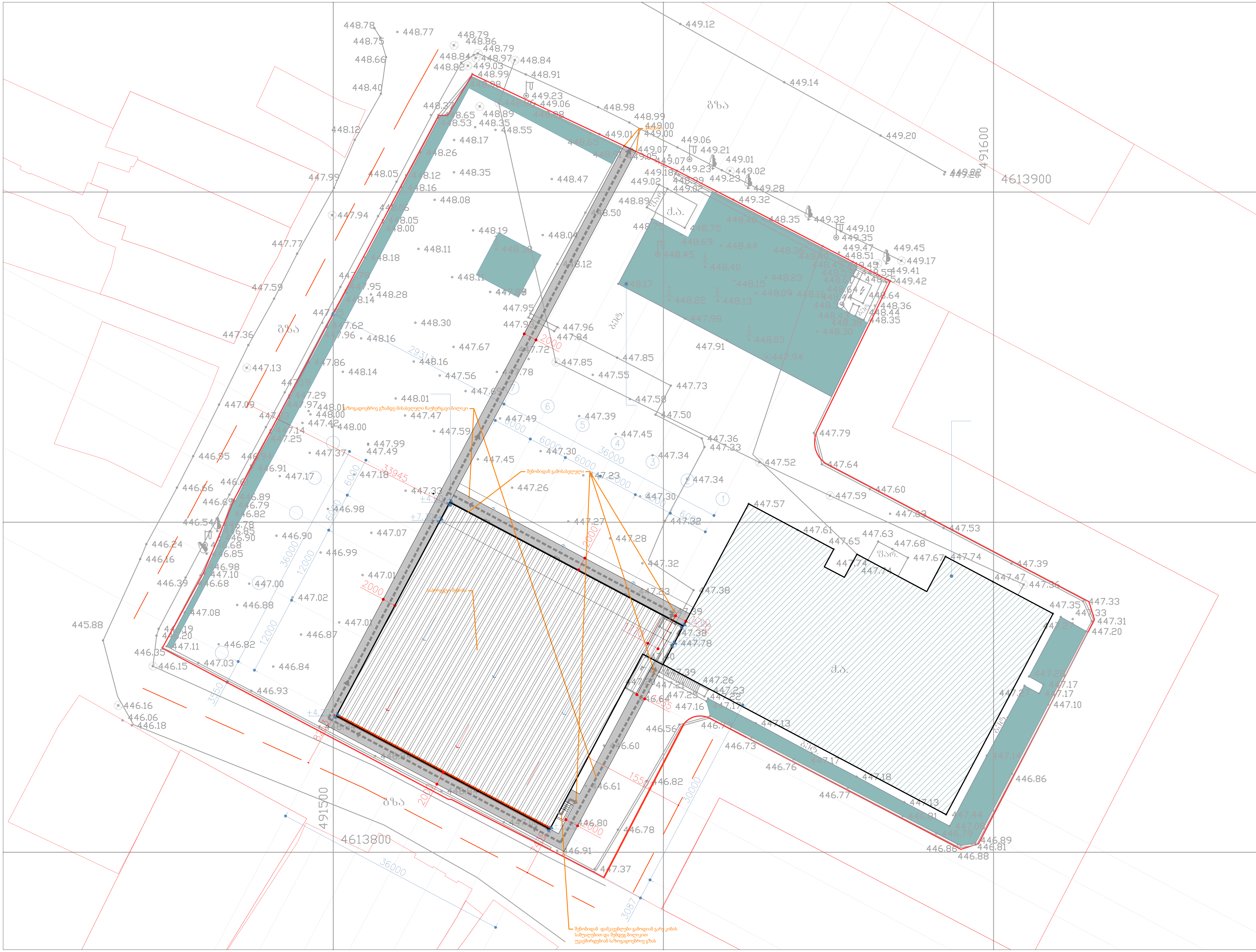

A-102

1/500

A3

2018

01.19.22.011.012

81

irakli.vacheishvili@gmail.com

Tel: 599 153 006

PRODUCED BY AN AUTODESK STUDENT VERSION

PRODUCED BY AN AUTODESK STUDENT VERSION

PRODUCED BY AN AUTODESK STUDENT VERSION

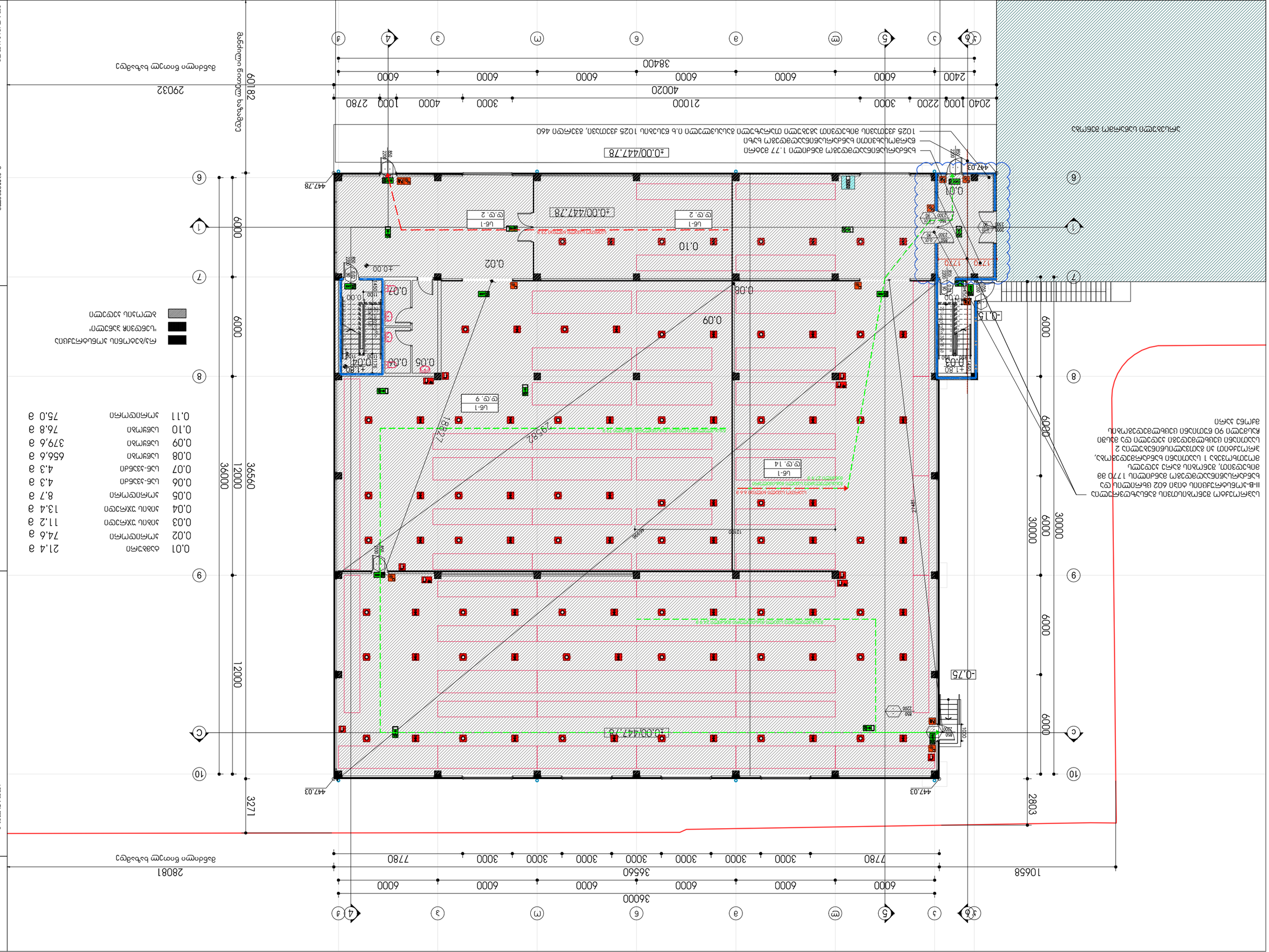
0.01 დარბაზი 21.4 მ
0.02 ტოალეტი 74.6 მ
0.03 ბიბლიოთეკა 11.2 მ
0.04 ბიბლიოთეკა 13.4 მ
0.05 ტოალეტი 8.7 მ
0.06 სველი წერტილი 4.3 მ
0.07 სველი წერტილი 4.3 მ
0.08 სველი წერტილი 656.6 მ
0.09 სველი წერტილი 379.6 მ
0.10 სველი წერტილი 76.8 მ
0.11 ტოალეტი 75.0 მ
ტიპიური ფანჯარა "სველი წერტილისთვის"
ტიპიური ფანჯარა
ტიპიური კარი
±0.00/447.78
447.78
447.03
-0.15
-0.75
+1.80
+0.00
36560
29582
18827
12000
6000
3000
2400
1000
2200
2040
21000
40020
38400
2780
4000
29032
60182
10658
2803
3271
28081
36000
1770
2200
850
2100
2700
1100
1000
2000
2400
1400
1200
2900
2300
1800
1500
2000
2200
2700
2100
2200
2200
2200

1.01	აივანი	21.4 მ²	
1.02	აუზი	53.0 მ²	
1.03	ტერასა	11.2 მ²	
1.04	ტერასა	13.4 მ²	
1.05	სველი წერტილი	27.7 მ²	
1.06	სველი წერტილი	27.6 მ²	
1.07	სველი წერტილი	27.6 მ²	
1.08	სველი წერტილი	27.6 მ²	
1.09	სველი წერტილი	27.6 მ²	
1.10	სველი წერტილი	28.5 მ²	

ფასადის მონაკვეთის ხაზი

"ცანცვავის ჯანგლი"

ამოსავალი ნიშნული

ავტორის ხელმოწერა

ტელეფონის ნომერი

ელ.ფოსტა

ირაკლი ვაჩეიშვილი

599 153 006

ტერიტორიის დაგეგმარების ერთეულის დასახელება, კოდი და ტიპი

ქ. თბილისი, ვაკის რაიონი, ნაძალადევის ქუჩა N 18 და მიმდებარე ტერიტორია

ნაკვეთის საკადასტრო კოდი

01.19.22.011.012

ნაკვეთის მფლობელი

ნაკვეთის ფართობი

2020 წ.

A3

1/200

103

ა' ბ' 5 გ დ ე ვ ზ 4 თ

36000

6000 6000 6000 6000 6000 6000

10658 36560 28081

მანძილი წითელ ხაზამდე

2803 3271

+4.20 +4.20

10 10

C C

6000 6000 6000 30000 6000 30000 6000 6000

9 9

8 8

7 7

1 1

6 6

8.3 % 8.3 % 8.3 %

+7.30

+4.60 +4.60

40020

2400 6000 6000 6000 6000 6000 6000

38400

ა' ბ' 5 გ დ ე ვ 4 თ

12000 6000 36560 12000 36000

60182 29032

მანძილი წითელ ხაზამდე

მანძილი წითელ ხაზამდე

ქ. თბილისი, ვაჟა-ფშაველას გამზირი №81 მიმდებარე ტერიტორიის გეგმა

სპეციალური ნაწილი 01.19.22.011.012

ბაქაიძე, ვეშაპური, სახაზოვე გზაჯვარედინი

ა 1:200

A3

2020 წ.

ირაკლი ვაჩეიშვილი

ირაკლი ვაჩეიშვილი

დავითი

Tel: 599 153 006

irakli.vacheishvili@gmail.com

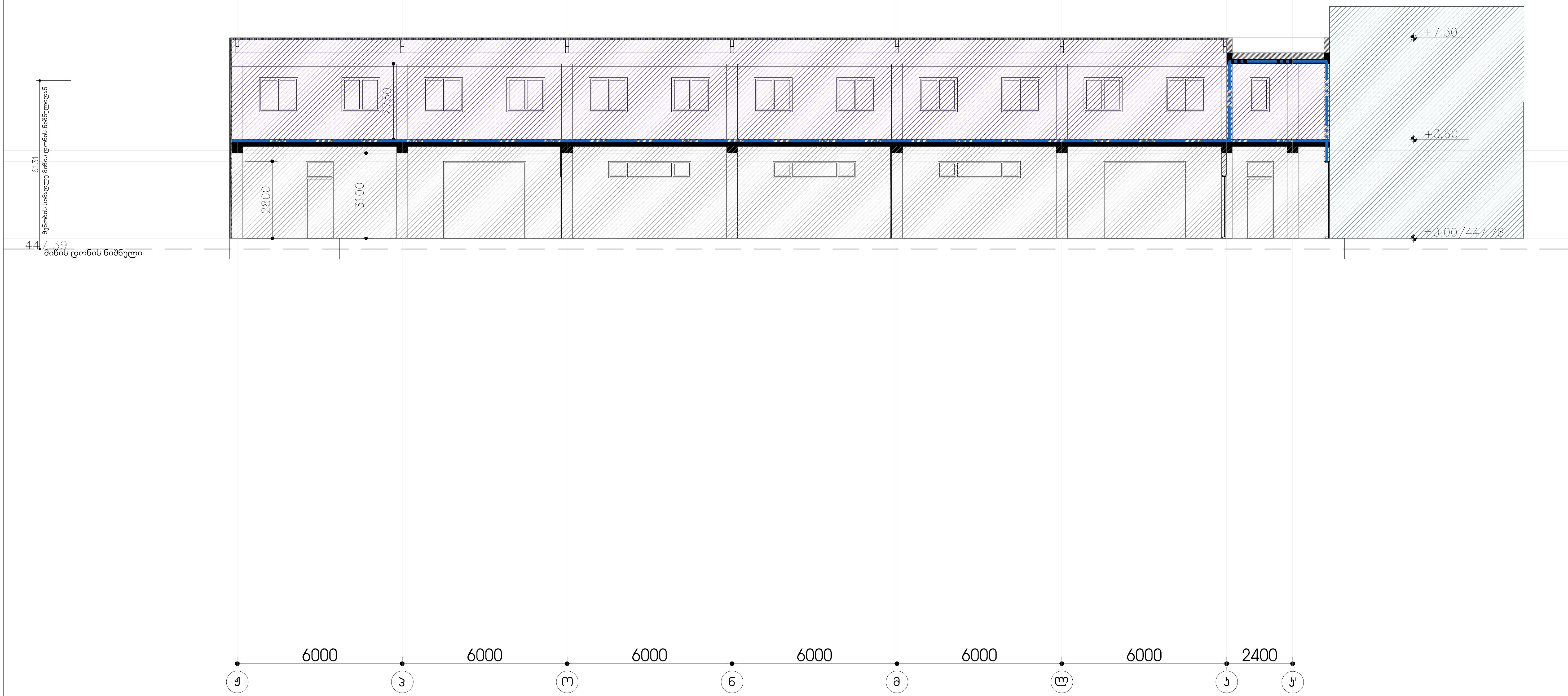

205	
კოდ ანალიზი	
ჭრილი 1-1	
მ 1/150	A3
2020 წ.	
ქ, თბილისი, ვაკის ქ, № 81 მიმდებარე მიწის ნაკვეთი	
საკადასტრო კოდი 01.19.22.011.012	
ბუქსირების ფარეხი, სასაწყობო ფართი	
მთ.არქიტექტორი	ი. ვაჩეიშვილი
დაამზადა	ი. ვაჩეიშვილი
Tel: 599 153 006	irakli.vacheishvili@gmail.com

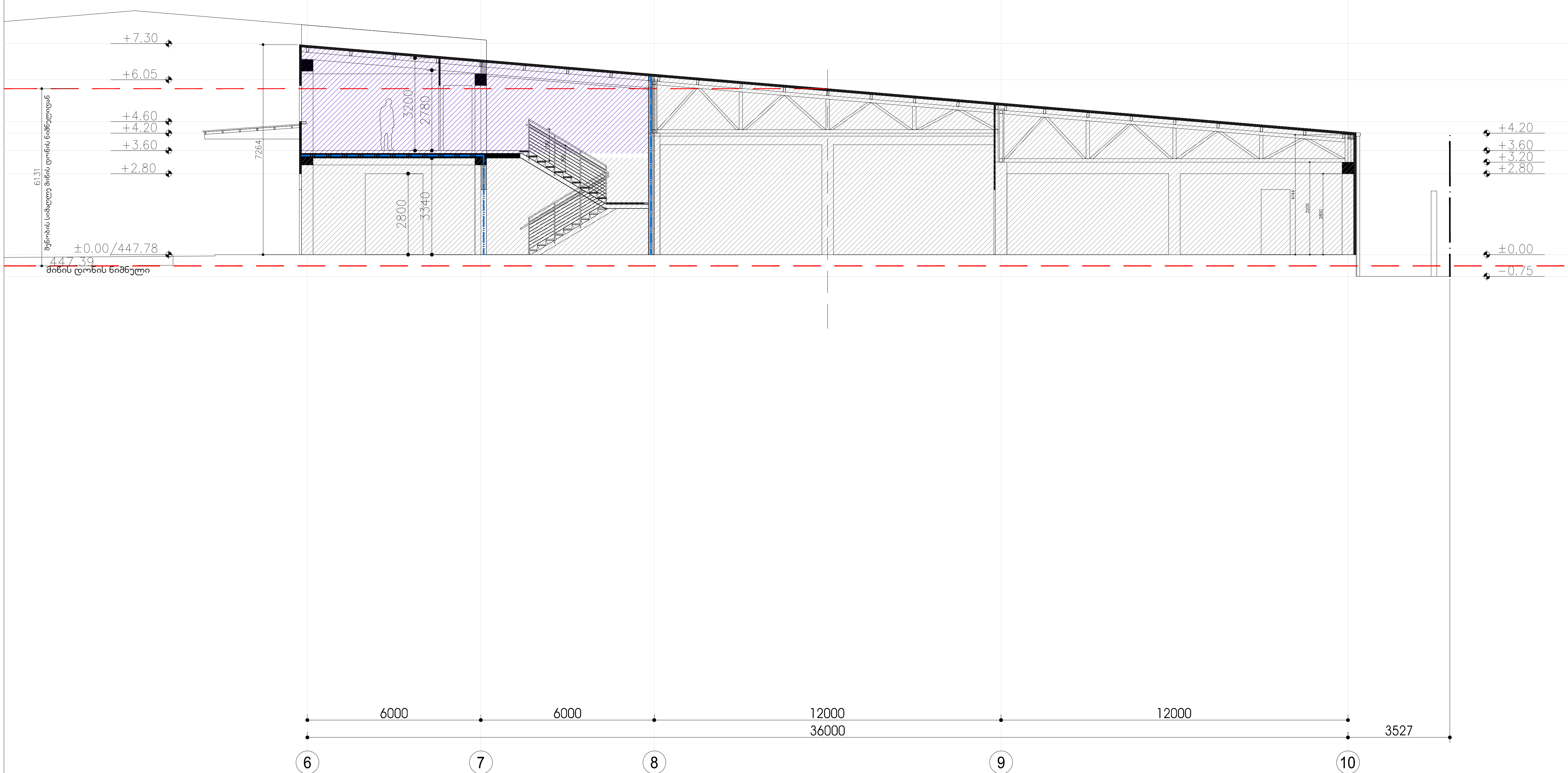

მთ.არქიტექტორი	ი. ვაჩეიშვილი	ქ, თბილისი, კაიროს ქ, № 81 მიმდებარე მიწის ნაკვეთი	კოდ ანალიზი			202
დაამუშავა	ი. ვაჩეიშვილი	საკადასტრო კოდი 01.19.22.011.012	ჭრილი 4-4			
Tel: 599 153 006	irakli.vacheishvili@gmail.com	ტექსტილის ფაბრიკა, სასაწყობე შენობა	2020 წ.	A3	მ 1/150	

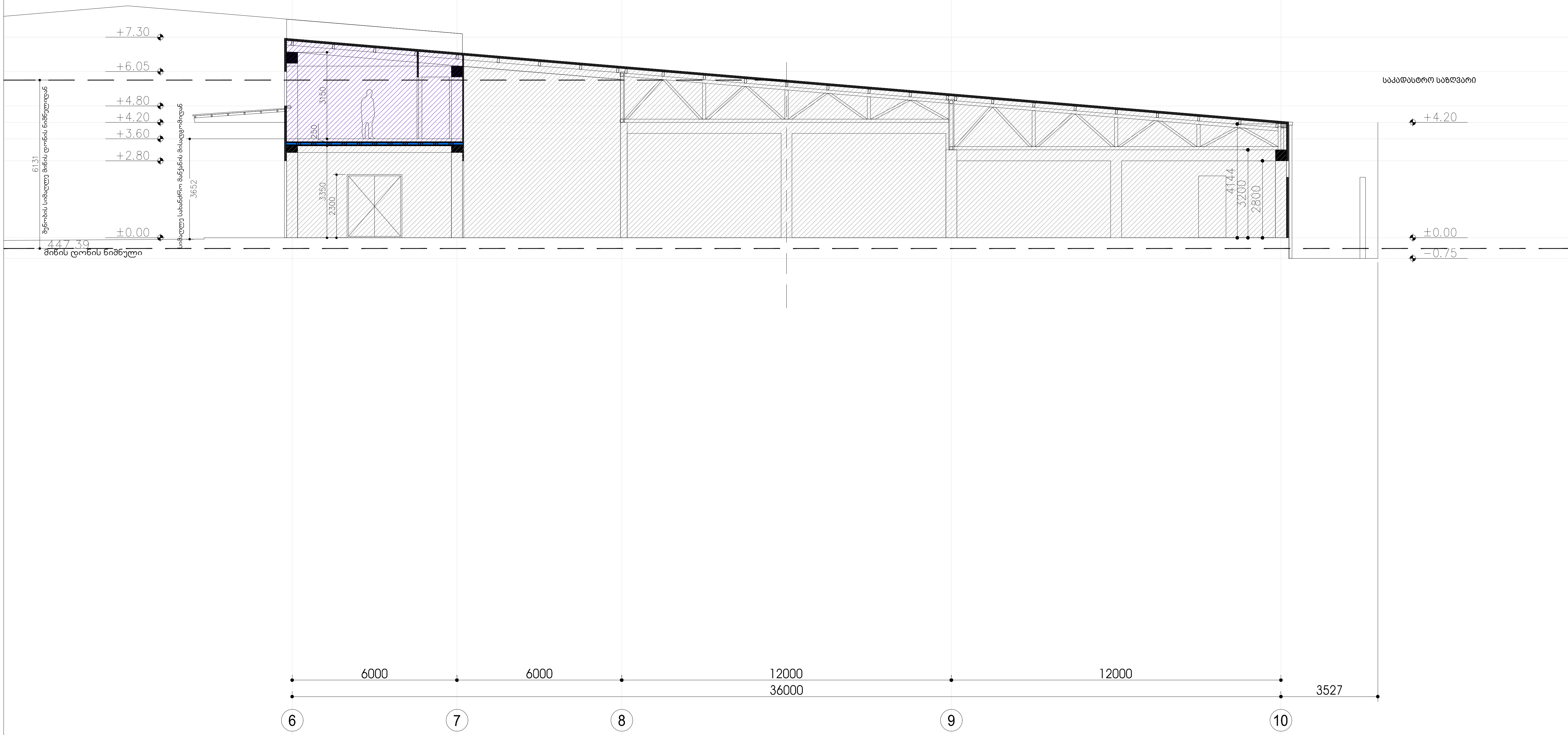

ჭრილი 5-5

მ 1/150

A3

2020 წ.

ქ. თბილისი, ვარკეთის ქ. № 81 მიმდებარე მიწის ნაკვეთი

საკადასტრო კოდი 01.19.22.011.012

ი. ვაჩეიშვილი

ი. ვაჩეიშვილი

irakli.vacheishvili@gmail.com

Tel: 599 153 006

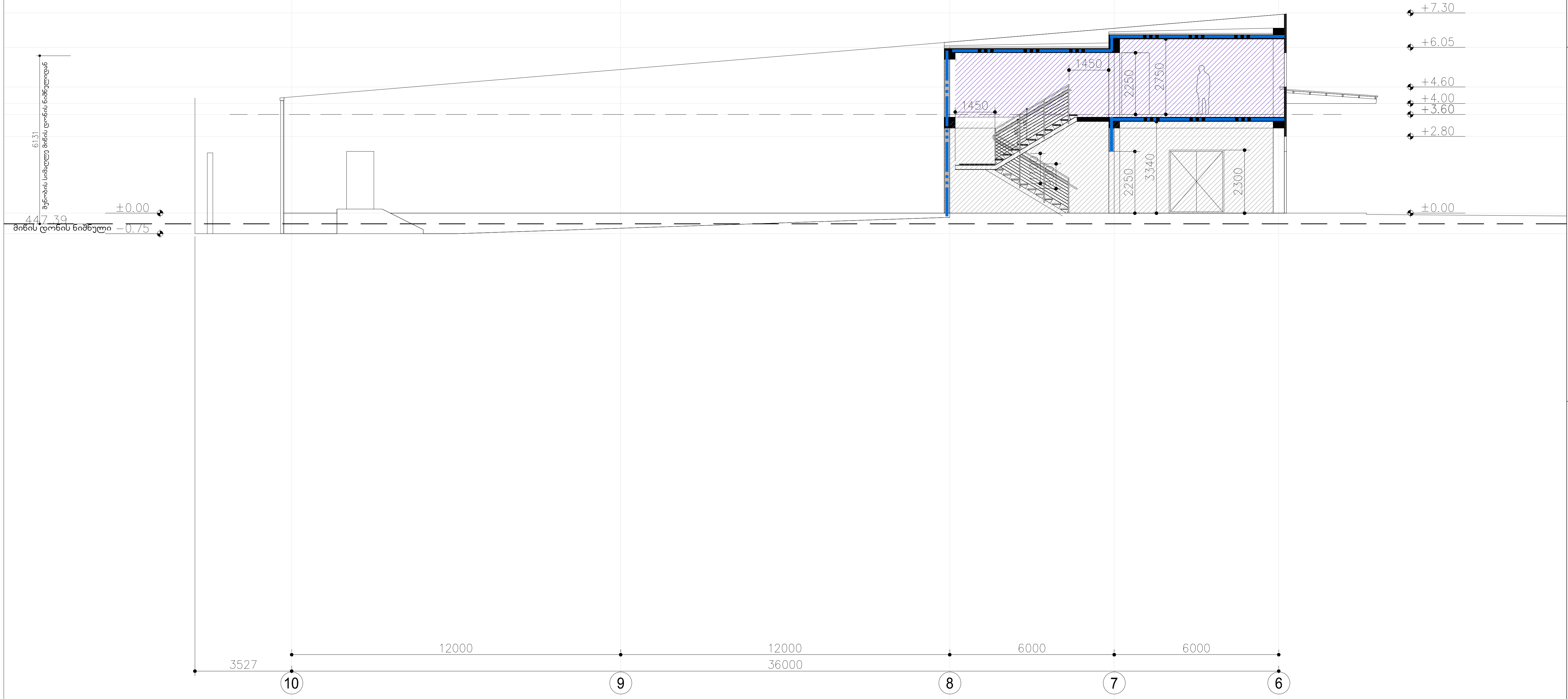

მთ.არქიტექტორი	ი. ვაჩეიშვილი	ქ, თბილისი, კაიროს ქ, № 81 მიმდებარე მიწის ნაკვეთი	კოდ ანალიზი		A−204
დაამუშავა	ი. ვაჩეიშვილი	საკადასტრო კოდი 01.19.22.011.012	ჭრილი 6-6		
Tel: 599 153 006	irakli.vacheishvili@gmail.com	ტექსტილის ფაბრიკა, სასაწყობე შენობა	2020 წ.	A3	მ 1/150

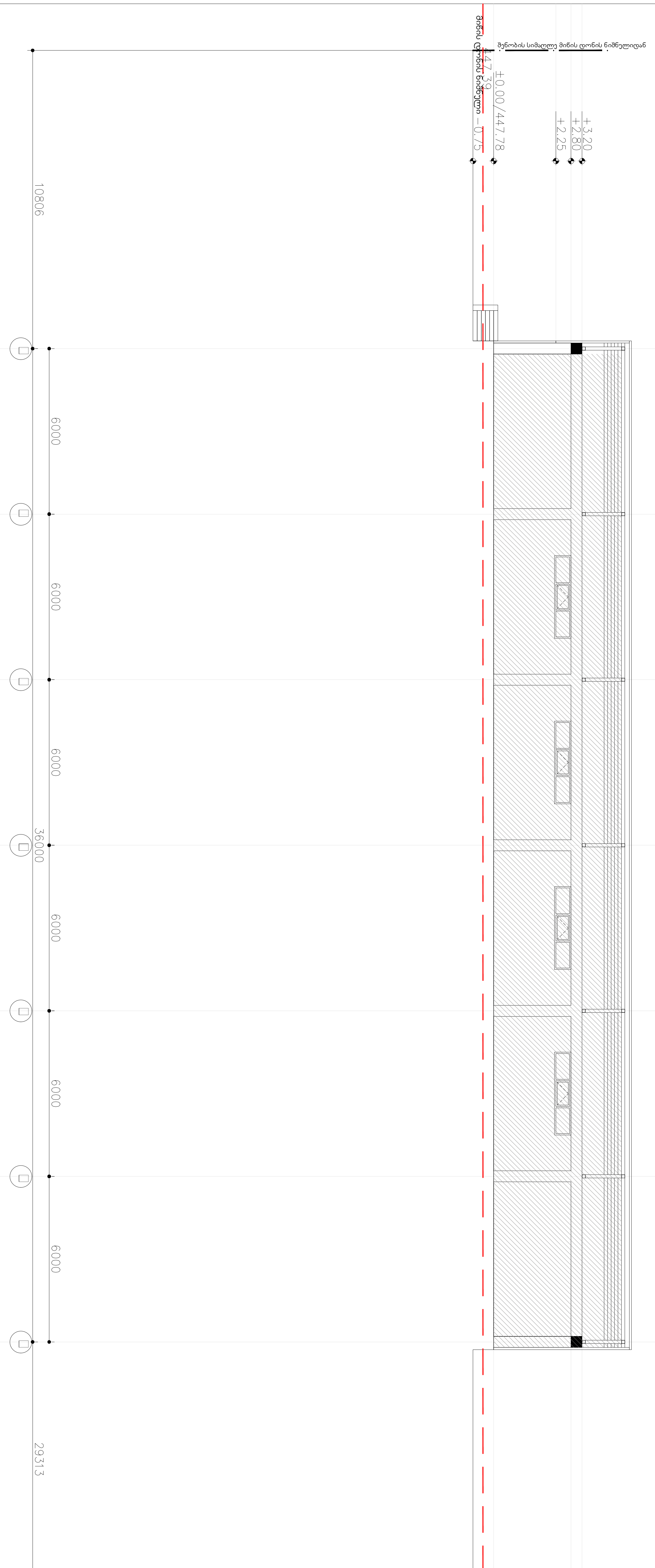

მთ.არქიტექტორი	ი. ვაჩეიშვილი	ქ, თბილისი, კაიროს ქ, № 81 მიმდებარე მიწის ნაკვეთი	კოდ ანალიზი		A−203
დაამუშავა	ი. ვაჩეიშვილი	საკადასტრო კოდი 01.19.22.011.012	ჭრილი C-C		
Tel: 599 153 006	irakli.vacheishvili@gmail.com	ტექსტილის ფაბრიკა, სასაწყობე შენობა	2020 წ.	A3	მ 1/150

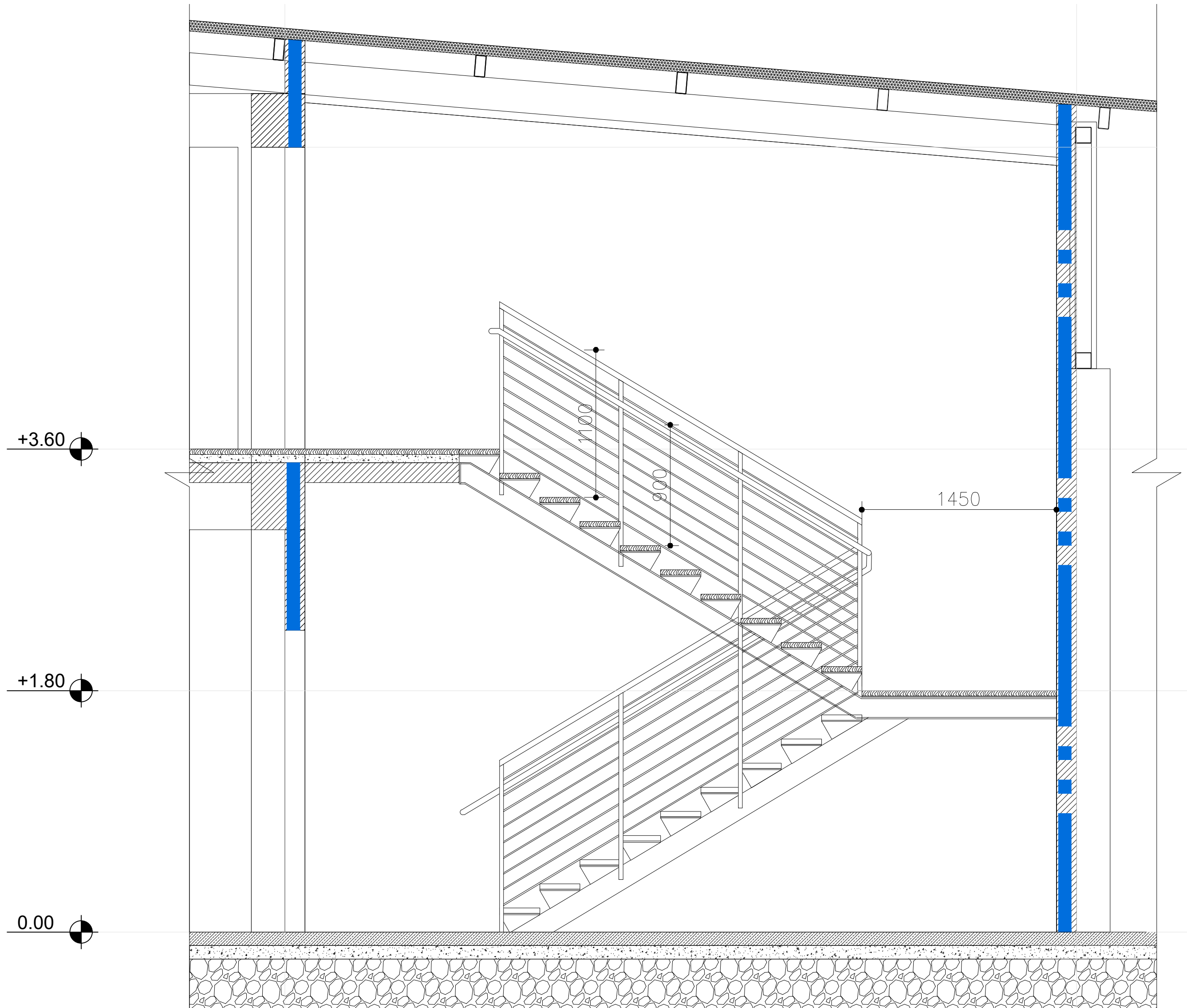

მოაჯირის ფრაგმენტული ნახაზი მ. 1:20

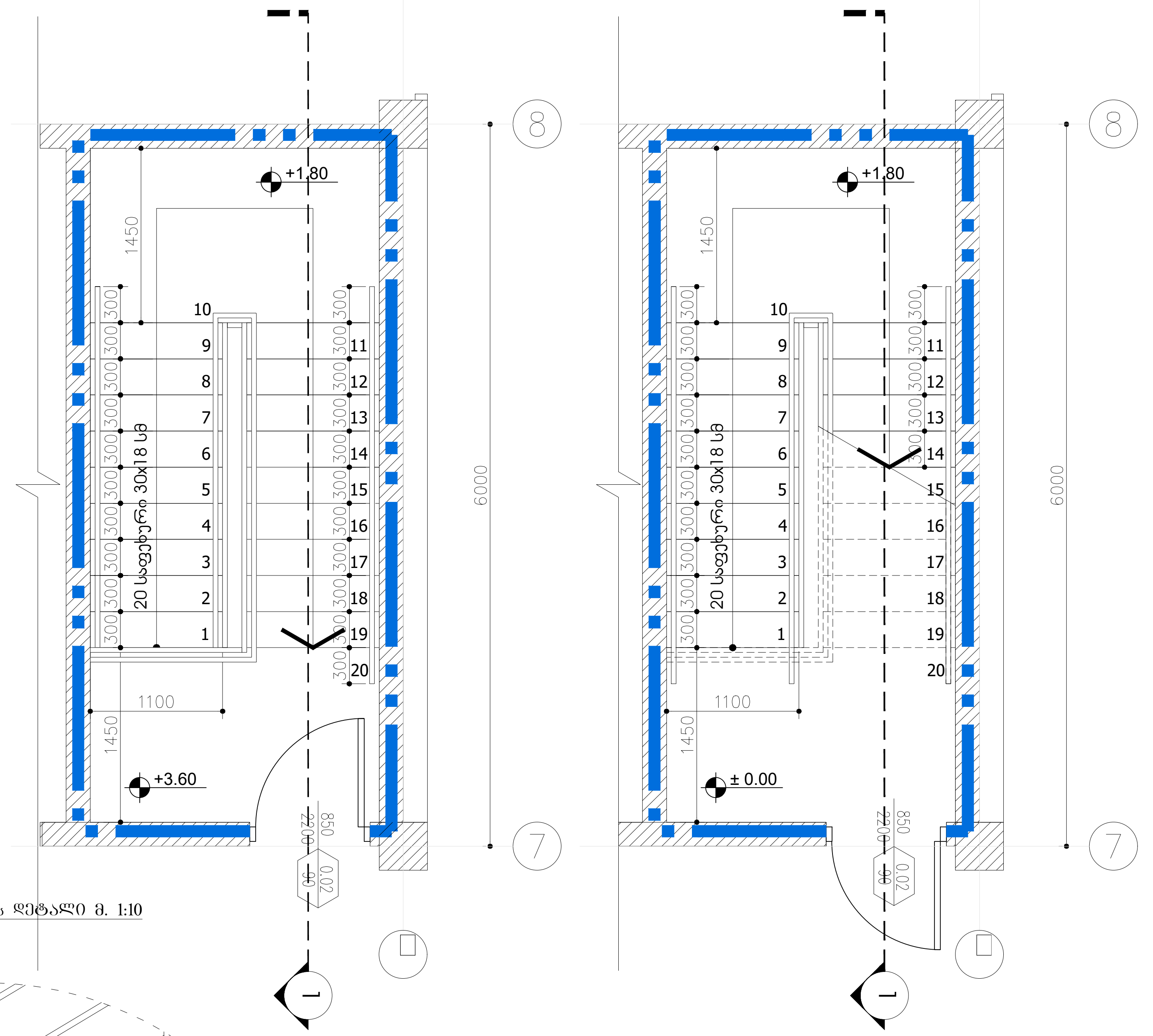

საფეხურის მოპირკეთების დეტალი მ. 1:10

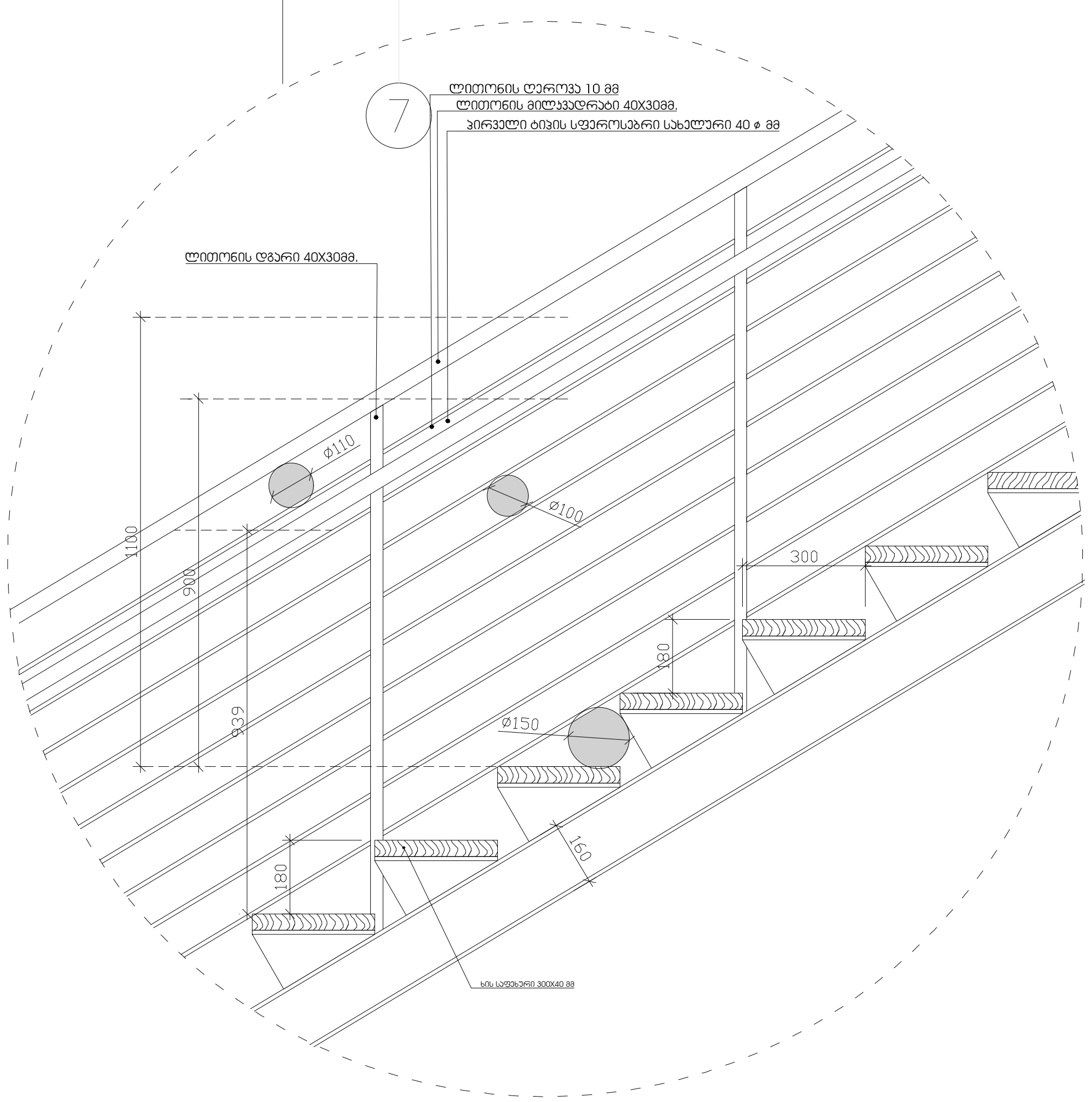

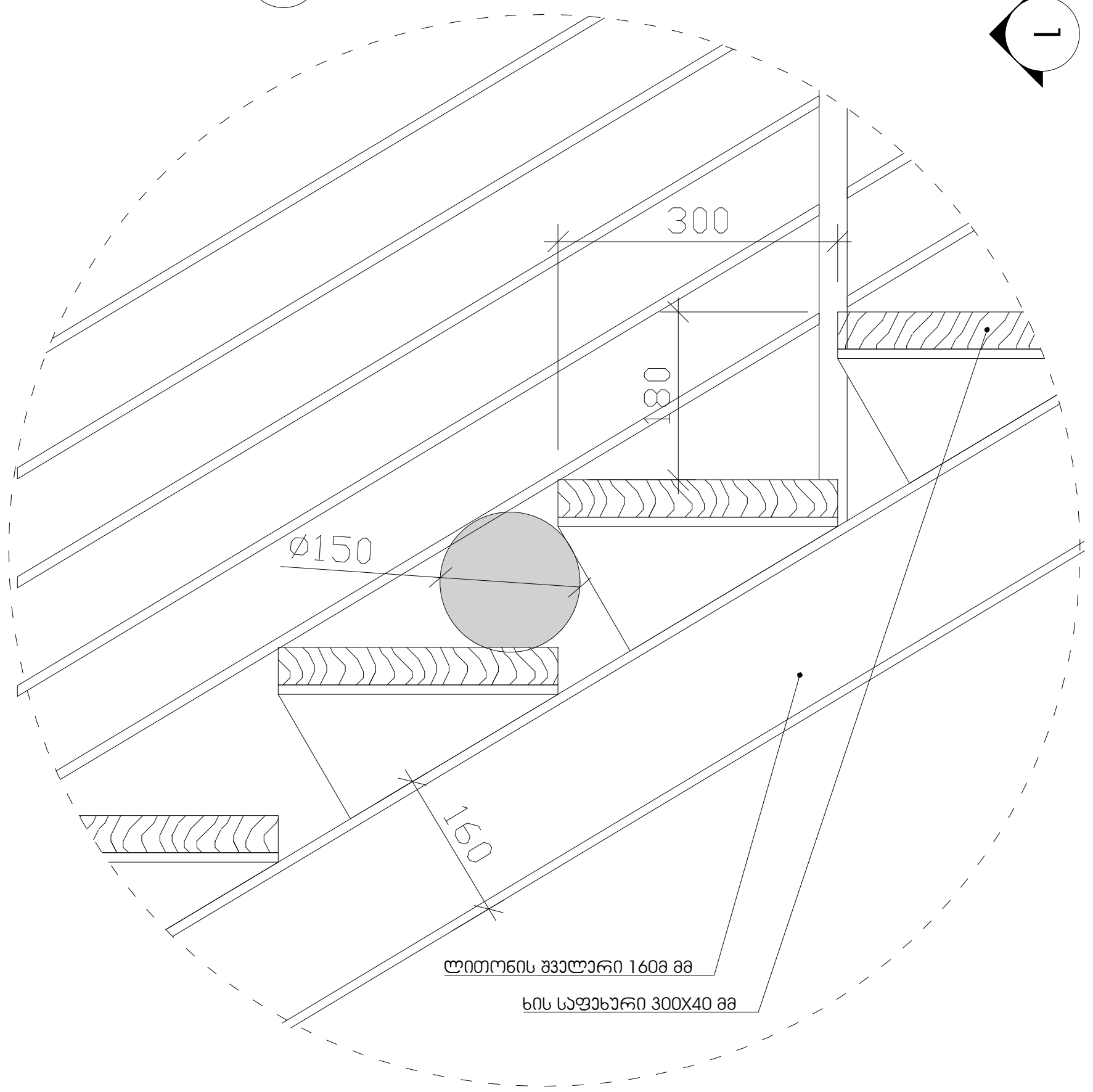

სახელურის დამაგრების კვანძი მ. 1:10

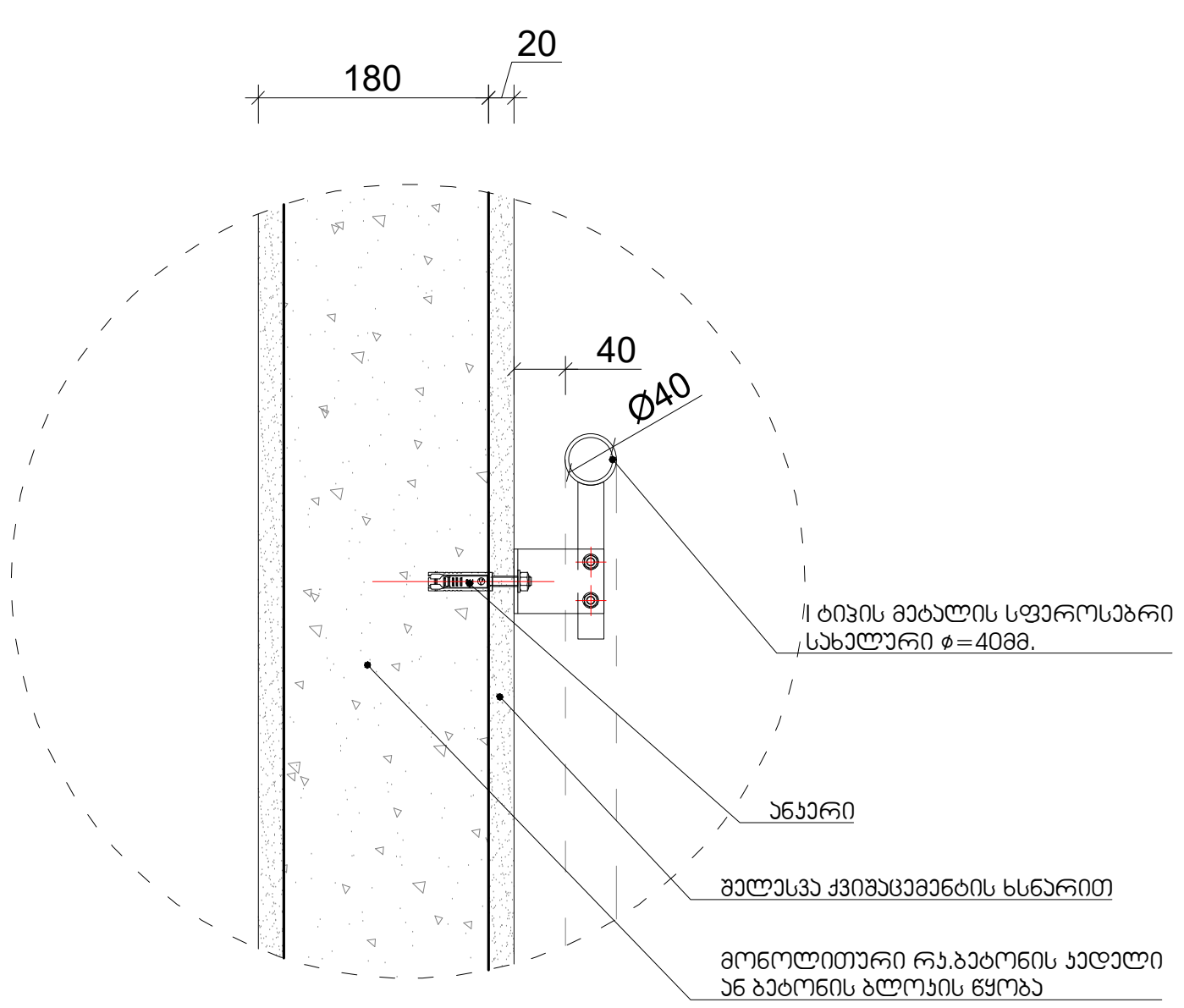

მთ.არქიტექტორი ი.ვაჩეიშვილი	ქ.თბილისი კაიროს ქ # 81 მიმდებარე მიწის ნაკვეთი	კოდ ანალიზი	
დაამუშავა ი.ვაჩეიშვილი	საკადასტრო კოდი 01.19.22.011.012	კიბის დეტალური ნახაზები	
Tel: 599 153 006 irakli.vacheishvili@gmail.com	ტექსტილის ფაბრიკა,სასაწყობე შენობა	2020 წ.	A3	მ1/50

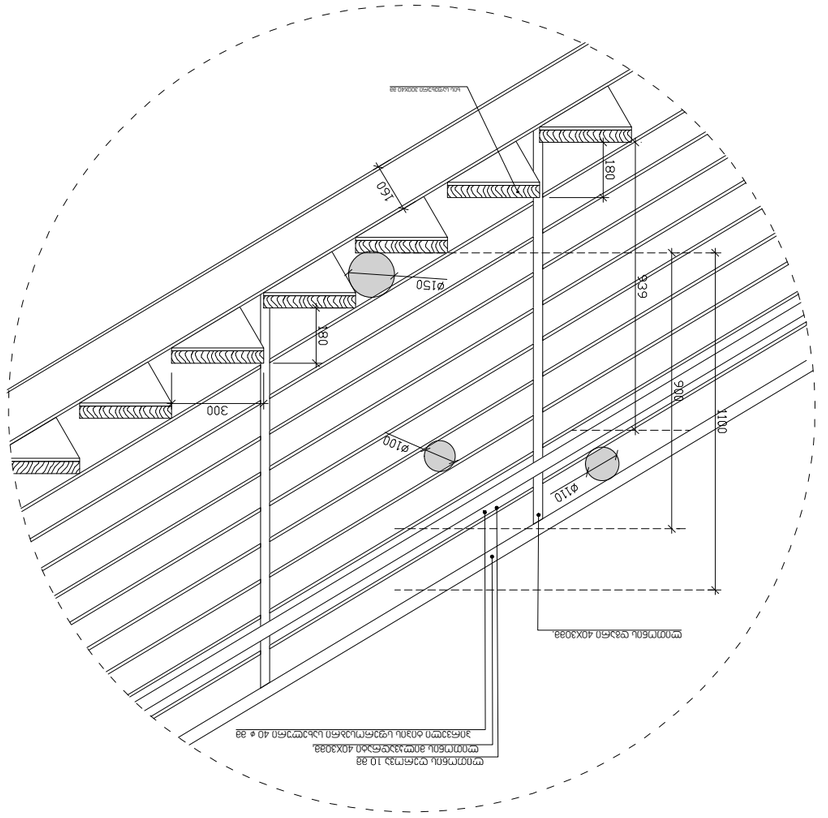

ფრაგმენტი ფანჯრის ნაკვეთი გ. 1:20

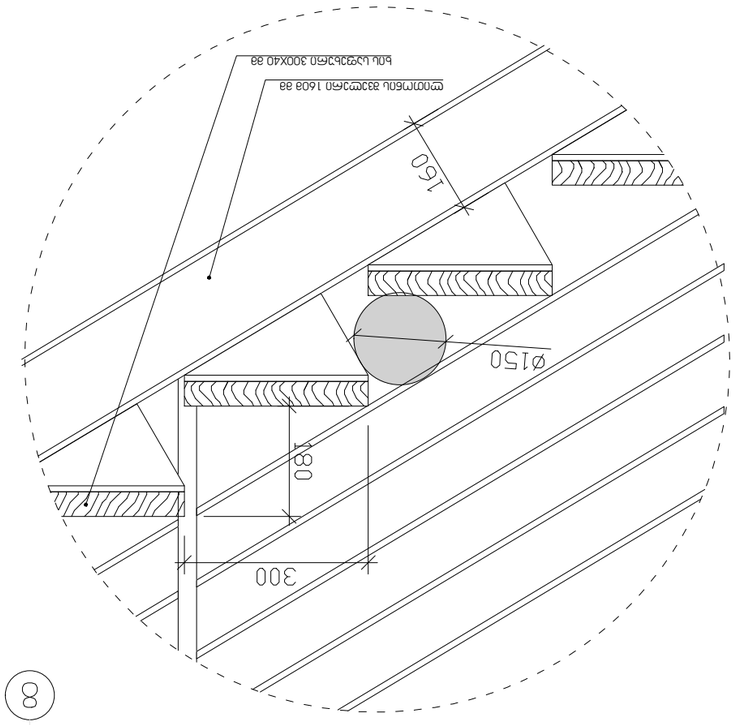

ბალკონის ფრაგმენტი ფრონტონის ფრაგმენტი გ. 1:10

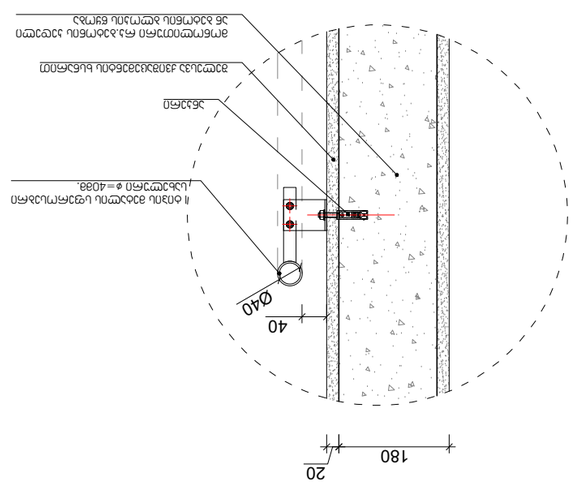

ბალკონის ფრაგმენტი ჭიშკრის ფრაგმენტი გ. 1:10

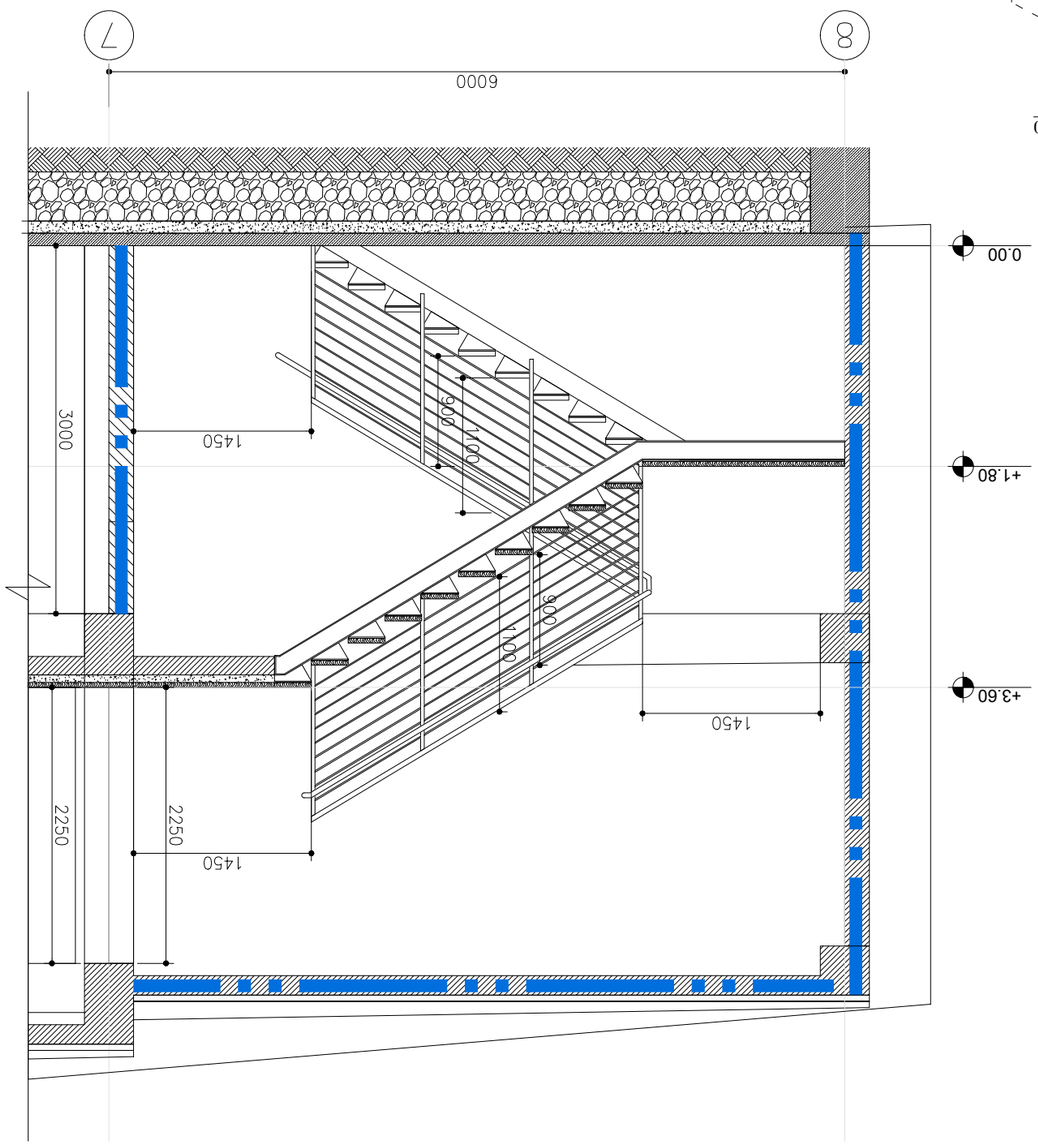

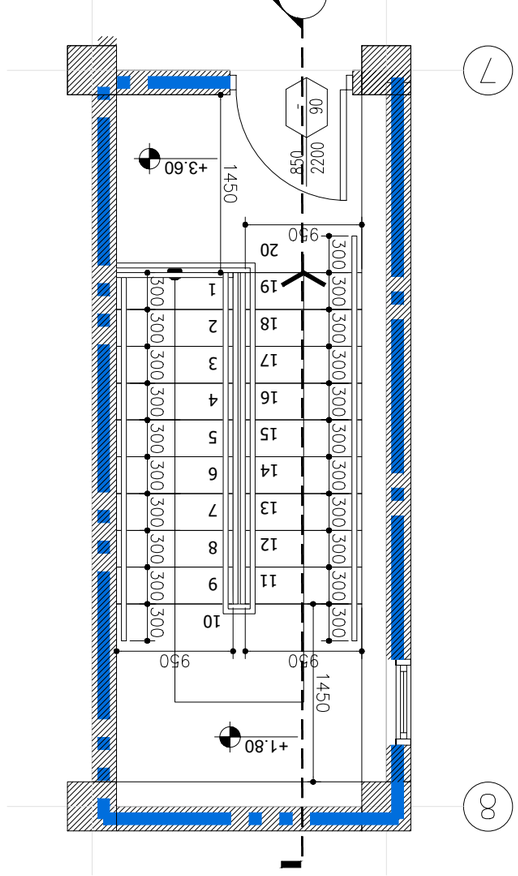

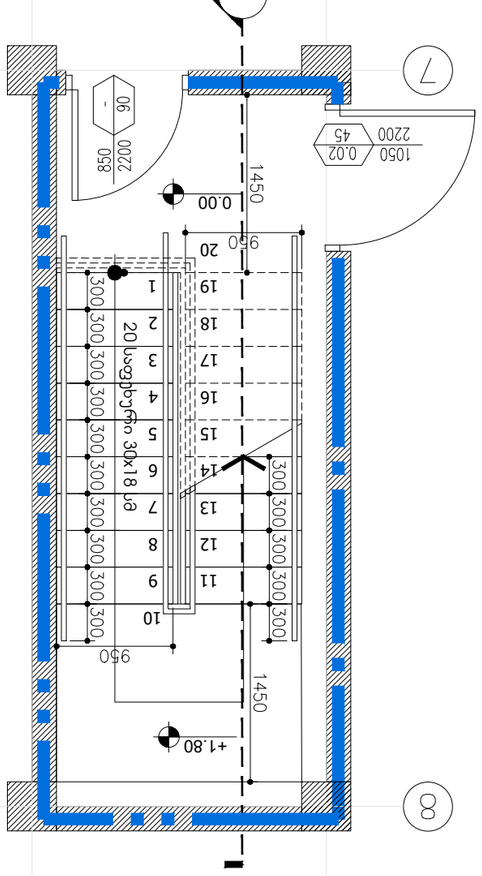

მთავარი არქიტექტორი	ი.ვაზრიებაშვილი	ქ.თბილისი ყაიფოს ქ # 81 მიმდებარე მიწის ნაკვეთი			
დაპროექტება	ი.ვაზრიებაშვილი				
Tel: 599 153 006	irakli.vacheishvili@gmail.com	საკადასტრო კოდი 01.19.22.011.012			
		ობიექტის დებულებრივი ნახაზები			
			ქალაქ თბილისი		
			A3	2020 წ.	
			მ 1/50		