ვენტილაცია მ-1:350

საპროექტო სასაწყობო შენობა-ნაგებობის (განიავება) ვენტილაცია ხდება ფასადებზე მოწყობილი სავენტილაციო ცხაურების და ავტომატიურად გაღებადი ფანჯრის ღიობების მეშვეობით ასევე გაცნობებთ რომ, საწყობის გასანიავებლად საჭირო მოთხოოვნა განიავებადი ღიობების ფართობის 4% იატაკის ფართობის, საწყობის ვენტილაციისათვის გამოყენებულია 18 ც. სავენტილაციო ცხაური ზომით 3.15X2.10 მ.=6.615 კვ.მ X18 = 119 კვ.მ + ასევე გამოყენებული ავტომატურად გაღებადი ფანჯრის ღიობები 55 ც. ზომით 1.20X0.60 მ.=0.72 კვ.მ X 55= 39.60 კვ.მ +კარები 10 ც. 5.60X5.50მ.=30.80 კვ.მ X10 = 308 კვ.მ და კარები 5.70X4.10მ.=23.37 კვ.მ X2 = 46.74 კვ.მ; 2.20X0.90მ.=1.98 კვ.მ X3 = 5.94 კვ.მ; 2.20X1.00მ.=2.20 კვ.მ X4 = 8.80 კვ.მ; სულ ჯამში 582.25 კვ.მ. მოგვეთხოვება 111 კვ. პროექტის მიხედვით არის 582.25 კვ. რაც არის მოთხოვნილზე მეტი და სრულად აკმაყოფილებს ნორმებს.



ფასადი „1-22" ღერძებზე ვენტილაციის მოწყობა მ-1:350

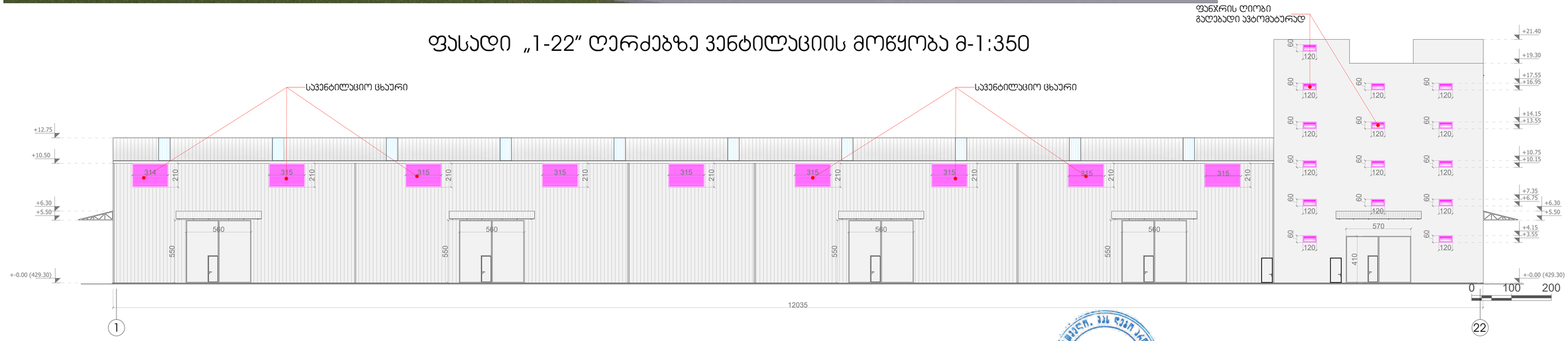

დირექტორი	გ.დევაძე	დამკვეთი: შპს „ოლდ ლამი" მისამართი:ქ.თბილისი, დ.გურამიშვილის-გამზირი ქ.№84	დასკვნა №		2020წ.
პრ.პატორი	გ.დევაძე	საწყობის მშენებლობის პროექტი	სტადია	ფურ-ლი	ფურ-ბი
არქიტექტორი	გ.დევაძე		მ.პ.		
შეასრულა	მ.მალიკაძე				
		ვენტილაცია მ-1:350	შ.პ.ს. „დეგო პროჯექტ"		

ფასადი „22-1" ღერძებზე ვენტილაციის მოწყობა მ-1:350

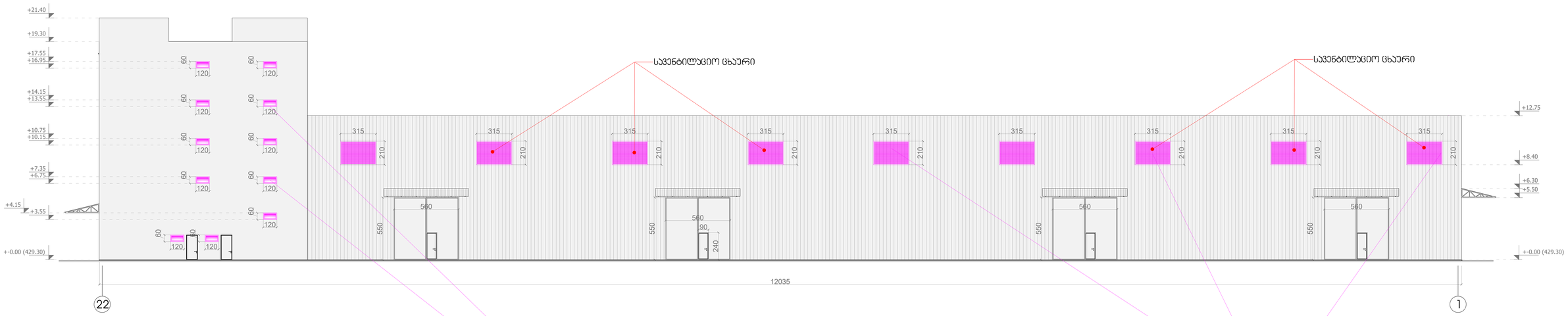

ფანჯრის ღიობი ვენტილაციისათვის ავტომატურად გაღებადი



სავენტილაციო ცხაური

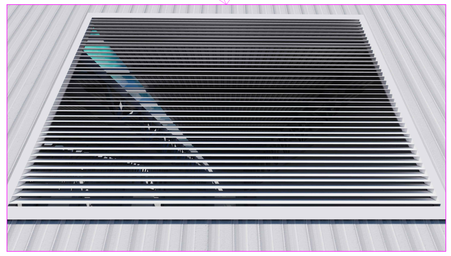

ფასადი „ა-ზ" ღერძებზე ვენტილაციის მოწყობა მ-1:350



0 100 200

დირექტორი	გ.დევაძე		დამკვეთი: შპს „ოლდ ლამი" მისამართი:ქ.თბილისი, დ.გურამიშვილის-გამზირი ქ.№84	დაკვეთა №	2020წ.
პრ.ავტორი	გ.დევაძე				
არქიტექტორი	გ.დევაძე		საწყობის მშენებლობის პროექტი	სტადია / ფურ-ლი / ფურ-ბი	
შეასრულა	მ.შალიკაძე			მ.პ.	
			ვენტილაცია მ-1:350	შ.პ.ს. „დეგო პროჯექტ"	

შპს „დეგო პროჯექტი" 445483263 DEGO PROJECT LTD

ფასადზე მოწყობილი სავენტილაციო ცხაური

სავენტილაციო ცხაური

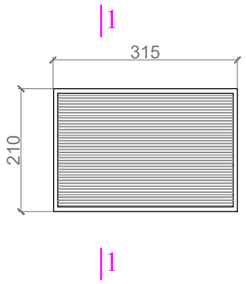

სავენტილაციო ცხაური: გამზადდეს ლითონის კუთხოვანებისა და ლითონის ფურცლების მასალით შეიღებოს ანტიკოროზიული საღებავით RBG 255

კვეთი 1-1 მ-1:10

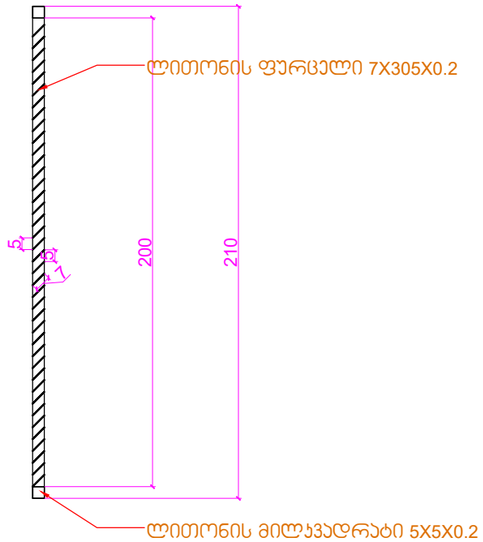



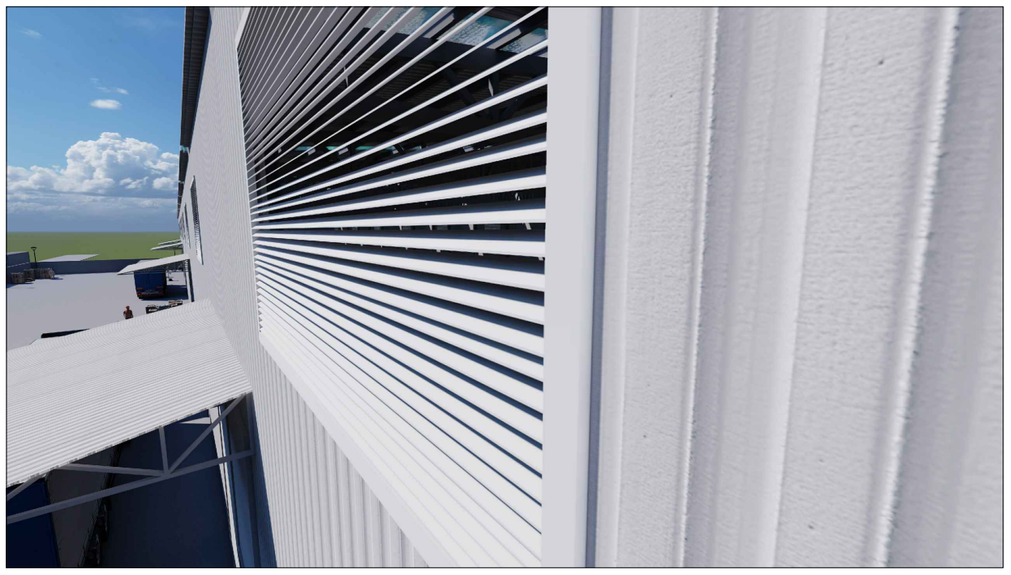

ფასადზე მოწყობილი კარ ფანჯარის სპეციფიკაცია

კარი - 1 (10-ცალი)

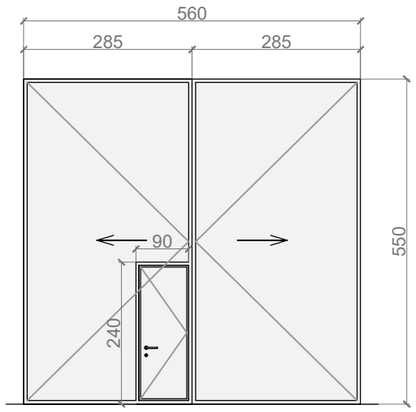

ლითონის გვერზე გასაღები (გასაბორებელი) კარები ზომით 570X550, მასში ჩამონტაჟებულია პატარა ერთ-ფრთიანი კარი ზომით 90X240, გამოიყენება მასალები ლითონის მილკვადრატები და ლით. ფურცლები. შეიღებება ანტიკოროზიული საღებავით RBG 255

კარი - 2 (1-ცალი)

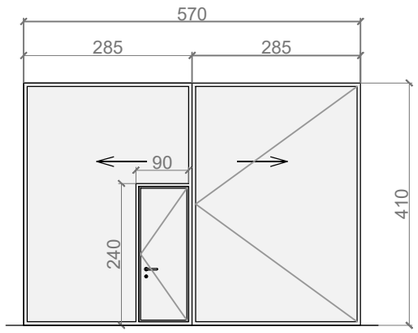

ლითონის გვერზე გასაღები (გასაბორებელი) კარები ზომით 570X550, მასში ჩამონტაჟებულია პატარა ერთ-ფრთიანი კარი ზომით 90X240, გამოიყენება მასალები ლითონის მილკვადრატები და ლით. ფურცლები. შეიღებება ანტიკოროზიული საღებავით RBG 255

ფანჯარა (55-ცალი)



თეთრი ფერის მეტალო-პლასმასის ავტომატურად გაღებადი ფანჯარა 120X60

სავენტილაციო ცხაური (18-ცალი)

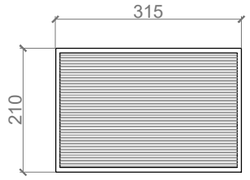

სავენტილაციო ცხაური: გამზადდეს ლითონის კუთხოვანებისა და ლითონის ფურცლების მასალით შეიღებოს ანტიკოროზიული საღებავით RBG 255

კარი - 3 (1-ცალი)



ლითონის კარები ზომით 90X220, დამზადდეს ლითონის მილკვადრატებით და ლით. ფურცლებით შეიღებება ანტიკოროზიული საღებავით RBG 255

კარი - 4 (5-ცალი)

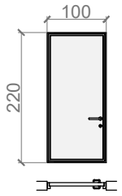

ლითონის კარები ზომით 90X220, დამზადდეს ლითონის მილკვადრატებით და ლით. ფურცლებით შეიღებება ანტიკოროზიული საღებავით RBG 255

სავენტილაციო ცხაური (1-ცალი)

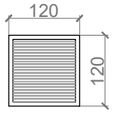

სავენტილაციო ცხაური: გამზადდეს ლითონის კუთხოვანებისა და ლითონის ფურცლების მასალით შეიღებოს ანტიკოროზიული საღებავით RBG 255

ვენტილაციის გეგმა
ცხაურების განლაგების გეგმა
1-სართულის გეგმა +-0.00 ნიშნულზე მ-1:350

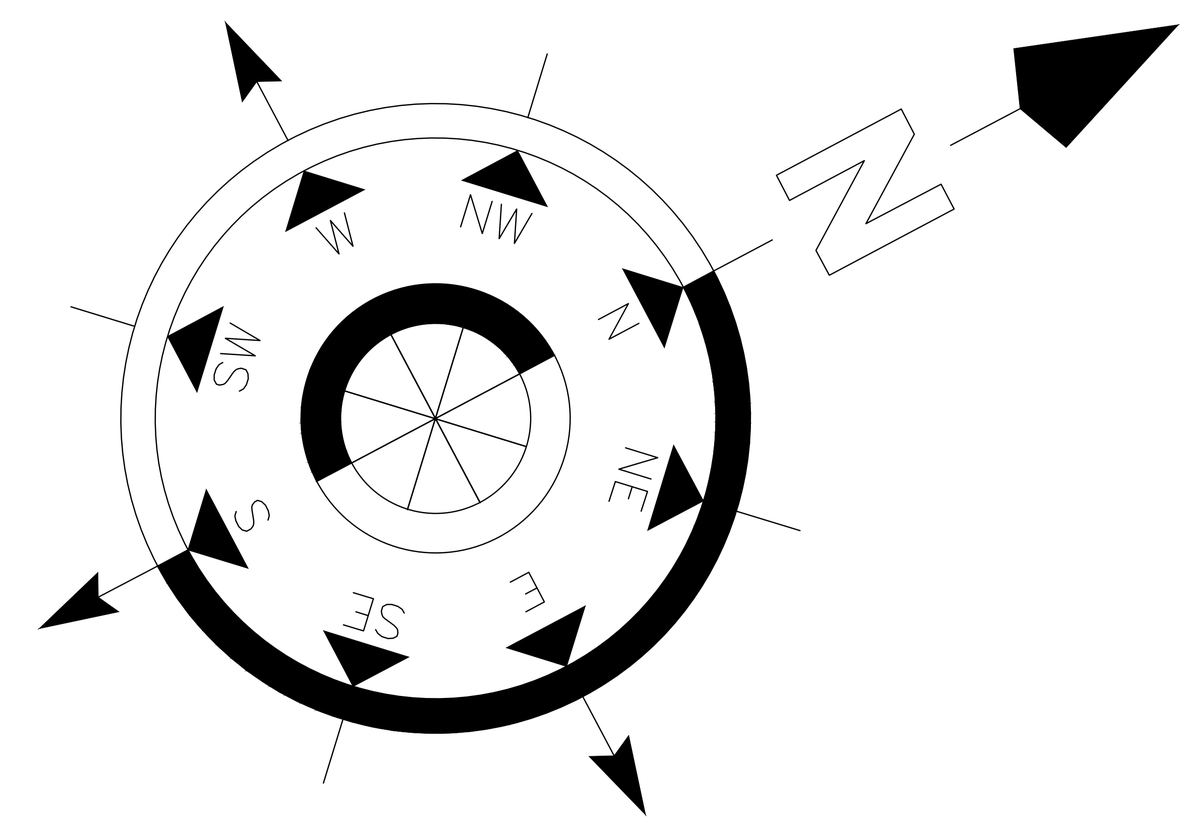

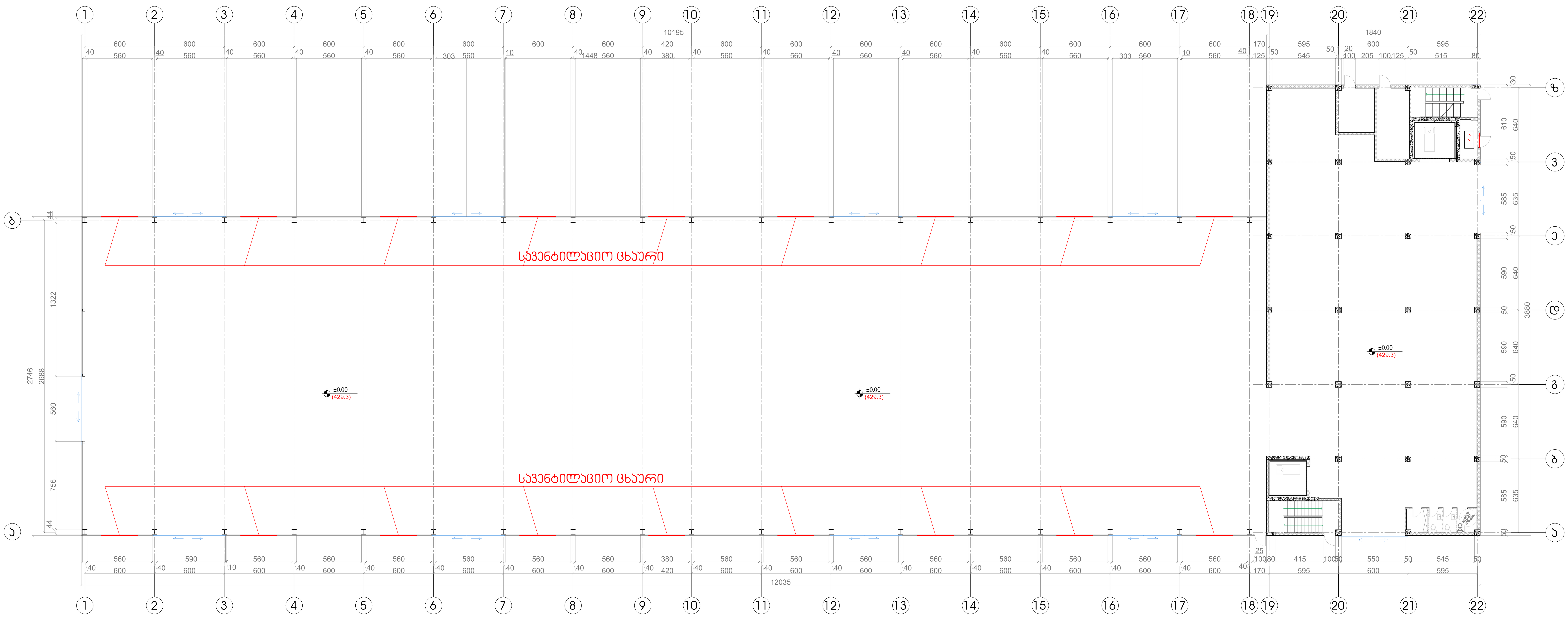

0 100 200

დირექტორი	გ.დევაძე		დამკვეთი: შპს „ოლდ ლამი" მისამართი:ქ.თბილისი, დ.გურამიშვილის-გამზირი ქ.№84	დაკვეთა №	2020წ.
პრ.ავტორი	გ.დევაძე				
არქიტექტორი	გ.დევაძე		საწყობის მშენებლობის პროექტი	სტადია	ფურ-ლი	ფურ-ბი
შეასრულა	მ.შალიკაძე			მ.პ.		
			ვენტილაციის გეგმა 1- სართულის გეგმა +-0.00 ნიშნულზე მ-1:350	შ.პ.ს. „დეგო პროჯექტ"	

ვენტილაციის გეგმა
2 - სართულის გეგმა +4.70 ნიშნულზე მ-1:350

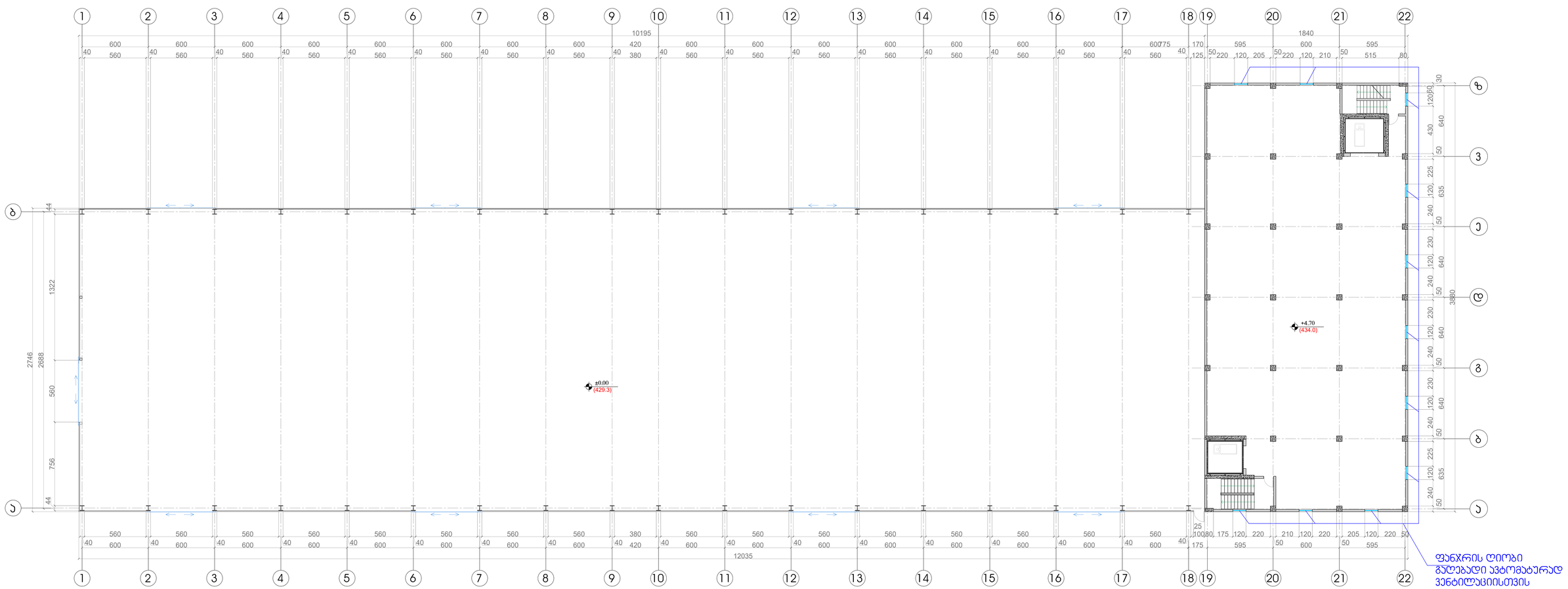

0 100 200

დირექტორი	გ.დევაძე		დამკვეთი: შპს „ოლდ ლამი“ მისამართი:ქ.თბილისი, დ.გურამიშვილის-გამზირი ქ.№84	დაკვეთა №	2020წ.
პრ.ავტორი	გ.დევაძე				
არქიტექტორი	გ.დევაძე		საწყობის მშენებლობის პროექტი	სტადია / ფურ-ლი / ფურ-ბი	
შეასრულა	მ.შალიკაძე			მ.პ.	
			ვენტილაციის გეგმა 2 - სართულის გეგმა +4.70 ნიშნულზე მ-1:350	შ.პ.ს. „დეგო პროჯექტ“	

ვენტილაციის გეგმა
3 - სართულის გეგმა +7.90 ნიშნულზე მ-1:350

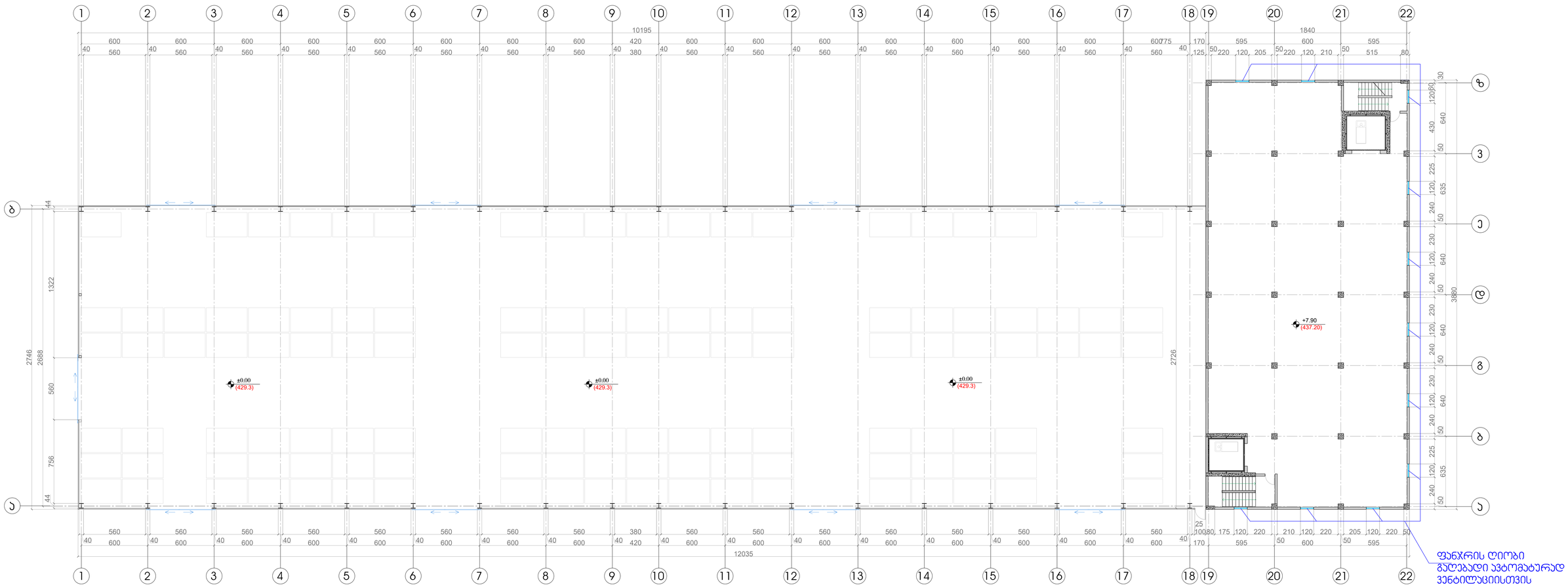

0 100 200

დირექტორი	გ.დევაძე		დამკვეთი: შპს „ოლდ ლამი“ მისამართი:ქ.თბილისი, დ.გურამიშვილის-გამზირი ქ.№84	დაკვეთა №	2020წ.
ჰრ.ავტორი	გ.დევაძე				
არქიტექტორი	გ.დევაძე		საწყობის მშენებლობის პროექტი	სტადია / ფურ-ლი / ფურ-ბი	
შეასრულა	მ.შალიკაძე			მ.პ.	
			ვენტილაციის გეგმა 3 - სართულის გეგმა +7.90 ნიშნულზე მ-1:350	მ.პ.ს. „დეგო პროჯექტ“	

ვენტილაციის გეგმა
4 - სართულის გეგმა +11.30 ნიშნულზე მ-1:350

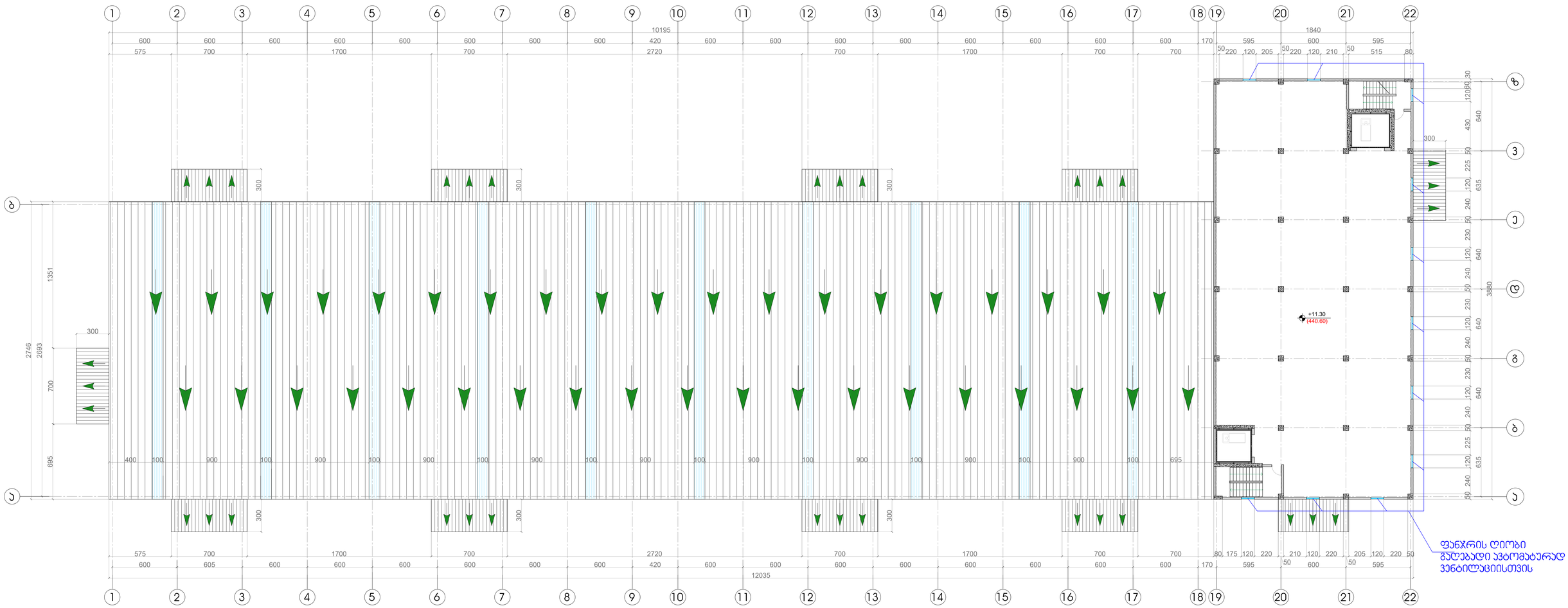

0 100 200

დირექტორი	გ.დევაძე		დამკვეთი: შპს „ოლდ ლამი“ მისამართი:ქ.თბილისი, დ.გურამიშვილის-გამზირი ქ.№84	დაკვეთა №	2020წ.
პრ.არქიტექტორი	გ.დევაძე				
არქიტექტორი	გ.დევაძე		საწყობის მშენებლობის პროექტი	სტადია / ფურ-ლი / ფურ-ბი	
შეასრულა	მ.მალიკაძე			მ.პ.	
			ვენტილაციის გეგმა 4 - სართულის გეგმა +11.30 ნიშნულზე მ-1:350	შ.პ.ს. „დეგო პროჯექტ“	

ვენტილაციის გეგმა
5 - სართულის გეგმა +14.70 ნიშნულზე მ-1:350

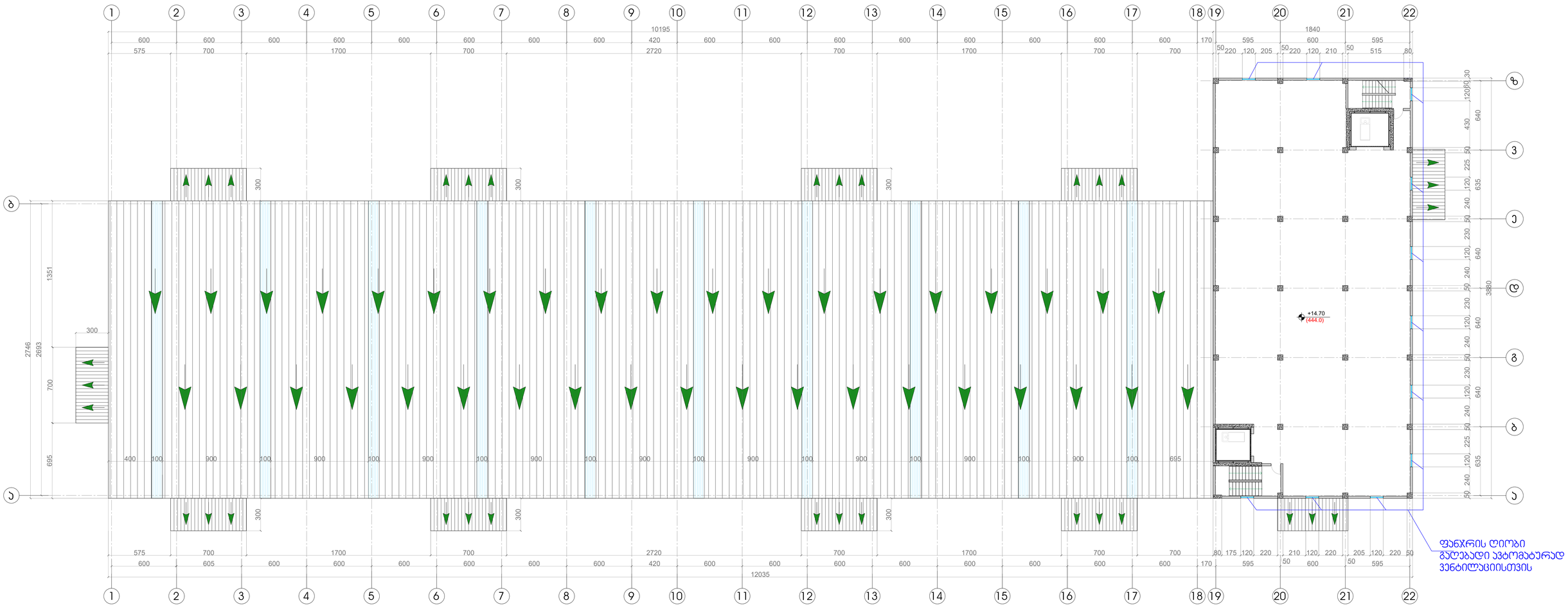

0 100 200

დირექტორი	გ.დევაძე		დამკვეთი: შპს „ოლდ ლამი“ მისამართი:ქ.თბილისი, დ.გურამიშვილის-გამზირი ქ.№84	დაკვეთა №	2020წ.
პრ.ავტორი	გ.დევაძე				
არქიტექტორი	გ.დევაძე		საწყობის მშენებლობის პროექტი	სტადია / ფურ-ლი / ფურ-ბი	
შეასრულა	მ.შალიკაძე			მ.პ.	
			ვენტილაციის გეგმა 5 - სართულის გეგმა +14.70 ნიშნულზე მ-1:350	შ.პ.ს. „დეგო პროჯექტ“	