საკადასტრო გეგმა

საჯარო რეესტრის ეროვნული სააგენტო

საკადასტრო კოდი: **01.17.10.012.010**
განცხადების ნომერი: **902018071836**
მომზადების თარიღი: **14/12/2018**

ნაკვეთის დანიშნულება: **არასასოფლო სამეურნეო**
ფართობი: **25636 კვ.მ (WGS 84 / UTM zone 38N)**

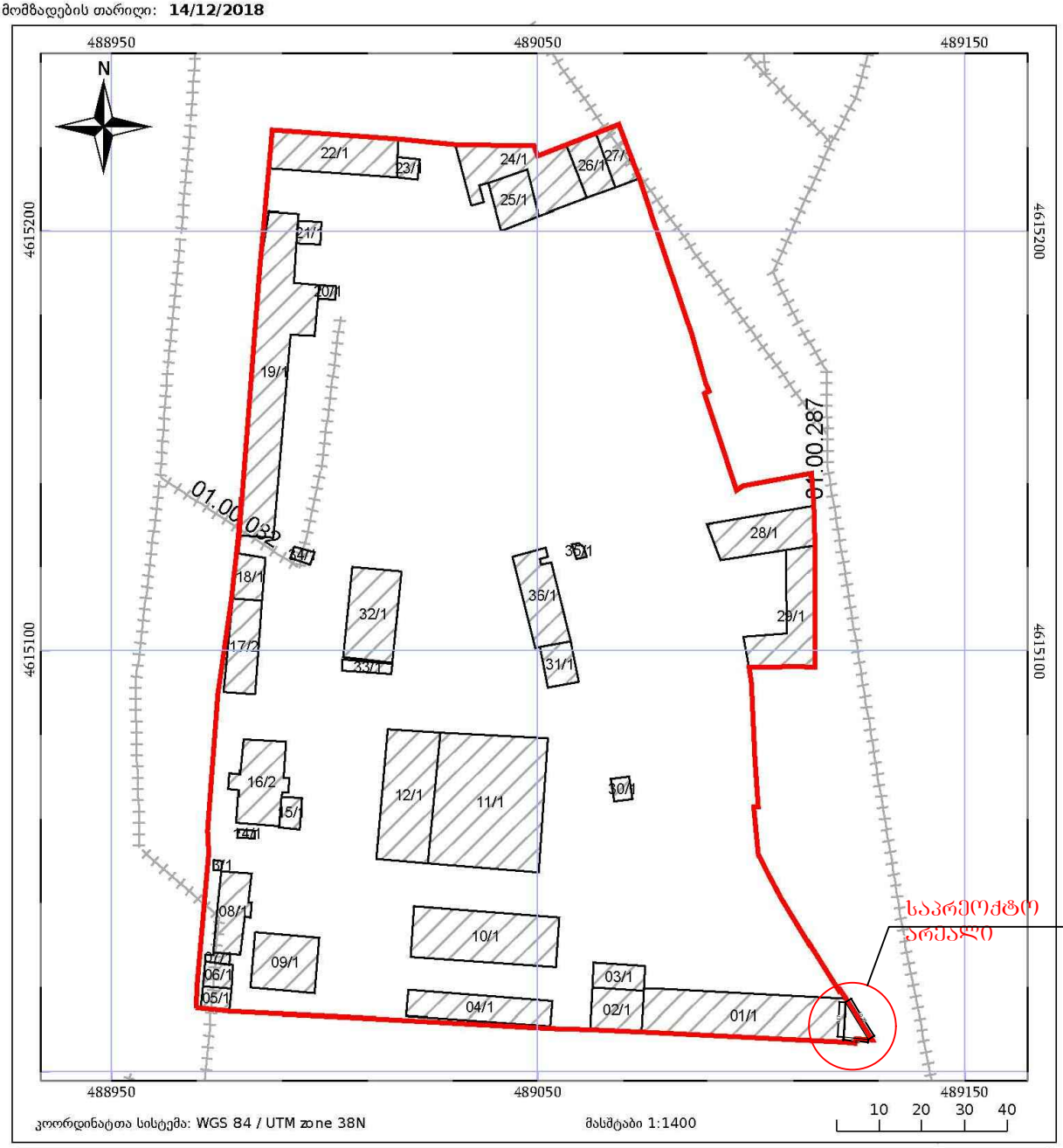

05/25 მშენებარე ნავებობა
05/25 შენობა/ნავებობა
ტყის ფონდი
ნაკვეთის საკადასტრო საზღვარი
ხაზობრივი ნავებობა
ვალდებულება

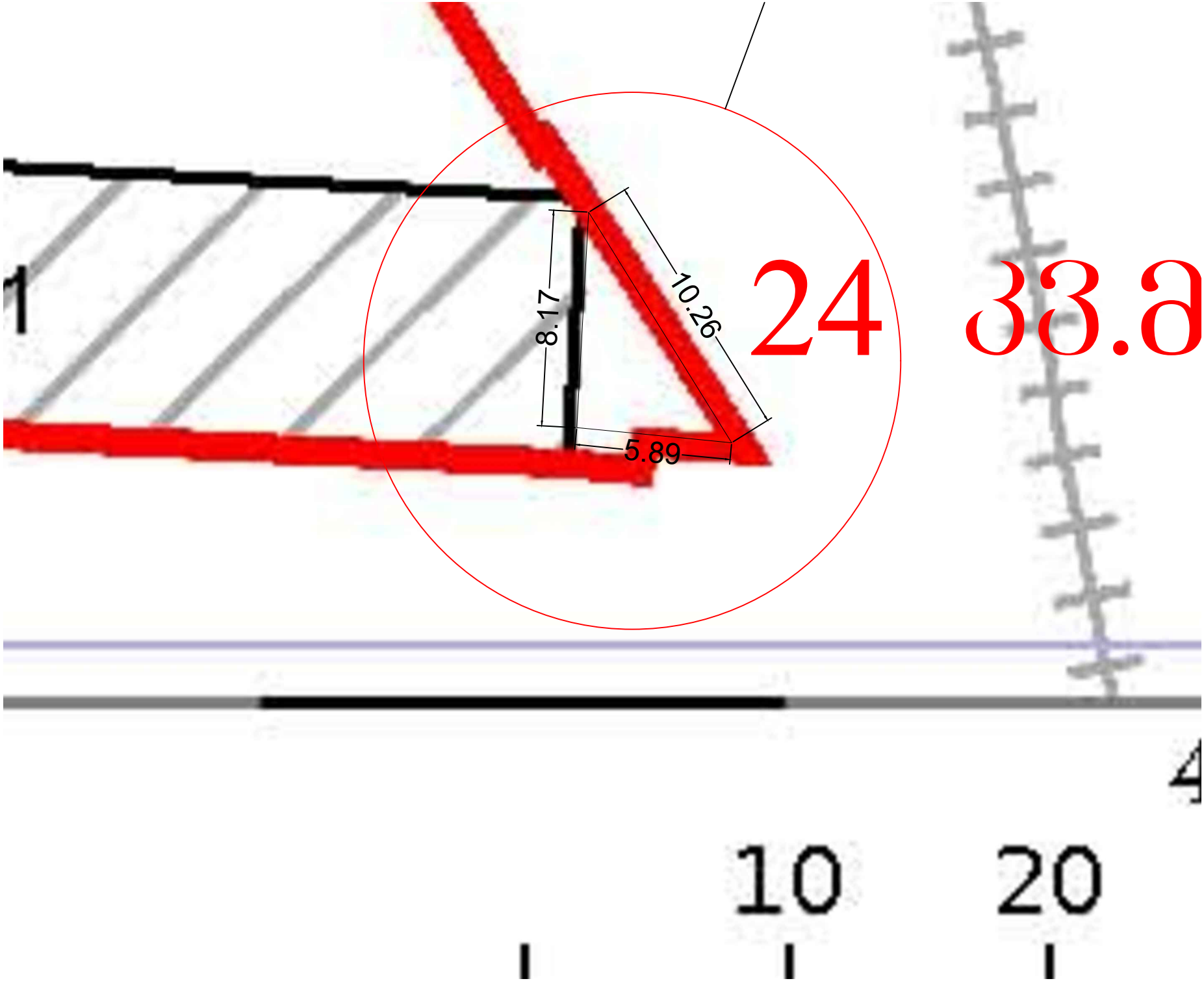
8.17
10.26
5.89
24
33.ə
10
20

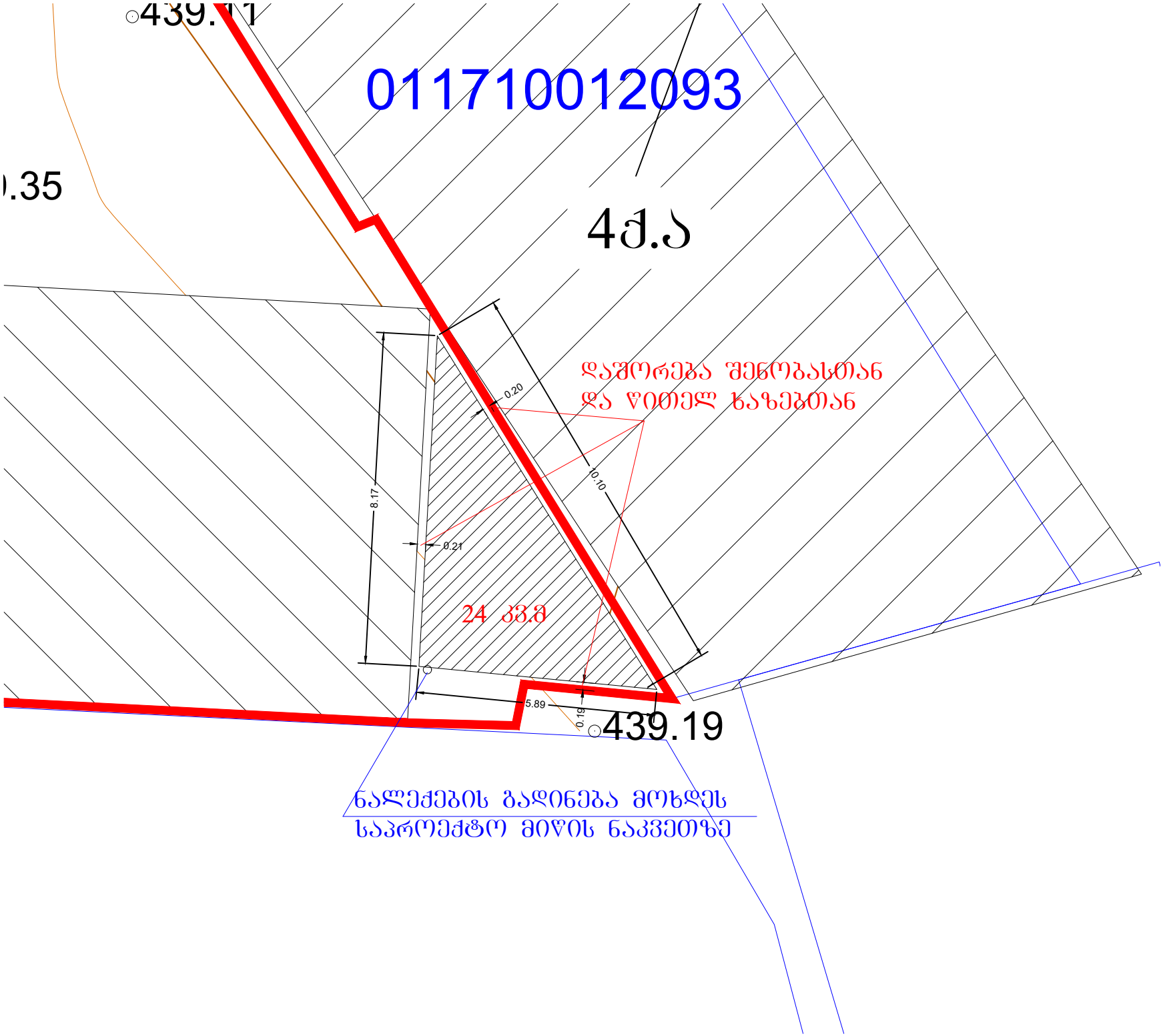
439.11
011710012093
.35
4ქ.ა
დაშორება შენობასთან
და ღობეს ხაზებთან
0.20
10.10
8.17
0.21
24 კვ.მ
5.89
0.19
439.19
ნალექების გადინება მოხდეს
საპროექტო მიწის ნაკვეთზე

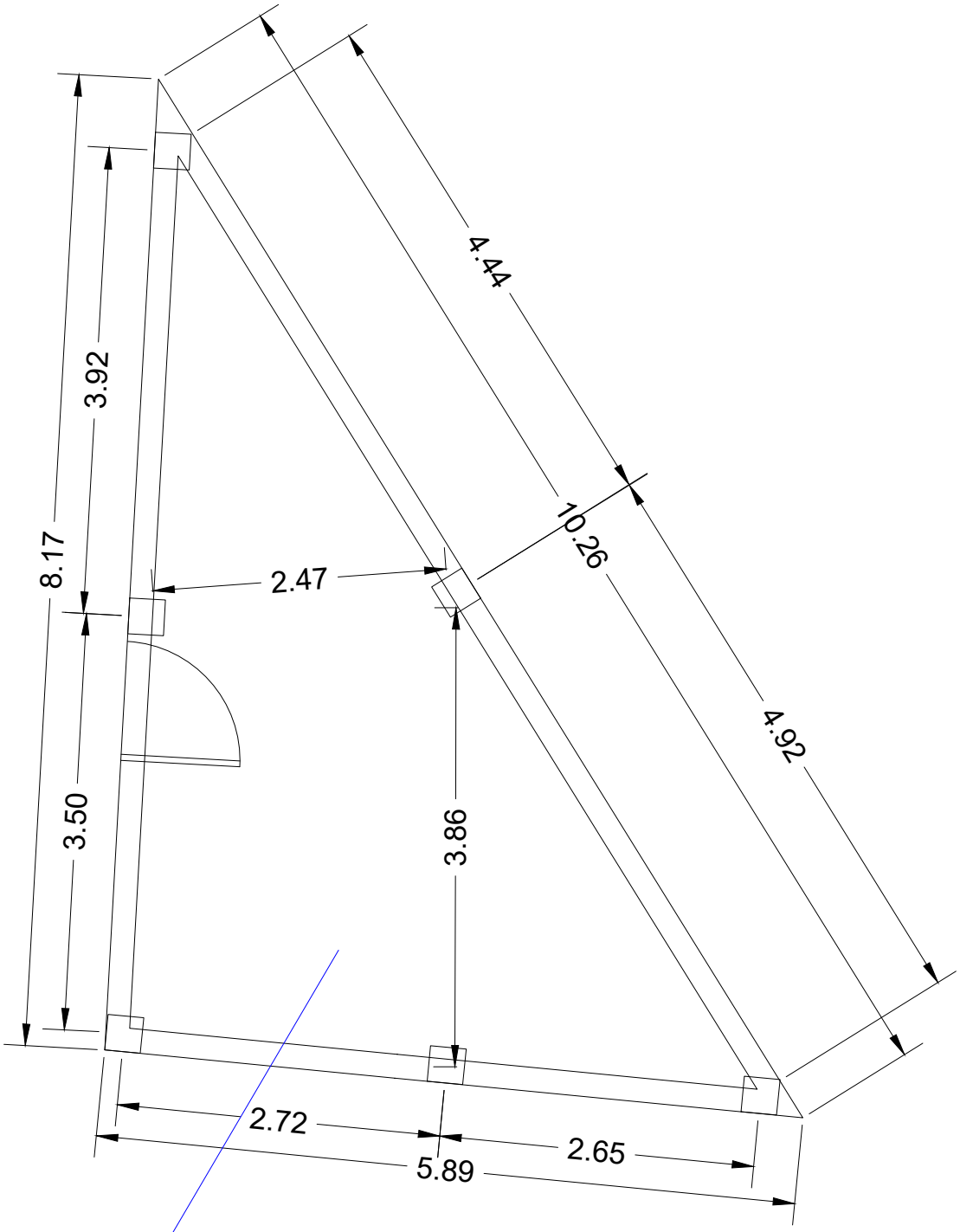

შენობა ფანჯრების გარეშე

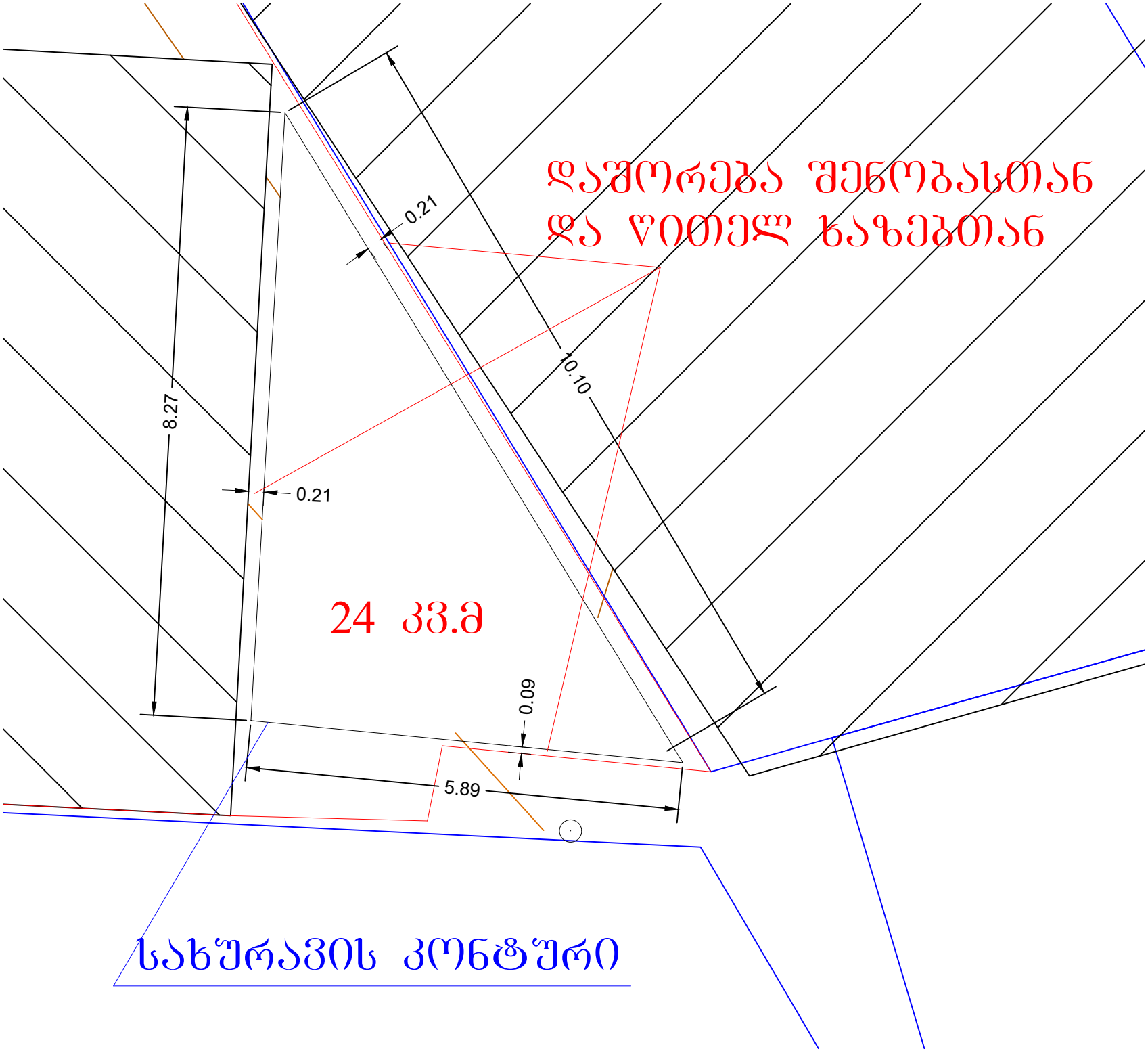
დაშორება შენობასთან
და ღობის ხაზებთან
0.21
10.10
8.27
0.21
24 კვ.მ
0.09
5.89
სახურავის კონტური