ჭრილი "1-1" 1:100

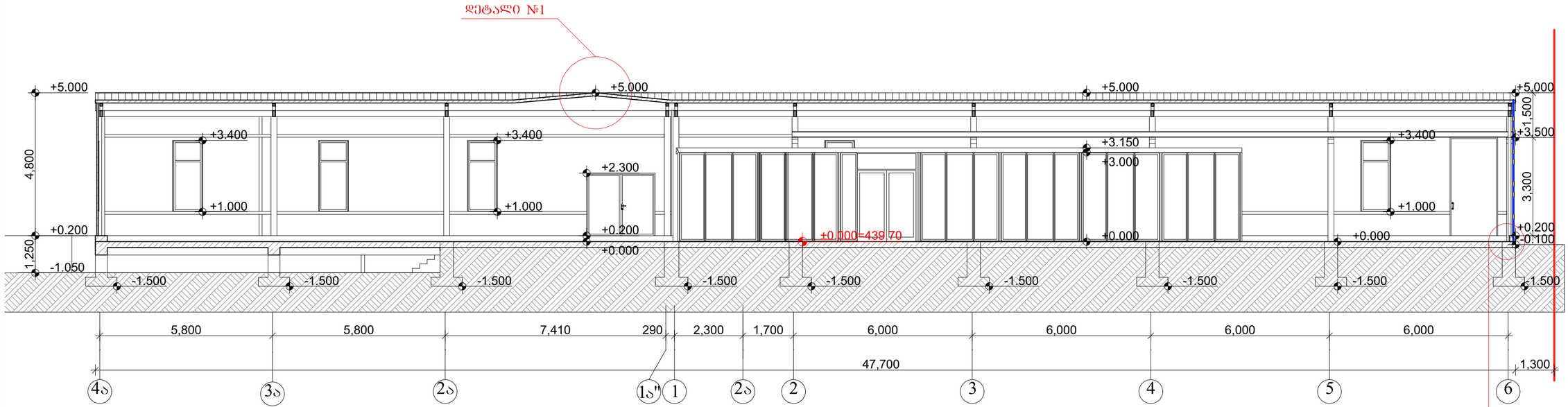

სახურავის კეხის მოწყობის დეტალი №1

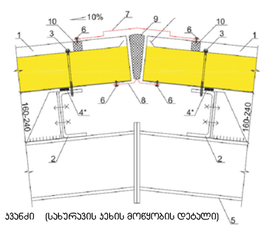

კვანძი (სახერავის კეხის მოწყობის დეტალი)

1. სპარენული სენელი
2. ჰიდროჰერკოს ბრტყელი
3. თესთმხრივი ხრახნი
4. მემავრივებელი ლენთი
5. ჰიდროჰერკოს სოკეი
6. თესთმხრივი ხრახნი
7. ლენთებითი ელემენთი
8. ლენთებითი ელემენთი
9. მინერალურეული ბამბა
10. სამებრი ელემენთი

ცოკოლის მოწყობის კვანძი №2

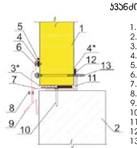

კვანძი (ცოკოლის მოწყობა)

1. საკელლე სენდვიჩ-პანელი
2. იზოპანს 20 სმ ფილა
3. მინერალურეული ბამბა
4. მემავსებელი ლენთი
5. სილიკონის ჯერმეტიკი
6. თესთმხრივი ხრახნი
7. დამაკავშირებელი ელემენთი
8. მოლტონი
9. დამაკავშირებელი ელემენთი
10. დეპაელ-ლერნამენთ
11. მემავრივებელი ლენთი
12. ცოკოლის ჩარჩენი
13. თესთმხრივი ხრახნი

ჭრილი "1-1"

მასშტაბი	პროექტის ნაწილი (დარგი)
1:100	ახალი მშენებლობა

ექსპლიკაცია:

პირობითი აღნიშვნები:

- 1 — ღერძის ხაზი
- ±0.000 — ნიშნული გვგვაზე მოპირკეთების ნიშნული/
- ±0.000 — ნიშნული ფასადზე, ჭრილზე
- პანელის ცვლილებადობა (ჰორიზონტალი)
- პანელის ცვლილებადობა (ვერტიკალი)

შენიშვნები:

დამკვეთი: შ.პ.ს. "ნეო გლასი"

მის: ქ. თბილისი, დიღმის სასწავლო-საცდელი სამეურნეოს ტერიტორია

პროექტის სახელწოდება

სანყობის პორექტირებული არქიტექტურული პროექტი

ქ. თბილისი, გლდანი-ნაძალადევის რაიონი, ზესტაფონის ქ. №18, კორპ. №3, ბინა №20.
ტელ: (990 32) 2342314 (995 77) 178062
E-mail: megi.margalitashvili@yahoo.com

double M group

სტადია	დანართი №	ფორმატი
პროექტი		A-3

თანამდებობა ინიც., გვარი	ხელმოწერა	თარიღი
დირექტორი მ. მარგალიტაშვილი		26.12.
მთავარი არქიტექტორი ე. მარგალიტაშვილი		26.12.
პროექტის ავტორი მ. მარგალიტაშვილი		26.12.
დაამუშავა გ.თუმანიშვილი		26.12.
შეამოწმა		26.12.

ფერცლები 16	ფერც. №12	თბილისი 2020 წ.

ჭრილი "2-2" 1:100

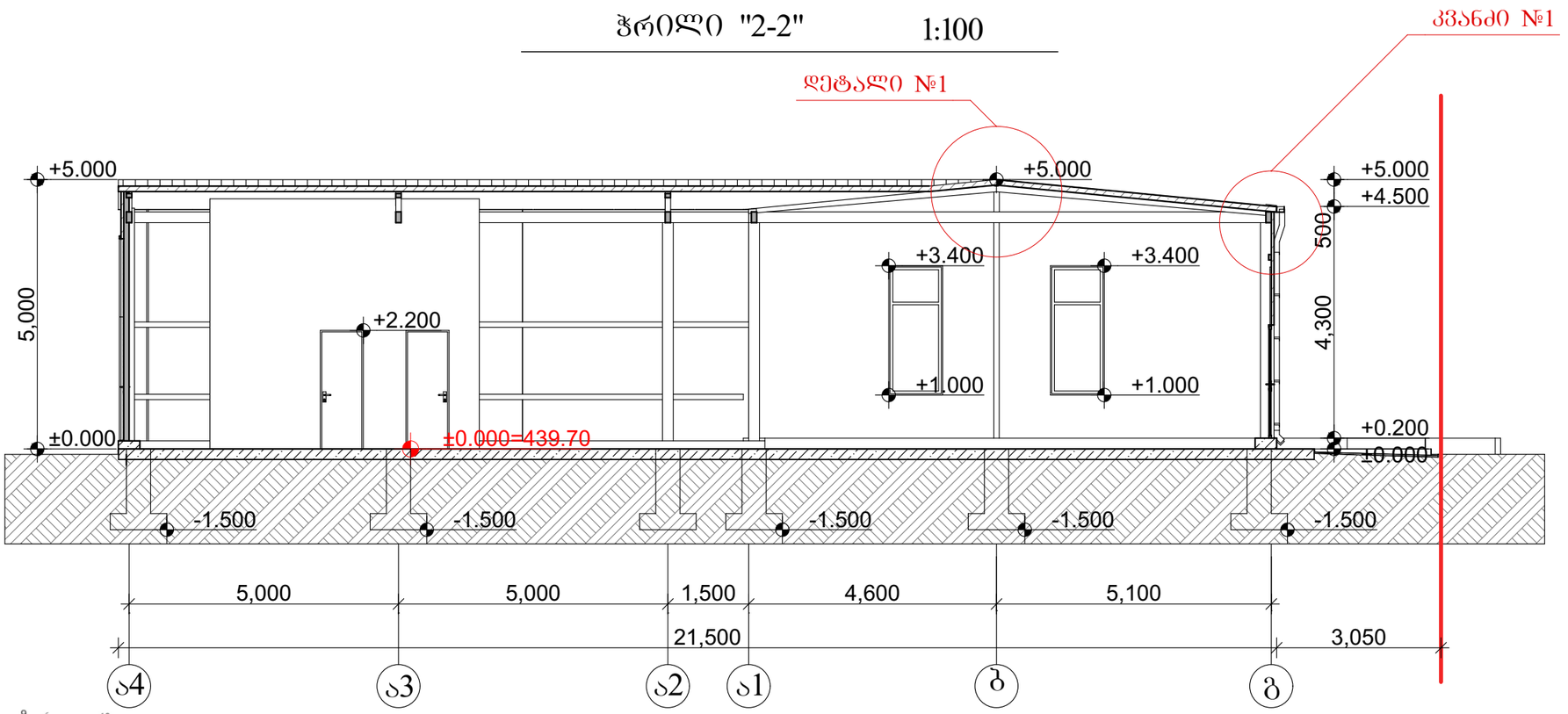

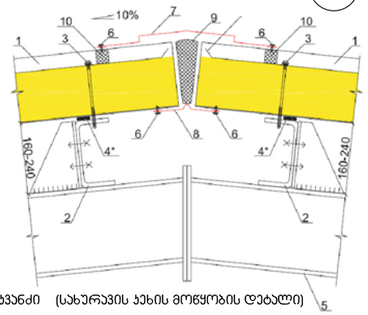

ჯვანძი (სახერავის კეხის მოწყობის დეტალი)

1. საბერტყე ჯანელი
2. გადახერვის გრძივი
3. თვითმბრალი ხრახნი
4. მამყარივებელი ლენტი
5. გადახერვის ჯოჯი
6. თვითმბრალი ხრახნი
7. დამატებითი ელემენტი
8. დამატებითი ელემენტი
9. მინერალური ბამბა
10. სამაგრი ელემენტი

სახურავის კეხის მოწყობის დეტალი №1

ჭრილი "3-3" 1:100

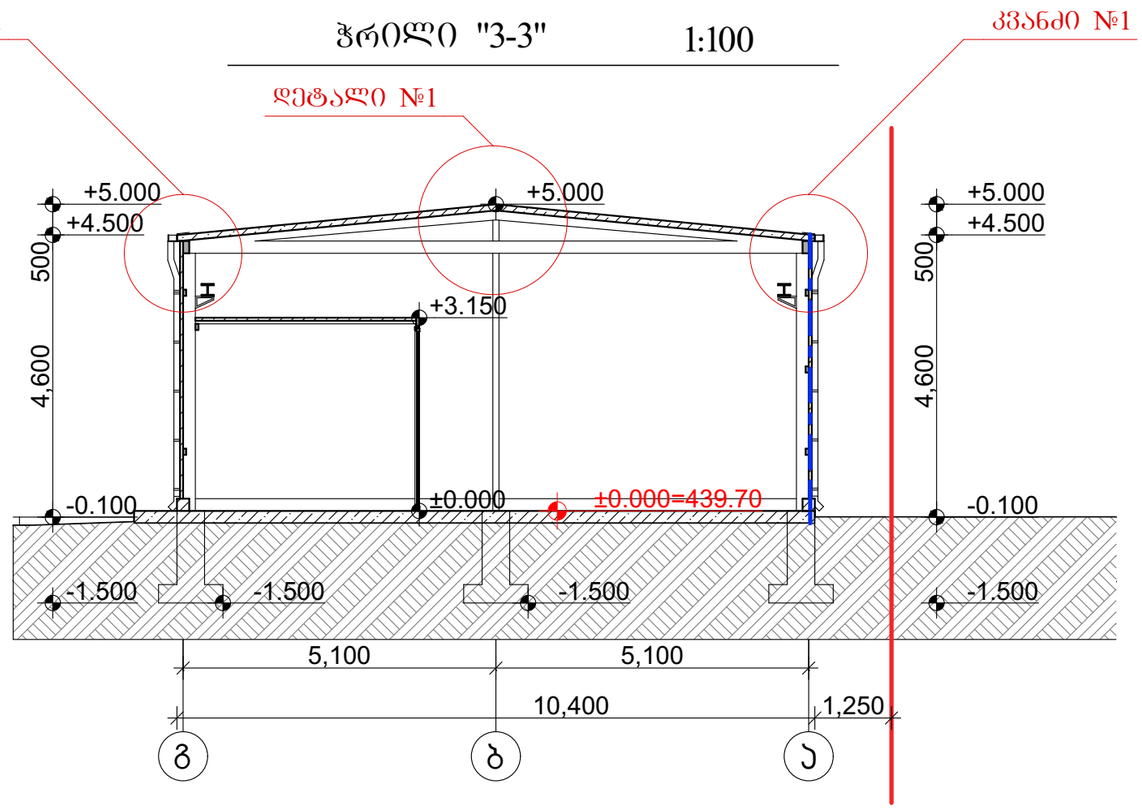

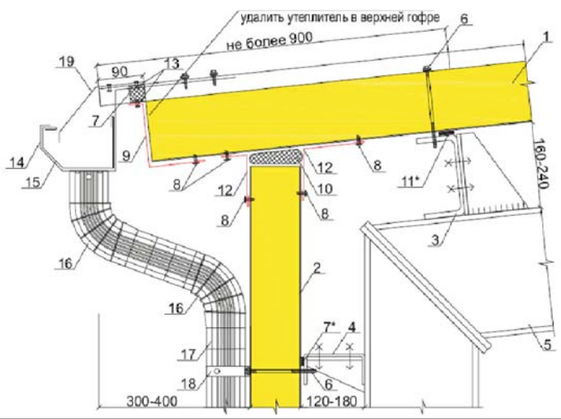

ჯვანძი (წყალგადამყვანის მოწყობა)

1. საბერტყე ჯანელი
2. ჯელტის ჯანელი
3. გადახერვის გრძივი
4. ჯელტის გრძივი
5. მხიდი პარპასის ჭარო
6. თვითმბრალი ხრახნი
7. სამაგრი ელემენტი
8. თვითმბრალი ხრახნი
9. დამატებითი ელემენტი
10. მინერალური ბამბა
11. მამყარივებელი ლენტი
12. დამატებითი ელემენტი
13. მოკლონი
14. პრონშტეინი
15. ღარი
16. მუხლი
17. მილი
18. ჯაჭი
19. ნიღაბი

წყალგადამყვანის მოწყობის კვანძი №1

ჭრილი "2-2"

ჭრილი "3-3"

მასშტაბი	პროექტის ნაწილი (დარგი)
1:100	ახალი მშენებლობა

ექსპლიკაცია:

1	ღერძის ხაზი
±0.000	ნიშნული გეგმაზე (მოცირკეთების ნიშნული)
±0.000	ნიშნული ფასადზე, ჭრილზე
	ჯელტის ცვცხლმედეგობა (ერთსაათიანი)
	ჯელტის ცვცხლმედეგობა (ორსაათიანი)

არქიტექტურული ანიშვნები:

შენიშვნები:

დამკვეთი: შ.პ.ს. "ნეო გლასი"

მის: ქ. თბილისი, დიღმის სასწავლო-საცდელი სამეურნეობის ტერიტორია

პროექტის სახელწოდება

საწყობის კორექტირებული არქიტექტურული პროექტი

ქ. თბილისი, გლდანი_ნაძალადევის რაიონი, ზესტაფონის ქ. №18, კორპ. №3, ბინა №20.
ტელ. (990 32) 2342314 (995 77) 178062
E-mail: megi.margalitashvili@yahoo.com

double M group

სტადია პროექტი	დამკვეთის №	ფორმატი A-3
თანამდებობა ინიც., გვარი	ხელმოწერა	თარიღი
დირექტორი მ. მარგალიტაშვილი		26.12.
მთავარი არქიტექტორი ლ. მარგალიტაშვილი		26.12.
პროექტის ავტორი მ. მარგალიტაშვილი		26.12.
დაამუშავა გ.თუშიშვილი		26.12.
შეამოწმა		26.12.
ფურცლები 16	ფურც. № 13	თბილისი 2020 წ.