ქალაქ თბილისის მუნიციპალიტეტის მერია
ინფრასტრუქტურის განვითარების საქალაქო სამსახური

წერილის ნომერი: **14-01203592469**
თარიღი: **24/12/2020**
პინი: **5484**

ადრესატი: ლანა ჩაკვეტაძე
პირადი ნომერი: 62002006720
მისამართი: ქ. თბილისი, ვახუშტი ბაგრატიონის ქ. N53

გადაამოწმეთ: **document.municipal.gov.ge**

ქალბატონო ლანა,

ქალაქ თბილისის მუნიციპალიტეტის მერიის ინფრასტრუქტურის განვითარების საქალაქო სამსახურმა განიხილა თქვენი, 2020 წლის 24 დეკემბრის N19/01203591817-14 განცხადება, რომლითაც ითხოვთ თანხმობას ქ. თბილისში, გურამ ფანჯიკიძის ქუჩა N4 ში სახელწოდებისა და ნუმერაციის აღმნიშვნელი აბრის ადგილმდებარეობის შეცვლასთან დაკავშირებით.

გაცნობებთ, რომ სამსახური არ არის წინააღმდეგი მოახდინოთ აბრის დაუზიანებლად გადაადგილება თქვენს მიერ მითითებულ ადგილზე, ჩვენი სამსახურის წარმომადგენლის თანდასწრებით.

საკონტაქტო პირი ზურა ცომაია, ტელეფონი: 599 87 08 21.

პატივისცემით,

გიორგი აბუთიძე

პირველადი სტრუქტურული ერთეულის ხელმძღვანელი
(საქალაქო სამსახურის უფროსი)

გამოყენებულია კვალიფიციური
ელექტრონული ხელმოწერა/
ელექტრონული შტამპი

მიწის (უძრავი ქონების) საკადასტრო კოდი **N 01.10.14.006.008.01.514**

ამონაწერი საჯარო რეესტრიდან

განცხადების რეგისტრაცია
N 882020967006 - 18/12/2020 14:46:19

მომზადების თარიღი
18/12/2020 19:17:38

საკუთრების განყოფილება

ზონა	სექტორი	კვარტალი	ნაკვეთი	კოდი
თბილისი	საბურთალო			
01	**10**	**14**	**006/008**	**01/514**

ნაკვეთის საკუთრების ტიპი: **თანასაკუთრება**
ნაკვეთის ფუნქცია: **არასასოფლო სამეურნეო**
დაზუსტებული ფართობი:1255.00 კვ.მ.
ნაკვეთის წინა ნომერი: **6;**
შენობა-ნაგებობები: **N1, N2, N3 და N4**

მისამართი: ქალაქი თბილისი, გურამ ფანჯიკიძის ქუჩა, N 6

მესაკუთრეები

განცხადების რეგისტრაცია : ნომერი 882020967006 , თარიღი 18/12/2020 14:46:19
უფლების რეგისტრაცია: თარიღი 18/12/2020

უფლების დამადასტურებელი დოკუმენტი:

- ნასყიდობის ხელშეკრულება , დამოწმების თარიღი:18/12/2020 , საქართველოს იუსტიციის სამინისტროს საჯარო რეესტრის ეროვნული სააგენტო

მესაკუთრეები:
შპს "ლიდო" , ID ნომერი:205264998

მესაკუთრე:	საკუთრების ტიპი:	საკუთრება:	ფართი:	წილი:
შპს "ლიდო"	საკუთრება	**არასაცხოვრებელი ფართი**	**სართული1,** 217.83 კვ.მ.	

იპოთეკა

საგადასახადო გირავნობა:

რეგისტრირებული არ არის

ვალდებულება

განცხადების რეგისტრაცია ნომერი 882020967006 თარიღი 18/12/2020 14:46:19

გამყიდველი: სახელმწიფო;
საგანი:სართული 1, 217.83 კვ.მ. ფართი;
ხელშეკრულებით გათვალისწინებული ვალდებულების შესრულების პირობით;

ნასყიდობის ხელშეკრულება, დამოწმების თარიღი18/12/2020, საქართველოს იუსტიციის სამინისტროს საჯარო რეესტრის ეროვნული სააგენტო

უფლების რეგისტრაცია: თარიღი 18/12/2020

ყადაღა/აკრძალვა:

რეგისტრირებული არ არის

მოვალეთა რეესტრი:

რეგისტრირებული არ არის

"ფიზიკური პირის მიერ 2 წლამდე ვადით საკუთრებაში არსებული მატერიალური აქტივის რეალიზაციისას, აგრეთვე საგადასახადო წლის განმავლობაში 1000 ლარის ან მეტი ღირებულების ქონების საჩუქრად მიღებისას საშემოსავლო გადასახადი გადახდას ექვემდებარება საანგარიშო წლის მომდევნო წლის 1 აპრილამდე, რის შესახებაც აღნიშნული ფიზიკური პირი იმავე ვადაში წარუდგენს დეკლარაციას საგადასახადო ორგანოს. აღნიშნული ვალდებულების შეუსრულებლობა წარმოადგენს საგადასახადო სამართალდარღვევას, რაც იწვევს პასუხისმგებლობას საქართველოს საგადასახადო კოდექსის XVIII თავის მიხედვით."

- დოკუმენტის ნამდვილობის გადამოწმება შესაძლებელია საჯარო რეესტრის ეროვნული სააგენტოს ოფიციალურ ვებ–გვერდზე www.napr.gov.ge;
- ამონაწერის მიღება შესაძლებელია ვებ–გვერდზე www.napr.gov.ge, ნებისმიერ ტერიტორიულ სარეგისტრაციო სამსახურში, იუსტიციის სახლებსა და სააგენტოს ავტორიზებულ პირებთან;
- ამონაწერში ტექნიკური ხარვეზის აღმოჩენის შემთხვევაში დაგვიკავშირდით: 2 405405 ან პირადად შეავსეთ განაცხადი ვებ–გვერდზე;
- კონსულტაციის მიღება შესაძლებელია იუსტიციის სახლის ცხელ ხაზზე 2 405405;
- საჯარო რეესტრის თანამშრომელთა მხრიდან უკანონო ქმედების შემთხვევაში დაგვიკავშირდით ცხელ ხაზზე: 08 009 009 09
- თქვენთვის საინტერესო ნებისმიერ საკითხთან დაკავშირებით მოგვწერეთ ელ-ფოსტით: info@napr.gov.ge

საკადასტრო გეგმა

საჯარო რეესტრის ეროვნული სააგენტო

საკადასტრო კოდი:	**01.10.14.006.008**	ნაკვეთის დანიშნულება:	**არასასოფლო სამეურნეო**
განცხადების ნომერი:	**882020688887**	ფართობი:	**1255 კვ.მ (WGS 84 / UTM zone 38N)**
მომზადების თარიღი:	**24/09/2020**	ვალდებულების ფართობი :	**37 კვ.მ (WGS 84 / UTM zone 38N)**

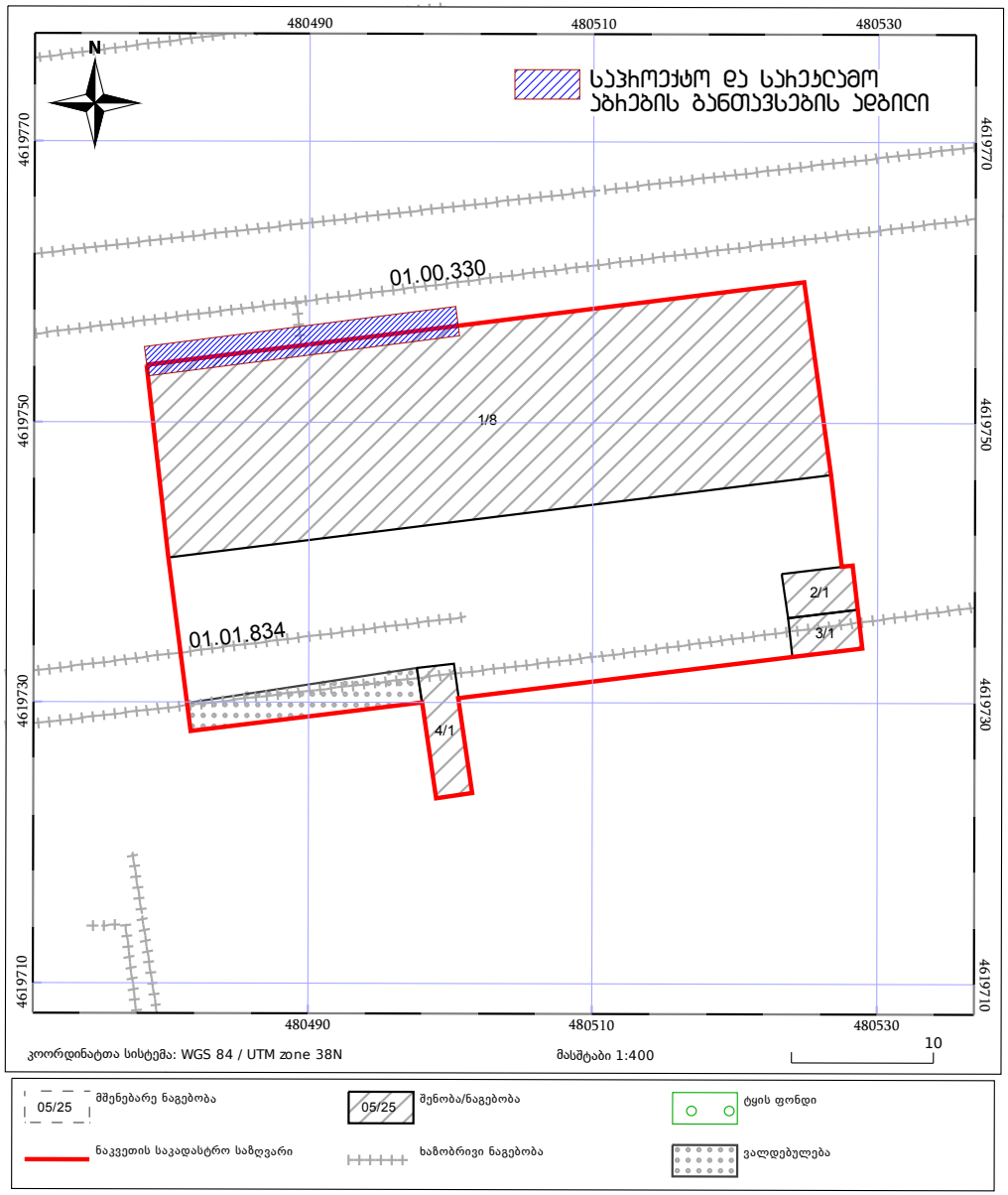

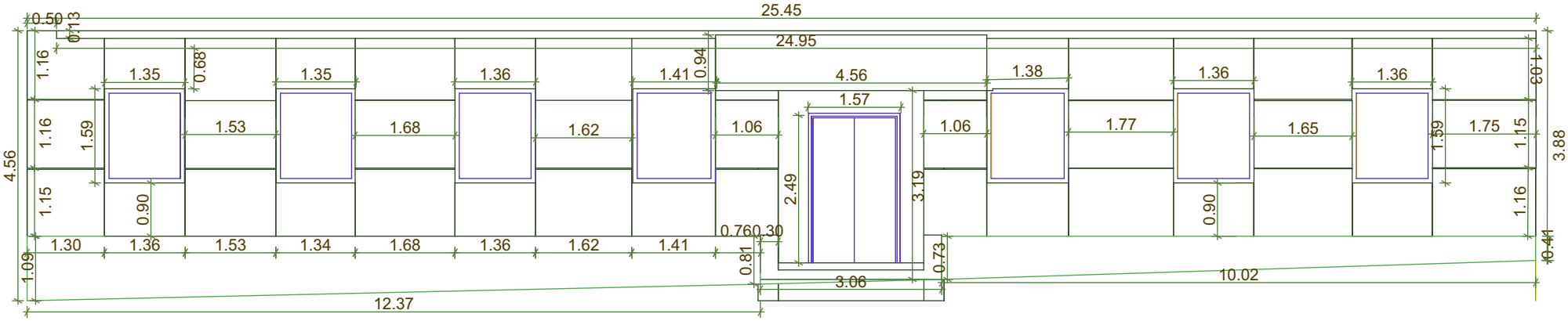

25.45
24.95
0.50
0.13
1.16
1.35
0.68
1.35
1.36
1.41
0.94
4.56
1.38
1.36
1.36
1.03
1.57
1.16
1.59
1.53
1.68
1.62
1.06
1.06
1.77
1.65
1.59
1.75
1.15
3.88
4.56
2.49
3.19
1.15
0.90
0.90
1.16
0.76
0.30
1.30
1.36
1.53
1.34
1.68
1.36
1.62
1.41
0.81
0.73
0.41
1.09
3.06
10.02
12.37