საკადასტრო გეგმა

მასშტაბი: 1:500

საქართველოს იუსტიციის სამინისტრო
საჯარო რეესტრის ეროვნული სააგენტო
თბილისის სარეგისტრაციო სამსახური

მიწის ნაკვეთი:

სარეგისტრაციო №

საკადასტრო № 1 / 13 / 8 / 7/26
ზონა თბილისი / სექტორი დიდუბე / კვარტალი / ნაკვეთი

მისამართი: აღმაშენებლის გამზირი №96

ბეჭედი

თარიღი: 05.02.2007წ.

ფართობი: 1141 კვ.მ.

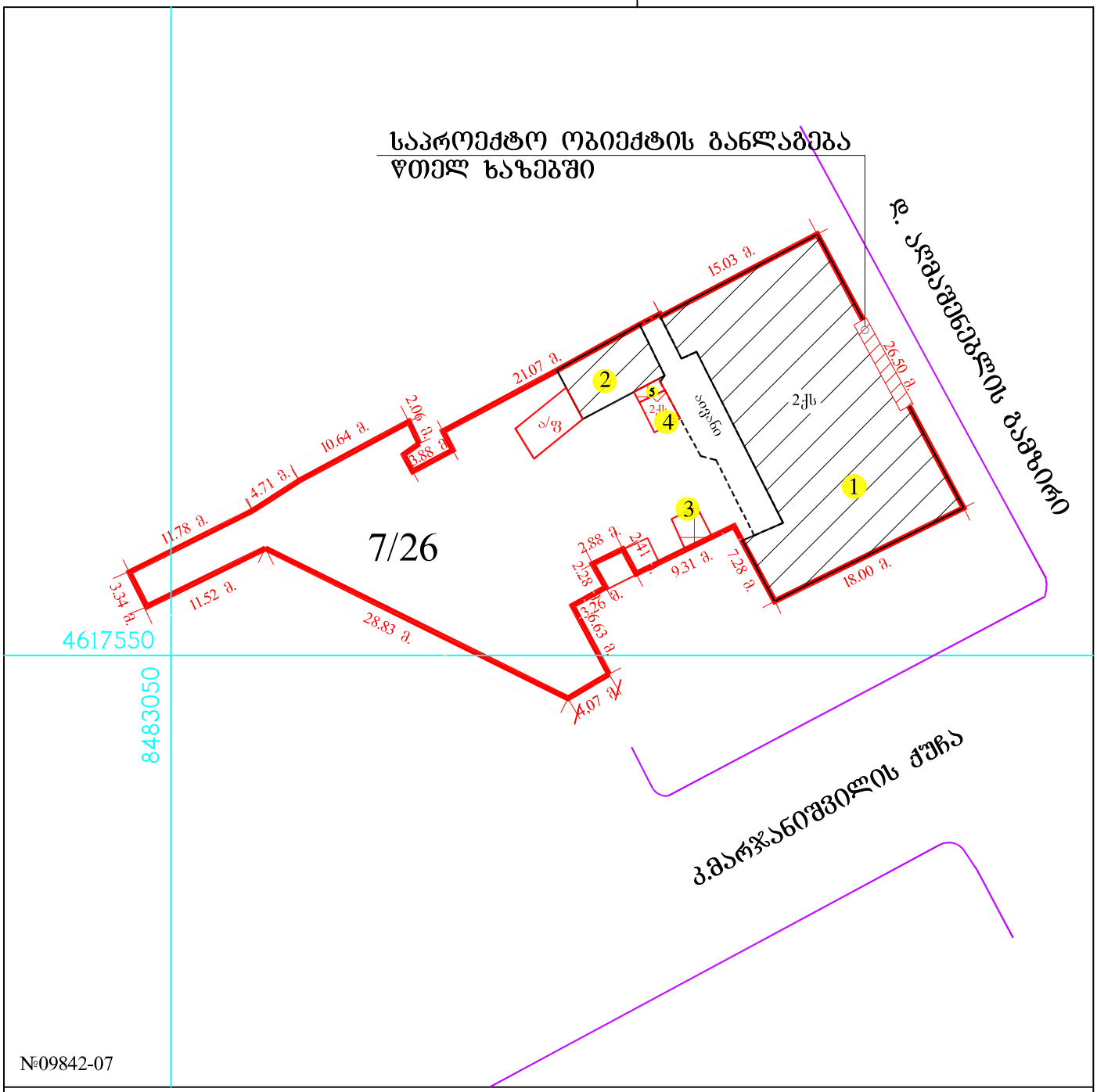

არსებული ფასადი მ 1:100

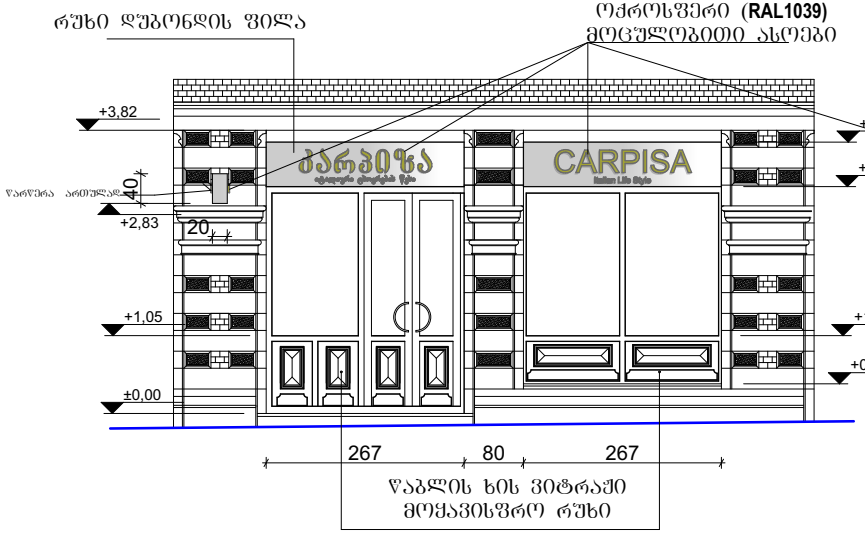

არსებული ჭრილები

ჭრილი 1-1 მ 1:100

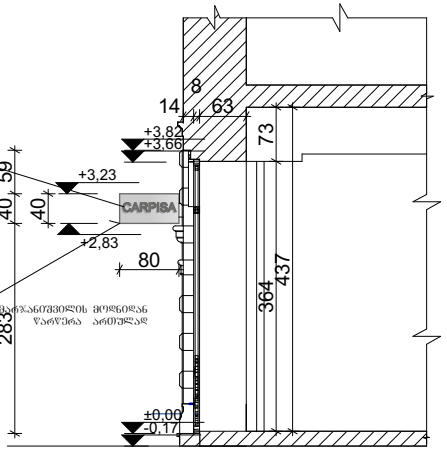

ჭრილი 2-2 მ 1:100

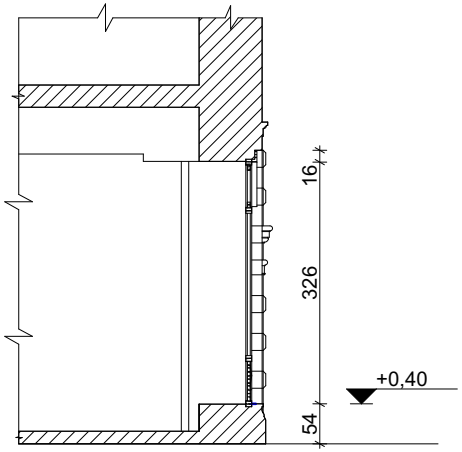

ფასადზე საპროექტო ვიტრაჟების განლაგების სქემა

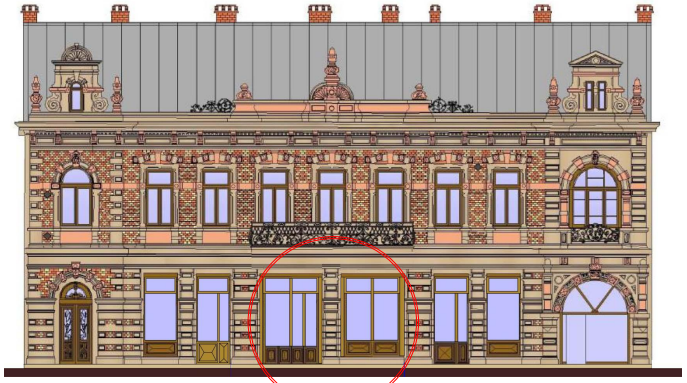

არსებული გეგმა მ 1:100

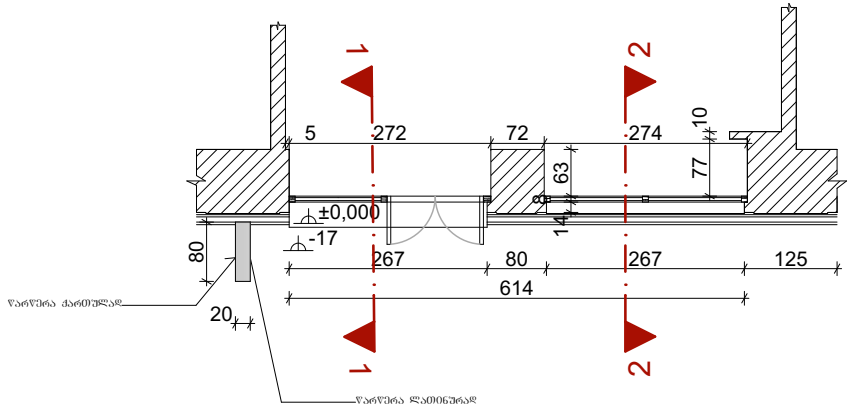

			ქ. თბილისი დავით აღმაშენებლის გამ. №96 შ.პ.ს. განთიადის ს.კ. 01.13.08.007.026.01.505 ფართის ვიტრაჟის რეკონსტრუქციის და სარეკლამო აბრის პროექტი				
არქიტექტორი		ი.კორკიტაძე					
			არქიტექტურა	სტადია	ფურც.	რაოდ.	მასშტ.
			ფასადი, გეგმა, ჭრილები	მ.პ.	2		1:100

საპროექტო ფასადი მ 1:100

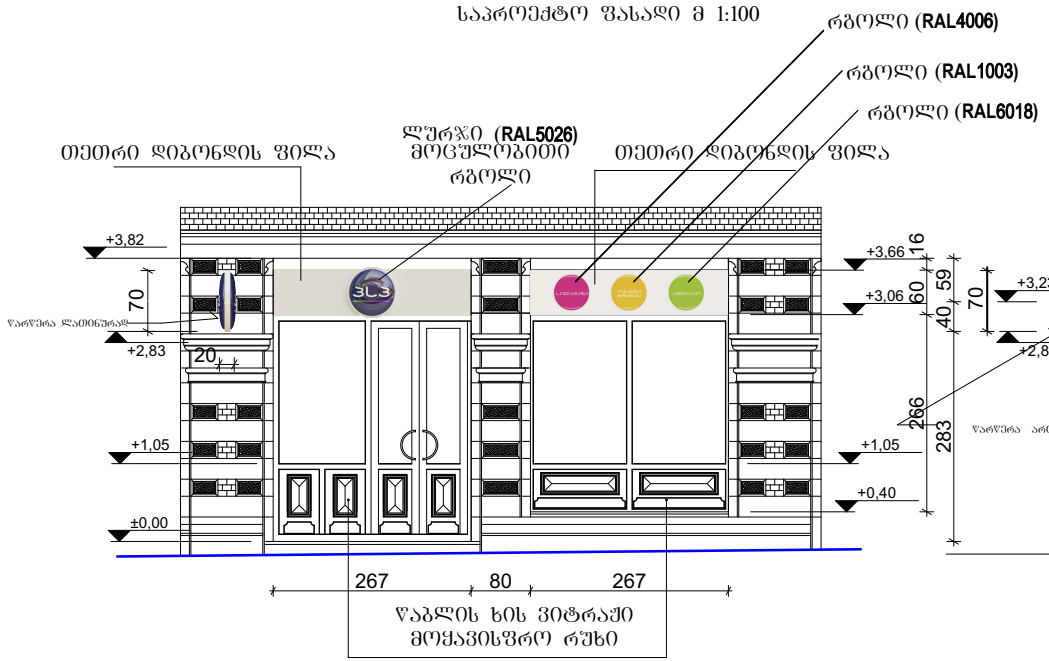

ჭრილი 4-4 მ 1:100

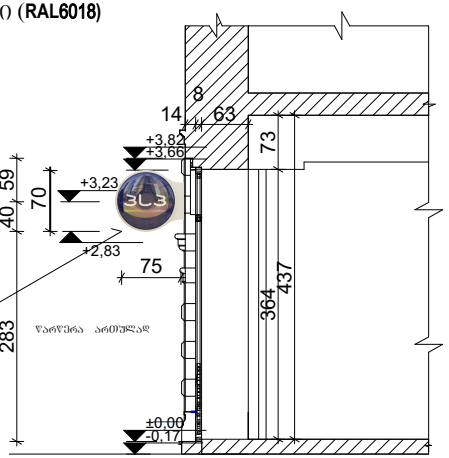

ჭრილი 3-3 მ 1:100

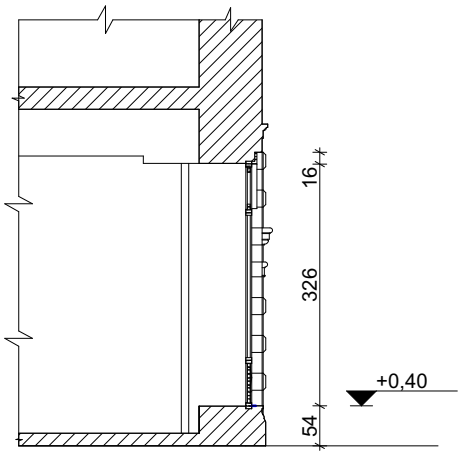

საპროექტო რეკლამის გეგმა მ 1:100

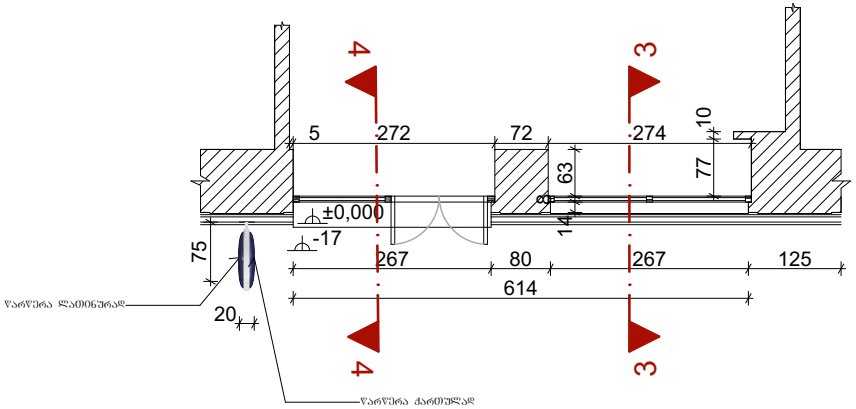

ფასადზე საპროექტო ვიტრაჟების განლაგების სქემა

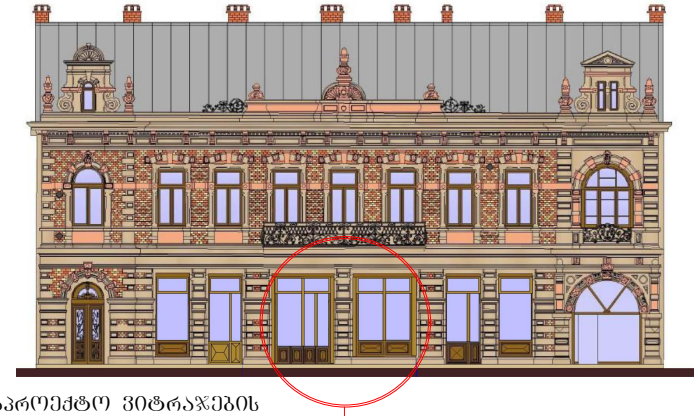

საპროექტო ვიტრაჟების ადგილმდებარეობა

			ქ. თბილისი დავით აღმაშენებლის გამ. №96 შ.პ.ს. განთიადის ს.კ. 01.13.08.007.026.01.505 ფართის ვიტრაჟის რეკონსტრუქციის და სარეკლამო აბრის პროექტი				
არქიტექტორი		ი. კირკიტაძე					
			არქიტექტურა	სტადია	ფურც.	რაოდ.	მასშტ.
			ფასადი, გეგმა, ჭრილები	მ.პ.	3		1:100

საპროექტო ვიტრაჟის ფასადი მ 1:100

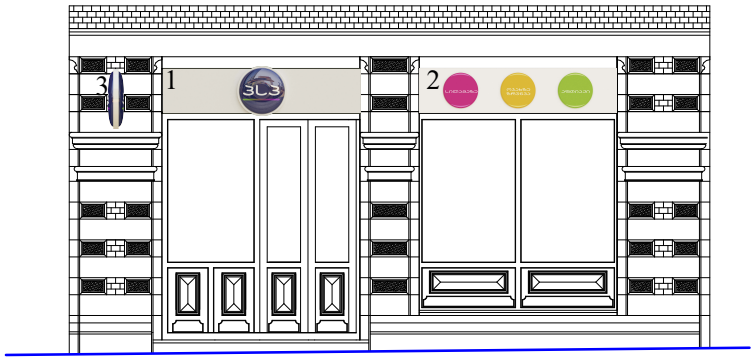

სარეკლამო სივრცის შეფარდება ფასადთან

	მანათობელი ყუთი1	1,6 m²
	მანათობელი ყუთი2	1,6 m²
	მანათობელი ყუთი3	0,2 m²

ფასადის საერთო ფართის კროკი

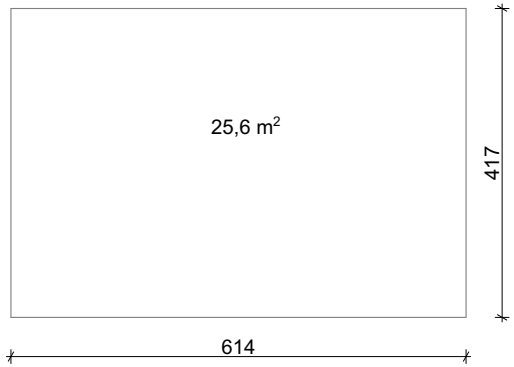

განმარტება:

ფასადის საერთო ფართობი შეადგენს 25.6 მ². აქედან, დაშვებული სარეკლამო აბრის განთავსების მაქსიმალური საერთო ფართობი 20% უდრის 5.3 მ². ჩვენ შემთხვევაში ათვისებულია მხოლოდ 3.4 მ². იხ. გამოტანილი ცალკეული სარეკლამო აბრების კროკები.

			ქ. თბილისი დავით აღმაშენებლის გამ. №96 შ.პ.ს. განთიადის ს.კ. 01.13.08.007.026.01.505 სარეკლამო აბრის პროექტი				
არქიტექტორი		ი. კირკიტაძე					
			არქიტექტურა	სტადია	ფურც.	რაოდ.	მასშტ.
			სარეკლამო სივრცის შეფარდება ფასადთან	მ.პ.	4		1:100


არსებული ბანერის შეფუთვა თეთრი დიბონდით
ორგმინის მნათი ყუთი დიოდური ნათებით
არსებული ბანერის შეფუთვა თეთრი დიბონდით
2670
2670
600
600
TIME
3L3
ფარმადეპო
PHARMADEPOT
იასამნისფერი ყვითელი მწვანე ორგმინა დიოდური ნათებით

ბანერი



