q. Tbilisi araratis q. #15
nakveTi s/k: 01.17.01.087.004
arsebuli Senoba-nagebobebis (01.)

demontaJis organizaciis proeqti

Tbilisi
2020w.

ს ა რ ჩ ე ვ ი

	sarCevi	– დპ-1
I	samSeneblo moednisa da obieqtis daxasiaTeba	– დპ-2
II	dasangrevi Senobis daxasiaTeba da ngrevis pirobebi	– დპ-3
III	ngrevis xangrZlivobis dadgena	– დპ-4
IV	demontaJis sainJinro momzadeba da misi warmarTvis calkeuli etapebi	– დპ-5
V	demontaJis warmoebis wesebi da meTodebi	– დპ-7
VI	rekomendebuli samSeneblo manqana-danadgarebi, meqanizmebi da instrumentebi	– დპ-8
VII	mSeneblobaze Sromisa da eleqtrousafrTxoebis wesebis dacva	– დპ-9
VIII	ekologia da bunebis dacvis sakiTxebi	– დპ-10
IX	mSeneblobis organizaciis proeqtis Sedgenis normatiuli baza	
–	gengegma, demontaJis ganxorcielebis kalendaruli gegma	– დპ-11
	დანართი 1 - amonaweri sajaro reestridan; - sakadastro ruka; - azomviTi naxazebi; - fotomasala;	

I. samSeneblo moednisa da obieqtis daxasiaTeba

1.1 samSeneblo moedani Sedgeba erTi nakveTisgan, romelic mdebareobs q. TbilisSi, araratis da alaznis quCebs Soris. (araratis q. #15 s/k: 01.17.01.087.004 168-kv.m;) proeqtiT gaTvaliswinebulia aRniSnul teritoriaze arsebuli Senoba-nagebobebis demontaJi //ix. sakadastro gegmebi./ gengegma furceli dp-11/.

1.2 **1) არარატის ქ. №15 ს/კ: 01.17.01.087.004**

Senoba 1 – erTsarTuliani;

1.3 nagebobebis demontaJis win aucilebelia arsebuli qselebis CaWra, saeqsploatacio organizaciebis meTvalyureobis qveS dadgenili normatiuli da kanonmdeblobiTi pirobebis gaTvaliswinebiT.

1.4 teritoria SemoRobilia arsebuli RobiT.

1.5 gamoyenebul iqnas arsebuli infrastruqtura.

1.6 Sesasvleli gaTvaliswinebulia araratis quCis mxridan. aseve demontaJis periodSi Sesasvlelt an da Robeze ganTavsdes Sesabamisi gamafrTxilebeli baneri demontaJis warmoebaze da usafrTxoebis wesebis Sesaxeb.

1.7 **<u>დემონტაჟის სამუშაოების დაწყებამდე დაიცალოს არსებული ნაგებობები!!!</u>**

1.8 teritoriis SigniT moewyoba droebiTi nagebobebi, romlis dadgmis zusti adgili dazustdes adgilze /aseve gamoyenebul iqnas arsebuli nagebobebi/. aseve daculi unda iyos RonisZiebebi mtvris gabnevisagan, amitom daSlis adgilebi sasurvelia dainamos.

* * *

II. dasangrevi Senobebis daxasiaTeba da ngrevis pirobebi

2.1. warmodgenili gengegmiT mSeneblobis qveS gamoTavisuflebuli teritoriis farTobia 168კვ.მ. arsebuli Senoba-nagebobebis saZirkvlebi – agebulia lenturi. kedlebi - aSenebulia aguriT. sarTulSua gadaxurva - xis konstruqcia, saxuravi daxrilia xis nivnivebze qanobiani,

2.2 ტექნიკური მაჩვენებლები შემდეგია:

არარატის ქ. №15 ს/კ: 01.17.01.087.004 168-კვ.მ	
საერთო ტექნიკური მაჩვენებლები	
მიწის ნაკვეთის ფართობი (კვ.მ)	168
საერთო ფართობი გარე კონტურზე (კვ.მ)	27.9
საერთო ფართობი (კვ.მ)	16.4
სამშენებლო მოცულობა (კუბ.მ)	139
სამშენებლო მოცულობა 0,00 ნიშნულს ზევით (კუბ.მ)	112
სამშენებლო მოცულობა 0,00 ნიშნულს ქვევით (კუბ.მ)	27
შენობა-ნაგებობის კონსტრუქციული სიმაღლე (მ)	5.9
კონსტრუქციული სიმაღლე 0,00 ნიშნულს ზევით (მ)	5.1
კონსტრუქციული სიმაღლე 0,00 ნიშნულს ქვევით (მ)	0.8

შენიშვნა:
arsebuli nagebobebis moculobebi daTvlilia arsebuli azomviTi naxazebis mixedviT;

2.3 demontirebuli konstruqciebi da masalebi demontaJis procesSive daitvirTeba avtoTviTmclelebze da gatanil iqneba samSeneblo moednidan.

* * *

III. ngrevis xangrZlivobis dadgena

3.1 aRniSnul nakveTebze sademontaJo Senoba-nagebobebi aSenebulia yoreqvebisagan Semdgar saZirkvlebze, kedlebi ZiriTadad aguris wyobaze, xolo gadaxurvebi xis koWebze.

teritoriaze gamoyenebul iqnas arsebuli Robe.

3.2 obieqtis demontaJi damkveTTan SeTanxmebiT, ganxorcieldeba **4 თვის** periodiT, sadac gaTvaliswinebulia mosamzadebeli periodi. ***დემონტაჟის დაწყებამდე დაიცალოს ნაგებობები!!!*** misi dacva SesaZlebelia uwyveti finansirebis pirobebSi, rasac xeli unda Seuwyos kargma klimaturma pirobebma.

3.3 aRniSnulis safuZvelze Sedga demontaJis ganxorcielebis kalendaruli grafiki ix. furceli **დ3-11**.

* * *

IV. demontaJis sainJinro momzadeba da misi warmarTvis calkeuli etapebi

4.1. Cvens mier Sedgenili mop-i iTvaliswinebs sn da 3.01-0I-85 ,,samSeneblo warmoebis organizacia" moTxovnilebebs mSeneblobaze xanZarsawinaaRmdego da mSeneblobis usafrTxo warmoebis RonisZiebaTa dacviT.

4.2. demontaJis proeqtis damuSavebas safuZvlad daedo Semdegi monacemebi:

- davaleba demontaJze;
- mSeneblobis raionis situaciuri gegma;
- sakadastro gegma, amonaweri sajaro reestridan;
- azomviTi naxazebi;
- obieqtis naturaSi daTvaliereba;
- arsebuli nagebobebi - fotomasala;

4.3. demontaJis organizaciis proeqti Sesrulebulia moqmedi samSeneblo normebis, wesebisa da saxelmwifo standartebis SesabamisobiT.

4.4. miiRebs Tu ara damkveTisagan damtkicebul saproeqto dokumentacias, samSeneblo organizacia saWiroebis SemTxvevaSi amuSavebs samuSaoTa warmoebis proeqts. am proeqtis Sedgena unda xdebodes demontaJis organizaciis proeqtSi miRebuli gadawyvetilebebis SesabamisobiT.

4.5. samuSaoTa dawyeba daiSveba saproeqto dokumentaciis safuZvelze Sesabamisi samsaxuridan saTanado nebarTvis aRebis Semdeg. mosamzadebel periodSi unda moxdes droebiTi nagebobebis ganTavseba, gamoyenebul iqnas arsebuli infrastruqtura. samSeneblo moednis uzrunvelyofa droebiTi wyliT da energiiT arsebuli qselebidan, aqtis Sedgena mosamzadebeli periodis samuSaoebis Sesaxeb.

4.6. samuSaoebis dawyebamde daicalos Senoba da gatanil iqnes arsebuli nagavi.

4.7. yvela zemoT moxseniebuli wesis dacvis Semdeg unda moxdes daSlis dawyeba droebiTi Robis SigniT. Robeze da SesasvlelTan, ganTavsdes baneri demontaJis samuSaoebis warmoebis Sesaxeb da usafrTxoebis RonisZiebebis Sesaxeb. gamoyenebul iqnas arsebuli Sesasvleli.

4.8 Senobis sademontaJo samuSaoebis ganxorcieleba unda moxdes mimdevrobiTi meTodiT zemodan qveviT da saTanado komisiis daswrebiT. pirvel etapze moxdeba moixsneba saxuravi, Semdgomi periodi daeTmoba arsebuli kedlebis daSlas etapobrivad. samuSaoebis dros unda iyos gaTvaliswinebuli: yvela konstruqciis droebiTi gamagreba, muSebis

saTanado instruqtaJi da uzrunvelyofa specialuri tansacmliT da saTvaleebiT, nagvis gatana avtoTviTmcelebis saSualebiT. aqtis Sedgena ZiriTadi periodis samuSaoebis Sesaxeb. samSeneblo nagavi gatanil iqnas moednidan, Sesabamisi samsaxuris mier gacemuli nebarTviT, Sesabamis adgilze.

avariuli situaciis SemTxvevaSi unda moxdes samuSaoebis SeCereba da yvela sademontaJo konstruqciebis gamagreba. yvela saSiSi adgili unda iyos SemoRobili saTanado ganaTebiT Ramis saaTebSi.

Tavdapirvelad moxdeba Senobebidan arsebuli samSeneblo nagvisgan gawmenda, datvirTva a/m da gatana samSeneblo moednidan.

samSeneblo nagvis da gruntis gatana moxdeba avtoTviTmclelebiT.

4.9 samSeneblo warmoebis uwyvetobisa da teqnologiurobis uzrunvelsayofad aucilebelia mSeneblobis warmarTva cxrilSi CamoTvlili manqana-meqanizmebiT, instrumentebiTa da danadgarebiT. samuSaoebi unda Sesruldes sn da w III-15-80-iT gaTvaliswinebuli moTxovnebis sruli dacviT.

4.10 daSla xorcieldeba saavtoro da teqnikuri zedamxedvelobis qveS.

* * *

V. demontaJis warmoebis wesebi da meTodebi

5.1 mSeneblobis organizacia da sadenmontaJo samuSaoTa warmarTva unda moxdes momqmedi samSeneblo normebisa da wesebis SesabamisobiT. 1987 w. mSeneblobis saministrom qarTul enaze gamosca ,,krebuli samaxsovro ,,samSeneblo warmoebis normebi da wesebi-amonakrebi moqmedi normatuli dokumentebidan. maTi nawili (tiraJidan SemorCenili) inaxeba saministros Sps ,,mSenaRdgenaSi“ da dResac inarCunebs aqtualobas.

5.2. qvemoT CamoTvlilia moqmedi normebi da wesebi, romlebiTac unda ixelmZRvanelos samSeblo firmam sademontaJo samuSaoTa warmoebis dros;

- sn da w 111-4-80 ‘,,usafrTxoebis teqnikaSi“;
- saxanZro usafrTxoebis wesebi samSeneblo-samontJo samuSaoTa warmoebis dros;
- sn da w 1.06.05-85 ,,mSeneblobisadmi saproeqto organizaciebis mier saavtoro zedamxedveloba“;

5.3. agreTve saWiroa saqarTvelos parlamentis mier miRebuli Semdegi kanonebiT xelmZRvanelobac:

_ garemos dacvis Taobaze, 1996 weli;

_ wylis gamoyenebis Sesaxeb, 1997 weli;

garemos dacvis Sesaxeb kanoni gansazRvravs haeris dabinZurebis, wylis dabinZurebis, wylis aRebisa da CaSvebis, xmaurisa da sxvaTa Sesaxeb sakiTxebs, romelTa gaTvaliswinebac aucilebelia samSeneblo da sademontaJo samuSaoTa Sesrulebis procesSi.

aseve kanoniT wylis Sesaxeb gansazRvrulia zedapiruli, miwisqveSa da sanapiri wylebis aReba da CaSvebis licenziebTan dakavSirebuli sakiTxebi.

kanoni atmosferuli haeris Sesaxeb iTvaliswinebs haeris kontrolsa da dabinZurebis SezRudvis meTodebs, haeris xarisxianobis standartebs da gansazRvravs dasaSveb zRvrebs samSeneblo saqmianobis pirobebSi.

mavne qimiuri elementebis Sesaxeb kanoni moicavs mavne nivTierebaTa klasifikacias da maT usafrTxo moxmarebis sakiTxebs. magaliTad Tu samSeneblo nagavi mtveris gabnevis saSiSroebas moicavs TviTmclel manqanebze dayris Semdeg mas aucilebelia gadaefaros saxuravi brezentisagan an myari masalisagan.

VI. რეკომენდებული სამშენებლო მანქანა-დანადგარები, მექანიზმები და ინსტრუმენტები

6.1. demontaJis normebis uwyveti riTmisa da teqnologiurobis uzrunvelsayofad aucilebelia misi aRWurva Tanamedrove teqnikuri saSualebebiT. maTi rekomendirebuli CamonaTvali mocemulia cxrilSi.

#	dasaxeleba	erT. ganz.	raodenoba, cali
1	2	3	4
1	sangrevi CaquCebi	c	2
2	eqskavatori 0.5m^3 CamCis tevadobiT	c	1
3	liTonis eleqtromWreli	c	3
4	sakompresoro danadgari	c	1
5	avtoTviTmclelebi	c	1
6	Tvlebiani kompaqturi damtvirTveli	c	1
7	SeduRebis aparati	c	1
8	sxvadasxva daniSnulebis xelis mowyobiloba-instrumentebi: niCbebi, barebi, lomebi, weraqvebi da sxva	komp.	6

6.2. **რეკომენდებული მანქანა-დანადგარები და ინსტრუმენტ-მოწყობილობები შესაძლოა შეიცვალოს ანალოგიურით ან უფრო თანამედროვეთი.**

* * *

VII. მშენებლობაზე შრომისა და ელექტროუსაფრთხოების წესების დაცვა

momuSaveTa Sromis usafrTxoebis RonisZiebebi sademontaJo samuSaoTa warmoebis yvela etapze unda iyos daculi Tanaxmad ,,sn da w 111-4-80 usafrTxoebis teqnika mSeneblobaSi" da sxva normatul-sakanonmdeblo dokumentebis miTiTebebis SesabamisobiT. maTgan yuradReba maxvildeba Semdegze.

7.1. samuSao adgilebi muSaobis pirobebisa da teqnologiurobis gaTvaliswinebiT uzrunvelyofil unda iyos koleqtiuri dacvisa da signalizaciis saSualebebiT.

7.2 maRal sademontaJo simaRleze muSebisa da inJiner-teqnikuri personalis asvlisaTvis unda daidgas inventaruli kibeebi yovel 25-30 metrze da moewyos xaraCoebi.

7.3 samSeneblo nagvis datvirTva avtoTviTmclelebze unda warmoebdes gverdidan an ukana mxridan.

7.4 zogierT samuSaoze muSebi unda iyenebdnen spectansacmels da Tavsaburavebs.

7.5 eleqtro usafrTxoebis wesebi Camoyalibebulia saq. standartSi 12.1.013-88. eleqtrokarada yovelTvis unda iyos Caketil mdgomareobaSi, eleqtrokabelebi, eleqtrosadenebi da mowyobilobebi ki izolirebuli. gaSiSvlebuli sadenebis gamoyeneba akrZalulia.

7.6 satransformatoro qvesadguridan unda moxdes samwveriani eleqtrokabelis Semoyvana daxurul karadaSi, mricxvelis dayeneba saidanac Zalovani da gasanaTebeli sadenebi gaimarTeba momxmareblisaken.

* * *

VIII. ეკოლოგია და ბუნების დაცვის საკითხები

8.1. demontaJisas aucilebelia ganxorcieldes specialuri RonisZiebebi mimdinare teritoriis damtverianebisagan Tavis asacileblad. uzrunvelyofil unda iqnes nagvis Cayra uSualod TviTmcleli avtomanqanebis ZarebSi.

8.2 dauSvebelia arsebuli sakanalizacio WebSi milsadenebis Carecxva an maTi danagvianeba samSeneblo narCenebiT.

8.3 aseve arsebuli sakanalizacio qselis pirobebSi mizan-Sewonilad ver CaiTvleba droebiTi tualetis mowyoba amosaxap ormoze. maTi droebiTi CarTvac sasurvelia sakanalizacio koleqtorSi.

8.4 zemoT miTiTebuli debulebebidan gamomdinare SenobaTa demontaJi unda ganxorcieldes bunebis dacviTi da haeris gabinZurebis sawinaaRmdego RonisZiebebis dacviT momqmedi sakanonmdeblo aqtebisa da normatuli dokumentebis SesabamisobiT.

* * *

IX. დპ-ის შედგენისათვის ნორმატიული ბაზა

9.1. sn da w 3. 0.1 0.1-85 ,,samSeneblo warmoebis organizacia".

9.2. sn da w 1. 0.4 0.3-85 ,,mSeneblobis xangrZlivobis normebi sacxovrebeli saxlebi mSeneblobaze".

9.3. mSeneblobis organizaciis proeqtis Sedgenis etaloni samxreTis mTiani raionebisaTvis.

9.4. krebuli-samaxsovro ,,samSeneblo warmoebis normebi da wesebi ,,amonakrebi momqmedi samSeneblo normebidan da wesebidan", urbanizaciisa da mSeneblobis saministros gamocema, Tbilisi, 1987 weli qarTul enaze.

9.5 sn da w III - 4-80 ,,usafrTxoebis teqnika mSeneblobaze".

* * *

miTiTebani

1. dacul iqnas usafrTxoebis RonisZiebebi;
2. akrZalul iqnas ucxo pirebis moxvedra samSeneblo moedanze;
3. mosamzadebel periodSi, demontaJis samuSaoebis dawyebamde moxdes arsebuli nagebobebis dacla!!!;
4. droebiTi nagebobis ganTavsebis adgili dazustdes adgilze;
5. teritoriasrulad aris SemoRobili, damatebiTi droebiTi Robe ar aris saWiro;
6. Robeze da Sesasvlel Tan ganTavsdes Sesabamisi baneri demontaJis samuSaoebis warmoebis da usafrTxoebis wesebis Sesaxeb;
7. gamoyenebul iqnes arsebuli infrastruqtura;
8. gaTvaliswinebul iqnas konstruqtoris miTiTebani;
9. Senoba-nagebobebis demontaJi ganxorcieldes usafrTxoebis wesebis dacviT, etapobrivad, muSis ZaliT - xeliT da mcire meqanizmebis daxmarebiT.
10. arsebuli xeebisa da nargavebis gadatana an/da moWris saWiroebis SemTxvevaSi
11. SeTanxmdes qalaqis Sesabamis samsaxurebTan.
12. arsebuli Robis demontaJi ganxorcieldeba demontaJis bolo periodSi etapobrivad;
13. Sesasvleli gaTvaliswinebulia armazis quCis mxridan;
14. samSeneblo nagavi etapobrivad gatanil iqnas moednidan;

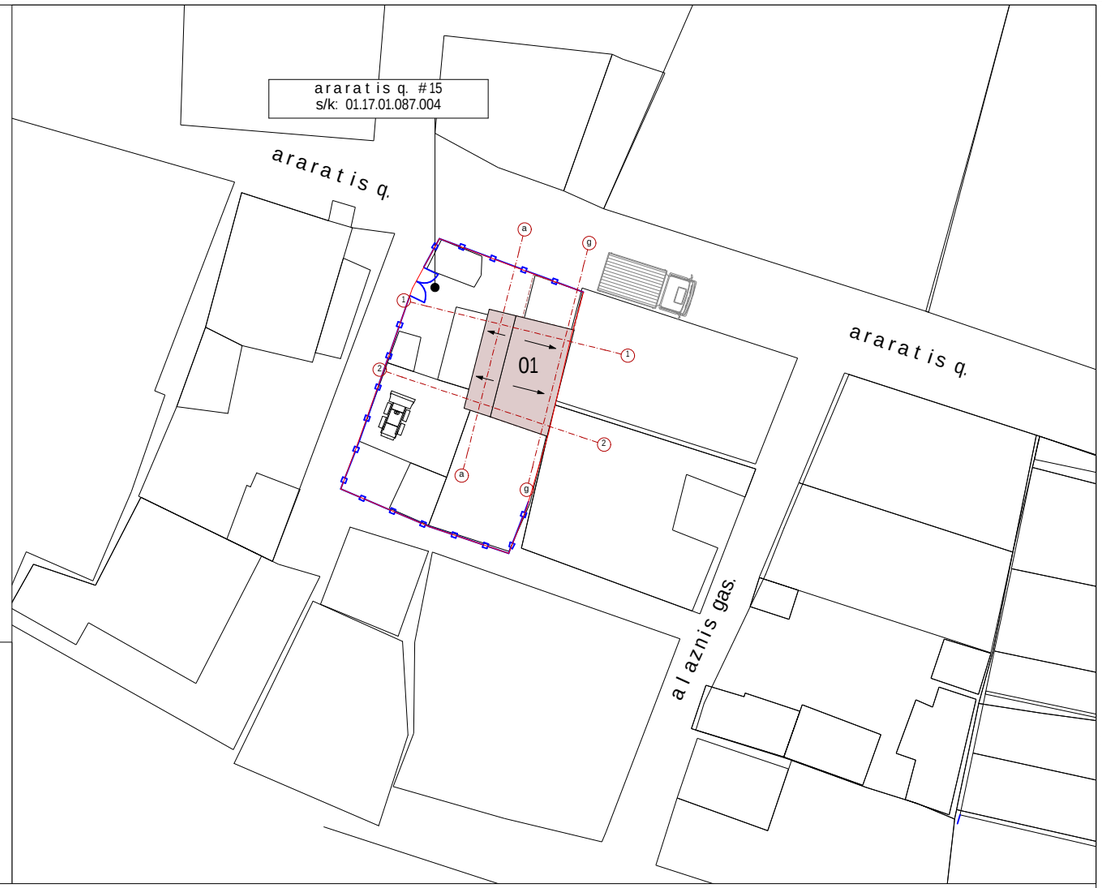

araratis q. #15 s/k: 01.17.01.087.004

Senoba 01 - erTsarTuliani

q. Tbilisi
2019w.

pirobiTi aRniSvnebi

- sakadastro sazRvari
- sademontaJo Senoba
- arsebuli Robe
- arsebuli WiSkari
- msubuqi teqnika (bobcat)
- satvirTo manqana

saproeqto obieqtis misamarTi

araratis q. #15
s/k: 01.17.01.087.004

Sromis organizebis kalendaruli grafiki

ZiriTadi samuSaoebis dasaxeleba	Tve	I Tve				II Tve				III Tve				IV Tve				V Tve				VI Tve			
	kvira	1	2	3	4	5	6	7	8	9	10	11	12	13	14	15	16	17	18	19	20	21	22	23	24
teritoriis momzadeba Senobebis dacla	2																								
saxuravis demontaJi	2																								
kar-fanjrebis moxsna da nagebobebis demontaJi	3																								
ZiriTadi Senobis kedlebis demontaJi	4																								
sxvadasxva samuSaobi	3																								
teritoriis gasufTaveba (periodulad yoveli etapis dasrulebisas)	4																								

samuSaobis jamuri xangrZlivoba 4 Tve.

daamuSava: bagrat pakeliani

damkveTi Sps s-5

sacxovrebeli saxlis demontaJis proeqti

saproeqto organizacia: Sps"saxazavi"

Design Studio SAkhazavi

mis:wereTlis #48.

mail:sakhazavi@gmail.com

Stampi

Tanamdeboba	gvari	xelmowera
direqtori	arCil narekliSvili	
mTarqiteqtori	arCil narekliSvili	
arqiteqtori	bagrat pakeliani	
daamuSava	bagrat pakeliani	

naxazi

dp-11

stadia	formati	masStabi	furc.	TariRi
m.p.	A3			16.12.2020

მიწის (უძრავი ქონების) საკადასტრო კოდი **N 01.17.01.087.004**

ამონაწერი საჯარო რეესტრიდან

განცხადების რეგისტრაცია
N 882020665576 - 17/09/2020 11:10:16

მომზადების თარიღი
17/09/2020 12:55:29

საკუთრების განყოფილება

ზონა	სექტორი	კვარტალი	ნაკვეთი
თბილისი	ისანი		
01	**17**	**01**	**087/004**

მისამართი: ქალაქი თბილისი , ქუჩა არარატი , N 15

ნაკვეთის საკუთრების ტიპი: საკუთრება
ნაკვეთის დანიშნულება: არასასოფლო სამეურნეო
დაზუსტებული ფართობი: 168.00 კვ.მ.
ნაკვეთის წინა ნომერი:**87;**
შენობა-ნაგებობ(ებ)ის საერთო ფართი: 16.40
საცხოვრებელი ფართი: 16.40
უფლ. დამ. დოკ.-ის გარეშე არსებული შენობა-ნაგებობის ჩამონათვალი: N1-დან 9 კვ.მ; N2;

მესაკუთრის განყოფილება

განცხადების რეგისტრაცია : ნომერი 882020665576 , თარიღი 17/09/2020 11:10:16
უფლების რეგისტრაცია: თარიღი 17/09/2020

უფლების დამადასტურებელი დოკუმენტი:

- უძრავი ნივთის ნასყიდობის ხელშეკრულება , დამოწმების თარიღი:17/09/2020 , საქართველოს იუსტიციის სამინისტროს საჯარო რეესტრის ეროვნული სააგენტო

მესაკუთრეები:
შპს "ს-5" , ID ნომერი:400099237

მესაკუთრე:
შპს "ს-5"

აღწერა:

იპოთეკა

საგალასახადო გირავნობა:

რეგისტრირებული არ არის

ვალდებულება

ყადაღა/აკრძალვა:

რეგისტრირებული არ არის

მოვალეთა რეესტრი:

"ფიზიკური პირის მიერ 2 წლამდე ვადით საკუთრებაში არსებული მატერიალური აქტივის რეალიზაციისას, აგრეთვე საგადასახადო წლის განმავლობაში 1000 ლარის ან მეტი ღირებულების ქონების საჩუქრად მიღებისას საშემოსავლო გადასახადი გადახდას ექვემდებარება საანგარიშო წლის მომდევნო წლის 1 აპრილამდე, რის შესახებაც აღნიშნული ფიზიკური პირი იმავე ვადაში წარუდგენს დეკლარაციას საგადასახადო ორგანოს. აღნიშნული ვალდებულების შეუსრულებლობა წარმოადგენს საგადასახადო სამართალდარღვევას, რაც იწვევს პასუხისმგებლობას საქართველოს საგადასახადო კოდექსის XVIII თავის მიხედვით."

- დოკუმენტის ნამდვილობის გადამოწმება შესაძლებელია საჯარო რეესტრის ეროვნული სააგენტოს ოფიციალურ ვებ–გვერდზე www.napr.gov.ge;
- ამონაწერის მიღება შესაძლებელია ვებ–გვერდზე www.napr.gov.ge, ნებისმიერ ტერიტორიულ სარეგისტრაციო სამსახურში, იუსტიციის სახლებსა და სააგენტოს ავტორიზებულ პირებთან;
- ამონაწერში ტექნიკური ხარვეზის აღმოჩენის შემთხვევაში დაგვიკავშირდით: 2 405405 ან პირადად შეავსეთ განაცხადი ვებ–გვერდზე;
- კონსულტაციის მიღება შესაძლებელია იუსტიციის სახლის ცხელ ხაზზე 2 405405;
- საჯარო რეესტრის თანამშრომელთა მხრიდან უკანონო ქმედების შემთხვევაში დაგვიკავშირდით ცხელ ხაზზე: 08 009 009 09
- თქვენთვის საინტერესო ნებისმიერ საკითხთან დაკავშირებით მოგვწერეთ ელ-ფოსტით: info@napr.gov.ge

საკადასტრო გეგმა

საჯარო რეესტრის ეროვნული სააგენტო

საკადასტრო კოდი: **01.17.01.087.004**

განცხადების ნომერი: **882019213500**

მომზადების თარიღი: **25/03/2019**

ნაკვეთის დანიშნულება: **არასასოფლო სამეურნეო**

ფართობი: **168 კვ.მ (WGS 84 / UTM zone 38N)**

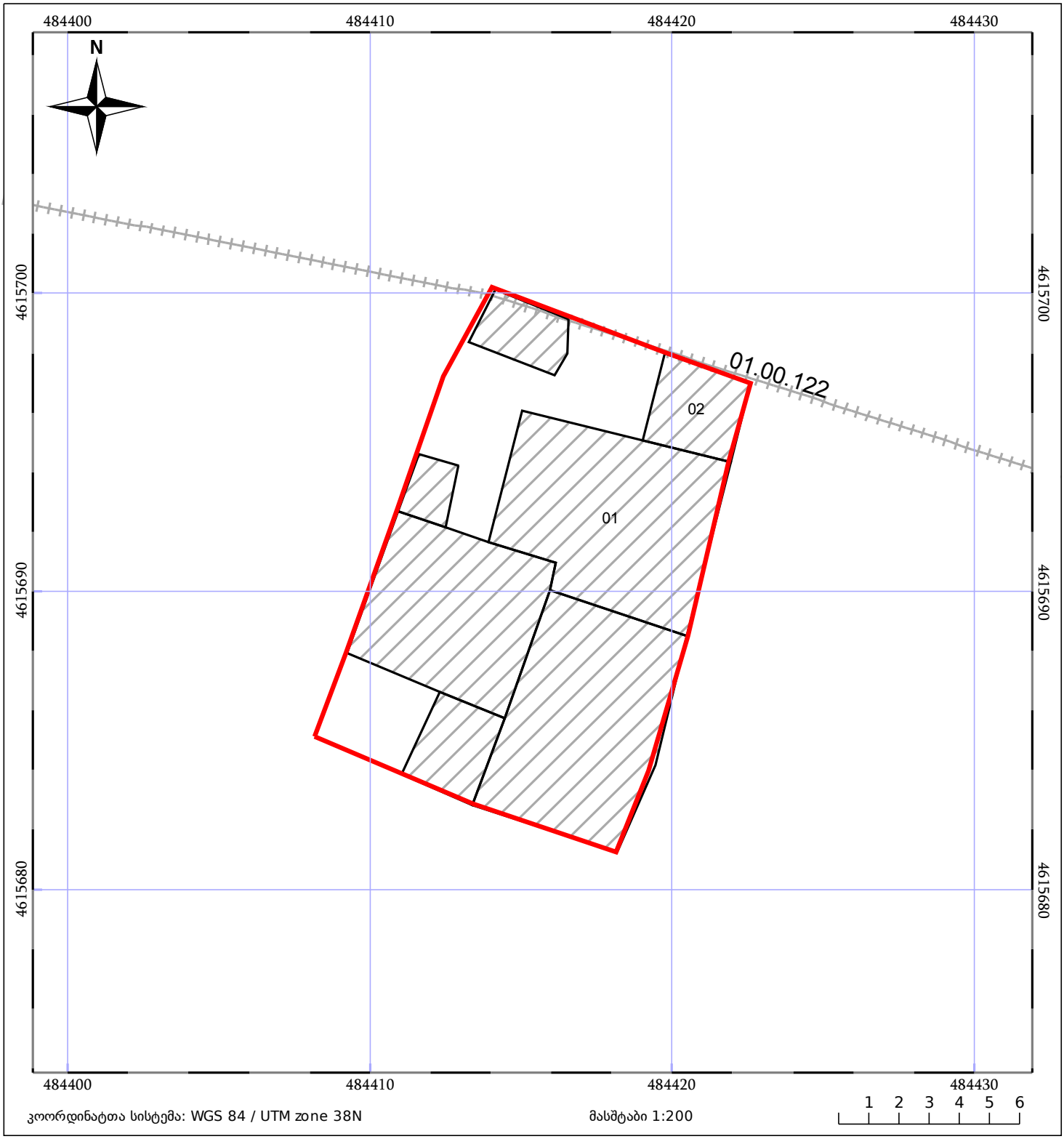

05/25 მშენებარე ნაგებობა

05/25 შენობა/ნაგებობა

ტყის ფონდი

ნაკვეთის საკადასტრო საზღვარი

ხაზობრივი ნაგებობა

ვალდებულება

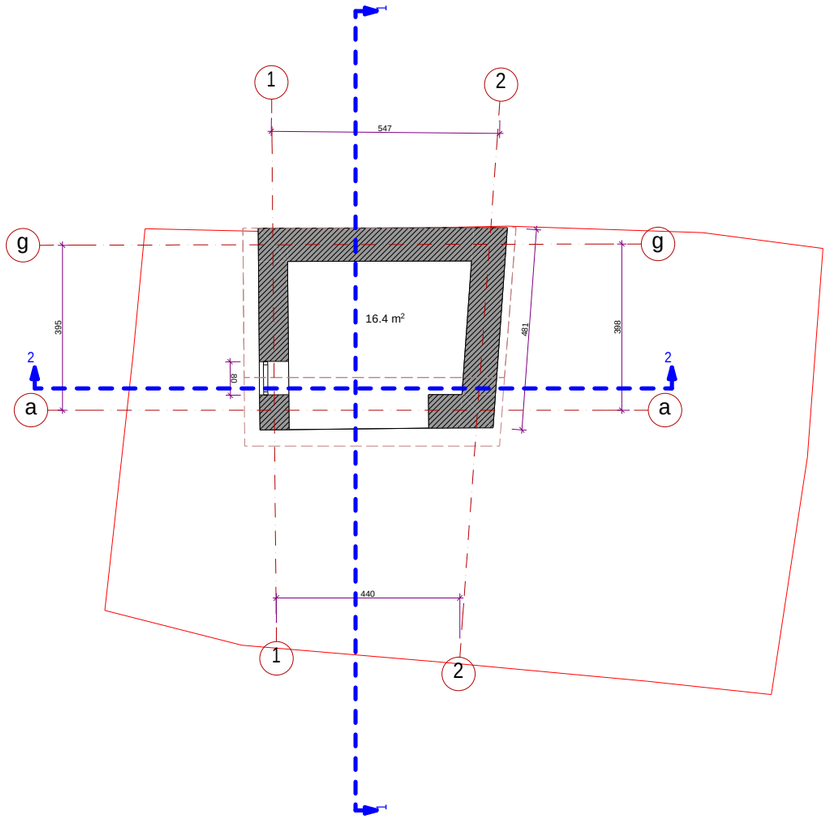

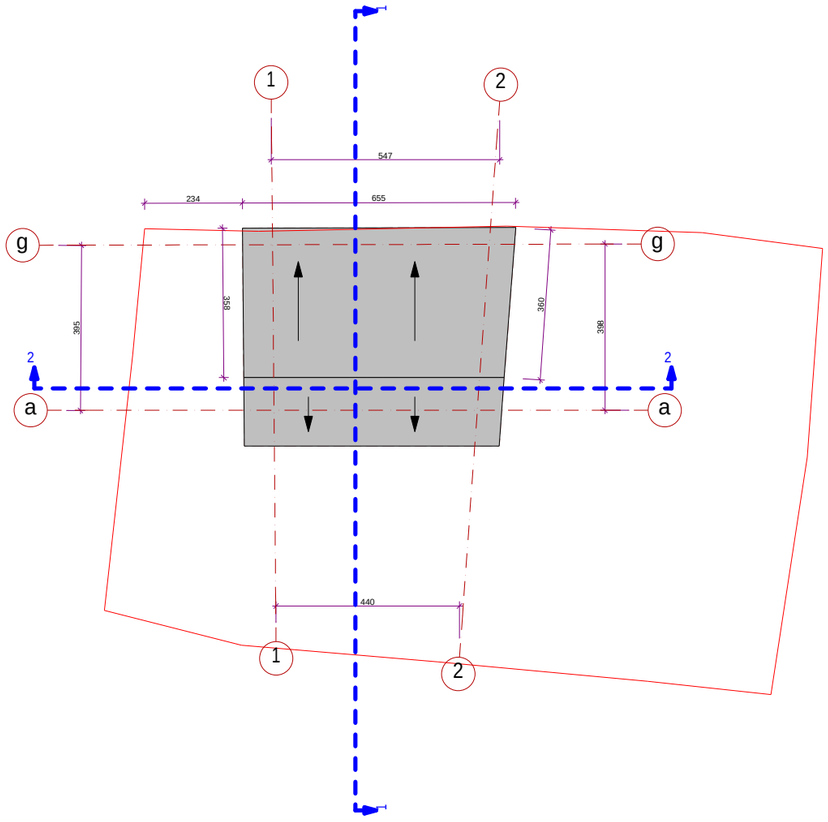

q. Tbilisi
2020w.

pirobiTi niSnebi:

1. naxazze zomebi mocemulia santimetrebSi, niSnulebi metrebSi.

saproeqto obieqtis misamarTi

q. Tbilisi, araratis q. #15
s/k: 01.17.01.087.004

damkveTi Sps s-5

sacxovrebeli saxlis demontaJis proeqti

saproeqto organizacia: Sps"saxazavi"

Design Studio SAkhazavi

mis:wereTlis #48.
mail:sakhazavi@gmail.com

Stampi

Tanamdeboba	gvari	xelmowera
direqtori	arCil narekliSvili	
mTarqiteqtori	arCil narekliSvili	
arqiteqtori	bagrat pakeliani	
daamuSava		

naxazi

stadia	formati	masStabi	furc.	TariRi
m.p.	A4			16.12.2020

araratis q. #15 s/k: 01.17.01.087.004

fasadi g-a

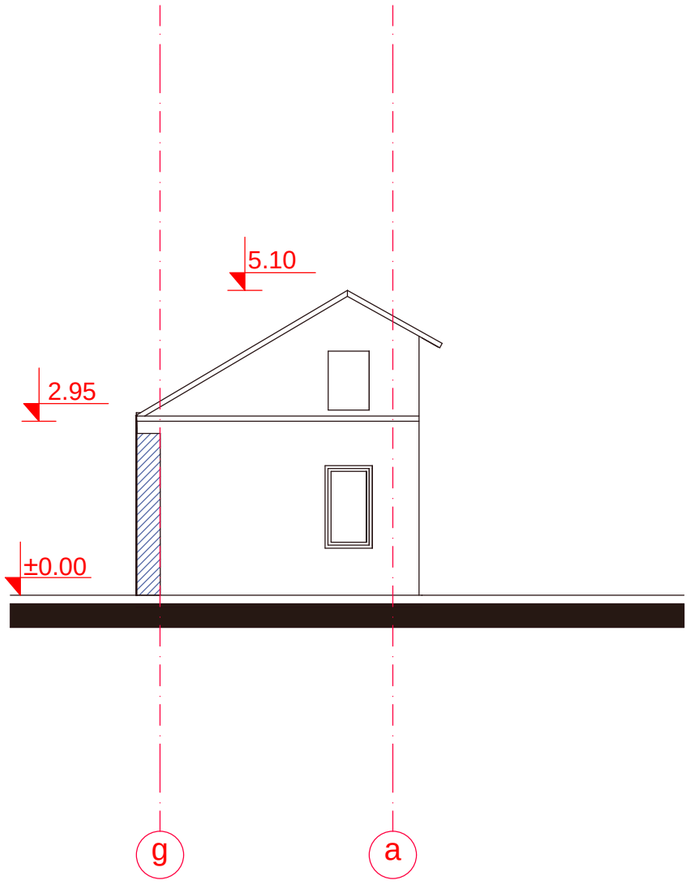

fasadi 1-2

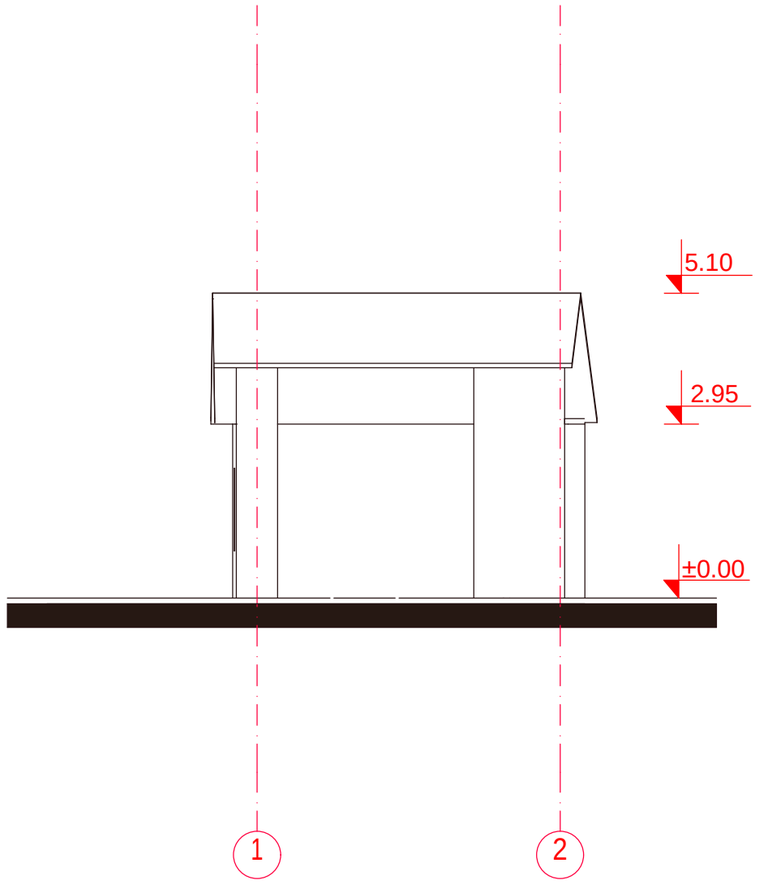

0 1 2.5 5m

q. Tbilisi
2020w.

pirobiTi niSnebi:

1. naxazze zomebi mocemulia santimetrebSi, niSnulebi metrebSi.

saproeqto obieqtis misamarTi

q. Tbilisi, araratis q. #15
s/k: 01.17.01.087.004

damkveTi Sps s-5

sacxovrebeli saxlis demontaJis proeqti

saproeqto organizacia: Sps"saxazavi"

Design Studio

mis:wereTlis #48.

mail:sakhazavi@gmail.com

Stampi

Tanamdeboba	gvari	xelmowera
direqtori	arCil narekliSvili	
mTarqiteqtori	arCil narekliSvili	
arqiteqtori	bagrat pakeliani	
daamuSava	bagrat pakeliani	

naxazi

stadia	formati	masStabi	furc.	TariRi
m.p.	A3	1:100		16.12.2020

araratis q. #15 s/k: 01.17.01.087.004

Wrili 1-1

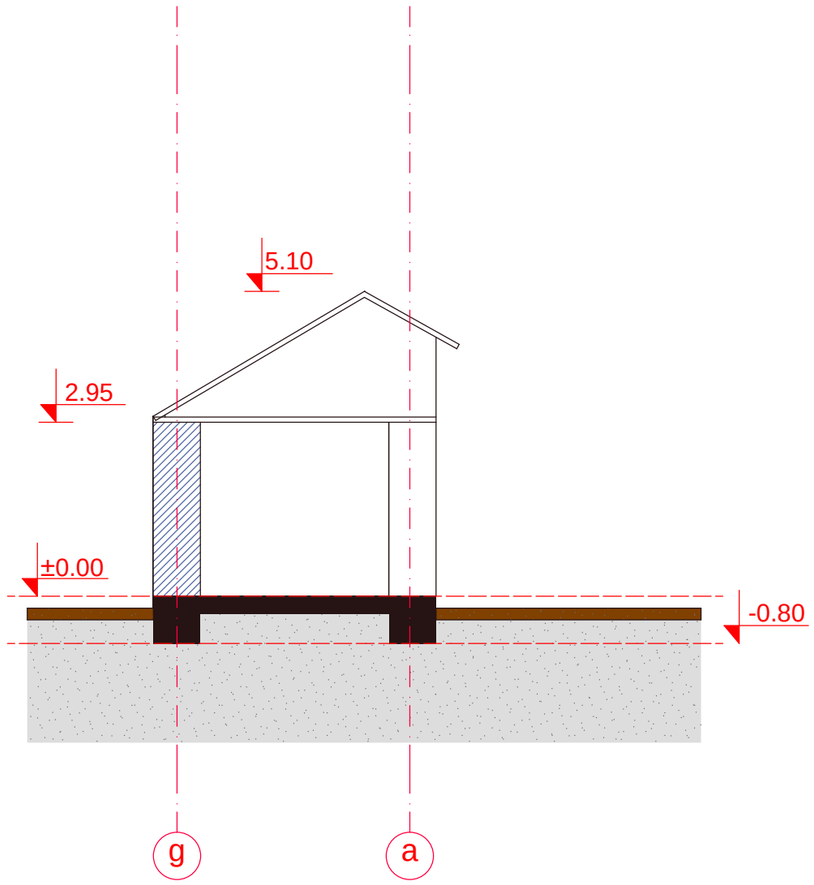

Wrili 2-2

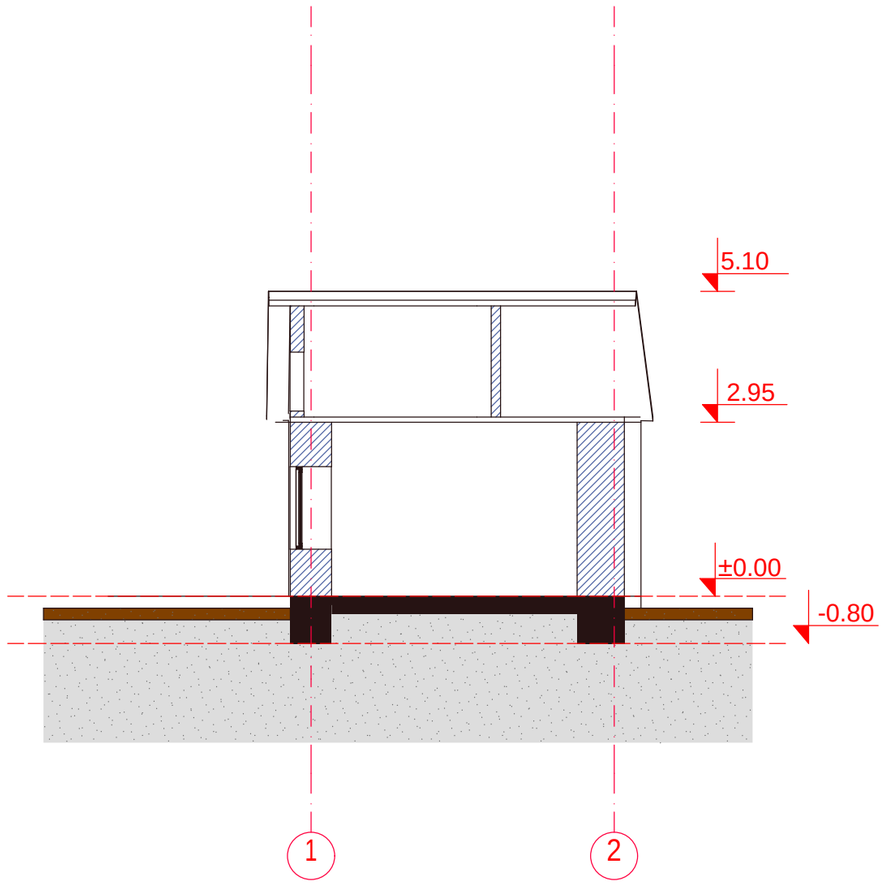

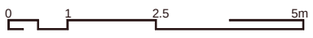

q. Tbilisi
2020w.

pirobiTi niSnebi:

1. naxazze zomebi mocemulia santimetrebSi, niSnulebi metrebSi.

saproeqto obieqtis misamarTi

q. Tbilisi, araratis q. #15
s/k: 01.17.01.087.004

damkveTi Sps s-5

sacxovrebeli saxlis demontaJis proeqti

saproeqto organizacia: Sps"saxazavi"

Design Studio SAkhazavi

mis:wereTlis #48.

mail:sakhazavi@gmail.com

Stampi

Tanamdeboba	gvari	xelmowera
direqtori	arCil narekliSvili	
mTarqiteqtori	arCil narekliSvili	
arqiteqtori	bagrat pakeliani	
daamuSava	bagrat pakeliani	

naxazi

stadia	formati	masStabi	furc.	TariRi
m.p.	A3	1:100		16.12.2020

q. Tbi l isi, ararat is q. #15
s/k: 01.17.01.087.004







