საკადასტრო საზღვარი

ჭრილის დეტალი №2

საკადასტრო საზღვარი



301 ჭრილი 1-1

მ. 1:100

A-3
A-301
ობიექტის დასახელება:
ქალაქი თბილისი, ჭონქაძის ქუჩა №21, 129 ნოემბრიანი სასტუმროს მუშა პროექტი
ნახაზი:
ჭრილი 1-1
დამკვეთი
შპს "ასტორია"
შემსრულებელი
შპს "ნს სტუდიო"
შენიშვნა
სქემატური გეგმა

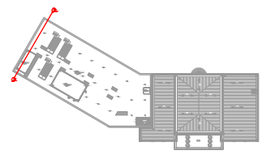

პროექტი № 04.18
შეასრულა: ნ.ჭანტურია
შეასრულა: ვ.ცხოვრებაშვილი
შეასრულა: ა.შარიფაშვილი
შეამოწმა: ლ.ჩაბანავა
საავტორო უფლებები: შპს ნს სტუდიო

NSSTUDIO ARCHITECTURE & DESIGN

შპს ნს სტუდიო
0179 თბილისი ჟავჟავაძის №34
ტელ: 593 27 88 58
E-mail: info@nsstudio.ge

	1:200	თარიღი: 28.12.2020

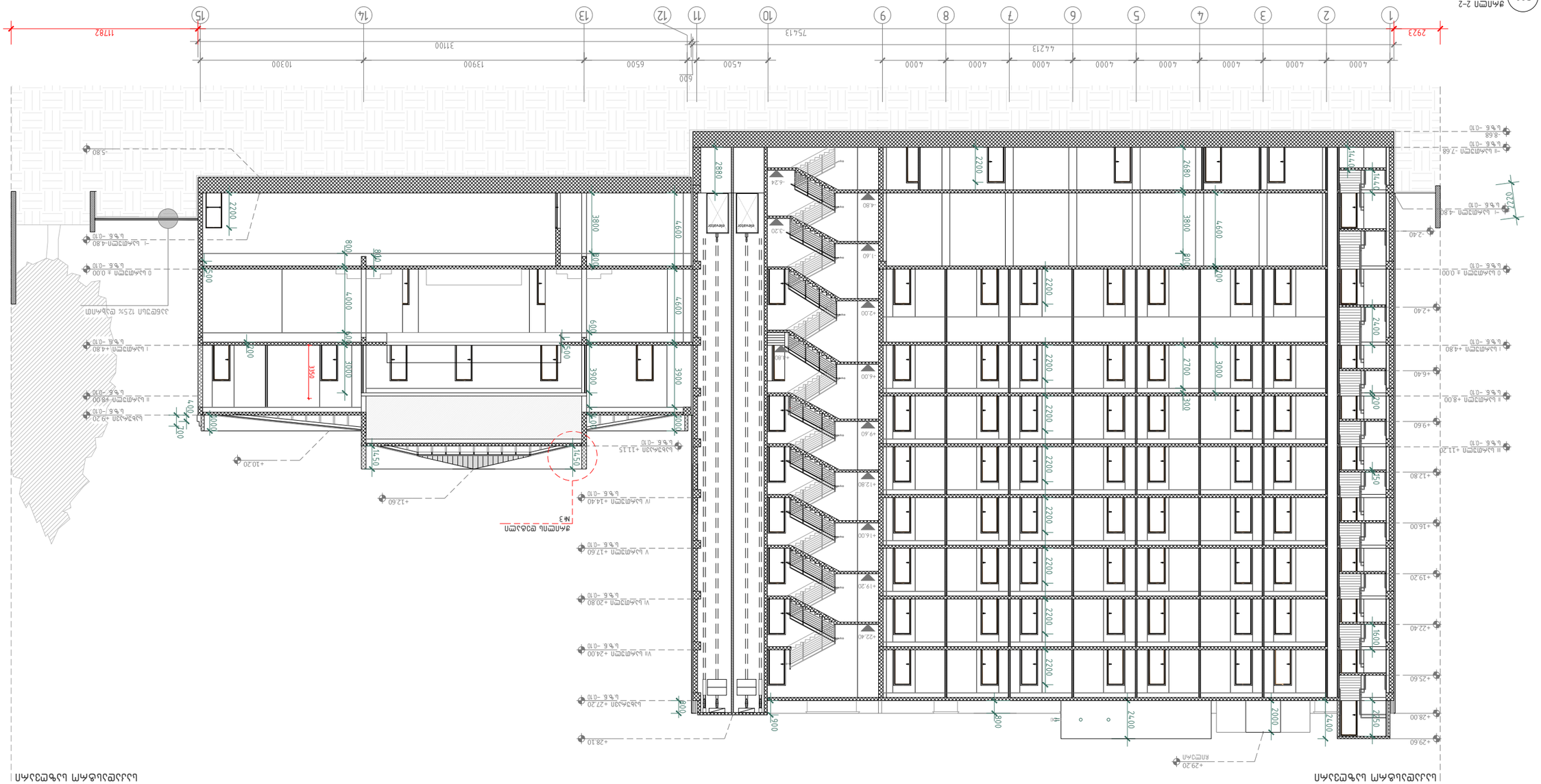
разрез 2-2
1 : 100
302
1 2 3 4 5 6 7 8 9 10 11 12 13 14 15
2923
11782
4000 4000 4000 4000 4000 4000 4000 4000 4000 4000 4000 4000 4000 4000
44213
600 4500 6500 13900 3100 10300
75413
-8.68
-7.68
-4.80
-2.40
±0.00
+2.40
+4.80
+6.40
+8.00
+9.60
+11.20
+12.80
+16.00
+19.20
+22.40
+25.60
+28.80
+29.20
-5.80
-4.80
-3.20
-1.60
+2.00
+4.00
+9.40
+12.60
+16.00
+19.20
+22.40
+27.20
+28.10
+29.20
2200
2680
3800
4600
800
2400
2700
3000
1600
2000
2400
2880
3900
4000
600
1200
3350
700
1000
1450
1450
2200
2200
2200

საკადასტრო საზღვარი

საკადასტრო საზღვარი

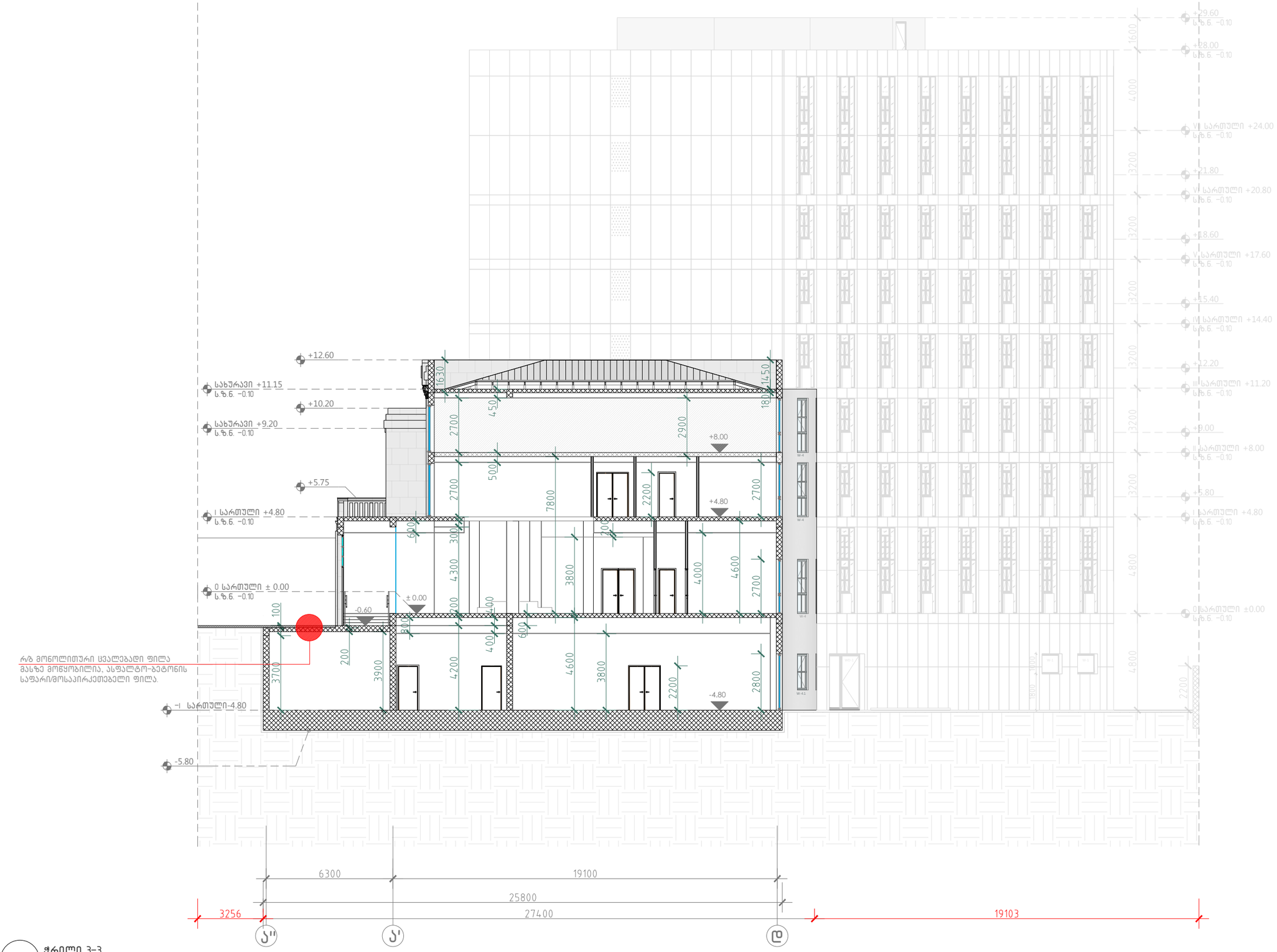

რაზ მონოლითური ცვალებადი ფილა მასზე მოწყობილია, ასფალტო-ბეტონის საფარი/მოსაპირკეთებელი ფილა.

303 ჭრილი 3-3

მ. 1:100

A-3

A-303

ობიექტის დასახელება:

ქალაქი თბილისი, ჭონქაძის ქუჩა №21, 129 ნოემბრიანი სასტუმროს მუშა პროექტი

ნახაზი:

ჭრილი 3-3

დამკვეთი

შპს "ასტორია"

შემსრულებელი

შპს "ნს სტუდიო"

შენიშვნა

სქემატური გეგმა

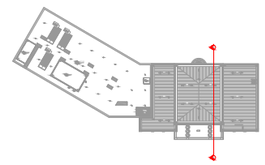

პროექტი № 04.18

შეასრულა: ნ.ჭანტურია

შეასრულა: ვ.ცხოვრებაშვილი

შეასრულა: ა.შარიფაშვილი

შეამოწმა: ლ.ჩაბანავა

საავტორო უფლებები: შპს ნს სტუდიო

NSSTUDIO
ARCHITECTURE & DESIGN

შპს ნს სტუდიო
0179 თბილისი ჯავჯავაძის №34
ტელ: 593 27 88 58
E-mail: info@nsstudio.ge

	1:200	თარიღი: 28.12.2020

საკადასტრო საზღვარი

საკადასტრო საზღვარი

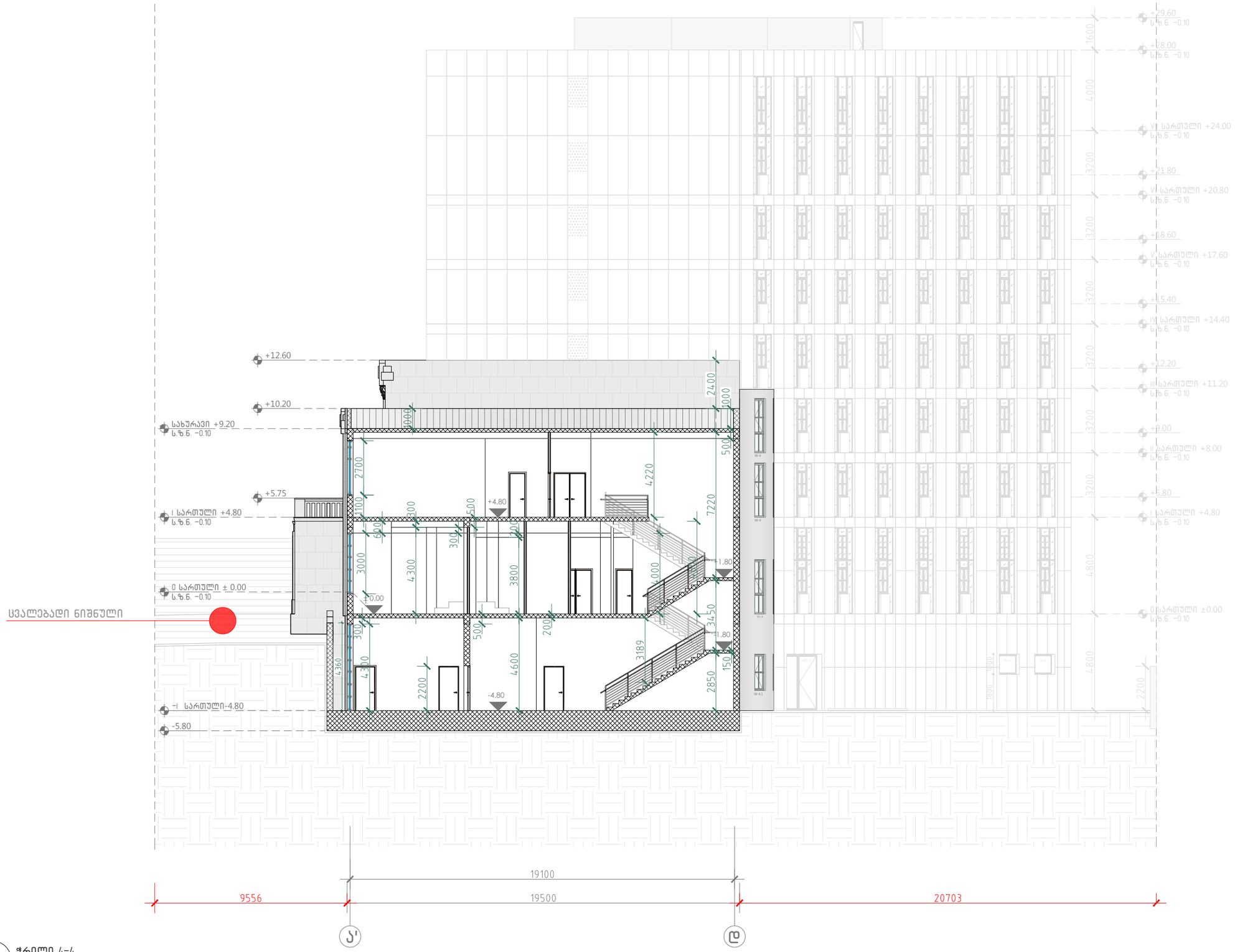

304 ჭრილი 4-4
მ. 1:100

A-3
A-304
ობიექტის დასახელება:
ქალაქი თბილისი, ჭონჭაძის ქუჩა №21, 129 ნოემბრიანი სასტუმროს მუშა პროექტი
ნახაზი:
ჭრილი 4-4
დამკვეთი
შპს "ასტორია"
შემსრულებელი
შპს "ნს სტუდიო"
შენიშვნა
სქემატური გეგმა

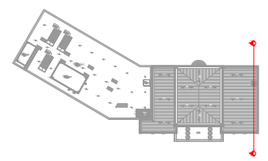

პროექტი № 04.18
შეასრულა: ნ.ჭანტურია
შეასრულა: ვ.ცხოვრებაშვილი
შეასრულა: ა.შარიფაშვილი
შეამოწმა: ლ.ჩაბანავა
საავტორო უფლებები: შპს ნს სტუდიო

NSSTUDIO ARCHITECTURE & DESIGN
შპს ნს სტუდიო
0179 თბილისი ჯავჯავაძის №34
ტელ: 593 27 88 58
E-mail: info@nsstudio.ge

1:200	თარიღი: 28.12.2020


საკადასტრო საზღვარი
ჭრილის დეტალი №2
საკადასტრო საზღვარი
+27.75
სახურავი +27.20
ს.ზ.ნ. -0.10
VII სართული +24.00
ს.ზ.ნ. -0.10
+21.80
VI სართული +20.80
ს.ზ.ნ. -0.10
+18.60
V სართული +17.60
ს.ზ.ნ. -0.10
ჭრილის დეტალი №1
+15.40
IV სართული +14.40
ს.ზ.ნ. -0.10
+12.20
III სართული +11.20
ს.ზ.ნ. -0.10
+9.00
II სართული +8.00
ს.ზ.ნ. -0.10
+5.80
I სართული +4.80
ს.ზ.ნ. -0.10
0 სართული ± 0.00
ს.ზ.ნ. -0.10
-I სართული -4.80
ს.ზ.ნ. -0.10
-II სართული -7.68
ს.ზ.ნ. -0.10
-8.68
ს.ზ.ნ. -0.10
+29.60
+28.00
+25.60
+22.40
+19.20
+16.00
+12.80
+9.60
+6.40
+2.40
+1.75
+1.00
+0.35
+0.15
+1.75
+3.36
-4.85
სველი წერტილი
სველი წერტილი
სველი წერტილი

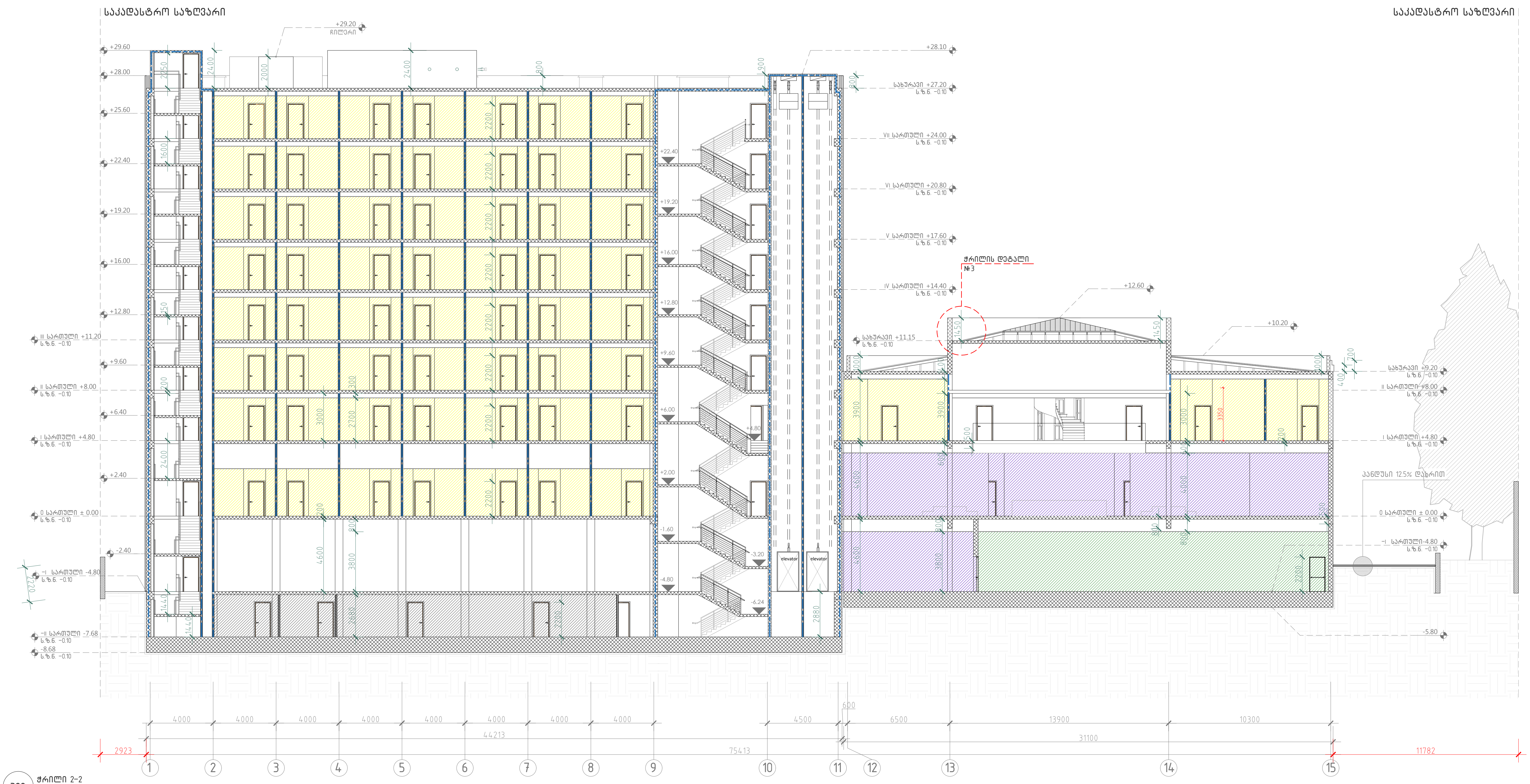

302 ჭრილი 2-2
მ. 1:100

A-3

A-302

ობიექტის დასახელება:

ქალაქი თბილისი, ჭონქაძის ქუჩა №21, 129 ნომრიანი სასტუმროს მუშა პროექტი

ნახაზი:

ჭრილი 2-2

დამკვეთი

შპს "ასტორია"

შემსრულებელი

შპს "ნს სტუდიო"

შენიშვნა

სქემატური გეგმა

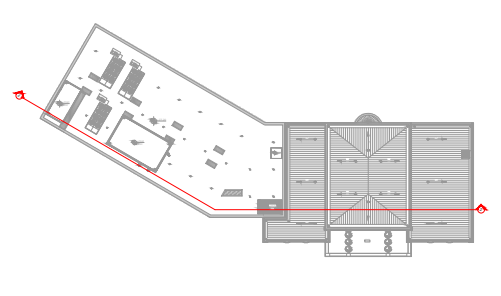

პროექტი № 04.18

შეასრულა: ნ.ჭანტურია

შეასრულა: ვ.ცხოვრებაშვილი

შეასრულა: ა.შარიფაშვილი

შეამოწმა: ლ.ჩაგანავა

საავტორო უფლებები: შპს ნს სტუდიო

NSSTUDIO
ARCHITECTURE & DESIGN

შპს ნს სტუდიო
0179 თბილისი ჭავჭავაძის №34
ტელ: 593 27 88 58
E-mail: info@nsstudio.ge

1:200 | თარიღი: 08.08.2018

ფასადის დეტალი №1 მ-1:10

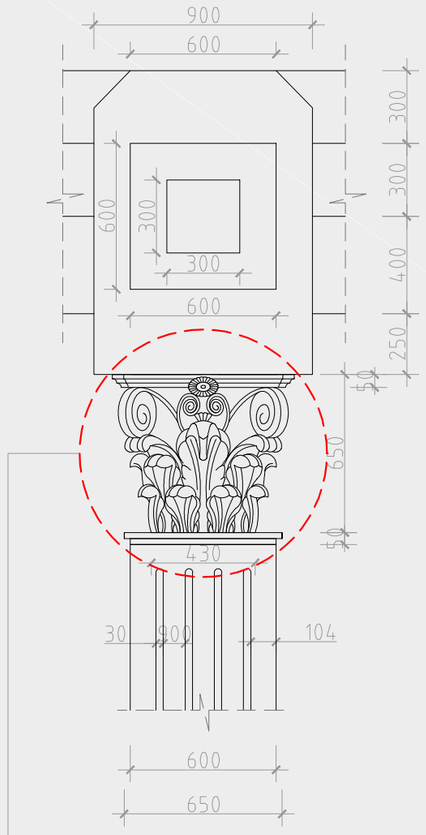

*კლასიკური კორინთული ორდერი

ფასადის დეტალი №1 მ-1:10

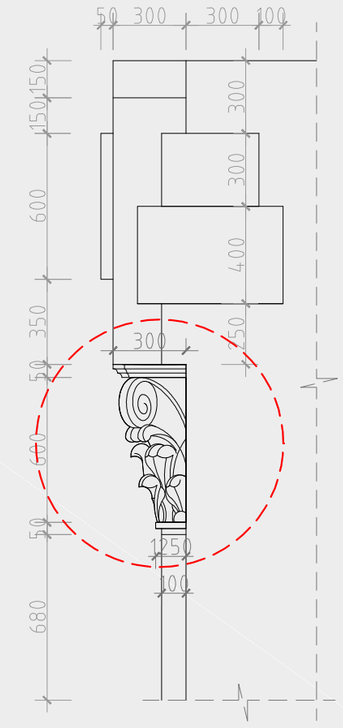

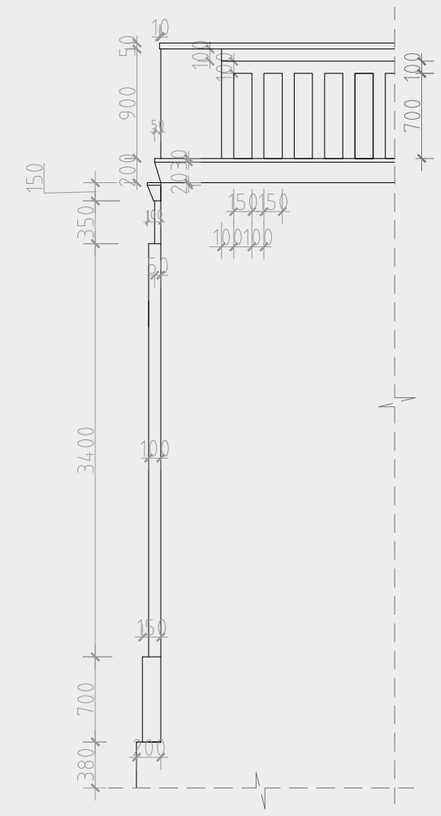

ფასადის დეტალი №2 მ-1:10

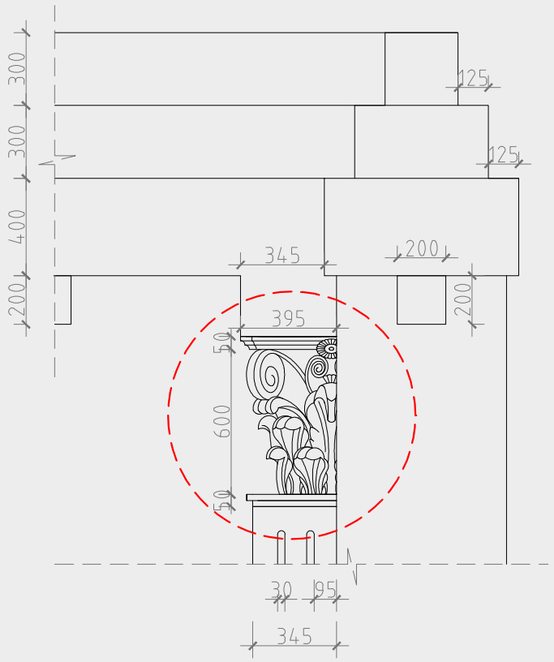

ფასადის დეტალი №3 მ-1:20



კარის ორნამენტი მ-1:2

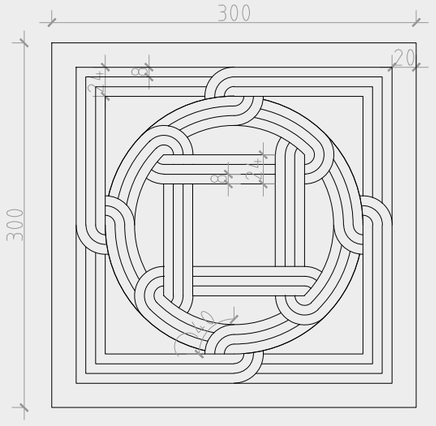

501 კვანძები და დეტალები
მ. 1:10

A-3	
A-501	
ობიექტის დასახელება:	
ქალაქი თბილისი, ჭონქაძის ქუჩა №21, 129 ნომრიანი სასტუმროს მუშა პროექტი	
ნახაზი:	
ფასადის დეტალები	
დამკვეთი	
შპს "ასტორია"	
შემსრულებელი	
შპს "ნს სტუდიო"	
შენიშვნა	
*შესასვლელი ორი კარი, მოცემულია ყველა ძირითადი ზომა, დეტალები და კვანძები დამუშავდეს შემსრულებელთან ერთად.	
პროექტი № 04.18	
შეასრულა: ნ.ჭანტურია	
შეასრულა: ვ.ცხოვრებაშვილი	
შეასრულა: ა.შარიფაშვილი	
შეამოწმა: ლ.ჩაგანავა	
საავტორო უფლებები: შპს ნს სტუდიო	

NSSTUDIO
ARCHITECTURE & DESIGN

შპს ნს სტუდიო
0179 თბილისი ჟვანიას №34
ტელ: 593 27 88 58
E-mail: info@nsstudio.ge

	1:10	თარიღი: 08.08.2018

კიბე №1 ჭრილი 1-1

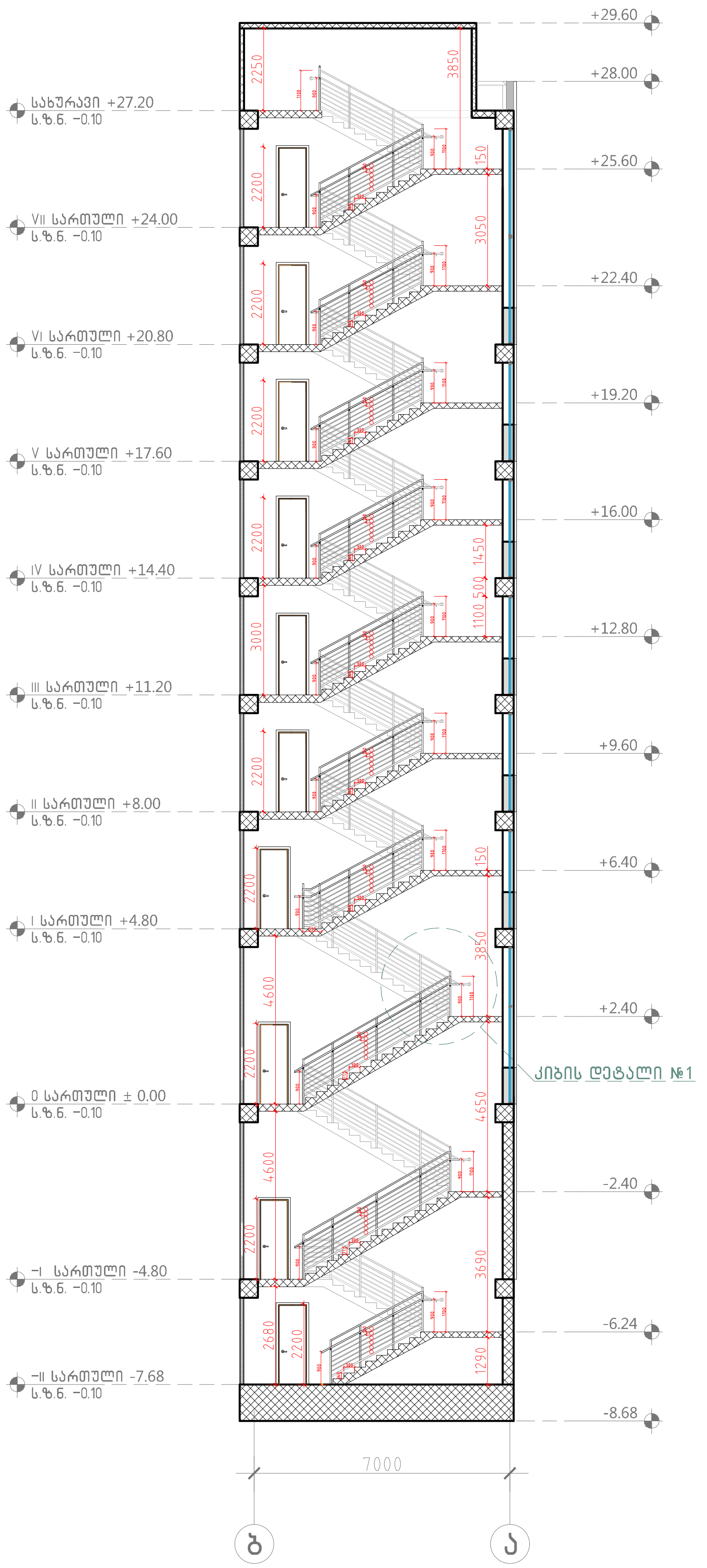

კიბე №1 ჭრილი 2-2

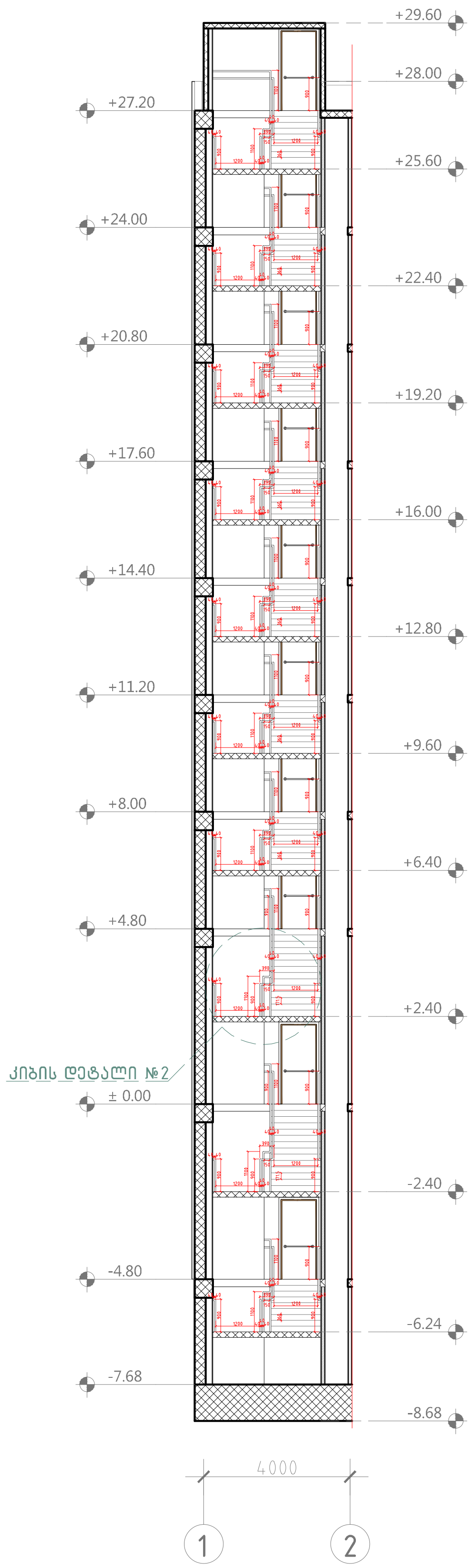

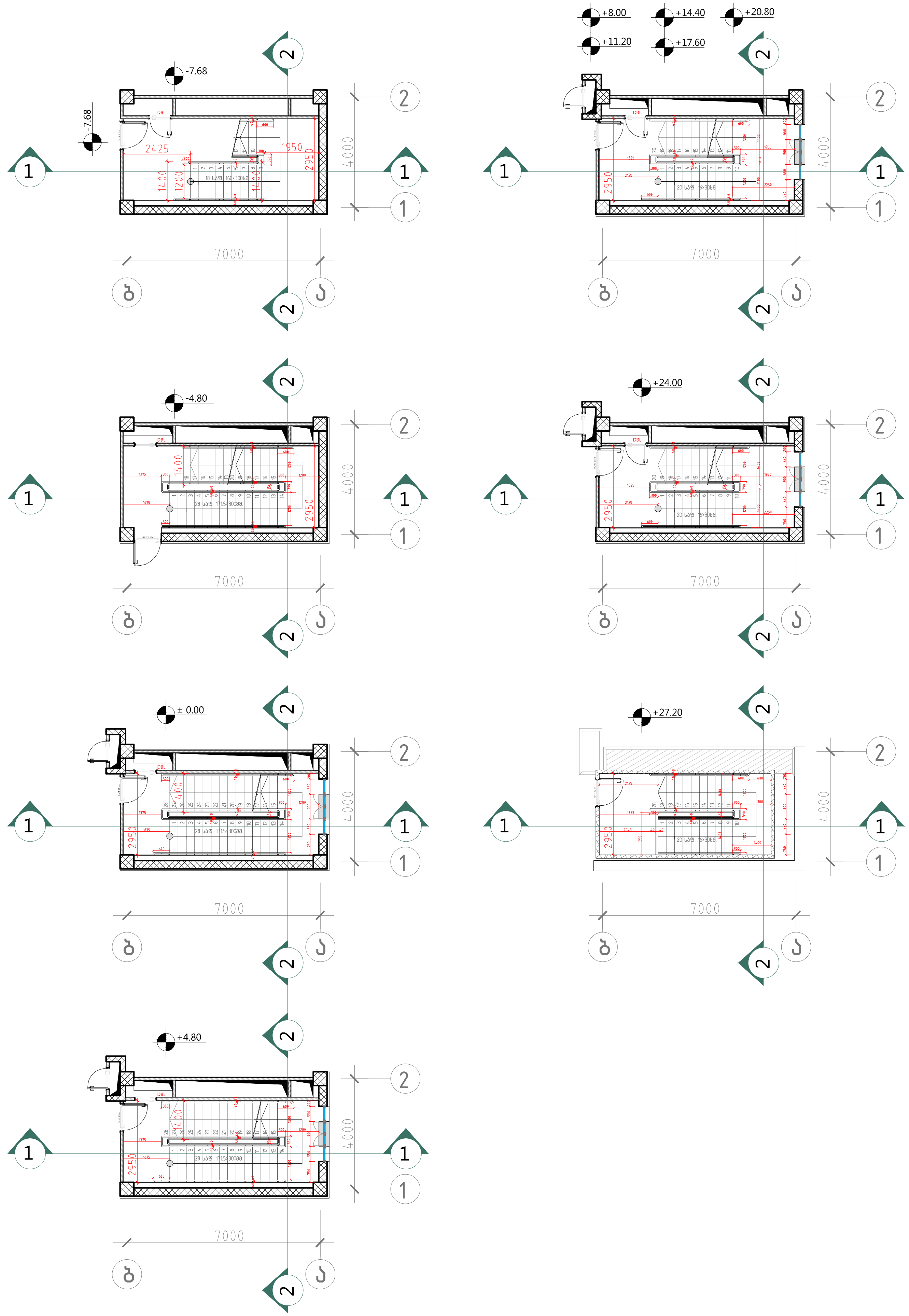

A-3

A-502

ობიექტის დასახელება:

ქალაქი თბილისი, ჭონქაძის ქუჩა №21, 129 ნომრიანი სასტუმროს მუშა პროექტი

ნახაზი:

კიბე №1 ჭრილი 1-1

კიბე №1 ჭრილი 2-2

დამკვეთი

შპს "ასტორია"

შემსრულებელი

შპს "ნს სტუდიო"

შენიშვნა

სქემატური გეგმა

პროექტი № 04.18

შეასრულა: ნ.ჭანტურია

შეასრულა: ვ.ცხოვრებაშვილი

შეასრულა: ა.შარიფაშვილი

შეამოწმა: ლ.ჩაგანავა

საავტორო უფლებები: შპს ნს სტუდიო

NSSTUDIO ARCHITECTURE & DESIGN

შპს ნს სტუდიო
0179 თბილისი ჭავჭავაძის №34
ტელ: 593 27 88 58
E-mail: info@nsstudio.ge

1:200 | თარიღი: 08.08.2018

კიბე №2 ჭრილი 2-2

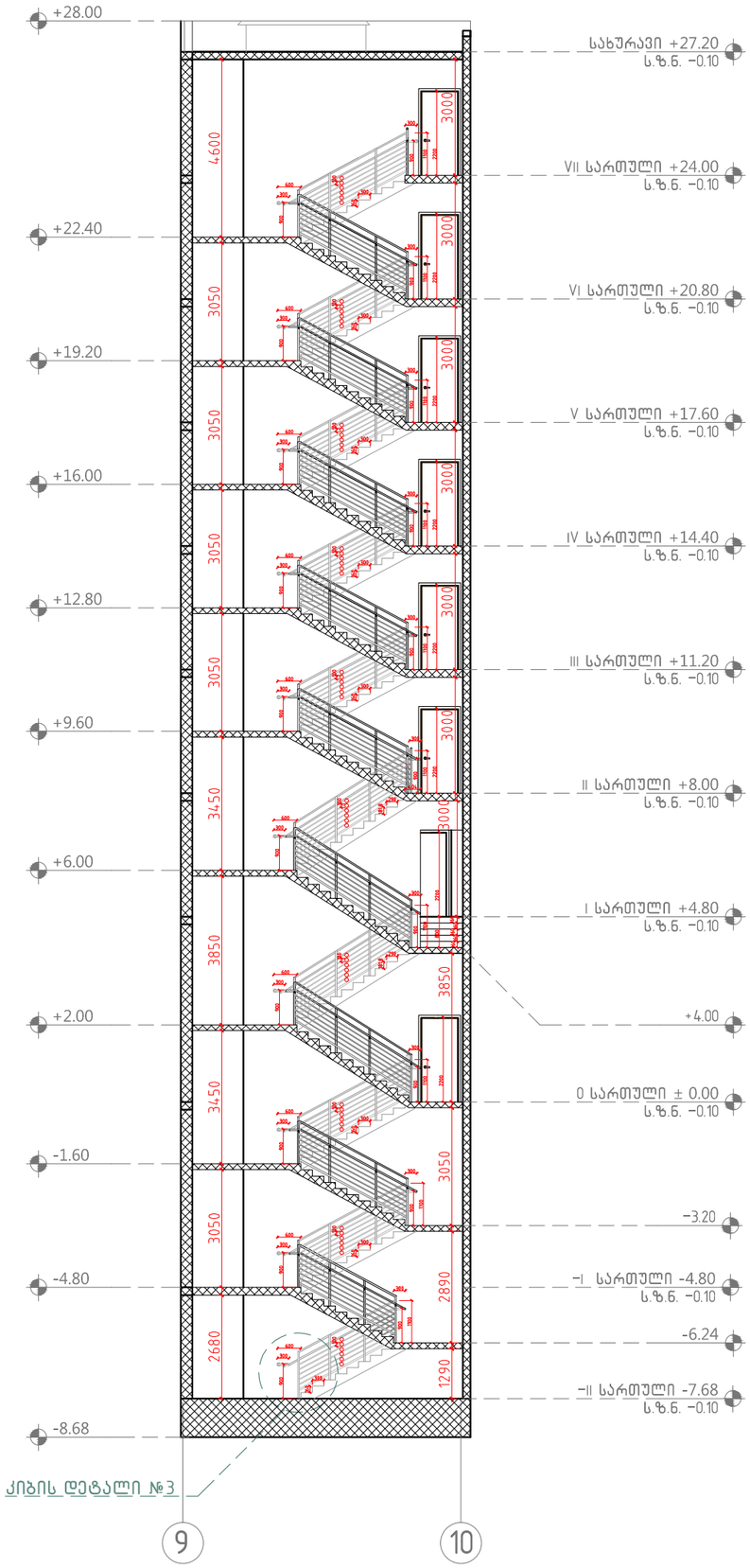

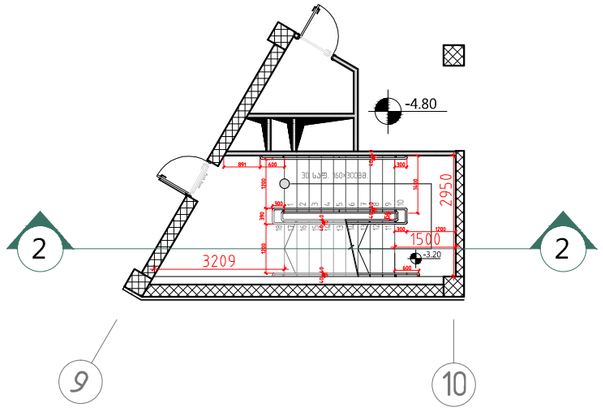

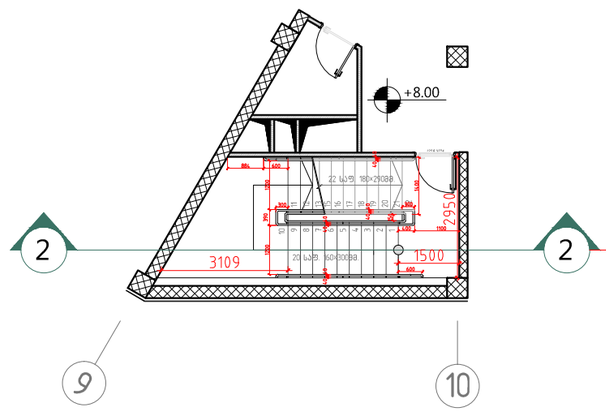

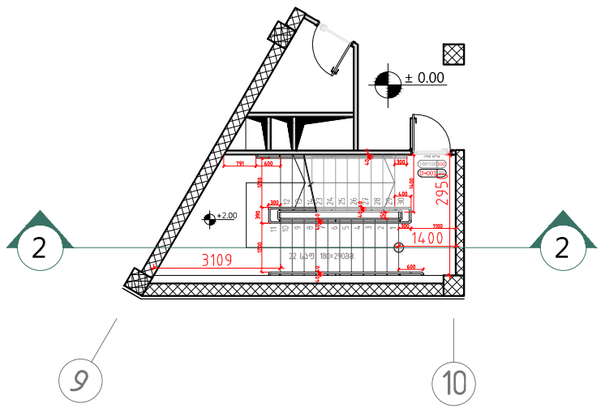

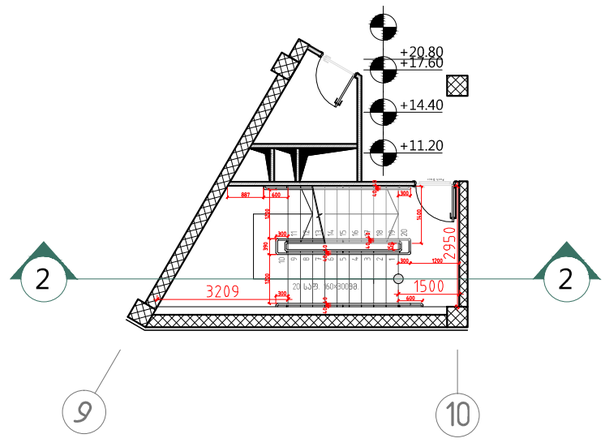

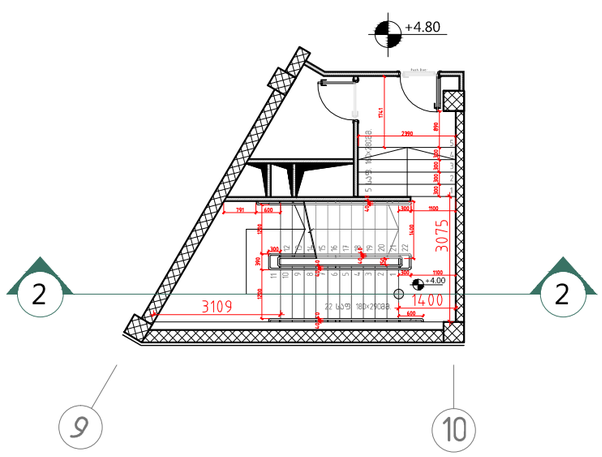

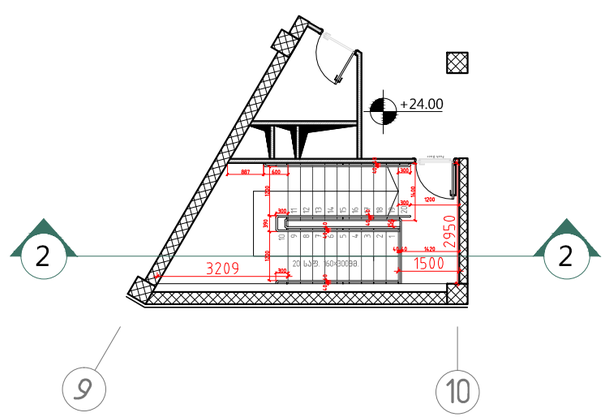

A-3

A-502'1

ობიექტის დასახელება:

ქალაქი თბილისი, ჭონქაძის ქუჩა №21, 129 ნოემბრიანი სასტუმროს მშენ. პროექტი

ნახაზის:

კიბე №3 ჭრილი 2-2

დამკვეთი

შპს "ასტორია"

შემსრულებელი

შპს "ნს სტუდიო"

შენიშვნა

სქემატური გეგმა

პროექტი № 04.18

შესრულა: ნ.ჭანტურია

შესრულა: ვ.სხოვრებაშვილი

შესრულა: ა.შარიფაშვილი

შეამოწმა: ლ.ჩაბანავა

საავტორო უფლებები: შპს ნს სტუდიო

NSSTUDIO
ARCHITECTURE & DESIGN
შპს ნს სტუდიო
0179 თბილისი ჯავჯავაძის №34
ტელ: 593 27 88 58
E-mail: info@nsstudio.ge

1:200

თარიღი: 08.08.2018

კიბე №3 ჭრილი 4-4

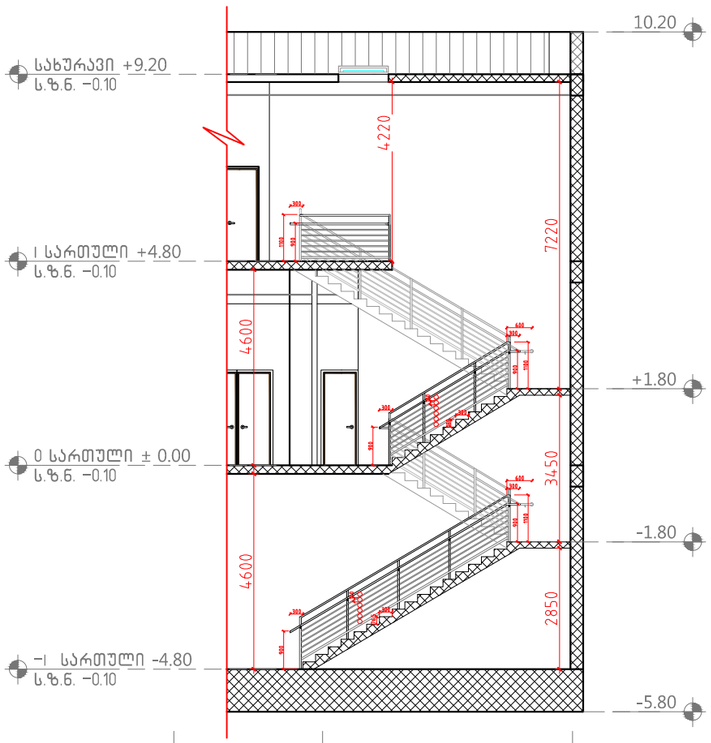

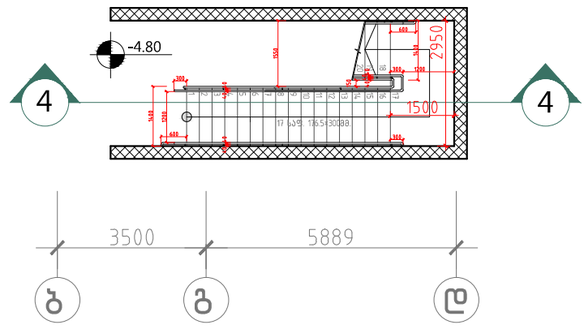

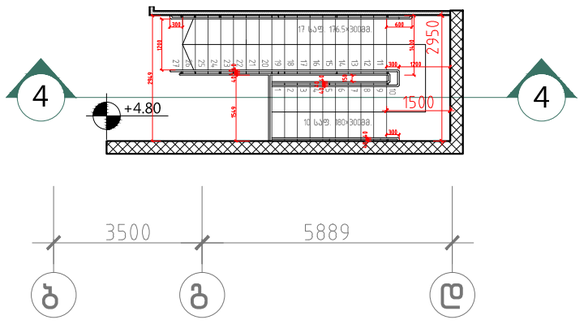

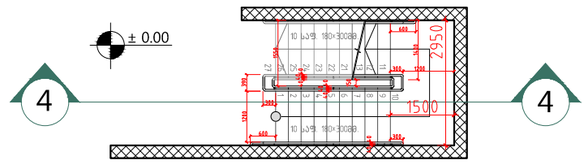

კიბის დეტალი №1 მ.1:50

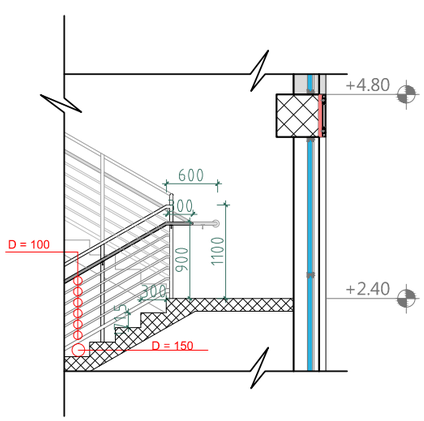

კიბის დეტალი №2 მ.1:50

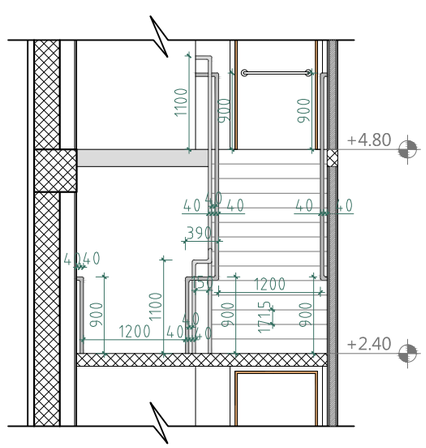

კიბის დეტალი №3

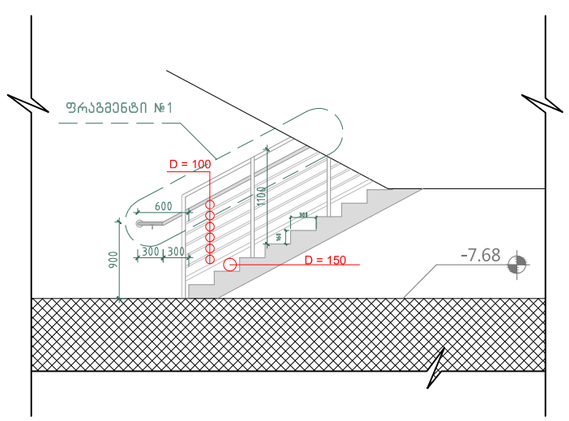

ფრაგმენტი №2 მ.1:50

ასახელური №1 მ.1:10

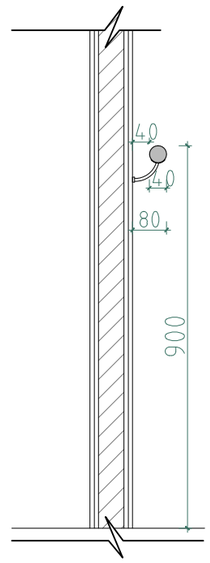

ფრაგმენტი №1 მ.1:50

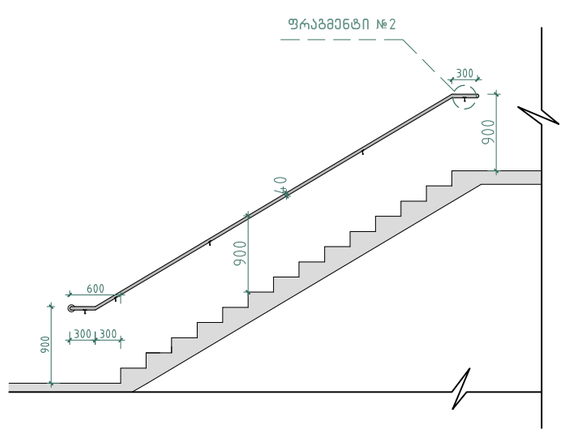

A-3

A-502'3

ობიექტის დასახელება:

ქალაქი თბილისი, ჭონქაძის ქუჩა №21, 129 ნოემბრიანი სასტუმროს მშენ პროექტი

ნახაზი:

კიბე №3 ჭრილი 4-4

კიბის დეტალი №1; №2; №3.

კიბის ფრაგმენტი №1; №2.

დამკვეთი

შპს "ასტორია"

შემსრულებელი

შპს "ნს სტუდიო"

შენიშვნა

პროექტი № 04.18

შეასრულა: ნ.ჭანტურია

შეასრულა: ვ.ცხოვრებაშვილი

შეასრულა: ა.შარიფაშვილი

შეამოწმა: ლ.ჩაბანავა

საავტორო უფლებები: შპს ნს სტუდიო

NSSTUDIO
ARCHITECTURE & DESIGN

შპს ნს სტუდიო
0179 თბილისი ჯავჯავაძის №34
ტელ: 593 27 88 58
E-mail: info@nsstudio.ge

1:200

თარიღი: 08.08.2018

დეტალი №1

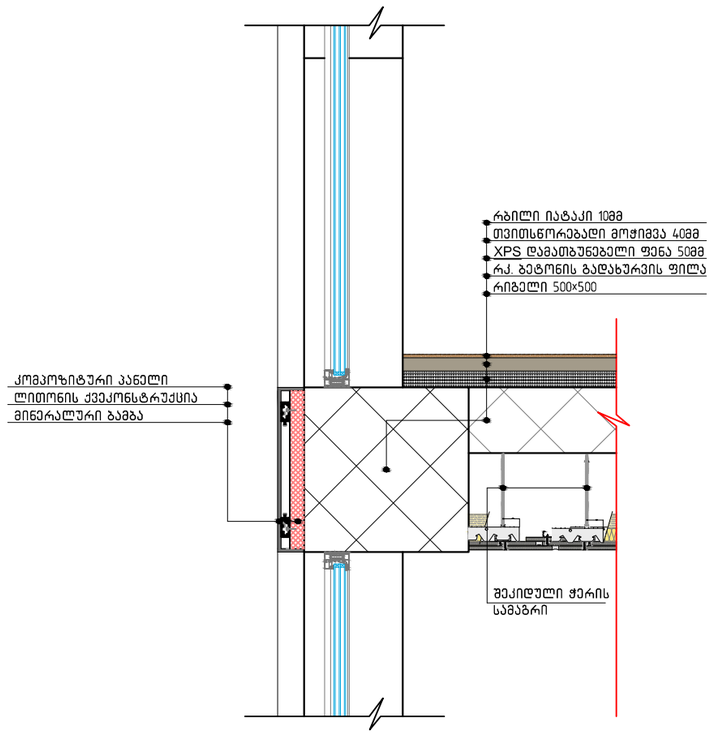

დეტალი №2

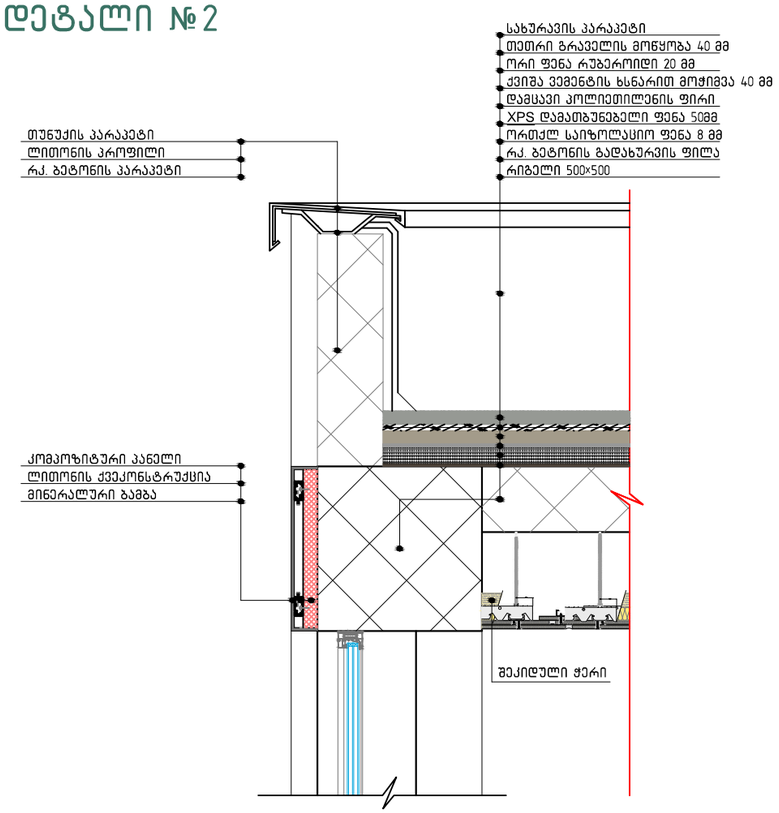

დეტალი №3

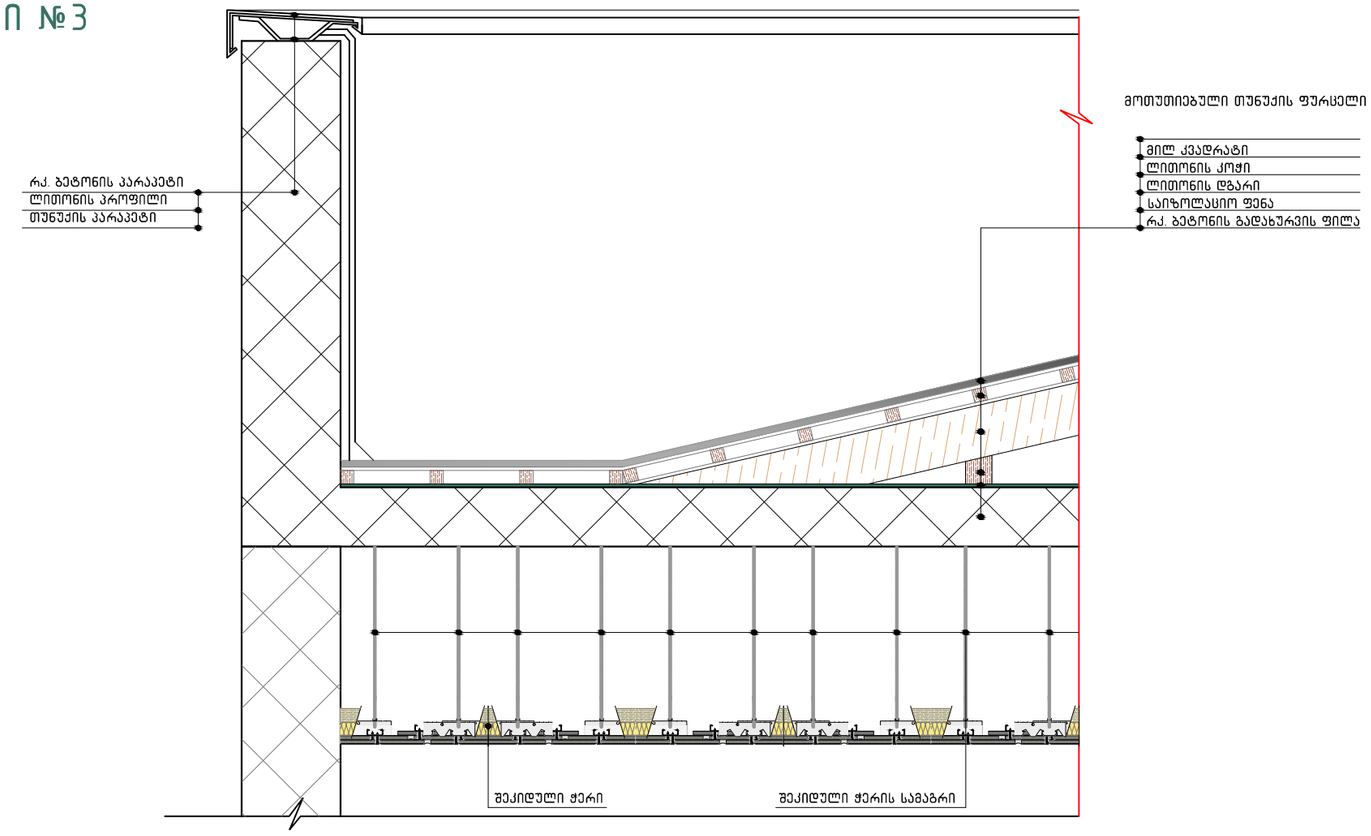

A-3

A-503

ობიექტის დასახელება:

ქალაქი თბილისი, ჭონქაძის ქუჩა №21, 129 ნომრიანი სასტუმროს მშენ პროექტი

ნახაზი:

ჭრილის დეტალი №1
ჭრილის დეტალი №2
ჭრილის დეტალი №3

დამკვეთი

შპს "ასტორია"

შემსრულებელი

შპს "ნს სტუდიო"

შენიშვნა

სქემატური გეგმა

პროექტი № 04.18

შეასრულა: ნ.ჭანტურია

შეასრულა: ვ.ცხოვრებაშვილი

შეასრულა: ა.შარიფაშვილი

შეამოწმა: ლ.ჩაბანავა

საავტორო უფლებები: შპს ნს სტუდიო

NSSTUDIO
ARCHITECTURE & DESIGN

შპს ნს სტუდიო
0179 თბილისი ჭავჭავაძის №34
ტელ: 593 27 88 58
E-mail: info@nsstudio.ge

1:200 | თარიღი: 08.08.2018