დამკვეთი: შპს „ანაგი დეველოპმენტი 1”

მშენებლობის ორგანიზაციის პროექტი

თბილისი 2020

ტექნიკური შენობები

მისამართი: ქ.თბილისი, ნუცუბიძის ქუჩისა და ინტენსიფიკაციის გზას შორის

(ს/კ 01.14.15.001.389)

განმარტებითი ბარათი

საპროექტო ტერიტორია მდებარეობს ქ. თბილისში, ნუცუბიძის ქუჩისა და ინტესიფიკაციის გზას შორის (ს/კ 01.14.15.001.389). ტერიტორიაზე იგეგმება ორი ერთმანეთისაგან დამოუკიდებელი ერთსართულიანი ტექნიკური შენობის აშენება. ერთი წარმოდგენს თელასის დანადგრებისთვის განკუთვნილ ჯიხურს, ზომით 7.0*7.8 მ, ხოლო მეორე შენობა წარმოადგენს ფიზიკის ინსტიტუტის დანადგარისთვის ტექნიკურ შენობას, საერთო ფართით 200 კვ.მ.

კონსტრუქციული სქემით შენობები დაპროექტებულია რკ.ბეტონის კარკასული კონსტრუქციებისგან, შემავსებლად გამოყენებულია წვრილი საკედლე ბლოკები

ტექნიკურ-ეკონომიკური მაჩვენებლები შემდეგია:

- მიწის ნაკვეთის ფართი ---------- 6426.0 კვ,მ;
- განაშენიანების ფართი ---------- 325,1 კვ.მ;
- საერთო ფართი ---------- 285,5 კვ,მ;
- საწარმოო ფართი ---------- 275,3 კვ,მ;
- სამშენებლო მოცულობა ---------- 1768,3 კუბ.მ'
- კონსტრუქციული სიმაღლე ---------- 6,95 მ;
- 0.00 ნიშნულის ზევით ---------- 4,4 მ;
- 0.00 ნიშნულის ქვევით ---------- 2,55 მ;

საინჟინრო-გეოლოგიური დასკვნით სამშენებლო უბანზე და მის მიმდებარედ არ აღინიშნება არახელსაყრელი ფიზიკურ-გეოლოგიური მოვლენები. სამშენებლო უბანზე გამოკვლეულ 7 მ სიღმემდე გრუნტის წყალი არ გამოვლენილა

მშენებლობის ორგანიზაციის პროექტი დამუშავებულია СниП 3.01.01-85-ის და საქართველოში მოქმედი სამშენებლო ნორმების, წესების და სახელმწიფო სტანდარტების შესაბამისად.

მშენებლობის დაწყება დაიშვება ქ.თბილისის მუნიციპალიტეტის არქიტექტურის სამსახურის მიერ გაცემული მშენებლობის ნებართვის შემდეგ

ობიექტი განეკუთვნება II კლასის შენობა-ნაგებობას, რომელიც ხასიათდება დაბალი რისკით

მითითებები სამშენებლო მოედნის ორგანიზების და მოსამზადებელი სამუშაოთა წარმართვის შესახებ

- ტერიტორიის კეთილმოწყობის პერიოდში სამშენებლო მოედნის საზღვარი უნდა შემოიღობოს;
- სამშენებლო ობიექტზე უნდა განთავსდეს დროებითი შენობა-ნაგებობები გენგეგმის მიხედვით (იხ.გენგეგმა);
- ნებართვის გაცემიდან ათი დღის ვადაში უნდა განახლდეს ტერიტორიაზე არსებული საინფორმაციო დაფაზე ინფორმაცია „მშენებლობის ნებართვის გაცემისა და შენობა-ნაგებობების ექსპლუატაციაში მიღების წესისა და პირობების შესახებ“ საქართველოს მთავრობის 2019 წლის 31 მაისის №255 დადგენილების შესაბამისად
- სამშენებლო მოედანი შესაბამისობაში უნდა იყოს ზემოთ აღნიშნული დადგენილებასთან
- სამუშაოების დაწყებამდე დამუშავდეს სამუშაოთა წარმოების პროექტი;
- დაცული იქნეს მთავრობის 2020 წლის 23 მარტის №181 დადგენილება - „საქართველოში ახალი კორონავირუსის გავრცელების აღკვეთის მიზნით გასატარებელი ღონისძიებები”.
- სამშენებლო მოედანი, სამუშაოთა ადგილები, გასასვლელები და მათთან მისასვლელები დღე-ღამის ბნელ პერიოდში განათებული უნდა იყოს სათანადო წესის შესაბამისად.

- სამშენებლო მოედანზე უნდა მოეწყოს დროებითი წყალკანალიზაციის და ელექტროგაყვანილობის ქსელები.

- დროებითი სანკვანძები არსებობის შემთხვევაში ჩაირთვება არსებულ ქსელში. საკანალიზაციო ქსელის არ არსებობის შემთხვევაში საპირფარეშოები მოეწყოს ამოსახაპ ორმოზე სათანადო ტექნოლოგიის დაცვით.

- სამშენებლო მოედანი როგორც კი არ იქნება მათი საჭიროება განთავისუფლდება დროებითი შენობა-ნაგებობებისაგან. ამასთან განსაკუთრებული ყურადღება მიექცევა დროებითი ქსელების დროულად გამორთვას და დაშლას.

მშენებლობის ხანგრძლივობა

ვინაიდან მშენებლობის ხანგრძლივობა არ განისაზღვრა **СниП 1.04.03-85** თანახმად, მოცემული შემთხვევისათვის მშენებლობის ხანგრძლივობა განსაზღვრულია შესასრულებელი სამუშაოების მოცულობების, სირთულის და ანალოგების გათვალისწინებით და შეადგენს 3 თვეს (დარჩენილია 2 თვე).

საქართველოს მთავრობის 2019 წლის 31 მაისის №255 „მშენებლობის ნებართვის გაცემისა და შენობა-ნაგებობების ექსპლუატაციაში მიღების წესისა და პირობების შესახებ“ დადგენილების მიხედვით მშენებლობის განხორციელების პროცესი იყოფა რიგებად, ხოლო რიგები ეტაპებად.

აღნიშნულის და ამავე დადგენილების (II კლასის შენობა-ნაგებობის მშენებლობისას მინიმუმ სამი და მაქსიმუმ 5 ეტაპი) საფუძველზე დამუშავდა მშენებლობის განხორციელების კალენდარული გრაფიკი რიგებისა და ეტაპების მიხედვით ***(იხ.კალენდარული გრაფიკი).***

მიწის სამუშაოები

თავდაპირველად წარმოებს მთლიანი ტექნიკური შენობების ღერძული დაკვალვა და მისი მიბმა რეპერებთან.

თხრილებიდან და ტრანშეებიდან ამოღებული გრუნტის ნაყარი არ უნდა აფერხებდეს მომდევნო სამშენებლო და სამონტაჟო სამუშაოებს და როგორც წესი, უნდა მოგროვდეს ნათხარის ერთ მხარეს-უპირატესად ზედა მხარეს.

გრუნტი ავტოთვითმცლელებზე უნდა ჩაიტვირთოს უკანა ან გვერდითი ბორტის მხრიდან. ჩოღებული ზედმეტი და გამოსაყენებლად უვარგისი გრუნტი მაშინვე უნდა გავიტანოთ მისთვის განკუთვნილ ადგილზე.

თუ მიწის სამუშაოების დროს გამოვლინდა მოქმედი მიწისქვეშა კომუნიკაციები, მიწის სამუშაოები უნდა შეჩერდეს, გამოძახებული უნდა იყვნენ შესაბამისი სამსახურები და მიღებული უნდა იქნეს ზომები კომუნიკაციების დაზიანებისაგან დასაცავად ან გადასატანად.

საძირკვლების მოწყობამდე უნდა გაფორმდეს მომზადებული ქვაბულის აქტი ფარულ სამუშაოებზე, აქტის შედგენაში მონაწილეობა უნდა მიიღოს გეოლოგმა.

მიწის სამუშაოების შესრულებისას დაცულ იქნეს 41-ე დადგენილების 2004-ე ქვეთავი „მიწის სამუშაოები”

: მიწის ამოღება და უკუჩაყრა; გადატვირთვა.

ინსტრუმენტალური კონტროლი

გეოდეზური კონტროლის დროს მოწმდება შენობის ელემენტების და ცალკეული კონსტრუქციების შესაბამისობა პროექტთან მათი მოწყობის პროცესში.

სანიველირო და დგომითი დაკვალვის წერტილები უნდა იყოს გაერთიანებული.

სამუშაოს დაწყებამდე მეორე პირის მიერ მოწმდება ქსელის წერტილებისა და გეოდეზური ორიენტირების საიმედოობა.

გეოდეზური შემოწმების შედეგები შეტანილი უნდა იყოს სამუშაოთა წარმოების საერთო ჟურნალში შედგენილ სქემებთან და ნახაზებთან.

მითითებები მიწისზედა, ბეტონისა და რკინაბეტონის სამუშაოები წარმოების თაობაზე

წარმოდგენილი მოპ-ით და მშენებლობის კალენდარული გეგმით გათვალისწინებულია სამშენებლო-სამონტაჟო სამუშაოთა წარმოება უწყვეტი რითმით ნაკადური მეთოდების გამოყენებით, რომელიც გულისხმობს მანქანა-მექანიზმების გადაადგილებას სამშენებლო ბრიგადებთან ერთად შენობის ცალკეულ ნაწილზე მათზე დაკისრებული სამუშაოების შესასრულებლად.

ბეტონის და რკინაბეტონის სამუშაოების წარმოება უნდა განხორციელდეს მოქმედი სამშენებლო ნორმებისა და წესების შესაბამისობით.

მონოლითური რკ. ბეტონის სამუშაების წარმოების დროს ყალიბების ტიპები და დაყენება უნდა წარმოებდეს სამუშაოთა წარმოების პროექტის მიხედვით. დამონტაჟებული და დაბეტონებისათვის დამზადებული ყალიბები მიღებული უნდა იქნას აქტით.

არმატურის ღეროებისა და ბადეების საპროექტო განლაგება უზრუნველყოფილი უნდა იყოს დამჭერი მოწყობილობების, ფიქსატორების, ქვესადგამების სწორი დაყენებით. აკრძალულია არმატურის გადანაჭრების, ხის ძელაკებისა და ღორღის ქვესადებების გამოყენება.

ბეტონის ნარევის ჩაწყობის წინ უნდა შემოწმდეს და მიღებული იქნას: ყველა კონსტრუქცია და ელემენტი, რომლებიც იფარება მომდევნო სამუშაოების პროცესში; ყალიბისა და მისი დამჭერი კონსტრუქციის დაყენებისა და დამაგრების სისწორე. უშუალოდ დაბეტონების წინ ყალიბი უნდა გაიწმინდოს ნაგავისა და ჭუჭყისაგან, ხოლო

არმატურა - ჟანგის ნაფიფქისაგან. ყალიბის ზედაპირები უნდა დაიფაროს იმგვარი საზეთავით, რომელიც არ გააუარესებს კონსტრუქციის გარეგან შეხედულებას და სიმტკიცის ხარისხს.

ბეტონის ჩაწყობა ყალიბში უნდა შესრულდეს **სნ და წ 3.03.01.-87 „მზიდი და შემომზღუდავი კონსტრუქციები“**-ს მოთხოვნების მკაცრად სრული დაცვით (ძვრადობა, ვარდნის სიმაღლე, შემკვრივება, განყალიბება და სხვა)

ბლოკით შენება

ბლოკის მახასიათებლები უნდა შეესაბამებოდეს პროექტის მოთხოვნებს და შეთანხმებულ სპეციფიკაციას.

სამუშაოების დაწყებამდე სამშენებლო ფრონტი უნდა დასუფთავდეს სამშენებლო ნაგვისგან, ბასრი ნარჩენებისგან, არასაჭირო მასალებისგან და ინვენტარისგან, ცხიმის ნარჩენებისგან. სამუშაო არ უნდა მიმდინარეობდეს არახელსაყრელ გარემო პირობებში, თუ არის მიღებული შესაბამისი დამცავი ზომები.

ბლოკის წყობა უნდა დაიწყოს ერთი კუთხიდან და გაგრძელდეს უწყვეტად. აკრძალულია ბლოკის ნატეხების გამოყენება, გარდა რიგის დაბოლოებისა. ბლოკის წყობა უნდა იყოს ჭადრაკული.

წყობისთვის მომზადებული ქვიშა-ცემენტის ნარევის გამოყენება უნდა მოხდეს მის გამყარებამდე. აკრძალულია გამყარებულ ხსნარზე წყლის დამატება. ნაკერებიდან გადმოსული ხსნარი უნდა მოიწმინდოს.

კედლის სიბრტყე უნდა იყოს გასწორებული ვერტიკალურად შვეულში, ჰორიზონტალურად გამრუდების გარეშე და არ უნდა იყოს დაკბილული.

1,8 მ-ზე მეტი სიმაღლეზე მუშაობისას, უნდა იყოს გამოყენებული ხარაჩო.

სამუშაოს დასრულების შემდეგ, ფრონტი უნდა დასუფთავდეს სამშენებლო ნარჩენებისგან, ზედმეტი მასალებისგან და ინვენტარისგან.

მითითებები მოსაპირკეთებელ, კეთილმოწყობისა და სპეც. სამონტაჟო სამუშაოებზე

სამშენებლო კონსტრუქციების მოსაპირკეთებელი სამუშაოების დაწყების მომენტისათვის ობიექტზე ან მის ცალკეულ ნაწილზე მოპირკეთების ხარისხის შენარჩუნების მიზნით უნდა დამთავრდეს შემდეგი სამუშაოები:

შენობის ფასადზე ბლოკებს შორის ნაკერების გამოსაყვანი და საჰერმეტიზაციო სამუშაოები; შემომფარგვლელ ელემენტებთან ფანჯრების, აივნებისა და კარებების ბლოკების შეერთების ადგილების ჩასაკეთებელი, რაფების დასაყენებელი სამუშაოები. სუფთა იატაკების ქვეშ მომზადების მოსაწყობი სამუშაოები, საკვანძეებში და აივნებზე მოჭიმვების ჰიდროიზოლაციის მოსაწყობი სამუშაოები, ყველა კომუნიკაციების გასაყვანი და საკომუნიკაციო არხების ჩასაკეთებელი სამუშაოები, დაპრესილი და გასინჯული უნდა იყოს ქსელები.

მოსაპირკეთებელი სამუშაოები უნდა ტარდებოდეს ნაკადურ-ციკლური მეთოდით, რომელიც უზრუნველყოფს შრომის უკეთეს ორგანიზაციას, მექანიზმების უფრო ეფექტურად გამოყენებისა და მოსაპირკეთებელი სამუშაოების წარმოების ვადების მაქსიმალურად შემცირებას.

მოპირკეთების, კეთილმოწყობისა და სპეც. სამონტაჟო სამუშაოების წარმოება უნდა აკმაყოფილებდეს შემდეგ სამშენებლო ნორმებსა და წესებს:

- სნ და წ III-21-73 სამშენებლო კონსტრუქციების მოსაპირკეთებელი სამუშაოები
- სნ და წ III-3-14-72 იატაკები;

- სნ და წ 3.04.03-85 კოროზიისაგან სამშენებლო კონსტრუქციებისა და ნაგებობების დაცვა;
- სნ და წ III-28-75 შენობებისა და ნაგებობების სანიტარულ-ტექნიკური მოწყობილობა;
- სნ და წ III-30-74 წყალმომარაგება, კანალიზაცია და თბომომარაგება, გარე ქსელები და ნაგებობები;
- სნ და წ III-33-76 ელექტრო სამონტაჟო სამუშაოები;
- სნ და წ III-10-75 ტერიტორიის კეთილმოწყობა.
- სნ და წ III-28-75 კონდიცირება, ვენტილაცია, გათბობა

შსაფრთხოების წესები და სახანძრო შსაფრთხოება

ობიექტზე უსაფრთხოების წესები და სახანძრო უსაფრთხოება დაცული უნდა იქნეს სნდაწ-ს III–4-80 „უსაფრთხოების ტექნიკა მშენებლობაში“, ასევე საქართველოს მთავრობის შემდეგი დადგენილებებით :

- 2015 წლის 23 ივლისის **№370-ე** დადგენილება > „სახანძრო უსაფრთხოების წესებისა და პირობების შესახებ ტექნიკური რეგლამენტის დამტკიცების თაობაზე” ;
- 2017 წლსი 27 მაისის **№361-ე** დადგენილება > „ტექნიკური რეგლამენტი მშენებლობის უსაფრთხოების შესახებ” ;
- 2007 წლის 27 მარტის ბრზანება **№449** „საქართველოში მოქმედი სახანძრო უსაფრთხოების წესების დამტკიცების შესახებ” ;
- 2007 წლის 28 მარტის **№62** დადგენილება > „მშენებლობის უსაფრთხოების წესების დამტკიცების შესახებ” ;
- 2016 წლის 28 ივლისის **№41-ე** დადგენილება > „შენობა-ნაგებობის უსაფრთხოების წესები” ;
- 2013 წლის 31 დეკემბრის **№429-ე** დადგენილება> „ამწე მოწყობილობების მოწყობისა და უსაფრთხო ექსპლუატაციის შესახებ ტექნიკური რეგლამენტის დამტკიცების თაობაზე ;
- 2017 წლის 27 ოქტომბრის **№477-ე** დადგენილება > „სიმაღლეზე მუშაობის უსაფრთხოების მოთხოვნების შესახებ” და სხვა ნორმატიული დოკუმენტების მითითებების თანახმად.

ობიექტზე ბრძანებით უნდა იქნეს დანიშნული უსაფრთხოებაზე პასუხისმგებელი პირი.

მძიმე, მავნე და საშიშპირობებიან სამუშაოთა შესასრულებლად არ დაიშვებიან 18 წლამდე ასაკის პირები (ასევე ორსული და მეძუძური ქალები). აღნიშნული სამუშაოები განისაზღვრება საქ-ს კანონმდებლობით. საშიშპირობებიანი სამუშაოდ მიიჩნევა - მაღლივ სამუშაოთა შესრულება. მაღლივი სამუშაოებია: სამშენებლო – სამონტაჟო, სამონტაჟო, სადემონტაჟო და სხვა სახის სამუშაოები, რომლებიც სრულდება დიდ სიმაღლეზე და ძნელად მისადგომ ადგილებზე. მაღლივად ითვლება სამუშაოები, რომლებიც სრულდება მიწის ზედაპირიდან, გადახურვებიდან ან სამუშაო ფენილებიდან 5 მეტრზე მეტი სიმაღლეზე.

მუშები და ინჟინერ-ტექნიკური პერსონალი სამუშაოების შესასრულებლად **არ დაიშვებიან** დამცავი ქამრებისა და ინდივიდუალური დაცვის სხვა აუცილებელი საშუალებების გარეშე.

სამშენებლო მოედნის ორგანიზაციის, სამუშაო უბნების, სამუშაო ადგილების, სამშენებლო მანქანების, სატრანსპორტო საშუალებებისა და ადამიანების გასასვლელების განლაგების დროს, საჭიროა დადგინდეს ადამიანებისთვის სახიფათო ზონები, რომელთა ფარგლებში პოტენციურად მოქმედებს ან შეიძლება მოქმედებდეს საშიში ფაქტორები. სახიფათო ზონები აღნიშნული უნდა იყოს უსაფრთხოების ნიშნებით და დადგენილი ფორმის წარწერებით.

მუდმივმოქმედ საშიშ საწარმოო ფაქტორებს მიეკუთვნება ზონა :

- ელექტროდანადგარების არაიზოლირებული დენგამტარი ნაწილების ახლომდებარე ადგილები ;
- 1,3 მეტრის სიმაღლის და მეტი ახლომდებარე შეუღობავი ვარდნილობები
- მანქანა-მოწყობილობების ან მათი ნაწილების და მუშა ორგანოების გადაადგილების ადგილები;
- ადგილები რომლებზეც ხდება ტვირთის გადაადგილება ამწეებით.

მუდმივმოქმედი საშიში საწარმოო ფაქტორების ზონები უნდა შემოიღობოს დამცავი ღობეებით, ხოლო პოტენციურად მოქმედი საშიში საწარმოო ფაქტორების ზონები კი სასიგნალო ღობეებით სტანდარტების შესაბამისად.

მუდმივმოქმედი საშიში საწარმოო ფაქტორების ზონების საზღვრები, საგნების შესაძლო ვარდნისა, დამოკიდებულია ვარდნის სიმაღლეზე და დგინდება თანახმად ქვემოთ მოყვანილი ცხრილით

ტვირთის შესაძლო ვარდნის სიმაღლე - მ	სახიფათო ზონის საზღვარი - მ	
	მშენებარე შენობა-ნაგებობის სიახლოვეს (გარე კონტურის პერიმეტრიდან)	მოძრავი ტვირთის სიახლოვეს (გადასატანი ტვირთის მექანიზმით გადაადგილებისას, მოძრავი ტვირთის გაბარიტის ტრაექტორიის ჰორიზონტალური პროექციიდან)
10 - მდე	3,5	4
20 - მდე	5	7
20-დან – 70-მდე	7	10
70-დან – 120-მდე	10	15

გასასვლელები და სამუშაო ადგილები აუცილებლად რეგულარულად უნდა სუფთავდებოდეს და არ უნდა გადაიტვირთოს.

სამშენებლო მოედანი, სამუშაოთა ადგილები, გასასვლელები და მათთან მისასვლელები დღე-ღამის ბნელ პერიოდში განათებული უნდა იყოს სათანადო წესის შესაბამისად. განათებულობა უნდა იყოს თანაბარზომიერი, მომუშავეებზე დამაბრმავებლად არ უნდა მოქმედებდეს. გაუნათებელ ადგილებში სამუშაოების წარმოება დაუშვებელია.

მექანიზმების გამოყენებით სამუშაოების უსაფრთხოდ წარმოებისათვის დანიშნული უნდა იყოს პასუხისმგებელი ინჟინრო-ტექნიკური მუშაკი. იმ შემთხვევაში, როდესაც მემანქანეს ან ოპერატორს არა აქვს სამუშაო სივრცის საკმაო ხედვის არე, ან ვერ ხედავს მუშას (სპეციალურ გამოყოფილ მესიგნალეს), რომელიც სიგნალს აძლევს მას, მემანქანესა და მესიგნალეს შორის აუცილებლად უნდა იქნეს დამყარებული ორმხრივი რადიო ან სატელეფონო კავშირი. მაღლივ სართულებზე უნდა მოეწყოს ტვირთის მიღების ბაქნები.

ცეცხლსაშიშ და მავნე ნივთიერებების გამომყოფი მასალების გამოყენებით საიზოლაციო სამუშაოების დროს უზრუნველყოფილი უნდა იქნეს მომუშავეების დაცვა მავნე ნივთიერებების ზემოქმედებისგან, აგრეთვე თერმული და ქიმიური დამწვრობისაგან.

ყველა ელექტროძრავიანი მექანიზმები და მანქანები უნდა იქნეს საიმედოდ დამიწებული. ძაბვა გადასატან ქსელებში არ უნდა აღემატებოდეს 36 ვოლტს მშრალ, ხოლო 12 ვოლტს სველ ადგილებისათვის.

სახანძრო უსაფრთხოების მიზნით გზები არ უნდა ჩაიხერგოს მასალებით და მოწყობილობებით. ღამით გზები და გასასვლელები განათებული უნდა იყოს კარგად.

სამშენებლო მოედანზე რულონური და იწვებადი მასალები უნდა ინახებოდეს უწვადი კონსტრუქციებით შემოფარგლულ სათავსოში. ბალონებით გაზი უნდა ინახებოდეს ცალკე სადგომში. ერთ სადგომში შენახვა ბალონების ჟანგბადით და ბალონებისა, რომლებშიც მოთავსებულია წვადი გაზი აკრძალულია.

მშენებლობის პერიოდში აუცილებლად უნდა მოეწყოს სანიტარული მოწყობილობები.

სამშენებლო მოედანზე განთავსებული უნდა იქნეს 0,5 კუბ.მ ტევადობის ყუთი ქვიშით და 250 ლ ტევადობის ლითონის კასრი წყლით.

გათვალისწინებული იქნეს **41-ე** დადგენილების **2006-ე** ქვეთავი „ფეხით მოსიარულეთა დაცვა".

გარემოს დაცვის ღონისძიებები

გარემოს დაცვის სამსახურის ნებართვის გარეშე მშენებლობის სიახლოვეს იკრძალება მრავალწლიანი ხეებისა და ნარგავების მოჭრა-განადგურება.

ბეტონის შემოტანა უნდა მოხდეს სასაქონლო წესით - ბეტონ მრევის საშუალებით. დაუშვებელია არსებული საკანალიზაციო ჭების დაბინძურება სამშენებლო ან განარეცხი ხსნარებით.

უზრუნველყოფილი უნდა იქნეს ნაგვის ჩაყრა უშუალოდ თვითმცლელი ავტომანქანების ძარებზე.

ასევე არსებულ საკანალიზაციო ქსელის პირობებში მიზანშეწონილად ვერ ჩაითვლება დროებითი ტუალეტების მოწყობა ამოსახაპ ორმოებზე. მათი დროებითი ჩართვა სასურველია საკანალიზაციო

კოლექტორში.

ყოველივე აქედან გამომდინარე მშენებლობა უნდა განხორციელდეს ბუნების დაცვითი და ჰაერის დაბინძურების საწინააღმდეგო ღონისძიებები დაცვით, მოქმედი საკანონმდებლო აქტების შესაბამისად.

სამუშაოებისათვის საჭირო მანქანა-მექანიზმები, სატრანსპორტო საშუალებები, ინსტრუმენტები

1. ავტოთვითმცლელი, ძარის მოცულობით 10-12 კუბ.მ
2. ავტოამწე კობელკო რკ – 160-2 16 ტნ;
3. ავტოამწე ტვირთამწეობით 7 ტნ
4. ავტობეტონმრევი;
5. ბეტონის ავტოტუმბო;
6. სხვადასხვა დანიშნულების ელექტრო და პნევმატური ხელის ინსტრუმენტები.

ტექნიკის დახასიათება
“კობელკო რკ-160-2”
ტვირთამწეობა – 16ტნ.
ისარი – 25მ+5.5მ.

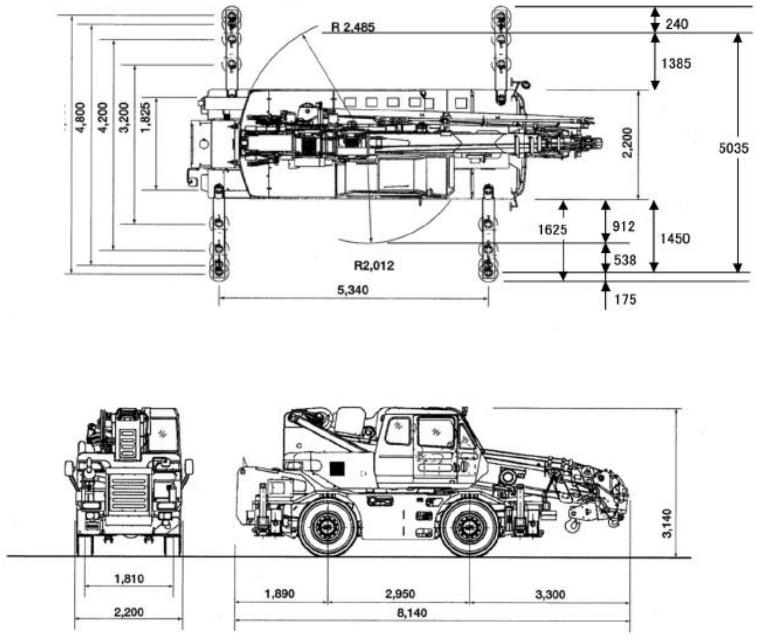

სამუშაო რადიუსი ,,კობელკო რკ-160-2”

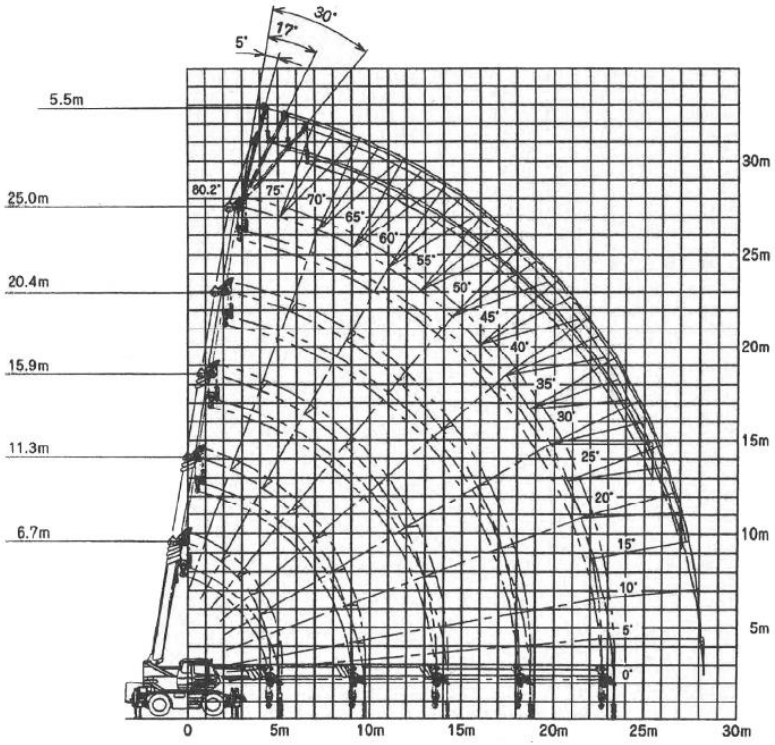

სამშენებლო ობიექტზე შესადგენი დოკუმენტაციის ტიპიური ფორმები და ჟურნალები:

- სამუშაო ადგილზე უსაფრთხოების დარგში ინსტრუქტაჟის რეგისტრაციის ჟურნალი;
- ხანძარსაწინააღმდეგო ინსტრუქტაჟის აღრიცსვის ჟურნალი ;
- სამუშაო სივრცეში უბედური შემთხვევების და პროფესიული დაავადებების აღრიცხვუს ჟურნალი;
- სამუშაოთა წარმოების ჟურნალი;
- ბეტონის სამუშაოთა ჟურნალი;
- საძირკვლების მოწყობის ფარული სამუშაოების აქტი;
- საშემდუღებლო სამუშაოთა ჟურნალი;
- შენობის ღერძების დაკვალვის აქტი;
- ქვაბულის, ღია თხრილების დათვალიერების აქტი;
- საძირკვლების ქვეშ ფუძეების მოწყობის აქტი;
- ბეტონის ნიმუშების ლაბორატორიული გამოცდის აქტი ;
- რკ.ბეტონის კედლის, კოჭის, გადახურვის, ფილების მოწყობის ფარული სამუშაობის აქტი;
- კედლის კუთხეების დაკავშირების ფარული სამუშაოების აქტი ;
- წყალგაყვანილობის და გათბობის სისტემის ჰიდრავლიკური გამოცდის აქტი ;
- ვენტილაციის სისტემის შემოწმების აქტი ;
- შიდა გაზმომარაგების სისტემის და მოწყობილობების შემოწმება-მიღების აქტი.

დამხმარე ტექნიკური შენობები

მშენებლობის განხორციელების გრაფიკი

№ რიგის და ეტაპის ნომერი	რიგის, ეტაპის დასახელება	ხანგრძლივობა - დღე	მშენებლობის ხანგრძლივობა - 2 თვე					
			მათ შორის თვეების და დეკადების მიხედვით					
			I			II		
			1	2	3	1	2	3
II	**II რიგი -მშენებლობის განხორციელების ძირითადი სამუშაოები**							
II.1	მიწის სამუშაოები, ფუძის და საძირკვლების მოწყობა, ძირითადი კონსტრუქციული სისტემის მოწყობა ნულოვან ნიშნულამდე	4						
II.2	ნულოვანი ნიშნულიდან ძირითადი კონსტრუქციული სისტემის, სახურავის და გადახურვის მოწყობა	დასრულებულია						
II.3	არამზიდი კონსტრუქციების, საინჟინრო-ტექნიკური ქსელების მოწყობა	დასრულებულია						
II.4	გარე მოსაპირკეთებელი და მიწის ნაკვეთის კეთიმოწყობის სამუშაოები	46						

შენიშვნა:

1. ორივე ტექნიკურ შენობაში სამუშაოები უნდა მიმდინარეობდეს ერთდროულად

2. მშენებლობის ეტაპის დასრულებამდე 10 დღით ადრე ნებართვის მფლობელი ვალდებულია შეატყობინოს საჯარო ზედამხედველობის ორგანოს მშენებლობის ეტაპის დასრულების შესახებ.

3. მშენებლობის ეტაპის დასრულების შესახებ შედგენილი ოქმი, სანებართვო პირობებით დადგენილი მორიგი ეტაპის დასრულებამდე, წერილობითი სახით უნდა წარედგინოს შენობა-ნაგებობის ვარგისად აღიარებაზე უფლებამოსილ შესაბამის ორგანოს, მშენებლობის ეტაპის დასრულების შესახებ ოქმს ხელს აწერენ მშენებლობის ნებართვის მფლობელი და სამშენებლო საქმიანობაში მონაწილე სხვა უფლებამოსილი პირი.

შეადგინა