პროექტში გამოყენებული პანდუსების ელემენტების მოწყობის ნახაზები

პანდუსის გვერდხედი

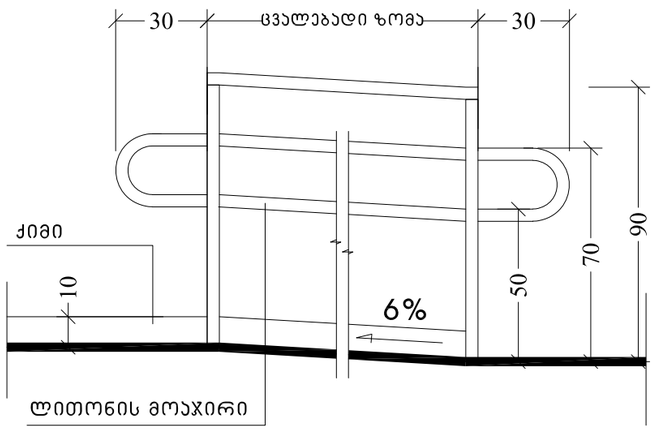

პანდუსის ჭრილი

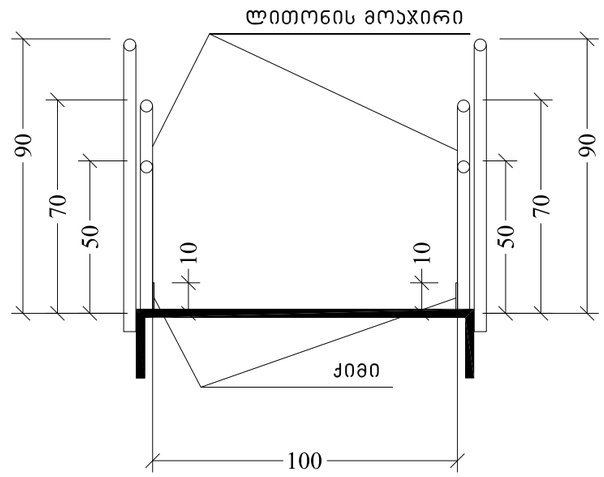

პანდუსზე ქიმის ჩამაგრების დეტალი მ.1:10

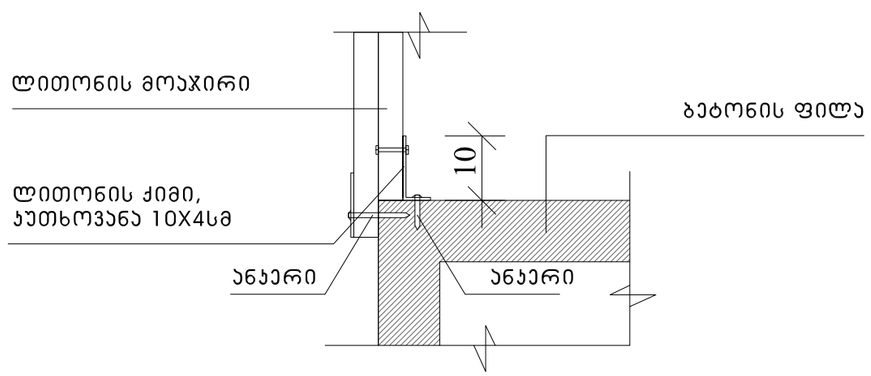

ფორმატი PAPER SIZE	დაკვეთის № CONTRACT №	პროექტის № PROJECT №	ფაილის სახელი FILE NAME
A-2		1.49.12	gegmebi.dwg

პირობითი აღნიშვნები LEGEND

დამკვეთი CLIENT	შ.პ.ს. "იბერკომპანი " შ.პ.ს. "ერკი თაუერი "
პროექტი PROJECT	მრავალფუნქციური შენობა ჯავჯავაძის გამზირზე *პროექტის კორექტირება*
მისამართი ADDRESS	ი. ჯავჯავაძის გამზირი *ყოფილი სტუდენტების ტერიტორია*

თანამდებობა	გვარი	ხელმოწერა
დირექტორი	ი. სალვინი	
მთ.არქიტექტორი	გ. სულაბერიძე	
ავტორი	გ. სულაბერიძე	
	რ. ხეცურიანი	
კონსტრუქტორი	ს. ჯაჯამჟილი	
3D ვიზუალიზაცია	დ.რესიტაგვიანი	
დაამუშავა	ჯ.ხოსიაშვილი	
შეამოწმა	რ. ხეცურიანი	

არქიტექტურული სტუდია ARTSTUDIO
შ.პ.ს. "არტსტუდიო პროექტი"
0709 თბილისი, გ. ბაბიძის ქ. 3/5,
ტელ/ფაქსი: 996640, 920607
www.artstudio.ge
E mail: artstudio_project@yahoo.com
Info@artstudio.ge

არქიტექტურული ნაწილი

მასშტაბი SCALE	1:20	თარიღი DATE OF ISSUE	9.12.2017

ნახაზი

პანდუსის მოწყობის დეტალური ნახაზი

კორექტირება REVISIONS

№	კორექტ. REV.	თარიღი DATE
1		
2		
3		
4		
5		
6		

სტადია STAGE	ინდექსი INDEX	ფურც. PAGES