შენობა-ნაგებობის უსაფრთხოების წესებთან შესაბამისობის ანალიზი

ქალაქი თბილისი, ჭუჩა პასტერი, №5/7
საოფისე შენობის არქიტექტურული პროექტის კორექტირება

#	ფენის დასახელება	დასაბეჭდი
A-000		
1	ფენილური ჩარჩოს ჩამატება	
2	პოლიგონის ფენილური შევსება	
3	ფასადის ძირითადი ტიპების აღწერა	
4	შენობა-ნაგებობების ფერადოვანი ფერადი ტიპების განსაზღვრა	
A-100	არქიტექტურული ფენები	
5	ფერადი ფენა	1:500
6	ტიპიური ფენა -2.40 ნიშნულზე	1:100
7	ტიპიური ფენა ±0,00 ნიშნულზე	1:100
8	ტიპიური ფენა +3,74 ნიშნულზე	1:100
9	ტიპიური ფენა +7,54 ნიშნულზე	1:100
10	ტიპიური ფენა +11,74 ნიშნულზე	1:100
11	ტიპიური ფენა +15,42 ნიშნულზე	1:100
12	ტიპიური ფენა +18,17 ნიშნულზე	1:100
13	ტიპიური ფენა	1:100
A-200	ჭრილები	
14	ჭრილი 1-1	1:100
15	ჭრილი 2-2	1:100
16	ჭრილი 3-3	1:100

#	ფენის დასახელება	დასაბეჭდი
A-300	ფასადი	
17	ფასადი "1-6"	1:100
18	ფასადი "6-11"	1:100
19	ფასადი "ა-გ"	1:100
20	ფასადი "გ-ა"	1:100
#	ფენის დასახელება	დასაბეჭდი
A-400	ფრაგმენტები; ჭრილები და დეტალები	
21	ბეტა კონა #1; ჭრილი; თაბაშირი დეტალები	1:100; 1:20
22	თაბაშირი დეტალები	
23	თაბაშირი დეტალები	
A-500	ვიზუალიზაცია	
24	ხედვიდან ვიზუალიზაცია #1	
25	ხედვიდან ვიზუალიზაცია #2	
26	ხედვიდან ვიზუალიზაცია #3	
27	ფოტომონტაჟი	

ტექნიკური პირობების შესაბამისად			

გამოყენებული პირობითი აღნიშვნები

საკადასტრო საზღვარი

±0.00 ნიშნული გეგმაზე

1 პარკინგის ნუმერაცია

ჭრილის ხაზი

კედლის ცეცხლმედეგობის ხარისხი 1 საათი

კედლის ცეცხლმედეგობის ხარისხი 2 საათი

გასასვლელამდე სავალი მანძილი

მისაწვდომი სვლაბეზი

ნიშნული ჭრილზე, ფასადზე

გაძლიერებული ბეტონის სტრუქტურული ელემენტები 3 სმ-იანი ხანძარმედეგობით (სვეტი, კოჭი, დიაფრაგმა, იატაკისა და სახურავის ანაწყობი)

ბეტონის კედელი / ბლოკის კედელი

სავენტილაციო შახტა

1 ღერძის ხაზი

სახანძრო მილდგარებთან მისადგომი სავალი მანძილი

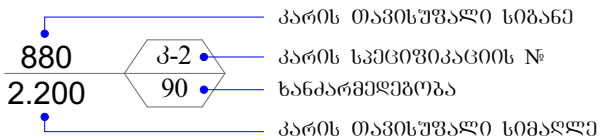

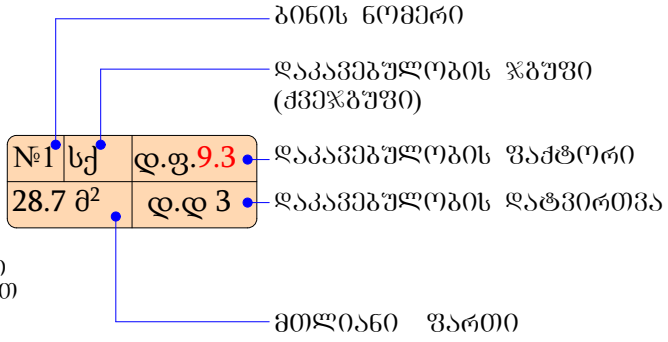

საძმიანი ჯგუფი (სძ)

სასაწყობო ჯგუფი (სწ-1)

თავშეყრის ჯგუფი (თვ-2)

დამხმარე ჯგუფი (დს)

	სიმბოლოს სახელწოდება
	სახანძრო მილდგარი
	სახანძრო-სამაშველო სამსახურის მიერ გამოსაყენებელი მისაერთებელი
	ხელის ცეცხლსაქრობი
	სახანძრო განგაშის ხელით სამართავი კოლოფი
	კვამლის ავტომატური აღმომჩენი
	კვამლზე მოქმედი მაუწყებელი
	ავტოსაშველი
	საევაკუაციო გასასვლელის მაჩვენებელი

დამგეგმარებელი DESIGNER IDENTIFICATION BLOCK	პროექტი დასახელება PROJECT NAME	დამკვეთი CLIENT	ეტაპი STAGE	ფორმატი PAPER SIZE	ფურცლის № SHEET #
				A-4	A-002

შენობა-ნაგებობის უსაფრთხოების წესებთან შესაბამისობის ანალიზი

გამოყენებული წესები - **„შენობა-ნაგებობის უსაფრთხოების წესები“**

ჩამოთვალეთ შენობის დაკავებულებები და აღწერეთ თითოეული გამოყენება
1. დამხმარე ჯგუფი დს (დამხამრე სათავსო და სახანძრო ტუმბოების ოთახი -2.40 ნიშნულზე; საქვაბე -0.45 ნიშნულზე)
2. სასაწყობო ჯგუფი სწ-1 (ინვენტარის საწყობი -0.45 და +2.00 ნიშნულებზე)
3. თავშეყრის ჯგუფი თვ-2 (კაფე და სამზარეულო ±0.00 ნიშნულზე)
4. საქმიანი ჯგუფი სქ (საოფისე ფართი ±0.00 ნიშნულზე; საკონფერენციო ოთახი ±0.00 და +3.74 ნიშნულებზე)
5. საცხოვრებელი ჯგუფი სც-1 (სასტუმროს ნომრები ±0.00, +3.74, +7.54, +11.74, +15.42 და +18.17 ნიშნულებზე)

კონსტრუქციის ტიპი:	
განსაზღვრეთ კონსტრუქციის არსებული შენობისთვის: მაგალითი: II-A, II-B, V-A, V-B	**I-B** მიწის ზემოთ 6 სართული
განსაზღვრეთ კონსტრუქციის ტიპი ახალი შენობისთვის: მაგალითი: II-A, II-B, V-A, V-B	**I-B** მიწის ზემოთ 6 სართული **I-B** მიწის ქვემოთ 1 სართული
შერეული კონსტრუქციის შემთხვევაში მიუთითეთ ტიპები, რომელიც გამოყენებული იქნება, განსაზღვრეთ ტიპები და მათი მდებარეობა:	

სიმაღლის შეზღუდვები ცხრილი 503 -ის მიხედვით		
დაკავებულობები	დასაშვები სართულიანობა	შემოთავაზებული სართულიანობა
1. დამხმარე ჯგუფი დს	5 სართული	1 სართული + 1 სართული (მიწისქვეშ)
2. სასაწყობო ჯგუფი სწ-1	11 სართული	2 სართული
3. თავშეყრის ჯგუფი თვ-2	11 სართული	1 სართული
4. საქმიანი ჯგუფი სქ	11 სართული	2 სართული
5.. საცხოვრებელი ჯგუფი სც-1	11 სართული	6 სართული
	დასაშვები სიმაღლე	შემოთავაზებული სიმაღლე
შენობის საერთო სიმაღლე =	48.80	20.84
მიწის ზემოთ სართულის რაოდენობა =		6
მიწის დონის ქვედა სართულის რაოდენობა =		1

ფართობის შეზღუდვები ცხრილი 503 -ის მიხედვით			
დაკავებულობები		დასაშვები ფართობი კვ.მ.	შემოთავაზებული ფართობი კვ.მ.
1. დამხმარე ჯგუფი დს (სახანძრო ტუმბოების ოთახი; დამხმარე სათავსო)	-2.40	3300.00	60.60
2. სასაწყობო ჯგუფი სწ-1 (ინვენტარის საწყობი)	-0.45	4460.00	23.00
3. დამხმარე ჯგუფი დს (საქვაბე)	-0.45	3300.00	20.00
4. თავშეყრის ჯგუფი თვ-2 (კაფე სამზარეულოთი)	±0.00	შეუზღუდავია	123.60
5. საქმიანი ჯგუფი სქ (საოფისე ფართი და საკონფერენციო ოთახი)		შეუზღუდავია	50.60
6. საცხოვრებელი ჯგუფი სც-1 (სასტუმროს ნომერი)		შეუზღუდავია	28.80
7. სასაწყობო ჯგუფი სწ-1 (ინვენტარის საწყობი)	+2.00	შეუზღუდავია	19.00
8. საქმიანი ჯგუფი სქ (საკონფერენციო ოთახი)	+3.74	შეუზღუდავია	49.10
9. საცხოვრებელი ჯგუფი სც-1 (სასტუმროს ნომრები)		შეუზღუდავია	148.90
10. საცხოვრებელი ჯგუფი სც-1 (სასტუმროს ნომრები)	+7.54	შეუზღუდავია	149.50
11. საცხოვრებელი ჯგუფი სც-1 (სასტუმროს ნომრები)	+11.74	შეუზღუდავია	147.70

12. საცხოვრებელი ჯგუფი სც-1 (სასტუმროს ნომრები)	+15.42	შეუზღუდავია	154.20
13. საცხოვრებელი ჯგუფი სც-1 (სასტუმროს ნომრები)	+18.17	შეუზღუდავია	113.30
იატაკის საერთო ფართობი =		1088.30	
იატაკების რაოდენობა =		მიწის დონის ქვედა 1 + მიწის დონის ზედა 6	
შენობის საერთო ფართობი =		1088.3 + 12.5 (-2.40 ნიშნ) + 140.6 (±0.00 ნიშნ) + 73.6 (+3.74 ნიშნ) + 68.4 (+7.54 ნიშნ) + 68.4 (+11.74 ნიშნ) + 70.8 (+15.42 ნიშნ) + 67.9 (+18.17 ნიშნ) = 1590.5	

გარე კედლის ცეცხლმედეგობისა და ღიობისადმი მოთხოვნები

ცხრილების 602-ის და 705.8 -ის მიხედვით

გარე კედელი	ხანძარსაწინააღმდეგო მანძილი (მეტრი)	ცეცხლმედეგობის ხარისხი (საათი)		კედლის ღიობების ფართობი (კედლის %)					
		მოთხოვნილი	გათვალისწინებული	დასაშვები			გათვალისწინებული		
				დაცული	დაუცველი საშხეფებით	დაუცველი	დაცული	დაუცველი საშხეფებით	დაუცველი
“1-6” ღერძებში	9-ზე მეტი	0	0	შეუზღუდავია	**შეუზღუდავია**	შეუზღუდავია	-	**აკმაყოფილებს**	-
“ა-გ“ ღერძებში ±0.00 ნიშნულზე	7.20 (მინიმალური)	0 ა	0 ა	შეუზღუდავია	**შეუზღუდავია**	45%	-	**0**	-
“გ-ე” ღერძებში ±0.00 ნიშნულზე	0.1 (მინიმალური)	1	1	დაუშვებელია	**დაუშვებელია**	დაუშვებელია	-	**0**	-
“ა-გ“ ღერძებში +3.74 ნიშნულზე	7.20 (მინიმალური)	0 ა	0 ა	შეუზღუდავია	**შეუზღუდავია**	45%	-	**აკმაყოფილებს**	-
“გ-დ” ღერძებში +3.74 ნიშნულზე	2.78 (მინიმალური)	1	1	25%	**25%**	10%	-	**19 %**	-
“ა-დ” ღერძებში ზედა ნიშნულებზე	7.20 (მინიმალური)	0 ა	0 ა	შეუზღუდავია	**შეუზღუდავია**	45%	-	**აკმაყოფილებს**	-
„6-3¹“ ღერძებში ±0.00 ნიშნულზე	0 (მინიმალური)	1	1	დაუშვებელია	**დაუშვებელია**	დაუშვებელია	-	**0**	-

„3[1]-1“ ღერძებში ±0.00 ნიშნულზე	3.00 (მინიმალური)	1	1	45%	**45%**	15%	-	**12 %**	-
„6-4[1]“ ღერძებში +3.74 ნიშნულზე	3.60 (მინიმალური)	1	1	45%	**45%**	15%	-	**7 %**	-
„4-2[1]“ ღერძებში +3.74 ნიშნულზე	6.34 (მინიმალური)	2 ბ	2	შეუზღუდავია	**შეუზღუდავია**	45%	-	**აკმაყოფილებს**	-
„2[1]-1“ ღერძებში +3.74 ნიშნულზე	3.00 (მინიმალური)	1	1	45%	**45%**	15%	-	**0**	-
„5-4“ ღერძებში ზედა ნიშნულებზე	7.31 (მინიმალური)	1	1	შეუზღუდავია	**შეუზღუდავია**	45%	-	**აკმაყოფილებს**	-
„4-1“ ღერძებში ზედა ნიშნულებზე	6.21 (მინიმალური)	2 ბ	2	შეუზღუდავია	**შეუზღუდავია**	45%	-	**აკმაყოფილებს**	-
“ე-დ” ღერძებში ±0.00 ნიშნულზე	5.97 (მინიმალური)	1	1	75%	**75%**	25%	-	**13 %**	-
“დ-ა” ღერძებში ±0.00 ნიშნულზე	5.68 (მინიმალური)	2 ბ	2	75%	**75%**	25%	-	**12 %**	-
“ე-დ” ღერძებში +3.74 ნიშნულზე	5.97 (მინიმალური)	1	1	75%	**75%**	25%	-	**0**	-
“დ-ა” ღერძებში +3.74 და ზედა ნიშნულებზე	5.68 (მინიმალური)	2 ბ	2	75%	**75%**	25%	-	**5 %**	-

ა) ხანძარსაწინააღმდეგო მანძილი 6.0 მ-ზე მეტია და 705.8 ცხრილის თანახმად დასაშვებია შეუზღუდავი ფართობის დაუცველი ღიობები (რადგან შენობა მთლიანად არის აღჭურვილი ავტოსაშხეფი სისტემით), ამ შემთხვევაში კიბის გარე კედელს ცეცხლმედეგობის ხარისხი არ ესაჭიროება.

ბ) კედელი არის მზიდი და კონსტრუქციის ტიპის (I-B) გათვალისწინებით ესაჭიროება 2 საათიანი ცეცხლმედეგობის ხარისხი.

შენიშვნა: ჩანაწერი „ზედა ნიშნულებზე“ იგულისხმება - +7.54 ნიშნულიდან +18.17 ნიშნულის ჩათვლით.

ხანძრისაგან დაცვის სისტემებისადმი მოთხოვნები									
დაკავებულობები/სივრცეები /გასასვლელი საშუალებები	ავტო საშხეფი სისტემა	ალტერნატიული ავტომატური ცეცხლსაქრობი სისტემა	სახანძრო განგაშისა და ცეცხლაღმომჩენი სისტემები	სახანძრო მილდგარების სისტემები	კვამლის საკონტროლო სისტემები	ხელის ცეცხლმაქრები	საავარიო განგაშის სისტემები	ხანძრის მართვის ცენტრი	სახანძრო-სამაშველო სამსახურის მიერ გამოსაყენებელი მისაერთებელი
დამხმარე ჯგუფი დს (სახანძრო ტუმბოების ოთახი)	-	-	კვამლის ავტომატური აღმომჩენი	-	-	კი	_		კი
დამხმარე ჯგუფი დს (დამხმარე სათავსო, საქვაბე)	-	-	კვამლის ავტომატური აღმომჩენი	-	-	კი	-		
სასაწყობო ჯგუფი სწ-1 (ინვენტარის საწყობები)	კი	_	კვამლის ავტომატური აღმომჩენი	-	-	კი	_		
თავშეყრის ჯგუფი თვ-2	კი	-	1.კვამლის ავტომატური აღმომჩენი 2.სახანძრო სიგნალიზაცია	-	-	კი	_		
საქმიანი ჯგუფი სქ	კი	-	კვამლის ავტომატური აღმომჩენი	-	-	კი	_		
საცხოვრებელი ჯგუფი სც-1 (სასტუმროს ნომრები)	კი	-	კვამლის ავტომატური აღმომჩენი	-	-	-	_		
შიგა გასასვლელის გზა-კიბე	-	_	-	-	დაწნევის სისტემა	-	_		
დერეფნები	კი	-	1. კვამლის ავტომატური აღმომჩენი 2. სახანძრო განგაშის ხელით სამართავი	კი	კვამლის მექანიკური	კი	-		

			კოლოფები 2.სახანძრო სიგნალიზაცია		გაწოვა				
ლიფტის შახტა	-	_	-	-	დაწნევის სისტემა	-	_		
ლიფტის სამანქანო	-	-	კვამლის ავტომატური აღმომჩენი	-	-	-	-		

განიავებისადმი მოთხოვნები		
დაკავებულობები/სივრცეები/გასასვლელი საშუალებები	ბუნებრივი განიავება	ხელოვნური განიავება
დამხმარე ჯგუფი დს	კი	კი
სასაწყობო ჯგუფი სწ-1	კი	კი
თავშეყრის ჯგუფი თვ-2	კი	კი
საქმიანი ჯგუფი სქ	კი	კი
საცხოვრებელი ჯგუფი სც-1	კი	-
კიბის უჯრედი	კი	კი/დაწნევის სისტემა
ლიფტი	კი	კი/დაწნევის სისტემა
დერეფანი	-	კი/კვამლის მექანიკური გაწოვა

თითოეული სართულიდან და სივრციდან გასასვლელი საშუალება										
სართულები	დაკავებულობა და დაკავებულობის დატვირთვის ჯამური მაჩვენებელი	მოთხოვნილი გასასვლელების/გასასვლელთან მისადგომის რაოდენობა	გათვალისწინებული გასასვლელების /გასასვლელთან მისადგომის რაოდენობა და ტიპი	გასასვლელი საშუალებების სიგანე (მეტრი)					
				გზა-კიბეები		დერაფანი,		გასასვლელის გზა-კარი	
				მოთხოვნილი	გათვალისწინებული	მოთხოვნილი	გათვალისწინებული	მოთხოვნილი	გათვალისწინებული (თავისუფალი)
-2.40 ნიშნულზე	დამხმარე ჯგუფის (სახანძრო ტუმბოები) დ.დ. 2	1	1 (გზა-კარი)	-	-	-	-	0.82	0.88
	დამხმარე ჯგუფის (დამხმარე სათავსო) დ.დ. 1	1	1 (გზა-კარი)	-	-	-	-	0.82	0.88
-2.40 ნიშნულზე სართულს ს.დ.დ. 3		1	1 (გზა-კიბე)	0.90	1.05	-	-	0.82	0.88
-0.45 ნიშნულზე	სასაწყობო ჯგუფი სწ-1 (ინვენტარის საწყობი) დ.დ. 1	1	1 (გზა-კარი)	-	-	-	-	0.82	0.88
-0.45 ნიშნულზე	დამხმარე ჯგუფის (საქვაბე) დ.დ. 1	1	1 (გზა-კარი)	-	-	-	-	0.82	0.88
±0.00 ნიშნულზე	თავშეყრის ჯგუფი თვ-2 დ.დ. 2 (სამზარეულო) დ.დ. 70 (კაფე)	1 სამზარეულოს 2 კაფე	1 (გზა-კარი) სამზარეულოს 2 (გზა-კარი) კაფეს	-	-	–	–	0.82	0.82 0.88
	საქმიანი ჯგუფი სქ (ოფისი, საკონფერენციო ოთახი) ს.დ.დ. 15	1 (თითოეულს)	1 (გზა-კარი) (თითოეულს)	-	-	-	-	0.82	0.82
	საცხოვრებელი ჯგუფი სც-1 (სასტუმროს ნომერი) დ.დ. 2	1	1 (გზა-კარი)	-	-	-	-	0.82	0.82

±0.00 ნიშნულზე სართულს ს.დ.დ. 89		2	4 (გზა-კარი)	-	-	1.20	1.41 (მინიმალური)	0.82	0.88 1.30
+2.00 ნიშნულზე	სასაწყობო ჯგუფი სწ-1 (ინვენტარის საწყობი) დ.დ. 1	1	1 (გზა-კარი)	-	-	-	-	0.82	0.88
+2.00 ნიშნულზე სართულს დ.დ. 1		1	1 (მონაცვლესაფეხურებიანი გზა-კიბე)	0.90	0.90	-	-	0.82	0.88
+3.74 ნიშნულზე	საქმიანი ჯგუფი სქ (საკონფერენციო ოთახი) დ.დ. 19	1	1 (გზა-კარი)	-	-	-	-	0.82	1.76
	საცხოვრებელი ჯგუფი სც-1 (სასტუმროს ნომრები) ს.დ.დ. 14	1 (თითოეულს)	1 (გზა-კარი) (თითოეულს)	-	-	-	-	0.82	0.82
+3.74 ნიშნულზე სართულს ს.დ.დ. 33		2	1 (შიგა გზა-კიბე) 1 (გარე გზა-კიბე)	0.90	1.06 1.06	1.20	1.45 (მინიმალური)	0.82	0.88
+7.54 ნიშნულზე	საცხოვრებელი ჯგუფი სც-1 (სასტუმროს ნომრები) ს.დ.დ. 14	1 (თითოეულს)	1 (გზა-კარი) (თითოეულს)	-	-	-	-	0.82	0.82
+7.54 ნიშნულზე სართულს ს.დ.დ. 14		2	1 (შიგა გზა-კიბე) 1 (გარე გზა-კიბე)	0.90	1.06 1.06	1.20	1.38 (მინიმალური)	0.82	0.88
+11.74 ნიშნულზე	საცხოვრებელი ჯგუფი სც-1 (სასტუმროს ნომრები) ს.დ.დ. 14	1 (თითოეულს)	1 (გზა-კარი) (თითოეულს)	-	-	-	-	0.82	0.82
+11.74 ნიშნულზე სართულს ს.დ.დ. 14		2	1 (შიგა გზა-კიბე) 1 (გარე გზა-კიბე)	0.90	1.06 1.06	1.20	1.39 (მინიმალური)	0.82	0.88
+15.42 ნიშნულზე	საცხოვრებელი ჯგუფი სც-1 (სასტუმროს ნომრები) ს.დ.დ. 16	1 (თითოეულს)	1 (გზა-კარი) (თითოეულს)	-	-	-	-	0.82	0.82

+15.42 ნიშნულზე სართულს ს.დ.დ. 16		2	1 (შიგა გზა-კიბე) 1 (გარე გზა-კიბე)	0.90	1.06 1.06	1.20	1.77 (მინიმალური)	0.82	0.88
+18.17 ნიშნულზე	საცხოვრებელი ჯგუფი სც-1 (სასტუმროს ნომრები) ს.დ.დ. 8	1 (თითოეულს)	1 (გზა-კარი) (თითოეულს)	-	-	-	-	0.82	0.82
+18.17 ნიშნულზე სართულს ს.დ.დ. 8		2	1 (შიგა გზა-კიბე) 1 (გარე გზა-კიბე)	0.90	1.06 1.06	1.20	1.41 (მინიმალური)	0.82	0.88

წყალსადენი სისტემის ფიქსირებული მოწყობილობების რაოდენობა

ცხრილი 1602.1-ის მიხედვით

სართულები	დაკავებულობა და დაკავებულობის დატვირთვის ჯამური მაჩვენებელი	ფიქსირებული მოწყობილობები (ცალი)											
		უნიტაზი		ტუალეტის ხელსაბანები		აბაზანა/შხაპი		სასმელი წყლის აპარატი		სამომსახურეო ნიჟარა		სამზარეულოს ნიჟარა	
		მოთხოვნილი	გათვალისწინებული	მოთხოვნილი	გათვალისწინებული	მოთხოვნილი	გათვალისწინებული	მოთხოვნილი	გათვალისწინებული	მოთხოვნილი	გათვალისწინებული	მოთხოვნილი	გათვალისწინებული
-2.40 ნიშნულზე	დს ს.დ.დ.3	-	-	-	-	-	-	-	-	-	-	-	-
-0.45 ნიშნულზე	დს დ.დ.1	-	-	-	-	-	-	-	-	-	-	-	-
-0.45 და +2.00 ნიშნ	სწ-1 ს.დ.დ. 2	1	1 ქალი + 1 კაცი	1	1 ქალი + 1 კაცი	-	-	-	-	-	-	-	-

+0.00 ნიშნულზე	სც სასტ. ნომერი დ.დ. 2	1 (ერთ ერთეულზე)	1	1 (ერთ ერთეულზე)	1	1 (ერთ ერთეულზე)	1	-	-	1	1	-	-
	თვ-2 ს.დ.დ. 70	1 კ / 1 ქ	1 ქალი + 1 კაცი + 1 + 1 (მშმპ)	1 კ / 1 ქ	1 ქალი + 1 კაცი + 1 + 1 (მშმპ)	-	-	1	1			-	-
	სქ ს.დ.დ. 15	1		1		-	-	1	1			-	-
+3.74 ნიშნულზე	სქ დ.დ. 19	1 კ / 1 ქ		1 კ / 1 ქ		-	-	1	1	1	1	-	-
	სც სასტ. ნომერი ს.დ.დ. 14	1 (ერთ ერთეულზე)	1	1 (ერთ ერთეულზე)	1	1 (ერთ ერთეულზე)	1	-	-			-	-
+7.54 ნიშნულზე	სც სასტ. ნომერი ს.დ.დ. 14	1 (ერთ ერთეულზე)	1	1 (ერთ ერთეულზე)	1	1 (ერთ ერთეულზე)	1	-	-	1	1	-	-
+11.74 ნიშნულზე	სქ ს.დ.დ. 14	1 (ერთ ერთეულზე)	1	1 (ერთ ერთეულზე)	1	1 (ერთ ერთეულზე)	1	-	-	1	1	-	-
+15.42 ნიშნულზე	სქ ს.დ.დ. 16	1 (ერთ ერთეულზე)	1	1 (ერთ ერთეულზე)	1	1 (ერთ ერთეულზე)	1	-	-	1	1	-	-
+18.17 ნიშნულზე	სქ ს.დ.დ. 8	1 (ერთ ერთეულზე)	1	1 (ერთ ერთეულზე)	1	1 (ერთ ერთეულზე)	1	-	-			-	-

განმარტებითი ბარათი

დაგეგმარების საფუძვლების და მიზნის აღწერა:

საპროექტო შენობის დაგეგმარების საფუძველს წარმოადგენს, ქ.თბილისის მუნიციპალიტეტის არქიტექტურის სამსახურის მიერ გაცემული მიწის ნაკვეთის სამშენებლოდ გამოყენების პირობები, ბრძანება (№4241013 30.10.2018 წ.) პროექტის მიზანი არსებული (მრავალფუნქციური კომპლექსი/შენობა) საოფისე შენობის დაგეგმარება მოქმედი კანონმდებლობის დაცვით, თანამედროვე გეგმარების პრინციპების და შენობა-ნაგებობის უსაფრთხოების გამოყენებით.

მიწის ნაკვეთის მდებარეობის აღწერა:

საპროექტო ტერიტორია მდებარეობს ქ. თბილისი, ქუჩა პასტერი, #5/7 (ს.კ. 01.13.08.009.048) ნაკვეთის ფართი შეადგენს 1176 კვ.მ-ს და მდებარეობს სზ-6-ში. ტერიტორიას სამხრეთით ესაზღვრება საცხოვრებელი (4-5 სართულიანი) სახლები, ჩრდილოეთით ლ. პასტერის ქუჩა და ოთხ სართულიანი მრავალბინიანი საცხოვრებელი სახლი საიდანაც არკის საშუალებით ხდება საპროექტო ობიექტთან საავტომობილო ასფალტირებული გზით მოსვლა. აღმოსავლეთით შემოსავლების სამსახური, დასავლეთით მრავალბინიანი საცხოვრებელე სახლები შიდა ეზოებით.

პროექტის შინაარსობრივი აღწერა:

არსებული სარეკონსტრუქციო შენობა იყო ოთხსართულიანი, რომელსაც თავის დროზე დაშენებული აქვს ორსართულიანი მანსარდა. მანსარდის იატაკების კონსტრუქცია არის ლითონის, რომლებიც დამუშავებულია 2 საათიანი ცეცხლმედეგობის ხარისხის მქონე ხსნარით. ამ ლითონის კონსტრუქციებზე მოწყობილია რკინაბეტონის ფილები, რომლებსაც ასევე გააჩნია 2 საათიანი ცეცხლმედეგობის ხარისხი. შენობის ქვედა სართულების იატაკის კონსტრუქციები არის ხის, თუმცა შეფუთულია სპეციალური საიზოლაციო მასალებით (ქვაბამბა, ორმაგი თაბაშირ-მუყაო და ა.შ) და ამით უზრუნველყოფილია მინიმუმ 2 საათიანი ცეცხლმედეგობა. რაც შეეხება სახურავის კონსტრუქციებს, ლითონის ელემენტები

დამუშავებულია ცეცხლმედეგი ხსნარით, ფენილად გამოყენებულია მასიური ხის ფიცრები, ხოლო ბურულად გამოყენებულია თუნუქის ფურცლები, ყოველივე ეს უზრუნველყოფს სახურავის კონსტრუქციების მინიმუმ 1 საათიან ცეცხლმედეგობას. წარმოდგენილი საპროექტო წინადადება ითვალისწინებს „4[1]-6“ და „დ-ე“ ღერძებს შორის, ყველა მიწისზედა სართულზე, კიბის უჯრედისა და ლიფტის მიშენებას; მიწისქვეშა სართულზე სახანძრო ავზების და ტუმბოს ოთახის მიშენებას; 0.00 ნიშნულზე კვების ბლოკის, ტერასისა და სასაწყობო სივრცის მიშენებას; +3.74 ნიშნულზე საკონფერენციო ოთახისა და სასაწყობო სივრცის მიშენებას; პროექტით აგრეთვე გათვალისწინებულია „1-1[1]“ ღერძებს შორის გარე გასასვლელის გზა-კიბის მიშენება.

საპროექტო შენობა მართკუთხა ფორმისაა ცენტრალური შესასვლელი განთავსდება ჩრდილოეთის, ლ. პასტერის ქუჩის, მხრიდან. შესასვლელში მოეწყობა ვესტიბიული რომელიც კორიდორით დაუკავშირდება საოფისე ფართებსა და კვების ბლოკს. შენობას აქვს ორი კიბის უჯრედი (გზა-კიბე), რომლიდანაც ერთ-ერთი ღია კიბეა. შენობის მიშენებულ ნაწილში მოწყობილია ლიფტი, რომელიც არის მისაწვდომი. დერეფნებში მოწყობილია საჰაერო შახტები,

რომელიც შესაბამის მოწყობილობებთან ერთად უზრუნველყოფს მექანიკურ განიავებას/კვამლის მექანიკურ გაწოვას. სართულები აღჭურვილი იქნება სახანძრო უსაფრთხოების სისტემით, რომელიც მოთხოვნილია №41 დადგენილებით. კერძოდ: მთლიანი შენობა აღჭურვილია ავტოსაშხეფი სისტემით; სახანძრო ტუმბოს ოთახი აღჭურვილია ალტერნატიული ავტომატური ცეცხლსაქრობი სისტემით; დერეფნებში გათვალისწინებულია სახანძრო მილდგარის მოწყობა და სახანძრო განგაშისა და ცეცხლაღმოჩენი სისტემები. კვამლის ავტომატური აღმომჩენები მოეწყობა სახანძრო ტუმბოების ოთახში, ლიფტის სამანქანოში და დერეფნებში. ყველა სართულზე გათვალისწინებულია ხელის ცეცხლმაქრების განთავსება. საპროექტო მიწის ნაკვეთზე გათვალისწინებულია სახანძრო-სამაშველო სამსახურის მიერ გამოსაყენებელი მისაერთებლის მოწყობა. ლიფტი იქნება აუცილებელი მისაწვდომი გასასვლელი საშუალება და ამასთან კაბინაში შესაძლებელი იქნება 2,15მ სიგრძისა და 0,6მ სიგანის საკაცის განთავსება. ლიფტის

შახტაში მოეწყობა დაწნევის სისტემა. შენობაში გათვალისწინებულია შშმპ მოთხოვნები. გენერატორი დაიდგმება ეზოში.

ყველა ხანძრისგან დაცვის სისტემების მოწყობას და შემდგომ ზედამხედველობას უზრუნველყოფს შესაბამისი სამსახური და სახანძრო სისტემების სპეციალისტები.

ძირითადი შენობის ფასადი შელესილია და შეღებილი, ხოლო მიშენებული ნაწილი მოპირკეთდება ვენტილირებადი ფასადის ფილებით.

შენობის სახურავი ქანობიანია და სახურავიდან წვიმის გადაყვანა ხდება საწვიმარი მილებით, რომლებიც განთავსებულია ფასადზე.

პროექტის ძირითადი სტრუქტურული სისტემის აღწერა:

თავდაპირველად არსებული ოთხსართულიანი შენობა, კონსტრუქციული სქემის მიხედვით, მზიდკედლიანია, ხოლო სართულშუა გადახრვები შესრულებულია ხის კოჭებზე (იმისათვის, რომ შენობას დაეკმაყოფილებინა 41-ე დადგენილების მოთხოვნები ცეცხლმედეგობასთნ დაკავშირებით, ჩატარებულია და კიდევ ჩატარდება დამატებითი ღონისძიებები, რომლის შესახებ ზემოთ უკვე ვისაუბრეთ). რაც შეეხება მოგვიანებით დაშენებულ მანსარდის სართულებს, აქ გადახურვის ფილები რკინაბეტონის არის, ხოლო მზიდი სვეტები და კოჭები ლითონის, შესრულებულია შესაბამისი კონსტრუქციული განგარიშაების მიხედვით. წინამდებარე პროექტით გათვალისწინებული მიშენების კონსტრუქციული სქემა არის შერეული, მზიდი კარკასი ლითონის, ხოლო გადახურვის ფილები მონოლითური რკინაბეტონის. როგორც არსებულ დაშენებაში, ასევე საპროექტო მიშენებაში გამოყენებული ლითონის კონსტრუქციები დამუშავდება სათანადო ცეცხლმედეგობის (1 ან 2 საათიანი) მქონე ხსნარებით და ამით უზრუნველყოფილი იქნება 41-ე დადგენილების მოთხოვნები.

შენობის დაგეგმარებისას გამოყენებული კანონმდებლობის აღწერა:

"მშენებლობის ნებართვის გაცემის წესისა და სანებართვო პირობების შესახებ" საქართველოს მთავრობის 2009 წლის 24 მარტის №57 დადგენილება.

საქართველოს მთავრობის 2016 წლის 28 იანვრის №41 დადგენილება ტექნიკური რეგლამენტის „შენობა-ნაგებობის უსაფრთხოების წესების“ დამტკიცების თაობაზე.

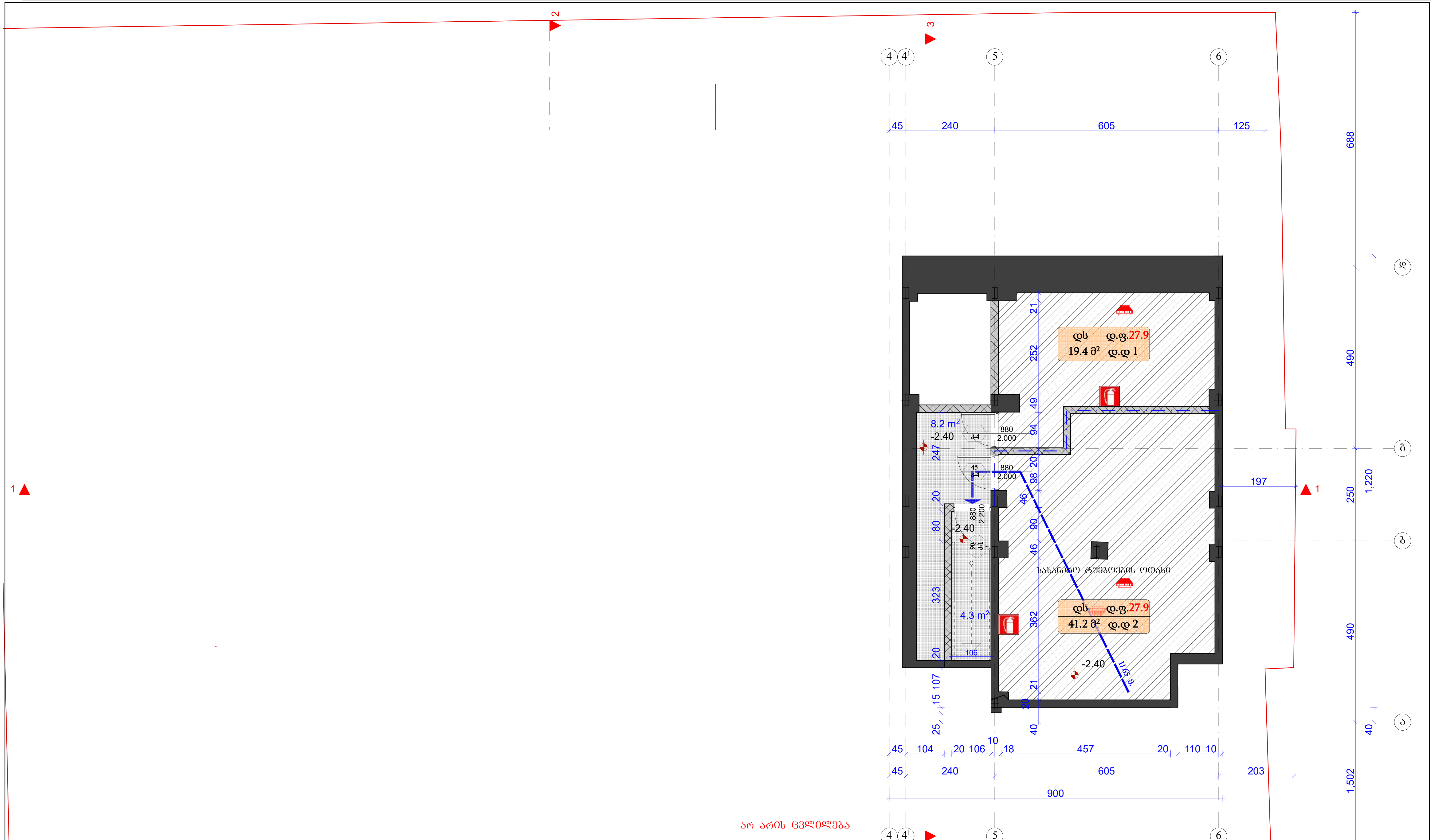

არ არის ცვლილება

±0.00=402.76 (აბს. ნიშნული)

გამოყენებული პირობითი აღნიშვნები

	საკადასტრო საზღვარი
±0.00	ნიშნული გეგმაზე
1	პარკინგის ნუმერაცია
	ჭრილის ხაზი
	კედლის ცეცხლმედეგობის ზღვარი 1 საათი
	კედლის ცეცხლმედეგობის ზღვარი 2 საათი
	გასასვლელამდე სავალი მანძილი
	მისაწვდომი სვლაგეზი
±0.00	ნიშნული ჭრილზე, ფასადზე

	გაძლიერებული ბეტონის სტრუქტურული ელემენტები 2 სთ-იანი ხანძარმედეგობის (სვეტი, კოჭი, დიაფრაგმა, იატაკისა და სახურავის ანაწყობი)
	ბლოკის კედელი
	სავენტილაციო შახტა
1	ღერძის ხაზი
	სახანძრო მილდგარებთან მისადგომი სავალი მანძილი
	სასაწყობო ჯგუფი (სწ-1)
	საქმიანი ჯგუფი (სქ)
	საცხოვრებელი ჯგუფი (სც-1)
	თავშეყრის ჯგუფი (თშ-2)
	დამხმარე ჯგუფი (დს)

880 / 2.200 — კარის თავისუფალი სიგანე; კარის თავისუფალი სიმაღლე
კ-1 — კარის სპეციფიკაციის №
90 — ხანძარმედეგობა

სქ	დ.ფ.9.3
22.2 მ²	დ.დ 3

- დაკავებულობის ჯგუფი (ქვეჯგუფი)
- დაკავებულობის ფაქტორი
- დაკავებულობის დატვირთვა
- მთლიანი ფართი

სიმბოლოს სახელწოდება

	სახანძრო მილდგარი
	სახანძრო-სამაშველო სამსახურის მიერ გამოსაყენებელი მისაერთებელი
	ხელის ცეცხლსაქრობი
	სახანძრო განგაშის ხელით სამართავი კოლოფი
	კვამლის ავტომატური აღმომჩენი
	სახანძრო სიგნალიზაცია
	ავტოსპრინკლერი
	საევაკუაციო გასასვლელის მაჩვენებელი

შენიშვნა: სახანძრო სისტემები გეგმებზე დატანილია პირობითად. მათი ზუსტი ადგილმდებარეობა და რაოდენობა განისაზღვრება შესაბამისი სახანძრო სისტემების პროექტის დამუშავების შემდგომ.

ექსპლიკაცია:

დამხმარე ფართი	60.6	მ²
კიბისა და კორიდორების ფართი	12.5	მ²
	73,1	

TBILQALAQPROEQTI
თბილქალაქპროექტი

პროექტის სახელწოდება:

ქალაქი თბილისი, ქუჩა პასტერი, №5/7
საოფისე შენობის არქიტექტურული პროექტის კორექტირება

თანამდებობა:	გვარი	ხელმოწერა
დირექტორი:	გ. როინიშვილი	
მთ. არქიტ.:	ლ. ხუხაშვილი	
ავტორები:	ლ. ხუხაშვილი	
	გ. გვანცელაძე	
შეასრულა:	გ. გვანცელაძე	

ფორმატი	დაკვეთა №
A-3	

დამკვეთი: შპს 1920

მასშტაბი	1:100	სართულის გეგმა -2.40 ნიშნულზე მ. 1:100
თარიღი	2020	

სტადია	ფურცელი	ფურცლები
ა.პ.	A-102	27

ბეტონის ასფალტი, ფილა

±0.00	ბეტონის ბორდიური
	ბეტონის ბრტყელი ფილა
	ბეტონის ბრტყელი ფილა ხელის სახელურით
	ბეტონის ფილა ხელის სახელურით
	ბეტონის ფილა ხელის სახელურით და ხის ლატნ

II სართულის გეგმა +3.74 ნიშნულზე მ. 1:100

ინვენტარის საწყობი
-0.45
+2.00
სწ-1 | დ.ფ. 27.9
19.0 მ² | დ.დ 1
19.0 მ²
3.0 მ²
+4.35
არაექსპლუატირებული სახურავი
სველი წერტილების ჯგუფების განთავსება
საკონფერენციო ოთახი
15.7 m²
სც-1 | დ.ფ.-
27.4 მ² | დ.დ 2
სც-1 | დ.ფ.-
20.3 მ² | დ.დ 2
სც-1 | დ.ფ.-
25.2 მ² | დ.დ 2
30.3 m²
2.1 m²
5.3 m²
სქ | დ.ფ. -
49.1 მ² | დ.დ 19
+3.74
სც-1 | დ.ფ.-
19.7 მ² | დ.დ 2
სც-1 | დ.ფ.-
21.5.0 მ² | დ.დ 2
სც-1 | დ.ფ.-
16.9 მ² | დ.დ 2
სც-1 | დ.ფ.-
17.9 მ² | დ.დ 2
1.8 m²
14.6 m²
5.6 m²
ცვლილება: საოფისე ფართების ნაცვლად მოეწყო სასტუმროს ნომრები
±0.00=402.76 (აბს. ნიშნული)

გამოყენებული პიქტოგრამული აღნიშვნები

- საკადასტრო საზღვარი
- ±0.00 ნიშნული გეგმაზე
- 1 პარკინგის ნუმერაცია
- პრიზმის ხაზი
- კედლის ცეცხლმედეგობის ხარისხი 1 საათი
- კედლის ცეცხლმედეგობის ხარისხი 2 საათი
- მასასვლელამდე საკაბელო მანძილი
- მისაწვდომი სწორხაზოვანი სვლაგზე
- ±0.00 ნიშნული პრიზმაზე, შახალზე

- გაკეთებულები გამტარის სტრუქტურული ელემენტები 2 სთ-იანი ხანძარმედეგობის (სვეტი, კედელი, დიაფრაგმა, ბატკანის და სახურავის ანაწყობი)
- ბლოკის კედელი
- საფენტილაციო შახტა
- ღერძის ხაზი
- სანახანძრო მილდგარებთან მისასვლელი საფარი მანძილი
- სასაწყობო ზედაპირი (სწ-1)
- საძმობანი ზედაპირი (სძ)
- სველი ზედაპირული ზედაპირი (სც-1)
- თაბაშირის ზედაპირი (თზ-2)
- დამხმარე ზედაპირი (დზ)

- 880 / 2.200 — კარის თავისუფალი სიგანე
- ჯ-1 / 90 — კარის საკეთებელის №, ხანძარმედეგობა, კარის თავისუფალი სიმაღლე
- სქ | დ.ფ.9.3 / 22.2 მ² | დ.დ 3 — დაკავებულობის ზედაპირი (ძმ3-ზედაპირი), დაკავებულობის ფაქტორი, დაკავებულობის დატვირთვა, მილიანი ფართი

სიმბოლოს სახელწოდება

- სახანძრო მილსადენი
- სახანძრო-სამეანძრეთო სამანქანის მილი გამოსასვლელით მისასრთებელი
- ხელის ცეცხლსაწინააღმდეგო
- სახანძრო განათების ხელით სამართავი კონსოლი
- კვამლის ავტომატური აღმომჩენი
- სახანძრო სიგნალიზაცია
- ავტომატიზაცია
- საინჟინრო მასალების მიმწოდებელი

შენიშვნა: სახანძრო სისტემები გეგმებზე დატანილია პირობითად. მათი ზუსტი ადგილმდებარეობა და რაოდენობა განისაზღვრება შესაბამისი სახანძრო სისტემების პროექტის დამუშავების შემდეგ.

ექსპლიკაცია:

კიბისა და კორიდორების	65.96 მ²
საოფისე ფართი	49.1 მ²
საზანზახულო ფართი	7.4 მ²
დამხმარე ფართი	22.63 მ²
სასტუმროს ნომრების	293,89 მ²



TBILOAGROPROEKTI	პროექტის სახელწოდება:		
	ქალაქი თბილისი, ჟუჩა ასტერი, №5/7 საოფისე შენობის არქიტექტურული პროექტის კორექტირება		
თანამდებობა:	ხელმოწერა	დამკვეთი: შპს 1920	
მთ. არქიტ.:	ლ. ხუხაშვილი	მასშტაბი	1:100
არქიტექტორი:	ლ. ხუხაშვილი	თარიღი	2020
შესრულა:	გ. გვანცელაძე	II სართულის გეგმა +3.74 ნიშნულზე	
ფორმატი	A-3	დაკვეთა №	
სტადია	ფურცელი	ფურცლები	
ა.პ.	A-104	27	

ჯამური ფართი=327.4 მ²

III სართულის გეგმა +7.54 ნიშნულზე მ. 1:100

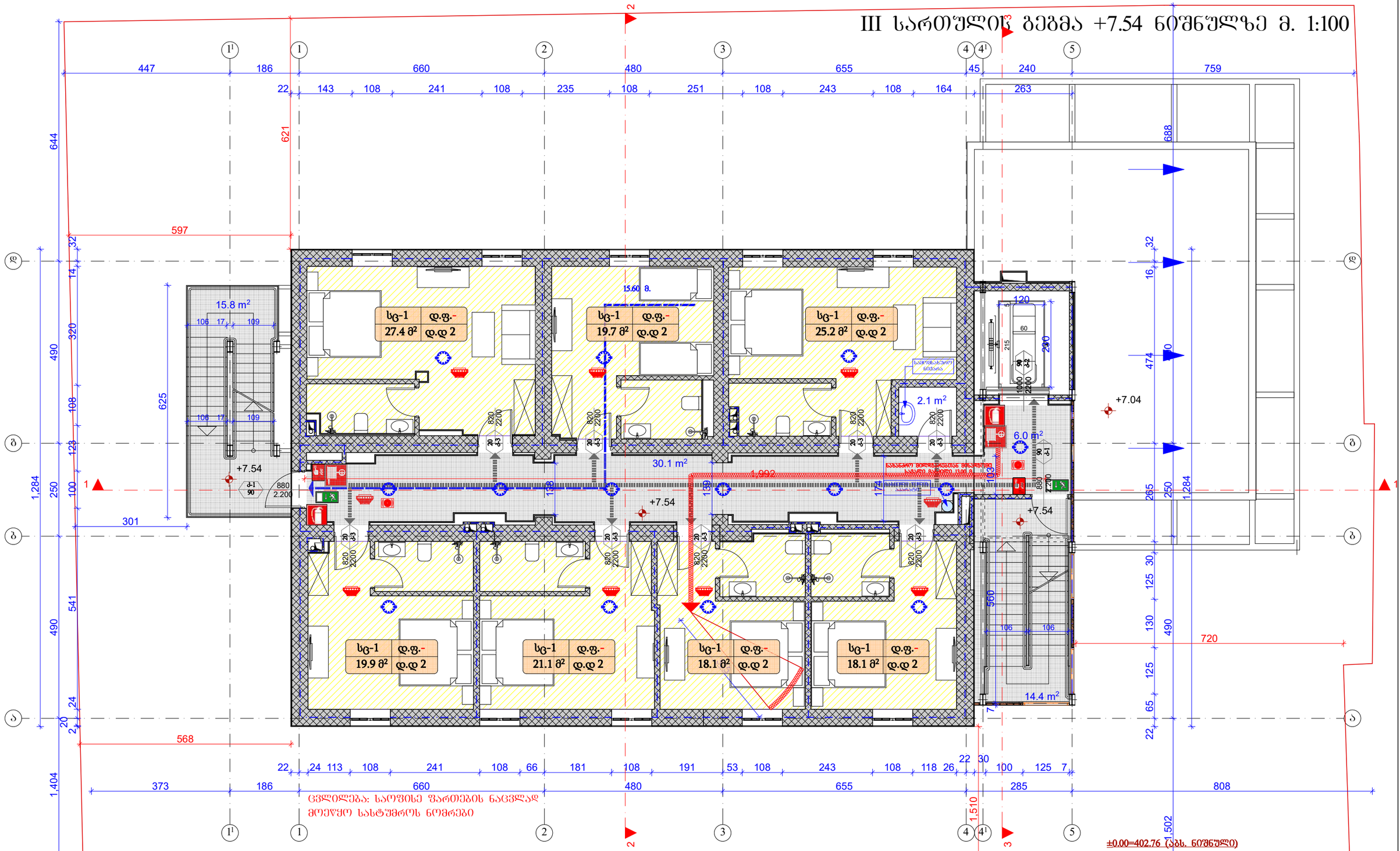

გამოყენებული პირობითი აღნიშვნები

	საკადასტრო საზღვარი
±0.00	ნიშნული გეგმაზე
1	პარკინგის ნუმერაცია
	ბრტყილის ხაზი
	კედლის ცეცხლმედეგობის ხარისხი 1 საათი
	კედლის ცეცხლმედეგობის ხარისხი 2 საათი
	მასასვლელამდე საკალი მანძილი
	მისაწვდომი სწალაზე
±0.00	ნიშნული ბრტყილზე, შასალაზე

	მაგლეთებული კეტონის სტრუქტურული ელემენტები 2 სთ-იანი ხანძარმედეგობის (სვეტი, კოჭი, დიაფრაგმა, ტატაკისა და სახეთავის ანალოგიური)
	გლუკის კედელი
	საკვინტილაციო შახტა
1	ღერძის ხაზი
	სახანძრო ჰიდრანტებთან მისაღგომი საკალი მანძილი
	სასაწყობო ზ.ფუძე (სწ-1)
	საძმიანი ზ.ფუძე (სძ)
	საცხოვრებელი ზ.ფუძე (სც-1)
	თაჭედცრის ზ.ფუძე (თჭ-2)
	დამხმარე ზ.ფუძე (დზ)

880 / 2.200 — ძ-1 / 90 — კარის ოკაბნეშეკალი სიგანე; კარის სპეციფიკაციის №; ხანძარმედეგობა; კარის ოკაბნეშეკალი სიმაღლე

სც 22.2 მ² — დ.ფ.9.3 — დ.ფ 3 — დაკავებულობის ზ.ფუძე (ძველ.ზ.ფუძე); დაკავებულობის შაძტორი; დაკავებულობის დატვირთვა; მეწილიანი ფართი

სიმბოლოს სახელწოდება

- სახანძრო მილსადენი
- სახანძრო-სამაუწებელო სამასპინძლო მილის გამოსაკვებელი მილსადენები
- ხელის ცეცხლსაქრობი
- სახანძრო მანგანეშ ხელით სამართავი კრანით
- ქსაფლის ავტომატური აღმოჩენა
- სახანძრო სიგნალიზაცია
- ავტომაშქრე
- სამაშველო მასალების მანძილები

შენიშვნა: სახანძრო სისტემები გეგმებზე დატანილია პირობითად. მათი ზუსტი აღგილმდებარეობა და რაოდენობა განისაზღვრება შესაბამისი სახანძრო სისტემების პროექტის დამუშავების შედეგად.

ექსპლიკაცია:

კიბისა და კორიდორების ფართი	66.3	მ²
დამხმარე ფართი	2.1	მ²
სასტუმროს ნომრების ფართი	149.6	მ²
ძ₂ კროკი=267.0		

218

TBILOALAQPROEQTI — თბილისალაგპროექტი

პროექტის სახელწოდება:

ქალაქი თბილისი, ქუჩა პასტერი, №5/7
საოფისე შენობის არქიტექტურული პროექტის კორექტირება

თანამდებობა:	გვარი	ხელმოწერა	დამკვეთი: შპს 1920
დირექტორი:	გ. როინიშვილი		
მთ. არქიტ.:	ლ. ხუხაშვილი		
ავტორები:	ლ. ხუხაშვილი		მასშტაბი 1:100 — III სართულის გეგმა +7.54 ნიშნულზე
	გ. გვანცელაძე		თარიღი 2020
შესრულა:	გ. გვანცელაძე		

ფორმატი	დაკვეთა №	სტადია	ფურცელი	ფურცლები
A-3		ა.პ.	A-105	27

IV სართულის გეგმა +11.74 ნიშნულზე მ. 1:100

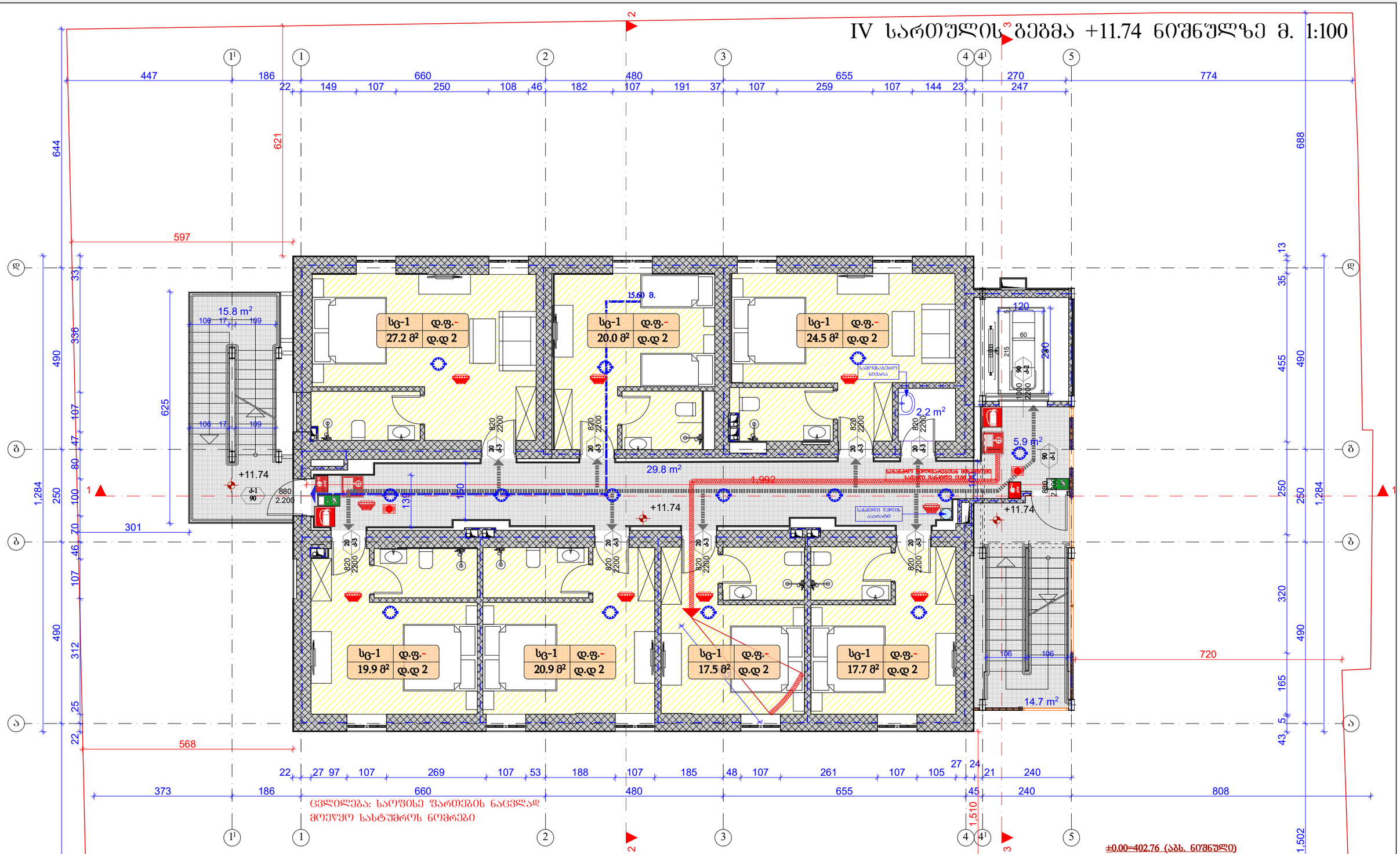

| | | |

V სართულის გეგმა +15.42 ნიშნულზე მ. 1:100

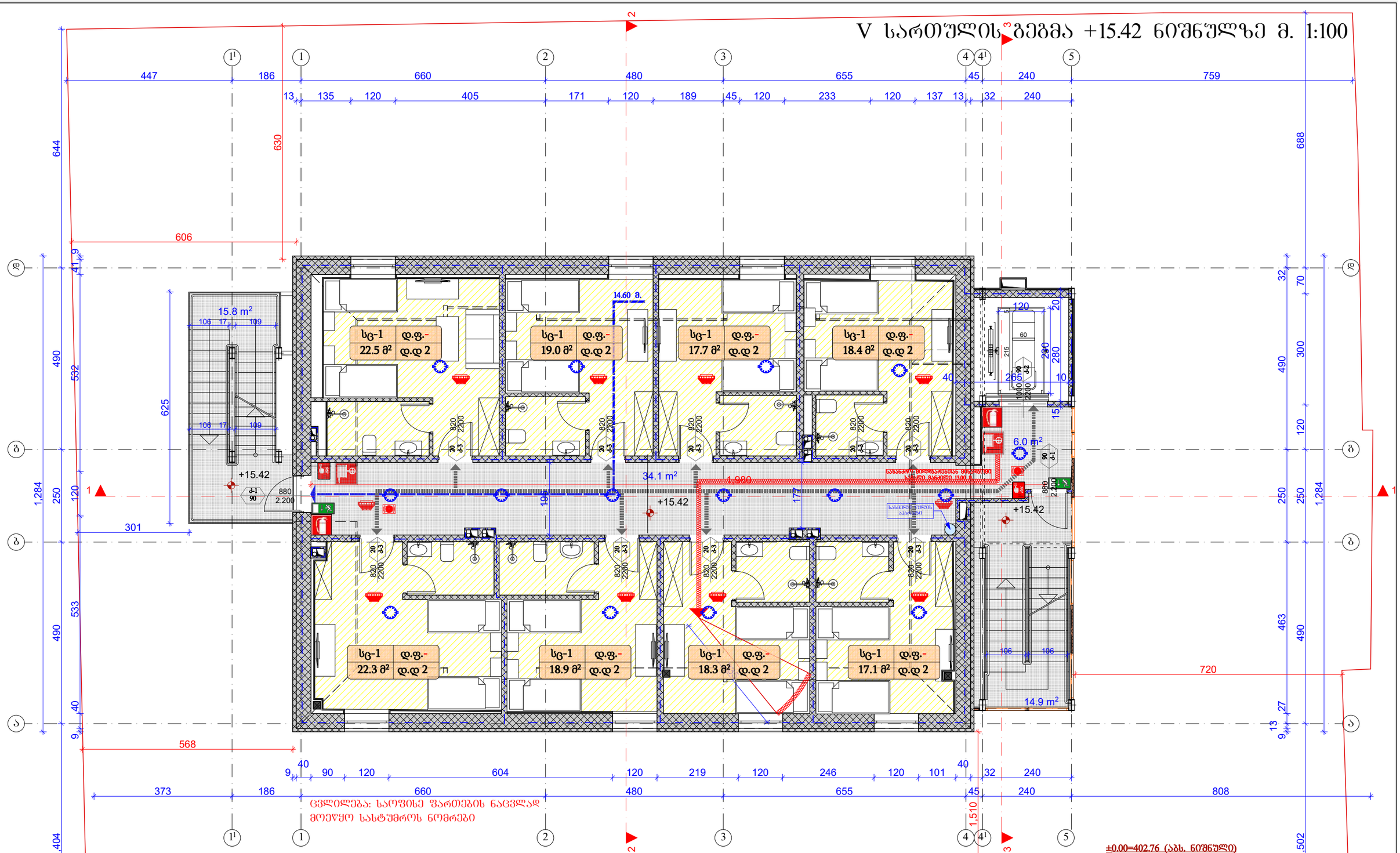

გამოყენებული პირობითი აღნიშვნები	
	საკადასტრო საზღვარი
±0.00	ნიშნული შენობაზე
1	პარკინგის ნუმერაცია
	პრილის ხაზი
	კედლის ცეცხლმედეგობის ხარისხი 1 საათი
	კედლის ცეცხლმედეგობის ხარისხი 2 საათი
	მასასვლელამდე საშალი მანძილი
	მისაწვდომი სწლაბზე
±0.00	ნიშნული პრილის, შასალზე

	მალლივრცული ბეტონის სტრუქტურული ელემენტები 2 სთ-იანი ხანძარმედეგობის (სქემა, კედელი, დიაფრაგმა, იატაკისა და სახურავის ანაწყობი)
	მლის კედელი
	საფენტილაციო შახტა
1	ღერძის ხაზი
	სახანძრო მისდგარებთან მისადგომი საშალი მანძილი
	საანაწყობო ზშუში (სწ-1)
	საძმიანი ზშუში (სძ)
	საცხოვრებელი ზშუში (სც-1)
	თაშშქრის ზშუში (თზ-2)
	დამხმარე ზშუში (დზ)

880 / 2.200	კარის თავისუფალი სიგანე
ძ-1 / 90	კარის ხანძარმედეგობა
	ხანძარმედეგობა
	კარის თავისუფალი სიმაღლე

სქ / 22.2 მ²	დაკავებულობის ზშუში (ძმენზშუში)
დ.ფ.9.3 / დ.დ 3	დაკავებულობის შაქტორი
	დაკავებულობის დატვირთვა
	მთლიანი ფართი

სიმბოლოს სახელწოდება	
	სახანძრო მთლდარე
	სახანძრო-სამაშველო სამსახურის მთვრ გამოსაძახებელი მისაყოლებელი
	ხელის ცეცხლსაქრობი
	სახანძრო განგაშის ხელით სამართავი კონლეი
	ავტომატური აპროშაკის აღმოჩენი
	ავტოსაშხეფი
	სატელეფონო მასაკავშირებელი მარშრუტიზერი

შენიშვნა: სახანძრო სისტემები გეგმებზე დატანილია პირობითად. მათი ზუსტი აღგილდებარეობა და რაოდენობა განისაზღვრება შესაბამისი სახანძრო სისტემების პროექტის დამუშავების შედეგად.

ექსპლიკაცია:

კიბისა და კორიდორების ფართი	70.7	მ²
სასტუმროს ნომრების ფართი	154.21	მ²

224,91

ბ₂ კოეფ=267.2

პროექტის სახელწოდება:

ქალაქი თბილისი, ჭუბა სასტერი, №5/7
საცხოვრებელი არქიტექტურული პროექტის კორექტირება

თანამდებობა:	გვარი	ხელმოწერა
დირექტორი:	გ. როინიშვილი	
მთ. არქიტ.:	ლ. ხუხაშვილი	
არქიტექტი:	ლ. ხუხაშვილი	
	გ. გვანცელაძე	
შესრულა:	გ. გვანცელაძე	

დამკვეთი: შპს 1920

მასშტაბი	1:100	V სართულის გეგმა +15.42 ნიშნულზე	
თარიღი	2020		
სტადია	ფურცელი	ფურცლები	
ა.პ.	A-107	27	

ფორმატი A-3

დაკვეთა №

VI სართულის გეგმა +18.17 ნიშნულზე მ. 1:100

სც-1	დ.ფ.-
28.8 მ²	დ.დ 2

სც-1	დ.ფ.-
28.7 მ²	დ.დ 2

სც-1	დ.ფ.-
27.5 მ²	დ.დ 2

სც-1	დ.ფ.-
28.3 მ²	დ.დ 2

ცვლილება: საუზისე შარტების ნაცვლად მოეწყო სასტუმროს ნომრები

ლიფტის შახტის საკაპერო ღიობი 80X50 სმ.

20.5 m²

2.1 მ²

2.1 მ²

26.7 მ²

13 მ²

2.3 m²

33.5 m²

25.4 მ²

26.2 მ²

14.60 მ.

2.0 მ²

2.0 მ²

11.6 m²

+18.17

+18.17

+18.17

+18.17

±0.00=402.76 (აბს. ნიშნული)

გამოყენებული პიქტოგრამის აღნიშვნები

	საკაბელო ხაზები
±0.00	ნიშნული გეგმაზე
1	პარკინგის ნუმერაცია
	ბრტყლის ხაზი
	კედლის ელემენტების ხარისხი 1 საათი
	კედლის ელემენტების ხარისხი 2 საათი
	მახასიათებლამდე საკალი მანძილი
	მისაწვდომი ხელსაწყოზე
±0.00	ნიშნული ბრტყლე, შახალზე

	მაღალენერგიული ბეტონის სტრუქტურული ელემენტებით 2 სთ-იანი სახანძრო საზღვრის (სქემა, კედელი, დიაფრაგმა, ბატარეა და სახურავის ანალოგი)
	მკლავის კედელი
	საკვებილანიო შახტა
1	ღერძის ხაზი
	სახანძრო მილსადენთან მისაღწევი საპარო მანძილი
	სასაწყობო ზეშუა (სწ-1)
	საძრკვანი ზეშუა (სძ)
	საცხოვრებელი ზეშუა (სც-1)
	თაბაშირის ზეშუა (თშ-2)
	დამხმარე ზეშუა (დხ)

880 / 2.200 — ძ-1 / 90 — კარის ნაკეთობების №; სახანძრო ბარიერების

კარის ნაკეთობების სიმაღლე

სწ — დ.ფ.9.3 / 22.2 მ² — დ.დ 3 — დაკაკეტულობის ზეშუა (ძველი ზეშუა); დაკაკეტულობის ზაჭრის; დაკაკეტულობის ზატვირთვა; მილიანი ზარეი

სიმბოლოს სახელწოდება

	სახანძრო მილსადენი
	სახანძრო საავტომობილო სამანქანის მილის ავტომატური მისაერთებელი
	ხელის ცეცხლსაქრობი
	სახანძრო განაპირა ხელით სამართავი კონტეინერი
	კედლის ატრიმატური აღმოჩენი
	ავტომატიკა
	სამანათების განათლების მართებელი

შენიშვნა: სახანძრო სისტემების გეგმებზე დატანილია ინფორმაციულ. ხასიათი უფლებამოსილება და რაოდენობა განისაზღვრება შესაბამისი სახანძრო სისტემების პროექტის დამუშავების შედეგად.

ექსპლიკაცია:

კიბისა და კორიდორების ფართი	65.6	მ²
		მ²
სახაწყსულო ფართი	8.2	მ²
დამხმარე ფართი	2.3	
სასტუმროს ნომრების ფართი	105.04	მ²

ძ₂ კოეფ=188.2

181.14

პროექტის სახელწოდება:	ქალაქი ობილისი, ჭუჩა პასტერი, №5/7 საუზისე შენობის არქიტექტურული პროექტის კორექტირება
ორგანიზაცია:	OBILISI CAPITAL PROJECT

ორგანიზაციის:	გვარი	ხელმოწერა	დამკვეთი: შპს 1920
დირექტორი:	ბ. როინიშვილი		
მთ. არქიტ.:	ლ. ხუხაშვილი		მასშტაბი 1:100
ავტორები:	ლ. ხუხაშვილი		VI სართულის გეგმა +18.17 ნიშნულზე
	ბ. გვანცელაძე		თარიღი 2020
შემსრულა:	ბ. გვანცელაძე		სტადია / ფურცელი / ფურცლები
ფორმატი A-3	დაკვეთა №		ა.პ. / A-108 / 27

სახურავის გეგმა მ. 1:100

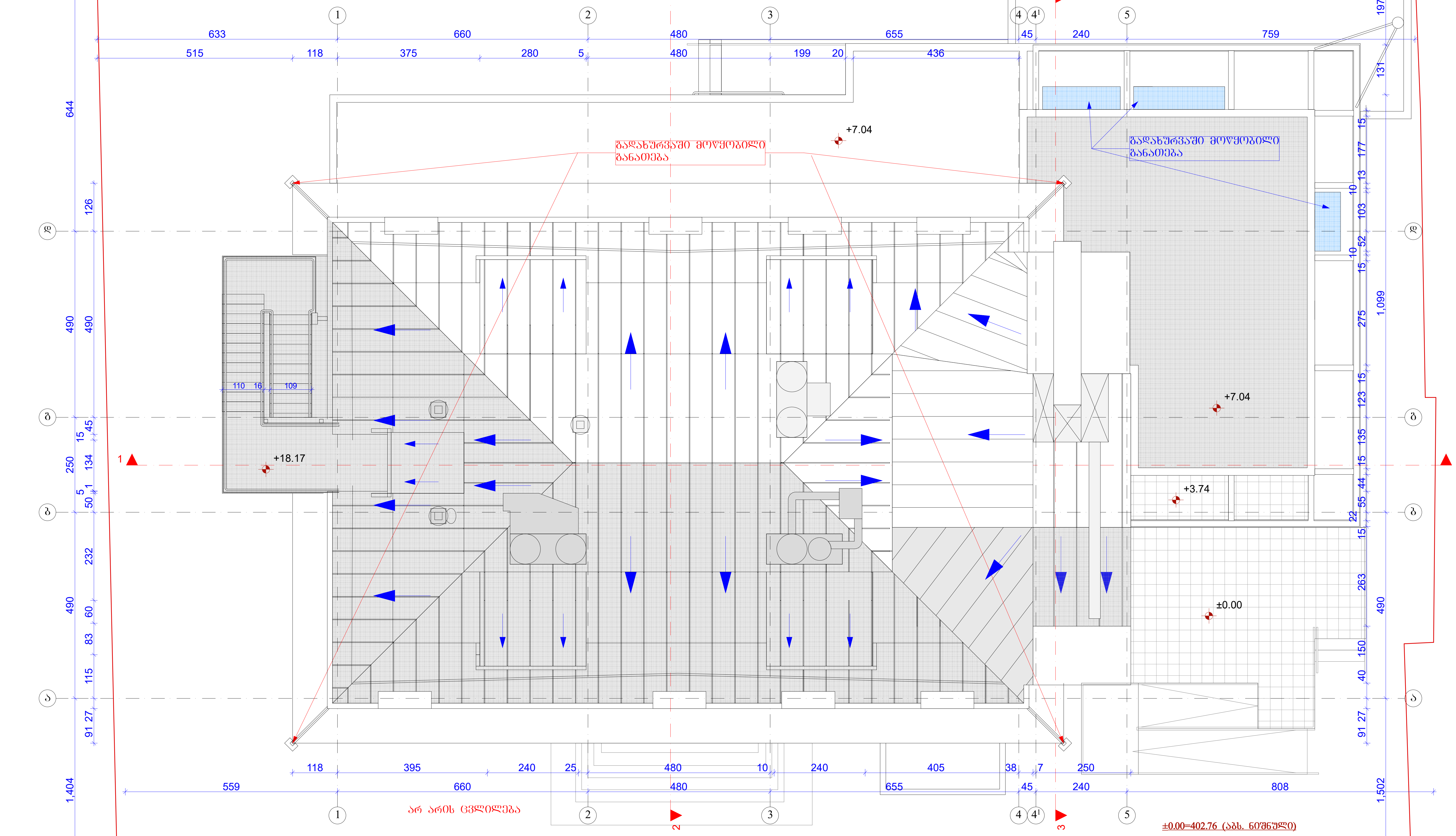

±0.00=402.76 (აბს. ნიშნული)

გამოყენებული პირობითი აღნიშვნები	
	საკადასტრო საზღვარი
±0.00	ნიშნული გეგმაზე
1	პარკინგის ნუმერაცია
	ჭრილის ხაზი
	კედლის ცეცხლმედეგობის ხარისხი 1 საათი
	კედლის ცეცხლმედეგობის ხარისხი 2 საათი
	გასასვლელამდე სავალი მანძილი
	მისაწვდომი სვლაბეზი
±0.00	ნიშნული ჭრილზე, ფასადზე

	გაძლიერებული ბეტონის სტრუქტურული ელემენტები 2 სთ-იანი ხანძარმედეგობის (სვეტი, კოჭი, დიაფრაგმა, იატაკისა და სახურავის ანაწყობი)
	ბლოკის კედელი
	სავენტილაციო შახტა
1	ღერძის ხაზი
	სახანძრო მილდგარებთან მისადგომი სავალი მანძილი
	სასაწყობო ჯგუფი (სწ-1)
	საქმიანი ჯგუფი (სქ)
	საცხოვრებელი ჯგუფი (სც-1)
	თავშეყრის ჯგუფი (თვ-2)
	დამხმარე ჯგუფი (დს)

880 / 2.200 — კარის თავისუფალი სიგანე; კარის თავისუფალი სიმაღლე
კ-1 — კარის სპეციფიკაციის №
90 — ხანძარმედეგობა

სქ / 22.2 მ² / დ.ფ.9.3 / დ.დ 3
- დაკავებულობის ჯგუფი (ქვეჯგუფი)
- დაკავებულობის ფაქტორი
- დაკავებულობის დატვირთვა
- მთლიანი ფართი

სიმბოლოს სახელწოდება	
	სახანძრო მილდგარი
	სახანძრო-სამაშველო სამსახურის მიერ გამოსაყენებელი მისაერთებელი
	ხელის ცეცხლსაქრობი
	სახანძრო განგაშის ხელით სამართავი კოლოფი
	კვამლის ავტომატური აღმომჩენი
	ავტოსაშხეფი
	საევაკუაციო გასასვლელის მაჩვენებელი

შენიშვნა: სახანძრო სისტემები გეგმებზე დატანილია პირობითად. მათი ზუსტი ადგილმდებარეობა და რაოდენობა განისაზღვრება შესაბამისი სახანძრო სისტემების პროექტის დამუშავების შემდგომ.

ექსპლიკაცია:

TBILQALAQPROEQTI
თბილქალაქპროექტი

პროექტის სახელწოდება:

ქალაქი თბილისი, ქუჩა პასტერი, №5/7
საოფისე შენობის არქიტექტურული პროექტის კორექტირება

თანამდებობა:	გვარი	ხელმოწერა	დამკვეთი: შპს 1920	
დირექტორი:	გ. როინიშვილი			
მთ. არქიტ.:	ლ. ხუხაშვილი		მასშტაბი 1:100	სახურავის გეგმა მ. 1:100
ავტორები:	ლ. ხუხაშვილი		თარიღი 2020	
	გ. გვანცელაძე			
შეასრულა:	გ. გვანცელაძე			

ფორმატი	დაკვეთა №	სტადია	ფურცელი	ფურცლები
A-3		ა.პ.	A-109	27

შ.შ.მ.პ პანდუსის გეგმა მ. 1:100

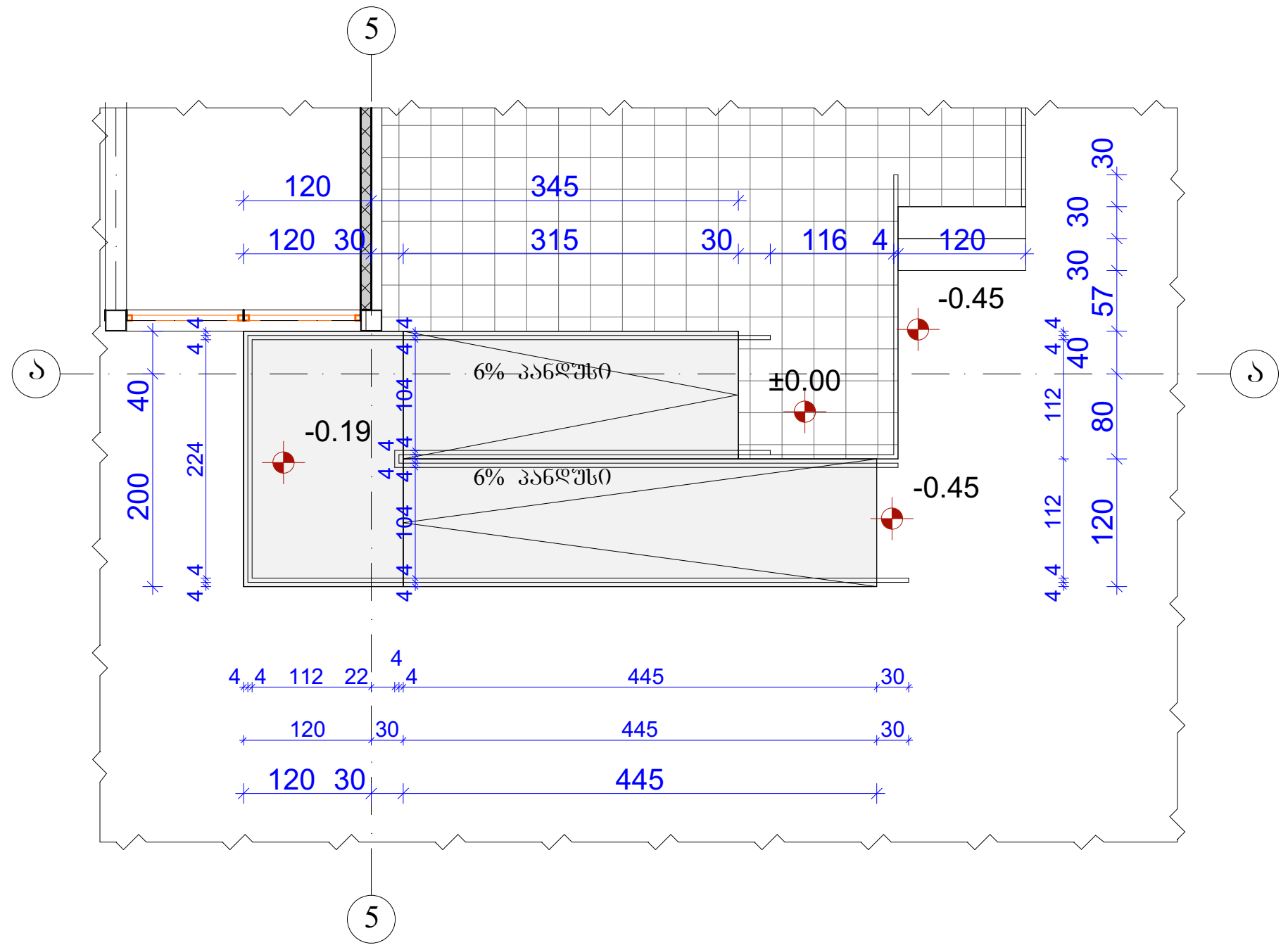

შ.შ.მ.პ პანდუსის გვერდხედი მ. 1:100

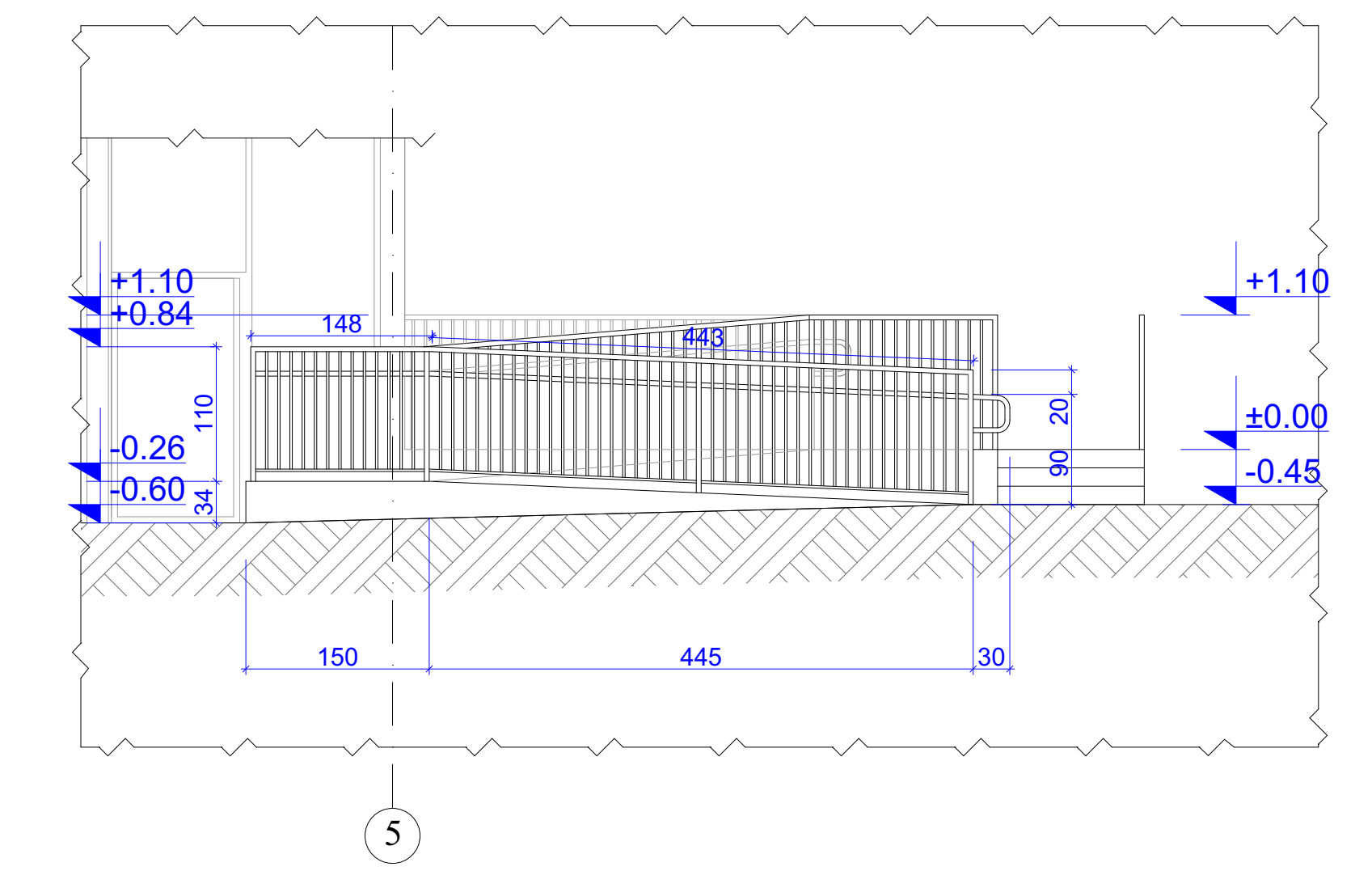

შ.შ.მ.პ პანდუსის გვერდხედი მ. 1:100

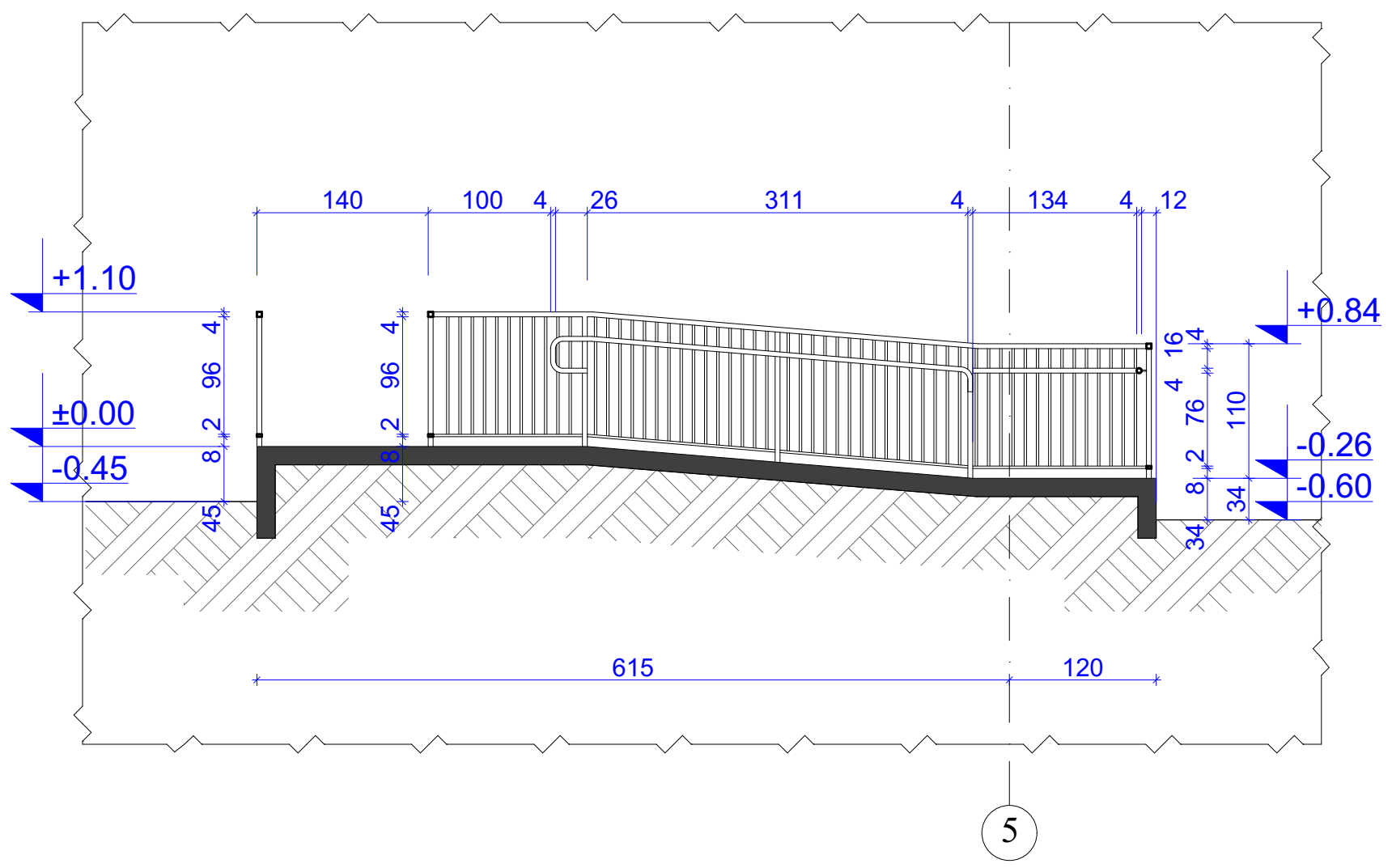

2-4 სართულის სველი წერტილების იატაკები:

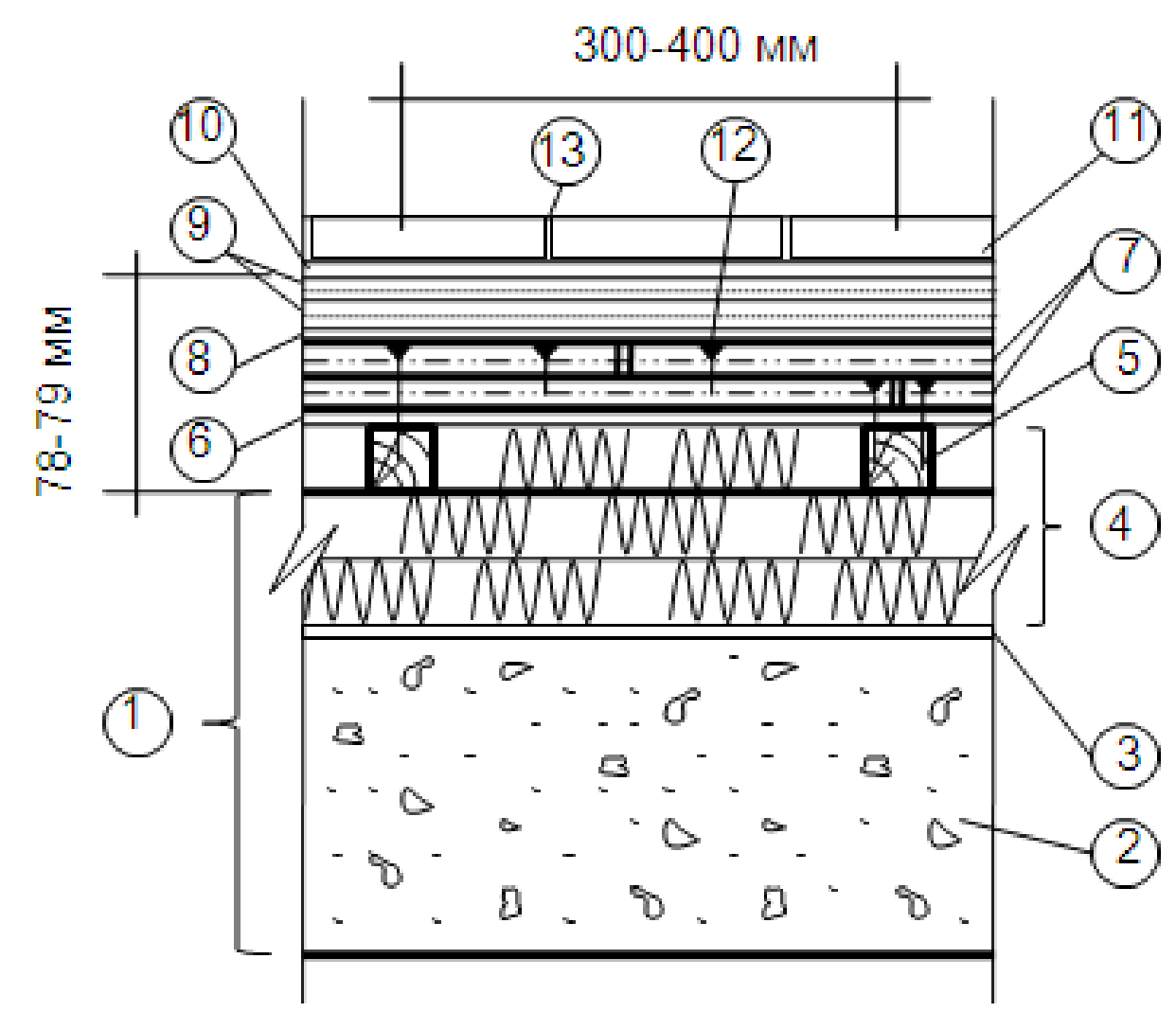

3. შემავსებლის ზედაპირი და ხის კოჭები დაიფაროს პოლიეთილენის ფირით.

№ Поз.	დასახელება	ფენის სისქე მმ	ხარჯ. ნორმ 1მ^2	საერთო ხარჯი	შენიშვნა
13	ღარების შემავსებელი ISOMAT MULTIFILL - SMALTO	3	0.3 კг.		35 цветов
12	ჯანჯიკი	-	30		
11	კერამოგრანიტი	-	-	-	-
10	წებოცემენტი ISOMAT AK-25	1	4.0 Кг.		
9	ჰიდროიზოლაზია ISOMAT SL 17	1	3.0 кг.		2x1
8	გრუნტი ISOMAT FLEX - PRIMER	-	0.2 кг..		
7	OSB ფილები	12	1.1		2 x12
6	ბადით არმირებული პოლიეთილენის ფირი	0.2	1.1		
5	ხის ლაგი	50	6 м.		50x50
4	თერმო-ხმის იზოლაზია XPS	50	1.1		3 x50
3	პოლიეთილენის ფირი	0.1	1.1		
2	არსებული შემავსებელი	-	-	-	-
1	გადახურვის ხის კოჭი	-	-	-	-

ზოგადი მითითებები:

1. იატაკის მოწყობის დაწყებამდე უნდა ჩატარდეს წყალმომარაგებისა და კანალიზაციის ქსელების ყველა სამონტაჟო სამუშაოები და მათი გამტარუნარიანობის ტესტები.
2. შემავსებელი ჰორიზონტალურდ გასწორდეს 100 მმ-ით დაბლა ხის კოჭების ზედაპირთან მიმართებაში. შემავსებლის ტენიანობა არ უნდა აღემატებოდეს 1-2%-ს.

TBILQALAQPROEQTI თბილქალაქპროექტი	პროექტის სახელწოდება: ქალაქი თბილისი, ქუჩა პასტერი, №5/7 საოფისე შენობის არქიტექტურული პროექტის კორექტირება				
თანამდებობა:	გვარი	ხელმოწერა	დამკვეთი: შპს 1920		
დირექტორი:	გ. როინიშვილი				
მთ. არქიტ.:	ლ. ხუხაშვილი		მასშტაბი	1:100	პანდუსის დეტალი იატაკების დეტალები
ავტორები:	ლ. ხუხაშვილი		თარიღი	2019	
	გ. გვანცელაძე				
შეასრულა:	გ. გვანცელაძე		სტადია	ფურცელი	ფურცლები
ფორმატი A-3	დაკვეთა №		ა.პ.	A-102	27

2-4 სართულების ნომრების იატაკი:

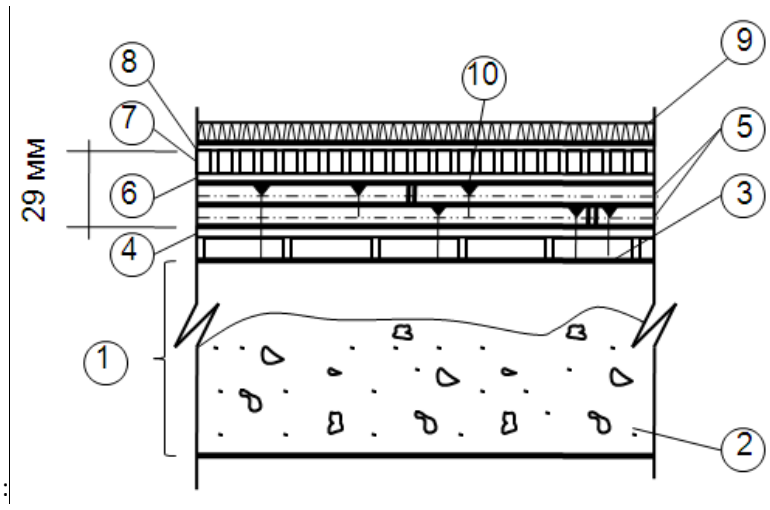

№ Поз.	დასახელება	ფენის სისქე მმ	ხარჯ. ნორმ $1მ^2$	საერთო ხარჯი	შენიშვნა
10	Шурупы	-	30		
9	ხალიჩის საფარი	-	-	-	-
8	წებო UZIN UZ57	1	0.35 кг.		
7	თვითსწორებადი UZIN NC 150	4	6.0 кг.		
6	გრუნტი UZIN PE 630	0.3	0.3 кг.		
5	ფანერა	12.5	1.1		2x12.5
4	არსებული პარკეტი ფანერა	-	-	-	-
3	შავი იატაკი	-	-	-	-
2	არსებული შემავსებელი			-	-
1	გადახურვის ხის ძელი	-	-	-	-

საერთო მიტითებები:

1. იატაკის ახალი ფენის შექმნამდე ჩატარდეს შემდეგი სამუშაოები:
   - შეივსოს და შეკეთდეს სამონტაჟო ღიობები.
   - აღმოიფხვრას იატაკის დინამიკური ღუნვა. დამაგრდეს შავი იატაკის ყველა მოძრავი ელემენტი.
   - გასწორდეს შავი იატაკის ზედაპირი (ღრიჭო არაუმეტეს 2მმ/2მ-ზე)
   -შავი იატაკის ზედაპირიდან, მოხვეწის საშუალებით მოშორდეს ადგეზიის ხელისშემშლელი ნივთიერებები.(ლაკები საღებავები, ზეთები)
2. ფანერის ფილები დაიჭრას ოთახის ზომის პროპორციულად.
3. ფილების მეორე ფენა, პირველი ფნის ზედაპირზე უნდა დამაგრდეს პვა წებოთი. 20 მმ-იანი ჭანჭიკებით 150 მმ-ის დაშორებით კიდეებზა და 300 მმ-ის დაშორებით ცენტრში. მეორე ფენის შეერთების ხაზებიპირველი ფენის შეერთების ხაზებს უნდა ცდებოდეს არანაკლებ 200მმ-ით .
4. ფილის პირველი ფენა შავ იატაკზე დამაგრდეს პვა წებოთი და 50-მმ-იანი ჭანჭიკებით 150 მმ-ის დაშორებით კიდეებზე და 300 მმ-ის დაშორებით ცენტრისკენ.
5. კედელსა და ფილებით მოწყობილ იატაკს შორის ღრიჭო უნდა შეადგენდეს 5-8 მმ-ს, ფილების შორის ღრიჭო უნდა იყოს 2-3 მმ-ი რომელიც პვა წებოს და ცემენტის ნარევით უნდა ამოივსოს.
6. წებოების და გრუნტის ხმარებამდე ფანერის ზედაპირი ადგეზიის გასაზრდელად უნდა მოიხვეწოს.

5-6 სართულების და კიბის ღიობების იატაკები:

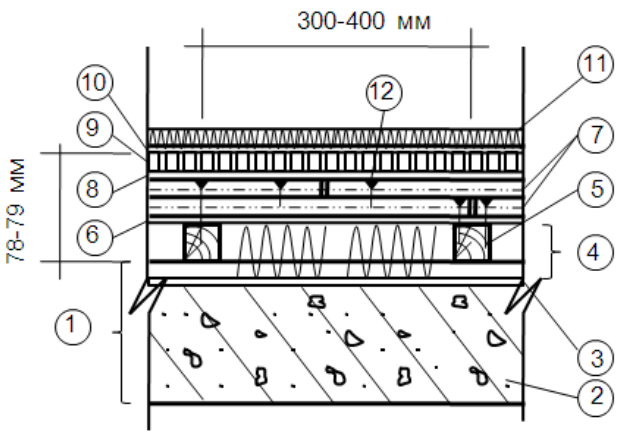

№ Поз.	დასახელება	ფენის სისქე მმ.	ხარჯ.ნორმა $1მ^2$	საერთო ხარჯი	შენიშვნა
12	ჭანჭიკი	-	30		
11	ხალიჩა	-	-	-	-
10	წებო UZIN UZ57	1	0.35 кг.		
9	თვითსწორებადი UZIN NC 150	4	6.0 кг.		
8	გრუნტი UZIN PE 630	0.3	0.3 кг.		
7	ფანერის ფილა	12.5	1.1		2 x12.5
6	პოლიეთილენის არმირებული ფირი	0.2	1.1		
5	ხის ლაგი	50	6 м.		50x50
4	ქვქბამბა	100	1.1		2 x50
3	პოლიეთილენის ფირი	0.1	1.1		
2	მონოლითური ფილა	70-100	-	-	-
1	გადახურვის მეტალის ძელი	-	-	-	-

ზოგადი მითითებები:

1. ბეტონის ფილის ტენიანობა არ უნდა აღემატებოდეს 2%CM შკალით.
2. ფილის ზედაპირი გასუფთავდეს სამშენებლო ნარჩენებისგან.
3. ფილის მთელი ზედაპირი დაიფაროს პოლიეთილენის ფირით.
4. ფანერის ფილები დაიჭრას ლაგების განლაგების პროპორციულად. პირველი ფენა შეერთდეს კოჭების და ლაგების ცენტრებზე.
5. ფილების მეორე ფენა, პირველი ფნის ზედაპირზე უნდა დამაგრდეს პვა წებოთი და 20 მმ-იანი ჭანჭიკებით 150 მმ-ის დაშორებით კიდეებზე და 300 მმ-ის დაშორებით ცენტრში. პირველი ფენის შეერთების ხაზები მეორე ფენის შეერთების ხაზებს უნდა ცდებოდეს არანაკლებ 200მმ-ით .
6. კედლებსა და OSB -ს ფილებით მოწყობილ იატაკს შორის ღრიჭო უნდა შეადგენდეს 5-8 მმ-ს, ფილების შორის ღრიჭო უნდა იყოს 2-3 მმ რომელიც პვა წებოს და ცემენტის ნარევით უნდა ამოივსოს.

TBILQALAQPROEQTI თბილქალაქპროექტი	პროექტის სახელწოდება: ქალაქი თბილისი, ქუჩა პასტერი, №5/7 საოფისე შენობის არქიტექტურული პროექტის კორექტირება				
თანამდებობა:	გვარი	ხელმოწერა	დამკვეთი: შპს 1920		
დირექტორი:	გ. როინიშვილი				
მთ. არქიტ.:	ლ. ხუხაშვილი		მასშტაბი	1:100	
ავტორები:	ლ. ხუხაშვილი		თარიღი	2019	
	გ. გვანცელაძე				
შესრულა:	გ. გვანცელაძე		სტადია	ფურცელი	ფურცლები
ფორმატი A-3	დაკვეთა №		ა.პ.	A-102	27

4. OSB-ს ზედაპირს, კარიდან ტრაპის მიმართულებით უნდა ქონდეს 1% -იანი დახრა.

5. OSB-ს ფილები, პირველი ფენისთვის ისე უნდა დაიჭრას, რომ შეერთების ადგილები ემთხვეოდეს იატაკის გადახურვის კოჭების და ლაგების ცენტრებს. ფილები ლაგებზე დამაგრდეს 50მმ-იანი ჭანჭიკებით ყოველ 150 მმ-ში.
6. OSB-ს ფილების მეორე ფენა, პირველი ფნის ზედაპირზე უნდა დამაგრდეს პვა წებოთი და 20 მმ-იანი ჭანჭიკებით 150 მმ-ის დაშორებით კიდეებზა და 300 მმ-ის დაშორებით ცენტრში. პირველი ფენის შეერთების ხაზები მეორე ფენის შეერთების ხაზებს უნდა ცდებოდეს არანაკლებ 200მმ-ით .
7. სააბაზანოს კედლებსა და OSB -ს ფილებით მოწყობილ იატაკს შორის ღრიჭო უნდა შეადგენდეს 5-8 მმ-ს, ფილების შორის ღრიჭო უნდა იყოს 2-3 მმ რომელიც პვა წებოს და ცემენტის ნარევით უნდა ამოივსოს.
8. საშხაპის კედლებზე იატაკის დონიდან 1500 მმ-ზე უნდა მოეწყოს ჰიდროიზოლაზია.
9. იქიდან გამომდინარე, რომ იატაკის გადახურვის კონსტრუქციის ქვევით გადის წყალმომარაგების და კანალიზაციის ქსელი ხის კოჭების დალპობის თავიდან ასაცილებლად საჭიროა მოეწყოს იატაკის ქვედა შრის ვენტილაცია.

კედლის და იატაკის შეერთების კვანძი.

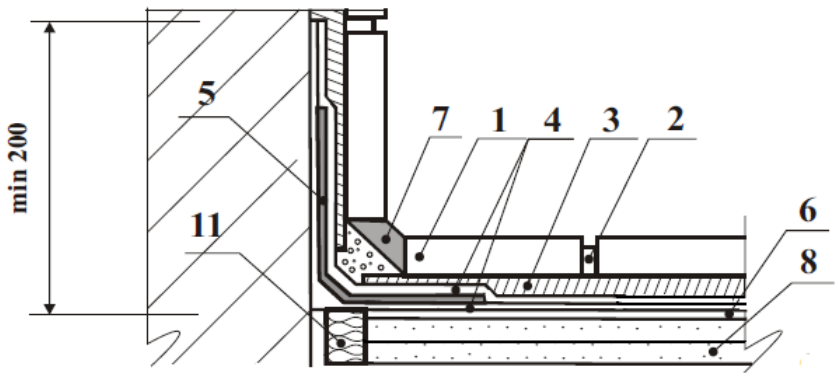

№ Поз.	Наименование материалов	Толщ. слоя мм.	Расход на 1м^2	Общий расход	Примеча -ние
1	კერამოგრანიტი				
2	ღარების შემავსებელი ISOMAT MULTIFILL - SMALTO	3	0.3 кг.		35 цветов
3	წებოცემენტი ISOMAT AK-25	1	4.0 Кг.		
4	ჰიდროიზოლაცია ISOMAT SL 17	1	3.0 кг.		2x1
5	ღარების ლენტი joint sealing tape	-	1.1		
6	გრუნტი ISOMAT FLEX - PRIMER	-	0.2 кг..		
7	გერმეტიკიISOMAT MULTIFILL-ELASTIC	-	25 мл/м.п		
8	OSB -ს ფილები	0.2	1.1		

TBILQALAQPROEQTI თბილქალაქპროექტი

პროექტის სახელწოდება:

ქალაქი თბილისი, ქუჩა პასტერი, №5/7
საოფისე შენობის არქიტექტურული პროექტის კორექტირება

თანამდებობა:	გვარი	ხელმოწერა	დამკვეთი: შპს 1920		
დირექტორი:	გ. როინიშვილი				
მთ. არქიტ.:	ლ. ხუხაშვილი		მასშტაბი	1:100	იატაკების დეტალები
ავტორები:	ლ. ხუხაშვილი		თარიღი	2019	
	გ. გვანცელაძე				
შესრულა:	გ. გვანცელაძე		სტადია	ფურცელი	ფურცლები
ფორმატი A-3		დაკვეთა №	ა.პ.	A-102	27

გენგეგმა მ. 1:500

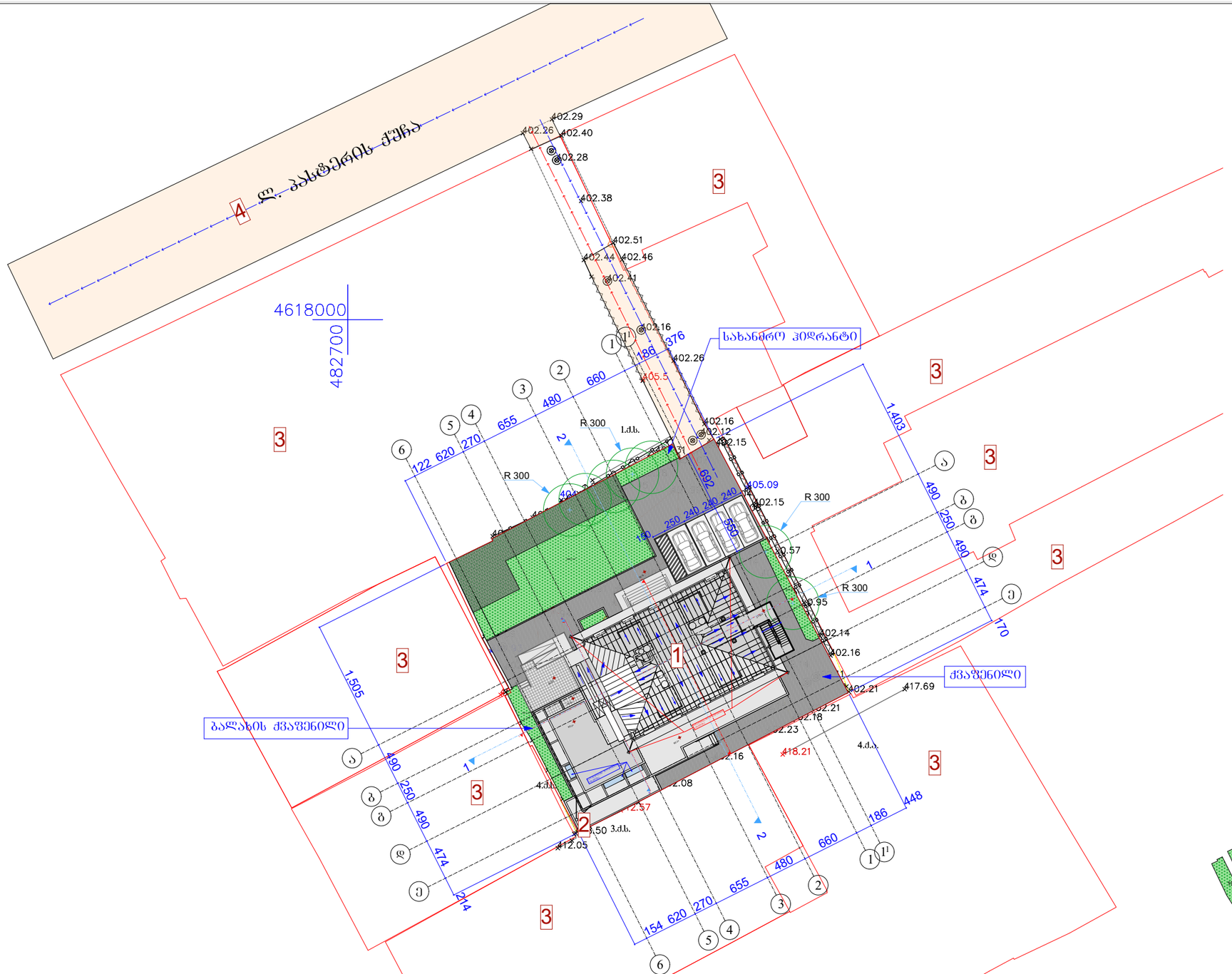

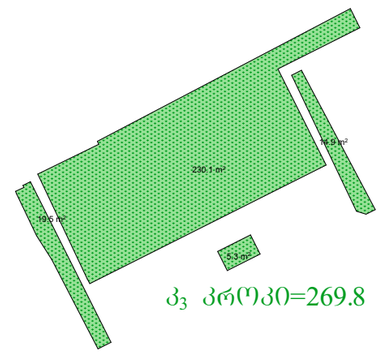

$პ_3$ კროკი=269.8

გამოყენებული პირობითი აღნიშვნები	
	საპროექტო საზღვარი
±0.000	ნიშნული ბეტონზე
1	პარკინგის ნომერი
	ბორდის ხაზი
	კედლის ცეცხლმედეგობის ხარისხი 1 საათი
	კედლის ცეცხლმედეგობის ხარისხი 2 საათი
	ბასასვლელამდე საგანი მანძილი
	მისაწვდომი სწრაფი ხანძარი
±0.00	ნიშნული ბორდზე, შასაზე

	საერთო საკალი ბილიკი
	ბალნიერებული ბეტონის სტრუქტურული ელემენტებით 2 სმ-ზე მეტი ხანძარმედეგობის (ცეცხლი, ტემპ, წყალწარმი, ბაბაკონა და სახურავის ანალოგები)
	კლინკის კედელი
	საკენტილაციო შახტა
1	ღარძის ხაზი
	საბანძრო მილდგარძოსთან მისადგომი საკალი მანძილი
	კედლის ცეცხლმედეგობის ხარისხი 3 საათი
	საძმბანი ზგუში (სძ)
	თაშენების ზგუში (თშ-2)
	დამხმარე ზგუში (დზ)

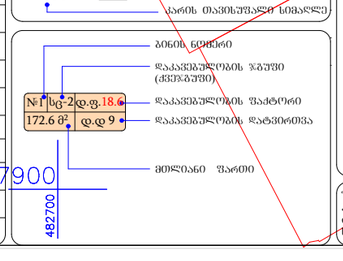

	ბორის თავისუფალი სიმაღლე
	ბორის საცნობისათვის №
	ხანძარმედეგობა
	ბორის თავისუფალი სიმაღლე
	ბენის ნომერი
	დაკავებულობის ზგუში (ძმედზგუში)
	დაკავებულობის შატორი
	დაკავებულობის დატვირთვა
	მთლიანი შართი

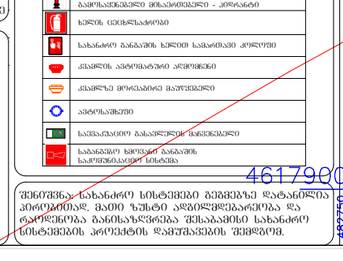

შენიშვნა: ხანძარმედეგობის სისტემები გეგმებზე დატანილია პირობითად. მათი ზუსტი ადგილმდებარეობა და რაოდენობა განისაზღვრება შესაბამისი ხანძარმედეგობის სისტემების პროექტის დამუშავების შემდეგ.

ექსპლიკაცია:

1	საპროექტო ობიექტი
2	საძვაბე
3	მომიჯნავე მიწის ნაკვეთები
4	ლ. პასტერის ქუჩა

BILOALAPROJEOT
ობილალაპროექტი

პროექტის სახელწოდება:

ქალაქი ობილისი, ქუჩა პასტერი, №5/7
საოფისე შენობის არქიტექტურული პროექტის კორექტირება

თანამდებობა:	გვარი	ხელმოწერა	დამკვეთი: შპს 1920		
დირექტორი:	გ. როინიშვილი				
მთ. არქიტ.:	ლ. ხუხაშვილი		მასშტაბი	1:500	გენგეგმა
ავტორები:	ლ. ხუხაშვილი		თარიღი	2020	
	გ. გვანცელაძე				
შესრულა:	გ. გვანცელაძე		სტადია	ფურცელი	ფურცლები
ფორმატი		დაკვეთა №	ა.პ.	A-001	16
A-3					