CUBICON©

DESIGN & BUILDING ENGINEERING

2020

WWW.CUBICON.GE

დასტას საწყობი №3

თბილისი, გრ. ლორთქიფანიძის ქ. №15ბ; ს/კ 01.19.34.002.178

კონსტრუქციული ნაწილი

სატენდერო დოკუმენტაცია - (T.D.)

2019

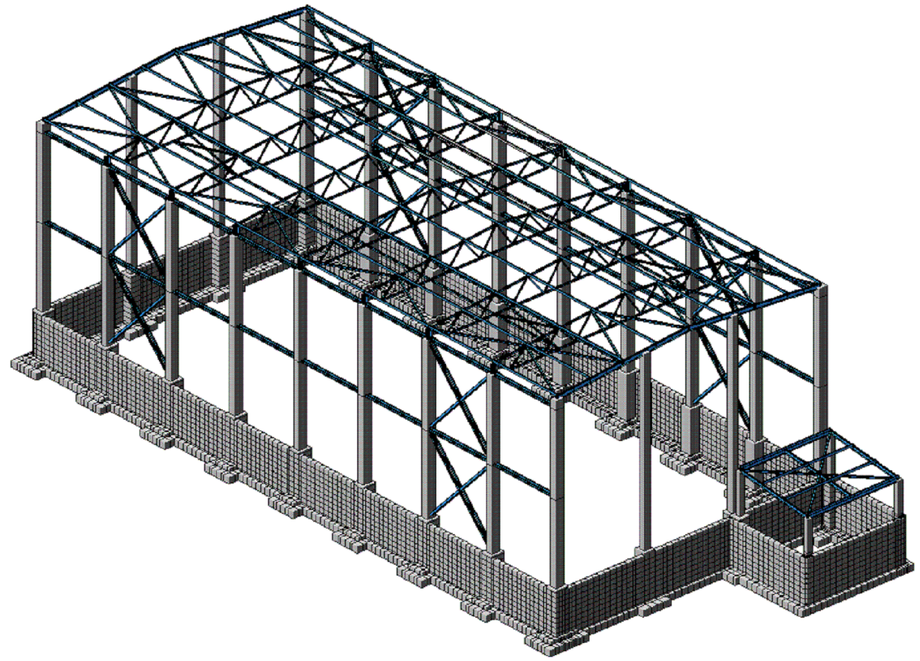

დირექტორი:	ს. პაპაშვილი	
პრ. წამყ. კონსტრუქტორი:	გ. თაბაგარი	
მათ. მოდელირება:	გ. თაბაგარი	
კონსტრუქტორი:	ნ. ფანჯაკიძე	
CAD მენეჯერი:	ნ. სახელაშვილი	

შპს "კუბიკონი" * "CUBICON" LTD * 405081655

© შ.პ.ს. „კუბიკონი“
მარშალ გელოვანის გამზ. 13
0159, თბილისი,საქართველო,

+995 591 116 444 / INFO@CUBICON.GE/WWW.CUBICON.GE

© "CUBICON" LTD
13, MARSHAL GELOVANI AVE,
0159, TBILISI, GEORGIA,

ნახაზების ჩამონათვალი

ნახაზების დასახელება	კოდი	R	E V	I S	I O	N
სატიტულო	--	--	--	--	--	--
ჩამონათვალი	S - 001	--	--	--	--	--
განმარტებითი ბარათი	S - 002	--	--	--	--	--
ძირითადი გადაადგილებები და ძალვები	S - 003	--	--	--	--	--
პირობითი აღნიშვნები	S - 004	--	--	--	--	--
მასალის ამოკრეფა	S - 005	--	--	--	--	--
ქვაბულის გეგმა N1	S - 101	01	--	--	--	--
ქვაბულის გეგმა N2	S - 102	01	--	--	--	--
ქვაბულის ჭრილი A	S - 103	--	--	--	--	--
ქვაბულის ჭრილი B	S - 104	--	--	--	--	--
საძირკვლის გეგმა	S - 105	01	--	--	--	--
S.F.-1	S - 106	--	--	--	--	--
კვეთი b; c; ესკიზები	S - 107	--	--	--	--	--
S.F.-2	S - 108	--	--	--	--	--
კვეთი e; f; ესკიზები	S - 109	--	--	--	--	--
S.F.-3	S - 110	--	--	--	--	--
კვეთი h; j; k; m ესკიზები	S - 111	--	--	--	--	--
S.F.-4	S - 112	--	--	--	--	--
კვეთი o; p; q; ესკიზები	S - 113	--	--	--	--	--
საძირკვლების სპეციფიკაცია	S - 114	--	--	--	--	--
R.C.W.-2; კვეთი s	S - 116	--	--	--	--	--
R.C.W.-1; R.C.W.-1'	S - 115	--	--	--	--	--
მონოლითური კედლების სპეციფიკაცია	S - 116	--	--	--	--	--
გრუნტზე მოწყობილი რკ.ბ. ფილის გეგმა 0.00 ნიშნულზე	S - 201	--	--	--	--	--
კვეთი a; b; ესკიზები	S - 202	--	--	--	--	--
ჩარჩო ა და ბ ღერძებზე	S - 301	--	--	--	--	--
ჩარჩო გ და დ ღერძებზე	S - 302	--	--	--	--	--
ჩარჩო 1 და 9 ღერძებზე	S - 303	--	--	--	--	--
ჩარჩო 2; 3; 4; 5; 6; 7 და 8 ღერძებზე	S - 304	--	--	--	--	--
C-1; C-2; C-3	S - 305	--	--	--	--	--
C-4; C-5	S - 306	--	--	--	--	--
კვანძი I; II	S - 307	--	--	--	--	--
E.P.-1; E.P.-2; E.P.-3	S - 308	--	--	--	--	--
E.P.-4; E.P.-5	S - 309	--	--	--	--	--
სვეტების სპეციფიკაცია	S - 310	--	--	--	--	--
E.P.-1; 2; 3; 4; 5-ის სპეციფიკაცია	S - 311	01	--	--	--	--
ფოლადის წამწეებისა და კოჭების სამონტაჟო სქემა	S - 701	01	--	--	--	--
კავშირების სამონტაჟო სქემა წამწის ქვედა სარტყლის სიბრტყეში	S - 702	01	--	--	--	--
კავშირების სამონტაჟო სქემა წამწის ზედა სარტყლის სიბრტყეში	S - 703	01	--	--	--	--
გრძივანების სამონტაჟო სქემა	S - 704	01	--	--	--	--
ჩარჩო ა ღერძზე; ჭრილი A	S - 705	--	--	--	--	--
ჩარჩო დ ღერძზე; ჭრილი B	S - 706	01	--	--	--	--
ჩარჩო 1 და 9 ღერძებზე	S - 707	--	--	--	--	--
ჩარჩო 2...8 ღერძებზე	S - 708	--	--	--	--	--
ჩარჩო 10 და 11 ღერძებს შორის	S - 709	--	--	--	--	--
ჩარჩო 11 და 10 ღერძებს შორის	S - 710	01	--	--	--	--
ჩარჩო 10 ღერძზე	S - 711	--	--	--	--	--
ჩარჩო 11 ღერძზე	S - 712	--	--	--	--	--
ფასადები 1-9 და 9-1 ღერძებზე	S - 713	--	--	--	--	--
ფასადი ა-დ ღერძებზე	S - 714	--	--	--	--	--
ფასადი დ-ა ღერძებზე	S - 715	--	--	--	--	--
სამონტაჟო კვანძი I; II	S - 716	--	--	--	--	--
სამონტაჟო კვანძი III; IV; კვეთები d; e	S - 717	--	--	--	--	--
სამონტაჟო კვანძი V; VI; VII	S - 718	--	--	--	--	--
სამონტაჟო კვანძი VIII; IX	S - 719	--	--	--	--	--
სამონტაჟო კვანძი X; XI	S - 720	--	--	--	--	--
სამონტაჟო კვანძი XII; XIII	S - 721	--	--	--	--	--
ST.T.22.6-2.2-ის მარკირების სქემა	S - 722	--	--	--	--	--
ST.T.22.6-2.2	S - 723	--	--	--	--	--
კვეთი j; m; წამწის სპეციფიკაცია	S - 724	--	--	--	--	--
ST.C.-1	S - 725	--	--	--	--	--
ST.H.B. - 2; 3; 4; 5	S - 726	--	--	--	--	--
ST.V.B.-1	S - 727	--	--	--	--	--
ST.V.B.-2	S - 728	--	--	--	--	--
სახურავის სპეციფიკაცია	S - 729	--	--	--	--	--

შენიშვნა:
NOTE:

No	Date	Revision	Issued by
----	----	----	----
----	----	----	----
----	----	----	----
----	----	----	----
----	----	----	----

სიტუაციური სქემა
KEY PLAN

მისამართი
ADDRESS
თბილისი, გრ. ლორთქიფანიძის ქ. №15ბ; ს/კ 01.19.34.002.178

პროექტი
PROJECT
დასტას საწყობი №3

ნახაზი
DRWG.
ჩამონათვალი

CUBICON DESIGN & BUILDING ENGINEERING
შპს "კუბიკონი", თბილისი, მარშალ გელოვანის გამზ. 13
ტელ: (+995 591) 116444 www.cubicon.ge

პრ. მთავარი კონსტრ. : გ.თაბაგარი	შესრულა: ISSUED BY: NP	შეამოწმა APPROVED BY: GT	
	ფაილი FILE ჩამონათვალი	პროექტის №: PROJECT No 29I19	
	ფორმატი PAPER SIZE A3	მასშტაბი SCALE ----	
ნახ.კოდი DRWG. No S - 001	კორექტ. REVISION 00	სტატია STATUS T.D.	

21.01.2021

1. ზოგადი

- ობ. მისამართი - თბილისი, გრ. ლორთქიფანიძის ქ. №15ბ; ს/კ 01.19.34.002.178
- დამკვეთი - შპს "დასტა პროექტ"
- არქიტექტურული ნაწილი - შპს. "არტსტუდიო "
- საინჟინრო გეოლოგია - შპს "გეოინჟკომპლექსი"
- შენობა-ნაგებობის კლასი (#57_2009/03/24) - III

2. საინჟინრო გეოლოგია და დაფუძნების პირობები, ქვაბული

2.1 საძირკვლის ფუძედ მიჩნეული გრუნტის მახასიათებლები:

- დასახელება - კენჭნაროვანი გრუნტი.
- საანგარიშო წინაღობა R_0=450 კპა (4.50 კგძ/სმ²);
- კუთრი წონა ρ=1.95 ტ/მ³;
- დეფორმაციის მოდული E=50 მპა (500 კგძ/სმ²);
- შიგა ხახუნის კუთხე φ=36°;
- კუთრი შეჭიდულობა C=5 კპა (0.05 კგძ/სმ²);
- პუასონის კოეფიციენტი μ=0.27
- დასკვნა - მშენებლობისთვის გამოყოფილ უბანზე და მის ირგვლივ არ აღინიშნება საშიში გეოლოგიური პროცესები და მათი ჩასახვა არც მომავალშია მოსალოდნელი, იგი იმყოფება დამაკმაყოფილებელ საინჟინრო-გეოლოგიურ პირობებში;
- გრუნტის კატეგორია სეისმური თვისებების მიხედვით - II (პნ 01.01.-09 ცხ.#1);
- ხელოვნური ფუძე - საძირკვლის ქვეშ ბეტონის მომზადების მოწყობამდე საჭიროა ფენა-ფენად დაიყაროს მდინარის ხვინჭა(მოიხსნას ნაყარი გრუნტი კენჭნაროვან გრუნტამდე და დაიყაროს მდინარის ხვინჭა, სიმაღლე დაზუსტდეს ადგილზე). თითოელი ფენა დაიტკეპნოს 20 სმ-იან შრეებად. გამკვრივების კოეფიციენტი თითოეული ფენისთვის უნდა იყოს K=95-98 %, პირობითი საანგარიშო წინაღობა არანაკლებ R_0=3.0 კგძ/სმ².
- რეკომენდირებული გრუნტის მახასიათებლებია: სიმკვრივე ρ= 2.0 გრ/სმ³; დეფორმაციის მოდული E=400 კგძ/სმ²; შინაბანი ხახუნის კუთხე j=30.5; ხვედრითი შეჭიდულობა C=0.02 კგძ/სმ²;
- გრუნტის წყალი - სამშენებლო ტერიტორიაზე გრუნტის წყალი გამოვლენილი არ არის
- ქვაბული - ქვაბულის გვერდების დამუშავება მოხდეს გრუნტების ბუნებრივი ქანობის კუთხით.

3. უსაფრთხოება

- მშენებლობის პროცესი წარიმართოს საქართველოს მთავრობის 2007 წლის 28 მარტის #62 დადგენილების მოთხოვნების შესაბამისად და მკაცრად იქნას დაცული უსაფრთხოების წესები.

4. მასალები

- მასალების ანტიკოროზიული და ხანძარსაწინააღმდეგო დაცვა - შესრულდეს ნორმების СНиП 2.01.02-85* და СНиП 2.03.11-85 მოთხოვნების შესაბამისად;
- ბეტონი - შენობის მზიდ კონსტრუქციებში გამოყენებულია ბეტონი კლასით - B25, საძირკვლის ქვეშ გამოყენებულია ბეტონის მომზადება B15 (ГОСТ 25192 - 2012);
- არმატურა - შენობის რკ.ბეტონის ელემენტებში გამოყენებულია არმატურა კლასით - A500C; A240C. (ДСТУ 3760-98);
- ნაგლინული ფოლადი - სახურავის კონსტრუქცია წარმოადგეს ფოლადის მილკვადრატებისგან განხორციელებულ ფერმებს, რომლებიც სახსრულადაა დაკავშირებული რკ.ბ.-ის კოლონებთან. ფერმის ქვედა და ზედა სარტყლის სიბრტყეში, ასევე ზედა და ქვედა სარტყელს შორის, ვერტიკალურ სიბრტყეში არის კავშირები.

ფოლადის კონსტრუქციების პროექტი დამუშავებულია КМ-ის სტადიაზე, რომლის საფუძველზე მუშავდება სტადია КМД. ფოლადის ფასონური პროფილები შერჩეულია ევრონორმებით) ხოლო ფურცლოვანი ფოლადი ГОСТ-ით. შერჩეული პროფილებისთვის მასალად მიღებულია С235 და С345 .

შედუღებები გათვალისწინებულია Э42А და Э50 (С345-ის შემთხვევაში) ტიპის ელექტროდებით (ГОСТ 9467 - 75*); შედუღება უნდა განხორციელდეს ГОСТ 5264-80 -ის მოთხოვნების დაცვით;

მიღებული იქნეს: შედუღების სიგრძედ არა ნაკლებ 50 მმ, სისქედ - არანაკლები შესადუღებელი ელემენტების მინიმალური სისქე (ზომ კვანძებში მითითებულია კონკრეტული შედუღების ნაკერის კათეტის სისქე).;

КМД-ში კვანძების კონსტრუირება (შედუღების ნაკერის სიგრძე და სისქე, ფურცლების ზომები ...) ხდება КМ-ში დანიშნული პროფილებისა და ძალვების საფუძველზე;

КМ-ის სტადიაზე მოცემული ფოლადის ხარჯი შეიძლება შეიცვალოს და მისი საბოლოო რაოდენობა განისაზღვრება სტადია КМД-ს შედგენისას;

მონტაჟის შემდეგ კონსტრუქციები უნდა დაიფაროს ანტიკოროზიული საღებავით.

- საკედლე და სატიხრე მასალა - შენობის კონტურზე ეწყობა საკედლე სენდვიჩ-პანელები (იხ. არქიტექტურა).
- ჰიდროიზოლაცია - შენობის კედლები რომლებიც შეხებაში არის გრუნტთან დაიფაროს ჰიდროსაიზოლაციო შრით, (ჰიდროიზოლაციის ტიპი განისაზღვროს დამკვეთთან შეთანხმებით);
- სამშენებლო მასალების ხარისხის კონტროლი:
  - სამშენებლო მოედანზე აუცილებელია განხორციელდეს სამშენებლო მასალების სისტემატური კონტროლი. მშენებლობაზე შემოზიდულ მასალებს თან უნდა ახლდეს მმწარმოებლის ხარისხის დამადასტურებელი დოკუმენტი (პასპორტი) რომელშიც მითითებული იქნება ტექნიკური მახასიათებლები, მაგ: მასალის სიმტკიცის ზღვარი, ყინვამედეგობის მაჩვენებელი და სხვა.
  - ბეტონის სამუშაოების წარმოებისას მშრალი და ცხელი კლიმატის პირობებში 25°C-ზე მეტი ჰაერის ტემპერატურისა და 50%-ზე ნაკლები ფარდობითი ტენიანობისას გამოყენებულ იქნას ცემენტები, რომელთა სამარკო სიმტკიცე არანაკლებ 20%-ით აჭარბებს ბეტონის საპროექტო მარკას.
  - ახლადჩაწყობილი ბეტონი დაცული უნდა იქნას მექანიკური დაზიანებისგან (და/ან ზემოქმედებისგან), მზის სხივების პირდაპირი მოხვედრისგან, ყინვისგან, ქარისგან. პროექტში მითითებული სიმტკიცის 75%-ის მიღწევამდე ბეტონის სტრუქტურა ადვილად იმსხვრევა, აქედან გამომდინარე აღნიშნული სიმტკიცის მიღწევამდე აუცილებელი მკაცრად დაცული იქნას ტემპერატურის და ტენიანობის რეჟიმი;

5. კლიმატოლოგია და დატვირთვები

- ჩაყინვის სიღრმე - 0.00 მ (პნ 01.05-08);
- ქარი - W_0 = 85 კგ/მ² (პნ 1.0508);
- თოვლი - q = 50 კგ/მ² (პნ 01.0508);
- სტატიკური მუდმივი - 30 კგ/მ² (სახურავი);

  სტატიკური დროებითი - 30 კგძ/მ² (სახურავი);
- სეისმურობა - საქართველოს ტერიტორიის სეისმური საშიშროების რუქის მიხედვით ქ. თბილისი იმყოფება 8 ბ. სეისმურ ზონაში (სკალა MSK64), ჰორიზონტალური აჩქარება - 0.17 (სეისმურობის კოეფიციენტი);

6. მათ. მოდელირება (გაანგარიშება)

- «Lira - САПР 2013» (ვერსია R3) პროგრამული კომპლექსის მეშვეობით, სასრული ელემენტების მეთოდის საფუძველზე. შენობის საანგარიშო მოდელი შედგენილია არქიტექტურული ნახაზების მიხედვით.
- გაანგარიშებაში მიღებულია შემდეგი დატვირთვები:
  - სტატიკური მუდმივი;
  - სტატიკური დროებითი ხანმოკლე;
  - ქარის X მიმართულება;
  - ქარის Y მიმართულება;
  - სეისმური X მიმართულება;
  - სეისმური Y მიმართულება;
  - სეისმური Z მიმართულება;
- გათვალისწინებულია საკუთარი რხევების 15 ფორმა.
- სეისმური ზემოქმედების ანგარიშისას მასების მონაწილეობის ფაქტორი შეადგენს 80-85%;
- შენობის საკუთარი რხევის პერიოდები: T1=0.388 წმ. T2=0.316 წმ. T3=0.315 წმ.;
- საძირკვლის ძირზე საშუალო წნევა საანგარიშო დატვირთვათა ძირითადი შეხამებისას შეადგენს - 7 ტ/მ²;

7. შენობის აღწერილობა

- პირობითი საპროექტო ნიშნული 0.00 - (არის პირველი სართულის იატაკის დონე) შეესაბამება აბსოლიტურ ნიშნულს 425.00
- კონსტრუქციული სქემა - შენობა ხისტკვანძებიან მონოლითური რკ.ბეტონის ჩარჩო-კავშირებიან სისტემას წარმოადგენს;
- სართულიანობა - 1 მიწისზედა სართ.;
- შენობის მიახლოებითი გაბარიტული ზომები - 51x23 მ. (დერძებში), გეგმაში მართკუთხედი ფორმის;
- საძირკველი - მონოლითური რკ.ბეტონის წერტილოვანი საძირკვლები.
- კონსტრუქციული ელემენტები (სვეტი, რიგელი, ა.შ.)
  - გრუნტზე მოწყობილი ფილა - 20 სმ;
  - სვეტები - კვეთები 50X70 სმ.,50X50 სმ.;
  - სახურავის მზიდი კონსტრუქცია - ფოლადის ფერმები;
  - მონოლითური რკ.ბეტონის კედლები - 20 სმ.;30 სმ.;
  - სახურავი - შენობის სახურავი არის ორქანობიანი, რომელიც ეწყობა ფოლადის გრძივებზე - სენდვიჩ-პანელის ბურულით;

8. შენიშვნები

- ქვაბულის გვერდები მოეწყობა გრუნტის ბუნებრივი დახრის კუთხით, ასეთ შემთხვევაში ქვაბულის გაბარიტული ზომები სცდება ტერიტორიის წითელ ხაზებს, ამიტომ საჭიროა ქვაბულის შემოთავაზებული წესით სამუშაოების დაწყებამდე დამკვეთმა მიიღოს სათანადო თანხმობა ან გადაწყვეტილება ქვაბულის გვერდების გამაგრების შესახებ.
- საძირკვლის ფუძე აუცილებელია მიიღოს ინჟ. გეოლოგმა.
- მიწის სამუშაოთა წარმოებისას დაცული უნდა იყოს СНиП 3.02.01-87 ЗЕМЛЯНЫЕ СООРУЖЕНИЯ,ОСНОВАНИЯ И ФУНДАМЕНТЫ 10.1÷10.5 კუნქტების მოთხოვნები;
- შენობის ღერძების დაკვალვა განხორციელდეს არქიტექტურული ნახაზების შესაბამისად;
- ნახაზებში აღმოჩენილი შეუსაბამობის, არქიტექტურულ ნახაზებთან შეუსაბამობის და/ან საინჟინრო-გეოლოგიური ნაწილის ადგილზე არსებულ სიტუაციასთან შეუსაბამობის შემთხვევაში - აუცილებლად ეცნობოს პროექტის ავტორს;
- არმატურების მოღუნვა განხორციელდეს ცივად გაცხელების გარეშე;

9. გამოყენებული ლიტერატურა

- (პნ 01.01-09) - სეისმომედეგი მშენებლობა
- (პნ 03.01-09) - ბეტონისა და რკინაბეტონის კონსტრუქციები
- (პნ 02.01-08) - შენობების და ნაგებობების ფუძეები
- (პნ 01.05-08) - სამშენებლო კლიმატოლოგია
- СНиП 2.01.07-85* _ Нагрузки и воздействия
- СНиП II-23-81* _ Стальные конструкции
- EN1992-1; EN1993-3 - ევროკოდი

10. პროფესიული პასუხისმგებლობის დაზღვევა

- პოლისი #PAI/C-024264/19

შენიშვნა:
NOTE:

----	----	----	----
----	----	----	----
----	----	----	----
----	----	----	----
----	----	----	----
No	Date	Revision	Issued by

სიტუაციური სქემა
KEY PLAN

მისამართი
ADDRESS
თბილისი, გრ. ლორთქიფანიძის ქ. №15ბ; ს/კ 01.19.34.002.178

პროექტი
PROJECT
დასტას საწყობი №3

ნახაზი
DRWG.
განმარტებითი ბარათი

CUBICON DESIGN & BUILDING ENGINEERING
შპს "კუბიკონი", თბილისი, მარშალ გელოვანის ბაღე. 13
ტელ: (+995 591) 116444 www.cubicon.ge

პრ. მთავარი კონსტრ. : გ.თაბაგარი	შესრულა: ISSUED BY: NP	შეამოწმა APPROVED BY: GT
	ფაილი FILE EXPL.NOTE	პროექტის №: PROJECT No 2919
	ფორმატი PAPER SIZE A3	მასშტაბი SCALE ----
ნახ.კოდი DRWG. No S - 002	კორექტ. REVISION 00	სტადია STATUS T.D.

21.01.2021

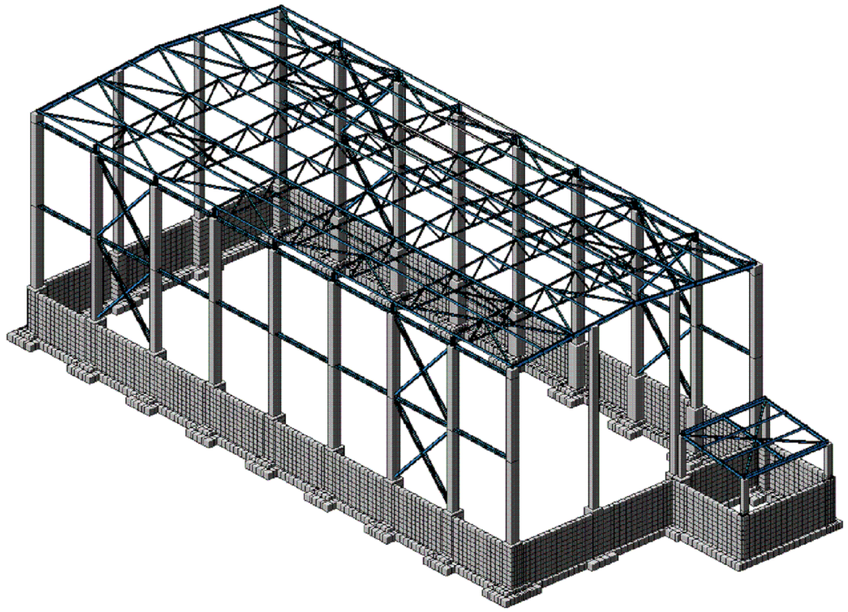

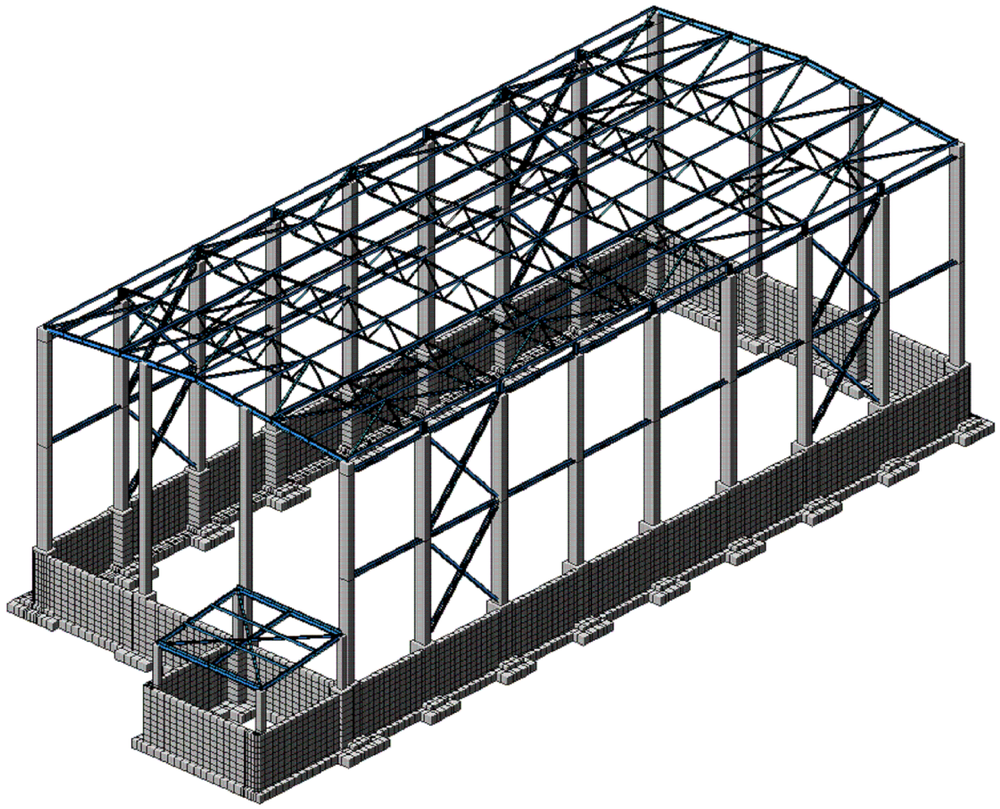

შენიშვნა:
NOTE:

----	----	----	----
----	----	----	----
----	----	----	----
----	----	----	----
----	----	----	----
No	Date	Revision	Issued by

სიტუაციური სქემა
KEY PLAN

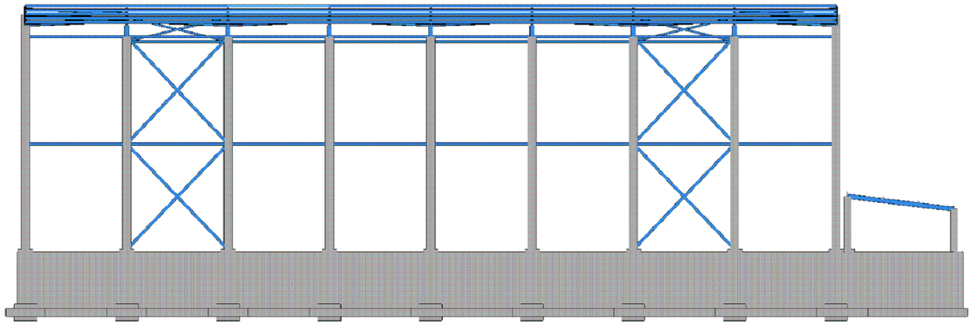

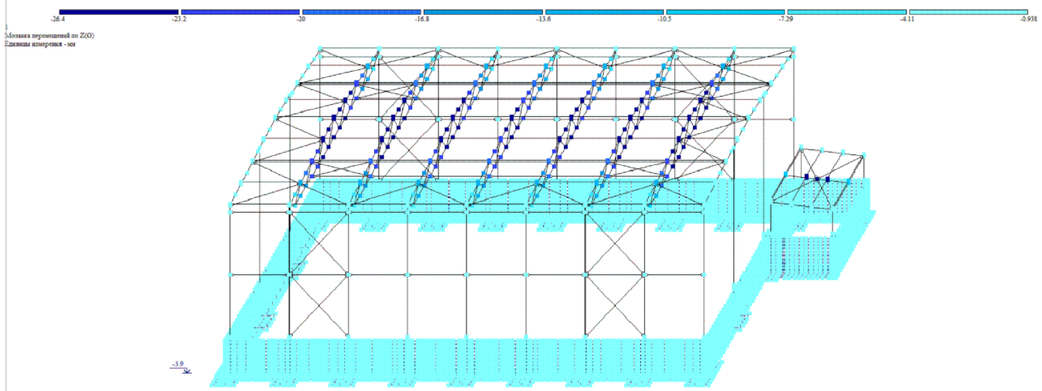

მისამართი
ADDRESS
თბილისი, გრ. ლორთქიფანიძის ქ. №15ბ; ს/კ 01.19.34.002.178

პროექტი
PROJECT
დასტას საწყობი №3

ნახაზი
DRWG.
ძირითადი გადაადგილებები და ძალვები

CUBICON
DESIGN & BUILDING ENGINEERING
შპს "ქუბიკონი", თბილისი, მარშალ გელოვანის გამზ. 13
ტელ: (+995 591) 116444 www.cubicon.ge

პრ. მთავარი კონსტრ. :	შეასრულა: ISSUED BY:	შეამოწმა APPROVED BY:
გ.თაბაგარი	NP	GT
	ფაილი FILE ძირითადი გადაადგილებები და ძალვები	პროექტის №: PROJECT No 29I19
	ფორმატი PAPER SIZE A3	მასშტაბი SCALE ----
ნახ.კოდი DRWG. No S - 003	კორექტ. REVISION 00	სტადია STATUS T.D.

21.01.2021

პირობითი აღნიშვნები:
General Legend:

- არსებული კონსტრუქცია
- Existing Wall

- დასაშლელი კონსტრუქცია
- Demolition Wall

- კვეთი ბეტონის ელემენტზე
- Section on concrete element

- კვეთი რკ.ბ. ელემენტზე
- Section on r.c. element

- მონოლითური რკ.ბეტონის ელემენტი (კონსტრუქცია)
- Monolitic r.c. element (Structural)

- ბლოკის წყობა
- Block Masonry

- აგურის წყობა
- Brick Masonry

- ბეტონის მომზადება
- Concrete Preparation

- ქვიშა
- SAND

- ხვინჭა
- Ballast

- ღორღი
- Gravel

- გრუნტი
- Soil

- ნაყარი გრუნტი
- Filled soil

- ძირითადი ქანი
- Main rock

- ჰიდროიზოლაცია
- Waterproofing

- პოლიეთილენის ფენა
- Polyethylene layer

- ქვაბულის ფერდი
- Trench side

- დაბეტონების დონე
- Pouring Level

- "ქარხნული" შედუღება
- "Factory" Welding

- ადგილობრივი შედუღება
- Local Welding

22
[8]
- ნაშვერების პოზიცია
- Dowels Position
- ნაშვერების რაოდენობა
- Dowels Quantity

$\frac{h_0}{h_1}$
- მანძილი ფილიდან ღიობამდე
- Distance From the Slab to the Openings
- ღიობის სიმაღლე
- Opening Height

-1.10
- კედლის ზედაპირის ნიშნული
- Wall top level

3.20
- ელემენტის კონსტრუქციული ნიშნული
- Structural level of the element

-2.70
(427.85)
- საპროექტო ნიშნული
- Design Level
- აბსოლიტური ნიშნული
- Elevation (Height above mean sea level)

415.60
422.25
- წითელი ნიშნული
- Red Level
- შავი ნიშნული
- Black Level

30(50)
- კვეთში ეს აღნიშვნა მუთითებს, რომ ურთიერთგადამკვეთ რიგელებს აქვთ სხვადასხვა სისქის (ბეტონის) დაბმცავი ზონა
- This legend in section mentions that beams have diffenrent concrete coat thickness

A
S - 100
- ჭრილი ან კვეთის დასახელება
- Section Name
- ფურცლის ნომერი
- Sheet Number

II
S - 100
- კვანძის ნომერი
- Detail Number
- ფურცლის ნომერი
- Sheet Number

არმატურის აღნიშვნა:
Rebar Marking:

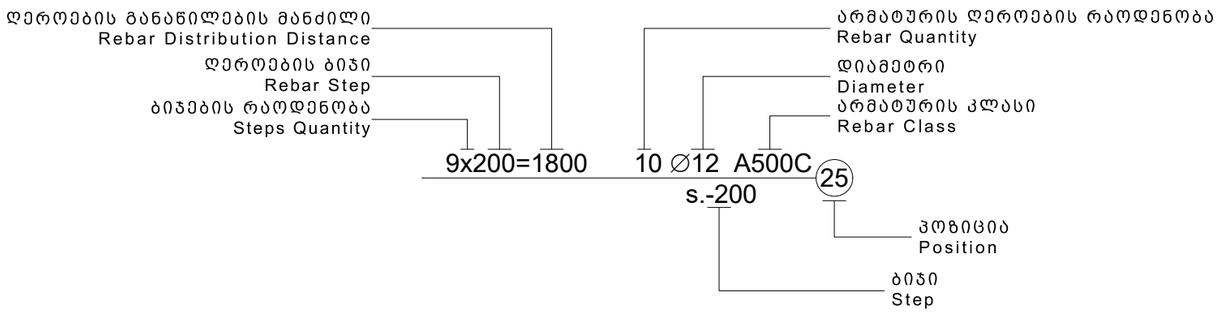

აბრივიატურა
List of Abbreviations

C.O.S.	- დაიჭრას ადგილზე - Cut on Site
V.S.	- დაზუსტდეს ადგილზე - Verify on Site
C.	- მონოლითური სვეტი - Column
BM.	- მონოლითური რიგელი - Reinforced Concrete Beam
SH.W.	- სიხისტის დიაფრაგმა - Shear wall
R.C.W.	- მონოლითური კედელი - Reinforced Concrete wall
G.B.	- რანდკოჭი (ან როსტვერკის კოჭი) - Ground Beam
P.	- ხიმინჯი - Pile
S.F.	- წერტილოვანი საძირკველი - Spread Footing
C.F.	- ლენტური საძირკველი - Continuous Footing
B.S.C.	- არმატურის მოც. კარკასი - Bar Space Cage
P.R.C.	- ხიმინჯის კარკასი - Pile Reinforcement Cage
C.R.	- კარკასი (სიბრტყითი) - Cage of Reinforcement
MESH	- არმატურის ბადე - Rebar Mesh
U.	- პარაპეტი - Upstand
ST.C.	- ლითონის სვეტი - Steel Column
ST.G.	- ლითონის მთავარი კოჭი - Steel Girder
ST.B.	- ლითონის კოჭი - Steel Beam
ST.T.	- ლითონის წამწე - Steel Truss
ST.V.B.	- ლითონის ვერტიკალური კავშირი - Steel Vertical Bracing
ST.H.B.	- ლითონის ჰორიზონტალური კავშირი - Steel Horizontal Bracing
C.B.	- შედგენილი კოჭი - Composite Beam
E.P.	- ჩასატანებელი დეტალი - Embedded Part

სამშენებლო ფაზების აბრივიატურა
Construction phases abbreviations

სქემატური დიზაინი - (S.D.)
Schematic Design

დიზაინის განვითარების ს.ტ. - (D.D.)
Design Development

სატენდერო დოკუმენტაცია - (T.D.)
Tender Documentation

სამშენებლო დოკუმენტაცია - (C.D.)
Construction Documents

მშენებლობის ფაზა (ზედამხედველობა) - (C.P.)
Construction Phase

შენიშვნა:
NOTE:

----	----	----	----
----	----	----	----
----	----	----	----
----	----	----	----
----	----	----	----
No	Date	Revision	Issued by

სიტუაციური სქემა
KEY PLAN

მისამართი
ADDRESS
თბილისი, გრ. ლორთქიფანიძის ქ. №15ბ; ს/კ 01.19.34.002.178

პროექტი
PROJECT
დასტას საწყობი №3

ნახაზი
DRWG.
პირობითი აღნიშვნები

CUBICON
DESIGN & BUILDING ENGINEERING
შპს "კუბიკონი", თბილისი, მარშალ გელოვანის ბაღი. 13
ტელ: (+995 591) 116444 www.cubicon.ge

პრ. მთავარი კონსტრ. : გ.თაბაგარი	შეასრულა: ISSUED BY: NP	შეამოწმა APPROVED BY: GT
	ფაილი FILE LEGEND	პროექტის №: PROJECT No 29I19
	ფორმატი PAPER SIZE A3	მასშტაბი SCALE ----
ნახ.კოდი DRWG. No S - 004	კორექტ. REVISION 00	სტადია STATUS T.D.

21.01.2021

ფ ო ლ ა დ ი ს ა მ ო კ რ ე ფ ა

კონსტრუქციის დასახელება	არმატურის კლასი						მთლიანად არმატურა კგ.	ბეტონი კლასით მ³	ბეტონი კლასით მ³	შენიშვნა
	A240C (ДСТУ 3760-98)		A500C (ДСТУ 3760-98)							
	Ø 8	სულ:	Ø 10	Ø 16	Ø 25	სულ:		B25	B15.0	
საძირკველი	3007	3007	15868	5277	4039	25185	28191	426	140	
მონოლითური კედლები	642	642	13030			13030	13673	230	19	
სვეტი	5250	5250			11733	11733	16983	122		
ჯამი ∑	**8900**	**8900**	**28898**	**5277**	**15772**	**49948**	**58848**	**777**	**159**	

პროფილის ამოკრეფა				
პროფილი	სტანდარტი	ფოლადის მარკა	სიგრძე (მ.)	წონა (კგ.)
ფურცლები	ГОСТ 19903-74	C235/ГОСТ 27772/EN 10025	-	4694.26
ფურცლები	ГОСТ 19903-74	C345/ГОСТ 27772/EN 10025	-	3759.21
HEA 300	NF A 45-205	C235/ГОСТ 27772/EN 10025	9.94	877.70
IPE 330	NF A 45-205		46.80	2297.88
IPE 270	NF A 45-205		40.00	1444.00
№ 16	ГОСТ 8240-97		642.00	9116.40
∟ 90 X 6	ГОСТ 8509-93		175.00	1434.20
160 X 80 X 5	ГОСТ 30245-2003		1327.00	23958.99
120 X 4	ГОСТ 30245-2003		451.00	6570.89
80 X 4	ГОСТ 30245-2003		27.00	257.73
120 X 6	ГОСТ 30245-2003	C345/ГОСТ 27772/EN 10025	300.02	6443.71
100 X 4	ГОСТ 30245-2003	C345/ГОСТ 27772/EN 10025	126.62	1526.71
80 X 4	ГОСТ 30245-2003	C345/ГОСТ 27772/EN 10025	176.96	1689.19
			C235 კლასის ფოლადი:	50652
			C345 კლასის ფოლადი:	13419
			სულ ფოლადი:	64071
Ø 18 A500C	ДСТУ 3760-98	სულ არმატურა:	176.00	351.40
Ø 25 A500C	ДСТУ 3760-98	სულ არმატურა:	247.20	952.07

1. მოსაჭრელი გრუნტის მიახლოებითი მოცულობა გაფხვიერების კოეფიციენტის გარეშე V=4450 მ³
2. ქვაბულის ძირზე დასატკეპნი ბალასტის მიახლოებითი მოცულობა V =4850 მ³

შენიშვნა:
NOTE:

No	Date	Revision	Issued by
----	----	----	----
----	----	----	----
----	----	----	----
----	----	----	----
----	----	----	----

სიტუაციური სქემა
KEY PLAN

მისამართი
ADDRESS
თბილისი, გრ. ლორთქიფანიძის ქ. №15ბ; ს/კ 01.19.34.002.178

პროექტი
PROJECT
დასტას საწყობი №3

ნახაზი
DRWG.
მასალის ამოკრეფა

CUBICON
DESIGN & BUILDING ENGINEERING
შპს "ქუბიკონი", თბილისი, მარშალ გელოვანის გამზ. 13
ტელ: (+995 591) 116444 www.cubicon.ge

პრ. მთავარი კონსტრ. : გ.თაბაგარი	შეასრულა: ISSUED BY: NP	შეამოწმა APPROVED BY: GT
	ფაილი FILE TOT.REB.SUM.TAB	პროექტის №: PROJECT No 29I19
	ფორმატი PAPER SIZE A3	მასშტაბი SCALE ----
ნახ.კოდი DRWG. No S - 005	კორექტ. REVISION 00	სტადია STATUS T.D.

21.01.2021

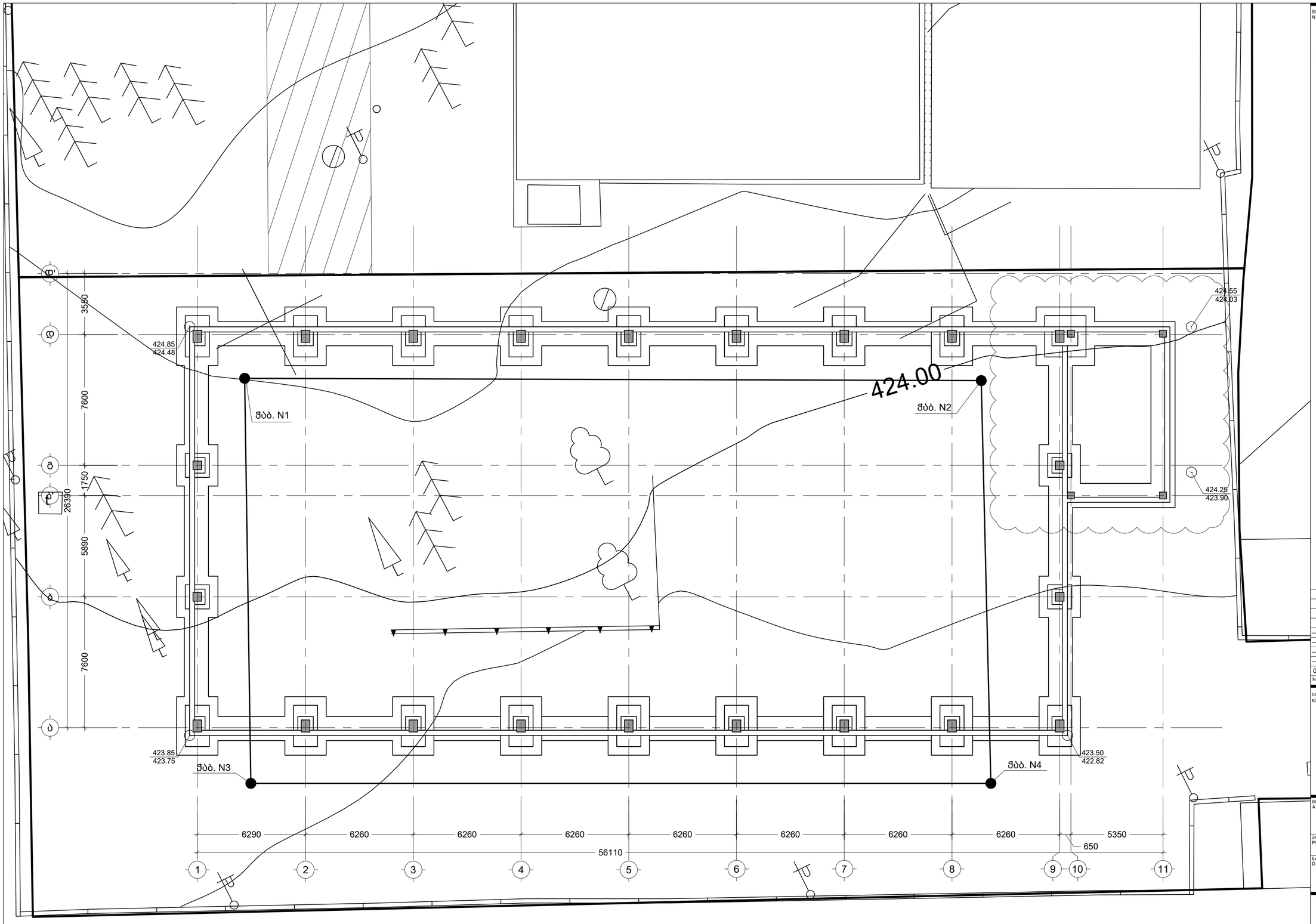

შენიშვნა:
NOTE:

1. ქვაბულის ძირის ნიშნული დაბუსტდეს ადგილზე.
2. კორექტირებული ადგილი

No	Date	Revision	Issued by
----	----	----	----
----	----	----	----
----	----	----	----
----	----	----	----
01	201105	შესწორებული სამუშაოების გეგმები	AO

სიტუაციური სქემა
KEY PLAN

0.00=425.00

მისამართი
ADDRESS
თბილისი, გრ. ლორთქიფანიძის ქ. №15ბ; ს/კ 01.19.34.002.178

პროექტი
PROJECT
დასტას საწყობი №3

ნახაზი
DRWG.
ქვაბულის გეგმა N1

CUBICON
DESIGN & BUILDING ENGINEERING
შპს "კუბიკონი", თბილისი, მარშალ გელოვანის გამზ. 13
ტელ: (+995 591) 116444 www.cubicon.ge

პრ. მთავარი კონსტრ. : გ.თაბაგარი	შემსრულა ISSUED BY: NP	შეამოწმა APPROVED BY: GT
	ფაილი FILE FOUNDATION PIT	პროექტის №: PROJECT № 2919
	ფორმატი PAPER SIZE A2	მასშტაბი SCALE 1:150
ნახ.კოდი DRWG. No S - 101	კორექტ. REVISION 01	სტატუსი STATUS T.D.

21.01.2021

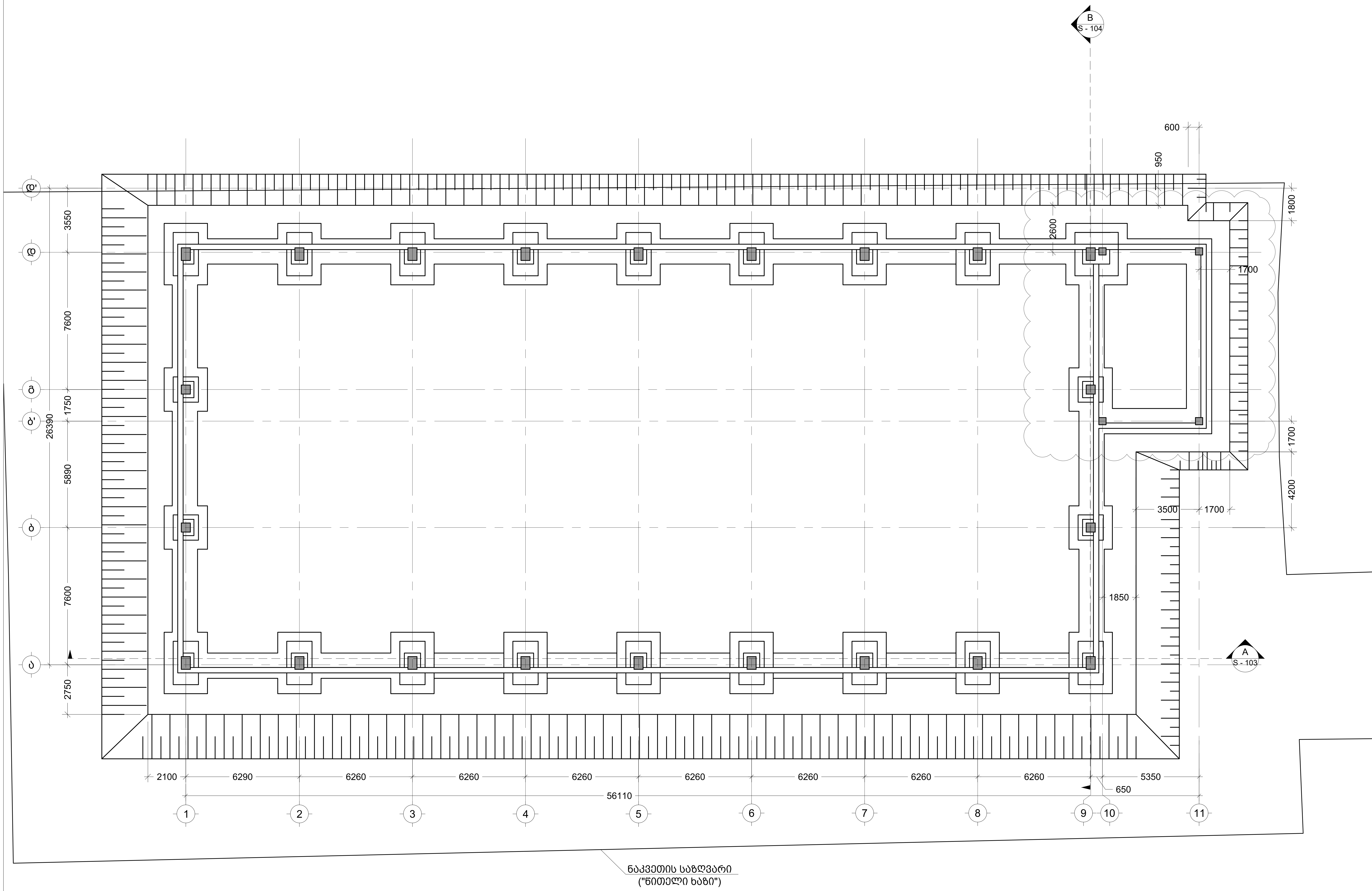

შენიშვნა:
NOTE:

1. ქვაბულის ძირის ნიშნული დაზუსტდეს ადგილზე.
2. კორექტირებული ადგილი

No	Date	Revision	Issued by
----	----	----	----
----	----	----	----
----	----	----	----
----	----	----	----
01	201105	----	AO

სიტუაციური სქემა
KEY PLAN

0.00=425.00

მისამართი
ADDRESS
თბილისი, გრ. ლორთქიფანიძის ქ. №15ბ; ს/კ 01.19.34.002.178

პროექტი
PROJECT
დასტას საწყობი №3

ნახაზი
DRWG.
ქვაბულის გეგმა N2

CUBICON©
DESIGN & BUILDING ENGINEERING
შპს "კუბიკონი", თბილისი, მარშალ გელოვანის გამზ. 13
ტელ: (+995 591) 116444 www.cubicon.ge

პრ. მთავარი კონსტრ. :	შეასრულა: ISSUED BY:	შეამოწმა APPROVED BY:
გ.თაბაგარი	NP	GT
	ფაილი FILE: FOUNDATION PIT	პროექტის №: PROJECT No: 29I19
	ფორმატი PAPER SIZE: A2	მასშტაბი SCALE: 1:150
ნახ.კოდი DRWG. No: S - 102	კორექტ. REVISION: 01	სტადია STATUS: T.D.

21.01.2021

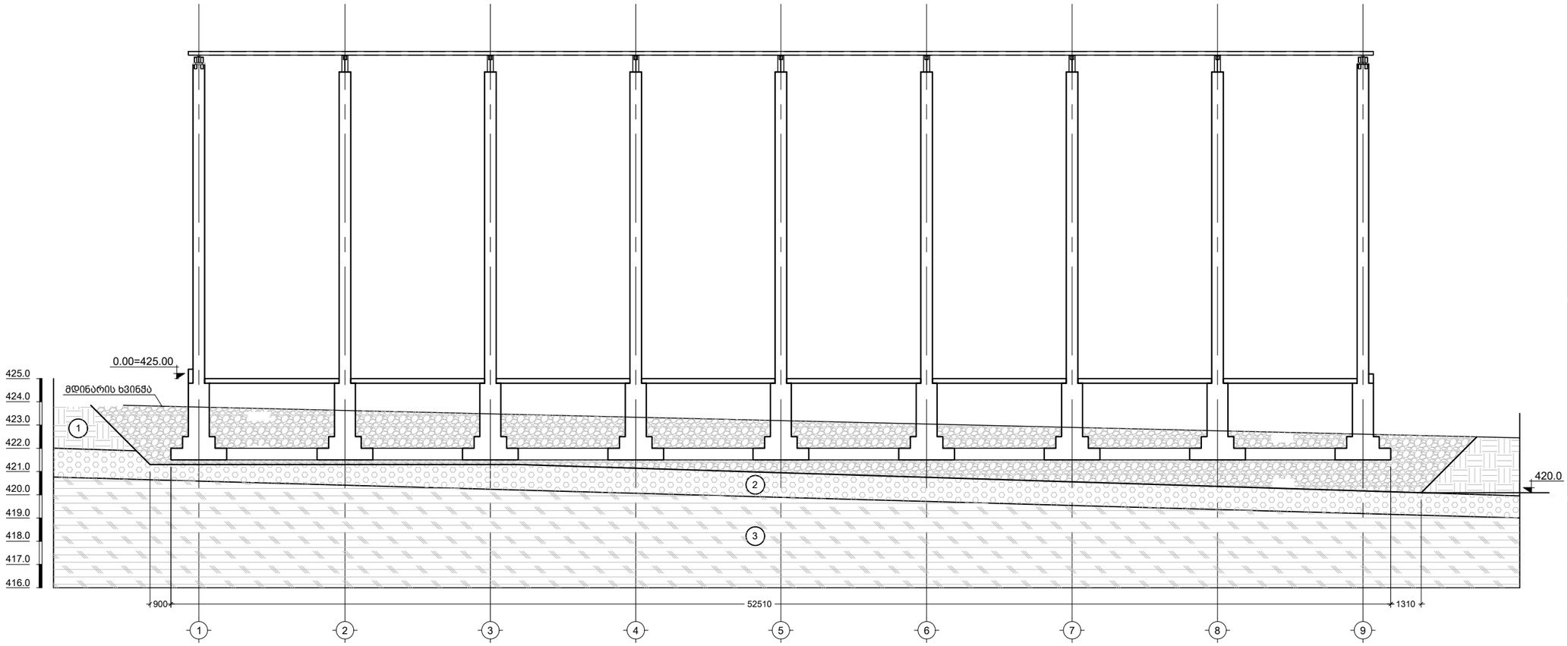

1. ნაყარი გრუნტი
2. კენჭნაროვანი გრუნტი
3. არგელითები და ქვიშაქვების მორიგეობის ელუვიური ზონა

A
S - 102
ჭრილი
Scale: 1:200

შენიშვნა:
NOTE:

1. ქვაბულის ძირის ნიშნული დაზუსტდეს ადგილზე.

----	----	----	----
----	----	----	----
----	----	----	----
----	----	----	----
----	----	----	----
No	Date	Revision	Issued by

სიტუაციური სქემა
KEY PLAN

0.00=425.00

მისამართი
ADDRESS
თბილისი, გრ. ლორთქიფანიძის ქ. №15ბ; ს/კ 01.19.34.002.178

პროექტი
PROJECT
დასტას საწყობი №3

ნახაზი
DRWG.
ქვაბულის ჭრილი A

CUBICON
DESIGN & BUILDING ENGINEERING
შპს "ქუბიკონი", თბილისი, მარშალ გელოვანის გამზ. 13
ტელ: (+995 591) 116444 www.cubicon.ge

პრ. მთავარი კონსტრ. : გ.თაბაგარი	შეასრულა: ISSUED BY: NP	შეამოწმა APPROVED BY: GT
	ფაილი FILE FOUNDATION PIT	პროექტის №: PROJECT No 29I19
	ფორმატი PAPER SIZE A3	მასშტაბი SCALE 1:200
ნახ.კოდი DRWG. No S - 103	კორექტ. REVISION ----	სტადია STATUS T.D.

21.01.2021

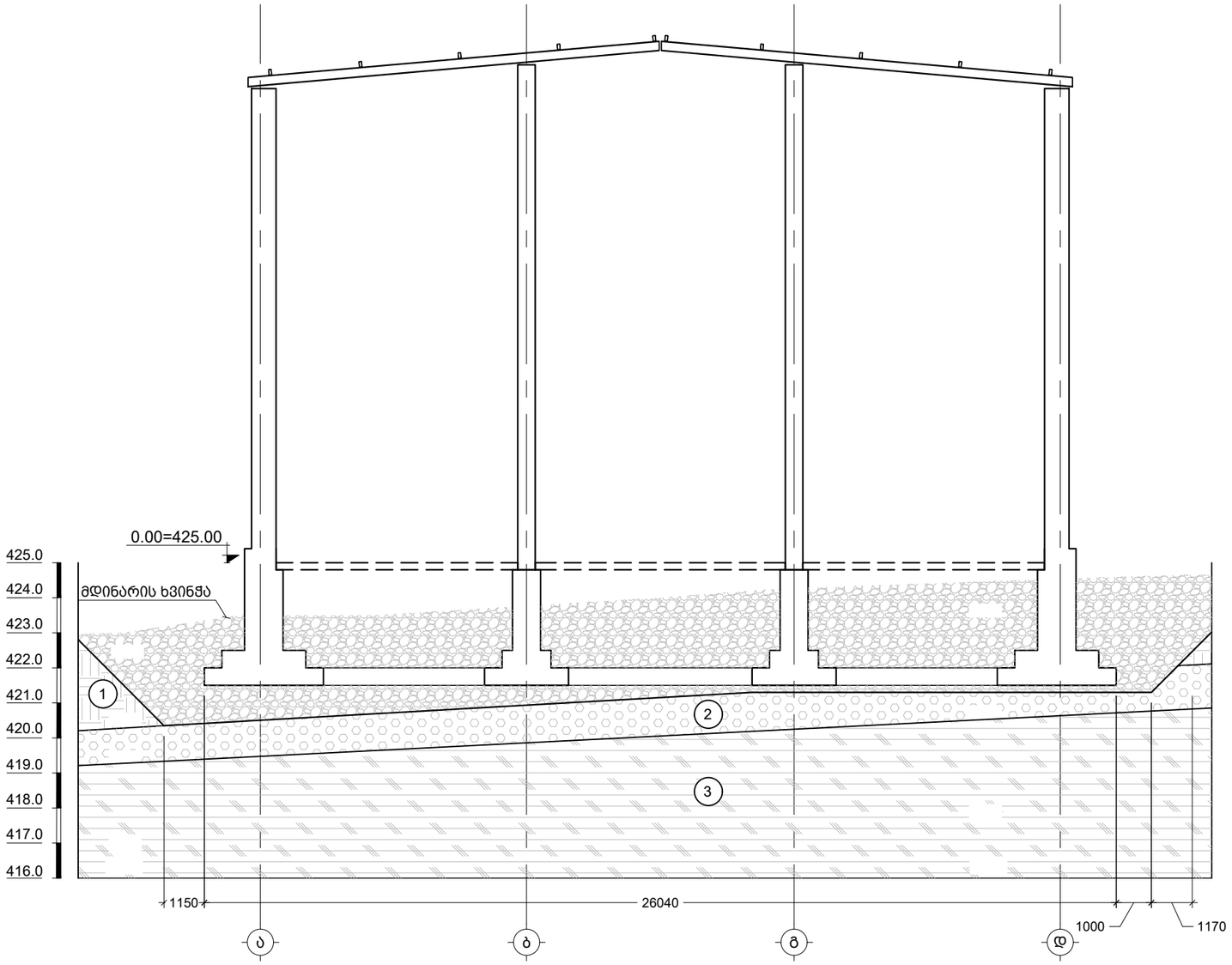

1. ნაყარი გრუნტი
2. კენჭნაროვანი გრუნტი
3. არგელითები და ქვიშაქვები

B
S - 102
ჭრილი
Scale: 1:150

შენიშვნა:
NOTE:

1. ქვაბულის ძირის ნიშნული დაზუსტდეს ადგილზე.

No	Date	Revision	Issued by
----	----	----	----
----	----	----	----
----	----	----	----
----	----	----	----
----	----	----	----
----	----	----	----

სიტუაციური სქემა
KEY PLAN

0.00=425.00

მისამართი
ADDRESS
თბილისი, გრ. ლორთქიფანიძის ქ. №15ბ; ს/კ 01.19.34.002.178

პროექტი
PROJECT
დასტას საწყობი №3

ნახაზი
DRWG.
ქვაბულის ჭრილი B

CUBICON
DESIGN & BUILDING ENGINEERING
შპს "კუბიკონი", თბილისი, მარშალ გელოვანის გამზ. 13
ტელ: (+995 591) 116444 www.cubicon.ge

პრ. მთავარი კონსტრ. :	შეასრულა: ISSUED BY:	შეამოწმა APPROVED BY:
გ.თაბაგარი	NP	GT
	ფაილი FILE FOUNDATION PIT	პროექტის №: PROJECT No 29I19
	ფორმატი PAPER SIZE A3	მასშტაბი SCALE 1:150
ნახ.კოდი DRWG. No S - 104	კორექტ. REVISION 00	სტადია STATUS T.D.

21.01.2021

შენიშვნა:
NOTE:

1. ქვაბულის ძირის ნიშნული დაზუსტდეს ადგილზე.

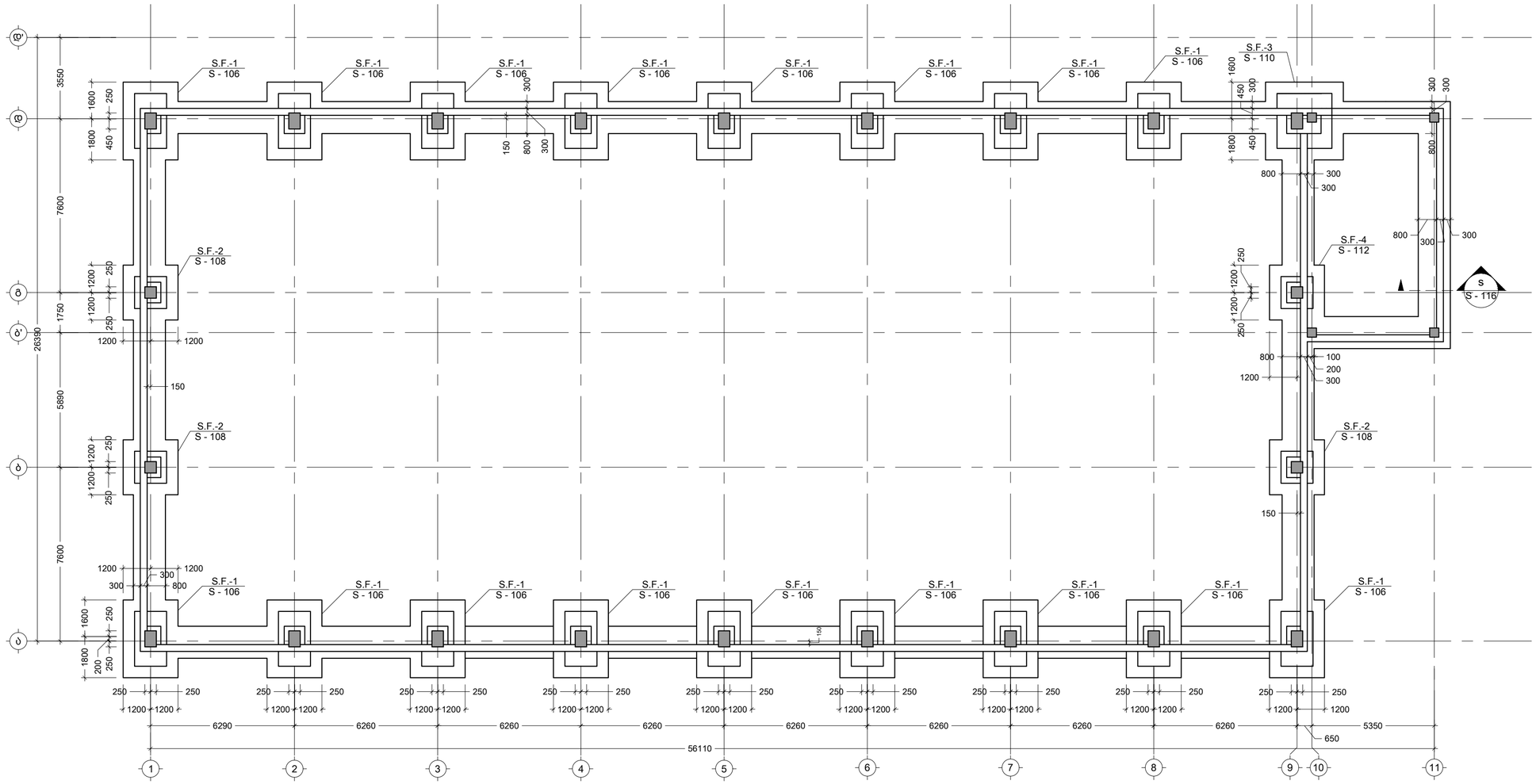
S.F.-1
S - 106
S.F.-2
S - 108
S.F.-3
S - 110
S.F.-4
S - 112
S
S - 116
3550
7600
1750
26390
5890
7800
1600
1800
1200
450
250
300
150
800
200
100
650
6290
6260
5350
56110
1200
1200
1200

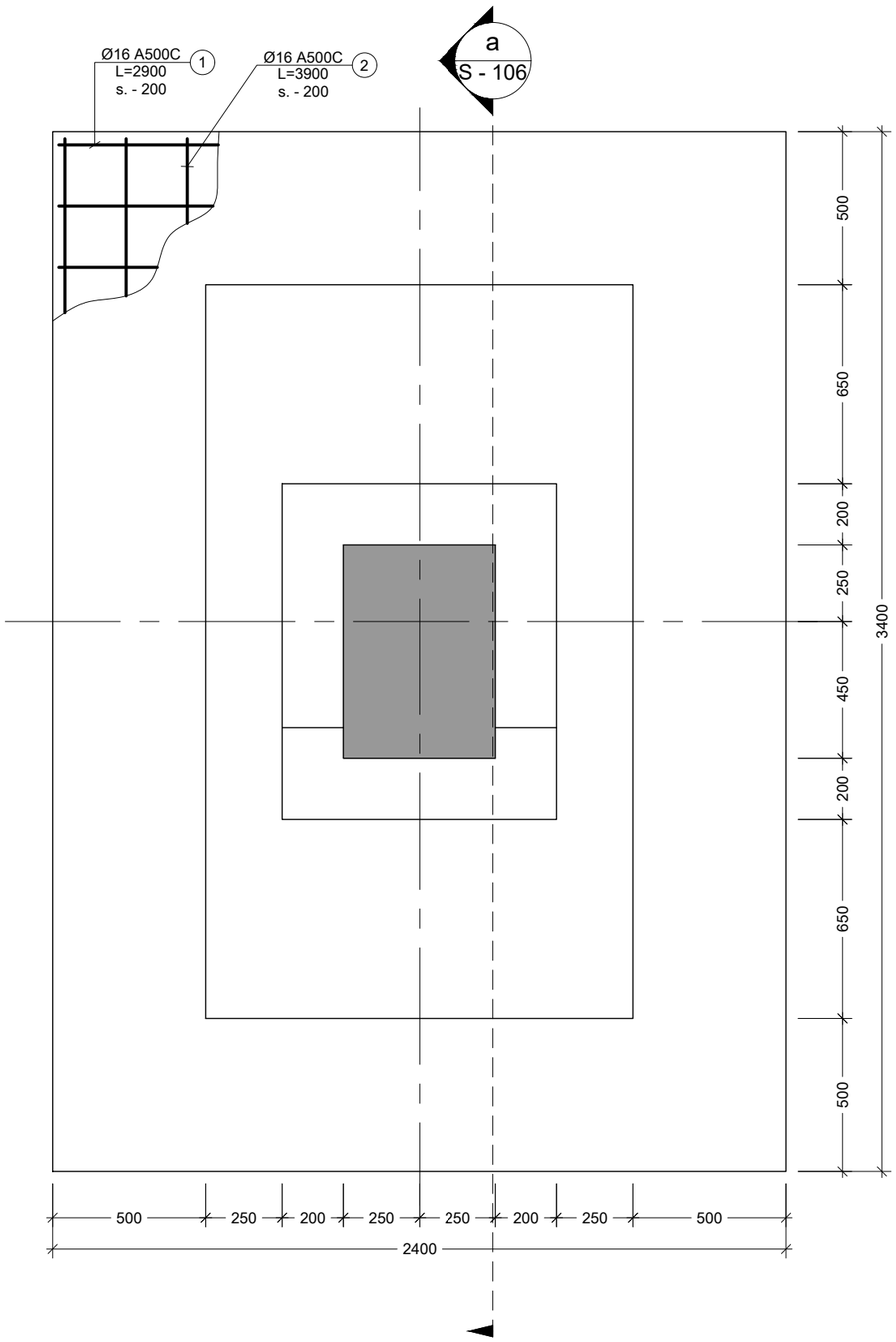

1 / S - 105 S.F.
Scale: 1:20

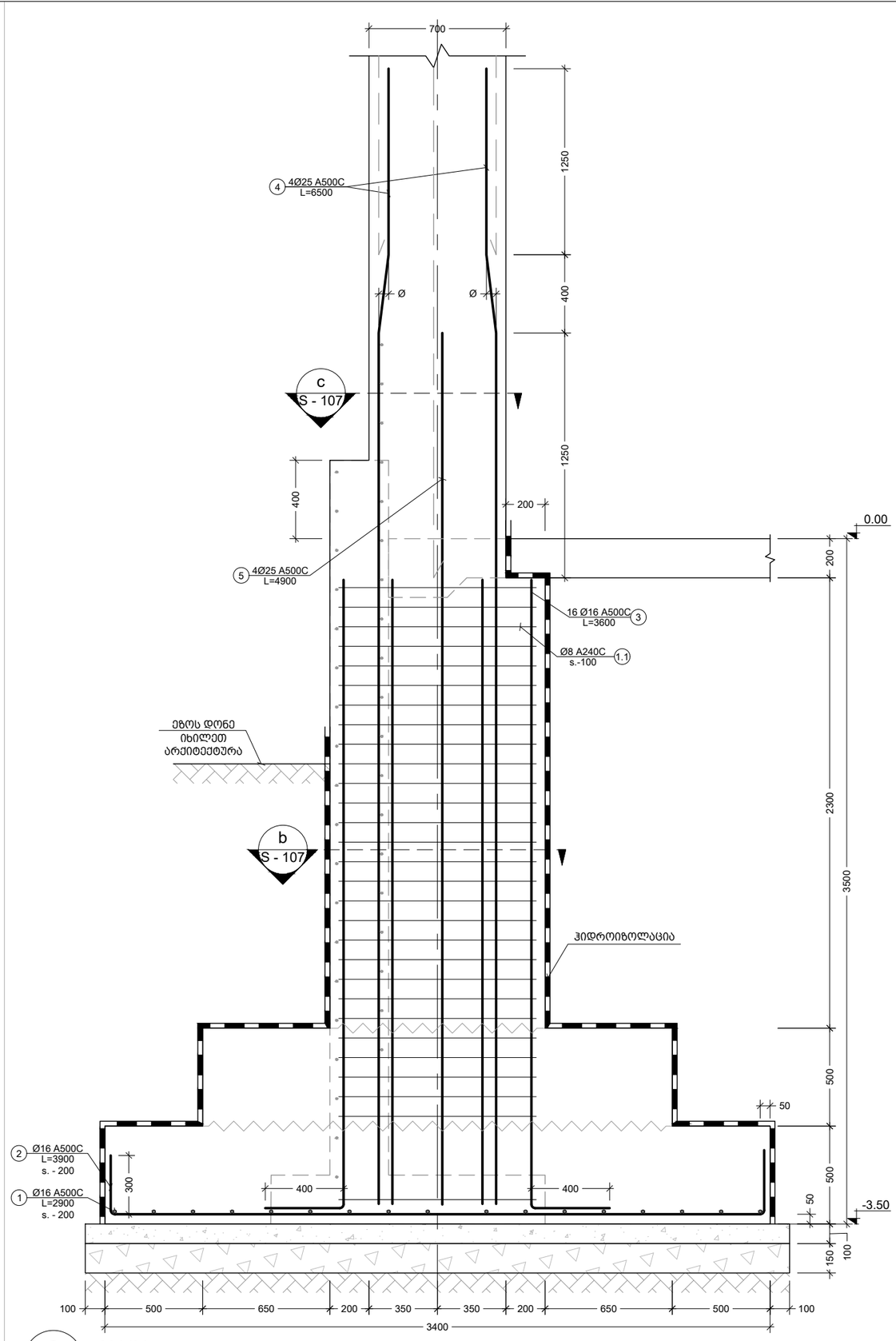

a / - კვეთი
Scale: 1:25

შენიშვნა:
NOTE:

1. ქვაბულის ძირის ნიშნული დაზუსტდეს ადგილზე.
2. ჰიდროიზოლაციის ტიპი შეთანხმდეს დამკვეთთან.

No	Date	Revision	Issued by
----	----	----	----
----	----	----	----
----	----	----	----
----	----	----	----
----	----	----	----

სიტუაციური სქემა
KEY PLAN

მისამართი
ADDRESS
თბილისი, გრ. ლორთქიფანიძის ქ. №15ბ; ს/კ 01.19.34.002.178

პროექტი
PROJECT
დასტას საწყობი №3

ნახაზი
DRWG.
S.F.-1

CUBICON DESIGN & BUILDING ENGINEERING
შპს "კუბიკონი", თბილისი, მარშალ გელოვანის ბაღი. 13
ტელ: (+995 591) 116444 www.cubicon.ge

პრ. მთავარი კონსტრ. :	შეასრულა: ISSUED BY:	შეამოწმა APPROVED BY:
გ.თაბაგარი	NP	GT
	ფაილი FILE FDN. SECT	პროექტის №: PROJECT No 29I19
	ფორმატი PAPER SIZE A3	მასშტაბი SCALE 1:25
ნახ.კოდი DRWG. No S - 106	კორექტ. REVISION 00	სტადია STATUS T.D.

21.01.2021

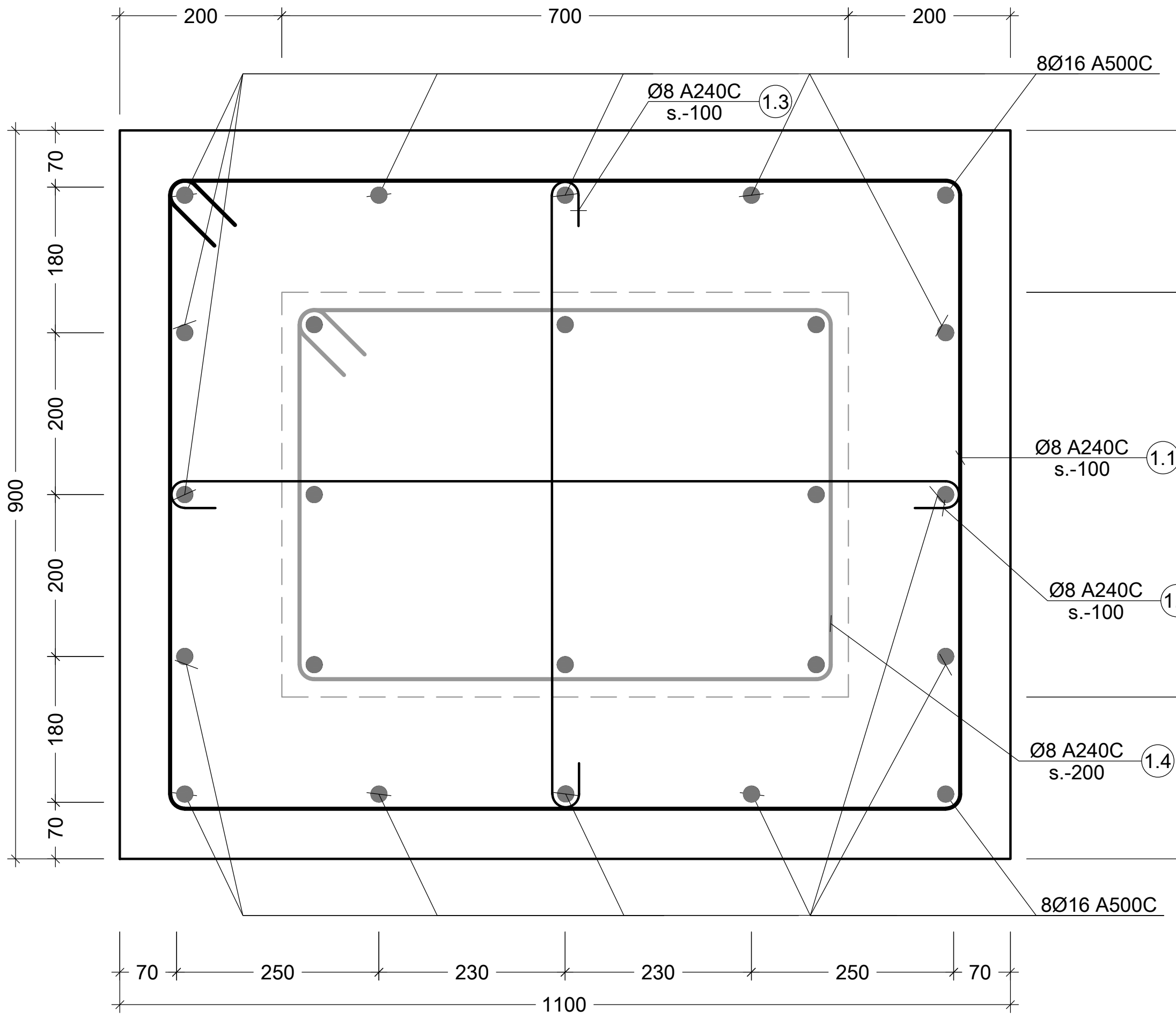

b
S - 106
კვეთი
Scale: 1:10

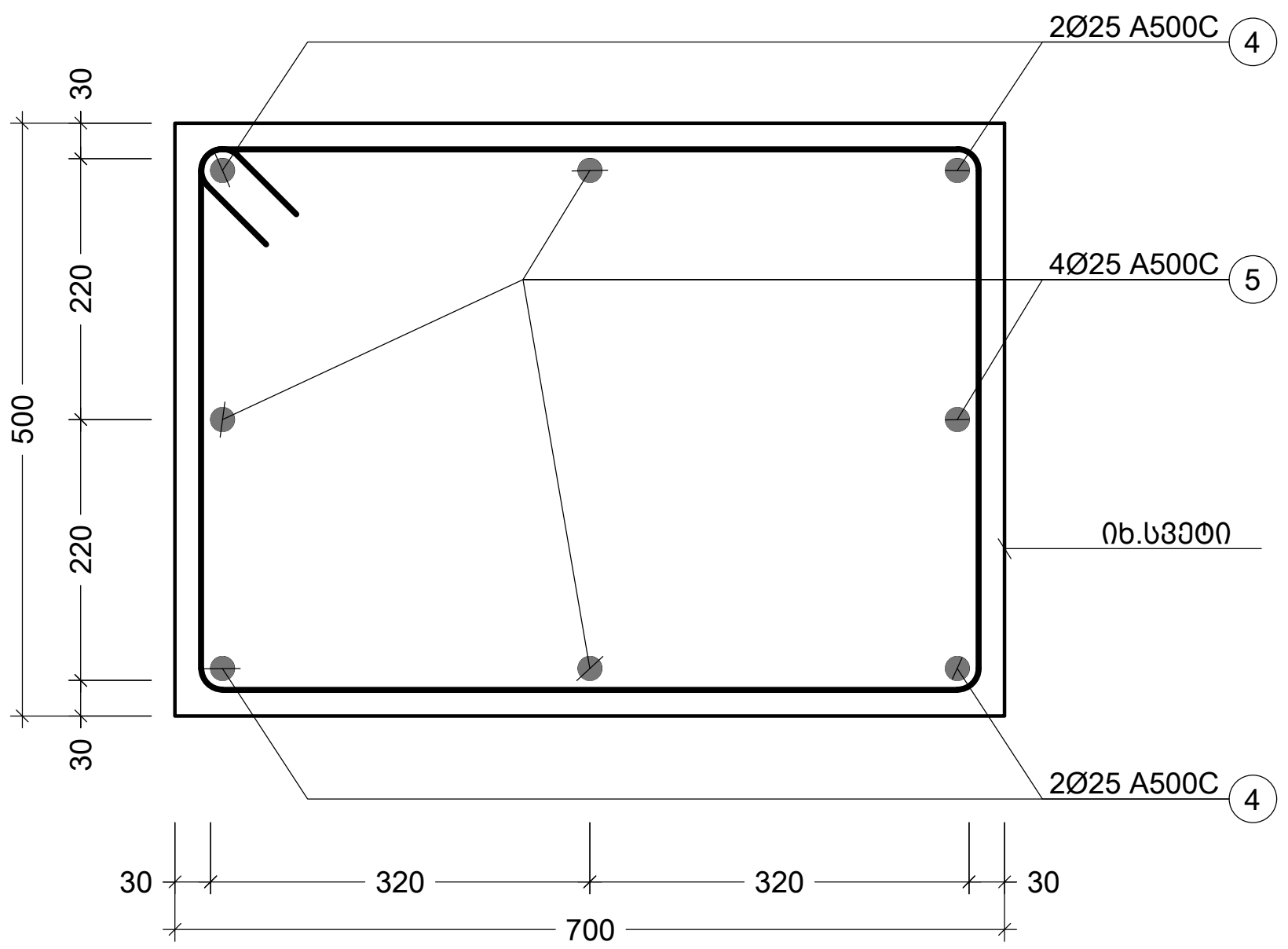

c
S - 106
კვეთი
Scale: 1:10

პოზ. №	ესკიზი	L მმ
1	2300; 300; 300	2900
2	3300; 300; 300	3900
3	R=4d; 3200; 400	3600
4	R=4d; 6100; 400	6500
5	R=4d; 4500; 400	4900
1.1	1060; 860; 760; 960	3640
1.2	960; 100; 100	1160
1.3	760; 100; 100	960
1.4	740; 540; 440; 640	2360

შენიშვნა:
NOTE:

No	Date	Revision	Issued by
----	----	----	----
----	----	----	----
----	----	----	----
----	----	----	----
----	----	----	----

სიტუაციური სქემა
KEY PLAN

მისამართი
ADDRESS
თბილისი, გრ. ლორთქიფანიძის ქ. №15ბ; ს/კ 01.19.34.002.178

პროექტი
PROJECT
დასტას საწყობი №3

ნახაზი
DRWG.
კვეთი b; c; ესკიზები

CUBICON
DESIGN & BUILDING ENGINEERING
შპს "კუბიკონი", თბილისი, მარშალ გელოვანის გამზ. 13
ტელ: (+995 591) 116444 www.cubicon.ge

პრ. მთავარი კონსტრ. :
გ.თაბაგარი

შესრულება: ISSUED BY:	შემოწმება APPROVED BY:
NP	GT
ფაილი FILE FDN. SECT	პროექტის №: PROJECT No 29I19
ფორმატი PAPER SIZE A3	მასშტაბი SCALE 1:10

ნახ.კოდი DRWG. No: S - 107
კორექტ. REVISION: 00
სტადია STATUS: T.D.
21.01.2021

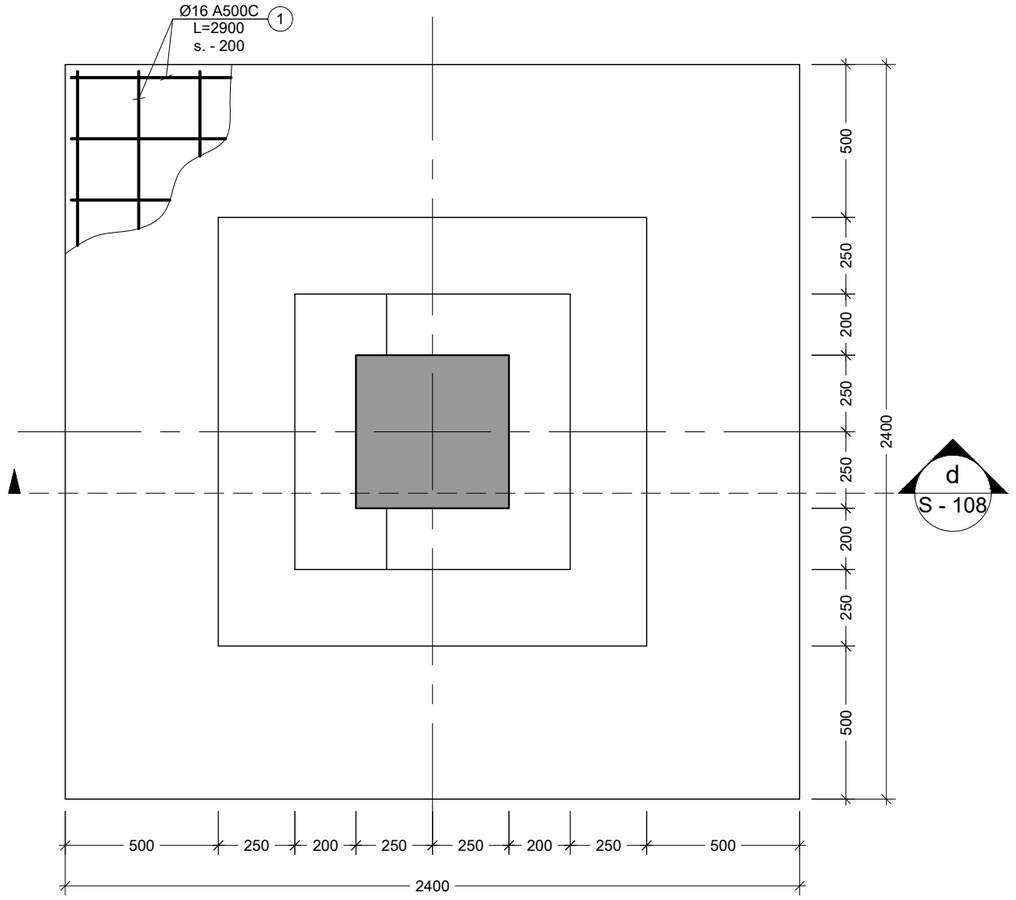

2 / S - 105 S.F.
Scale: 1:20

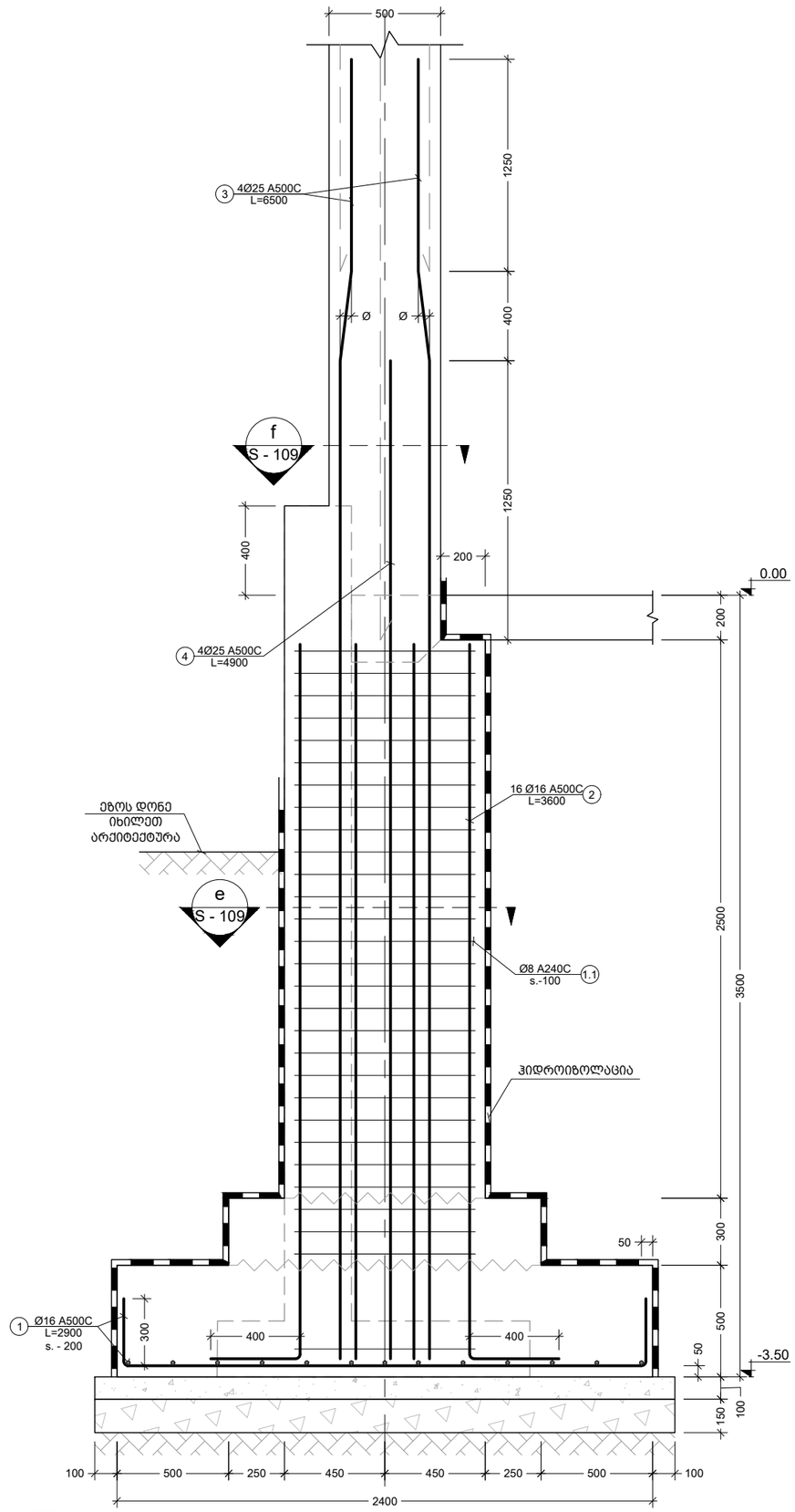

d / - კვეთი
Scale: 1:25

შენიშვნა:
NOTE:

1. ქვაბულის ძირის ნიშნული დაზუსტდეს ადგილზე.
2. ჰიდროიზოლაციის ტიპი შეთანხმდეს დამკვეთთან.

No	Date	Revision	Issued by
----	----	----	----
----	----	----	----
----	----	----	----
----	----	----	----
----	----	----	----
----	----	----	----

სიტუაციური სქემა
KEY PLAN

მისამართი
ADDRESS
თბილისი, გრ. ლორთქიფანიძის ქ. №15ბ; ს/კ 01.19.34.002.178

პროექტი
PROJECT
დასტას საწყობი №3

ნახაზი
DRWG.
S.F.-2

CUBICON DESIGN & BUILDING ENGINEERING
შპს "კუბიკონი", თბილისი, მარშალ გელოვანის გამზ. 13
ტელ: (+995 591) 116444 www.cubicon.ge

პრ. მთავარი კონსტრ. :	შესრულა: ISSUED BY:	შეამოწმა APPROVED BY:
გ.თაბაგარი	NP	GT
	ფაილი FILE FDN. SECT	პროექტის №: PROJECT No 29I19
	ფორმატი PAPER SIZE A3	მასშტაბი SCALE 1:20
ნახ.კოდი DRWG. No S - 108	კორექტ. REVISION 00	სტადია STATUS T.D.

21.01.2021

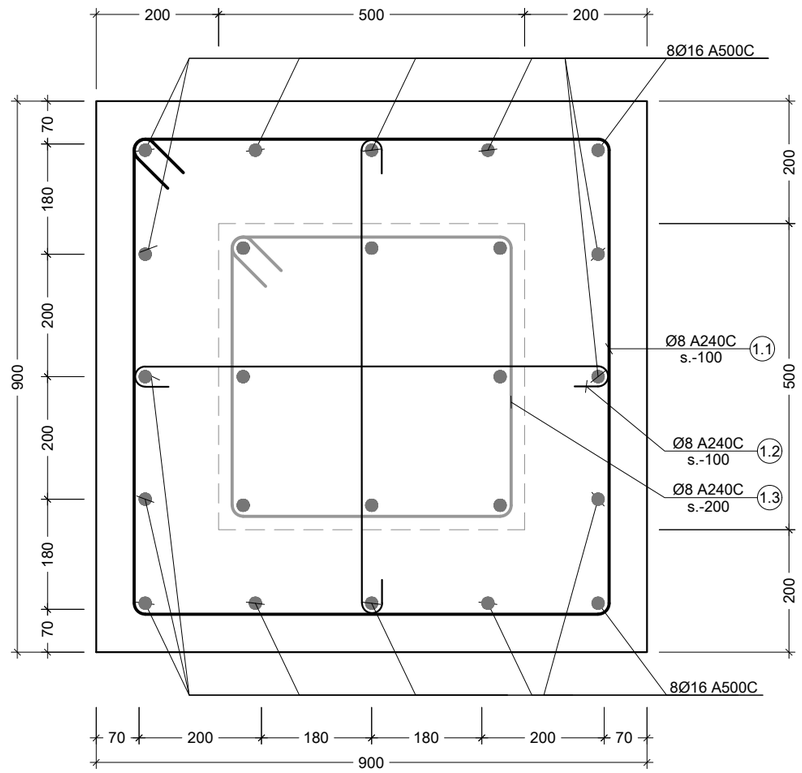

e
S - 108

კვეთი
Scale: 1:10

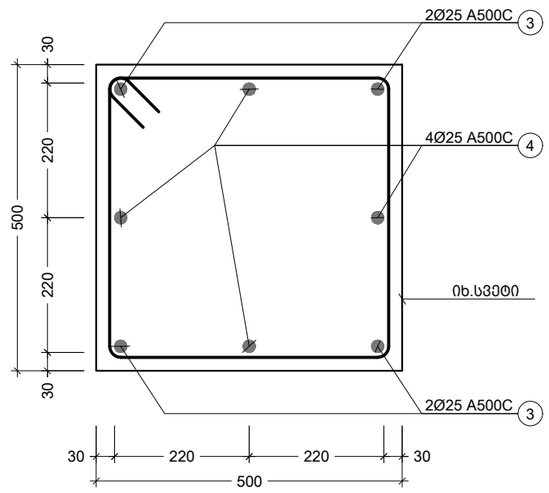

f
S - 108

კვეთი
Scale: 1:10

პოზ. №	ესკიზი	L მმ
1	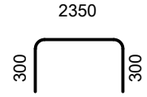	2950
2		3600
3		6500
4		4900
1.1	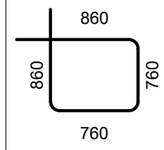	3240
1.2	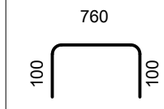	960
1.3	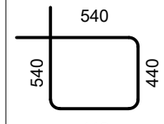	1960

შენიშვნა:
NOTE:

----	----	----	----
----	----	----	----
----	----	----	----
----	----	----	----
----	----	----	----
No	Date	Revision	Issued by

სიტუაციური სქემა
KEY PLAN

მისამართი
ADDRESS
თბილისი, გრ. ლორთქიფანიძის ქ. №15ბ; ს/კ 01.19.34.002.178

პროექტი
PROJECT
დასტას საწყობი №3

ნახაზი
DRWG.
კვეთი e; f; ესკიზები

CUBICON
DESIGN & BUILDING ENGINEERING
შპს "კუბიკონი", თბილისი, მარშალ გელოვანის გამზ. 13
ტელ: (+995 591) 116444 www.cubicon.ge

პრ. მთავარი კონსტრ. : გ.თაბაგარი	შეასრულა: ISSUED BY: NP	შეამოწმა APPROVED BY: GT
	ფაილი FILE FDN. SECT	პროექტის №: PROJECT No 29I19
	ფორმატი PAPER SIZE A3	მასშტაბი SCALE 1:10
ნახ.კოდი DRWG. No S - 109	კორექტ. REVISION 00	სტადია STATUS T.D.

21.01.2021

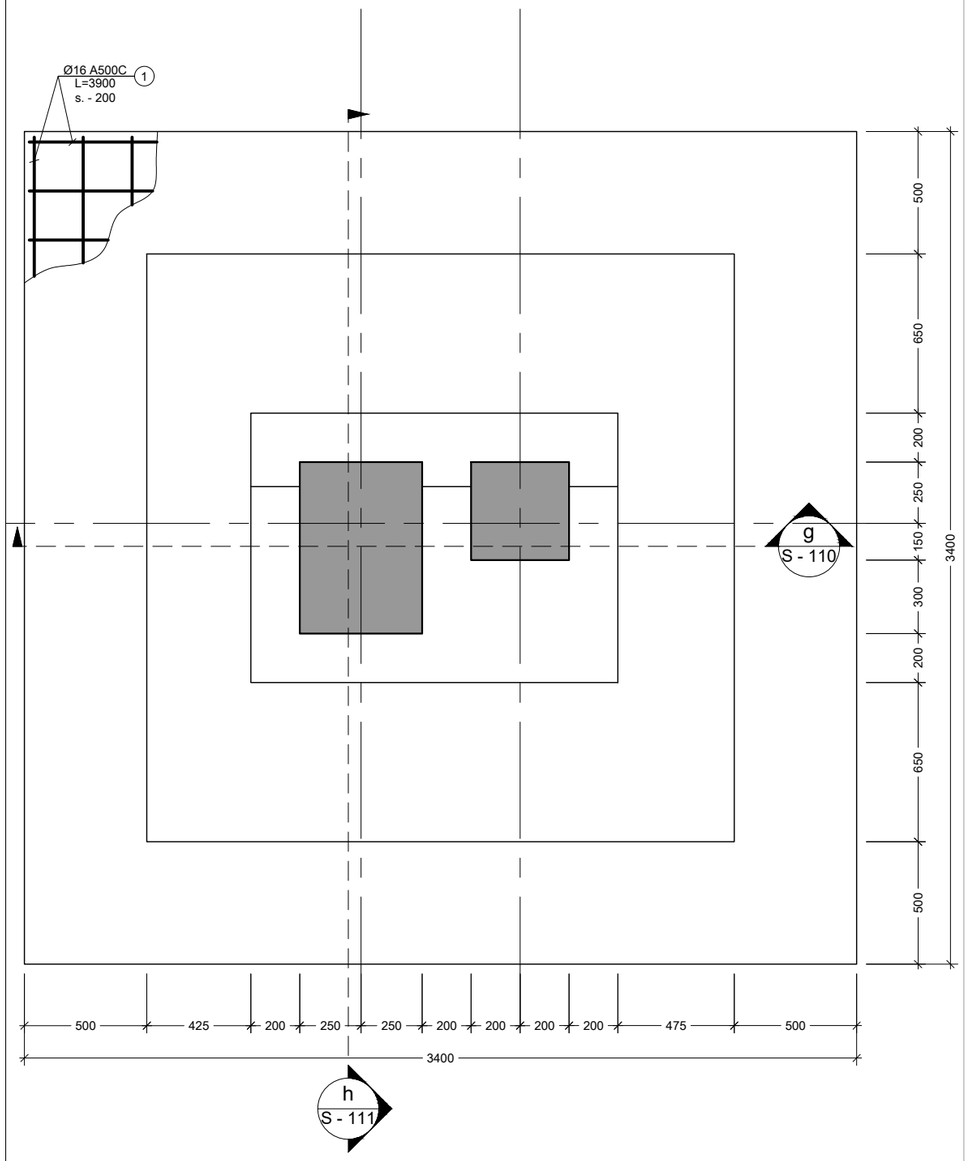

3 / S - 105 S.F.
Scale: 1:25

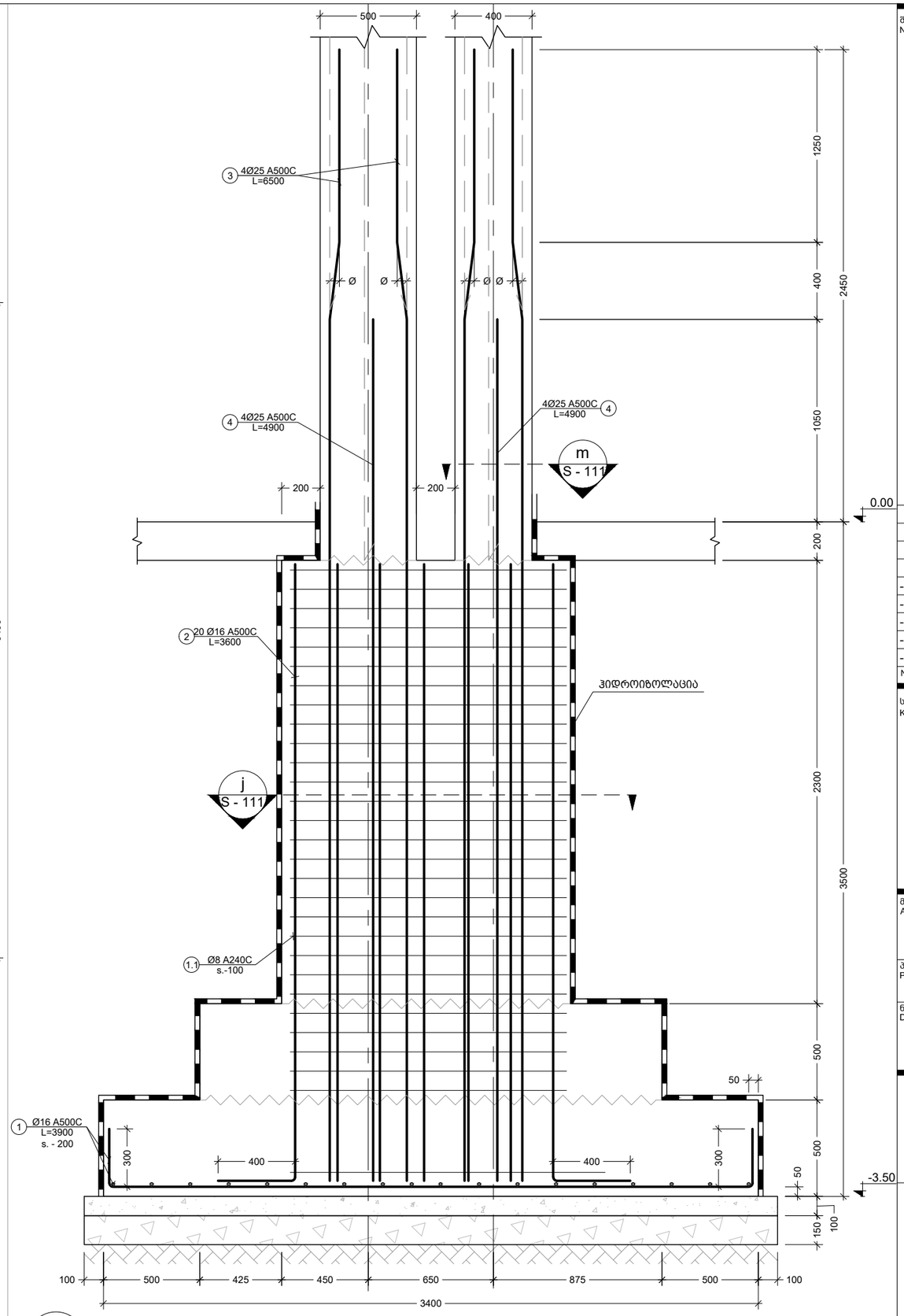

g / - კვეთი
Scale: 1:25

შენიშვნა:
NOTE:

1. ქვაბულის ძირის ნიშნული დაზუსტდეს ადგილზე.
2. ჰიდროიზოლაციის ტიპი შეთანხმდეს დამკვეთთან.

No	Date	Revision	Issued by
----	----	----	----
----	----	----	----
----	----	----	----
----	----	----	----
----	----	----	----

სიტუაციური სქემა
KEY PLAN

მისამართი
ADDRESS
თბილისი, გრ. ლორთქიფანიძის ქ. №15ბ; ს/კ 01.19.34.002.178

პროექტი
PROJECT
დასტას საწყობი №3

ნახაზი
DRWG.
S.F.-3

CUBICON
DESIGN & BUILDING ENGINEERING
შპს "კუბიკონი", თბილისი, მარშალ გელოვანის გამზ. 13
ტელ: (+995 591) 116444 www.cubicon.ge

პრ. მთავარი კონსტრ. :
გ.თაბაგარი

შესრულა: ISSUED BY:	შეამოწმა APPROVED BY:
NP	GT
ფაილი FILE FDN. SECT	პროექტის №: PROJECT No 2919
ფორმატი PAPER SIZE A3	მასშტაბი SCALE 1:25
ნახ.კოდი DRWG. No S - 110	კორექტ. REVISION 00	სტადია STATUS T.D.

21.01.2021

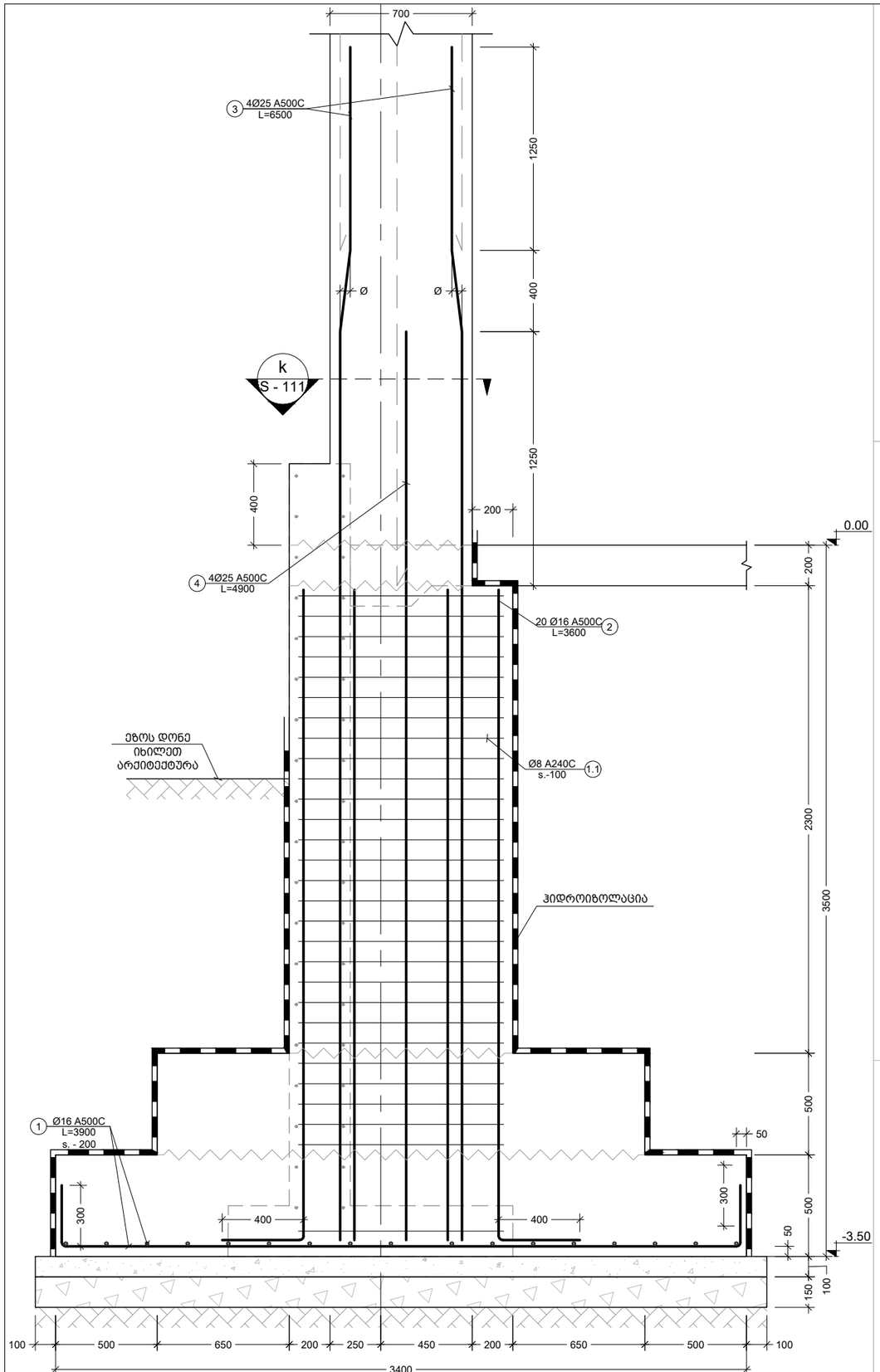

h
S - 110
კვეთი
Scale: 1:25

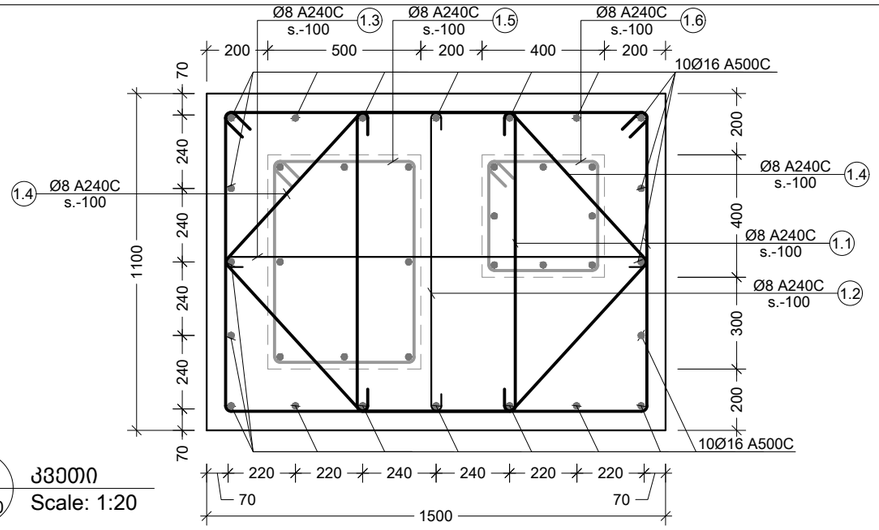

j
S - 110
კვეთი
Scale: 1:20

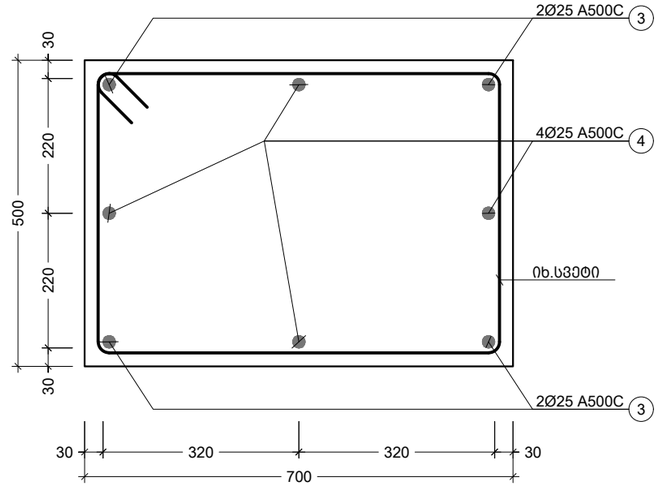

k
S - 110
კვეთი
Scale: 1:10

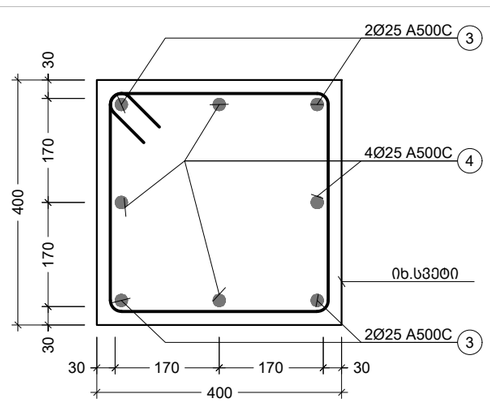

m
S - 110
კვეთი
Scale: 1:10

პოზ. №	ესკიზი	L მმ
1	3300, 300, 300	3900
2	R=40, 3200, 400	3600
3	R=40, 6100, 400	6500
4	R=40, 4500, 400	4900
1.1	1030, 1060, 960, 930	3980
1.2	960, 100, 100	1160
1.3	1360, 100, 100	1560
1.4	100, 100, 690, 690	1520
1.5	540, 740, 640, 440	2360
1.6	540, 540, 440, 440	1960

შენიშვნა:
NOTE:

1. ქვაბულის ძირის ნიშნული დაზუსტდეს ადგილზე.

----	----	----	----
----	----	----	----
----	----	----	----
----	----	----	----
----	----	----	----
No	Date	Revision	Issued by

სიტუაციური სქემა
KEY PLAN

მისამართი
ADDRESS
თბილისი, გრ. ლორთქიფანიძის ქ. №15ბ; ს/კ 01.19.34.002.178

პროექტი
PROJECT
დასტას საწყობი №3

ნახაზი
DRWG.
კვეთი h; j; k; m ესკიზები

CUBICON DESIGN & BUILDING ENGINEERING
შპს "კუბიკონი", თბილისი, მარშალ გელოვანის ბაზა. 13
ტელ: (+995 591) 116444 www.cubicon.ge

პრ. მთავარი კონსტრ. : გ.თაბაგარი	შესრულა: ISSUED BY: NP	შეამოწმა APPROVED BY: GT
	ფაილი FILE FDN. SECT	პროექტის №: PROJECT No 29I19
	ფორმატი PAPER SIZE A3	მასშტაბი SCALE 1:10
ნახ.კოდი DRWG. No S - 111	კორექტ. REVISION 00	სტადია STATUS T.D.

21.01.2021

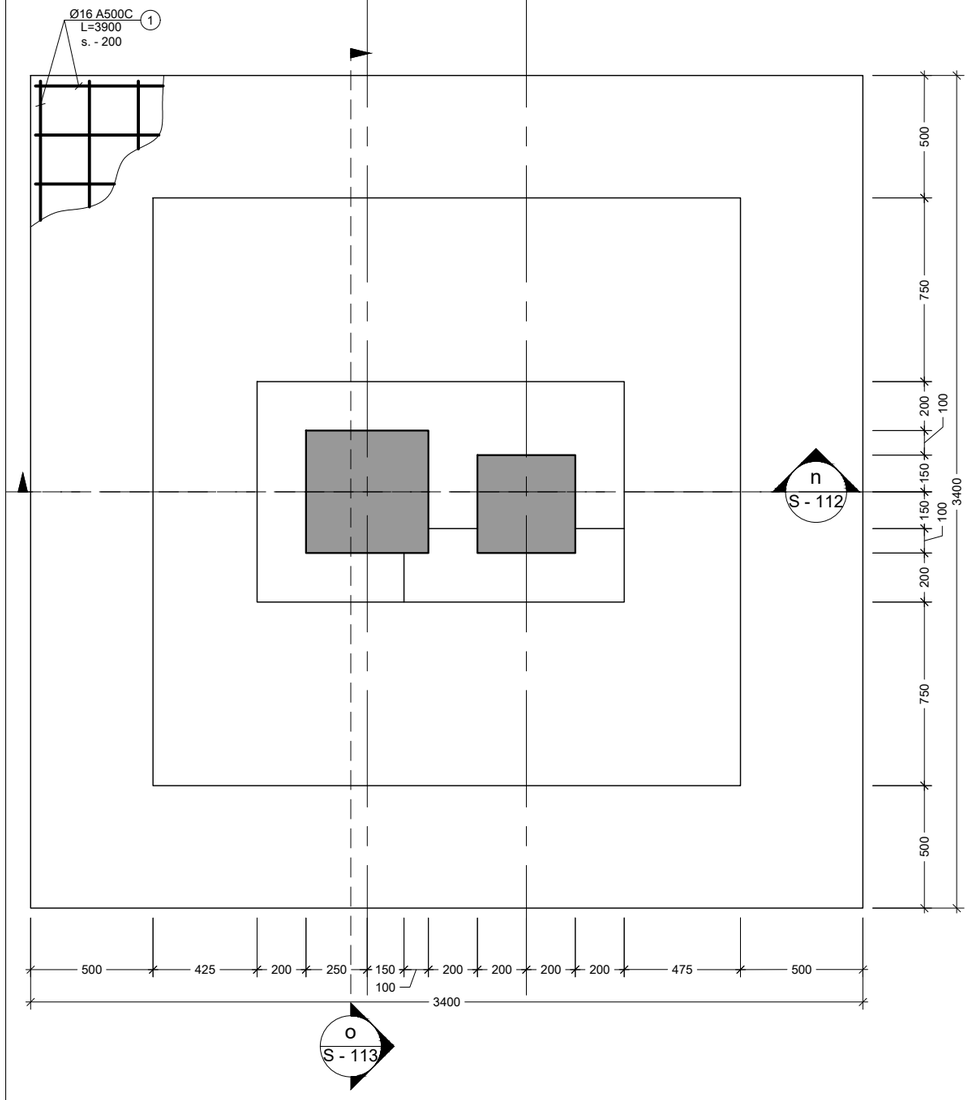

4
S - 105
S.F.
Scale: 1:25

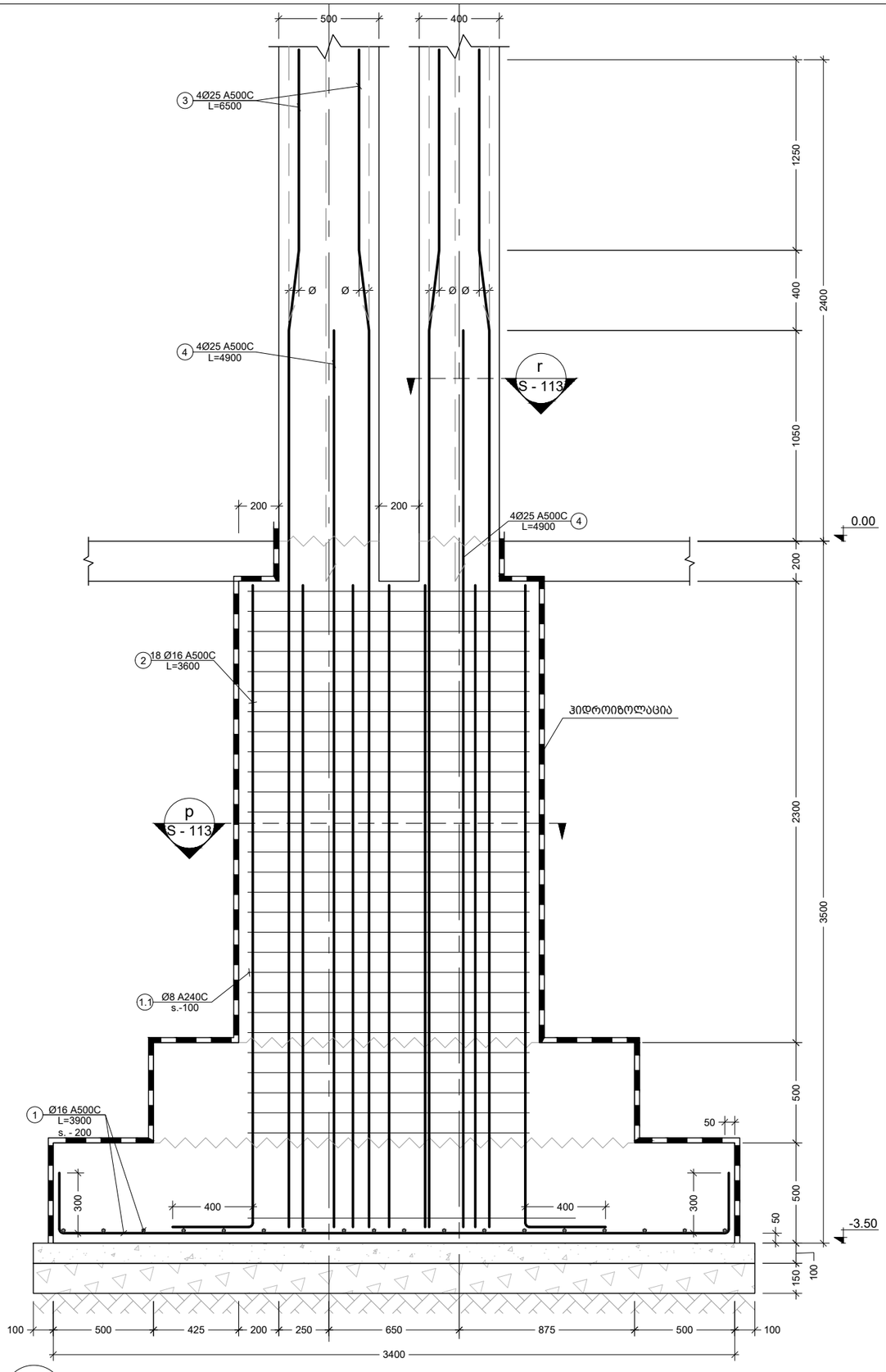

n
-
კვეთი
Scale: 1:25

შენიშვნა:
NOTE:

1. ქვაბულის ძირის ნიშნული დაზუსტდეს ადგილზე.
2. ჰიდროიზოლაციის ტიპი შეთანხმდეს დამკვეთთან.

No	Date	Revision	Issued by
----	----	----	----
----	----	----	----
----	----	----	----
----	----	----	----
----	----	----	----

სიტუაციური სქემა
KEY PLAN

მისამართი
ADDRESS
თბილისი, გრ. ლორთქიფანიძის ქ. №15ბ; ს/კ 01.19.34.002.178

პროექტი
PROJECT
დასტას საწყობი №3

ნახაზი
DRWG.
S.F.-4

CUBICON
DESIGN & BUILDING ENGINEERING
შპს "კუბიკონი", თბილისი, მარშალ გელოვანის ბაძგ. 13
ტელ: (+995 591) 116444 www.cubicon.ge

პრ. მთავარი კონსტრ. : გ.თაბაგარი	შესრულა: ISSUED BY: NP	შეამოწმა APPROVED BY: GT
	ფაილი FILE FDN. SECT	პროექტის №: PROJECT No 2919
	ფორმატი PAPER SIZE A3	მასშტაბი SCALE 1:25
ნახ.კოდი DRWG. No S - 112	კორექტ. REVISION 00	სტადია STATUS T.D.

21.01.2021

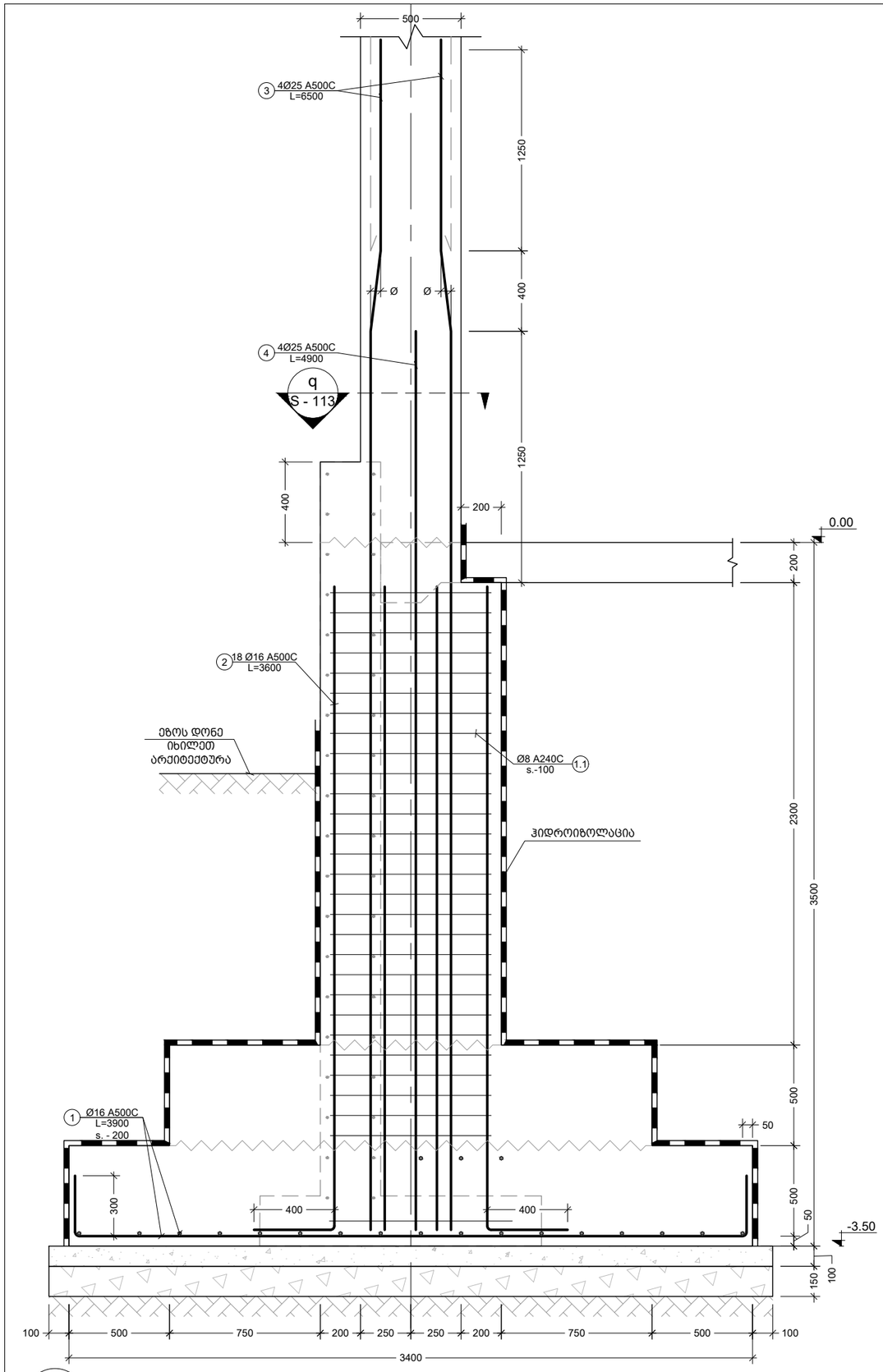

o
S - 112
ᲙᲕᲔᲗᲘ
Scale: 1:25

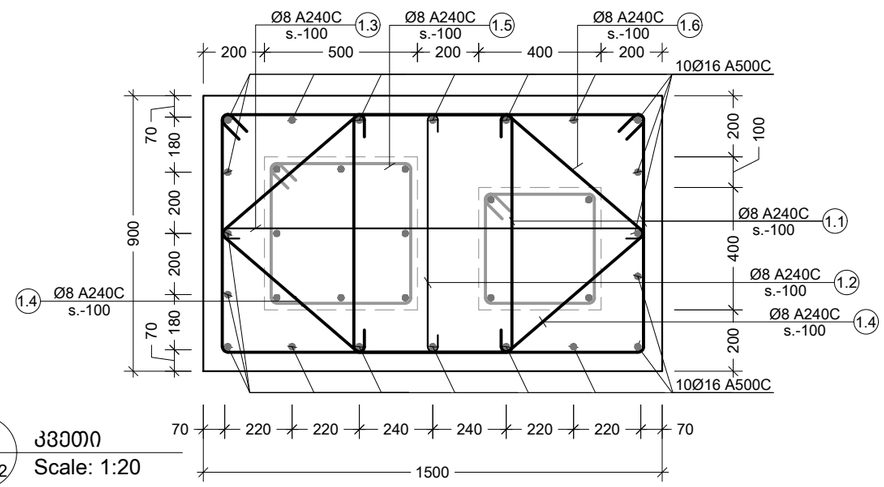

p
S - 112
ᲙᲕᲔᲗᲘ
Scale: 1:20

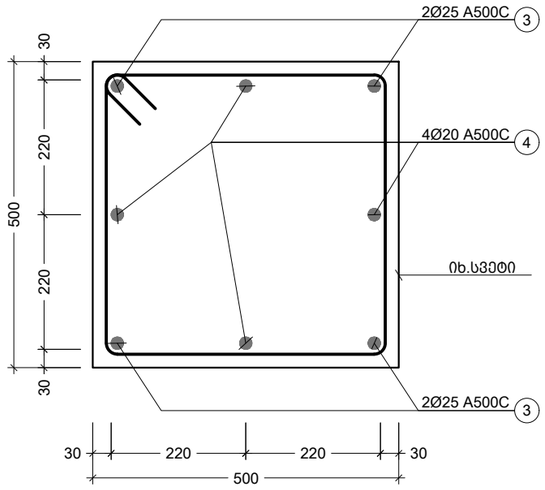

q
S - 112
ᲙᲕᲔᲗᲘ
Scale: 1:10

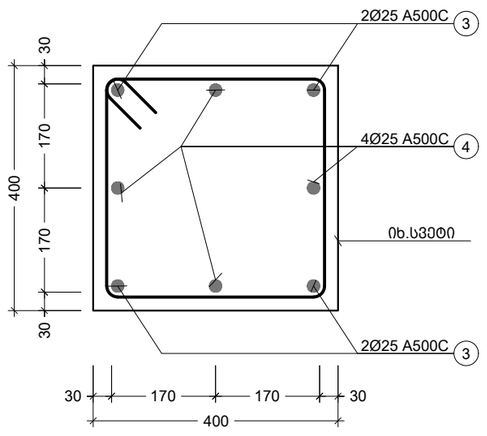

r
S - 112
ᲙᲕᲔᲗᲘ
Scale: 1:10

ᲞᲝᲖ. №	ᲔᲡᲙᲘᲖᲘ	L მმ
1	3300; 300; 300	3900
2	R=4d; 3200; 400	3600
3	R=4d; 6100; 400	6500
4	R=4d; 4500; 400	4900
1.1	1030; 860; 760; 930	3580
1.2	760; 100; 100	960
1.3	1360; 100; 100	1560
1.4	100; 100; 980; 580	1380
1.5	540; 540; 440; 440	1960
1.6	440; 440; 340; 340	1560

ᲨᲔᲜᲘᲨᲕᲜᲐ:
NOTE:

1. ᲥᲕᲐᲑᲣᲚᲘᲡ ᲫᲘᲠᲘᲡ ᲜᲘᲨᲜᲣᲚᲘ ᲓᲐᲖᲣᲡᲢᲓᲔᲑᲐ ᲐᲓᲒᲘᲚᲖᲔ.
2. ᲰᲘᲓᲠᲝᲘᲖᲝᲚᲐᲪᲘᲘᲡ ᲢᲘᲞᲘ ᲨᲔᲛᲝᲜᲐᲮᲛᲓᲔᲑᲐ ᲓᲐᲛᲙᲕᲔᲗᲗᲐᲜ.

No	Date	Revision	Issued by
----	----	----	----
----	----	----	----
----	----	----	----
----	----	----	----
----	----	----	----

ᲡᲘᲢᲣᲐᲪᲘᲣᲠᲘ ᲡᲥᲔᲛᲐ
KEY PLAN

ᲛᲘᲡᲐᲛᲐᲠᲗᲘ
ADDRESS
ᲗᲑᲘᲚᲘᲡᲘ, ᲒᲠ. ᲚᲝᲠᲗᲥᲘᲤᲐᲜᲘᲫᲘᲡ Ქ. №15ბ; ს/კ 01.19.34.002.178

ᲞᲠᲝᲔᲥᲢᲘ
PROJECT
ᲓᲐᲡᲢᲐᲡ ᲡᲐᲬᲧᲝᲑᲘ №3

ᲜᲐᲮᲐᲖᲘ
DRWG.
ᲙᲕᲔᲗᲘ o; p; q; ᲔᲡᲙᲘᲖᲔᲑᲘ

CUBICON
DESIGN & BUILDING ENGINEERING
ᲨᲞᲡ "ᲙᲣᲑᲘᲙᲝᲜᲘ", ᲗᲑᲘᲚᲘᲡᲘ, ᲛᲐᲠᲯᲐᲚᲐ ᲒᲔᲚᲝᲕᲐᲜᲘᲡ ᲛᲐᲛᲔ. 13
ᲢᲔᲚ: (+995 591) 116444 www.cubicon.ge

ᲞᲠ. ᲛᲗᲐᲕᲐᲠᲘ ᲙᲝᲜᲡᲢᲠ. :	ᲨᲔᲡᲠᲣᲚᲔᲑᲣᲚᲘᲐ: ISSUED BY:	ᲓᲐᲛᲢᲙᲘᲪᲔᲑᲣᲚᲘᲐ APPROVED BY:
გ.თაბაგარი	NP	GT
	ᲤᲐᲘᲚᲘ FILE FDN. SECT	ᲞᲠᲝᲔᲥᲢᲘᲡ №: PROJECT No 29I19
	ᲤᲝᲠᲛᲐᲢᲘ PAPER SIZE A3	ᲛᲐᲡᲨᲢᲐᲑᲘ SCALE 1:10
ᲜᲐᲮ.ᲙᲝᲓᲘ DRWG. No S - 113	ᲙᲝᲠᲔᲥᲢ. REVISION 00	ᲡᲢᲐᲓᲘᲐ STATUS T.D.

21.01.2021

კონსტრ. დასახ.	ელემენტის დასახ.	პოზ. №	დიამეტრი ან კვეთი (მმ)	ერთეულის სიგრძე (მ.)	რაოდენობა (ც.)	საერთო სიგრძე (მ.)	საერთო წონა (კგ.)
საძირკვლები	S.F.-1	1	Ø 16 A500C	2900	17 X 16	789	1244
		2	Ø 16 A500C	3900	13 X 16	811	1280
		3	Ø 16 A500C	3600	16 X 16	922	1454
		4	Ø 25 A500C	6500	4 X 16	416	1602
		5	Ø 25 A500C	4900	4 X 16	314	1208
		1.1	Ø 8 A240C	3640	29 X 16	1689	666
		1.2	Ø 8 A240C	1160	29 X 16	538	212
		1.3	Ø 8 A240C	960	29 X 16	445	176
		1.4	Ø 8 A240C	2360	15 X 16	566	223
		მძიმე ბეტონი	B25	V =	8.25 X 16	= 132.0	მ³
		ბეტონის მომზადება	B15	V =	0.95 X 16	= 15.20	მ³
	S.F.-2	1	Ø 16 A500C	2900	26 X 3	226	357
		2	Ø 16 A500C	3600	16 X 3	173	273
		3	Ø 25 A500C	6500	4 X 3	78	300
		4	Ø 25 A500C	4900	4 X 3	59	226
		1.1	Ø 8 A240C	3240	29 X 3	282	111
		1.2	Ø 8 A240C	960	58 X 3	167	66
		1.3	Ø 8 A240C	1960	15 X 3	88	35
		მძიმე ბეტონი	B25	V =	5.66 X 3	= 17.0	მ³
		ბეტონის მომზადება	B15	V =	0.70 X 3	= 2.10	მ³

კონსტრ. დასახ.	ელემენტის დასახ.	პოზ. №	დიამეტრი ან კვეთი (მმ)	ერთეულის სიგრძე (მ.)	რაოდენობა (ც.)	საერთო სიგრძე (მ.)	საერთო წონა (კგ.)
საძირკვლები	S.F.-3	1	Ø 16 A500C	3900	36 X 1	140	221
		2	Ø 16 A500C	3600	20 X 1	72	114
		3	Ø 25 A500C	6500	8 X 1	52	200
		4	Ø 25 A500C	4900	8 X 1	39	151
		1.1	Ø 8 A240C	4000	58 X 1	232	91
		1.2	Ø 8 A240C	1160	29 X 1	34	13
		1.3	Ø 8 A240C	1560	29 X 1	45	18
		1.4	Ø 8 A240C	1520	58 X 1	88	35
		1.5	Ø 8 A240C	2360	15 X 1	35	14
		1.6	Ø 8 A240C	1960	15 X 1	29	12
		მძიმე ბეტონი	B25	V =	12.80 X 1	= 12.8	მ³
		ბეტონის მომზადება	B15	V =	1.30 X 1	= 1.30	მ³
	S.F.-4	1	Ø 16 A500C	3900	36 X 1	140	221
		2	Ø 16 A500C	3600	20 X 1	72	114
		3	Ø 25 A500C	6500	8 X 1	52	200
		4	Ø 25 A500C	4900	8 X 1	39	151
		1.1	Ø 8 A240C	3580	58 X 1	208	82
		1.2	Ø 8 A240C	960	29 X 1	28	11
		1.3	Ø 8 A240C	1560	29 X 1	45	18
		1.4	Ø 8 A240C	1380	58 X 1	80	32
		1.5	Ø 8 A240C	1960	15 X 1	29	12
		1.6	Ø 8 A240C	1560	15 X 1	23	9
		მძიმე ბეტონი	B25	V =	12.10 X 1	= 12.1	მ³
		ბეტონის მომზადება	B15	V =	1.30 X 1	= 1.30	მ³

შენიშვნა:
NOTE:

No	Date	Revision	Issued by
----	----	----	----
----	----	----	----
----	----	----	----
----	----	----	----
----	----	შესწორებული საძირკვლის ზომები	----

სიტუაციური სქემა
KEY PLAN

მისამართი
ADDRESS
თბილისი, გრ. ლორთქიფანიძის ქ. №15ბ; ს/კ 01.19.34.002.178

პროექტი
PROJECT
დასტას საწყობი №3

ნახაზი
DRWG.
საძირკვლების სპეციფიკაცია

CUBICON DESIGN & BUILDING ENGINEERING
შპს "ქუბიკონი", თბილისი, მარშალ გელოვანის გამზ. 13
ტელ: (+995 591) 116444 www.cubicon.ge

პრ. მთავარი კონსტრ. : გ.თაბაგარი	შეასრულა: ISSUED BY: NP	შეამოწმა APPROVED BY: GT
	ფაილი FILE FDN. SECT	პროექტის №: PROJECT No 29I19
	ფორმატი PAPER SIZE A3	მასშტაბი SCALE ----
ნახ.კოდი DRWG. No S - 114	კორექტ. REVISION 00	სტადია STATUS T.D.

21.01.2021

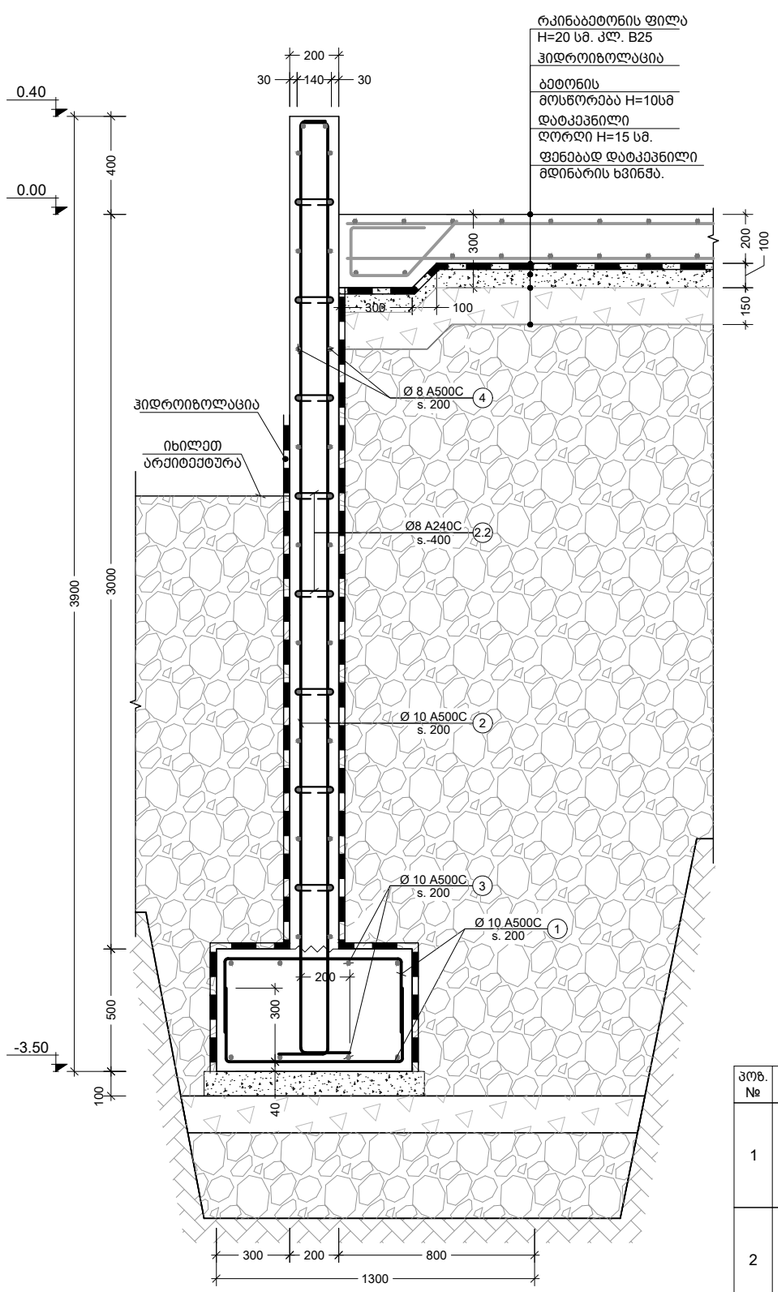

პოზ. №	ესკიზი	L მმ
1	700; 300; 300	1300
2	100; 3800; 300	4200
2.2	150; 100; 100	350

ბეტონის მომზადება
H=5 სმ. კლ. B15
დატკეპნილი
ღორღი H=15 სმ.
ფენებად დატკეპნილი
მდინარის ხვინჭა

2
S - 105
R.C.W.
Scale: 1:25

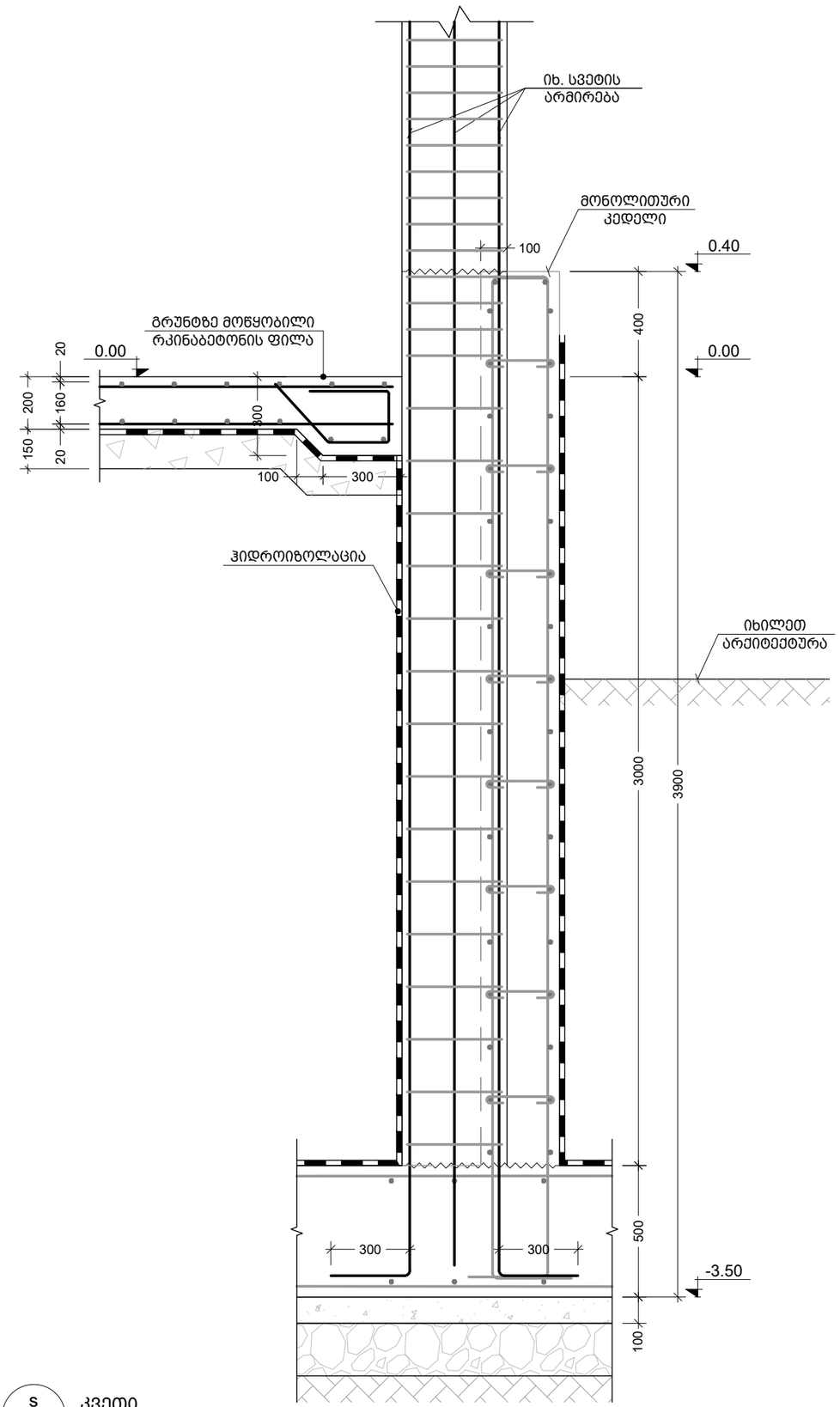

s
S - 105
კვეთი
Scale: 1:20

შენიშვნა:
NOTE:

1. ქვაბულის ძირის ნიშნული დაზუსტდეს ადგილზე.
2. ჰიდროიზოლაციის ტიპი შეთანხმდეს დამკვეთთან.

No	Date	Revision	Issued by
----	----	----	----
----	----	----	----
----	----	----	----
----	----	----	----
----	----	----	----

სიტუაციური სქემა
KEY PLAN

მისამართი
ADDRESS
თბილისი, მრ. ლორთქიფანიძის ქ. №15ბ; ს/კ 01.19.34.002.178

პროექტი
PROJECT
დასტას საწყობი №3

ნახაზი
DRWG.
R.C.W.-2; კვეთი s

CUBICON
DESIGN & BUILDING ENGINEERING
შპს "კუბიკონი", თბილისი, მარშალ გელოვანის ბაღი. 13
ტელ: (+995 591) 116444 www.cubicon.ge

პრ. მთავარი კონსტრ. :	შესრულა: ISSUED BY:	შეამოწმა APPROVED BY:
გ.თაბაგარი	NP	GT
	ფაილი FILE FDN. SECT	პროექტის №: PROJECT No 29I19
	ფორმატი PAPER SIZE A3	მასშტაბი SCALE 1:20
ნახ.კოდი DRWG. No S - 116	კორექტ. REVISION 00	სტატია STATUS T.D.

21.01.2021

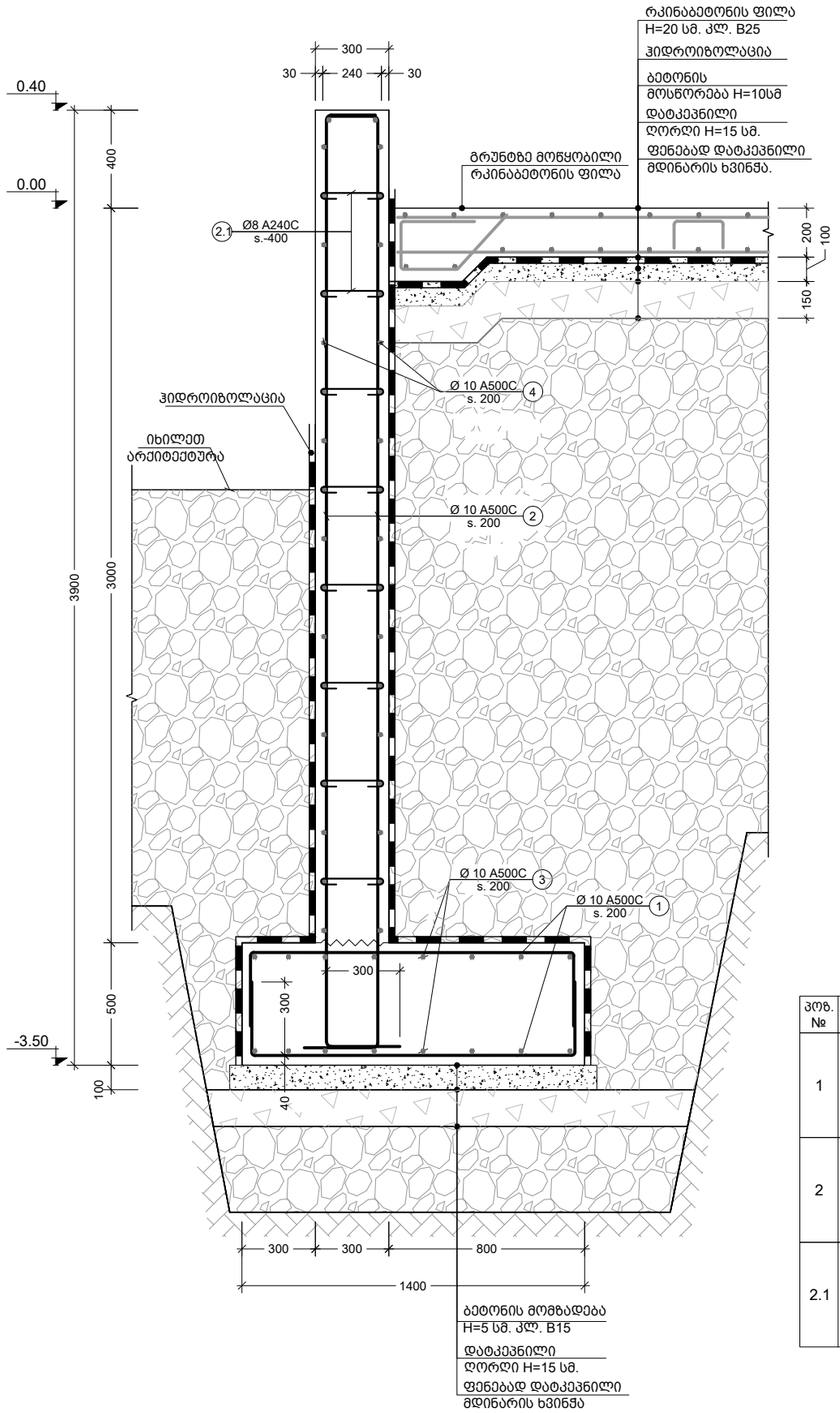

პოზ. №	ესკიზი	L მმ
1	1300; 300; 300	1900
2	200; 3800; 300	4300
2.1	250; 100; 100	450

1 / S - 105 R.C.W.
Scale: 1:25

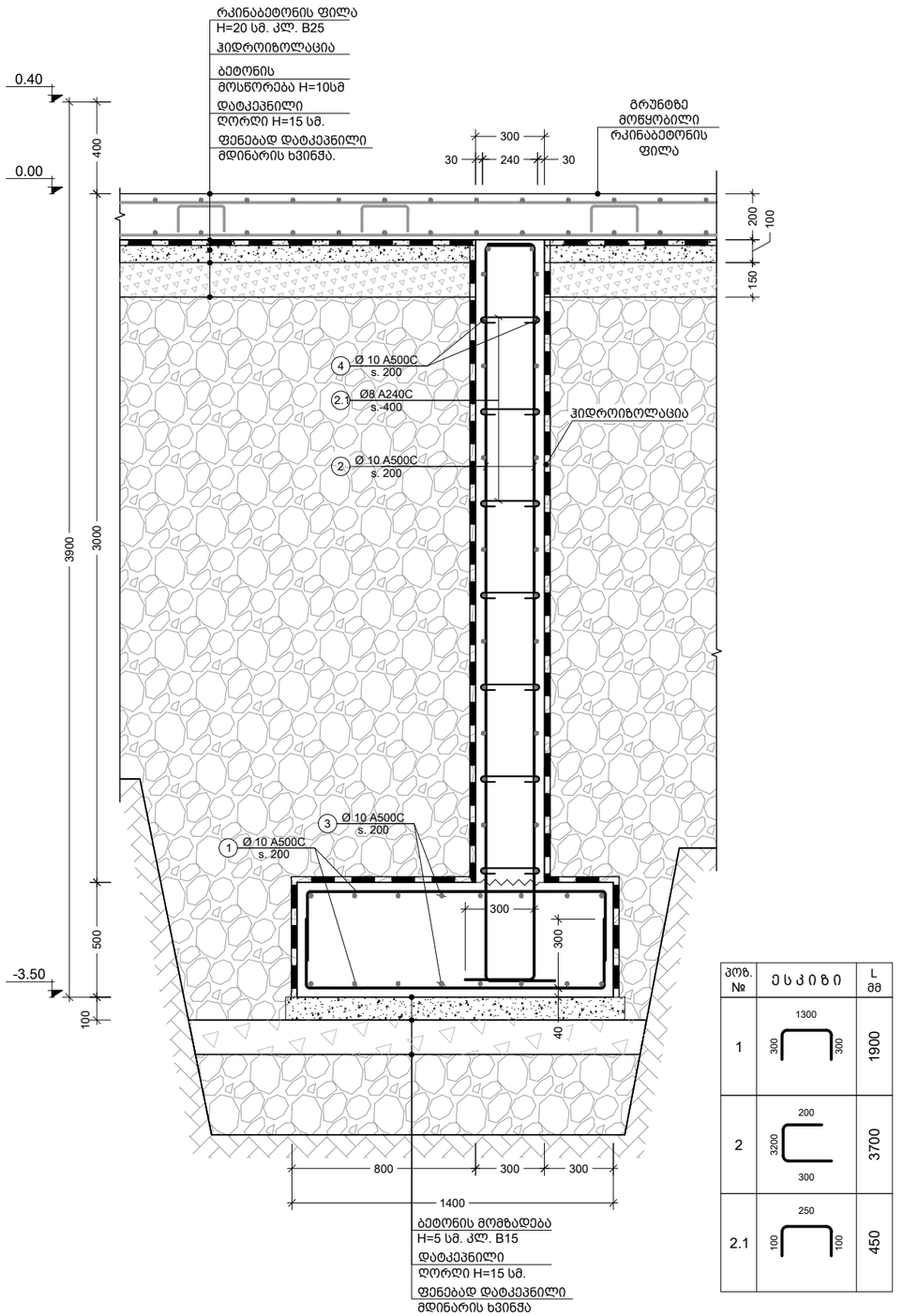

პოზ. №	ესკიზი	L მმ
1	1300; 300; 300	1900
2	200; 3200; 300	3700
2.1	250; 100; 100	450

1' / S - 105 R.C.W.
Scale: 1:25

შენიშვნა:
NOTE:

1. ქვაბულის ძირის ნიშნული დაზუსტდეს ადგილზე.
2. ჰიდროიზოლაციის ტიპი შეთანხმდეს დამკვეთთან.

----	----	----	----
----	----	----	----
----	----	----	----
----	----	----	----
----	----	----	----
No	Date	Revision	Issued by

სიტუაციური სქემა
KEY PLAN

მისამართი
ADDRESS
თბილისი, გრ. ლორთქიფანიძის ქ. №15ბ; ს/კ 01.19.34.002.178

პროექტი
PROJECT
დასტას საწყობი №3

ნახაზი
DRWG.
R.C.W.-1; R.C.W.-1'

CUBICON DESIGN & BUILDING ENGINEERING
შპს "კუბიკონი", თბილისი, მარშალ გელოვანის ბაში. 13
ტელ: (+995 591) 116444 www.cubicon.ge

პრ. მთავარი კონსტრ. : გ.თაბაგარი	შეასრულა: ISSUED BY: NP	შეამოწმა APPROVED BY: GT
	ფაილი FILE FDN. SECT	პროექტის №: PROJECT No 29I19
	ფორმატი PAPER SIZE A3	მასშტაბი SCALE 1:25
ნახ.კოდი DRWG. No S - 115	კორექტ. REVISION 00	სტადია STATUS T.D.

21.01.2021

კონსტრ. დასახ.	ელემენტის დასახ.	პოზ. №	დიამეტრი ან კვეთი (მმ)		ერთეულის სიგრძე (მმ.)	რაოდენობა (ც.)		საერთო სიგრძე (მ.)	საერთო წონა (კგ.)
მონოლითური კედლები	RC.W. - 1	1	Ø 10	A500C	1900	1600 X 1		3040	1873
		2	Ø 10	A500C	4300	1600 X 1		6880	4240
		3	Ø 10	A500C	დ.ა.	-		2750	1695
		4	Ø 10	A500C	დ.ა.	-		6150	3790
		2.1	Ø 8	A240C	450	3200 X 1		1440	568
		მძიმე ბეტონი		B25	V =	200.0 X 1	=	200.00	მ³
		ბეტონის მომზადება		B15	V =	16.0 X 1	=	16.00	მ³
	RC.W. - 1'	1	Ø 10	A500C	1900	130 X 1		247	152
		2	Ø 10	A500C	3700	130 X 1		481	296
		3	Ø 10	A500C	დ.ა.	-		250	154
		4	Ø 10	A500C	დ.ა.	-		450	277
		2.1	Ø 8	A240C	450	250 X 1		113	44
		მძიმე ბეტონი		B25	V =	20.1 X 1	=	20.10	მ³
		ბეტონის მომზადება		B15	V =	2.2 X 1	=	2.20	მ³
	RC.W. - 2	1	Ø 10	A500C	1300	85 X 1		111	68
		2	Ø 10	A500C	4200	85 X 1		357	220
		3	Ø 10	A500C	დ.ა.	-		80	49
		4	Ø 10	A500C	დ.ა.	-		350	216
		2.1	Ø 8	A240C	450	170 X 1		77	30
		მძიმე ბეტონი		B25	V =	9.5 X 1	=	9.50	მ³
		ბეტონის მომზადება		B15	V =	0.9 X 1	=	0.90	მ³

შენიშვნა:
NOTE:

No	Date	Revision	Issued by
----	----	----	----
----	----	----	----
----	----	----	----
----	----	----	----
----	----	----	----

სიტუაციური სქემა
KEY PLAN

მისამართი
ADDRESS
თბილისი, გრ. ლორთქიფანიძის ქ. №15ბ; ს/კ 01.19.34.002.178

პროექტი
PROJECT
დასტას საწყობი №3

ნახაზი
DRWG.
მონოლითური კედლების სპეციფიკაცია

CUBICON
DESIGN & BUILDING ENGINEERING

შპს "კუბიკონი", თბილისი, მარშალ გელოვანის გამზ. 13
ტელ: (+995 591) 116444 www.cubicon.ge

პრ. მთავარი კონსტრ. :	შემსრულა: ISSUED BY:	შემმოწმა APPROVED BY:
გ.თაბაგარი	NP	GT
	ფაილი FILE FDN. SECT	პროექტის №: PROJECT No 29I19
	ფორმატი PAPER SIZE A3	მასშტაბი SCALE ----
ნახ.კოდი DRWG. No S - 116	კორექტ. REVISION 00	სტადია STATUS T.D.

21.01.2021

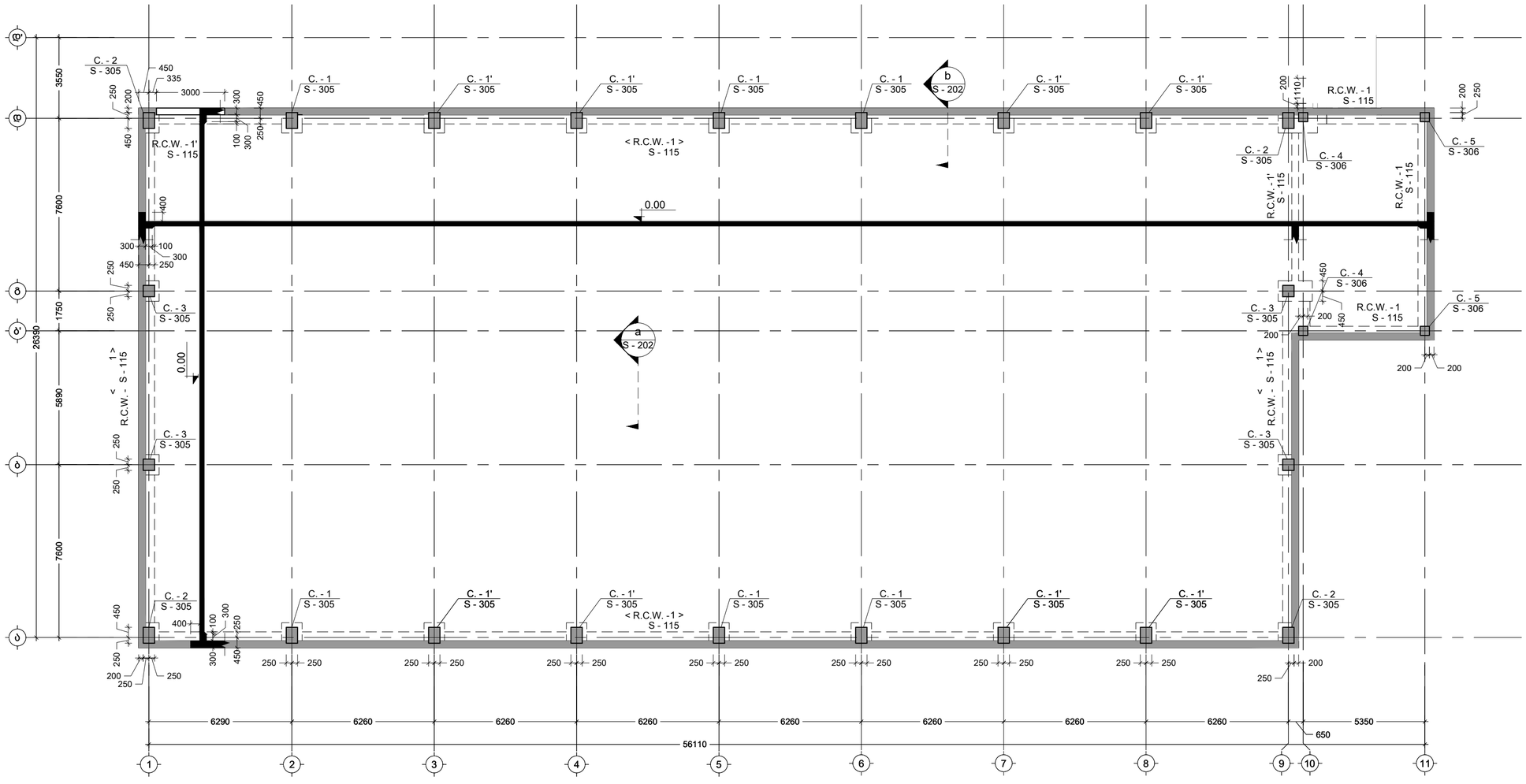

----	----	----	----
----	----	----	----
----	----	----	----
----	----	----	----
01	210121	დაკორექტირდა მარკირება	NP
No	Date	Revision	Issued by

საინვესტიციო სქემა
KEY PLAN

მისამართი
ADDRESS
თბილისი, გრ. ლორთქიფანიძის ქ. №15ბ; ს/კ 01.19.34.002.178

პროექტი
PROJECT
დასტას საწყობი №3

ნახაზი
DRWG.
გრუნტზე მოწყობილი რკ.ბ. ფილის გეგმა 0.00 ნიშნულზე

CUBICON DESIGN & BUILDING ENGINEERING
მას "ქუბიკონი", თბილისი, მარშალ გელოვანის ბაზა 13
ტელ: (+995 591) 116444 www.cubicon.ge

გრ. მთავარი კონსტრ. : გ.თაბაგარი	შეასრულა: ISSUED BY: NP	შეამოწმა APPROVED BY: GT
	ფაილი FILE SL 001 FORMWORK	პროექტის №: PROJECT No 29I19
	ფორმატი PAPER SIZE A2	მასშტაბი SCALE 1:150
ნახ.კოდი DRWG. No S - 201	კორექტ. REVISION 01	სტატუსი STATUS T.D.

21.01.2021

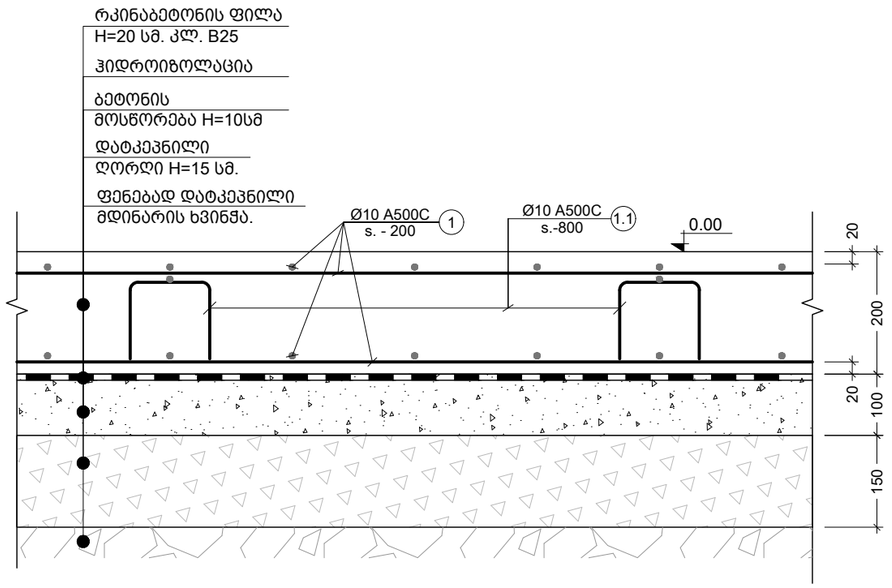

a
S - 201
კვეთი
Scale: 1:10

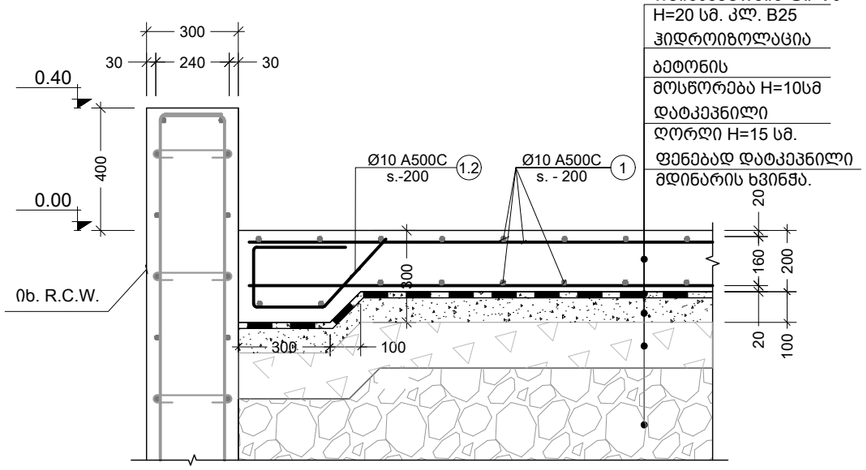

b
S - 201
კვეთი
Scale: 1:20

პოზ. №	ე ს კ ი ზ ი	L მმ
1.1	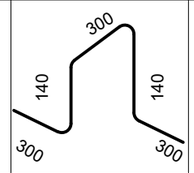	1180
1.2	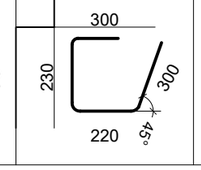	1050

კონსტრ. დასახ.	ელემენტის დასახ.	პოზ. №	დიამეტრი ან კვეთი (მმ)	ერთეულის სიგრძე (მმ.)	რაოდენობა (ც.)	საერთო სიგრძე (მ.)	საერთო წონა (კგ.)
გრუნტზე მოწყობილი ფილა		1	Ø 10 A500C	დ.ა.	-	25750	15868
		1.1	Ø 8 A240C	1180	1850 X 1	2183	861
		1.2	Ø 8 A240C	1050	750 X 1	788	311
		მძიმე ბეტონი	B25	V = 252.00 X 1		= 252.0 მ³	
		ბეტონის მომზადება	B15	V = 120.00 X 1		= 120.00 მ³	

შენიშვნა:
NOTE:

1. ჰიდროიზოლაციის ტიპი შეთანხმდეს დამკვეთთან.

No	Date	Revision	Issued by
----	----	----	----
----	----	----	----
----	----	----	----
----	----	----	----
----	----	----	----

სიტუაციური სქემა
KEY PLAN

მისამართი
ADDRESS
თბილისი, გრ. ლორთქიფანიძის ქ. №15ბ; ს/კ 01.19.34.002.178

პროექტი
PROJECT
დასტას საწყობი №3

ნახაზი
DRWG.
კვეთი a; b; ესკიზები

CUBICON
DESIGN & BUILDING ENGINEERING
შპს "კუბიკონი", თბილისი, მარშალ გელოვანის გამზ. 13
ტელ: (+995 591) 116444 www.cubicon.ge

პრ. მთავარი კონსტრ. :	შეასრულა: ISSUED BY:	შეამოწმა APPROVED BY:
გ.თაბაგარი	NP	GT
	ფაილი FILE SLAB SECT.	პროექტის №: PROJECT No 2919
	ფორმატი PAPER SIZE A3	მასშტაბი SCALE 1:10
ნახ.კოდი DRWG. No S - 202	კორექტ. REVISION 00	სტადია STATUS T.D.

21.01.2021

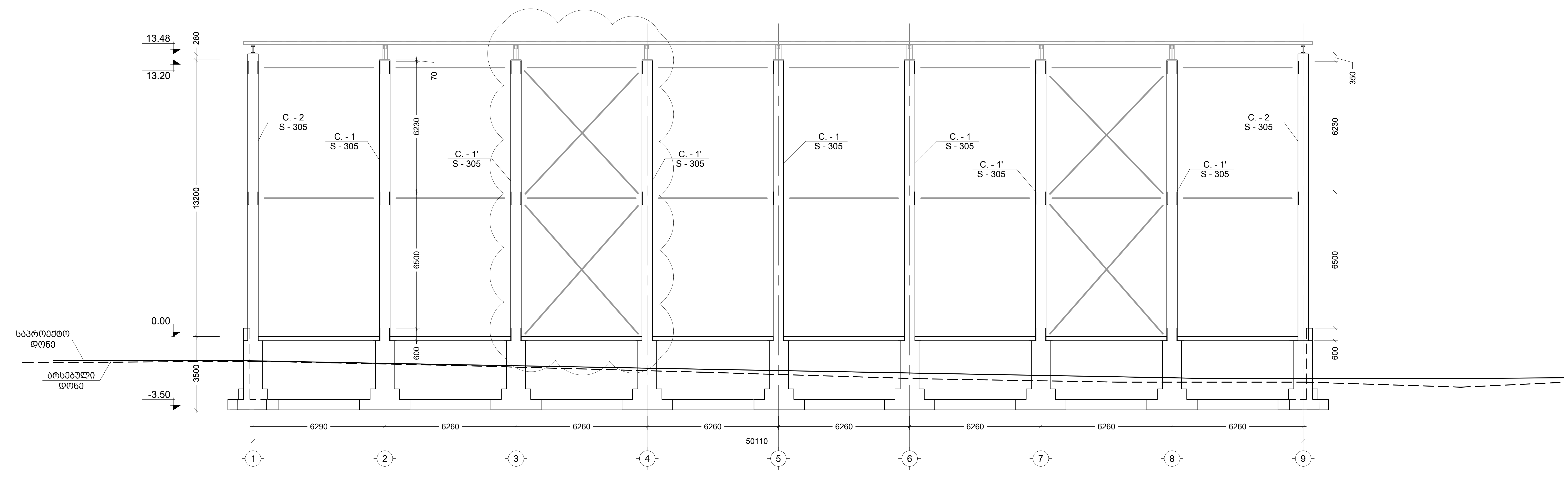

- / - ჩარჩო ა ღერძზე
Scale: 1:150

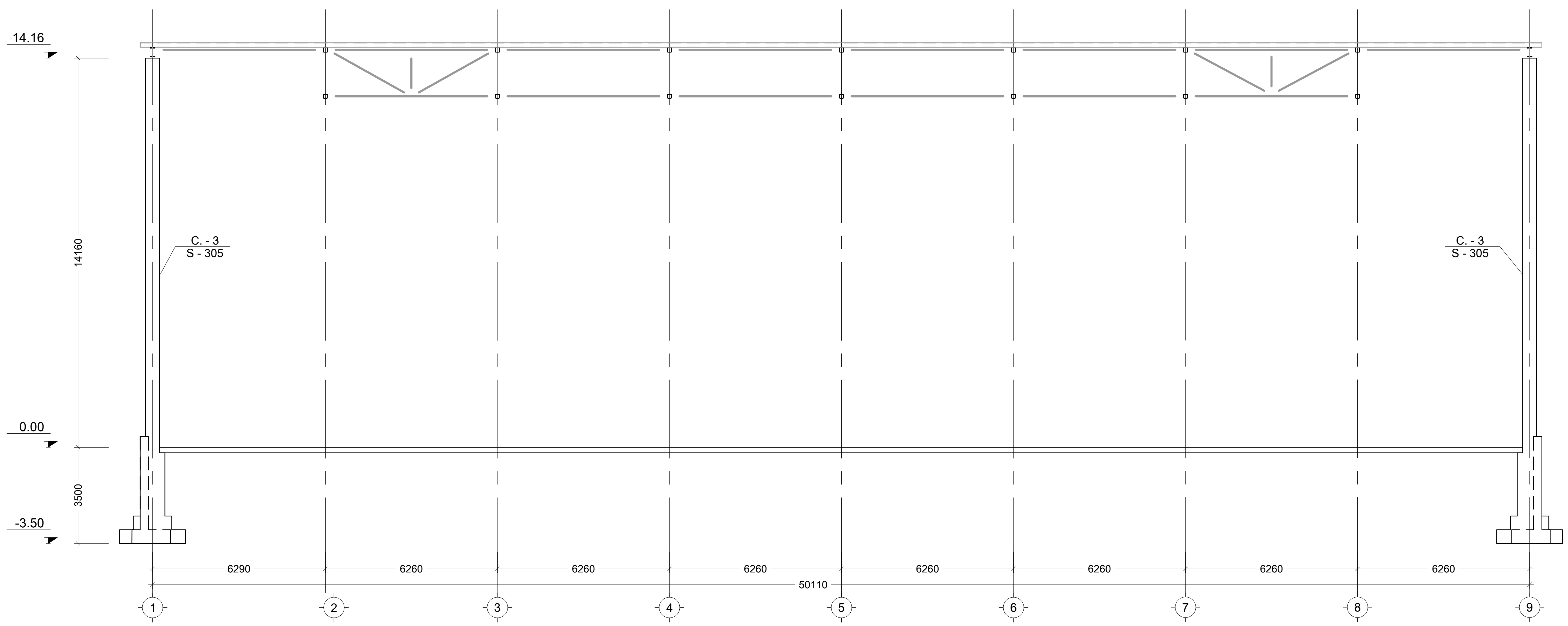

- / - ჩარჩო ბ ღერძზე
Scale: 1:150

შენიშვნა:
NOTE:

1. კორექტირებული ადგილი

No	Date	Revision	Issued by
----	----	----	----
----	----	----	----
----	----	----	----
----	----	----	----
01	210121	დაკორექტირდა კავშირები	NP

სიტუაციური სქემა
KEY PLAN

მისამართი
ADDRESS
თბილისი, გრ. ლორთქიფანიძის ქ. №15ბ; ს/კ 01.19.34.002.178

პროექტი
PROJECT
დასტას საწყობი №3

ნახაზი
DRWG.
ჩარჩო ა და ბ ღერძებზე

CUBICON©
DESIGN & BUILDING ENGINEERING
შპს "კუბიკონი", თბილისი, მარშალ გელოვანის გამზ. 13
ტელ: (+995 591) 116444 www.cubicon.ge

პრ. მთავარი კონსტრ. :
გ.თაბაგარი

შეასრულა: ISSUED BY:	შეამოწმა APPROVED BY:
NP	GT
ფაილი FILE COLUMN	პროექტის №: PROJECT No 29I19
ფორმატი PAPER SIZE A2	მასშტაბი SCALE 1:150

ნახ.კოდი DRWG. No	კორექტ. REVISION	სტადია STATUS
S - 301	01	T.D.

21.01.2021

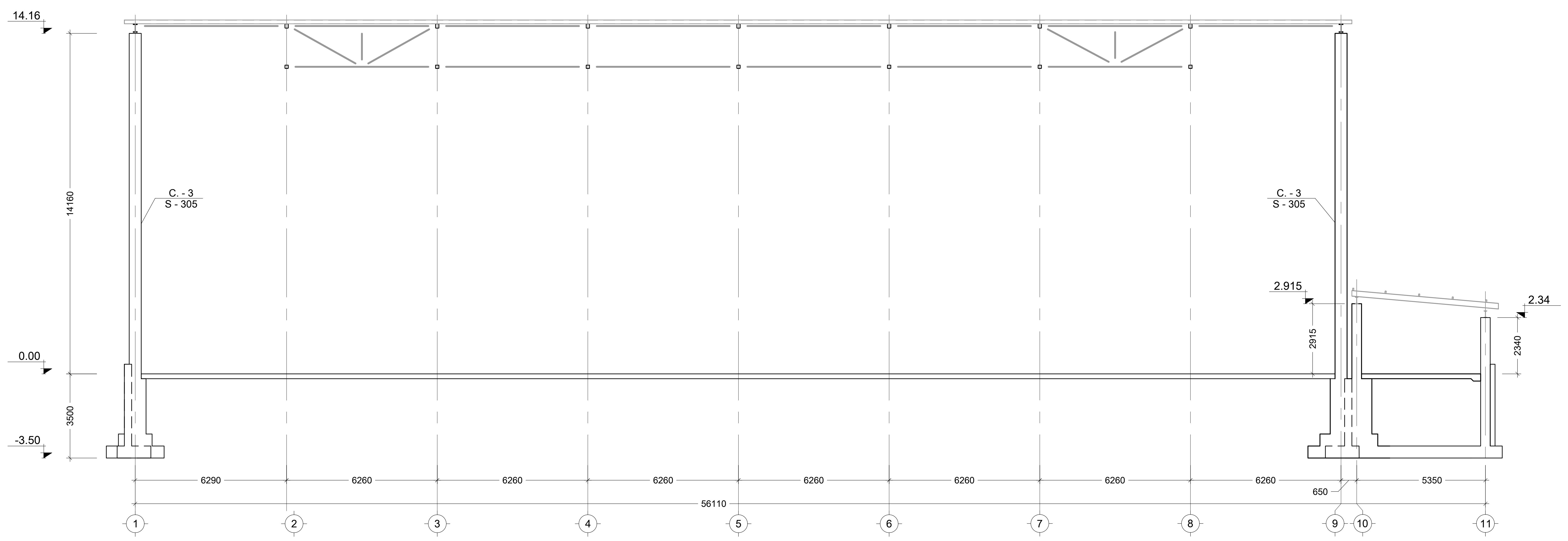

ჩარჩო გ ღერძზე
Scale: 1:150

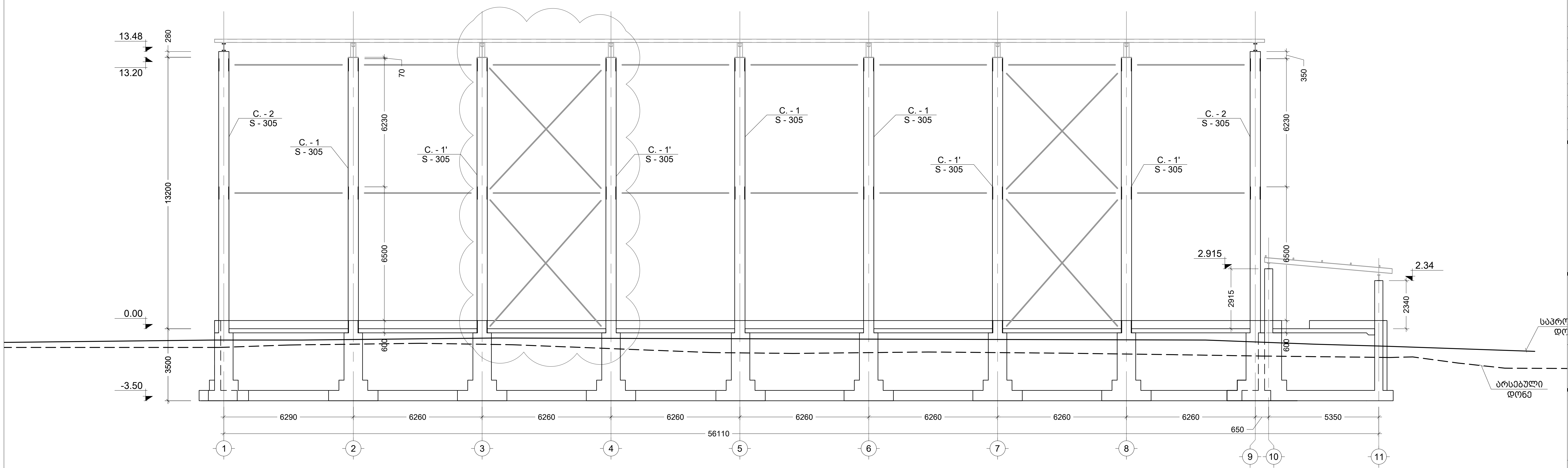

ჩარჩო დ ღერძზე
Scale: 1:150

შენიშვნა:
NOTE:

1. კორექტირებული ადგილი

No	Date	Revision	Issued by
----	----	----	----
----	----	----	----
----	----	----	----
02	210121	დაკორექტირდა კავშირები	NP
01	201106	----	AO

სიტუაციური სქემა
KEY PLAN

მისამართი
ADDRESS
თბილისი, გრ. ლორთქიფანიძის ქ. №15ბ; ს/კ 01.19.34.002.178

პროექტი
PROJECT
დასტას საწყობი №3

ნახაზი
DRWG.
ჩარჩო გ და დ ღერძებზე

CUBICON
DESIGN & BUILDING ENGINEERING

შპს "კუბიკონი", თბილისი, მარშალ გელოვანის გამზ. 13
ტელ: (+995 591) 116444 www.cubicon.ge

პრ. მთავარი კონსტრ. : გ.თაბაგარი	შეასრულა: ISSUED BY: NP	შეამოწმა APPROVED BY: GT
	ფაილი FILE COLUMN	პროექტის №: PROJECT No 29I19
	ფორმატი PAPER SIZE A2	მასშტაბი SCALE 1:150
ნახ.კოდი DRWG. No S - 302	კორექტ. REVISION 02	სტადია STATUS T.D.

21.01.2021

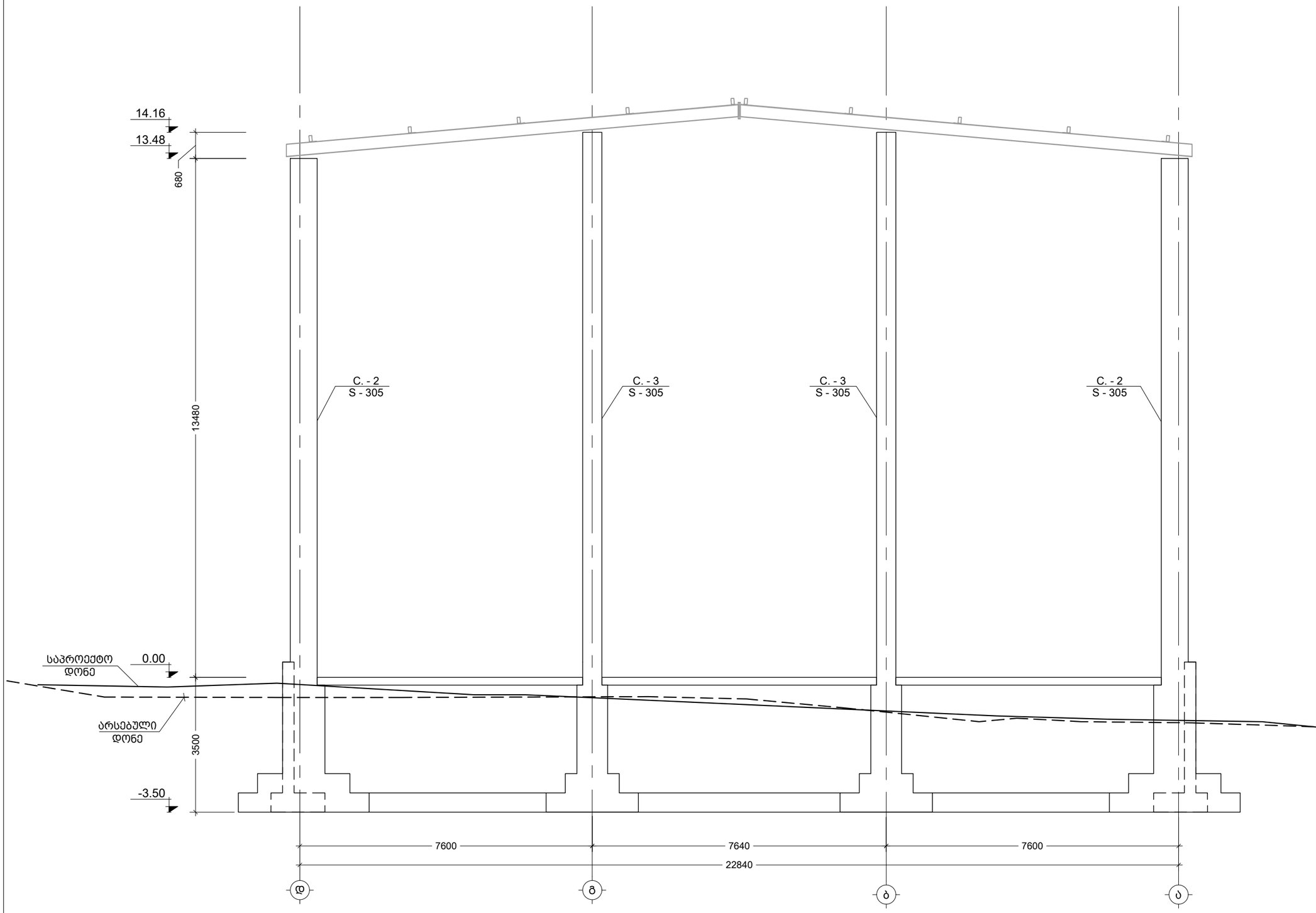

შენიშვნა:
NOTE:

----	----	----	----
----	----	----	----
----	----	----	----
----	----	----	----
----	----	----	----
No	Date	Revision	Issued by

სიტუაციური სქემა
KEY PLAN

მისამართი
ADDRESS
თბილისი, გრ. ლორთქიფანიძის ქ. №15ბ; ს/კ 01.19.34.002.178

პროექტი
PROJECT
დასტას საწყობი №3

ნახაზი
DRWG.
ჩარჩო 1 და 9 ღერძებზე

CUBICON
DESIGN & BUILDING ENGINEERING

შპს "კუბიკონი", თბილისი, მარშალ გელოვანის გამზ. 13
ტელ: (+995 591) 116444 www.cubicon.ge

პრ. მთავარი კონსტრ. :	შეასრულა: ISSUED BY:	შეამოწმა APPROVED BY:
გ.თაბაგარი	NP	GT
	ფაილი FILE COLUMN	პროექტის №: PROJECT No 29I19
	ფორმატი PAPER SIZE A3	მასშტაბი SCALE 1:100
ნახ.კოდი DRWG. No S - 303	კორექტ. REVISION 00	სტადია STATUS T.D.

21.01.2021

- / - ჩარჩო 1 და 9 ღერძებზე
Scale: 1:100

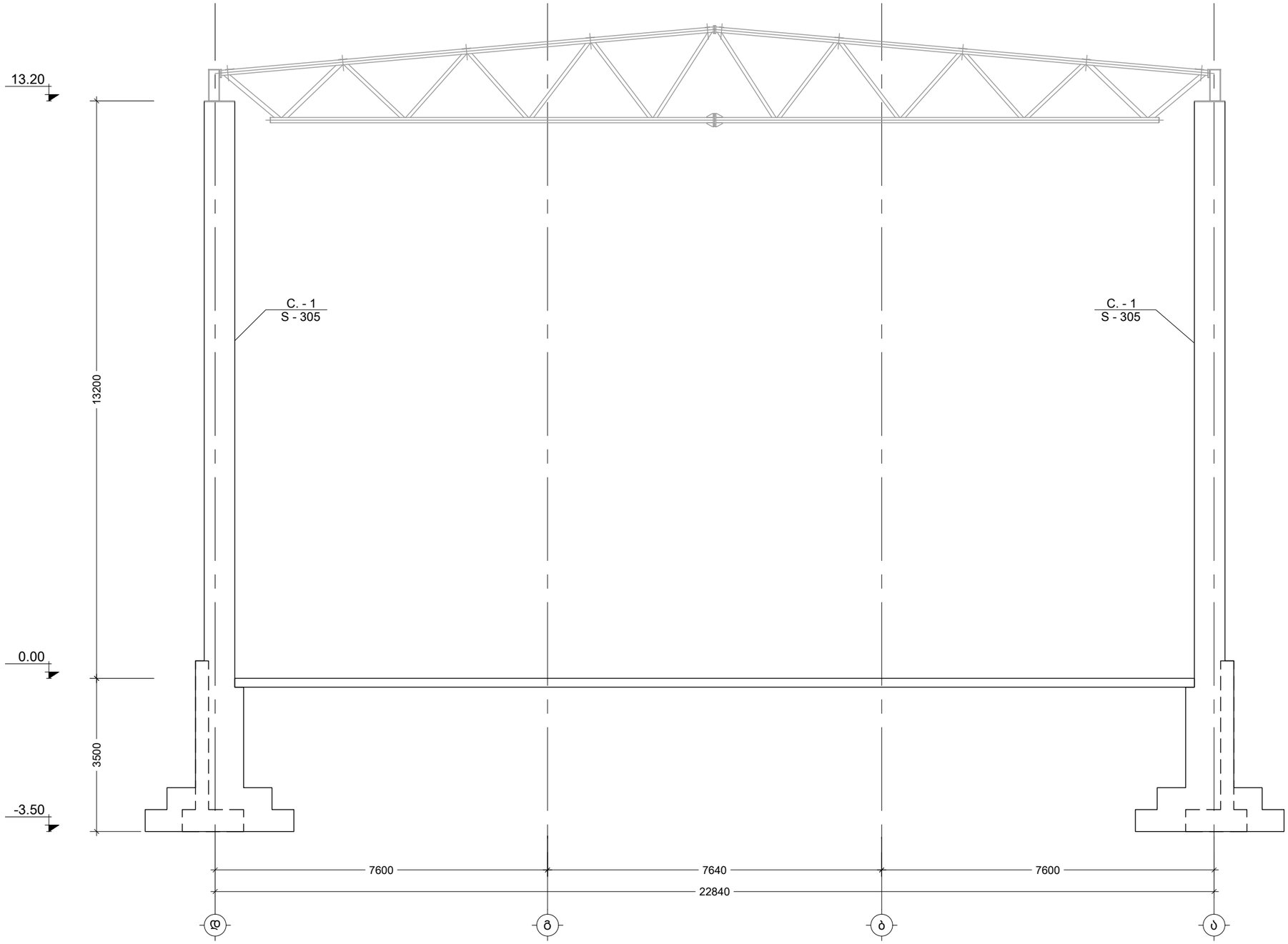

შენიშვნა:
NOTE:

----	----	----	----
----	----	----	----
----	----	----	----
----	----	----	----
----	----	----	----
No	Date	Revision	Issued by

სიტუაციური სქემა
KEY PLAN

მისამართი
ADDRESS
თბილისი, გრ. ლორთქიფანიძის ქ. №15ბ; ს/კ 01.19.34.002.178

პროექტი
PROJECT
დასტას საწყობი №3

ნახაზი
DRWG.
ჩარჩო 2; 3; 4; 5; 6; 7 და 8 ღერძებზე

CUBICON
DESIGN & BUILDING ENGINEERING
შპს "კუბიკონი", თბილისი, მარშალ გელოვანის გამზ. 13
ტელ: (+995 591) 116444 www.cubicon.ge

პრ. მთავარი კონსტრ. :	შესრულა: ISSUED BY:	შემოწმება APPROVED BY:
გ.თაბაგარი	NP	GT
	ფაილი FILE COLUMN	პროექტის №: PROJECT No 29I19
	ფორმატი PAPER SIZE A3	მასშტაბი SCALE 1:100
ნახ.კოდი DRWG. No S - 304	კორექტ. REVISION 00	სტადია STATUS T.D.

21.01.2021

- / -
ჩარჩო 2 3 4 5 6 7 და 8 ღერძებზე
Scale: 1:100

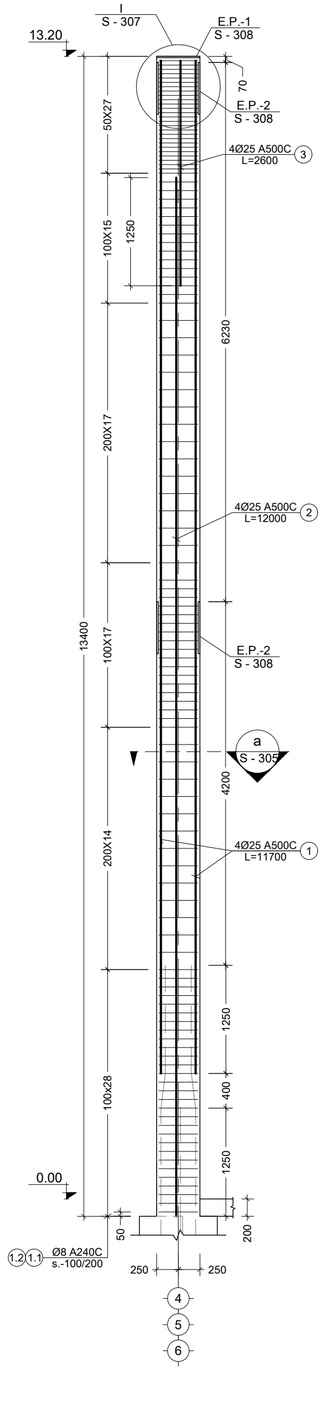

1 / S - 201 C.
Scale: 1:50

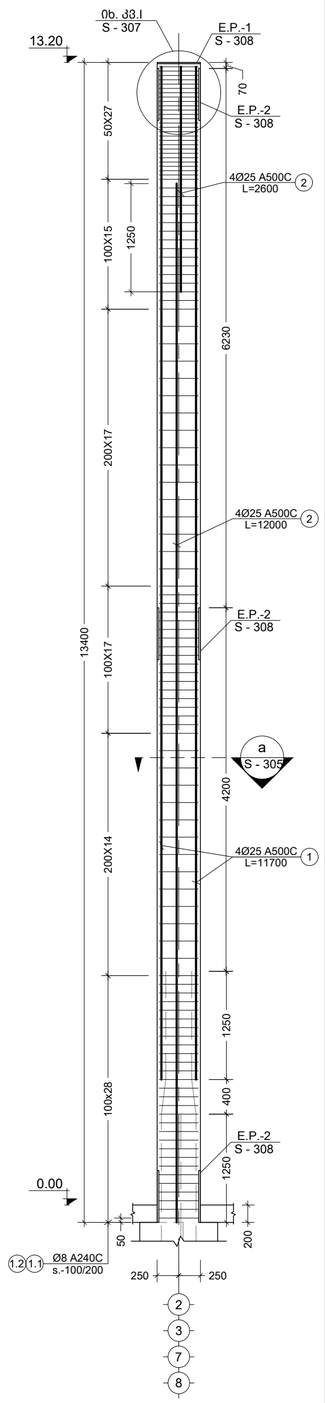

1' / S - 201 C.
Scale: 1:50

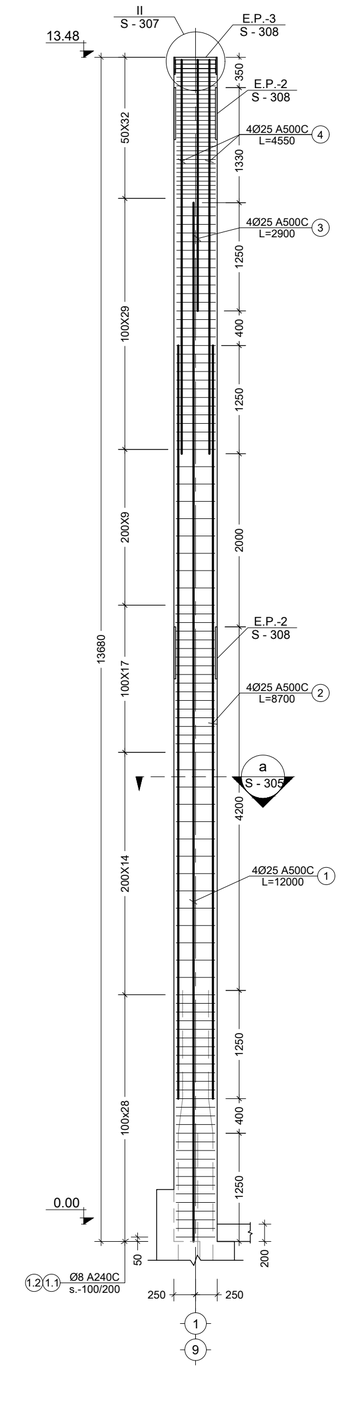

2 / S - 201 C.
Scale: 1:50

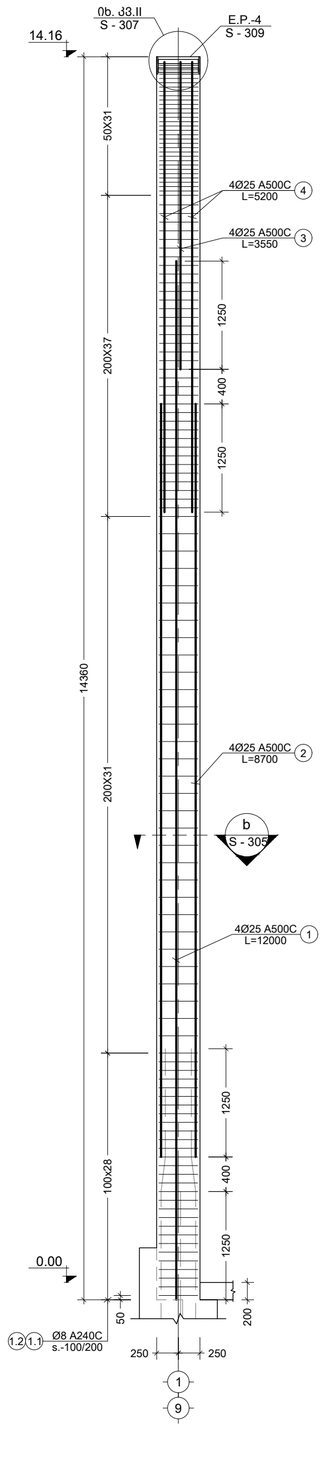

3 / S - 201 C.
Scale: 1:50

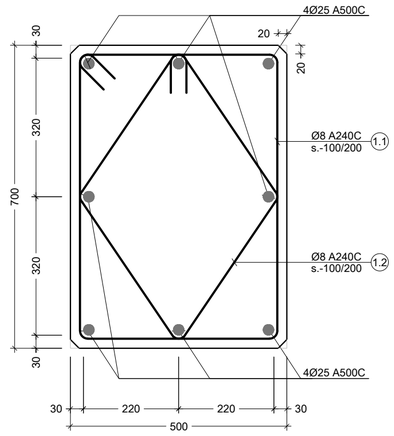

a / - J3000
Scale: 1:10

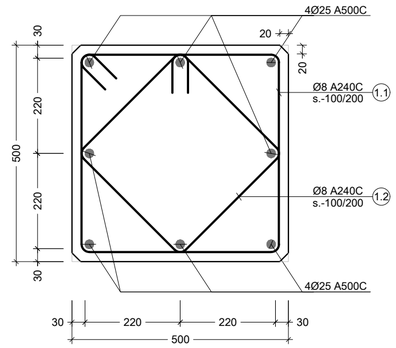

b / - კვეთი
Scale: 1:10

პოზ. №	ესკიზი	L მმ
1.1	540 / 740 / 640 / 440	2360
1.2	500 / 500 / 400 / 400	1800

პოზ. №	ესკიზი	L მმ
1.1	540 / 540 / 440 / 440	1960
1.2	420 / 420 / 320 / 320	1480

J060J860:
NOTE:

No	Date	Revision	Issued by
----	----	----	----
----	----	----	----
----	----	----	----
----	----	----	----
----	----	----	----
----	----	----	----
----	----	----	----

სიტუაციური სქემა
KEY PLAN

მისამართი
ADDRESS
თბილისი, მრ. ლორთქიფანიძის
ქ. №15ბ; ს/კ 01.19.34.002.178

პროექტი
PROJECT
დასტას საწყობი №3

ნახაზი
DRWG.
C-1; C-2; C-3

CUBICON
DESIGN & BUILDING ENGINEERING
მას. "ქუბიკონი", თბილისი, მარშალ გელოვანის ბაზრ. 13
ტელ: (+995 591) 116444 www.cubicon.ge

პრ. მთავარი კონსტრ. :	შეასრულა: ISSUED BY:	შეამოწმა APPROVED BY:
გ.თაბაგარი	NP	GT
	ფაილი FILE COLUMN	პროექტის №: PROJECT No 2919
	ფორმატი PAPER SIZE A2	მასშტაბი SCALE 1:50
ნახ.კოდი DRWG. No S - 305	კორექტ. REVISION 00	სტატუსი STATUS T.D.

21.01.2021

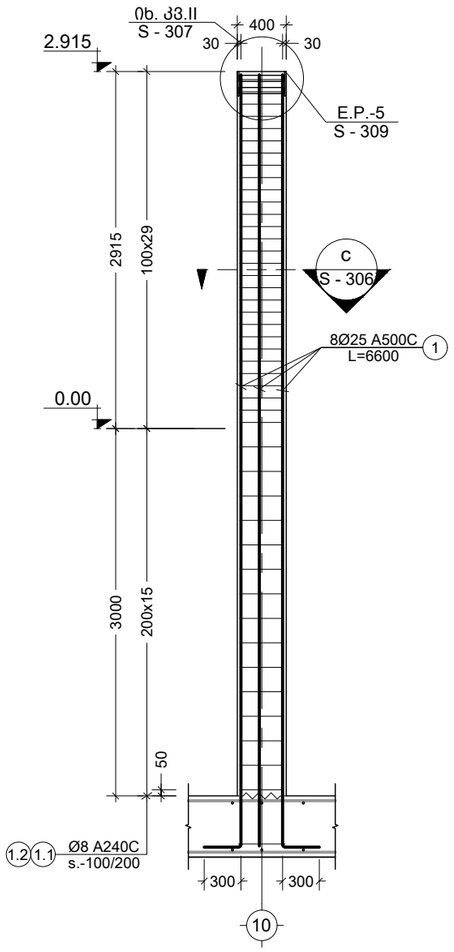

4 / S - 201 C.
Scale: 1:50

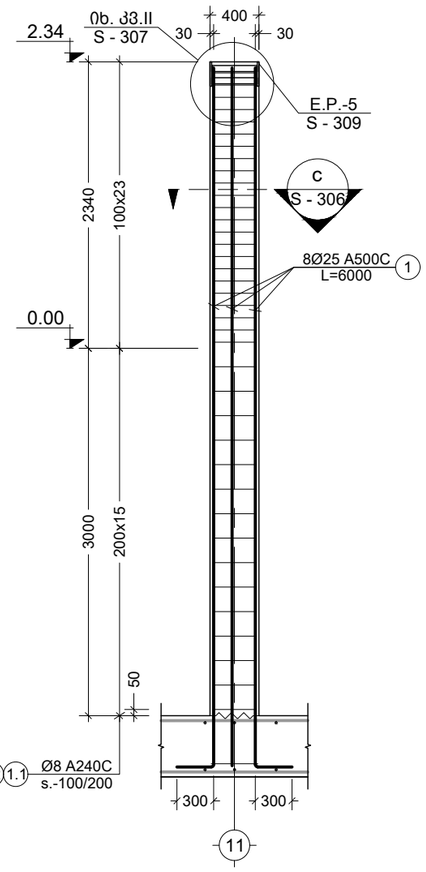

5 / S - 201 C.
Scale: 1:50

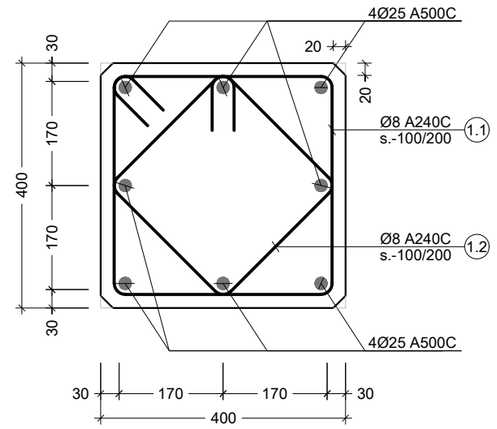

C / - ჯვრედი
Scale: 1:10

პოზ. №	ესკიზი	L მმ
1.1	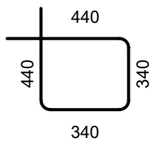	1560
1.2	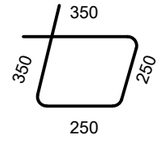	1200

შენიშვნა:
NOTE:

No	Date	Revision	Issued by
----	----	----	----
----	----	----	----
----	----	----	----
----	----	----	----
----	----	----	----

სიტუაციური სქემა
KEY PLAN

მისამართი
ADDRESS
თბილისი, გრ. ლორთქიფანიძის ქ. №15ბ; ს/კ 01.19.34.002.178

პროექტი
PROJECT
დასტას საწყობი №3

ნახაზი
DRWG.
C-4; C-5

CUBICON
DESIGN & BUILDING ENGINEERING
შპს "კუბიკონი", თბილისი, მარშალ გელოვანის ბაძგ. 13
ტელ: (+995 591) 116444 www.cubicon.ge

პრ. მთავარი კონსტრ. : გ.თაბაგარი	შეასრულა: ISSUED BY: NP	შეამოწმა APPROVED BY: GT
	ფაილი FILE COLUMN	პროექტის №: PROJECT No 29I19
	ფორმატი PAPER SIZE A3	მასშტაბი SCALE 1:50
ნახ.კოდი DRWG. No S - 306	კორექტ. REVISION 00	სტადია STATUS T.D.

21.01.2021

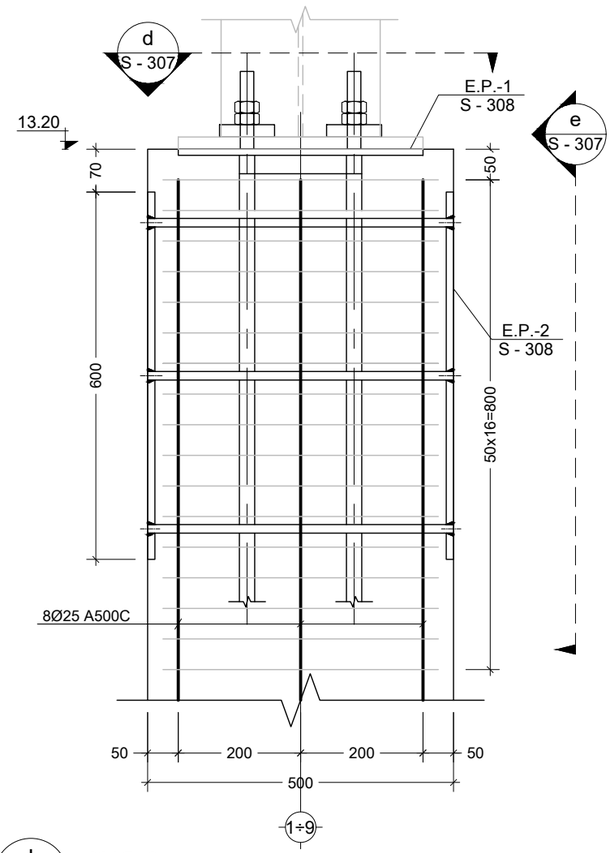

I / - კვანძი
Scale: 1:10

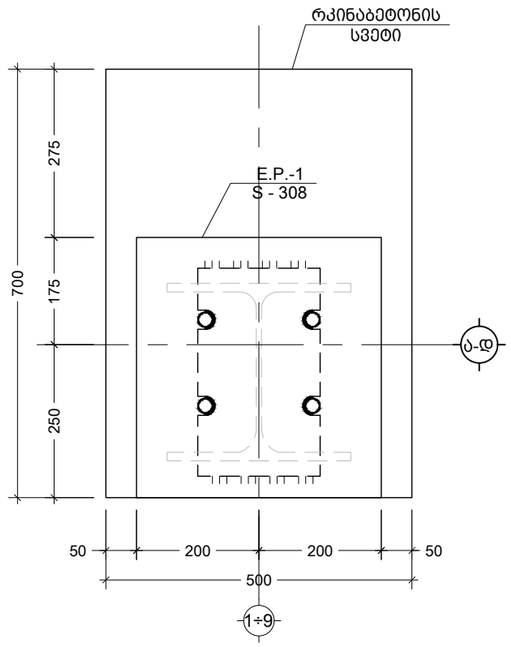

d / - კვეთი
Scale: 1:10

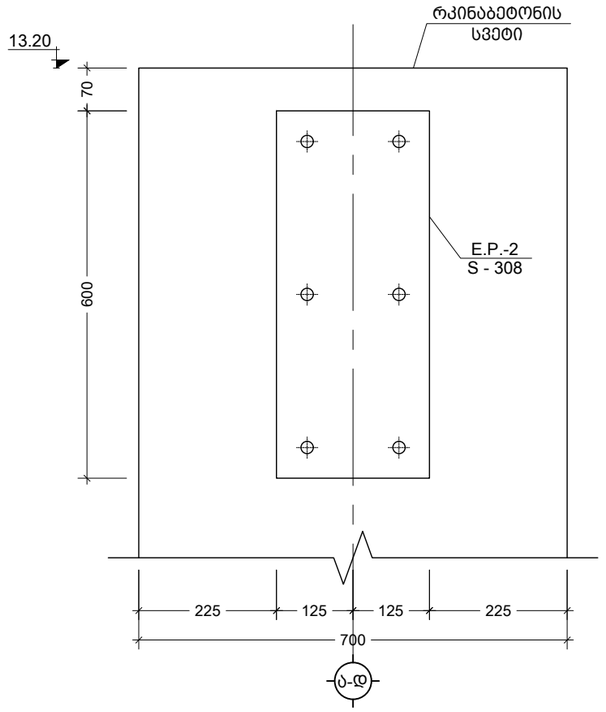

e / - კვეთი
Scale: 1:10

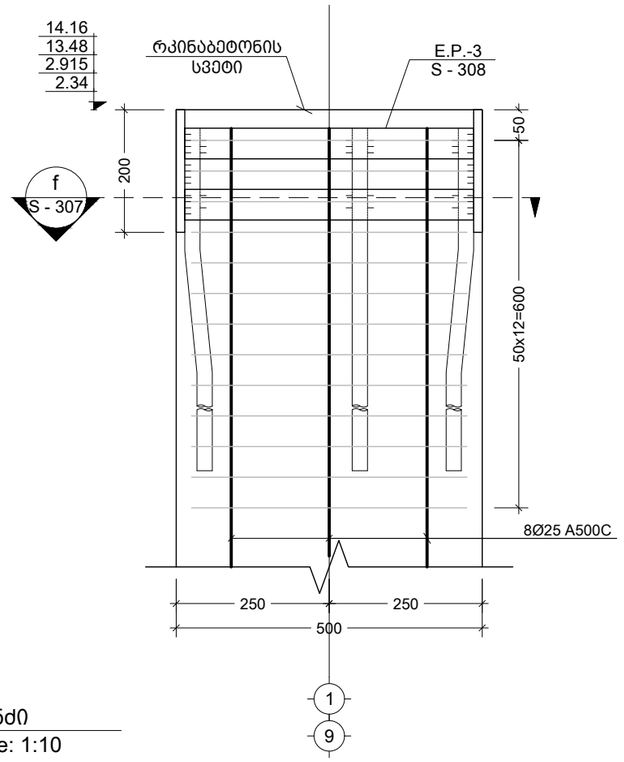

II / - კვანძი
Scale: 1:10

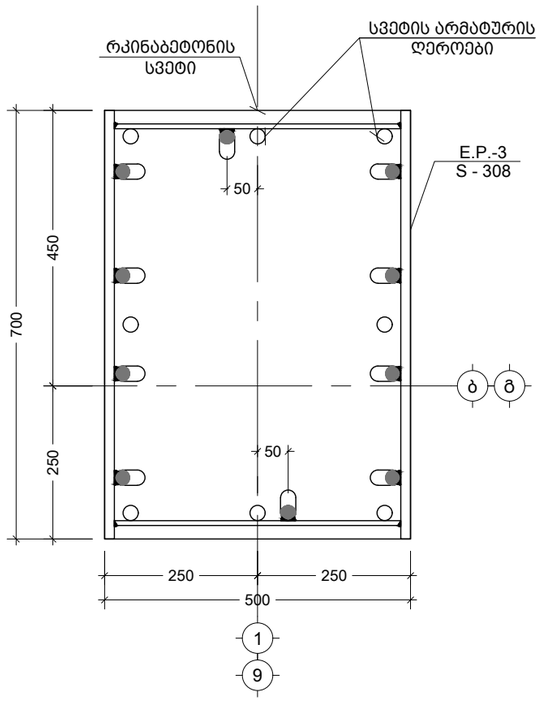

f / - კვეთი
Scale: 1:10

შენიშვნა:
NOTE:

1. კვეთები იხ. S - 305; S - 305 ფურცლებზე

No	Date	Revision	Issued by
----	----	----	----
----	----	----	----
----	----	----	----
----	----	----	----
----	----	----	----
----	----	----	----

სიტუაციური სქემა
KEY PLAN

მისამართი
ADDRESS
თბილისი, გრ. ლორთქიფანიძის ქ. №15ბ; ს/კ 01.19.34.002.178

პროექტი
PROJECT
დასტას საწყობი №3

ნახაზი
DRWG.
კვანძი I; II

CUBICON
DESIGN & BUILDING ENGINEERING
შპს "კუბიკონი", თბილისი, მარშალ გელოვანის გამზ. 13
ტელ: (+995 591) 116444 www.cubicon.ge

პრ. მთავარი კონსტრ. : გ.თაბაგარი	შეასრულა: ISSUED BY: NP	შეამოწმა APPROVED BY: GT
	ფაილი FILE COLUMN	პროექტის №: PROJECT No 29I19
	ფორმატი PAPER SIZE A3	მასშტაბი SCALE 1:10
ნახ.კოდი DRWG. No S - 307	კორექტ. REVISION 00	სტადია STATUS T.D.

21.01.2021

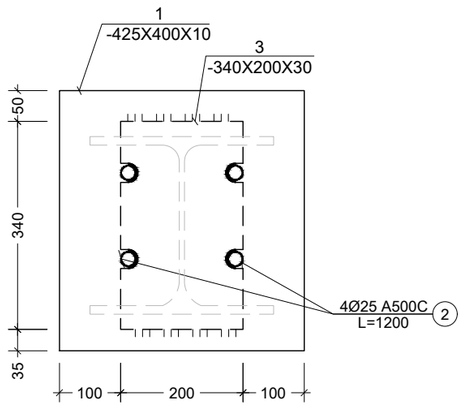

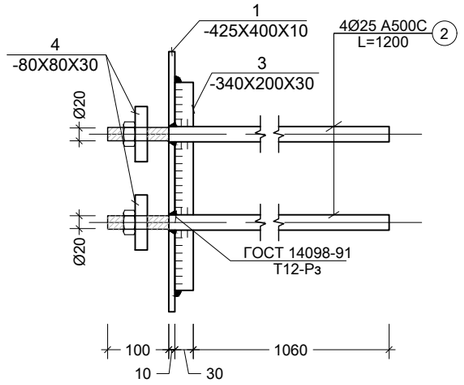

1 / S - 305 E.P.
Scale: 1:10

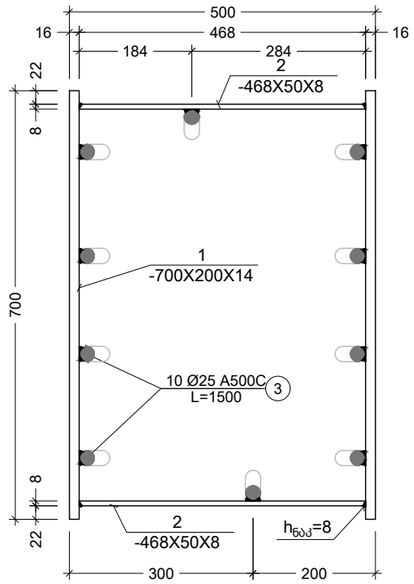

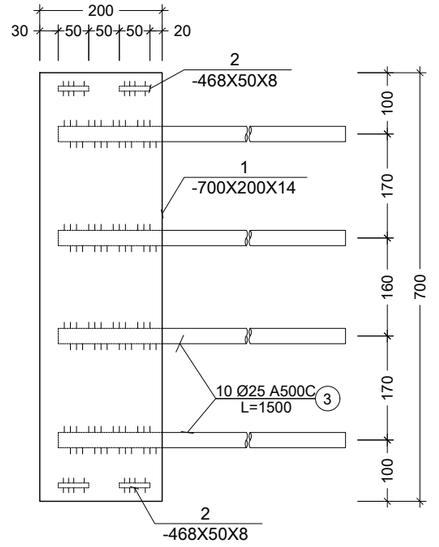

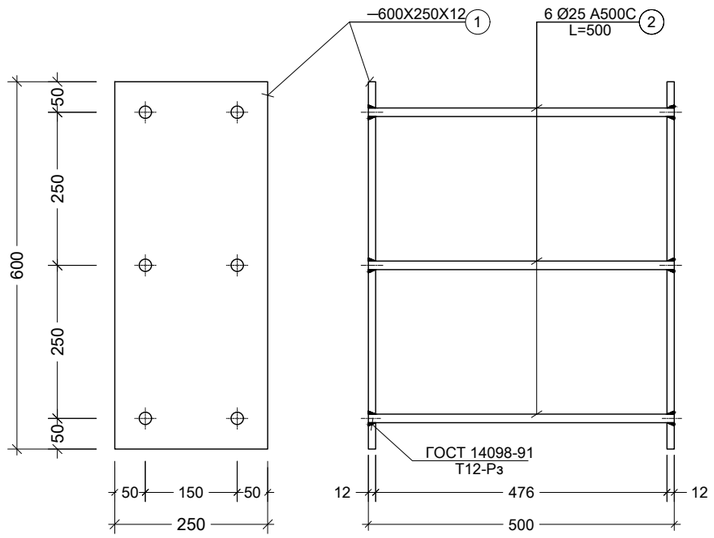

2 / S - 305 E.P.
Scale: 1:10

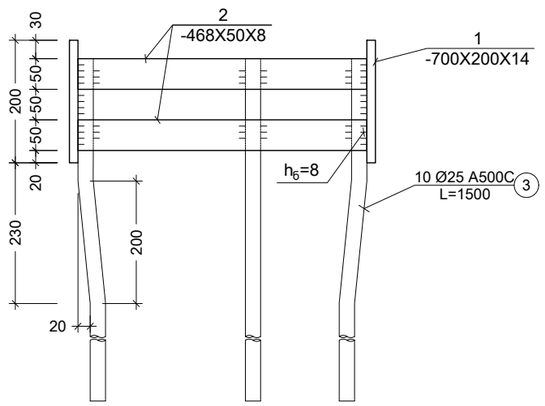

3 / S - 305 E.P.
Scale: 1:10

შენიშვნა:
NOTE:

1. შედუღების მინიმალურ სიგრძედ მიღებული იქნეს არანაკლებ 50 მმ, სისქედ -
არანაკლები შესადუღებელ ელემენტებს შორის უმცირესის სისქე (ზოგ კვანძებში მითითებულია კონკრეტული შედუღების ნაკერის კათეტის სისქე);
2.შედუღება უნდა განხორციელდეს ГОСТ 5264-80-ის მოთხოვნების დაცვით.
3. შედუღებები გათვალისწინებულია Э42 (С235 კლასის ფოლადისთვის) და Э50 (С345 კლასის ფოლადისთვის)ტიპის ელექტროდებით (ГОСТ 9467 - 75*);
4. მასალის ხარჯი შესაძლოა შეიცვალოს KMD-ის დამუშავების შემდეგ.

No	Date	Revision	Issued by
----	----	----	----
----	----	----	----
----	----	----	----
----	----	----	----
----	----	----	----

სიტუაციური სქემა
KEY PLAN

მისამართი
ADDRESS
თბილისი, გრ. ლორთქიფანიძის ქ. №15ბ; ს/კ 01.19.34.002.178

პროექტი
PROJECT
დასტას საწყობი №3

ნახაზი
DRWG.
E.P.-1; E.P.-2; E.P.-3

CUBICON
DESIGN & BUILDING ENGINEERING
შპს "ქუბიკონი", თბილისი, მარშალ გელოვანის გამზ. 13
ტელ: (+995 591) 116444 www.cubicon.ge

პრ. მთავარი კონსტრ. : გ.თაბაგარი	შესრულა: ISSUED BY: NP	შემოწმა APPROVED BY: GT	
	ფაილი FILE COLUMN	პროექტის №: PROJECT No 29I19	
	ფორმატი PAPER SIZE A3	მასშტაბი SCALE 1:10	
ნახ.კოდი DRWG. No S - 308	კორექტ. REVISION 00	სტატია STATUS T.D.	

21.01.2021

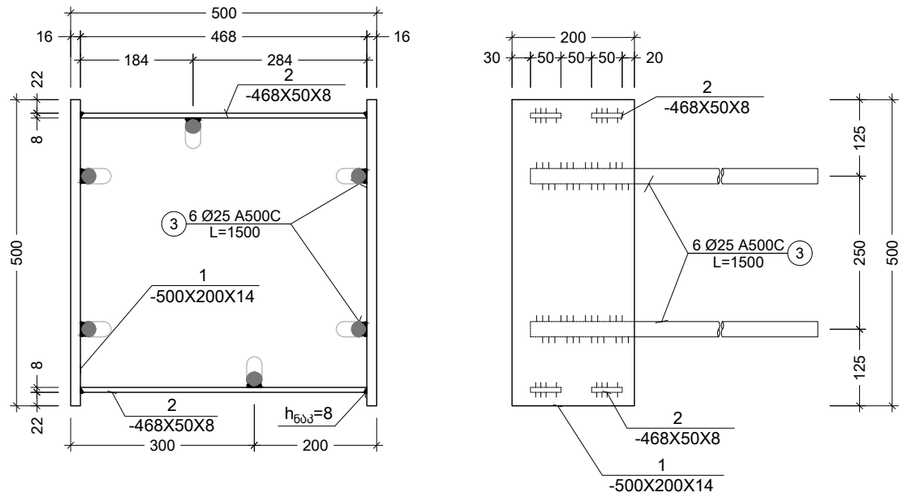

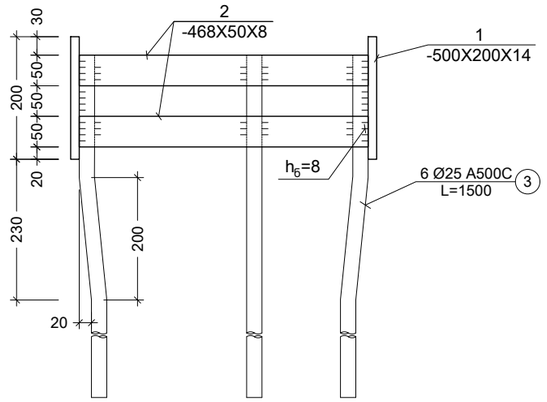

4
S - 305
E.P.
Scale: 1:10

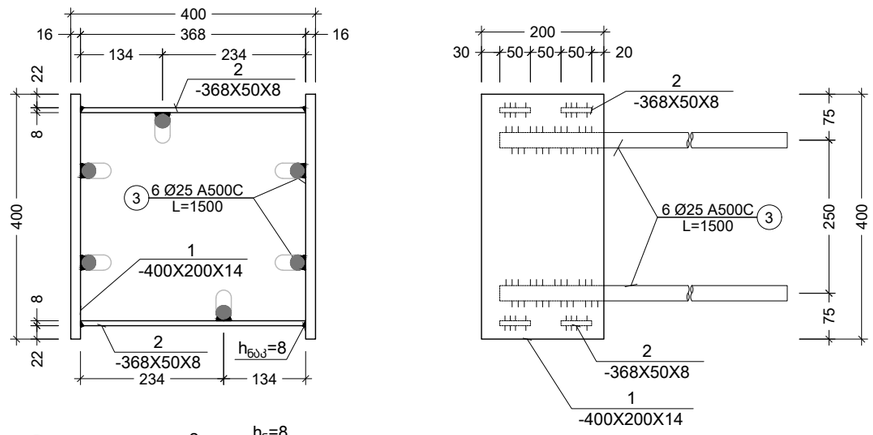

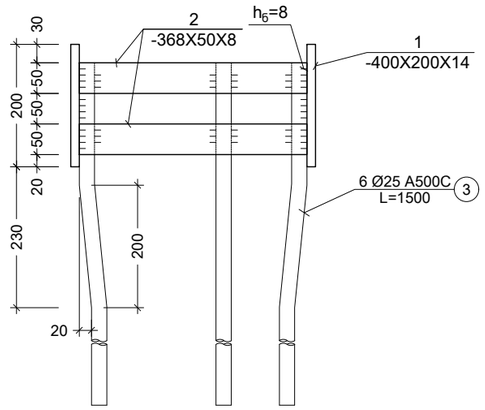

5
S - 306
E.P.
Scale: 1:10

ГОСТ 14098-2014 Соединения сварные арматуры и закладных изделий железобетонных конструкций

Таблица 17 – Конструкция таврового соединения арматуры Т12–Р3

Обозначение типа соединения, способа сварки	Соединение арматуры с пластиной		Класс арматуры	$d_н$, мм	s, мм	d_0 ±2, мм	Z, мм, при		α ±5,°	$s/d_н$	h_1, мм	h_2 при $d_н \geq 12$ ±1, мм
	до сварки	после сварки					s = 6–7	s = 8–26				
Т12–Р3	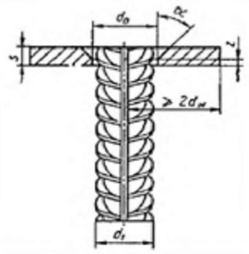	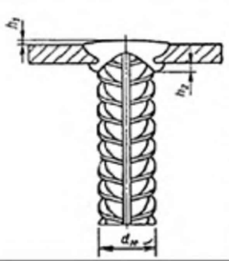	А240	8–40	≥ 6	d_1+2	1–2	2–3	50	≥ 0,50	≥ 2	4
			А300, Ас300	10–40	≥ 8					≥ 0,65		
			А400	8–40	≥ 6					≥ 0,75		
			Ат500С	8–18	≥ 8							
			А500С	10–40	≥ 8							
			А600С									
			В500С	8–12	≥ 6							

Примечания:
1 При $d_н \leq 12$ мм допускается выполнять соединения без подварочного шва.
2 Применяя закладные детали с анкерами из стали класса А600С, следует руководствоваться указаниями п.5.6.

შენიშვნა:
NOTE:

1. შედუღების მინიმალურ სიგრძედ მიღებული იქნეს არანაკლებ 50 მმ, სისქედ - არანაკლები შესადუღებელ ელემენტებს შორის უმცირესის სისქე (ზოგ კვანძებში მითითებულია კონკრეტული შედუღების ნაკერის კათეტის სისქე);
2. შედუღება უნდა განხორციელდეს ГОСТ 5264-80-ის მოთხოვნების დაცვით.
3. შედუღებები გათვალისწინებულია Э42 (С235 კლასის ფოლადისთვის) და Э50 (С345 კლასის ფოლადისთვის)ტიპის ელექტროდებით (ГОСТ 9467 - 75*);
4. მასალის ხარჯი შესაძლოა შეიცვალოს KMD-ის დამუშავების შემდეგ.

No	Date	Revision	Issued by
----	----	----	----
----	----	----	----
----	----	----	----
----	----	----	----
----	----	----	----

სიტუაციური სქემა
KEY PLAN

მისამართი
ADDRESS
თბილისი, გრ. ლორთქიფანიძის ქ. №15ბ; ს/კ 01.19.34.002.178

პროექტი
PROJECT
დასტას საწყობი №3

ნახაზი
DRWG.
E.P.-4; E.P.-5

CUBICON
DESIGN & BUILDING ENGINEERING
შპს "კუბიკონი", თბილისი, მარშალ გელოვანის გამზ. 13
ტელ: (+995 591) 116444 www.cubicon.ge

პრ. მთავარი კონსტრ. : გ.თაბაგარი	შეასრულა: ISSUED BY: NP	შეამოწმა APPROVED BY: GT
	ფაილი FILE COLUMN	პროექტის №: PROJECT No 29I19
	ფორმატი PAPER SIZE A3	მასშტაბი SCALE 1:10
ნახ.კოდი DRWG. No S - 309	კორექტ. REVISION 00	სტადია STATUS T.D.

21.01.2021

კონსტრ. დასახ.	ელემენტის დასახ.	პოზ. №	დიამეტრი ან კვეთი (მმ)	ერთეულის სიგრძე (მმ.)	რაოდენობა (ც.)	საერთო სიგრძე (მ.)	საერთო წონა (კგ.)
სვეტები	C.-1	1	Ø 25 A500C	11700	4 X 6	281	1081
		2	Ø 25 A500C	12000	4 X 6	288	1109
		3	Ø 25 A500C	2600	4 X 6	62	240
		1.1	Ø 8 A240C	2360	117 X 6	1657	653
		1.2	Ø 8 A240C	1800	117 X 6	1264	498
		მძიმე ბეტონი B25 V = 4.70 X 6 = 28.20 მ³					
	C.-1'	1	Ø 25 A500C	11700	4 X 8	374	1442
		2	Ø 25 A500C	12000	4 X 8	384	1479
		3	Ø 25 A500C	2600	4 X 8	83	320
		1.1	Ø 8 A240C	2360	117 X 8	2209	871
		1.2	Ø 8 A240C	1800	117 X 8	1685	664
		მძიმე ბეტონი B25 V = 4.70 X 8 = 37.60 მ³					
	C.-2	1	Ø 25 A500C	12000	4 X 8	384	1479
		2	Ø 25 A500C	8700	4 X 8	278	1072
		3	Ø 25 A500C	2900	4 X 8	93	357
		4	Ø 25 A500C	4550	4 X 8	146	561
		1.1	Ø 8 A240C	2360	129 X 8	2436	961
		1.2	Ø 8 A240C	1800	129 X 8	1858	733
		მძიმე ბეტონი B25 V = 4.75 X 8 = 38.00 მ³					

კონსტრ. დასახ.	ელემენტის დასახ.	პოზ. №	დიამეტრი ან კვეთი (მმ)	ერთეულის სიგრძე (მმ.)	რაოდენობა (ც.)	საერთო სიგრძე (მ.)	საერთო წონა (კგ.)
სვეტები	C.-3	1	Ø 25 A500C	12000	4 X 4	192	739
		2	Ø 25 A500C	8700	4 X 4	139	536
		3	Ø 25 A500C	3550	4 X 4	57	219
		4	Ø 25 A500C	5200	4 X 4	83	320
		1.1	Ø 8 A240C	1960	127 X 4	996	393
		1.2	Ø 8 A240C	1480	127 X 4	752	297
		მძიმე ბეტონი B25 V = 3.60 X 4 = 14.40 მ³					
	C.-4	1	Ø 25 A500C	6600	8 X 2	106	407
		1.1	Ø 8 A240C	1560	45 X 2	140	55
		1.2	Ø 8 A240C	1200	45 X 2	108	43
		მძიმე ბეტონი B25 V = 0.95 X 2 = 1.90 მ³					
	C.-5	1	Ø 25 A500C	6000	8 X 2	96	370
		1.1	Ø 8 A240C	1560	38 X 2	119	47
		1.2	Ø 8 A240C	1200	38 X 2	91	36
		მძიმე ბეტონი B25 V = 0.90 X 2 = 1.80 მ³					

შენიშვნა:
NOTE:

No	Date	Revision	Issued by
----	----	----	----
----	----	----	----
----	----	----	----
----	----	----	----
----	----	----	----

სიტუაციური სქემა
KEY PLAN

მისამართი
ADDRESS
თბილისი, გრ. ლორთქიფანიძის ქ. №15ბ; ს/კ 01.19.34.002.178

პროექტი
PROJECT
დასტას საწყობი №3

ნახაზი
DRWG.
სვეტების სპეციფიკაცია

CUBICON DESIGN & BUILDING ENGINEERING
შპს "ქუბიკონი", თბილისი, მარშალ გელოვანის გამზ. 13
ტელ: (+995 591) 116444 www.cubicon.ge

პრ. მთავარი კონსტრ. : გ.თაბაგარი	შეასრულა: ISSUED BY: NP	შეამოწმა APPROVED BY: GT
	ფაილი FILE COLUMN	პროექტის №: PROJECT No 29I19
	ფორმატი PAPER SIZE A3	მასშტაბი SCALE ----
ნახ.კოდი DRWG. No S - 310	კორექტ. REVISION 00	სტადია STATUS T.D.

21.01.2021

ფოლადის მასალის ამოკრეფა

კონსტრუქციის დასახელება	ელემენტის მარკირება		პოზ. N	პროფილი	სტანდარტი	სიგრძე (მმ)	ერთ ელემენტზე			მთლიანად		ფოლადის კლასი (მარკა)
							რაოდენობა (ც.)	სიგრძე (მ.)	წონა (კგ.)	სიგრძე (მ.)	წონა (კგ.)	
რასტანნებელი დეტალები	E.P.-1	14 (ც)	1	— 425 X 10	ГОСТ 19903-74	400	1	0.4	13.35	5.60	186.83	C345
			2	Ø 25 A500C	ДСТУ 3760-98	1200	4	5	18.49	67.20	258.81	
			3	— 340 X 30	ГОСТ 19903-74	200	1	0.2	16.01	2.80	224.20	C345
			4	— 80 X 30	ГОСТ 19903-74	80	4	0.3	6.03	4.48	84.40	
	E.P.-2	44 (ც)	1	— 600 X 12	ГОСТ 19903-74	250	2	0.5	28.26	22.00	1243.44	
			2	Ø 18 A500C	ДСТУ 3760-98	500	8	4.0	7.99	176.00	351.40	
	E.P.-3	4 (ც)	1	— 700 X 14	ГОСТ 19903-74	200	2	0.4	30.77	1.60	123.09	C345
			2	— 468 X 8	ГОСТ 19903-74	50	4	0.2	5.88	0.80	23.51	
			3	Ø 25 A500C	ДСТУ 3760-98	1500	10	15	57.77	60.00	231.08	
	E.P.-4	4 (ც)	1	— 500 X 14	ГОСТ 19903-74	200	2	0.4	21.98	1.60	87.92	C345
			2	— 468 X 8	ГОСТ 19903-74	50	4	0.2	5.88	0.80	23.51	
			3	Ø 25 A500C	ДСТУ 3760-98	1500	10	15	57.77	60.00	231.08	
	E.P.-5	4 (ც)	1	— 400 X 14	ГОСТ 19903-74	200	2	0.4	17.58	1.60	70.34	C345
			2	— 368 X 8	ГОСТ 19903-74	50	4	0.2	4.62	0.80	18.49	
			3	Ø 25 A500C	ДСТУ 3760-98	1500	10	15	57.77	60.00	231.08	

შენიშვნა:
NOTE:

1. მასალის ამოკრება იხ. S - 005 ფურცელზე.

----	----	----	----
----	----	----	----
----	----	----	----
----	----	----	----
01	201105	----	AO
No	Date	Revision	Issued by

სიტუაციური სქემა
KEY PLAN

მისამართი
ADDRESS
თბილისი, გრ. ლორთქიფანიძის ქ. №15ბ; ს/კ 01.19.34.002.178

პროექტი
PROJECT
დასტას საწყობი №3

ნახაზი
DRWG.
E.P.-1; 2; 3; 4; 5-ის სპეციფიკაცია

CUBICON DESIGN & BUILDING ENGINEERING
შპს "კუბიკონი", თბილისი, მარშალ გელოვანის გამზ. 13
ტელ: (+995 591) 116444 www.cubicon.ge

პრ. მთავარი კონსტრ. : გ.თაბაგარი	შეასრულა: ISSUED BY: NP	შეამოწმა APPROVED BY: GT
	ფაილი FILE COLUMN	პროექტის №: PROJECT No 29I19
	ფორმატი PAPER SIZE A3	მასშტაბი SCALE ----
ნახ.კოდი DRWG. No S - 311	კორექტ. REVISION 01	სტადია STATUS T.D.

21.01.2021

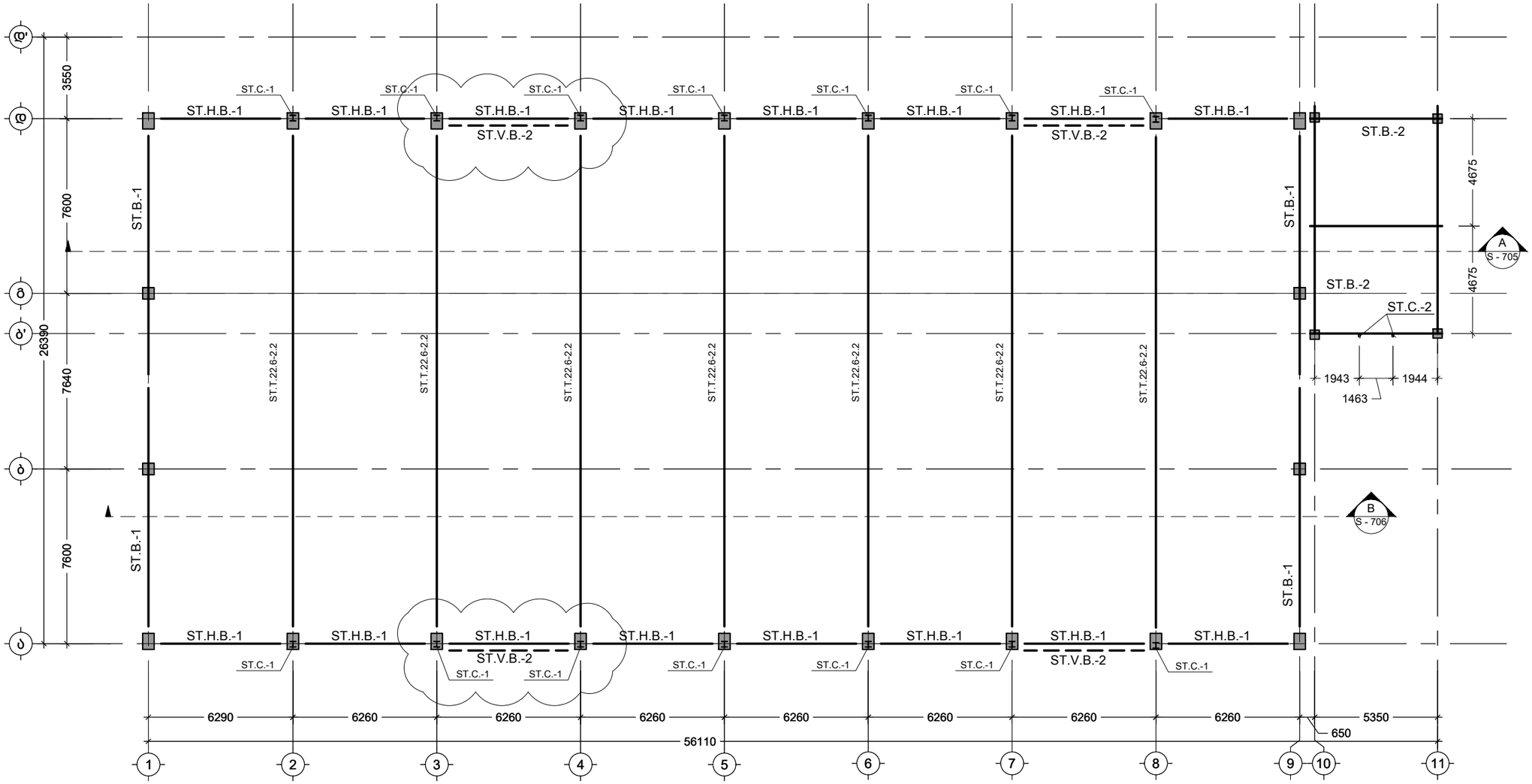

შენიშვნა:
NOTE:

1. კორექტირებული ადგილი

----	----	----	----
----	----	----	----
----	----	----	----
02	210121	დაკორექტირდა კავშირები	NP
01	201109	----	AO
No	Date	Revision	Issued by

სიტუაციური სქემა
KEY PLAN

მისამართი
ADDRESS
თბილისი, გრ. ლორთქიფანიძის ქ. №15ბ; ს/კ 01.19.34.002.178

პროექტი
PROJECT
დასტას საწყობი №3

ნახაზი
DRWG.
ფოლადის წამწეებისა და კოჭების სამონტაჟო სქემა

CUBICON
DESIGN & BUILDING ENGINEERING

შპს "ქუბიკონი", თბილისი, მარშალ გელოვანის გამზ. 13
ტელ: (+995 591) 116444 www.cubicon.ge

პრ. მთავარი კონსტრ. : გ.თაბაგარი	შეასრულა: ISSUED BY: NP	შეამოწმა APPROVED BY: GT
	ფაილი FILE ROOF	პროექტის №: PROJECT No 29I19
	ფორმატი PAPER SIZE A3	მასშტაბი SCALE 1:200
ნახ.კოდი DRWG. No S - 701	კორექტ. REVISION 02	სტადია STATUS T.D.

21.01.2021

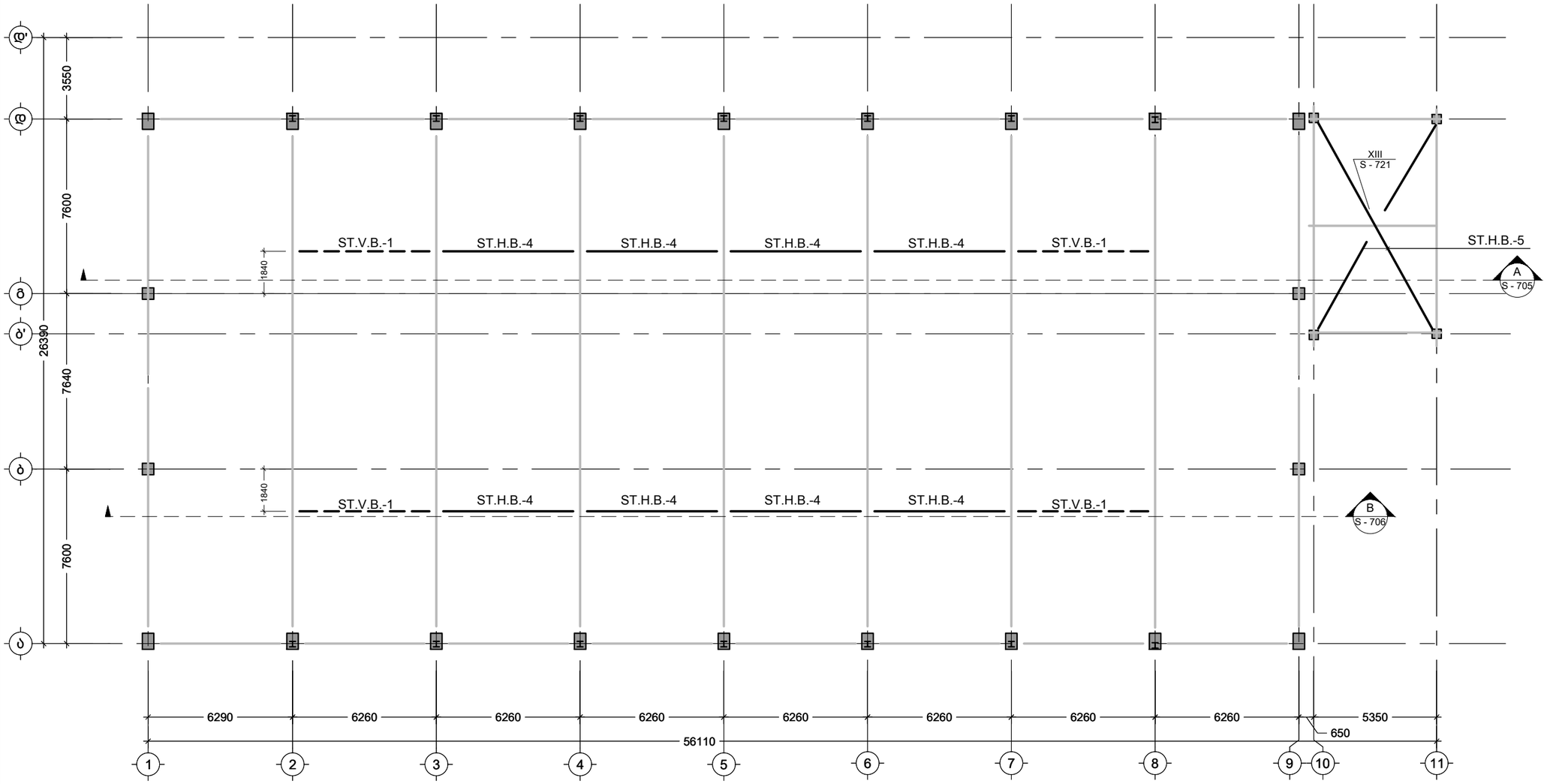

შენიშვნა:
NOTE:

----	----	----	----
----	----	----	----
----	----	----	----
----	----	----	----
01	201105	----	AO
No	Date	Revision	Issued by

სიტუაციური სქემა
KEY PLAN

მისამართი
ADDRESS
თბილისი, გრ. ლორთქიფანიძის ქ. №15ბ; ს/კ 01.19.34.002.178

პროექტი
PROJECT
დასტას საწყობი №3

ნახაზი
DRWG.
კავშირების სამონტაჟო სქემა წამწის ქვედა სარტყლის სიბრტყეში

CUBICON
DESIGN & BUILDING ENGINEERING
შპს "კუბიკონი", თბილისი, მარშალ გელოვანის ბაძგ. 13
ტელ: (+995 591) 116444 www.cubicon.ge

პრ. მთავარი კონსტრ. : გ.თაბაგარი	შესრულა: ISSUED BY: NP	შეამოწმა APPROVED BY: GT
	ფაილი FILE ROOF	პროექტის №: PROJECT No 29I19
	ფორმატი PAPER SIZE A3	მასშტაბი SCALE 1:200
ნახ.კოდი DRWG. No S - 702	კორექტ. REVISION 01	სტადია STATUS T.D.

21.01.2021

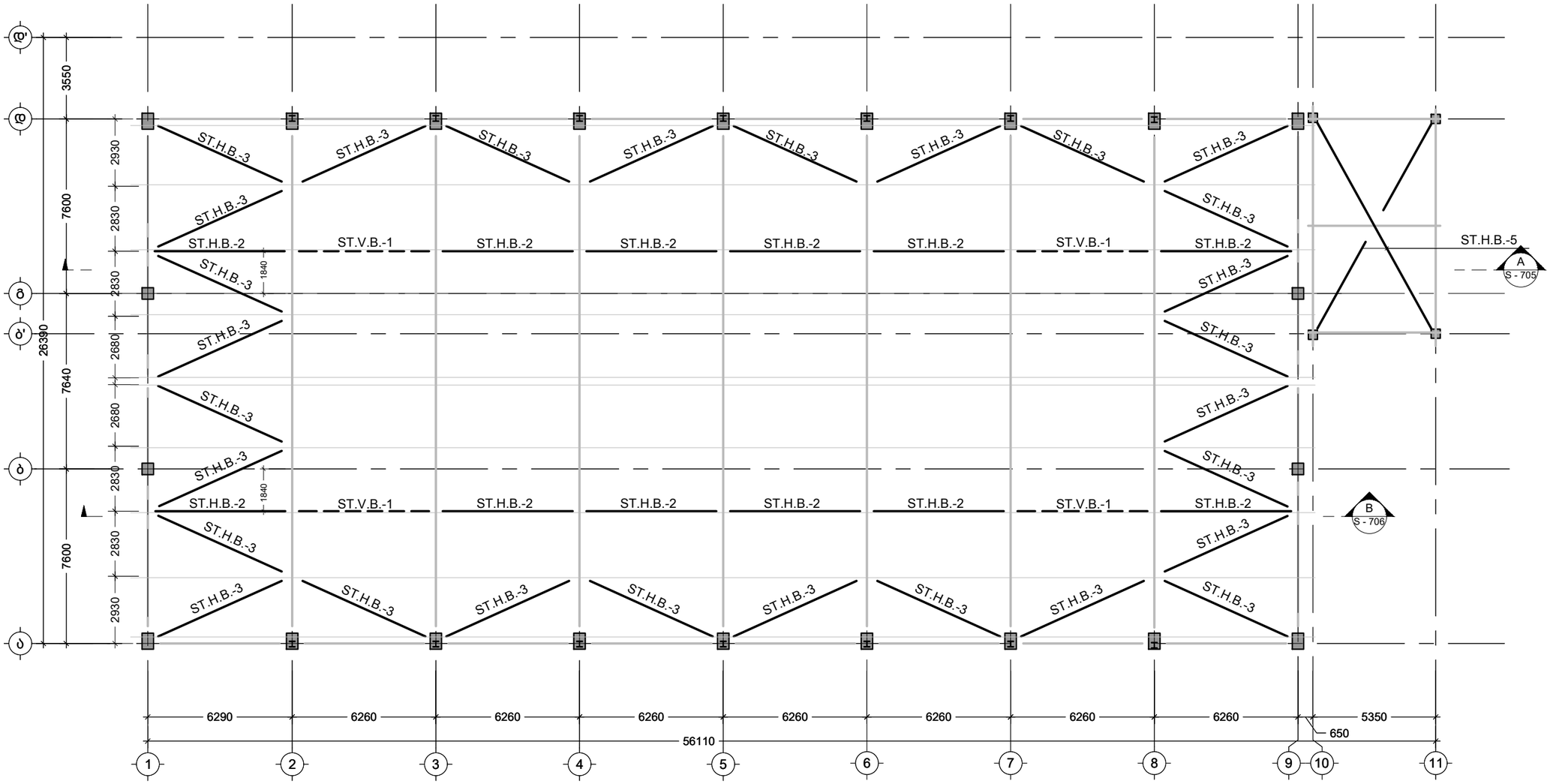

შენიშვნა:
NOTE:

----	----	----	----
----	----	----	----
----	----	----	----
----	----	----	----
01	201105	----	AO
No	Date	Revision	Issued by

სიტუაციური სქემა
KEY PLAN

მისამართი
ADDRESS
თბილისი, გრ. ლორთქიფანიძის ქ. №15ბ; ს/კ 01.19.34.002.178

პროექტი
PROJECT
დასტას საწყობი №3

ნახაზი
DRWG.
კავშირების სამონტაჟო სქემა წამწის ზედა სართყლის სიბრტყეში

CUBICON
DESIGN & BUILDING ENGINEERING
შპს "ქუბიკონი", თბილისი, მარშალ გელოვანის გამზ. 13
ტელ: (+995 591) 116444 www.cubicon.ge

პრ. მთავარი კონსტრ. : გ.თაბაგარი	შესრულა: ISSUED BY: NP	შემოწმა APPROVED BY: GT
	ფაილი FILE ROOF	პროექტის №: PROJECT No 29I19
	ფორმატი PAPER SIZE A3	მასშტაბი SCALE 1:200
ნახ.კოდი DRWG. No S - 703	კორექტ. REVISION 01	სტატია STATUS T.D.

21.01.2021

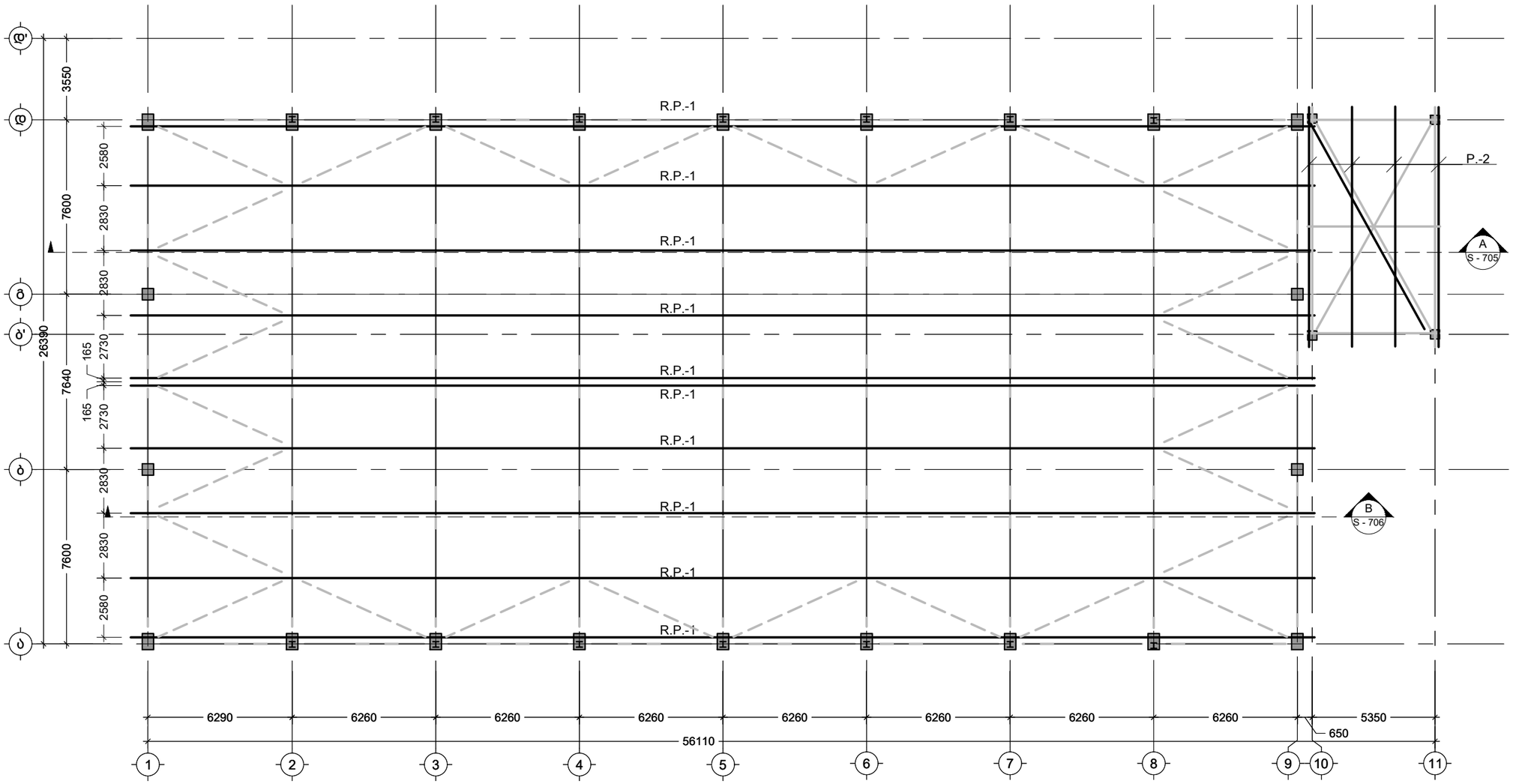

შენიშვნა:
NOTE:

----	----	----	----
----	----	----	----
----	----	----	----
----	----	----	----
01	201105	----	AO
No	Date	Revision	Issued by

სიტუაციური სქემა
KEY PLAN

მისამართი
ADDRESS
თბილისი, გრ.
ლორთქიფანიძის ქ. №15ბ; ს/კ
01.19.34.002.178

პროექტი
PROJECT
დასტას საწყობი №3

ნახაზი
DRWG.
გრძივანების სამონტაჟო სქემა

CUBICON
DESIGN & BUILDING ENGINEERING
შპს "ქუბიკონი", თბილისი, მარშალ გელოვანის ბაში. 13
ტელ: (+995 591) 116444 www.cubicon.ge

პრ. მთავარი კონსტრ. : გ.თაბაგარი	შეასრულა: ISSUED BY: NP	შეამოწმა APPROVED BY: GT
	ფაილი FILE ROOF	პროექტის №: PROJECT No 29I19
	ფორმატი PAPER SIZE A3	მასშტაბი SCALE 1:200
ნახ.კოდი DRWG. No S - 704	კორექტ. REVISION 01	სტადია STATUS T.D.

21.01.2021

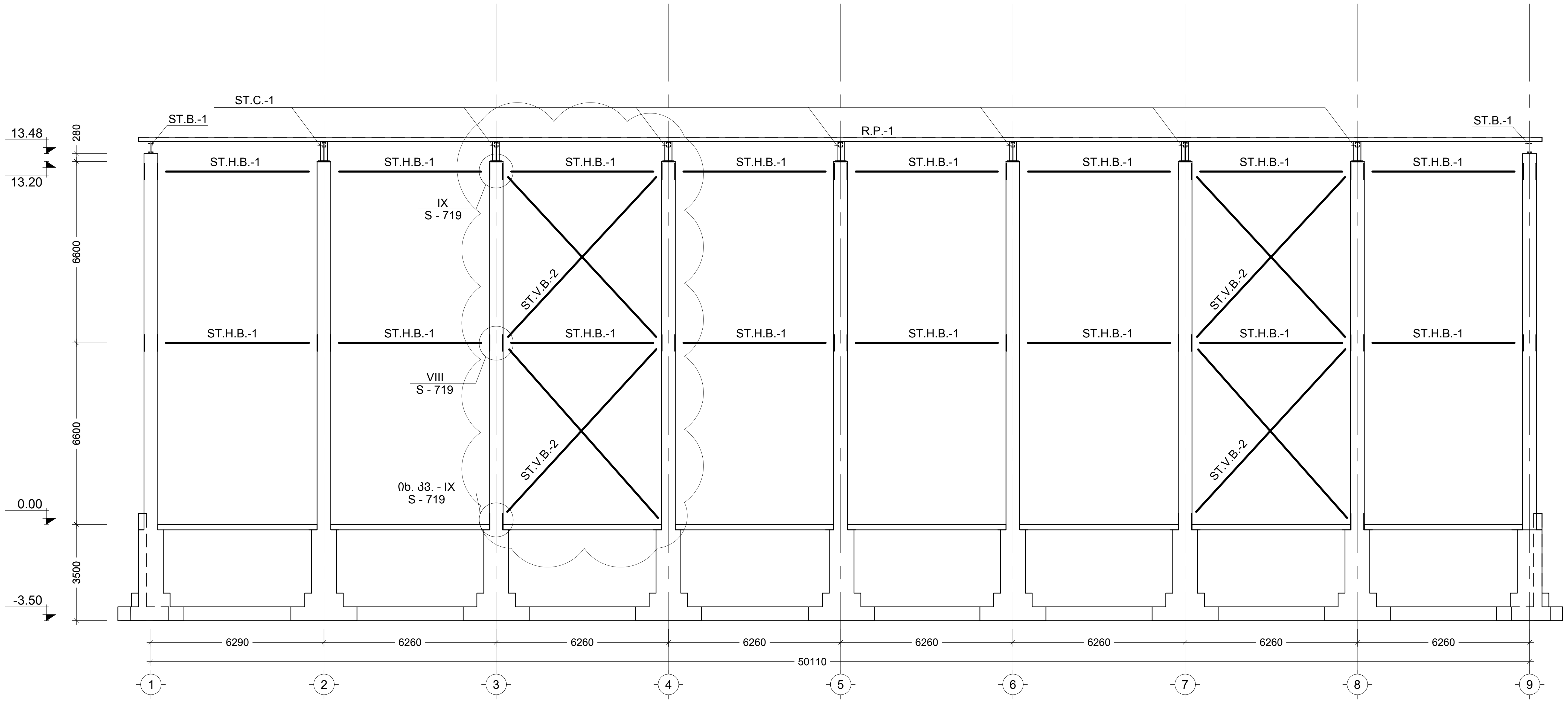

-
-
ჩარჩო ა ღერძზე
Scale: 1:150

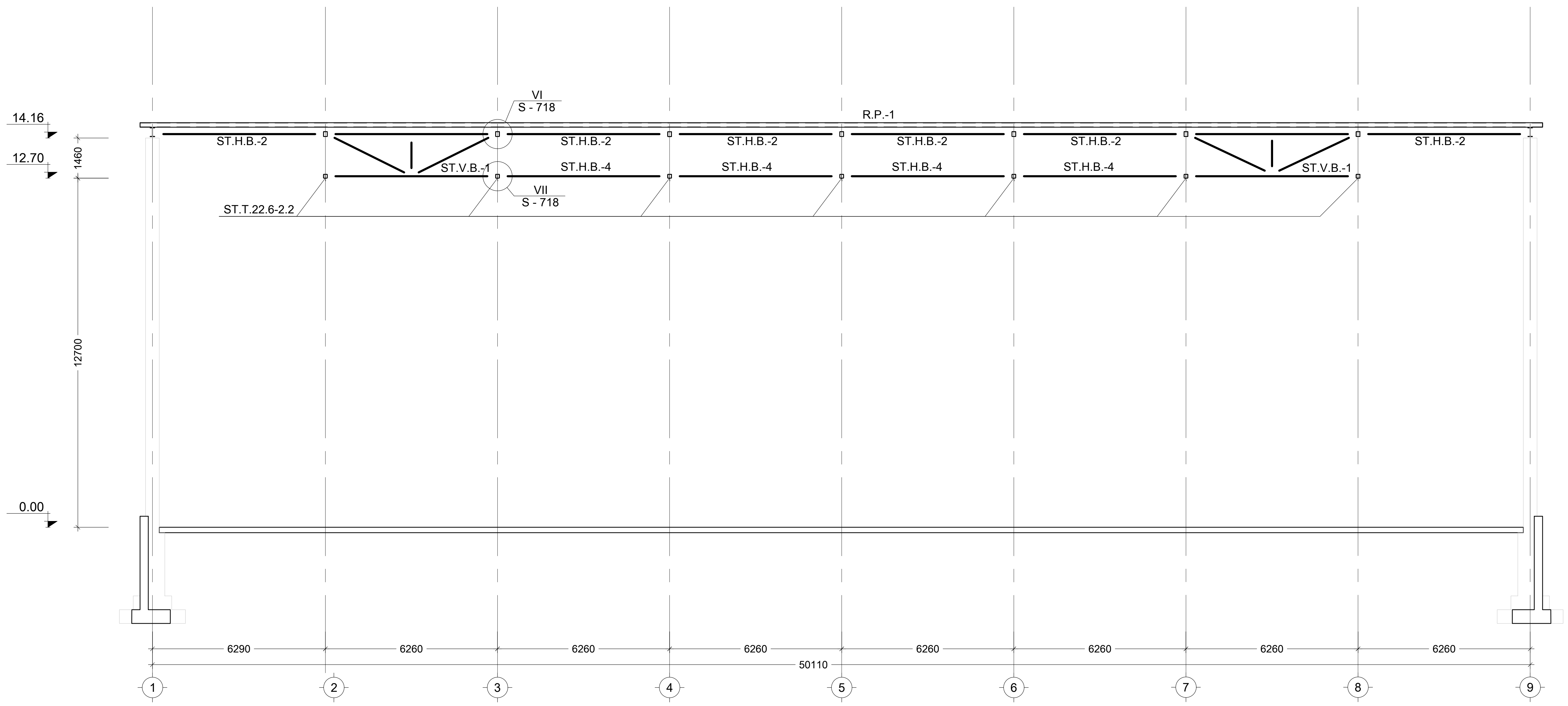

A
-
ჭრილი
Scale: 1:150

შენიშვნა:
NOTE:

1. კორექტირებული ადგილი

No	Date	Revision	Issued by
----	----	----	----
----	----	----	----
----	----	----	----
----	----	----	----
01	210121	დაკორექტირდა კავშირები	NP

სიტუაციური სქემა
KEY PLAN

მისამართი
ADDRESS
თბილისი, გრ. ლორთქიფანიძის ქ. №15ბ; ს/კ 01.19.34.002.178

პროექტი
PROJECT
დასტას საწყობი №3

ნახაზი
DRWG.
ჩარჩო ა ღერძზე; ჭრილი A

CUBICON
DESIGN & BUILDING ENGINEERING
შპს "კუბიკონი", თბილისი, მარშალ გელოვანის გამზ. 13
ტელ: (+995 591) 116444 www.cubicon.ge

პრ. მთავარი კონსტრ. : გ.თაბაგარი

შეასრულა: ISSUED BY: NP	შეამოწმა APPROVED BY: GT
ფაილი FILE ROOF	პროექტის №: PROJECT No 29I19
ფორმატი PAPER SIZE A2	მასშტაბი SCALE 1:150
ნახ.კოდი DRWG. No S - 705	კორექტ. REVISION 01	სტადია STATUS T.D.

21.01.2021

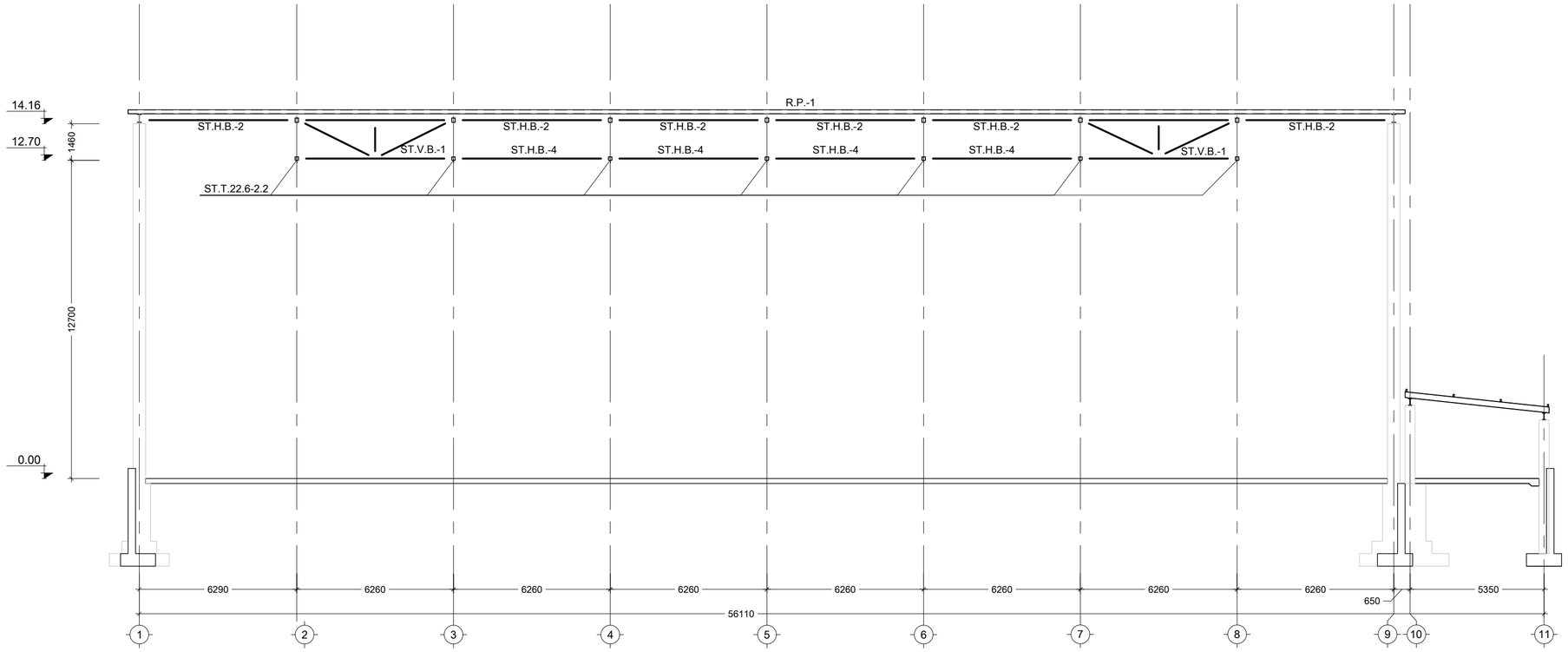

B
-
ჭრილი
Scale: 1:150

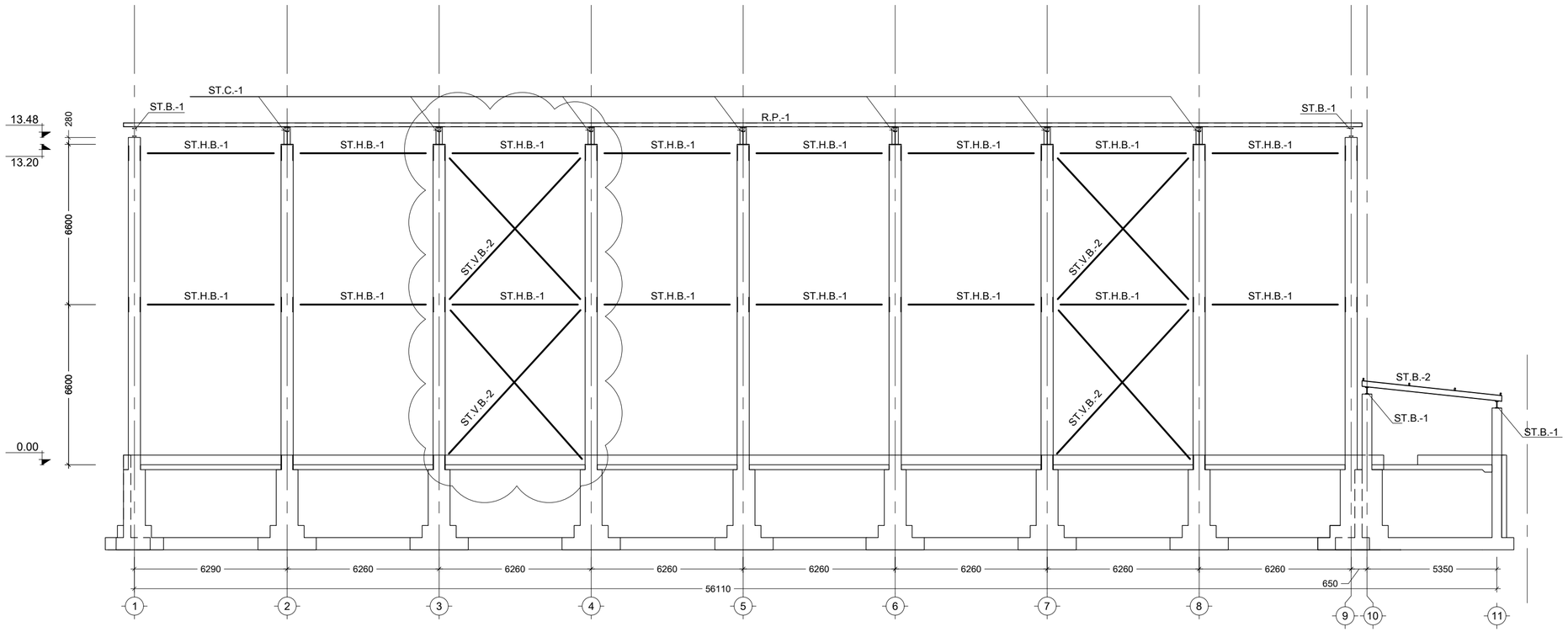

-
-
ჩარჩო დ ღერძზე
Scale: 1:150

შენიშვნა:
NOTE:

1. კორექტირებული ადგილი

----	----	----	----
----	----	----	----
----	----	----	----
02	210121	----	NP
01	201105	დაკორექტირდა კავშირები	AO
No	Date	Revision	Issued by

სიტუაციური სქემა
KEY PLAN

მისამართი
ADDRESS
თბილისი, გრ. ლორთქიფანიძის ქ. №15ბ; ს/კ 01.19.34.002.178

პროექტი
PROJECT
დასტას საწყობი №3

ნახაზი
DRWG.
ჩარჩო დ ღერძზე; ჭრილი B

CUBICON DESIGN & BUILDING ENGINEERING
შპს "ქუბიქონი", თბილისი, გორგილ ლორთქიფანიძის ქუჩა 13
ტელ: (+995 591) 116444 www.cubicon.ge

პრ. მთავარი კონსტრ. :	შეასრულა ISSUED BY:	შეამოწმა APPROVED BY:
გ.თაბაგარი	NP	GT
	ფაილი FILE: ROOF	პროექტის №: PROJECT № 29I19
	ფორმატი PAPER SIZE: A2	მასშტაბი SCALE: 1:150
ნახ.კოდი DRWG. No: S - 706	კორექტ. REVISION: 02	სტატუსი STATUS: T.D.

21.01.2021

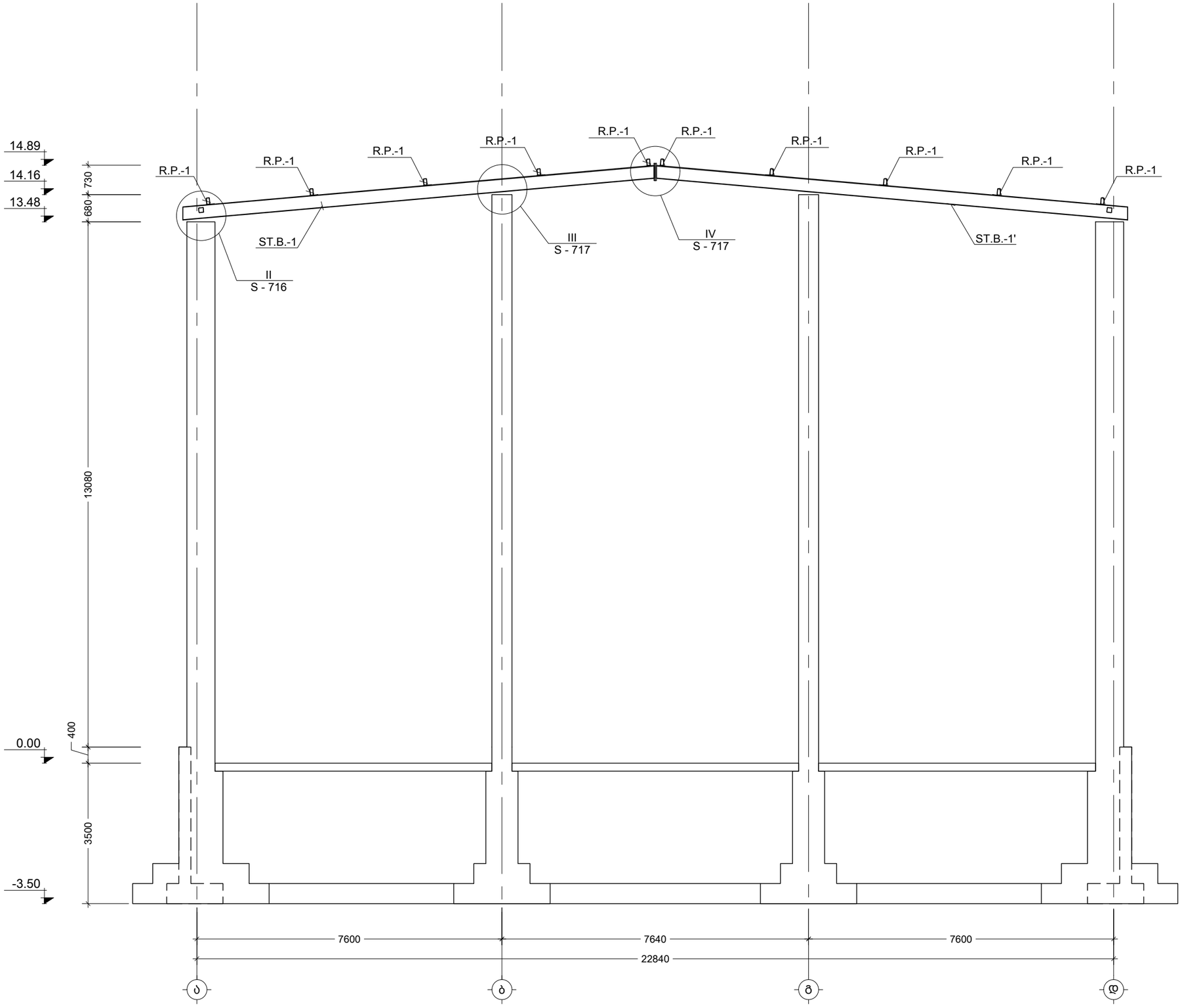

-
-
ჩარჩო 1 და 9 ღერძებზე
Scale: 1:100

შენიშვნა:
NOTE:

----	----	----	----
----	----	----	----
----	----	----	----
----	----	----	----
----	----	----	----
No	Date	Revision	Issued by

სიტუაციური სქემა
KEY PLAN

მისამართი
ADDRESS
თბილისი, გრ. ლორთქიფანიძის ქ. №15ბ; ს/კ 01.19.34.002.178

პროექტი
PROJECT
დასტას საწყობი №3

ნახაზი
DRWG.
ჩარჩო 1 და 9 ღერძებზე

CUBICON DESIGN & BUILDING ENGINEERING
შპს "ქუბიკონი", თბილისი, მარშალ გელოვანის ბაღი. 13
ტელ: (+995 591) 116444 www.cubicon.ge

პრ. მთავარი კონსტრ. : გ.თაბაგარი	შესრულა: ISSUED BY: NP	შეამოწმა APPROVED BY: GT
	ფაილი FILE ROOF	პროექტის №: PROJECT No 29I19
	ფორმატი PAPER SIZE A3	მასშტაბი SCALE 1:100
ნახ.კოდი DRWG. No S - 707	კორექტ. REVISION 00	სტადია STATUS T.D.

21.01.2021

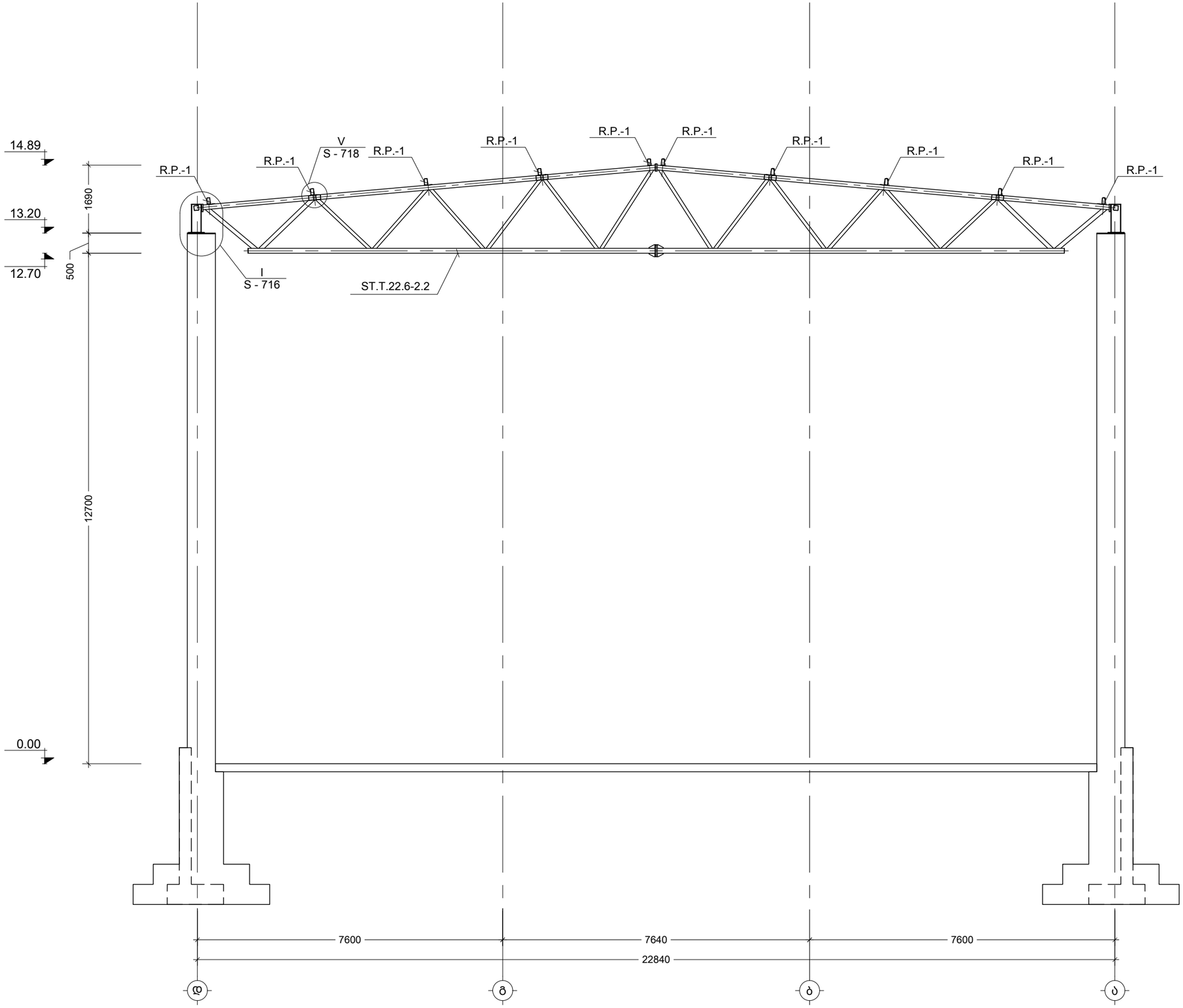

შენიშვნა:
NOTE:

----	----	----	----
----	----	----	----
----	----	----	----
----	----	----	----
----	----	----	----
No	Date	Revision	Issued by

სიტუაციური სქემა
KEY PLAN

მისამართი
ADDRESS
თბილისი, გრ. ლორთქიფანიძის ქ. №15ბ; ს/კ 01.19.34.002.178

პროექტი
PROJECT
დასტას საწყობი №3

ნახაზი
DRWG.
ჩარჩო 2...8 ღერძებზე

CUBICON DESIGN & BUILDING ENGINEERING
შპს "კუბიკონი", თბილისი, მარშალ გელოვანის გამზ. 13
ტელ: (+995 591) 116444 www.cubicon.ge

პრ. მთავარი კონსტრ. : გ.თაბაგარი	შეასრულა: ISSUED BY: NP	შეამოწმა APPROVED BY: GT
	ფაილი FILE ROOF	პროექტის №: PROJECT No 29I19
	ფორმატი PAPER SIZE A3	მასშტაბი SCALE 1:100
ნახ.კოდი DRWG. No S - 708	კორექტ. REVISION 00	სტადია STATUS T.D.

21.01.2021

- / - ჩარჩო 2...8 ღერძებზე
Scale: 1:100

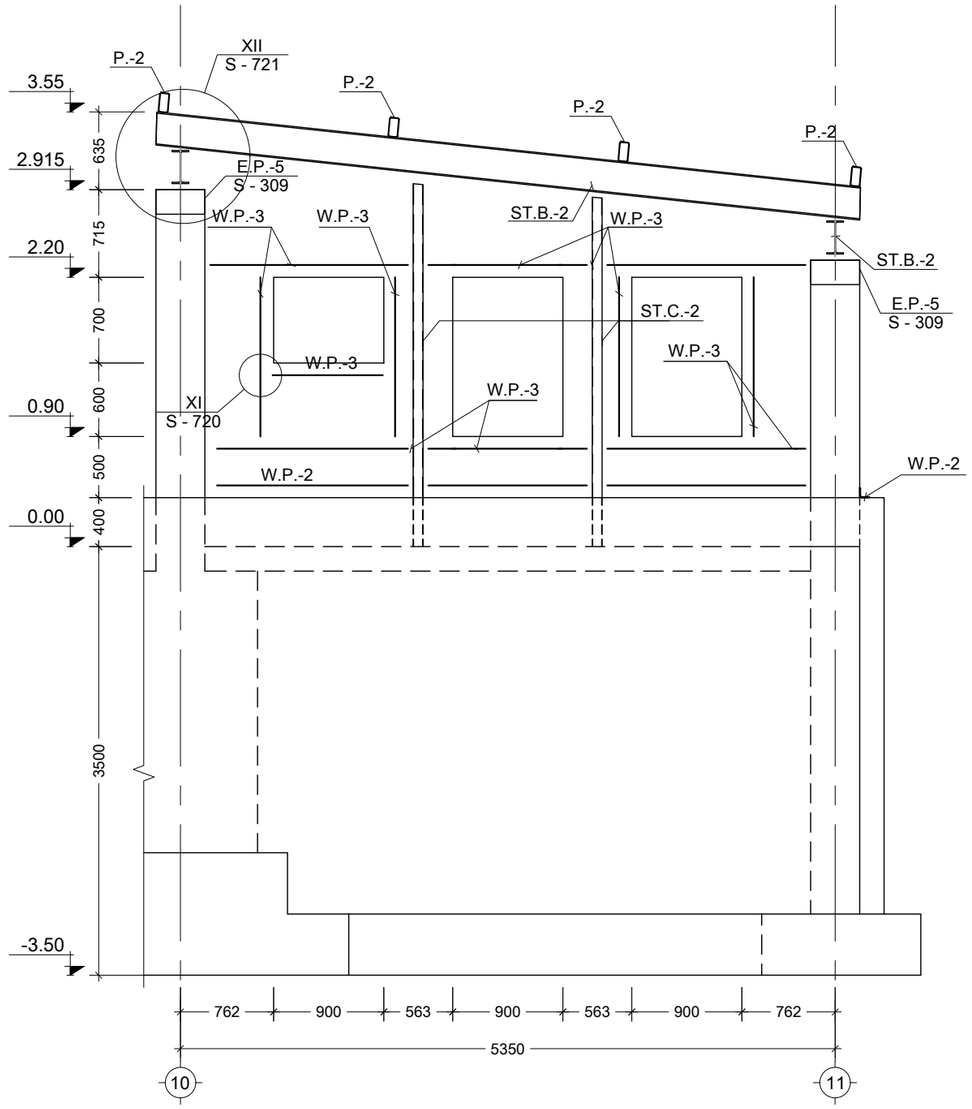

- ჩარჩო 10 და 11 ღერძებს შორის
- Scale: 1:50

შენიშვნა:
NOTE:

1. ღიობის ზომები დაზუსტდეს არქ.ნახაზების მიხედვით

----	----	----	----
----	----	----	----
----	----	----	----
----	----	----	----
01	201106	----	AO
No	Date	Revision	Issued by

სიტუაციური სქემა
KEY PLAN

მისამართი
ADDRESS
თბილისი, გრ. ლორთქიფანიძის ქ. №15ბ; ს/კ 01.19.34.002.178

პროექტი
PROJECT
დასტას საწყობი №3

ნახაზი
DRWG.
ჩარჩო 10 და 11 ღერძებს შორის

CUBICON
DESIGN & BUILDING ENGINEERING
შპს "კუბიკონი", თბილისი, მარშალ გელოვანის გამზ. 13
ტელ: (+995 591) 116444 www.cubicon.ge

პრ. მთავარი კონსტრ. : გ.თაბაგარი	შეასრულა: ISSUED BY: NP	შეამოწმა APPROVED BY: GT
	ფაილი FILE ROOF	პროექტის №: PROJECT No 29I19
	ფორმატი PAPER SIZE A3	მასშტაბი SCALE 1:50
ნახ.კოდი DRWG. No S - 709	კორექტ. REVISION 01	სტადია STATUS T.D.

21.01.2021

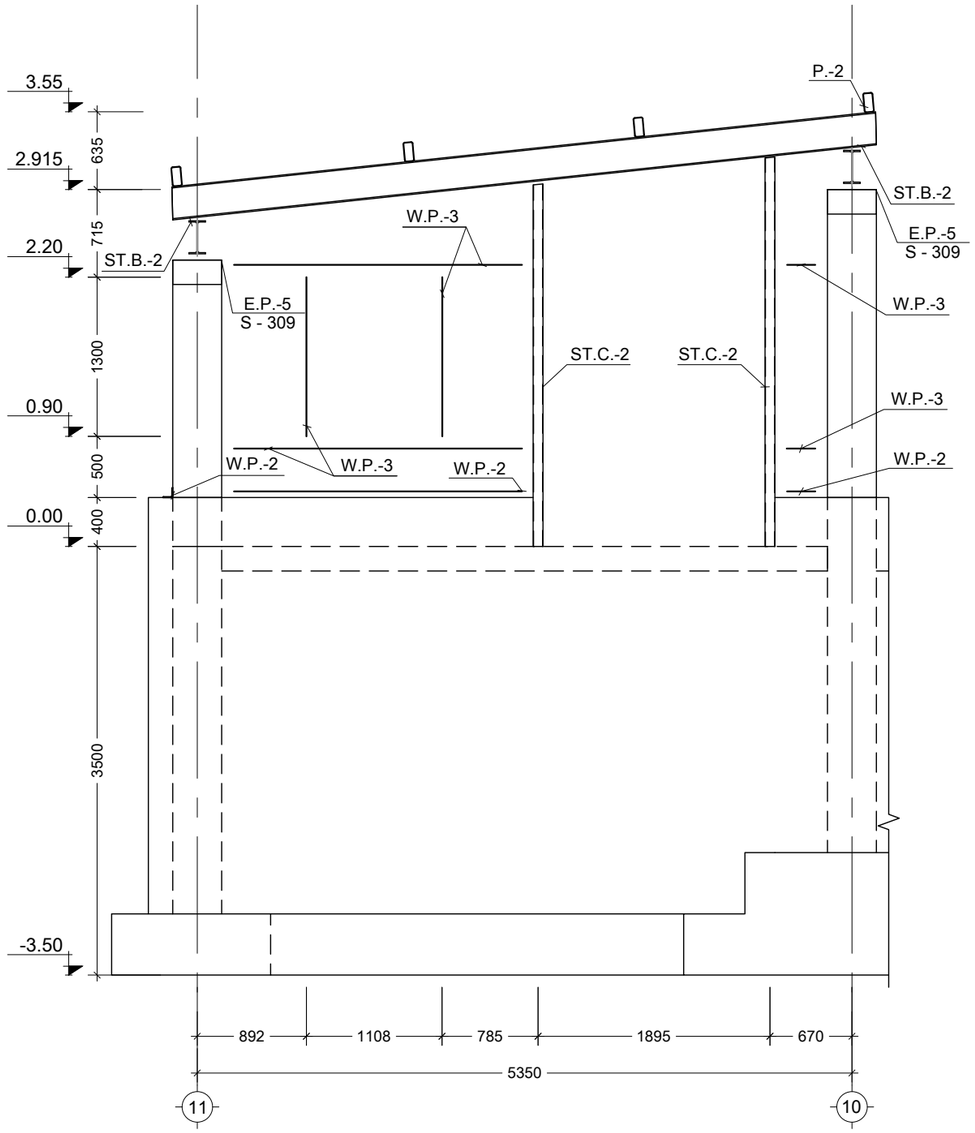

- ჩარჩო 11 და 10 ღერძებს შორის
Scale: 1:50

შენიშვნა:
NOTE:

1. ღიობის ზომები დაზუსტდეს არქ.ნახაზების მიხედვით

----	----	----	----
----	----	----	----
----	----	----	----
----	----	----	----
01	201105	----	AO
No	Date	Revision	Issued by

სიტუაციური სქემა
KEY PLAN

მისამართი
ADDRESS
თბილისი, გრ. ლორთქიფანიძის ქ. №15ბ; ს/კ 01.19.34.002.178

პროექტი
PROJECT
დასტას საწყობი №3

ნახაზი
DRWG.
ჩარჩო 11 და 10 ღერძებს შორის

CUBICON
DESIGN & BUILDING ENGINEERING
შპს "ქუბიკონი", თბილისი, მარშალ გელოვანის ბაღი. 13
ტელ: (+995 591) 116444 www.cubicon.ge

პრ. მთავარი კონსტრ. :	შეასრულა: ISSUED BY:	შეამოწმა APPROVED BY:
გ.თაბაგარი	NP	GT
	ფაილი FILE ROOF	პროექტის №: PROJECT No 29I19
	ფორმატი PAPER SIZE A3	მასშტაბი SCALE 1:50
ნახ.კოდი DRWG. No S - 710	კორექტ. REVISION 01	სტადია STATUS T.D.

21.01.2021

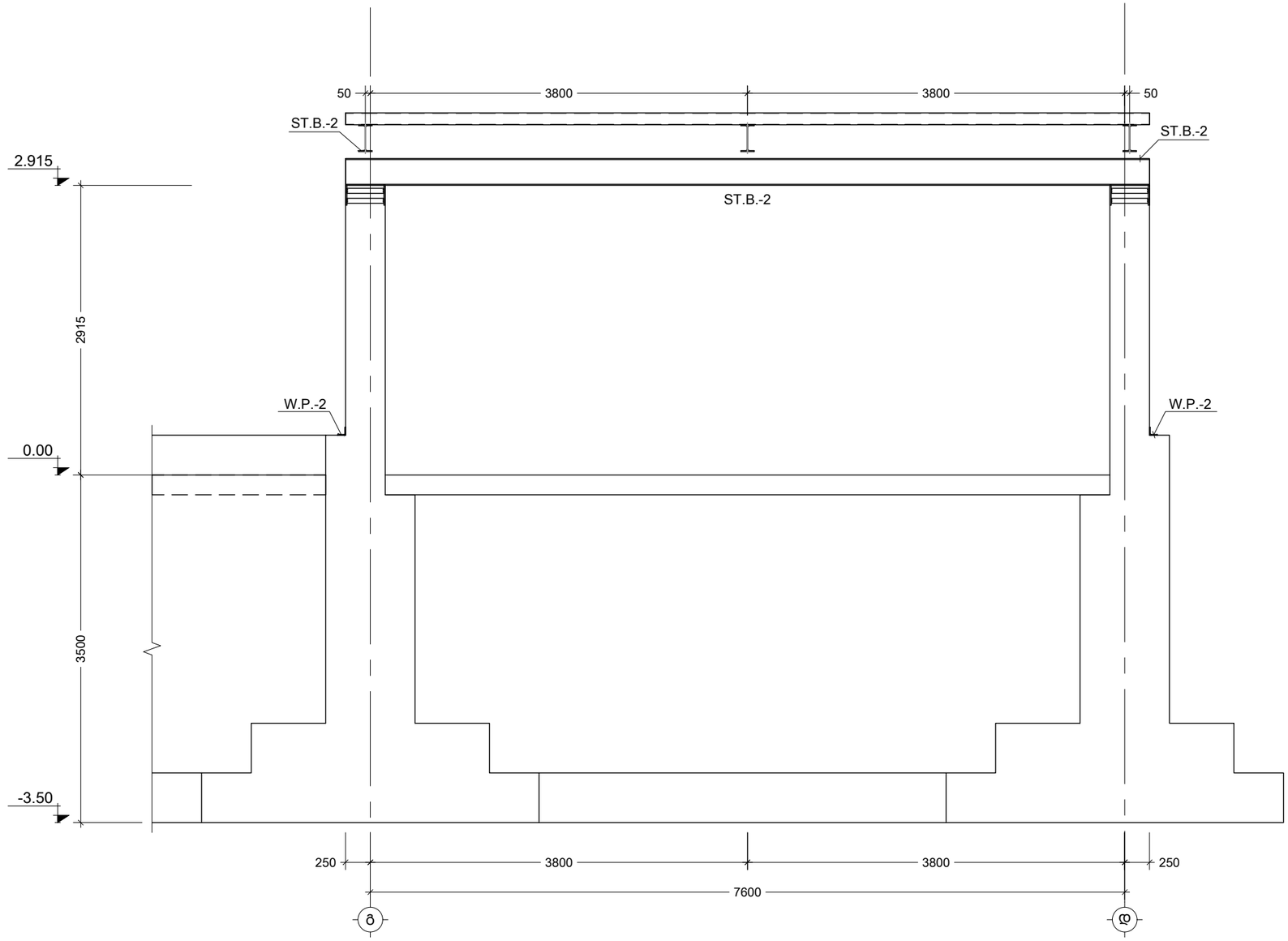

შენიშვნა:
NOTE:

----	----	----	----
----	----	----	----
----	----	----	----
----	----	----	----
----	----	----	----
No	Date	Revision	Issued by

სიტუაციური სქემა
KEY PLAN

მისამართი
ADDRESS
თბილისი, გრ. ლორთქიფანიძის ქ. №15ბ; ს/კ 01.19.34.002.178

პროექტი
PROJECT
დასტას საწყობი №3

ნახაზი
DRWG.
ჩარჩო 10 ღერძზე

CUBICON DESIGN & BUILDING ENGINEERING
შპს "ქუბიკონი", თბილისი, მარშალ გელოვანის ბაღი. 13
ტელ: (+995 591) 116444 www.cubicon.ge

პრ. მთავარი კონსტრ. : გ.თაბაგარი	შესრულა: ISSUED BY: NP	შეამოწმა APPROVED BY: GT
	ფაილი FILE ROOF	პროექტის №: PROJECT No 29I19
	ფორმატი PAPER SIZE A3	მასშტაბი SCALE 1:50
ნახ.კოდი DRWG. No S - 711	კორექტ. REVISION 00	სტადია STATUS T.D.

21.01.2021

- / - ჩარჩო 10 ღერძზე
Scale: 1:50

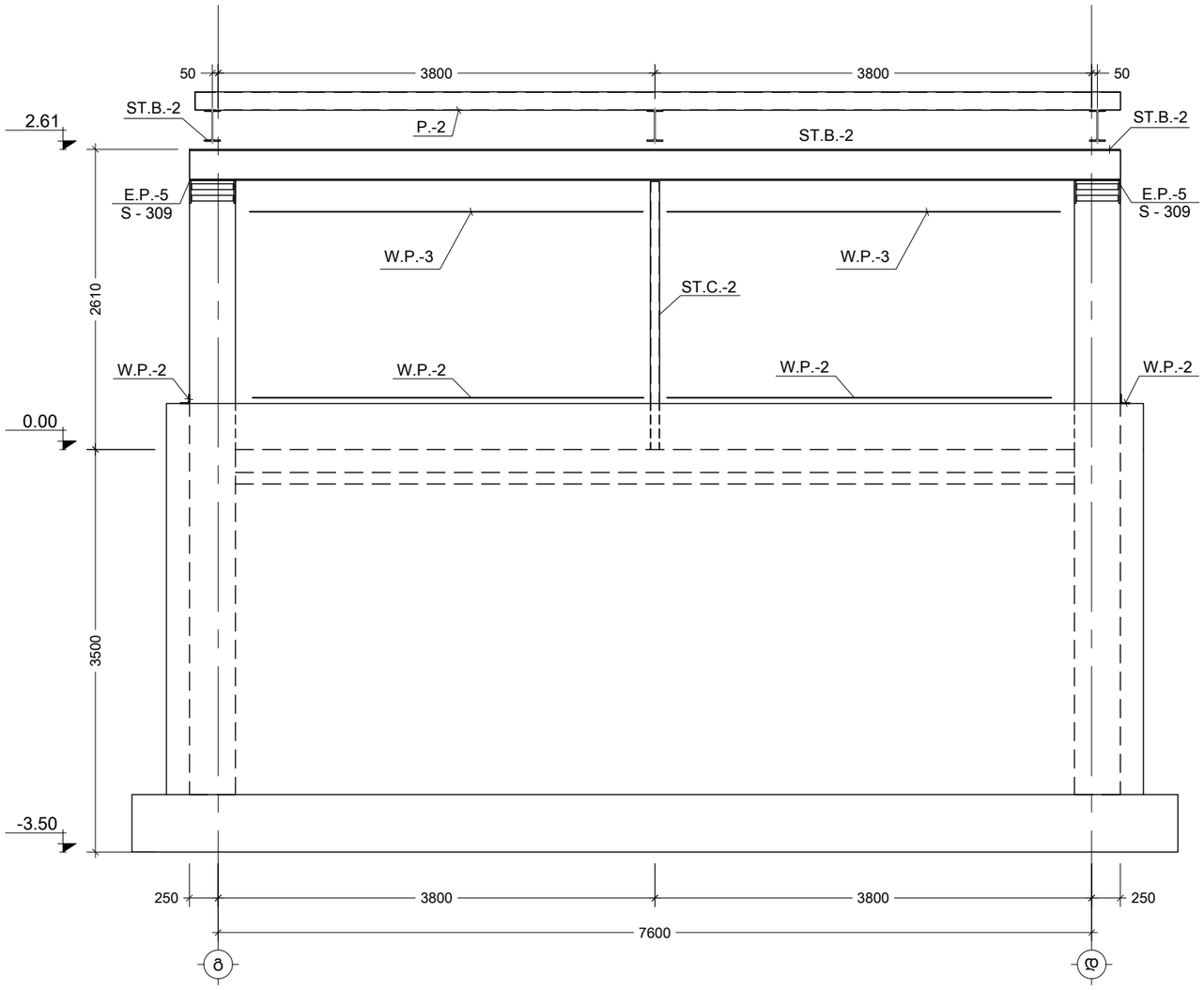

ჩარჩო 11 ღერძზე
Scale: 1:50

შენიშვნა:
NOTE:

No	Date	Revision	Issued by
----	----	----	----
----	----	----	----
----	----	----	----
----	----	----	----
----	----	----	----
----	----	----	----

სიტუაციური სქემა
KEY PLAN

მისამართი
ADDRESS
თბილისი, გრ. ლორთქიფანიძის ქ. №15ბ; ს/კ 01.19.34.002.178

პროექტი
PROJECT
დასტას საწყობი №3

ნახაზი
DRWG.
ჩარჩო 11 ღერძზე

CUBICON
DESIGN & BUILDING ENGINEERING
შპს "ქუბიკონი", თბილისი, მარშალ გელოვანის გამზ. 13
ტელ: (+995 591) 116444 www.cubicon.ge

პრ. მთავარი კონსტრ. :	შეასრულა: ISSUED BY:	შეამოწმა APPROVED BY:
გ.თაბაგარი	NP	GT
	ფაილი FILE: ROOF	პროექტის №: PROJECT No 29I19
	ფორმატი PAPER SIZE: A3	მასშტაბი SCALE: 1:50
ნახ.კოდი DRWG. No: S - 712	კორექტ. REVISION: 00	სტადია STATUS: T.D.

21.01.2021

შენიშვნა:
NOTE:

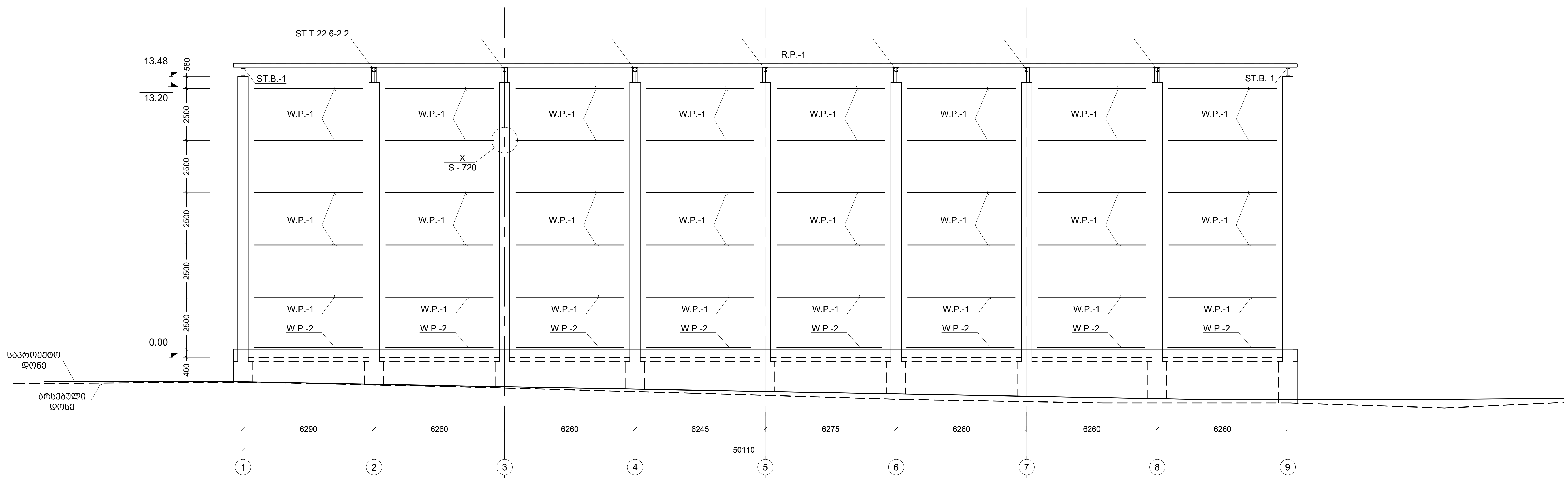

ფასადი 1-9 ღერძებს შორის
Scale: 1:150

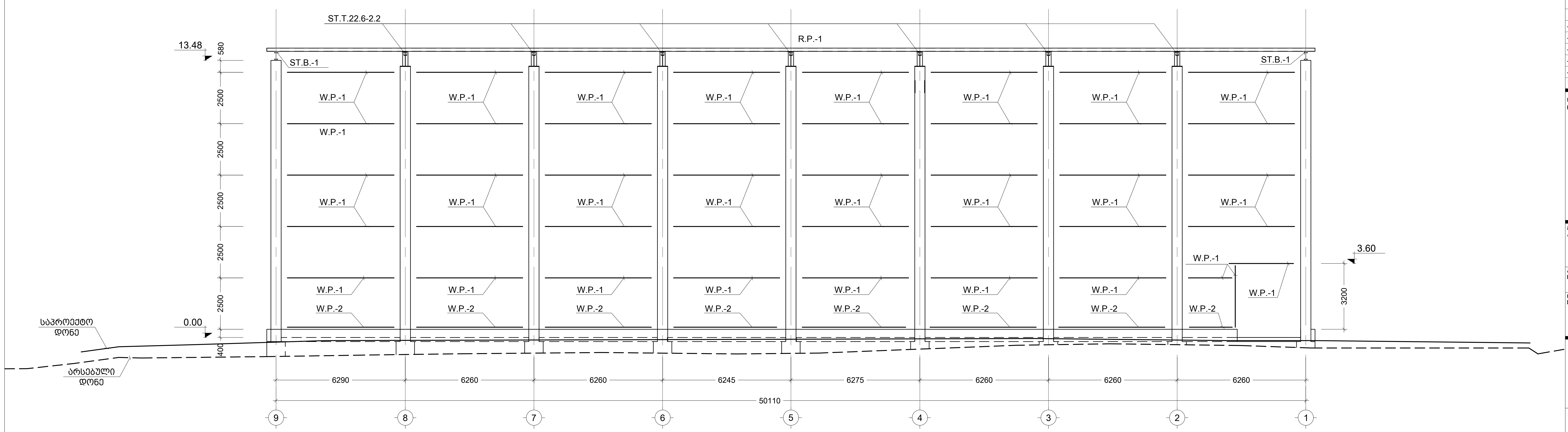

ფასადი 9-1 ღერძებს შორის
Scale: 1:150

No	Date	Revision	Issued by
----	----	----	----
----	----	----	----
----	----	----	----
----	----	----	----
----	----	----	----

სიტუაციური სქემა
KEY PLAN

მისამართი
ADDRESS
თბილისი, გრ. ლორთქიფანიძის ქ. №15ბ; ს/კ 01.19.34.002.178

პროექტი
PROJECT
დასტას საწყობი №3

ნახაზი
DRWG.
ფასადები 1-9 და 9-1 ღერძებზე

CUBICON
DESIGN & BUILDING ENGINEERING
შპს "კუბიკონი", თბილისი, მარშალ გელოვანის გამზ. 13
ტელ: (+995 591) 116444 www.cubicon.ge

პრ. მთავარი კონსტრ. :	შეასრულა: ISSUED BY:	შეამოწმა APPROVED BY:
გ.თაბაგარი	NP	GT
	ფაილი FILE ROOF	პროექტის №: PROJECT No 29I19
	ფორმატი PAPER SIZE A2	მასშტაბი SCALE 1:150
ნახ.კოდი DRWG. No S - 713	კორექტ. REVISION 00	სტადია STATUS T.D.

21.01.2021

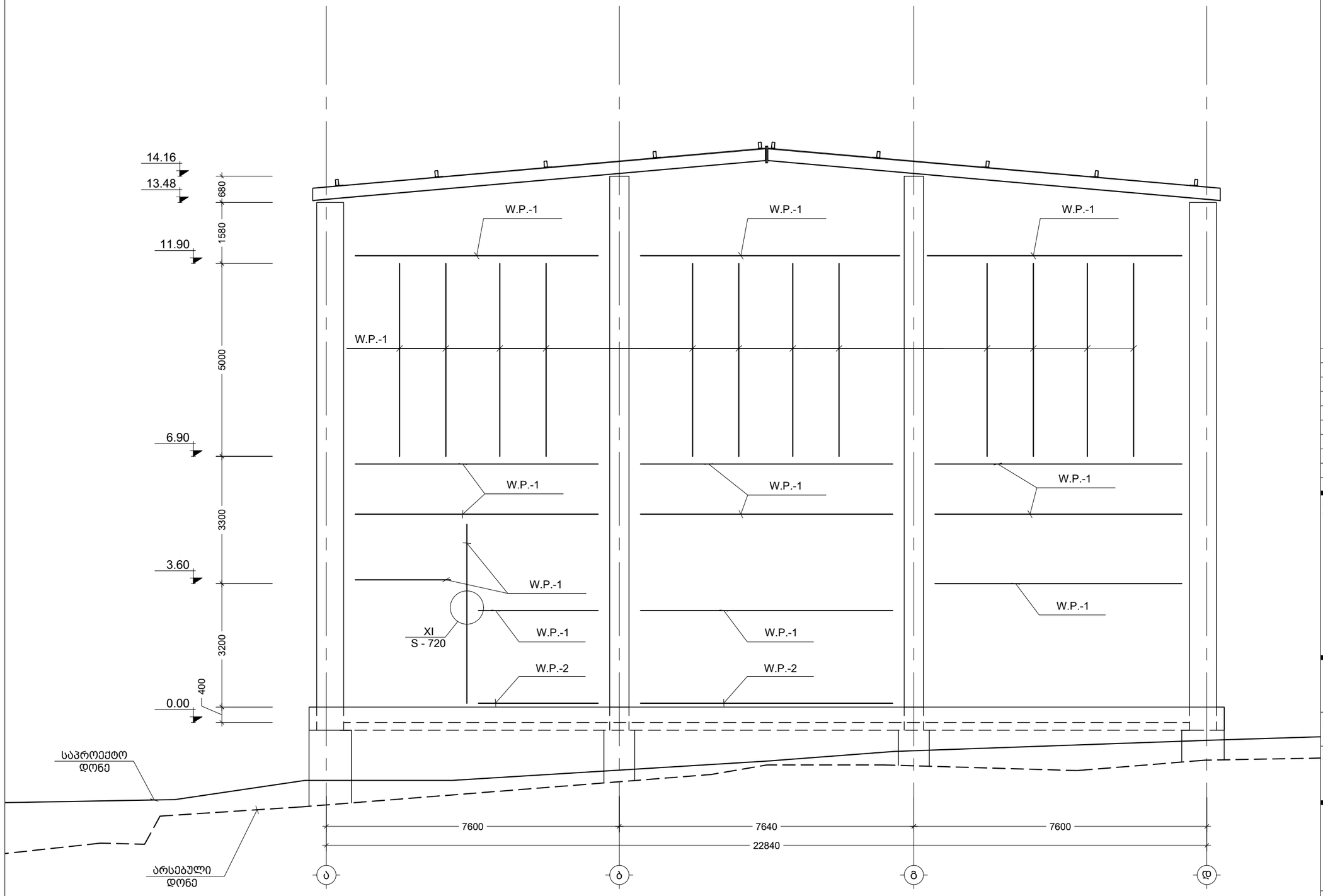

ფასადი ა-დ ღერძებს შორის
Scale: 1:100

შენიშვნა:
NOTE:

1. ღიობის ზომები დაზუსტდეს არქ.ნახაზების მიხედვით

No	Date	Revision	Issued by
----	----	----	----
----	----	----	----
----	----	----	----
----	----	----	----
----	----	----	----

სიტუაციური სქემა
KEY PLAN

მისამართი
ADDRESS
თბილისი, გრ. ლორთქიფანიძის ქ. №15ბ; ს/კ 01.19.34.002.178

პროექტი
PROJECT
დასტას საწყობი №3

ნახაზი
DRWG.
ფასადი ა-დ ღერძებზე

CUBICON
DESIGN & BUILDING ENGINEERING

შპს "კუბიკონი", თბილისი, მარშალ გელოვანის გამზ. 13
ტელ: (+995 591) 116444 www.cubicon.ge

პრ. მთავარი კონსტრ. :
გ.თაბაგარი

შეასრულა:
ISSUED BY: NP

შეამოწმა
APPROVED BY: GT

ფაილი
FILE ROOF

პროექტის №:
PROJECT No 2919

ფორმატი
PAPER SIZE A3

მასშტაბი
SCALE 1:100

ნახ.კოდი
DRWG. No S - 714

კორექტ.
REVISION 00

სტადია
STATUS T.D.

21.01.2021

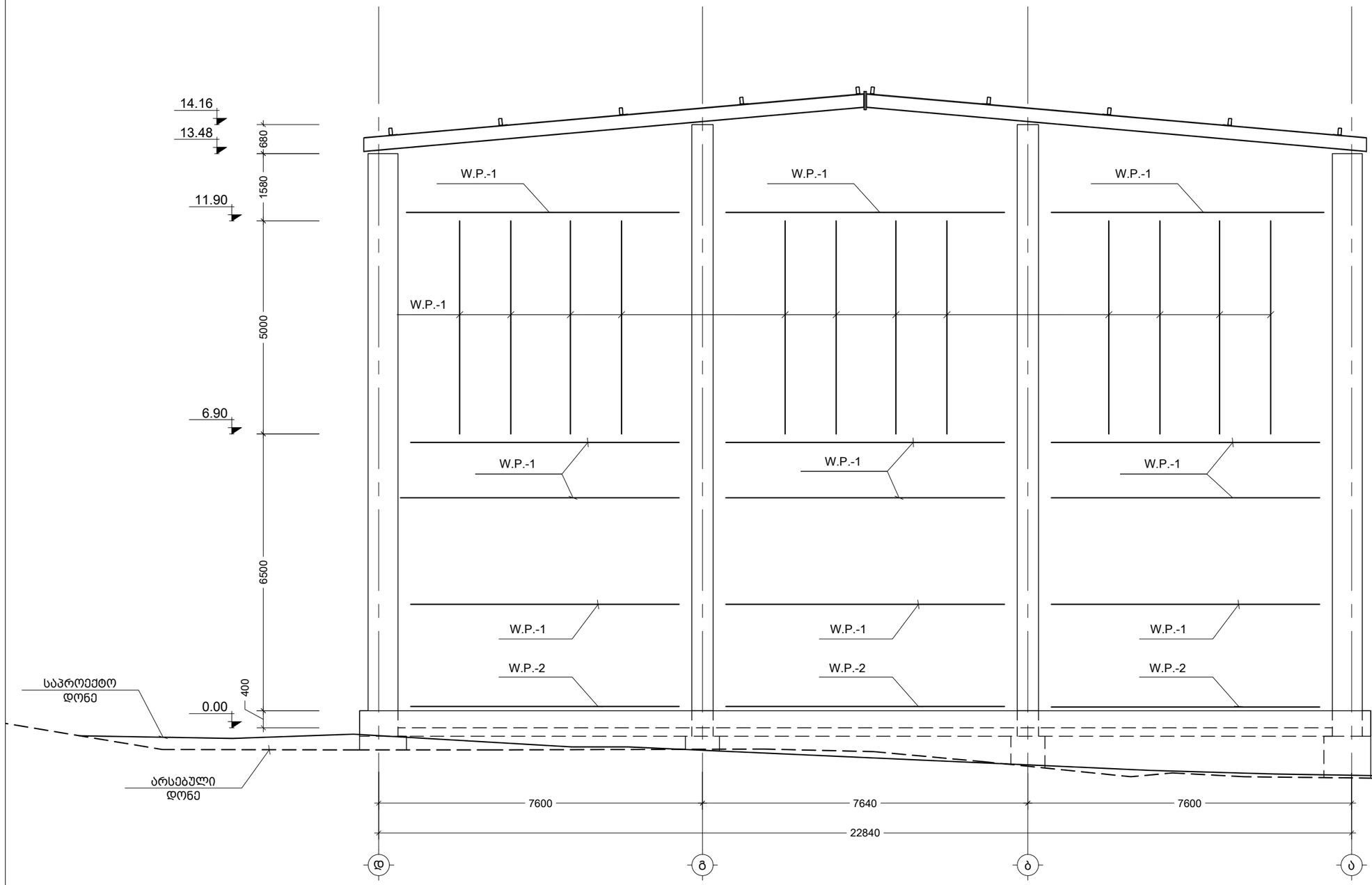

- / - ფასადი დ-ა ღერძებს შორის
Scale: 1:100

შენიშვნა:
NOTE:

No	Date	Revision	Issued by
----	----	----	----
----	----	----	----
----	----	----	----
----	----	----	----
----	----	----	----

სიტუაციური სქემა
KEY PLAN

მისამართი
ADDRESS
თბილისი, გრ. ლორთქიფანიძის ქ. №15ბ; ს/კ 01.19.34.002.178

პროექტი
PROJECT
დასტას საწყობი №3

ნახაზი
DRWG.
ფასადი დ-ა ღერძებზე

CUBICON
DESIGN & BUILDING ENGINEERING
შპს "ქუბიკონი", თბილისი, მარშალ გელოვანის გამზ. 13
ტელ: (+995 591) 116444 www.cubicon.ge

პრ. მთავარი კონსტრ. :	შესრულა: ISSUED BY:	შემოწმება APPROVED BY:
გ.თაბაგარი	NP	GT
	ფაილი FILE: ROOF	პროექტის №: PROJECT No: 29I19
	ფორმატი PAPER SIZE: A3	მასშტაბი SCALE: 1:100
ნახ.კოდი DRWG. No: S - 715	კორექტ. REVISION: 00	სტადია STATUS: T.D.

21.01.2021

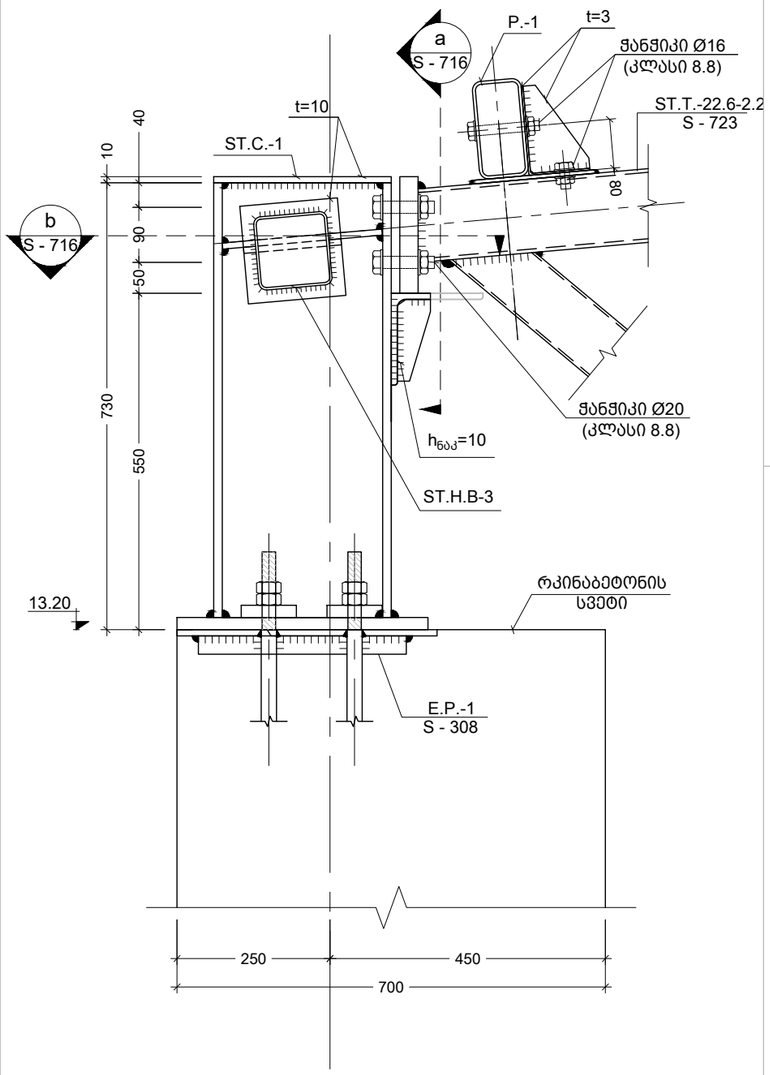

I
S - 708
კვანძი
Scale: 1:10

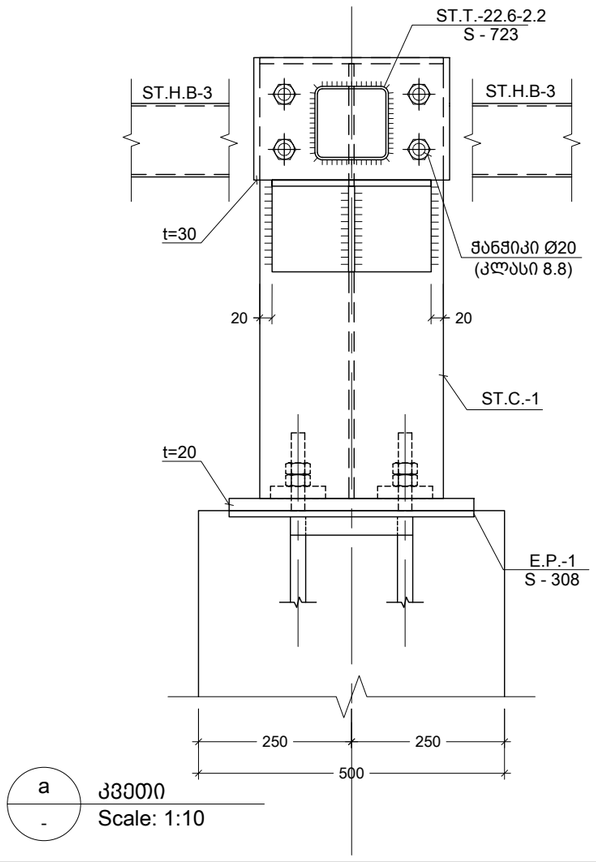

a
-
კვეთი
Scale: 1:10

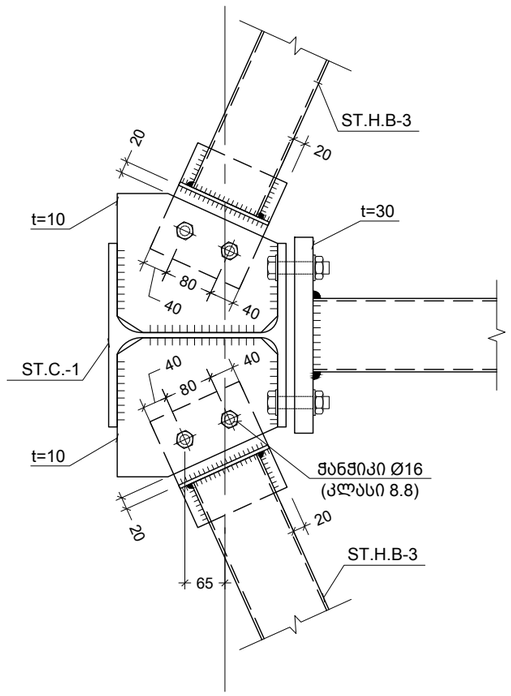

b
-
კვეთი
Scale: 1:10

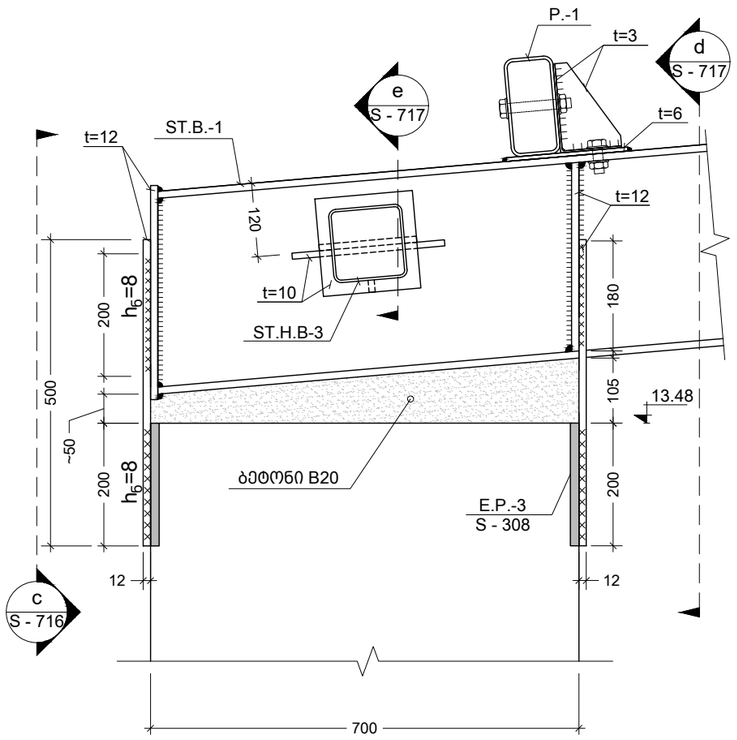

II
S - 707
კვანძი
Scale: 1:10

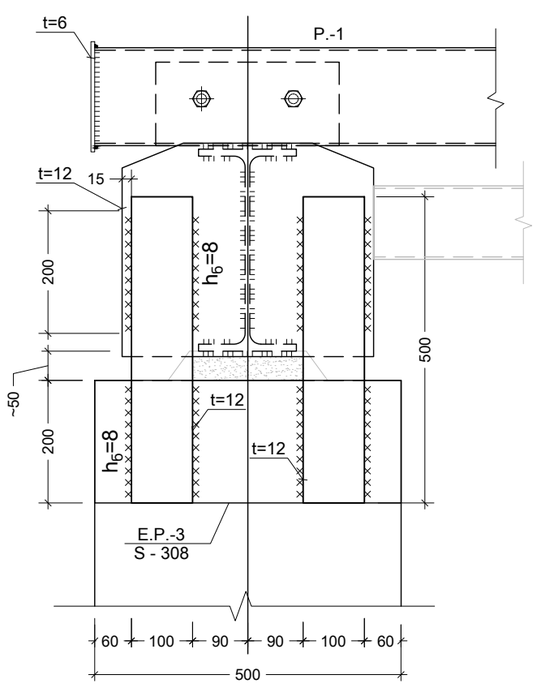

c
-
კვეთი
Scale: 1:10

შენიშვნა:
NOTE:

1. შედუღების მინიმალურ სიგრძედ მიღებული იქნეს არანაკლებ 50 მმ, სისქედ -
არანაკლები შესადუღებელ ელემენტებს შორის უმცირესის სისქე (ზოგ კვანძებში მითითებულია კონკრეტული შედუღების ნაკერის კათეტის სისქე);
2. შედუღება უნდა განხორციელდეს ГОСТ 5264-80-ის მოთხოვნების დაცვით.
3. შედუღებები გათვალისწინებულია Э42 (С235 კლასის ფოლადისთვის) და Э50 (С345 კლასის ფოლადისთვის)ტიპის ელექტროდებით (ГОСТ 9467 - 75*);
4. მასალის ხარჯი შესაძლოა შეიცვალოს KMD-ის დამუშავების შემდეგ.

No	Date	Revision	Issued by
----	----	----	----
----	----	----	----
----	----	----	----
----	----	----	----
----	----	----	----

სიტუაციური სქემა
KEY PLAN

მისამართი
ADDRESS
თბილისი, გრ. ლორთქიფანიძის ქ. №15ბ; ს/კ 01.19.34.002.178

პროექტი
PROJECT
დასტას საწყობი №3

ნახაზი
DRWG.
სამონტაჟო კვანძი I; II

CUBICON
DESIGN & BUILDING ENGINEERING
შპს "კუბიკონი", თბილისი, მარშალ გელოვანის ბაში. 13
ტელ: (+995 591) 116444 www.cubicon.ge

პრ. მთავარი კონსტრ. :	შეასრულა: ISSUED BY:	შეამოწმა APPROVED BY:
გ.თაბაგარი	NP	GT
	ფაილი FILE სახელობის სპეციფიკაცია	პროექტის №: PROJECT No 29I19
	ფორმატი PAPER SIZE A3	მასშტაბი SCALE 1:10
ნახ.კოდი DRWG. No S - 716	კორექტ. REVISION 00	სტადია STATUS T.D.

21.01.2021

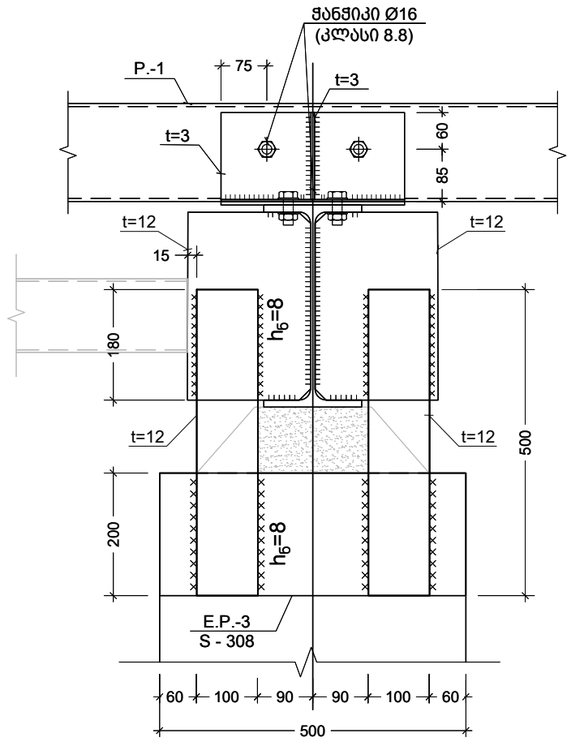

d
S - 716
კვეთი
Scale: 1:10

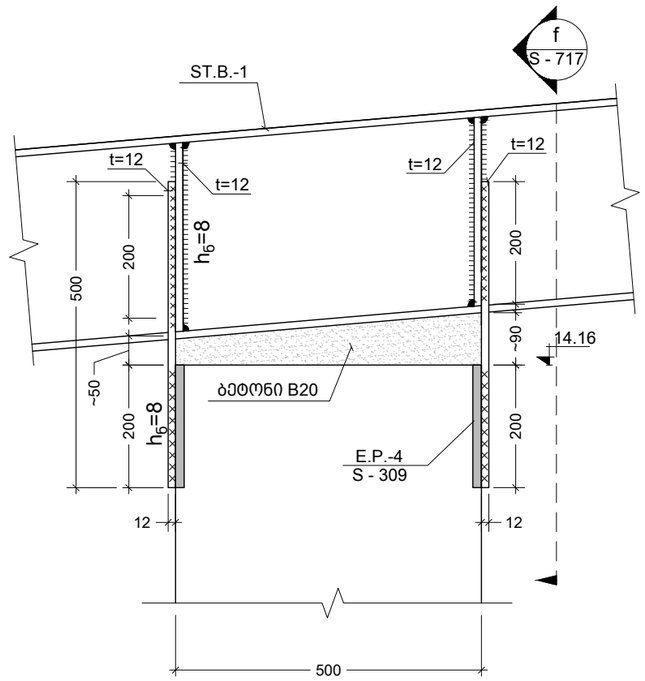

III
S - 707
კვანძი
Scale: 1:10

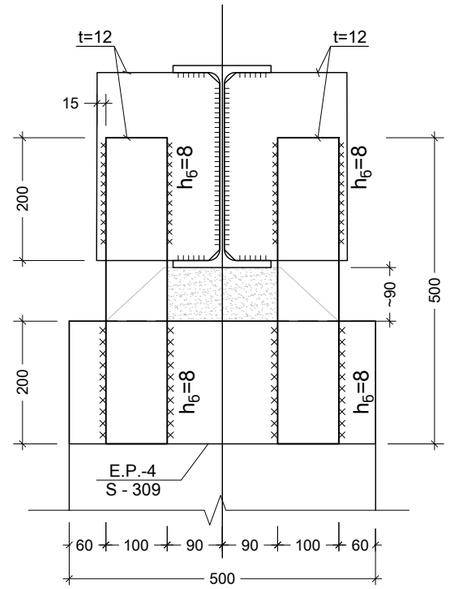

f
-
კვეთი
Scale: 1:10

შენიშვნა:
NOTE:

1. შედუღების მინიმალურ სიგრძედ მიღებული იქნეს არანაკლებ 50 მმ, სისქედ - არანაკლები შესადუღებელ ელემენტებს შორის უმცირესის სისქე (ზოგ კვანძებში მითითებულია კონკრეტული შედუღების ნაკერის კათეტის სისქე);
2. შედუღება უნდა განხორციელდეს ГОСТ 5264-80-ის მოთხოვნების დაცვით.
3. შედუღებები გათვალისწინებულია Э42 (С235 კლასის ფოლადისთვის) და Э50 (С345 კლასის ფოლადისთვის)ტიპის ელექტროდებით (ГОСТ 9467 - 75*);
4. მასალის ხარჯი შესაძლოა შეიცვალოს KMD-ის დამუშავების შემდეგ.

----	----	----	----
----	----	----	----
----	----	----	----
----	----	----	----
----	----	----	----
No	Date	Revision	Issued by

სიტუაციური სქემა
KEY PLAN

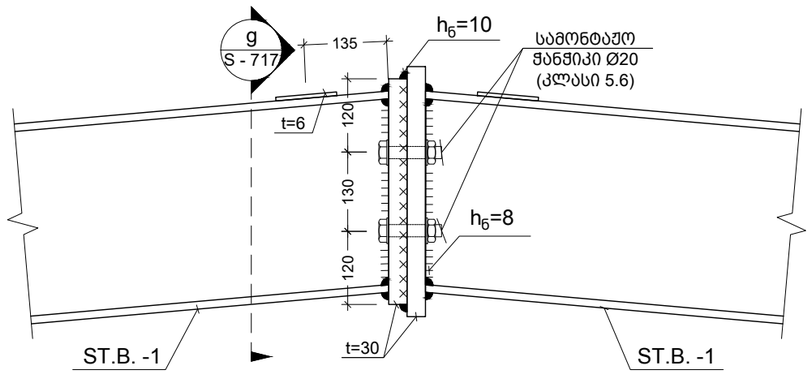

IV
S - 707
კვანძი
Scale: 1:10

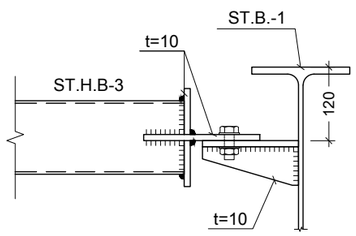

e
S - 716
კვეთი
Scale: 1:10

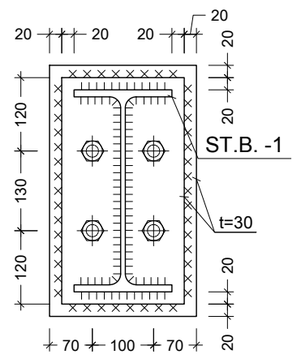

g
-
კვეთი
Scale: 1:10

მისამართი
ADDRESS
თბილისი, გრ. ლორთქიფანიძის ქ. №15ბ; ს/კ 01.19.34.002.178

პროექტი
PROJECT
დასტას საწყობი №3

ნახაზი
DRWG.
სამონტაჟო კვანძი III; IV; კვეთები d; e

CUBICON
DESIGN & BUILDING ENGINEERING
შპს "კუბიკონი", თბილისი, მარშალ გელოვანის გამზ. 13
ტელ: (+995 591) 116444 www.cubicon.ge

პრ. მთავარი კონსტრ. :	შეასრულა: ISSUED BY:	შეამოწმა APPROVED BY:
გ.თაბაგარი	NP	GT
	ფაილი FILE სახელოვნო სპეციფიკაცია	პროექტის №: PROJECT No 29I19
	ფორმატი PAPER SIZE A3	მასშტაბი SCALE 1:10
ნახ.კოდი DRWG. No S - 717	კორექტ. REVISION 00	სტატუსი STATUS T.D.

21.01.2021

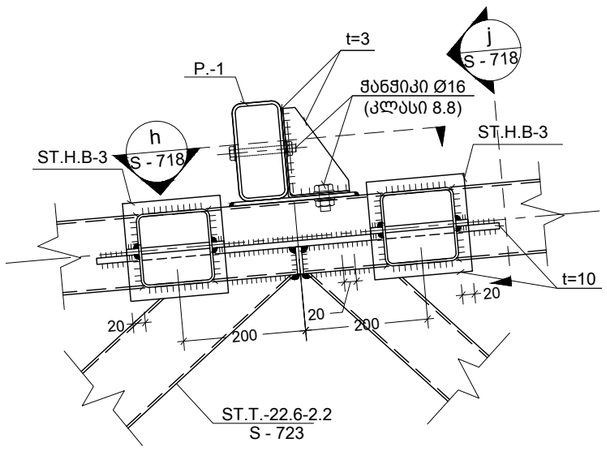

V
S - 708
კვანძი
Scale: 1:10

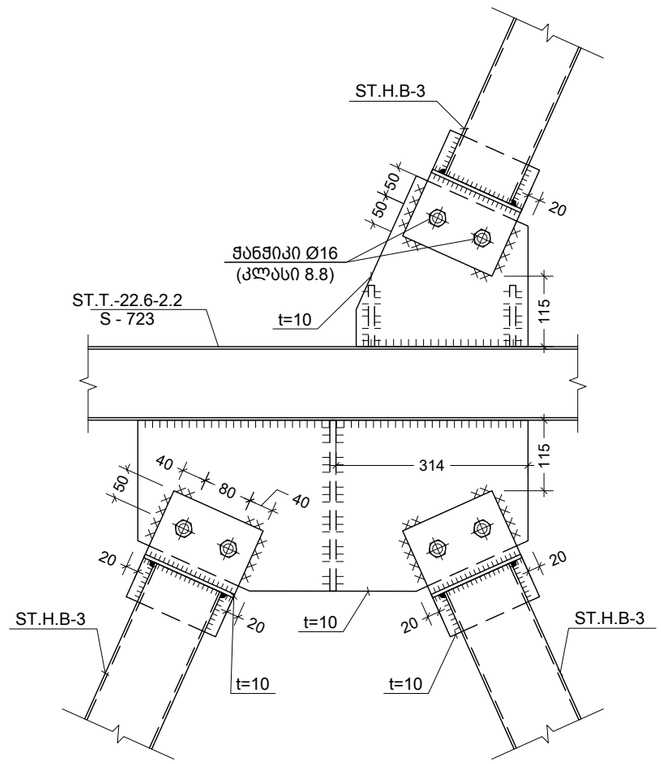

h
-
კვეთი
Scale: 1:10

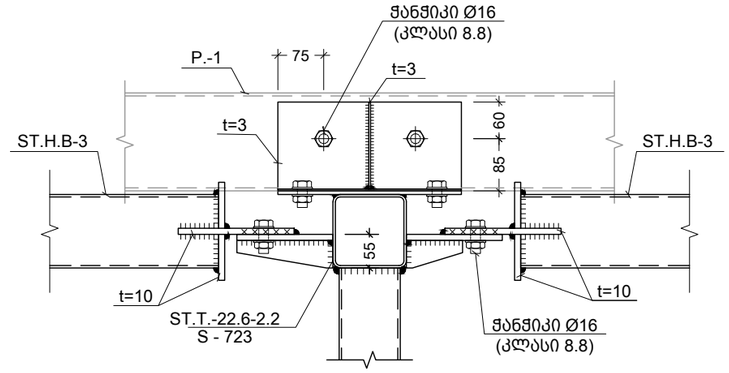

j
-
კვეთი
Scale: 1:10

შენიშვნა:
NOTE:

1. შედუღების მინიმალურ სიგრძედ მიღებული იქნეს არანაკლებ 50 მმ, სისქედ -
არანაკლები შესადუღებელ ელემენტებს შორის უმცირესის სისქე (ზოგ კვანძებში მითითებულია კონკრეტული შედუღების ნაკერის კათეტის სისქე);
2.შედუღება უნდა განხორციელდეს ГОСТ 5264-80-ის მოთხოვნების დაცვით.
3. შედუღებები გათვალისწინებულია Э42 (С235 კლასის ფოლადისთვის) და Э50 (С345 კლასის ფოლადისთვის)ტიპის ელექტროდებით (ГОСТ 9467 - 75*);
4. მასალის ხარჯი შესაძლოა შეიცვალოს KMD-ის დამუშავების შემდეგ.

----	----	----	----
----	----	----	----
----	----	----	----
----	----	----	----
----	----	----	----
No	Date	Revision	Issued by

სიტუაციური სქემა
KEY PLAN

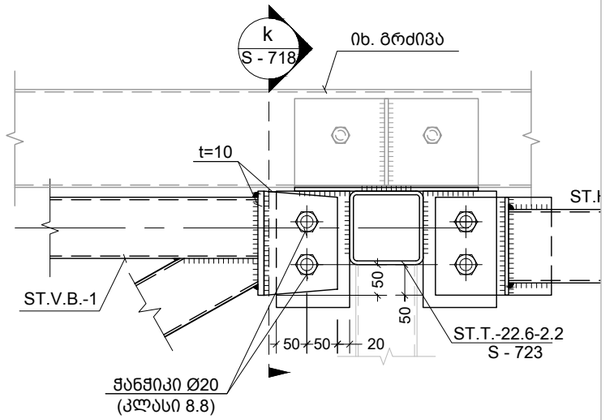

VI
S - 705
კვანძი
Scale: 1:10

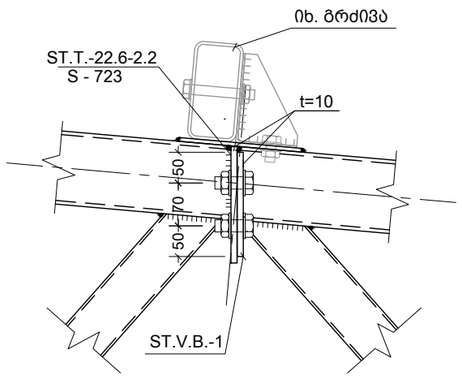

k
-
კვეთი
Scale: 1:10

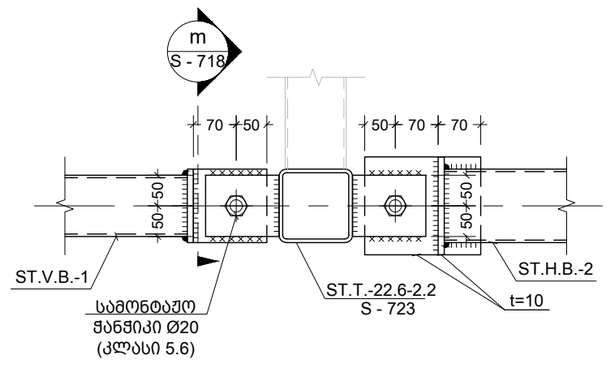

VII
S - 707
კვანძი
Scale: 1:10

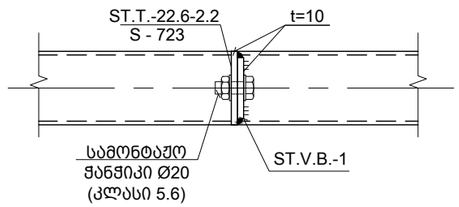

m
-
კვეთი
Scale: 1:10

მისამართი
ADDRESS
თბილისი, გრ. ლორთქიფანიძის ქ. №15ბ; ს/კ 01.19.34.002.178

პროექტი
PROJECT
დასტას საწყობი №3

CUBICON
DESIGN & BUILDING ENGINEERING
შპს "კუბიკონი", თბილისი, მარშალ გელოვანის გამზ. 13
ტელ: (+995 591) 116444 www.cubicon.ge

ნახაზი
DRWG.
სამონტაჟო კვანძი V; VI; VII

პრ. მთავარი კონსტრ. :	შესრულა: ISSUED BY:	შემოწმა APPROVED BY:
გ.თაბაგარი	NP	GT
	ფაილი FILE სახურავის სავენტილაციო	პროექტის №: PROJECT No 29I19
	ფორმატი PAPER SIZE A3	მასშტაბი SCALE 1:10
ნახ.კოდი DRWG. No S - 718	კორექტ. REVISION 00	სტადია STATUS T.D.

21.01.2021

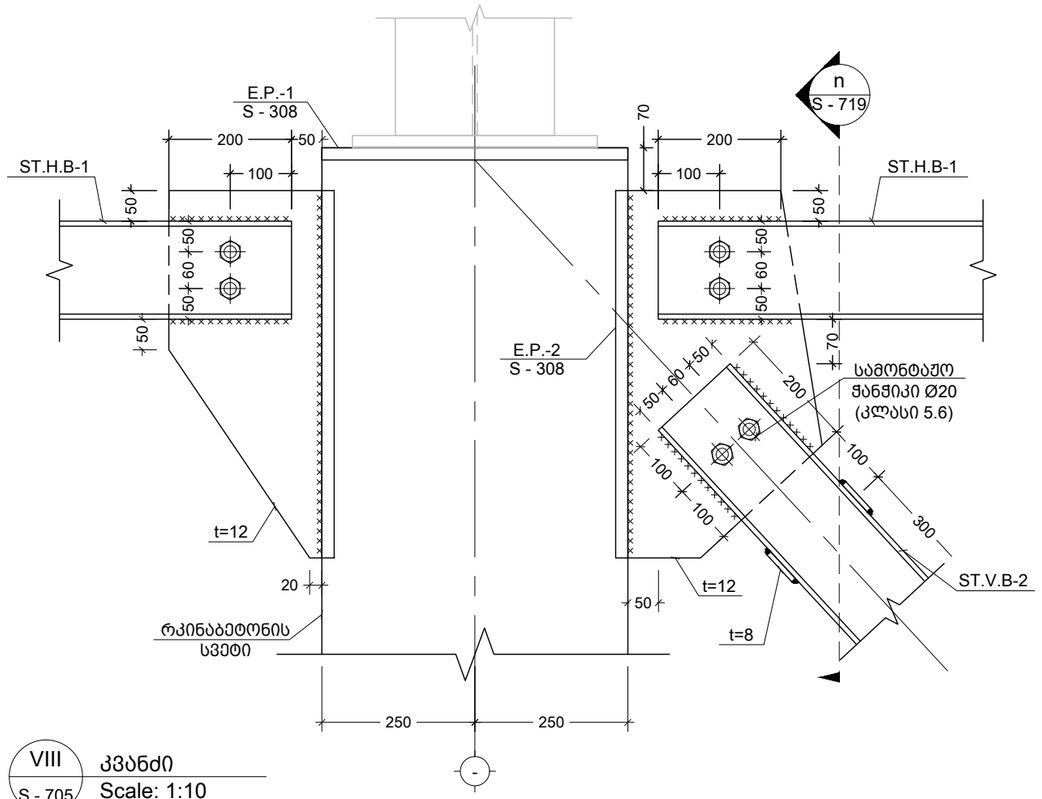

VIII / S - 705 კვანძი
Scale: 1:10

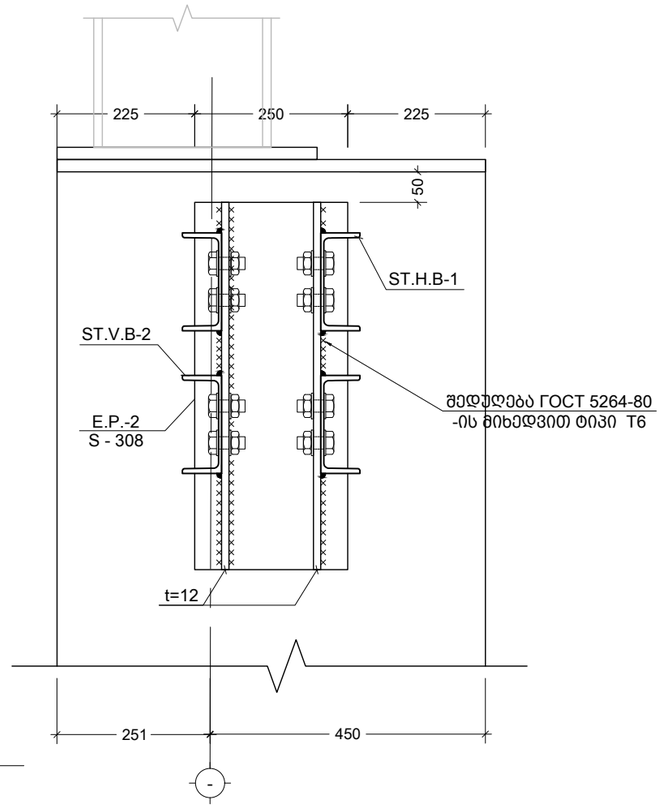

n / - კვეთი
Scale: 1:10

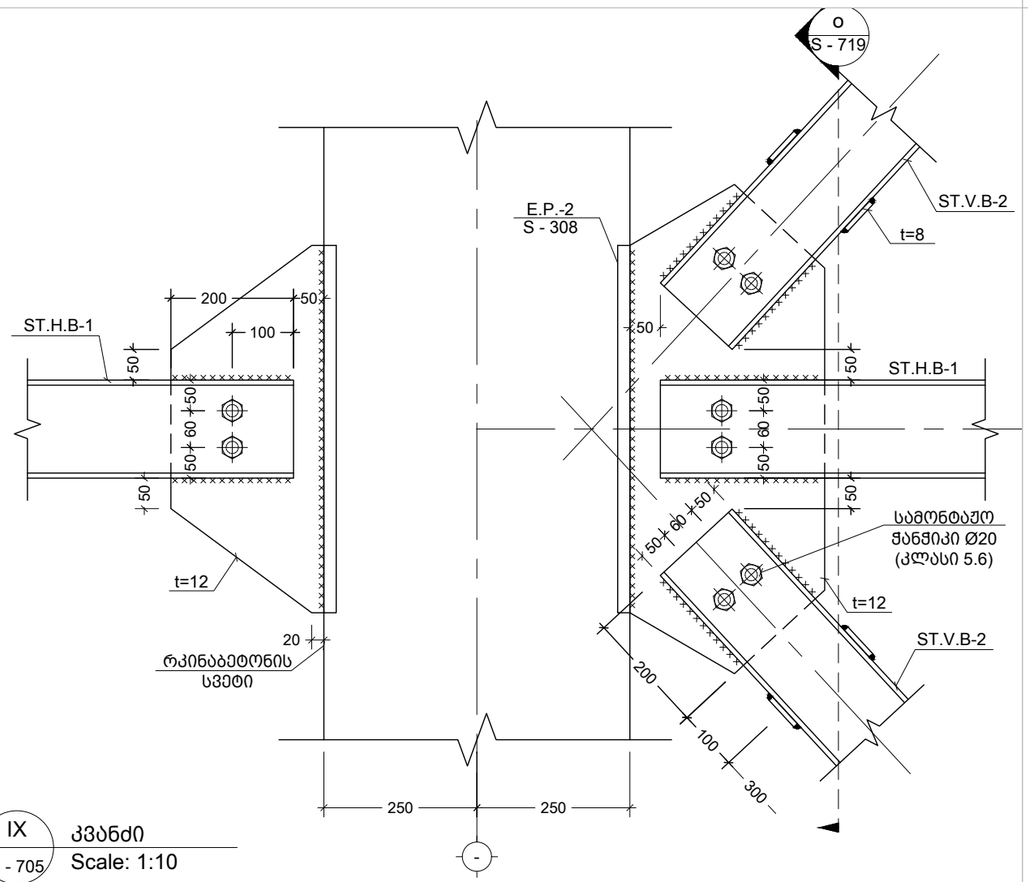

IX / S - 705 კვანძი
Scale: 1:10

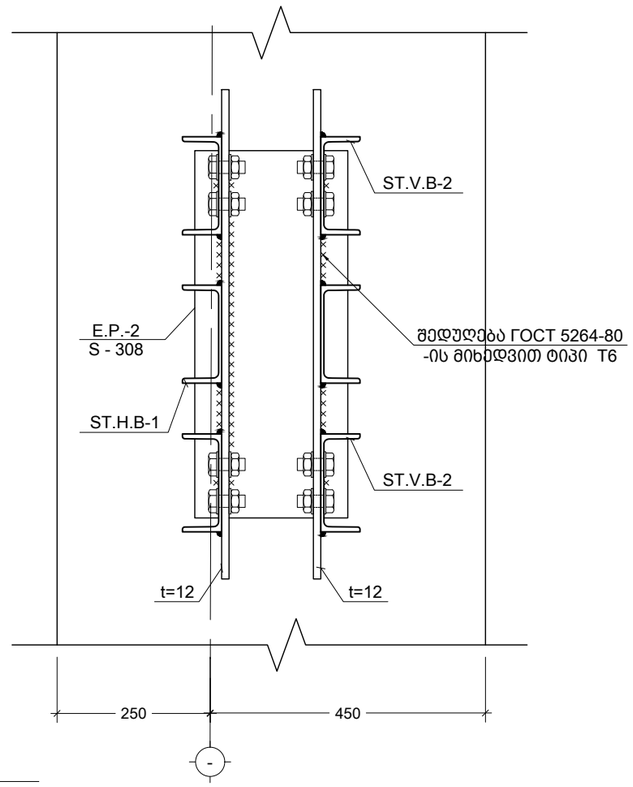

o / - კვეთი
Scale: 1:10

შენიშვნა:
NOTE:

1. შედუღების მინიმალურ სიგრძედ მიღებული იქნეს არანაკლებ 50 მმ, სისქედ -
არანაკლები შესადუღებელ ელემენტებს შორის უმცირესის სისქე (ზოგ კვანძებში მითითებულია კონკრეტული შედუღების ნაკერის კათეტის სისქე);
2.შედუღება უნდა განხორციელდეს ГОСТ 5264-80-ის მოთხოვნების დაცვით.
3. შედუღებები გათვალისწინებულია Э42 (С235 კლასის ფოლადისთვის) და Э50 (С345 კლასის ფოლადისთვის)ტიპის ელექტროდებით (ГОСТ 9467 - 75*);
4. მასალის ხარჯი შესაძლოა შეიცვალოს KMD-ის დამუშავების შემდეგ.

No	Date	Revision	Issued by
----	----	----	----
----	----	----	----
----	----	----	----
----	----	----	----
----	----	----	----

სიტუაციური სქემა
KEY PLAN

მისამართი
ADDRESS
თბილისი, გრ. ლორთქიფანიძის ქ. №15ბ; ს/კ 01.19.34.002.178

პროექტი
PROJECT
დასტას საწყობი №3

ნახაზი
DRWG.
სამონტაჟო კვანძი VIII; IX

CUBICON DESIGN & BUILDING ENGINEERING
შპს "ქუბიკონი", თბილისი, მარშალ გელოვანის ბაზა. 13
ტელ: (+995 591) 116444 www.cubicon.ge

პრ. მთავარი კონსტრ. : გ.თაბაგარი	შეასრულა: ISSUED BY: NP	შეამოწმა APPROVED BY: GT
	ფაილი FILE სახურავის სქემატიკაცია	პროექტის №: PROJECT No 29I19
	ფორმატი PAPER SIZE A3	მასშტაბი SCALE 1:10
ნახ.კოდი DRWG. No S - 719	კორექტ. REVISION 00	სტატუსი STATUS T.D.

21.01.2021

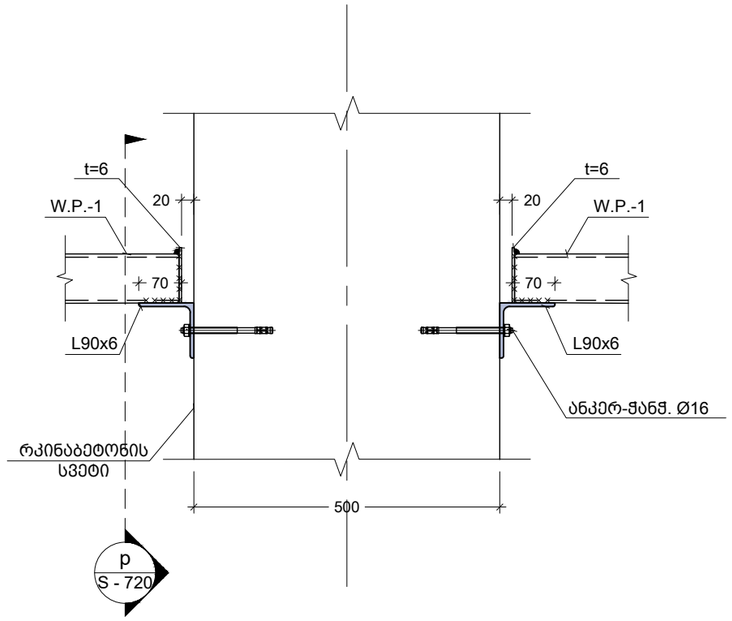

X / S - 713 კვანძი
Scale: 1:10

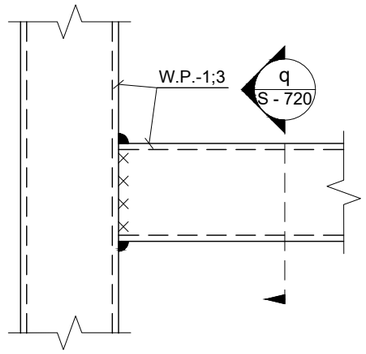

XI / S - 709 კვანძი
Scale: 1:5

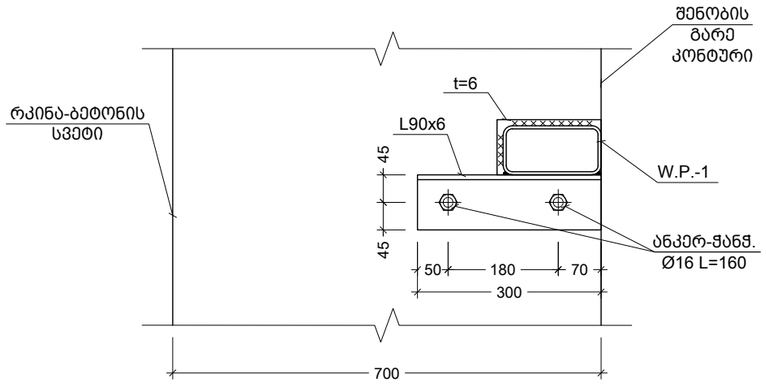

p / - კვეთი
Scale: 1:10

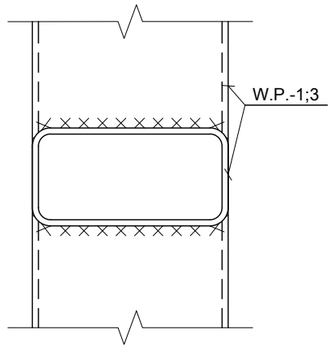

q / - კვეთი
Scale: 1:5

შენიშვნა:
NOTE:

1. შედუღების მინიმალურ სიგრძედ მიღებული იქნეს არანაკლებ 50 მმ, სისქედ -
არანაკლები შესადუღებელ ელემენტებს შორის უმცირესის სისქე (ზოგ კვანძებში მითითებულია კონკრეტული შედუღების ნაკერის კათეტის სისქე);
2.შედუღება უნდა განხორციელდეს ГОСТ 5264-80-ის მოთხოვნების დაცვით.
3. შედუღებები გათვალისწინებულია Э42 (С235 კლასის ფოლადისთვის) და Э50 (С345 კლასის ფოლადისთვის)ტიპის ელექტროდებით (ГОСТ 9467 - 75*);
4. მასალის ხარჯი შესაძლოა შეიცვალოს KMD-ის დამუშავების შემდეგ.

No	Date	Revision	Issued by
----	----	----	----
----	----	----	----
----	----	----	----
----	----	----	----
----	----	----	----
----	----	----	----

სიტუაციური სქემა
KEY PLAN

მისამართი
ADDRESS
თბილისი, გრ. ლორთქიფანიძის ქ. №15ბ; ს/კ 01.19.34.002.178

პროექტი
PROJECT
დასტას საწყობი №3

ნახაზი
DRWG.
სამონტაჟო კვანძი X; XI

CUBICON DESIGN & BUILDING ENGINEERING
შპს "ქუბიკონი", თბილისი, მარშალ გელოვანის გამზ. 13
ტელ: (+995 591) 116444 www.cubicon.ge

პრ. მთავარი კონსტრ. :	შეასრულა: ISSUED BY:	შემოწმება APPROVED BY:
გ.თაბაგარი	NP	GT
	ფაილი FILE სახურავის სავენტილაციო	პროექტის №: PROJECT No 29I19
	ფორმატი PAPER SIZE A3	მასშტაბი SCALE 1:10
ნახ.კოდი DRWG. No S - 720	კორექტ. REVISION 00	სტადია STATUS T.D.

21.01.2021

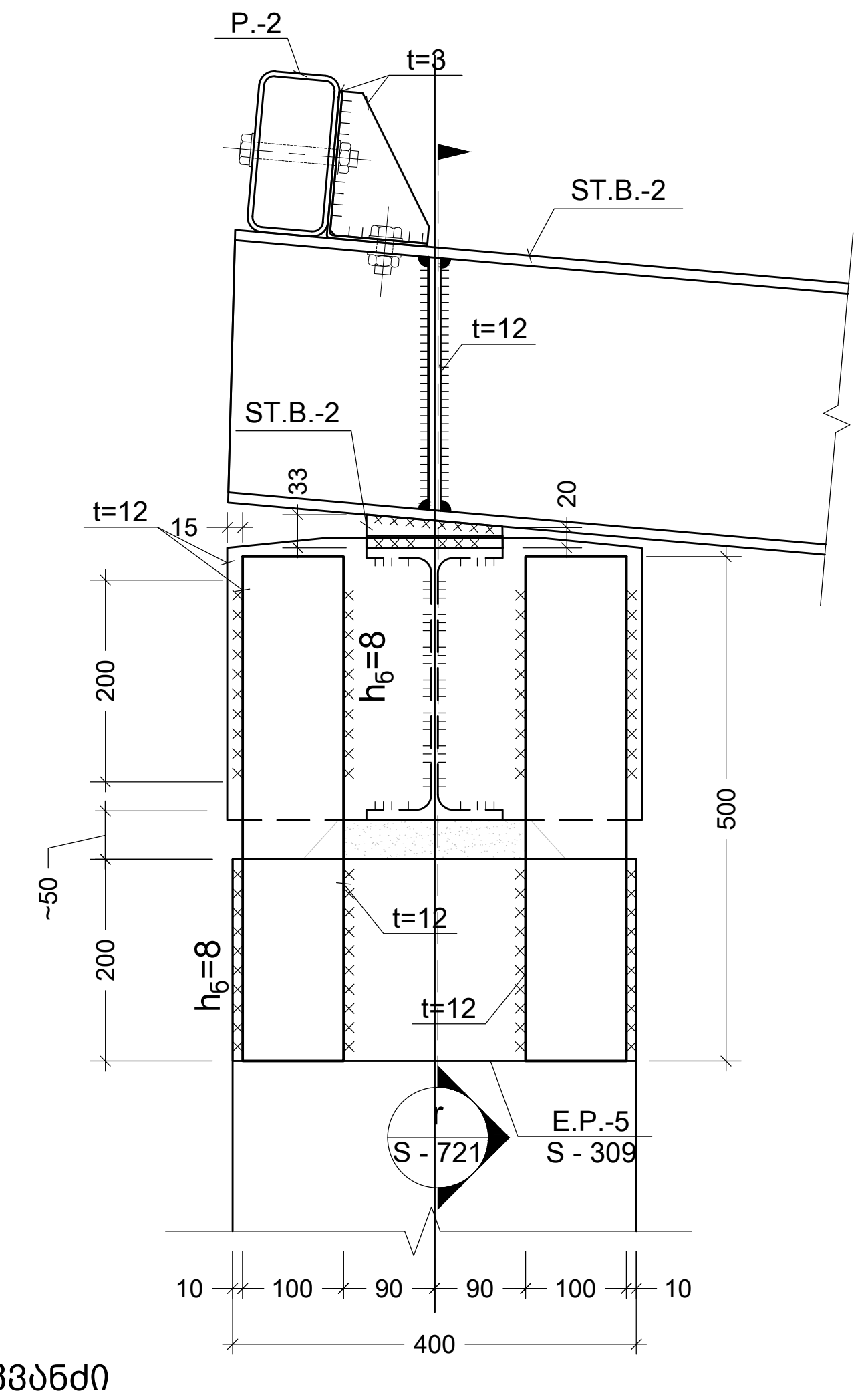

XII
S - 709
კვანძი
Scale: 1:10

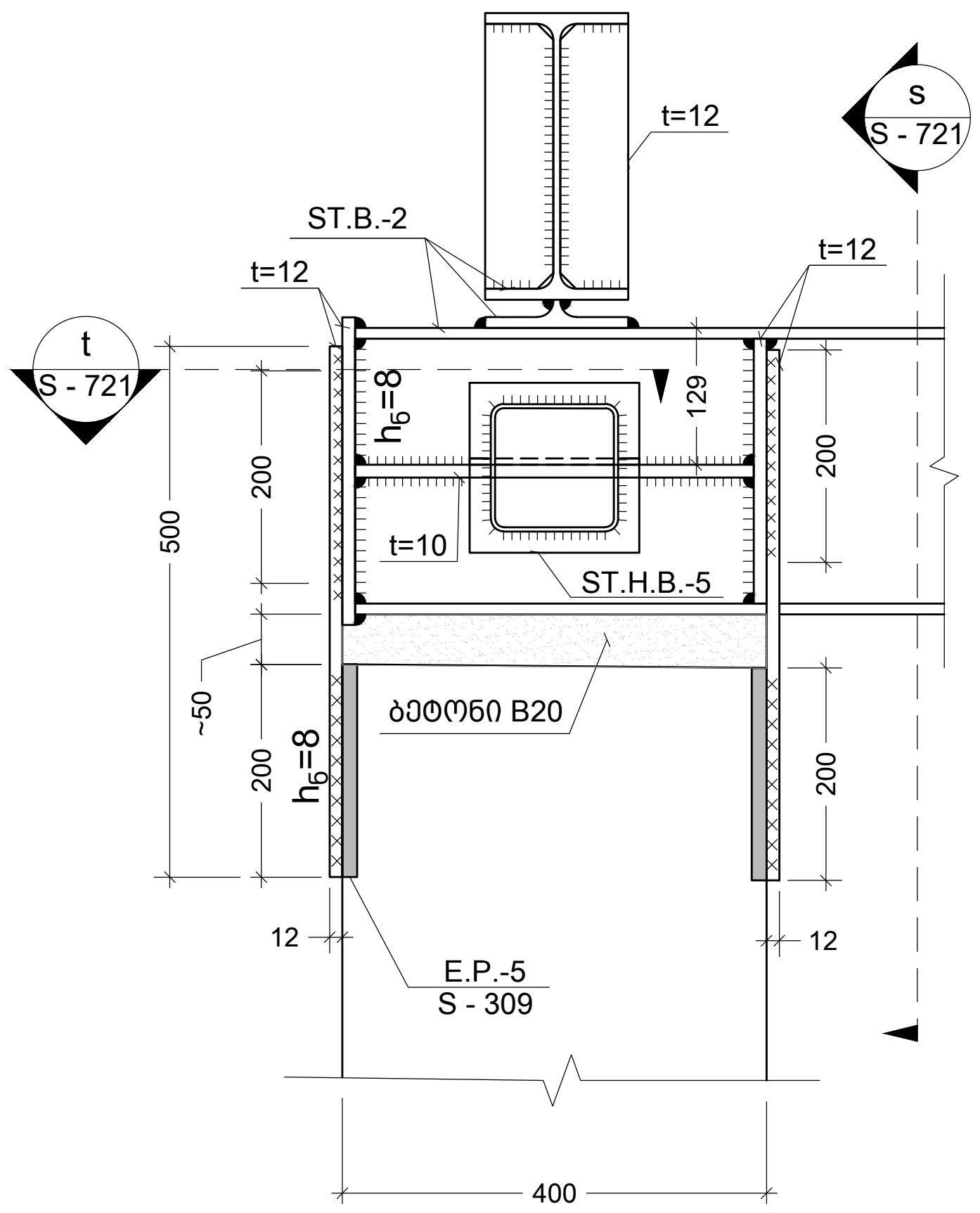

r
-
კვეთი
Scale: 1:10

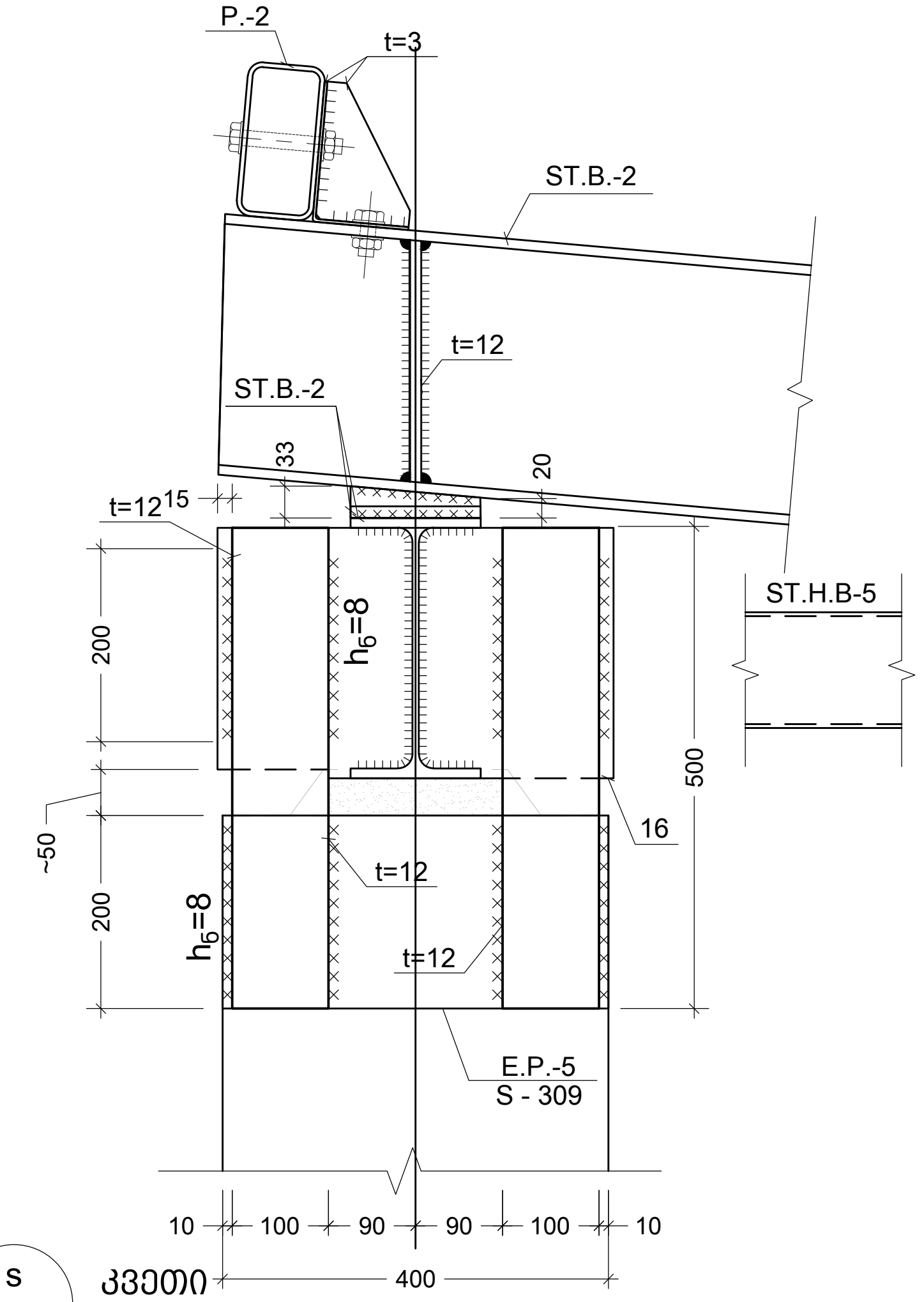

s
-
კვეთი
Scale: 1:10

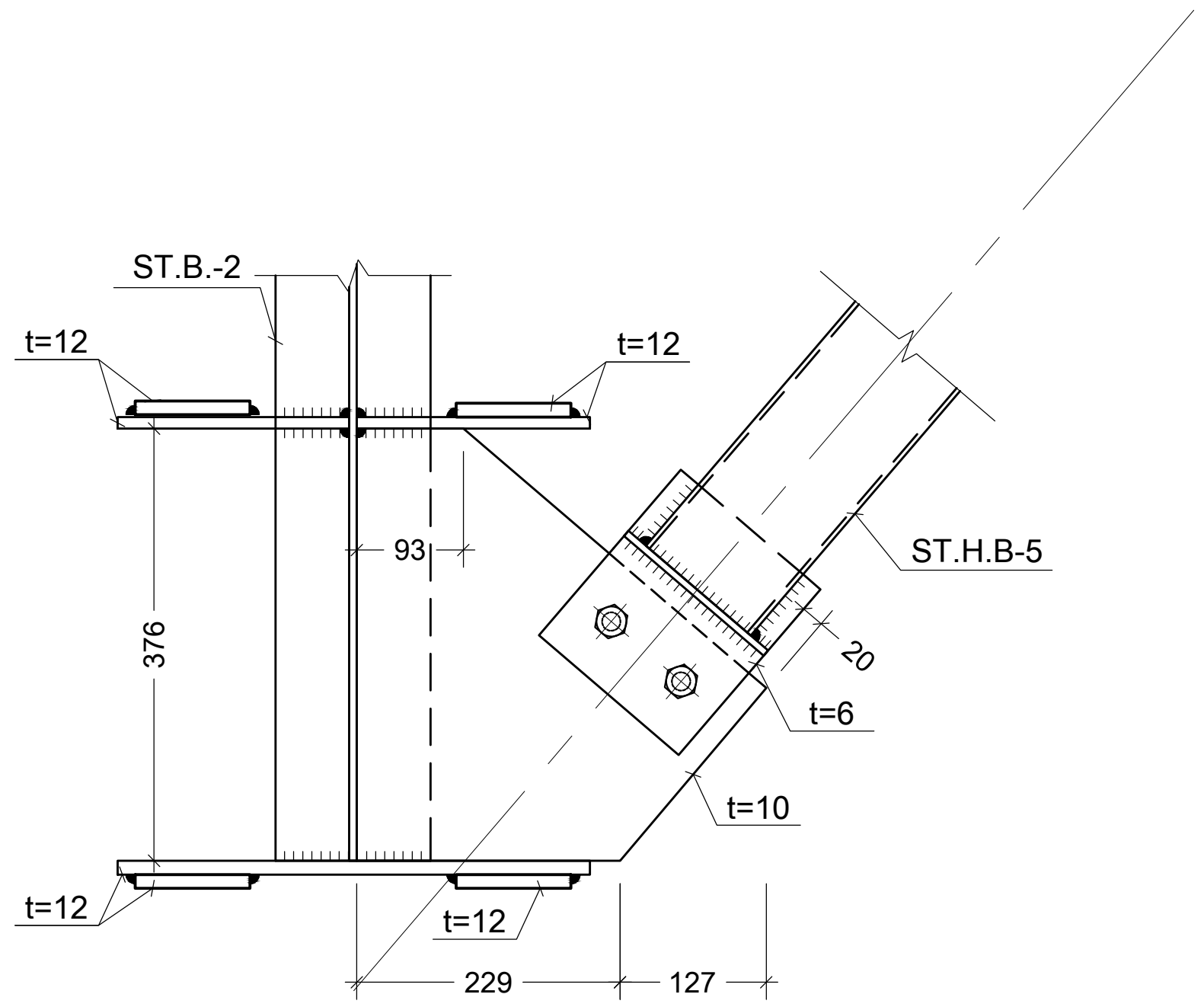

t
-
კვეთი
Scale: 1:10

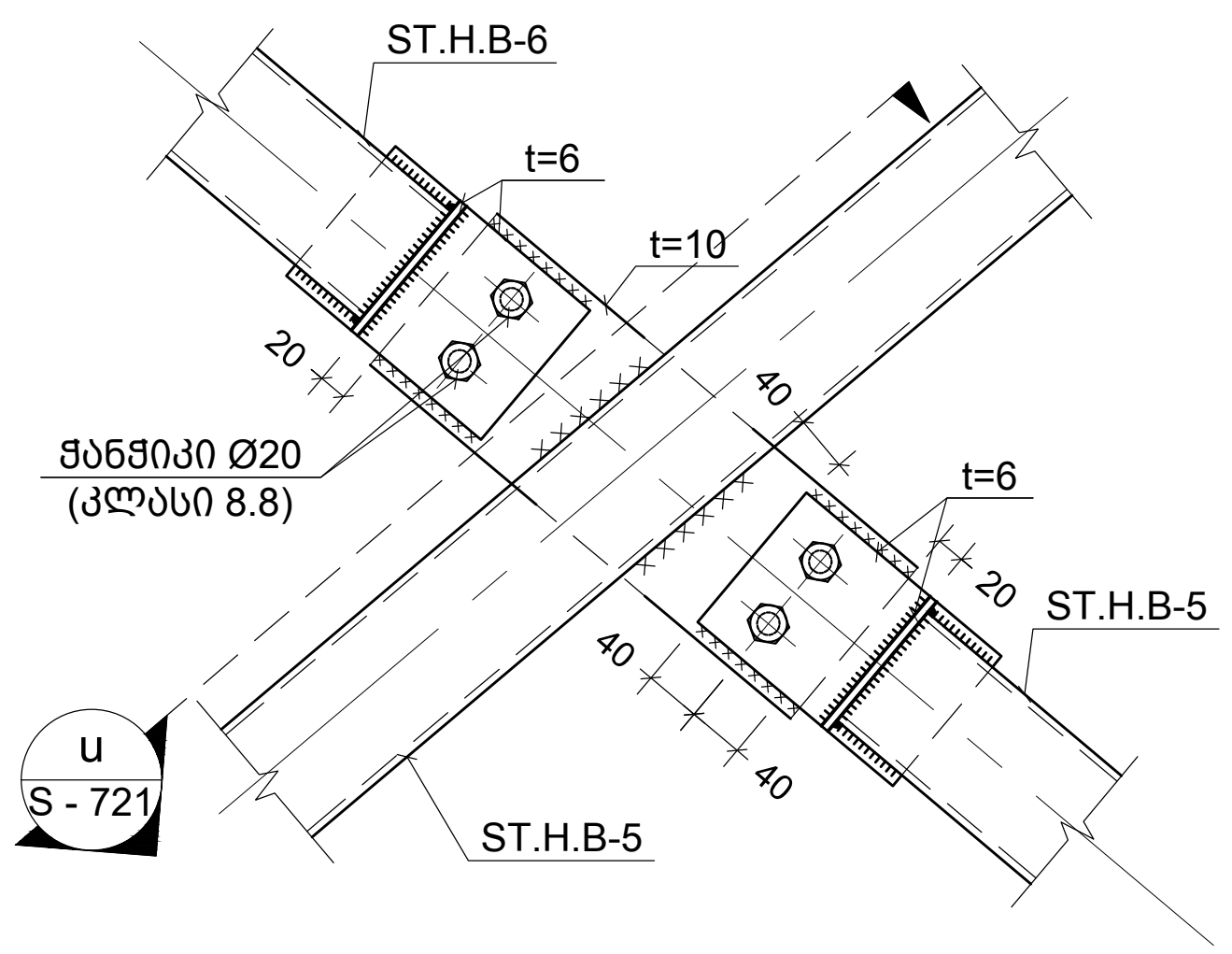

XIII
S - 702
კვანძი
Scale: 1:10

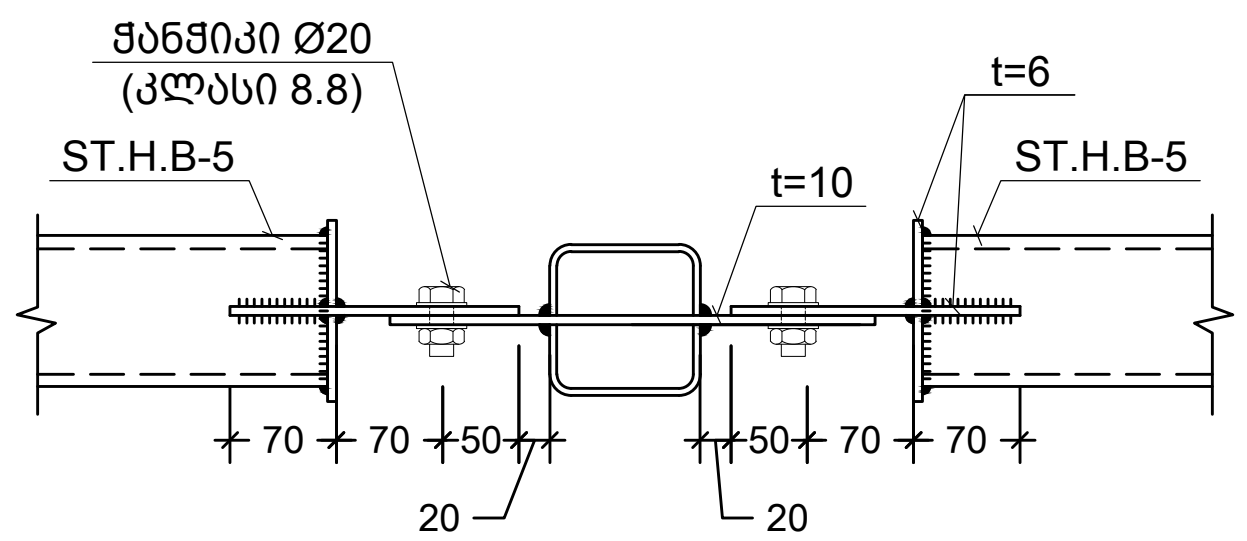

u
-
კვეთი
Scale: 1:10

შენიშვნა:
NOTE:

1. შედუღების მინიმალურ სიგრძედ მიღებული იქნეს არანაკლებ 50 მმ, სისქედ - არანაკლები შესადუღებელ ელემენტებს შორის უმცირესის სისქე (ზოგ კვანძებში მითითებულია კონკრეტული შედუღების ნაკერის კათეტის სისქე);
2.შედუღება უნდა განხორციელდეს ГОСТ 5264-80-ის მოთხოვნების დაცვით.
3. შედუღებები გათვალისწინებულია Э42 (C235 კლასის ფოლადისთვის) და Э50 (C345 კლასის ფოლადისთვის)ტიპის ელექტროდებით (ГОСТ 9467 - 75*);
4. მასალის ხარჯი შესაძლოა შეიცვალოს KMD-ის დამუშავების შემდეგ.

No	Date	Revision	Issued by
----	----	----	----
----	----	----	----
----	----	----	----
----	----	----	----
----	----	----	----

სიტუაციური სქემა
KEY PLAN

მისამართი
ADDRESS
თბილისი, გრ. ლორთქიფანიძის ქ. №15ბ; ს/კ 01.19.34.002.178

პროექტი
PROJECT
დასტას საწყობი №3

ნახაზი
DRWG.
სამონტაჟო კვანძი XII; XIII

CUBICON©
DESIGN & BUILDING ENGINEERING
შპს "კუბიკონი", თბილისი, მარშალ გელოვანის გამზ. 13
ტელ: (+995 591) 116444 www.cubicon.ge

პრ. მთავარი კონსტრ. :	შეასრულა: ISSUED BY:	შეამოწმა APPROVED BY:
გ.თაბაგარი	NP	GT
	ფაილი FILE სახურავის სპეციფიკაცია	პროექტის №: PROJECT No 29I19
	ფორმატი PAPER SIZE A3	მასშტაბი SCALE 1:10
ნახ.კოდი DRWG. No S - 721	კორექტ. REVISION 00	სტადია STATUS T.D.

21.01.2021

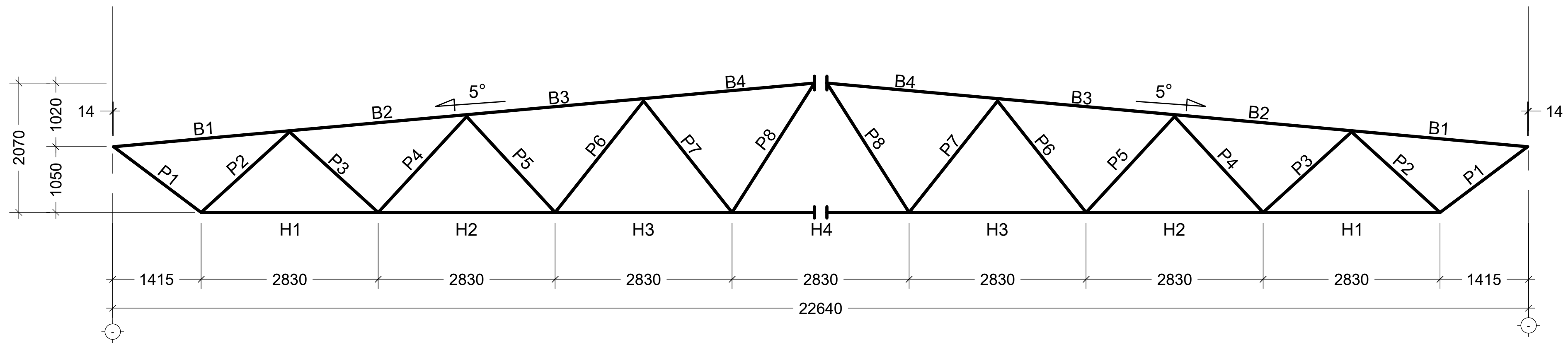

- | ST.T.22.6-2.2-ის მარკირების სქემა
- | Scale: 1:100

შენიშვნა:
NOTE:

No	Date	Revision	Issued by
----	----	----	----
----	----	----	----
----	----	----	----
----	----	----	----
----	----	----	----

სიტუაციური სქემა
KEY PLAN

მისამართი
ADDRESS
თბილისი, გრ. ლორთქიფანიძის ქ. №15ბ; ს/კ 01.19.34.002.178

პროექტი
PROJECT
დასტას საწყობი №3

ნახაზი
DRWG.
ST.T.22.6-2.2-ის მარკირების სქემა

CUBICON©
DESIGN & BUILDING ENGINEERING

შპს "კუბიკონი", თბილისი, მარშალ გელოვანის გამზ. 13
ტელ: (+995 591) 116444 www.cubicon.ge

პრ. მთავარი კონსტრ.: გ.თაბაგარი	შეასრულა: ISSUED BY: NP	შეამოწმა: APPROVED BY: GT
	ფაილი FILE	პროექტის №: PROJECT No 29I19
	ფორმატი PAPER SIZE A3	მასშტაბი SCALE 1:100
ნახ.კოდი DRWG. No S - 722	რევიზ. REVISION 00	სტატუსი STATUS T.D.

21.01.2021

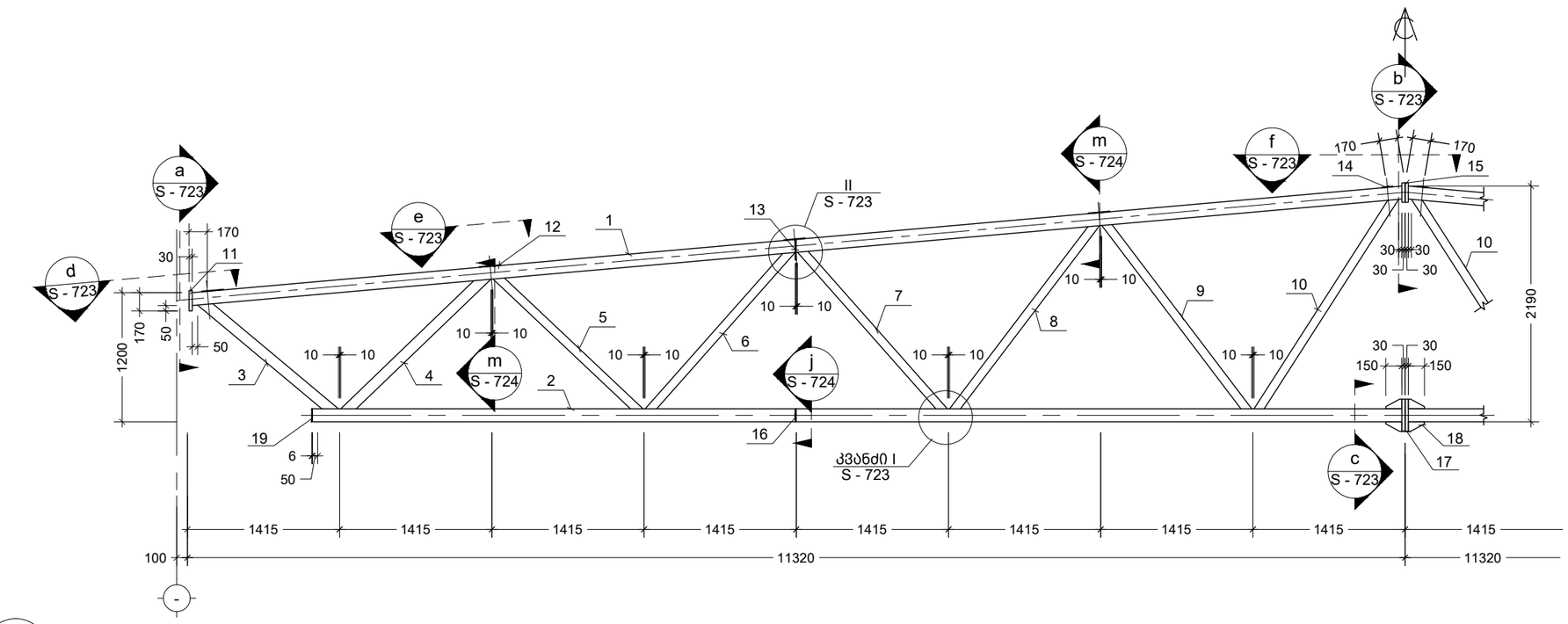

- / S - 701 ST.T.22.6-2.2
Scale: 1:50

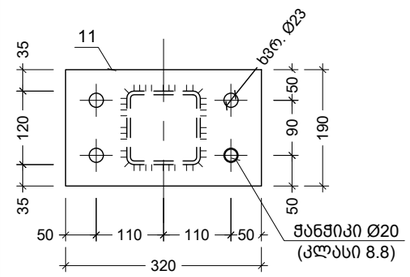

a / - კვეთი
Scale: 1:10

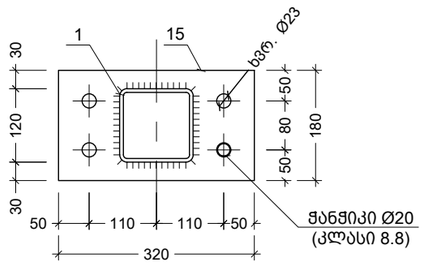

b / - კვეთი
Scale: 1:10

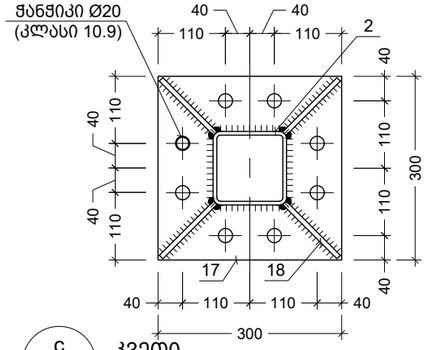

c / - კვეთი
Scale: 1:10

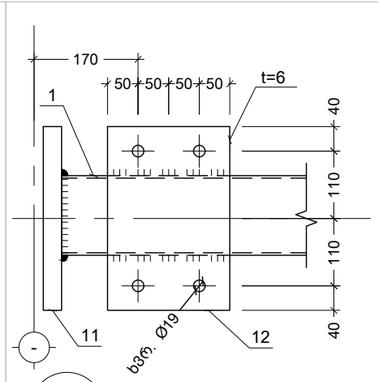

d / - კვეთი
Scale: 1:10

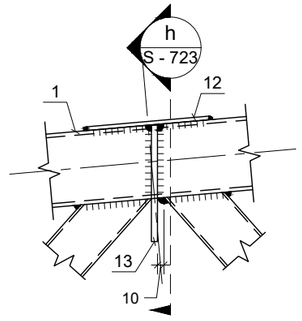

II / - კვანძი
Scale: 1:10

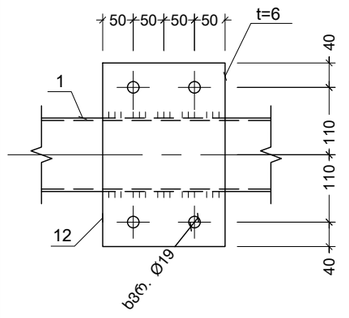

e / - კვეთი
Scale: 1:10

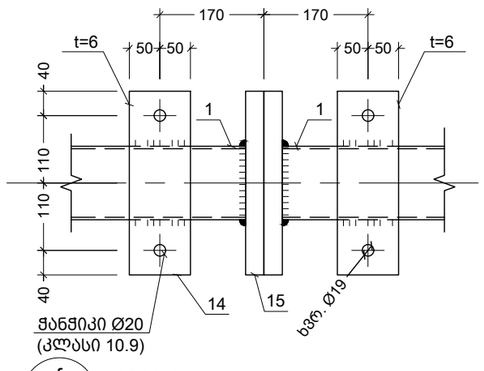

f / - კვეთი
Scale: 1:10

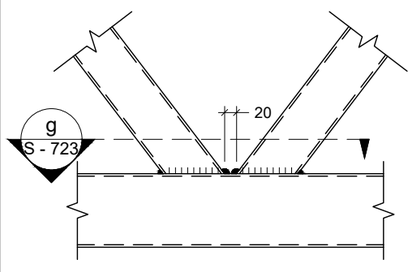

l / - კვანძი
Scale: 1:10

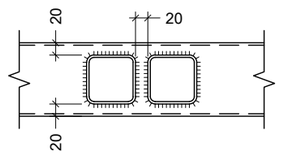

g / - კვეთი
Scale: 1:10

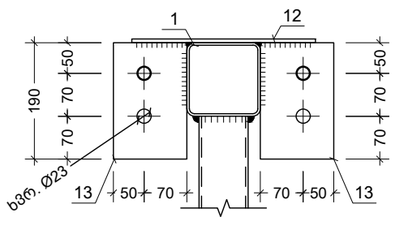

h / - კვეთი
Scale: 1:10

შენიშვნა:
NOTE:

1. შედუღების მინიმალურ სიგრძედ მიღებული იქნეს არანაკლებ 50 მმ, სისქედ - არანაკლები შესადუღებელ ელემენტებს შორის უმცირესის სისქე (ზოგ კვანძებში მითითებულია კონკრეტული შედუღების ნაკერის კათეტის სისქე);
2. შედუღება უნდა განხორციელდეს ГОСТ 5264-80-ის მოთხოვნების დაცვით.
3. შედუღებები გათვალისწინებულია Э42 (С235 კლასის ფოლადისთვის) და Э50 (С345 კლასის ფოლადისთვის)ტიპის ელექტროდებით (ГОСТ 9467 - 75*);
4. მასალის ხარჯი შესაძლოა შეიცვალოს KMD-ის დამუშავების შემდეგ.

No	Date	Revision	Issued by
----	----	----	----
----	----	----	----
----	----	----	----
----	----	----	----
----	----	----	----
----	----	----	----

სიტუაციური სქემა
KEY PLAN

მისამართი
ADDRESS
თბილისი, გრ. ლორთქიფანიძის ქ. №15ბ; ს/კ 01.19.34.002.178

პროექტი
PROJECT
დასტას საწყობი №3

ნახაზი
DRWG.
ST.T.22.6-2.2

CUBICON DESIGN & BUILDING ENGINEERING
შპს "კუბიკონი", თბილისი, მარშალ გელოვანის გამზ. 13
ტელ: (+995 591) 116444 www.cubicon.ge

პრ. მთავარი კონსტრ. : გ.თაბაგარი	შეასრულა: ISSUED BY: NP	შეამოწმა APPROVED BY: GT
	ფაილი FILE ვქეთი J; M; ნაჭრის სპეციფიკაცია	პროექტის №: PROJECT No 29I19
	ფორმატი PAPER SIZE A3	მასშტაბი SCALE 1:50
ნახ.კოდი DRWG. No S - 723	კორექტ. REVISION 00	სტადია STATUS T.D.

21.01.2021

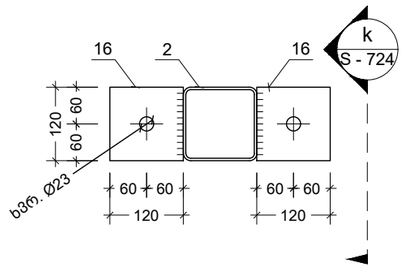

j
S - 723
კვეთი
Scale: 1:10

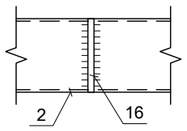

k
-
კვეთი
Scale: 1:10

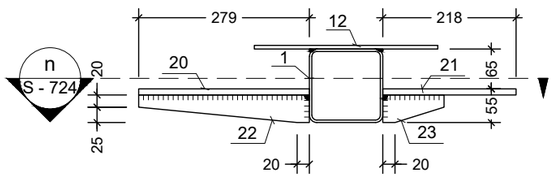

m
S - 723
კვეთი
Scale: 1:10

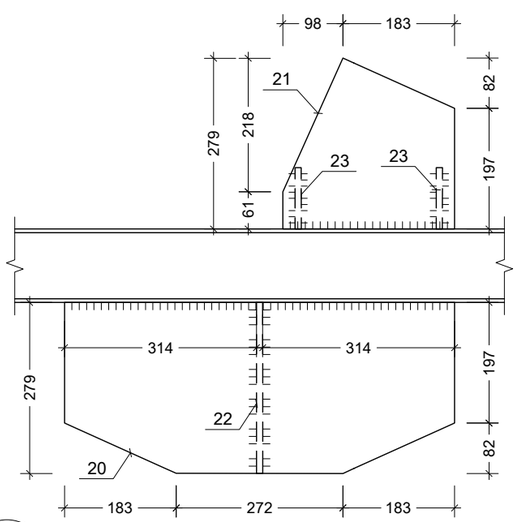

n
-
კვეთი
Scale: 1:10

ფოლადის მასალის ამოკრეფა

კონსტრუქციის დასახელება	ელემენტის მარკირება	პოზ. N	პროფილი	სტანდარტი	სიგრძე (მმ)	ერთ ელემენტზე: რაოდენობა (ც.)	ერთ ელემენტზე: სიგრძე (მ.)	ერთ ელემენტზე: წონა (კგ.)	მთლიანად: სიგრძე (მ.)	მთლიანად: წონა (კგ.)	ფოლადის კლასი (მბრკპ)
ფოლადის ფერმა	ST.T.-22.6-2.2	1	□ 120 X 6	ГОСТ 30245-2003	11300	2	22.6	485.39	158.20	3397.76	C345
		2	□ 120 X 6	ГОСТ 30245-2003	10130	2	20.3	435.14	141.82	3045.95	
		3	□ 100 X 4	ГОСТ 30245-2003	1627	2	3.3	39.24	22.78	274.65	
		4	□ 100 X 4	ГОСТ 30245-2003	1842	2	3.7	44.42	25.79	310.94	
		5	□ 80 X 4	ГОСТ 30245-2003	1843	2	3.7	35.19	25.80	246.30	
		6	□ 80 X 4	ГОСТ 30245-2003	2014	2	4.0	38.45	28.20	269.15	
		7	□ 80 X 4	ГОСТ 30245-2003	2015	2	4.0	38.47	28.21	269.28	
		8	□ 80 X 4	ГОСТ 30245-2003	2200	2	4.4	42.00	30.80	294.00	
		9	□ 80 X 4	ГОСТ 30245-2003	2202	2	4.4	42.04	30.83	294.27	
		10	□ 80 X 4	ГОСТ 30245-2003	2366	2	4.7	45.17	33.12	316.19	
		11	— 320 X 30	ГОСТ 19903-74	290	2	0.6	43.71	4.06	305.96	
		12	— 300 X 6	ГОСТ 19903-74	200	8	1.6	22.61	11.20	158.26	
		13	— 190 X 10	ГОСТ 19903-74	120	4	0.5	7.16	3.36	50.11	
		14	— 300 X 6	ГОСТ 19903-74	100	2	0.2	2.83	1.40	19.78	
		15	— 320 X 30	ГОСТ 19903-74	180	2	0.4	27.13	2.52	189.91	
		16	— 120 X 10	ГОСТ 19903-74	120	4	0.5	4.52	3.36	31.65	
		17	— 300 X 30	ГОСТ 19903-74	300	2	0.6	42.39	4.20	296.73	
		18	— 150 X 8	ГОСТ 19903-74	125	8	1.0	9.42	7.00	65.94	
		19	— 120 X 6	ГОСТ 19903-74	120	2	0.2	1.36	1.68	9.50	
		20	— 637 X 10	ГОСТ 19903-74	280	4	1.1	56.01	7.84	392.04	
		21	— 280 X 10	ГОСТ 19903-74	280	2	0.6	12.31	3.92	86.16	
		22	— 280 X 10	ГОСТ 19903-74	45	2	0.1	1.98	0.63	13.85	
		23	— 100 X 10	ГОСТ 19903-74	45	4	0.2	1.41	1.26	9.89	

შენიშვნა:
NOTE:

1. შედუღების მინიმალურ სიგრძედ მიღებული იქნეს არანაკლებ 50 მმ, სისქედ - არანაკლები შესადუღებელ ელემენტებს შორის უმცირესის სისქე (ზოგ კვანძებში მითითებულია კონკრეტული შედუღების ნაკერის კათეტის სისქე);
2. შედუღება უნდა განხორციელდეს ГОСТ 5264-80-ის მოთხოვნების დაცვით.
3. შედუღებები გათვალისწინებულია Э42 (С235 კლასის ფოლადისთვის) და Э50 (С345 კლასის ფოლადისთვის)ტიპის ელექტროდებით (ГОСТ 9467 - 75*);
4. მასალის ხარჯი შესაძლოა შეიცვალოს KMD-ის დამუშავების შემდეგ.
5. მასალის ამოკრება იხ. S - 005 ფურცელზე.

No	Date	Revision	Issued by
----	----	----	----
----	----	----	----
----	----	----	----
----	----	----	----
----	----	----	----

სიტუაციური სქემა
KEY PLAN

მისამართი
ADDRESS
თბილისი, გრ. ლორთქიფანიძის ქ. №15ბ; ს/კ 01.19.34.002.178

პროექტი
PROJECT
დასტას საწყობი №3

ნახაზი
DRWG.
კვეთი j; m; წამწის სპეციფიკაცია

CUBICON DESIGN & BUILDING ENGINEERING
შპს "კუბიკონი", თბილისი, მარშალ გელოვანის ბაზე. 13
ტელ: (+995 591) 116444 www.cubicon.ge

პრ. მთავარი კონსტრ. : გ.თაბაგარი	შეასრულა: ISSUED BY: NP	შეამოწმა APPROVED BY: GT
	ფაილი FILE კვეთი J; M; ნამწის სპეციფიკაცია	პროექტის №: PROJECT No 29I19
	ფორმატი PAPER SIZE A3	მასშტაბი SCALE 1:10
ნახ.კოდი DRWG. No S - 724	კორექტ. REVISION 00	სტადია STATUS T.D.

21.01.2021

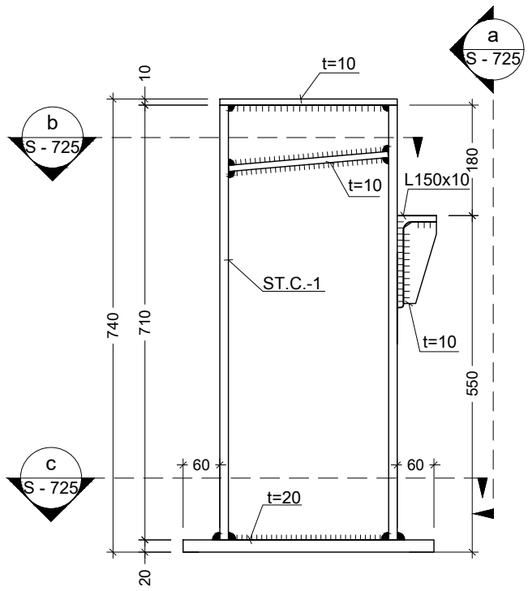

1 / S - 701 S.T.C.
Scale: 1:10

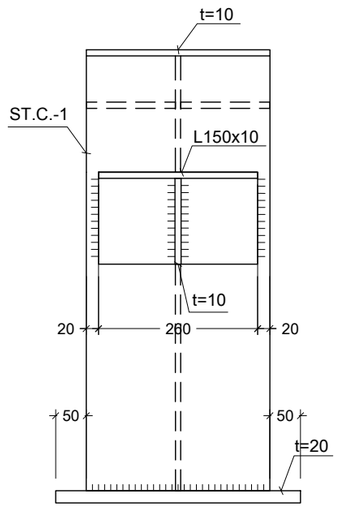

a / - კვეთი
Scale: 1:10

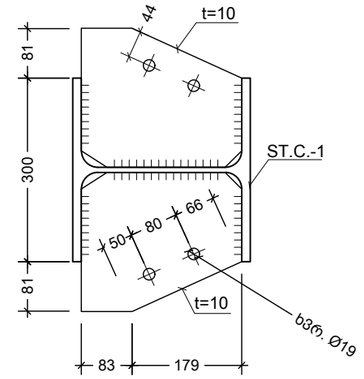

b / - კვეთი
Scale: 1:10

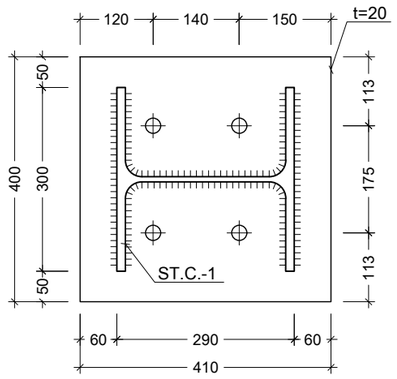

c / - კვეთი
Scale: 1:10

შენიშვნა:
NOTE:

1. შედუღების მინიმალურ სიგრძედ მიღებული იქნეს არანაკლებ 50 მმ, სისქედ - არანაკლები შესადუღებელ ელემენტებს შორის უმცირესის სისქე (ზოგ კვანძებში მითითებულია კონკრეტული შედუღების ნაკერის კათეტის სისქე);
2. შედუღება უნდა განხორციელდეს ГОСТ 5264-80-ის მოთხოვნების დაცვით.
3. შედუღებები გათვალისწინებულია Э42 (С235 კლასის ფოლადისთვის) და Э50 (С345 კლასის ფოლადისთვის)ტიპის ელექტროდებით (ГОСТ 9467 - 75*);
4. მასალის ხარჯი შესაძლოა შეიცვალოს KMD-ის დამუშავების შემდეგ.

No	Date	Revision	Issued by
----	----	----	----
----	----	----	----
----	----	----	----
----	----	----	----
----	----	----	----

სიტუაციური სქემა
KEY PLAN

მისამართი
ADDRESS
თბილისი, გრ. ლორთქიფანიძის ქ. №15ბ; ს/კ 01.19.34.002.178

პროექტი
PROJECT
დასტას საწყობი №3

ნახაზი
DRWG.
ST.C.-1

CUBICON
DESIGN & BUILDING ENGINEERING
შპს "ქუბიკონი", თბილისი, მარშალ გელოვანის ბაღი. 13
ტელ: (+995 591) 116444 www.cubicon.ge

პრ. მთავარი კონსტრ. : გ.თაბაგარი	შემსრულა: ISSUED BY: NP	შემმოწმა APPROVED BY: GT
	ფაილი FILE ST.C.; ST.B.	პროექტის №: PROJECT No 29I19
	ფორმატი PAPER SIZE A3	მასშტაბი SCALE 1:10
ნახ.კოდი DRWG. No S - 725	კორექტ. REVISION 00	სტადია STATUS T.D.

21.01.2021

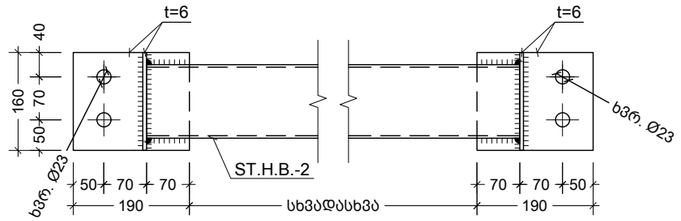

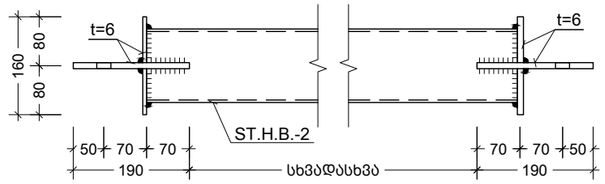

2 / - ST.H.B.
Scale: 1:10

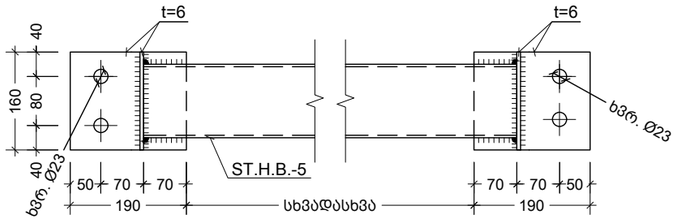

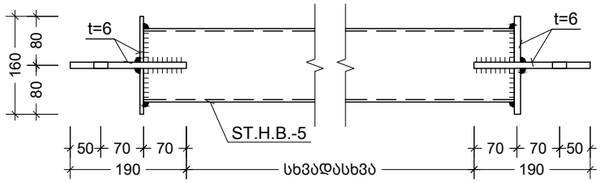

5 / - ST.H.B.
Scale: 1:10

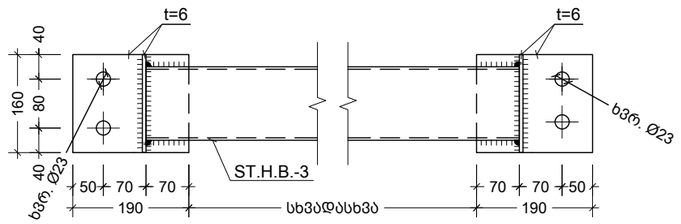

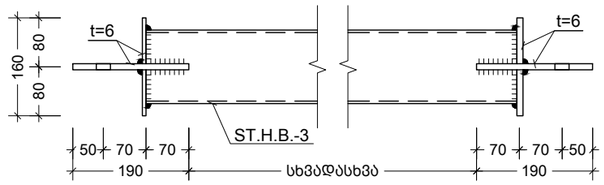

3 / - ST.H.B.
Scale: 1:10

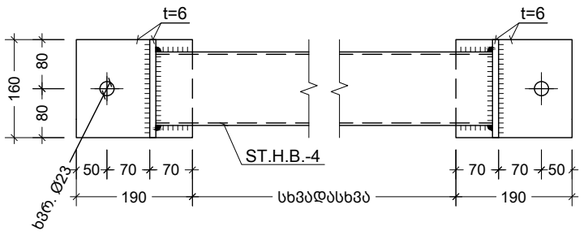

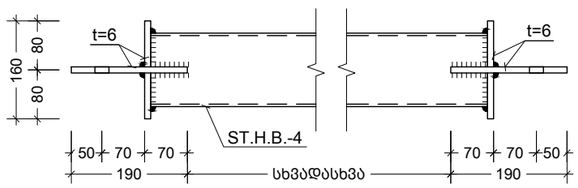

4 / - ST.H.B.
Scale: 1:10

შენიშვნა:
NOTE:

1. ST.H.B.-2; 3; 4; 5-ის მარკირება იხ. S - 702 ; S - 703; S - 705; S - 706 ფურცლებზე.
2. შედუღების მინიმალურ სიგრძედ მიღებული იქნეს არანაკლებ 50 მმ, სისქედ - არანაკლები შესადუღებელ ელემენტებს შორის უმცირესის სისქე (ზომ კვანძებში მითითებულია კონკრეტული შედუღების ნაკერის კათეტის სისქე);
3. შედუღებები გათვალისწინებულია Э42 (С235 კლასის ფოლადისთვის) და Э50 (С345 კლასის ფოლადისთვის)ტიპის ელექტროდებით (ГОСТ 9467 - 75*);
4. შედუღებები გათვალისწინებულია Э42 ტიპის ელექტროდებით (ГОСТ 9467 - 75*);
5. მასალის ხარჯი შესაძლოა შეიცვალოს KMD-ის დამუშავების შემდეგ.

----	----	----	----
----	----	----	----
----	----	----	----
----	----	----	----
----	----	----	----
No	Date	Revision	Issued by

სიტუაციური სქემა
KEY PLAN

მისამართი
ADDRESS
თბილისი, გრ. ლორთქიფანიძის ქ. №15ბ; ს/კ 01.19.34.002.178

პროექტი
PROJECT
დასტას საწყობი №3

ნახაზი
DRWG.
ST.H.B. - 2; 3; 4; 5

CUBICON
DESIGN & BUILDING ENGINEERING
შპს "ქუბიკონი", თბილისი, მარშალ გელოვანის გამზ. 13
ტელ: (+995 591) 116444 www.cubicon.ge

პრ. მთავარი კონსტრ. : გ.თაბაგარი	შეასრულა: ISSUED BY: NP	შეამოწმა APPROVED BY: GT
	ფაილი FILE ST.H.B.	პროექტის №: PROJECT No 29I19
	ფორმატი PAPER SIZE A3	მასშტაბი SCALE 1:20
ნახ.კოდი DRWG. No S - 726	კორექტ. REVISION 00	სტადია STATUS T.D.

21.01.2021

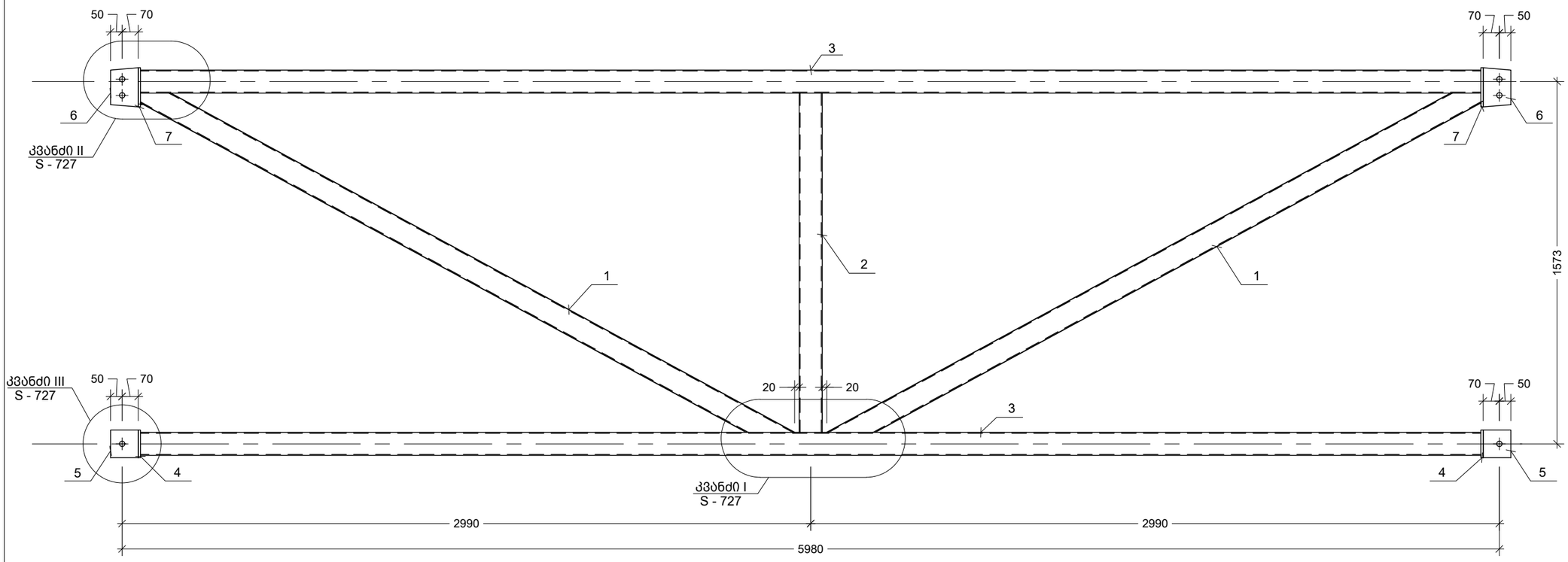

1 / - ST.V.B.
Scale: 1:20

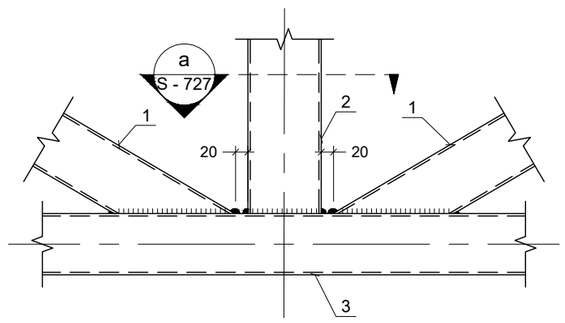

I / - კვანძი
Scale: 1:10

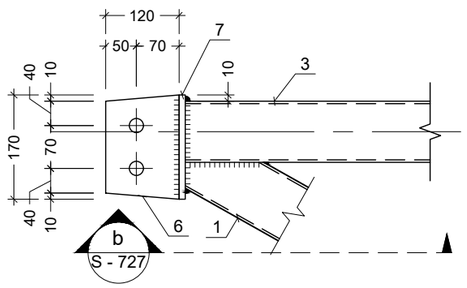

II / - კვანძი
Scale: 1:10

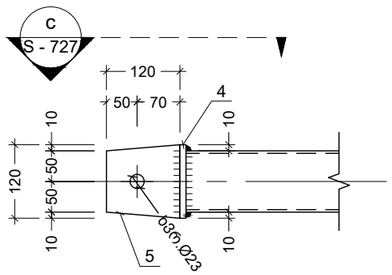

III / - კვანძი
Scale: 1:10

პოზ N1

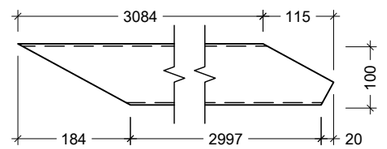

პოზ N2

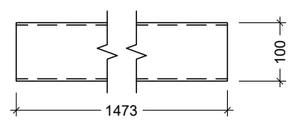

პოზ N3

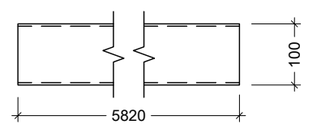

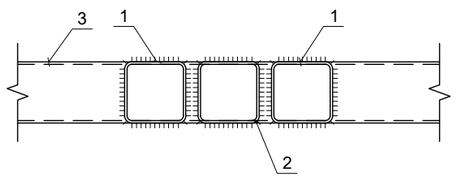

a / - კვეთი
Scale: 1:10

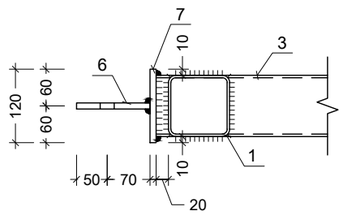

b / - კვეთი
Scale: 1:10

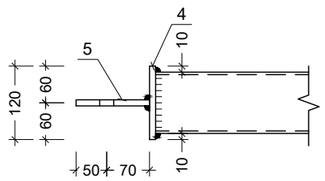

c / - კვეთი
Scale: 1:10

შენიშვნა:
NOTE:

1. ST.V.B.-1-ის მარკირება იხ. S - 702; S - 703 ფურცლებზე.
2. შედუღების მინიმალურ სიგრძედ მიღებული იქნეს არანაკლებ 50 მმ, სისქედ - არანაკლები შესადუღებელ ელემენტებს შორის უმცირესის სისქე (ზოგ კვანძებში მითითებულია კონკრეტული შედუღების ნაკერის კათეტის სისქე);
3. შედუღებები გათვალისწინებულია Э42 (C235 კლასის ფოლადისთვის) და Э50 (C345 კლასის ფოლადისთვის)ტიპის ელექტროდებით (ГОСТ 9467 - 75*);4. შედუღებები გათვალისწინებულია Э42 ტიპის ელექტროდებით (ГОСТ 9467 - 75*);
5. მასალის ხარჯი შესაძლოა შეიცვალოს KMD-ის დამუშავების შემდეგ.

----	----	----	----
----	----	----	----
----	----	----	----
----	----	----	----
----	----	----	----
No	Date	Revision	Issued by

სიტუაციური სქემა
KEY PLAN

მისამართი
ADDRESS
თბილისი, გრ. ლორთქიფანიძის ქ. №15ბ; ს/კ 01.19.34.002.178

პროექტი
PROJECT
დასტას საწყობი №3

ნახაზი
DRWG.
ST.V.B.-1

CUBICON
DESIGN & BUILDING ENGINEERING
შპს "ქუბიკონი", თბილისი, მარშალ გელოვანის გამზ. 13
ტელ: (+995 591) 116444 www.cubicon.ge

პრ. მთავარი კონსტრ. : გ.თაბაგარი	შეასრულა: ISSUED BY: NP	შეამოწმა APPROVED BY: GT
	ფაილი FILE ST.V.B.-1	პროექტის №: PROJECT No 29I19
	ფორმატი PAPER SIZE A3	მასშტაბი SCALE 1:10
ნახ.კოდი DRWG. No S - 727	კორექტ. REVISION 00	სტადია STATUS T.D.

21.01.2021

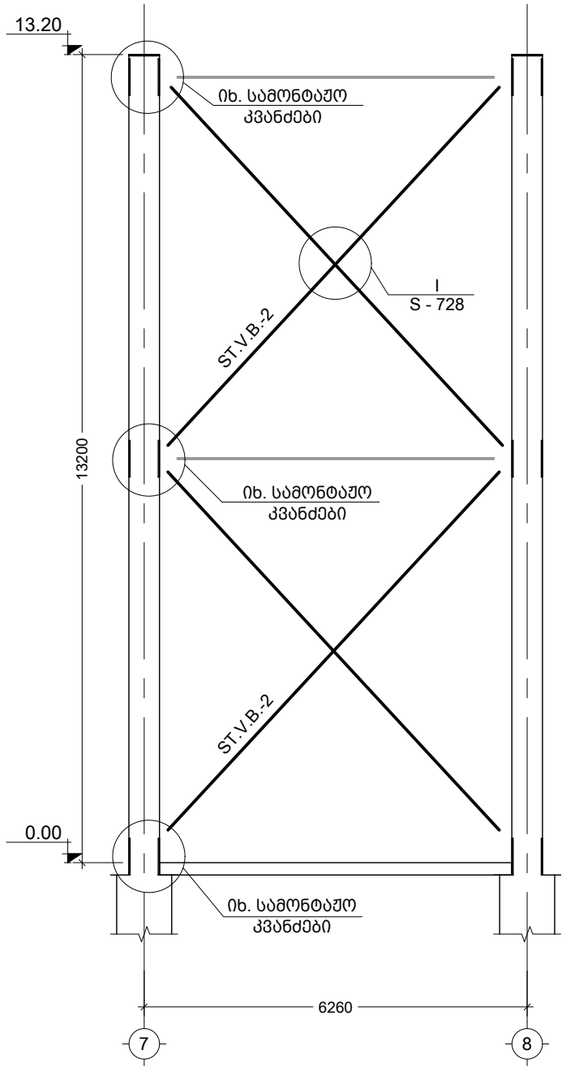

2 / S - 705 ST.V.B.
Scale: 1:100

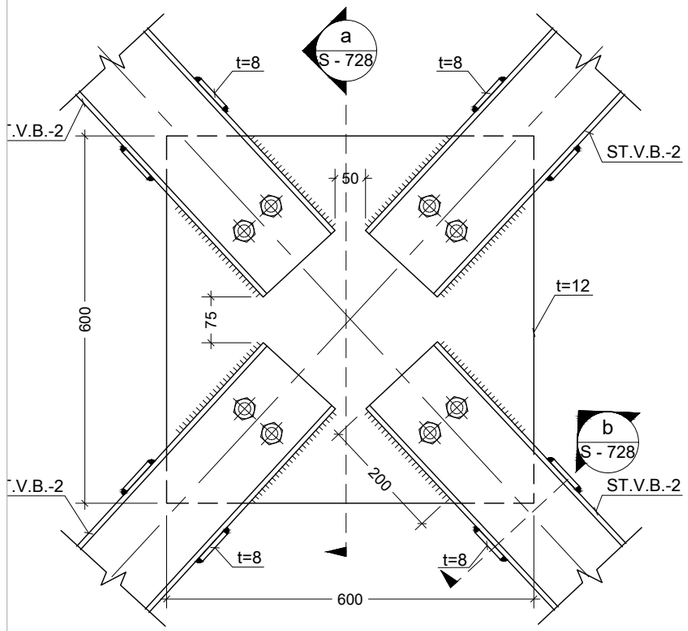

I / - კვანძი
Scale: 1:10

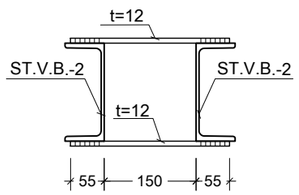

b / - კვეთი
Scale: 1:10

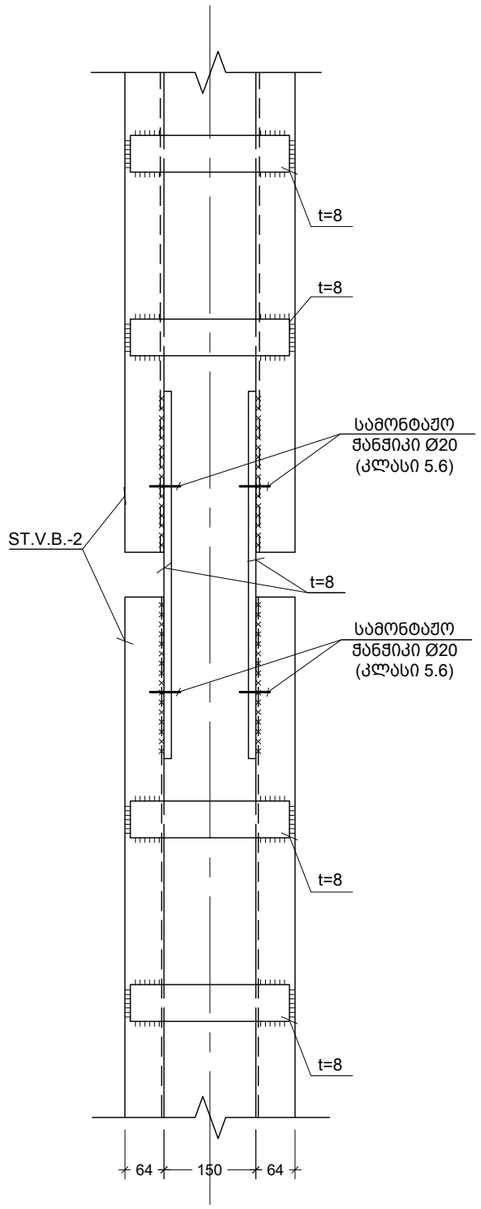

a / - კვეთი
Scale: 1:10

შენიშვნა:
NOTE:

1. შედუღების მინიმალურ სიგრძედ მიღებული იქნეს არანაკლებ 50 მმ, სისქედ - არანაკლები შესადუღებელ ელემენტებს შორის უმცირესის სისქე (ზოგ კვანძებში მითითებულია კონკრეტული შედუღების ნაკერის კათეტის სისქე);
2. შედუღება უნდა განხორციელდეს ГОСТ 5264-80-ის მოთხოვნების დაცვით.
3. შედუღებები გათვალისწინებულია Э42 (С235 კლასის ფოლადისთვის) და Э50 (С345 კლასის ფოლადისთვის)ტიპის ელექტროდებით (ГОСТ 9467 - 75*);
4. მასალის ხარჯი შესაძლოა შეიცვალოს KMD-ის დამუშავების შემდეგ.

----	----	----	----
----	----	----	----
----	----	----	----
----	----	----	----
----	----	----	----
No	Date	Revision	Issued by

სიტუაციური სქემა
KEY PLAN

მისამართი
ADDRESS
თბილისი, გრ. ლორთქიფანიძის ქ. №15ბ; ს/კ 01.19.34.002.178

პროექტი
PROJECT
დასტას საწყობი №3

ნახაზი
DRWG.
ST.V.B.-2

CUBICON
DESIGN & BUILDING ENGINEERING
შპს "ქუბიკონი", თბილისი, მარშალ გელოვანის გამზ. 13
ტელ: (+995 591) 116444 www.cubicon.ge

პრ. მთავარი კონსტრ. : გ.თაბაგარი	შეასრულა: ISSUED BY: NP	შეამოწმა APPROVED BY: GT
	ფაილი FILE ST.V.B.-2	პროექტის №: PROJECT No 29I19
	ფორმატი PAPER SIZE A3	მასშტაბი SCALE 1:10
ნახ.კოდი DRWG. No S - 728	კორექტ. REVISION 00	სტადია STATUS T.D.

21.01.2021

ფოლადის ბასრული ელემენტების ცალმაჩვენებლიანი უწყისი

პოზიციის ნომერი	ელემენტის მარკირება	ეტაჟი	პროფილის დასახელება	სტანდარტი	ერთეულის წონა (კგ)	ელემენტების რაოდენობა (ც)	ერთეულის წონა (კგ)	ჯამური წონა (კგ)	ზედაპირის ფართობი (მ²)	ერთეულის ფართობი (მ²)	ჯამური ფართობი (მ²)
1	ST.C.-1	ეტ (1)	HEA 300	NF A 45-205	710	14	9.9	877.7	9.94	877.70	C235
2	ST.B.-1	ეტ (1)	IPE 330	NF A 45-205	11700	4	46.8	2297.9	46.80	2297.88	C235
3	ST.B.-2	ეტ (1)	IPE 270	NF A 45-205	ც.ბ.	-	-	-	38.00	1371.80	
1	ST.B.-3	ეტ (1)	160 X 80 X 5	ГОСТ 30245-2003	ც.ბ.	-	-	-	12.00	216.66	
1	ST.V.B.-1	4 (ც)	100 X 4	ГОСТ 30245-2003	3200	2	6.4	77.17	25.60	308.67	
2			100 X 4	ГОСТ 30245-2003	1473	1	1.5	17.76	5.89	71.04	
3			100 X 4	ГОСТ 30245-2003	5820	2	11.6	140.35	46.56	561.40	
4			120 X 10	ГОСТ 19903-74	120	2	0.2	2.26	0.96	9.04	
5			120 X 10	ГОСТ 19903-74	120	2	0.2	2.26	0.96	9.04	
6			170 X 10	ГОСТ 19903-74	120	2	0.2	3.20	0.96	12.81	
7			170 X 10	ГОСТ 19903-74	120	2	0.2	3.20	0.96	12.81	
1	ST.V.B.-2		№ 16	ГОСТ 8240-97	ც.ბ.	-	-	-	272.00	3862.40	C235

ფოლადის ბასრული ელემენტების დამაკავშირებელი უწყისი

პოზიციის ნომერი	ელემენტის მარკირება	ეტაჟი	ელემენტის დასახელება	სტანდარტი	ერთეულის წონა (კგ)	ელემენტების რაოდენობა (ც)	ჯამი ელემენტებზე		ჯამური წონა (კგ)	ზედაპირის ფართობი		ჯამური ფართობი (მ²)
							ერთეულზე (კგ)	ოპერაციაზე (კგ.)		ერთეულზე (მ²)	ოპერაციაზე (მ²)	
1	ST.H.B.-1	ეტ (1)	№ 16	ГОСТ 8240-97	ც.ბ.	-	-	-	370.00	525.4	-	C235
2	ST.H.B.-2	ეტ (1)	120 X 4	ГОСТ 30245-2003	ც.ბ.	-	-	-	75.00	1092.72	-	
3	ST.H.B.-3	ეტ (1)	120 X 4	ГОСТ 30245-2003	ც.ბ.	-	-	-	192.00	2797.36	-	
4	ST.H.B.-4	ეტ (1)	120 X 4	ГОСТ 30245-2003	ც.ბ.	-	-	-	50.00	728.48	-	
5	ST.H.B.-5	ეტ (1)	120 X 4	ГОСТ 30245-2003	ც.ბ.	-	-	-	21.00	305.96	-	
6	ST.H.B.-6	ეტ (1)	120 X 4	ГОСТ 30245-2003	ც.ბ.	-	-	-	4.00	58.28	-	
1	R.P.-1	ეტ (1)	160 X 80 X 5	ГОСТ 30245-2003	ც.ბ.	-	-	-	515.00	9298.33	-	C235
1	P.-2	ეტ (1)	120 X 4	ГОСТ 30245-2003	ც.ბ.	-	-	-	41.60	606.10	-	
1	W.P.-1	ეტ (1)	160 X 80 X 5	ГОСТ 30245-2003	ც.ბ.	-	-	-	800.00	14444.00	-	
1	W.P.-2	ეტ (1)	90 X 6	ГОСТ 8509-93	ც.ბ.	-	-	-	175.00	1434.20	-	
1	W.P.-3	ეტ (1)	120 X 4	ГОСТ 30245-2003	ც.ბ.	-	-	-	75.00	1092.72	-	

ნაგებობის ჯამური წონა (კგ.):	46723.41
ფასონური ელემენტების დანამატი (ჯამური წონის 10%):	4672.34
სულ(ნაგებობის ჯამური წონა+ფასონური ელემენტების დანამატი ჯამური წონა):	51395.75

შემსრულებელი ორგანიზაცია:	შპს "ქალაქის ბანკი"	
ადგილმდებარეობა:	ქ. ბათუმი, ზღვისპირა ბულვარი, 13	
პროექტის დასახელება:	ბანკის შენობა	
პროექტის ნომერი:	01.19.34.002.178	
ნახაზის დასახელება:	ფოლადის ბასრული ელემენტების უწყისი	
ნახაზის ნომერი:	S - 729	
ნახაზის სტატუსი:	T.D.	

შენიშვნა:
NOTE:

1. ბასრული ხარისხის ფოლადის ელემენტების მონტაჟისთვის KMD-ის ტიპის ფასონური ელემენტები გამოყენებულია.
2. ბასრული ელემენტების ზომები იხილეთ S - 005 ფურცელზე.

ფოლადის ბასრული ელემენტების დამაკავშირებელი უწყისი
KEY PLAN

No	Date	Revision	Issued by
01	201106	----	AO
----	----	----	----
----	----	----	----
----	----	----	----
----	----	----	----
----	----	----	----

პროექტის ნომერი PROJECT	01.19.34.002.178	შპს "ქალაქის ბანკი"
ნახაზის დასახელება DRWG.	ფოლადის ბასრული ელემენტების უწყისი	
ადგილმდებარეობა ADDRESS	ქ. ბათუმი, ზღვისპირა ბულვარი №15ა; ს/კ	

UBICON
DESIGN & BUILDING ENGINEERING

საქართველო, ქ. თბილისი, ალ. ყაზბეგის ხეივანი 13, კორპუსი "ა", ტელ: (+995 591) 116444 www.ubicon.ge

პროექტის ხელმძღვანელი:	ნ. ფ.	
შემსრულებელი:	ა. მ.	
პროექტის No PROJECT No	29119	
ფორმატი PAPER SIZE	A3	
მასშტაბი SCALE	----	
ცვლილება REVISION	01	
სტატუსი STATUS	T.D.	
ნახ.ნომერი DRWG. No	S - 729	

21.01.2021