შ.პ.ს. "დმ"
სააკაძის ქ.№2
ტელ: 598 588 388

LTD "DM"
saakadze st. №2
TEL: 598 588 388:

ფასადი 1-15 ღერძებს შორის

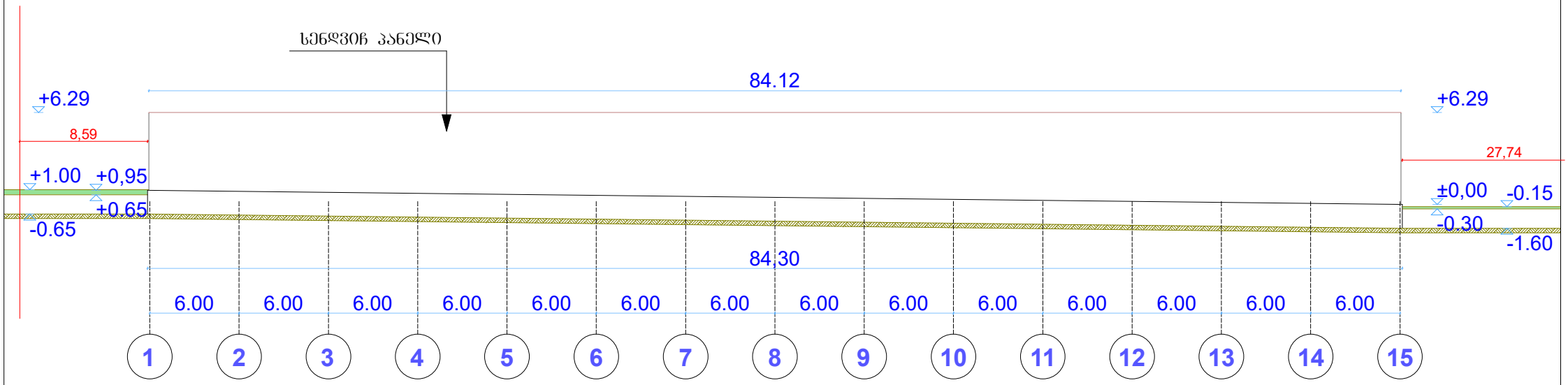

საერთო მონაცემები:				მისამართი:
ფასადი 1-15 ღერძებს შორის	დირექტორი		მ. გოგოჭური	ქ. თბილისი , ქუჩა იუმაშევი , N11-ის მიმდებარედ ; ქალაქი თბილისი , ქუჩა იუმაშევი , N 11
	შეასრულა		მ. გოგოჭური	
	დამკვეთი		შპს "ტრანსლომსერვისი"	
				მასშტაბი A3 1:250 / შეს. თარიღი: 25.01.2021

შ.პ.ს. "დმ"
სააკაძის ქ.№2
ტელ: 598 588 388

LTD "DM"
saakadze st. №2
TEL: 598 588 388:

ფასადი 15-1 ღერძებს შორის

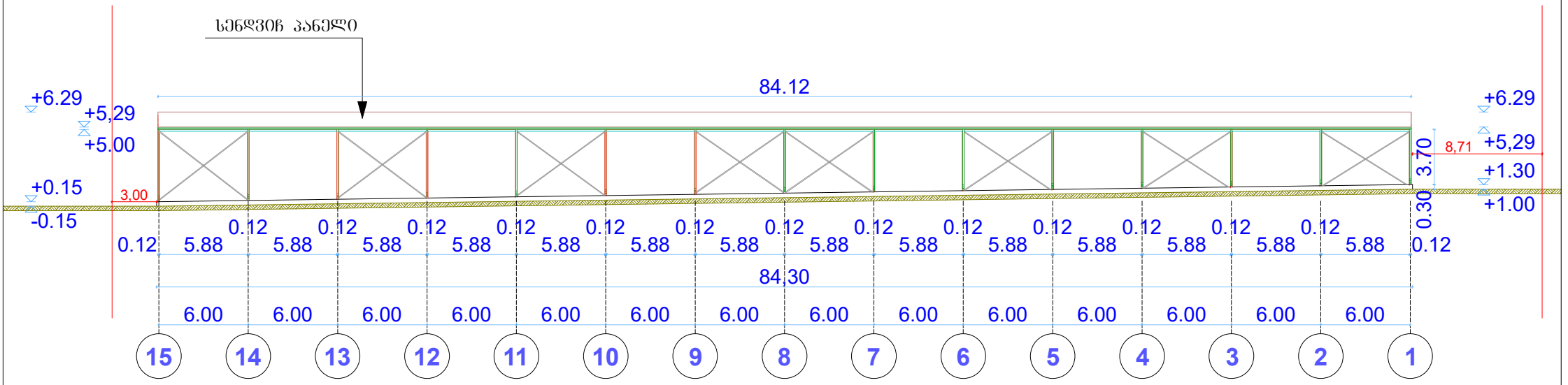

საერთო მონაცემები:				მისამართი:
ფასადი 15-1 ღერძებს შორის	დირექტორი		მ. გოგოჭური	ქ. თბილისი , ქუჩა იუმაშევი , N11-ის მიმდებარედ ; ქალაქი თბილისი , ქუჩა იუმაშევი , N 11
	შეასრულა		მ. გოგოჭური	
	დამკვეთი		შპს "ტრანსლომსერვისი"	
				მასშტაბი A3 1:250 / შეს. თარიღი: 25.01.2021

შ.პ.ს. "დმ"
სააკაძის ქ.№2
ტელ: 598 588 388

LTD "DM"
saakadze st. №2
TEL: 598 588 388:

ფასადი ა-დ ღერძებს შორის

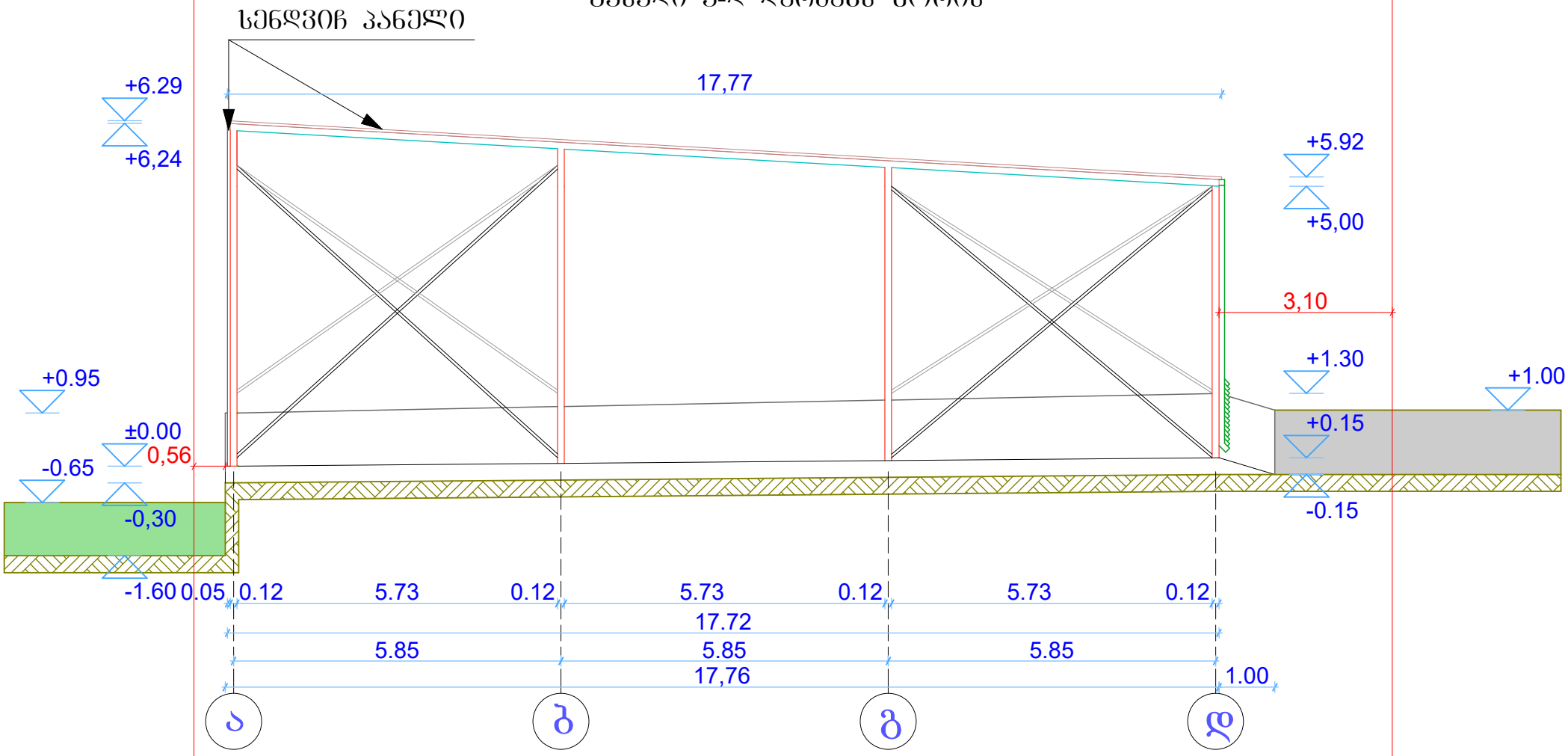

საერთო მონაცემები:				მისამართი:
ფასადი ა-დ ღერძებს შორის	დირექტორი		მ. ბოგოჭური	ქ. თბილისი , ჭუჩა იუმაშევი , N11-ის მიმდებარედ ; ქალაქი თბილისი , ჭუჩა იუმაშევი , N 11
	შეასრულა		მ. ბოგოჭური	
	დამკვეთი		შპს "ტრანსლომსერვისი"	
				მასშტაბი A4 1:100 / შეს. თარიღი: 25.01.2021

შ.პ.ს. "დმ"
სააკაძის ქ.№2
ტელ: 598 588 388

LTD "DM"
saakadze st. №2
TEL: 598 588 388:

ფასადი დ-ა ღერძებს შორის

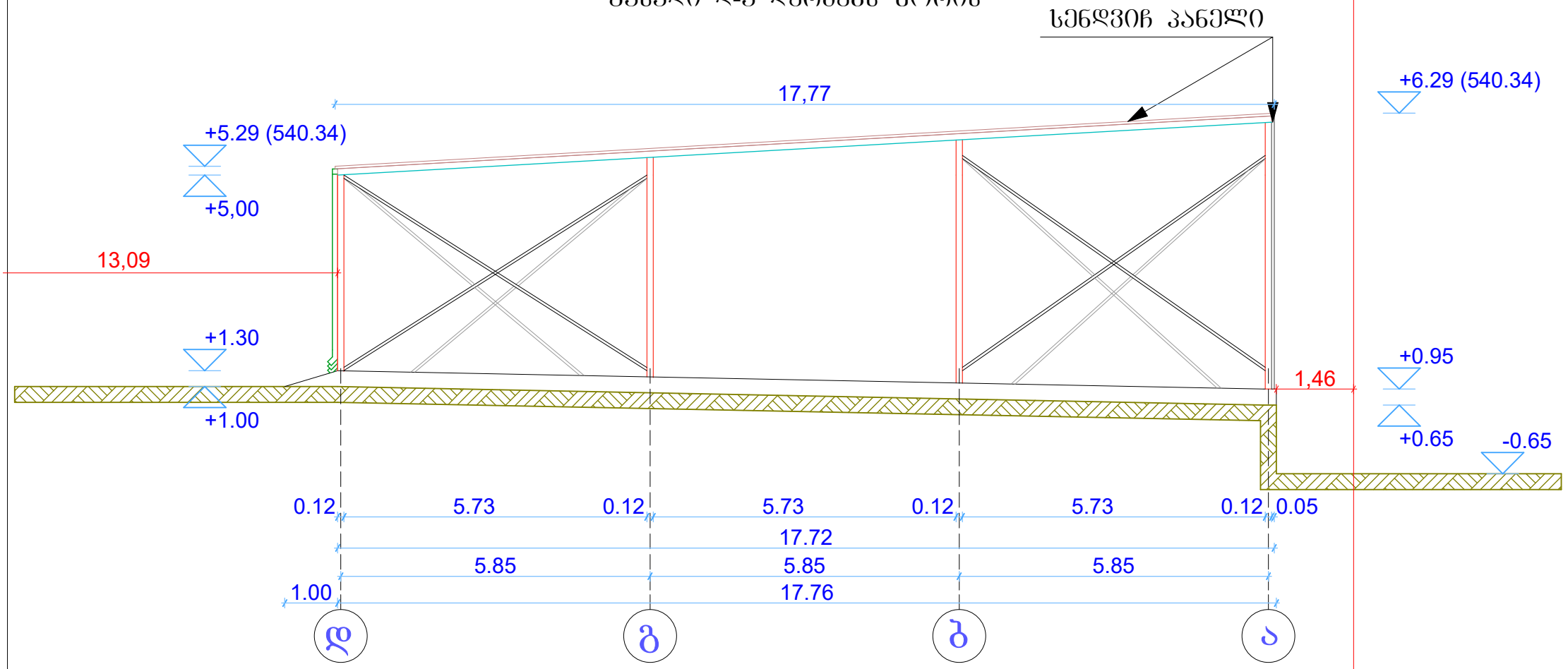

საერთო მონაცემები:			მისამართი:
ფასადი დ-ა ღერძებს შორის	დირექტორი	მ. ბოგოჭური	ქ. თბილისი , ჭუჩა იუმაშევი , N11-ის მიმდებარედ ; ქალაქი თბილისი , ჭუჩა იუმაშევი , N 11
	შეასრულა	მ. ბოგოჭური	
	დამკვეთი	შპს "ტრანსლომსერვისი"	
			მასშტაბი A4 1:100 / შეს. თარიღი: 25.01.2021