თბილისი ენერჯი

მიცკევიჩის ქ. №18ა, თბილისი 0194, საქართველო
+995 (32) 237 64 93; info@te.ge; www.te.ge

№ 01-13-78077-20
08-01-2021

შპს „ლიბო გრუპის“ წარმომადგენლს
ქალბატონ დეა ბერიას

ქალბატონო დეა,

თქვენი 2020 წლის 24 დეკემბრის №01-13-78077-20 განცხადების პასუხად, რომელიც ეხება ქ. თბილისი, დავით გურამიშვილის გამზირი N64 დ-ში მდებარე ნაკვეთზე (საკ. კოდი №01.12.01.005.108) დაგეგმილ შენობა-ნაგებობის სარემონტო-სარეკონსტრუქციო სამუშაოებს გაცნობებთ, რომ აღნიშნულ საკადასტრო ერთეულზე შპს „თბილისი ენერჯის“ მილსადენები არ მდებარეობს, ხოლო წითელი ხაზების მიჯნაზე განთავსებულია მოქმედი D=50 მმ-იანი მიწისზედა დაბალი და საშუალო წნევის გაზსადენები.

ჩვენ თანახმა ვართ განახორციელოთ დაგეგმილი მშენებლობა, თუ აღნიშნულ მილსადენებთან მიმართებაში დაცული იქნება ტექნიკური რეგლამენტით გათვალისწინებული პირობები კერძოდ: მშენებლობის შედეგად არ უნდა შეიზღუდოს გაზსადენის გეგმიური ტექნიკური მონიტორინგის პროცესი და საჭიროების შემთხვევაში მისი შესაბამისი მომსახურების შესაძლებლობა, ხოლო სამუშაოების წარმოებისას არ უნდა მოხდეს მილსადენის დაზიანება.

წარმოგიდგენთ აღნიშნულ ტერიტორიაზე გაზსადენების განლაგების სქემატურ ნახაზს და ბეჭდით დამოწმებულ გენგეგმას.

დანართი: სქემატური ნახაზი-1 ფურცელი;
დამოწმებული გეგმა-2 ფურცელი.

პატივისცემით,

გიგლა თამაზაშვილი
დირექტორი ტექნიკურ საკითხებში


1:500
D=50
D=50
01.12.01.005.108
D=80
D=50
ჩ
დ
ა
ს
პირობითი აღნიშვნები
შპს "თბილისი ენერჯის" მფლობელობაში არსებული მიწისქვეშა გაზსადენი
შპს "თბილისი ენერჯის" მფლობელობაში არსებული მიწისზედა გაზსადენი
მიწის ნაკვეთი ს/კ 01.12.01.005.108
თბილისი ენერჯი
TBILISI ENERGY

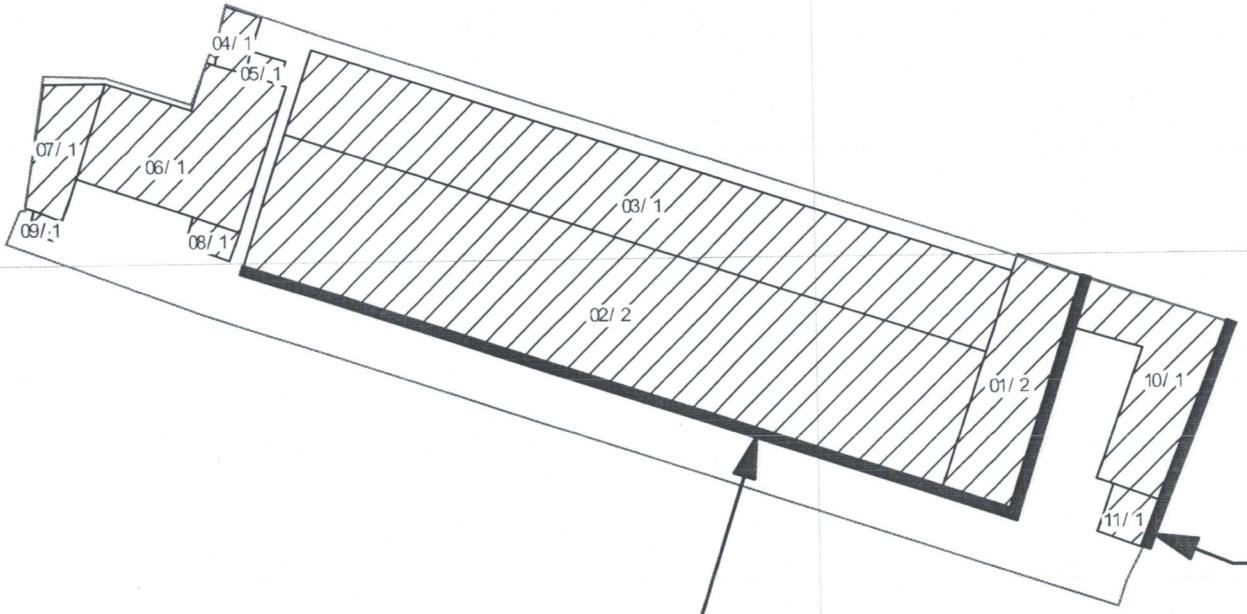

შენობა 10-11
მოსაპირკეთებელი ფასადი
დ. გურამიშვილის ბამზირის მხრიდან

შენობა 2-3
მოსაპირკეთებელი ფასადები

შეთანხმებულია
შპს თბილისი ენერჯი
LTD TBILISI ENERGY
სამუშაოების დაწყებამდე გამოძახებულ იქნას
შპს თბილისი ენერჯის წარმომადგენელი
ტელ: +995 (32) 237 56 88; +995 (32) 237 63 80
საინჟინრო-ტექნიკური უზრუნველყოფის დეპარტამენტი
სარეგისტრაციო № 6
8 / 01 2021


შენობა 10-11
მოსაპირკეთებელი ფასადი
დ. გურამიშვილის გამზირის
მხრიდან
შენობა 2-3
მოსაპირკეთებელი ფასადები
01.12.01.005.108
01.12.01.005.132
01.12.01.005.080
01.12.01.005.030
01.12.01.005.071
01.12.01.005.034
01.12.01.005.036
01.12.01.005.013
01.12.01.005.090
01.12.07.003.020
01.12.07.009.027
01.12.07.003.040
01.00.481
01.04.428
01.04.120
01.00.393
01.00.287
01.01.262
01.12.07.009.050