ადმინისტრაციული შენობა
1 სართულის გეგმა +0.00 ნიშნულზე

საერთო ფართი 243.5 კვ.მ.
საერთო სივრცე 184.2 კვ.მ.
სველი წერტილი 7.4 კვ.მ.
საზაფხულო ფართი 50.9

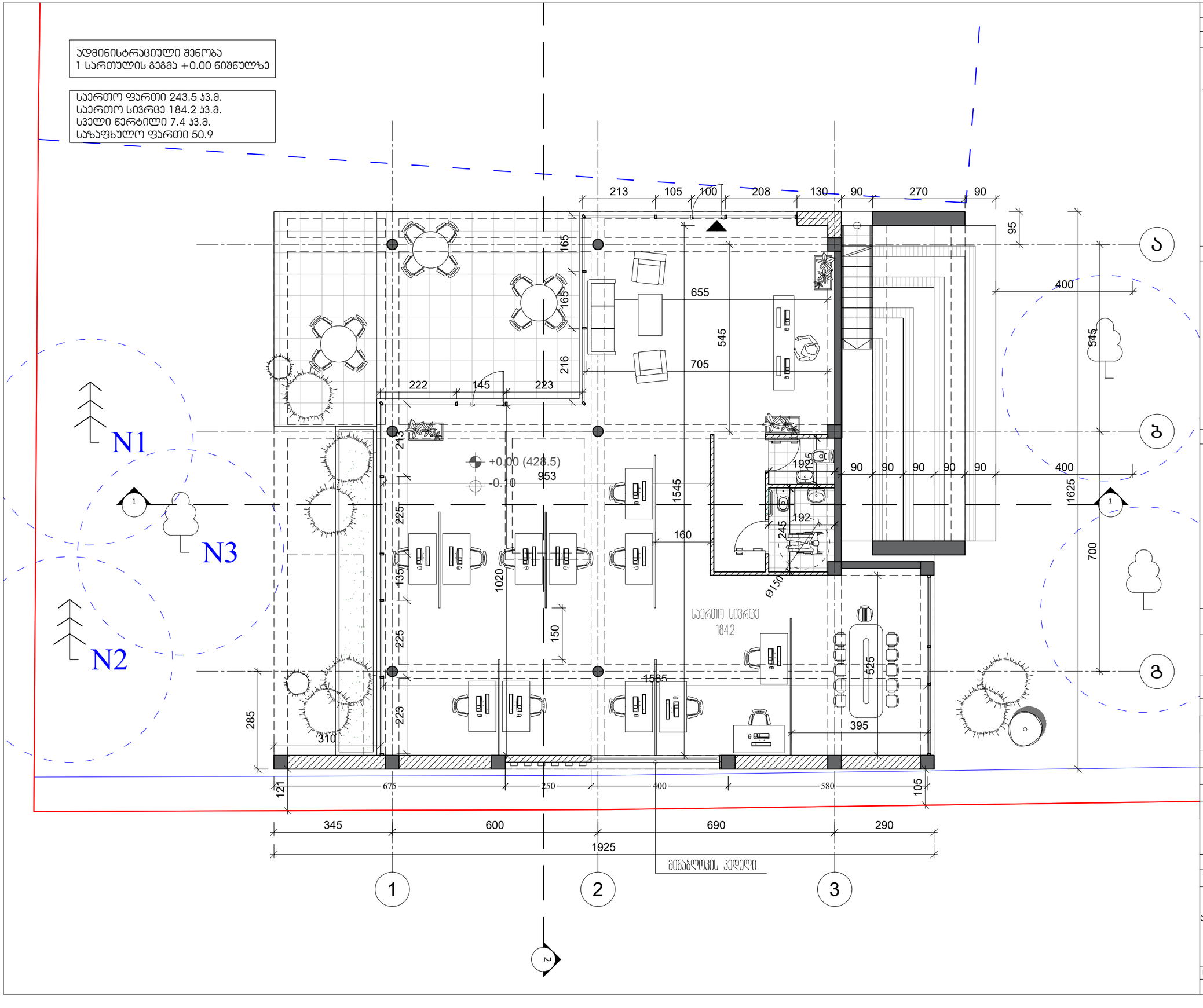

ფორმატი PAPER SIZE	ხელშეკრულების № CONTRACT #	პროექტის № PROJECT #	ფაილის სახელი FILE NAME
A-3		1.6.07	gegmebi.dwg

პირობითი აღნიშვნები LEGEND

6.00 არქიტექტურული ნიშნული
1 — — ჭრილის ხაზი
— · — · — ღერძის ხაზი

შენიშვნები NOTES

1. ნახაზზე ზომები მოცემულია სანიმუშოდ;
2. ნახაზზე ყველა ცვლილება მშენებლობისას შეთანხმებული უნდა იყოს პროექტის ავტორთან;
3. ფურცლის პორექტირებით ავტომატურად უქმდება ნინა ვარიანტი;

შენიშვნა

დამკვეთი CLIENT	დავით ჩერქეზიშვილი
პროექტი PROJECT	ადმინისტრაციული შენობა და ლაბორატორია
მისამართი ADDRESS	აღმაშენებლის ხეივანი 12 კმ.

თანამდებობა	გვარი	ხელმოწერა
არქიტექტორი	რ. ხეცურიანი	
	გ. გეგელაშვილი	
კონსტრუქტორი		
დაამუშავა	გ. გეგელაშვილი	
შეამოწმა	რ. ხეცურიანი	

EAST EUROPEAN UNIVERSITY
East European University (EEU)
4 Shatili str., Tbilisi 0178, Georgia
Tel: +995 (32) 248 01 41;
E-mail: info@eeu.edu.ge
Web-page: www.eeu.edu.ge

არქიტექტურული ნაწილი ARCHITECTURE

მასშტაბი SCALE	1:100	თარიღი DATE OF ISSUE	25/07/2020

ნახაზი DRWG. ადმინისტრაციული შენობა 1 სართულის გეგმა +0.00 ნიშნულზე

პროექტირება REVISIONS

№	პროექტ. REV.	თარიღი DATE
1		
2		
3		
4		
5		
6		

სტადია STAGE	ინდექსი INDEX	ფურც. PAGES
სანებართვო პროექტი		

ადმინისტრაციული შენობა
სახურავის გეგმა

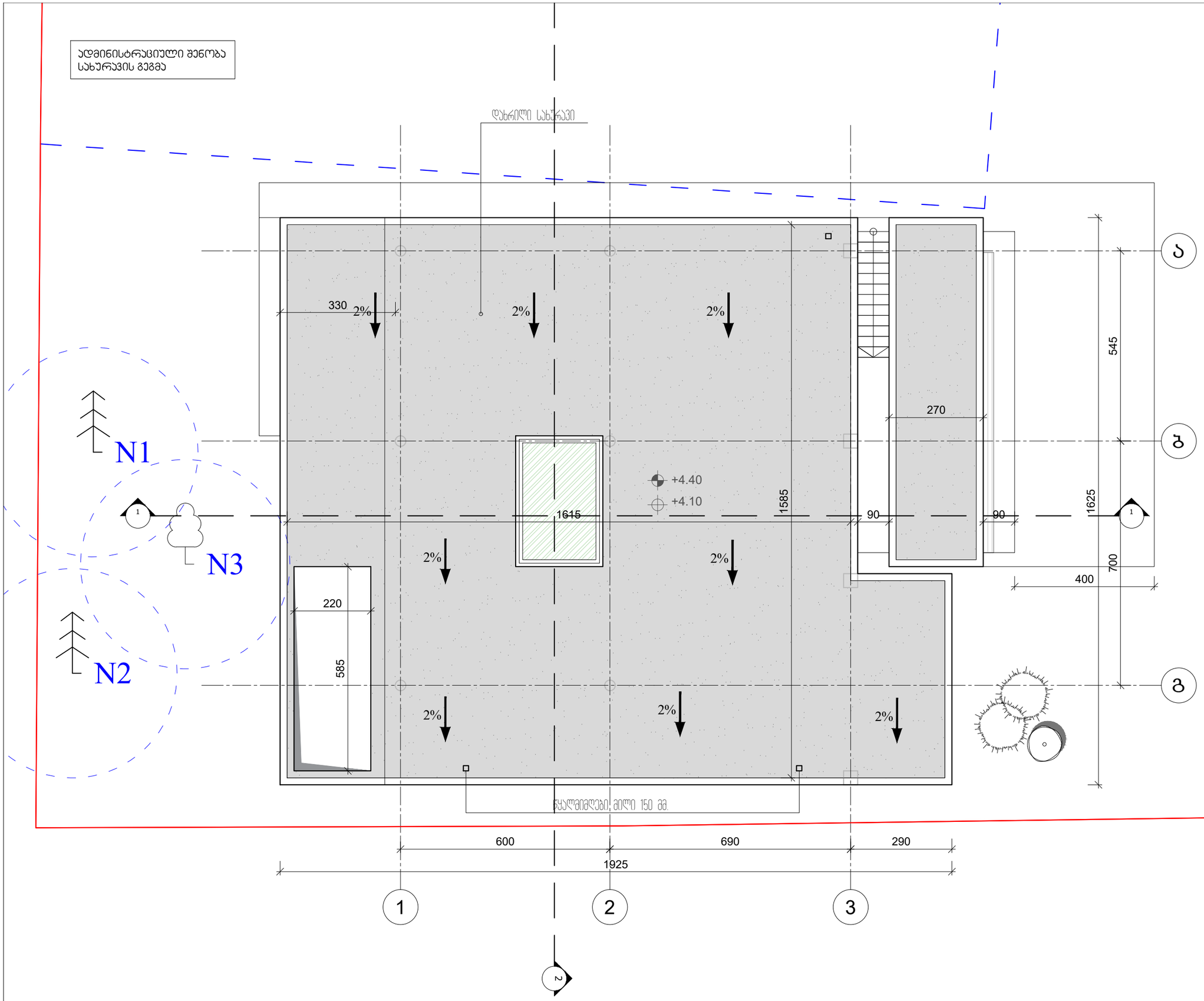

ფორმატი PAPER SIZE	კონტრაქტის № CONTRACT #	პროექტის № PROJECT #	ფაილის სახელი FILE NAME
A-3		1.6.07	gegmebi.dwg

პირობითი აღნიშვნები LEGEND

6.00 არქიტექტურული ნიშნული

1 — — ჭრილის ხაზი

—·—·— ღერძის ხაზი

შენიშვნები NOTES

1. ნახაზზე ზომები მოცემულია სანიმუშოდ;
2. ნახაზზე ყველა ცვლილება მშენებლობისას შეთანხმებული უნდა იყოს პროექტის ავტორთან;
3. ფერცლის პორექტირებით ავტომატურად უქმდება ნინა ვარიანტი;

შენიშვნა

დამკვეთი CLIENT: დავით ჩერქეზიშვილი

პროექტი PROJECT: ადმინისტრაციული შენობა და ლაბორატორია

მისამართი ADDRESS: აღმაშენებლის ხეივანი 12 კმ.

თანამდებობა	გვარი	ხელმოწერა
არქიტექტორი	რ. ხეცურიანი	
	გ. გეგელაშვილი	
კონსტრუქტორი		
დაამუშა	გ. გეგელაშვილი	
შეამოწმა	რ. ხეცურიანი	

EAST EUROPEAN UNIVERSITY
East European University (EEU)
4 Shatili str., Tbilisi 0178, Georgia
Tel: +995 (32) 248 01 41;
E-mail: info@eeu.edu.ge
Web-page: www.eeu.edu.ge

არქიტექტურული ნაწილი ARCHITECTURE

მასშტაბი SCALE: 1:100

თარიღი DATE OF ISSUE: 25/07/2020

ნახაზი DRWG.: ადმინისტრაციული შენობა სახურავის გეგმა

პორექტირება REVISIONS

№	პორექტ. REV.	თარიღი DATE
1		
2		
3		
4		
5		
6		

სტადია STAGE	ინდექსი INDEX	ფურც. PAGES
სანებართვო პროექტი		

ლაბორატორია
-1 სართულის გეგმა -2.60 ნიშნულზე

საერთო ფართი 313.9 კვ.მ.
დამხმარე ფართი 301.7
კიბის უჯრედი 12.2

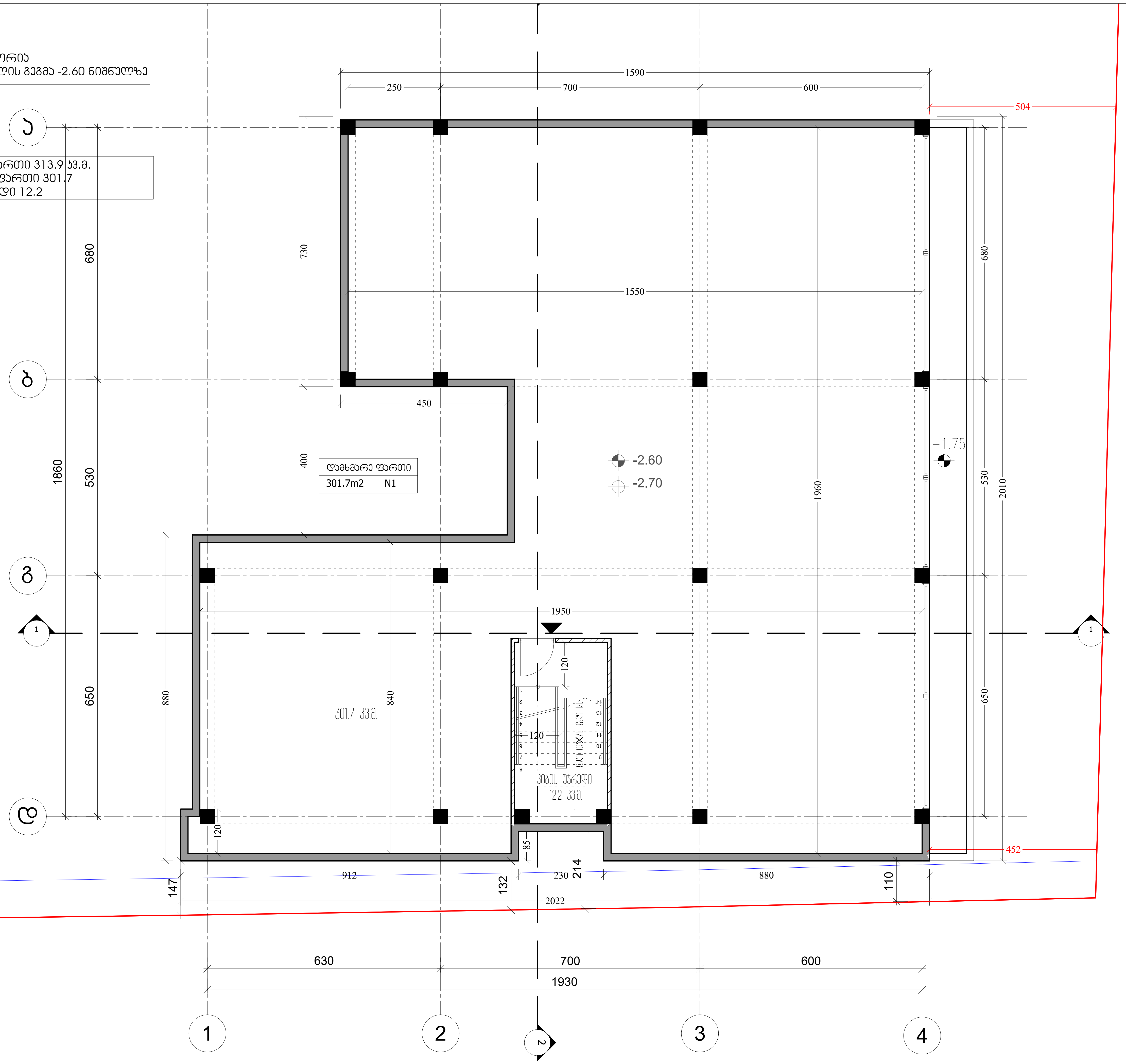

ფორმატი PAPER SIZE	დაკვეთა № CONTRACT #	პროექტის № PROJECT #	ფაილის სახელი FILE NAME
A-3		1.6.07	gegmebi.dwg

პირობითი აღნიშვნები LEGEND

- 6.00 — არქიტექტურული ნიშნული
- 1 — ჭრილის ხაზი
- ღერძის ხაზი

შენიშვნები NOTES

1. ნახაზზე ზომები მოცემულია სანტიმეტრებში;
2. ნახაზზე ყველა ცვლილება მშენებლობისას შეთანხმებული უნდა იყოს პროექტის ავტორთან;
3. ფურცლის კორექტირებით ავტომატურად უქმდება წინა ვარიანტი;

შენიშვნა

დამკვეთი CLIENT	დავით ჩერქეზიშვილი
პროექტი PROJECT	ადმინისტრაციული შენობა და ლაბორატორია
მისამართი ADDRESS	ალმაშენებლის ხეივანი 12 კმ.

თანამდებობა	გვარი	ხელმოწერა
არქიტექტორი	რ. ხეცურიანი	
	გ. გეგელაშვილი	
კონსტრუქტორი		
დაამუშავა	გ. გეგელაშვილი	
შეამოწმა	რ. ხეცურიანი	

EAST EUROPEAN UNIVERSITY

East European University (EEU)
4 Shatili str., Tbilisi 0178, Georgia
Tel: +995 (32) 248 01 41;
E-mail: info@eeu.edu.ge
Web-page: www.eeu.edu.ge

არქიტექტურული ნაწილი
ARCHITECTURE

მასშტაბი SCALE	1:100	თარიღი DATE OF ISSUE	25/07/2020

ნახაზი DRWG.

ლაბორატორია
-1 სართულის
გეგმა -2..60
ნიშნულზე

კორექტირება REVISIONS

№	კორექტ. REV.	თარიღი DATE
1		27/01/2021
2		
3		
4		
5		
6		

სტადია STAGE	ინდექსი INDEX	ფურც. PAGES
საინჟინრო-ტექნიკური პროექტი		

ლაბორატორია
1 სართულის გეგმა +0.00 ნიშნულზე

საერთო ფართი 311.2 კვ.მ.
საგანმანათლებლო სივრცე 243.1 კვ.მ.
სველი წერტილი 19.3 კვ.მ
ჰოლი 48.8

საგამოცდო ცენტრი	
105.8 m2	

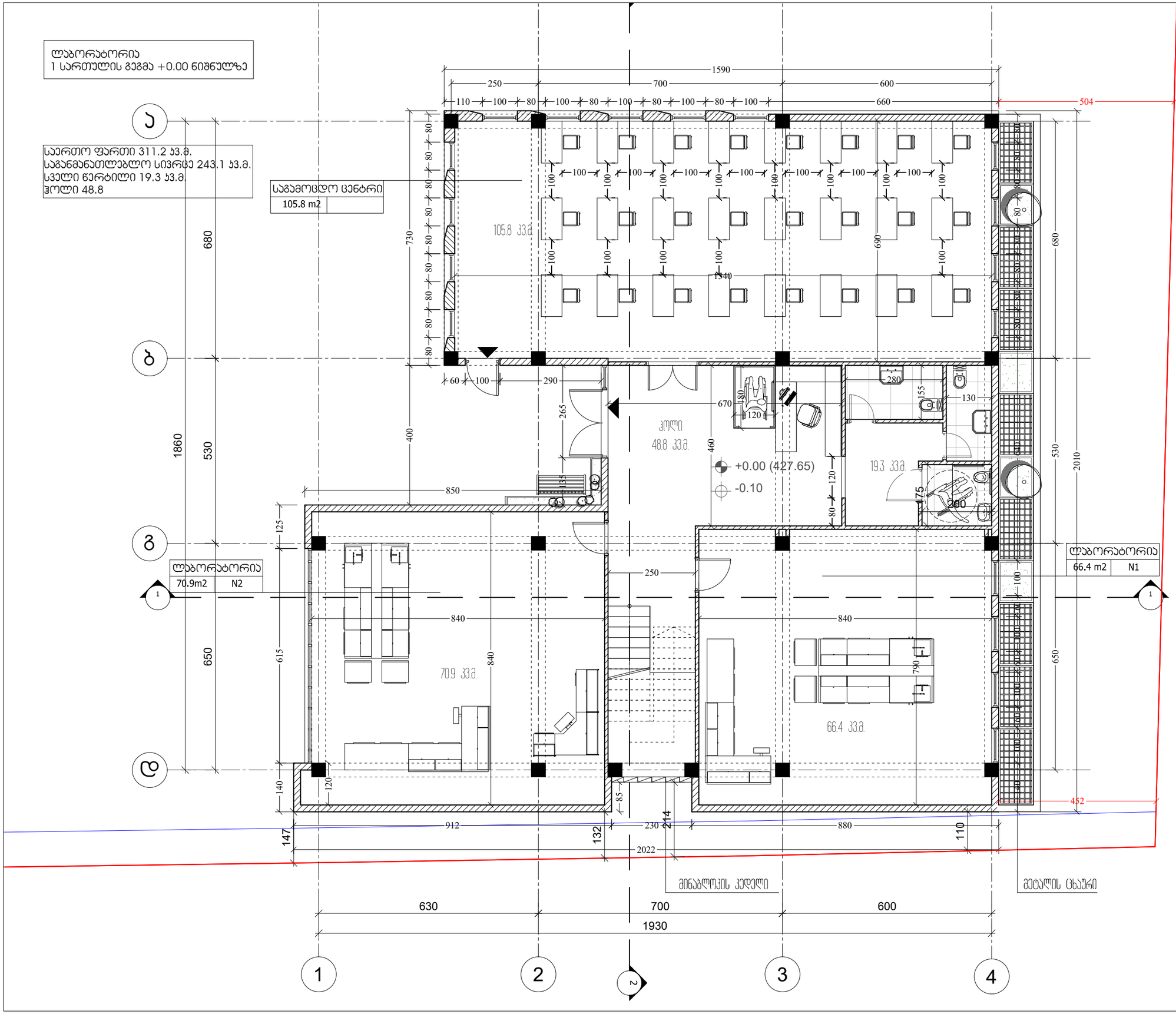

ფორმატი PAPER SIZE	დაკვეთა № CONTRACT #	პროექტის № PROJECT #	ფაილის სახელი FILE NAME
A-3		1.6.07	gegmebi.dwg

პირობითი აღნიშვნები LEGEND

6.00 არქიტექტურული ნიშნული
1 — — პრილის ხაზი
— · — · — ღერძის ხაზი

შენიშვნები NOTES

1. ნახაზზე ზომები მოცემულია სანტიმეტრებში;
2. ნახაზზე ყველა ცვლილება მშენებლობისას შეთანხმებული უნდა იყოს პროექტის ავტორთან;
3. ფერადის კორექტირებით ავტომატურად უქმდება წინა ვარიანტი;

შენიშვნა

დამკვეთი CLIENT	დავით ჩერქეზიშვილი
პროექტი PROJECT	ადმინისტრაციული შენობა და ლაბორატორია
მისამართი ADDRESS	აღმაშენებლის ხეივანი 12 კმ.

თანამდებობა	გვარი	ხელმოწერა
არქიტექტორი	რ. ხეცურიანი	
	გ. გეგელაშვილი	
კონსტრუქტორი		
დაამუშავა	გ. გეგელაშვილი	
შეამოწმა	რ. ხეცურიანი	

EAST EUROPEAN UNIVERSITY
East European University (EEU)
4 Shatili str., Tbilisi 0178, Georgia
Tel: +995 (32) 248 01 41;
E-mail: info@eeu.edu.ge
Web-page: www.eeu.edu.ge

არქიტექტურული ნაწილი ARCHITECTURE

მასშტაბი SCALE	1:100	თარიღი DATE OF ISSUE	25/07/2020

ნახაზი DRWG.
ლაბორატორია 1 სართულის გეგმა +0.00 ნიშნულზე

პროექტირება REVISIONS

№	პროექტ. REV.	თარიღი DATE
1		
2		
3		
4		
5		
6		

სტადია STAGE	ინდექსი INDEX	ფურც. PAGES
სანებართვო პროექტი		

ლაბორატორია
2 სართულის გეგმა +3.30 ნიშნულზე

საერთო ფართი 333.0 კვ.მ.
საგანმანათლებლო სივრცე 247.0 კვ.მ.
დერეფანი 37.0 კვ.მ.
საზაფხულო სივრცე 49.0 კვ.მ.

14.8m2	N1
16.4m2	N2
16.4m2	N3
16.6m2	N4
ლაბორატორია	
65.6m2	N3

არქიტექტურული ლაბი	
50.3 m2	

აქსელერატორის ოთახი	
66.9 m2	

ტერასა
49.0 კვ.მ.

16.4 კვ.მ.
14.8 კვ.მ.
16.4 კვ.მ.
დერეფანი
37.0 კვ.მ.
50.3 კვ.მ.
16.6 კვ.მ.
65.6 კვ.მ.
66.9 კვ.მ.

+3.30
+3.20

მინაბლოკის კედელი

ა ბ გ დ

1 2 3 4

ფორმატი PAPER SIZE	დაკვეთა № CONTRACT #	პროექტის № PROJECT #	ფაილის სახელი FILE NAME
A-3		1.6.07	gegmebi.dwg

პირობითი აღნიშვნები LEGEND

6.00 არქიტექტურული ნიშნული
1 — — ჭრილის ხაზი
— · — · — ღერძის ხაზი

შენიშვნები NOTES

1. ნახაზზე ზომები მოცემულია სანიმუშოდ;
2. ნახაზზე ყველა ცვლილება მშენებლობისას შეთანხმებული უნდა იყოს პროექტის ავტორთან;
3. ფურცლის პორექტირებით ავტომატურად უქმდება ნინა ვარიანტი;

შენიშვნა

დამკვეთი CLIENT	დავით ჩერქეზიშვილი
პროექტი PROJECT	ადმინისტრაციული შენობა და ლაბორატორია
მისამართი ADDRESS	აღმაშენებლის ხეივანი 12 კმ.

თანამდებობა	გვარი	ხელმოწერა
არქიტექტორი	რ. ხეცურიანი	
	გ. გეგელაშვილი	
კონსტრუქტორი		
დაამუშავა	გ. გეგელაშვილი	
შეამოწმა	რ. ხეცურიანი	

EAST EUROPEAN UNIVERSITY
East European University (EEU)
4 Shatili str., Tbilisi 0178, Georgia
Tel: +995 (32) 248 01 41;
E-mail: info@eeu.edu.ge
Web-page: www.eeu.edu.ge

არქიტექტურული ნაწილი
ARCHITECTURE

მასშტაბი SCALE	1:100	თარიღი DATE OF ISSUE	25/07/2020

ნახაზი DRWG.
ლაბორატორია 2 სართულის გეგმა +3.30 ნიშნულზე

პორექტირება REVISIONS

№	პორექტ. REV.	თარიღი DATE
1		
2		
3		
4		
5		
6		

სტადია STAGE	ინდექსი INDEX	ფურც. PAGES
სანებართვო პროექტი		

ლაბორატორია
სახურავის გეგმა

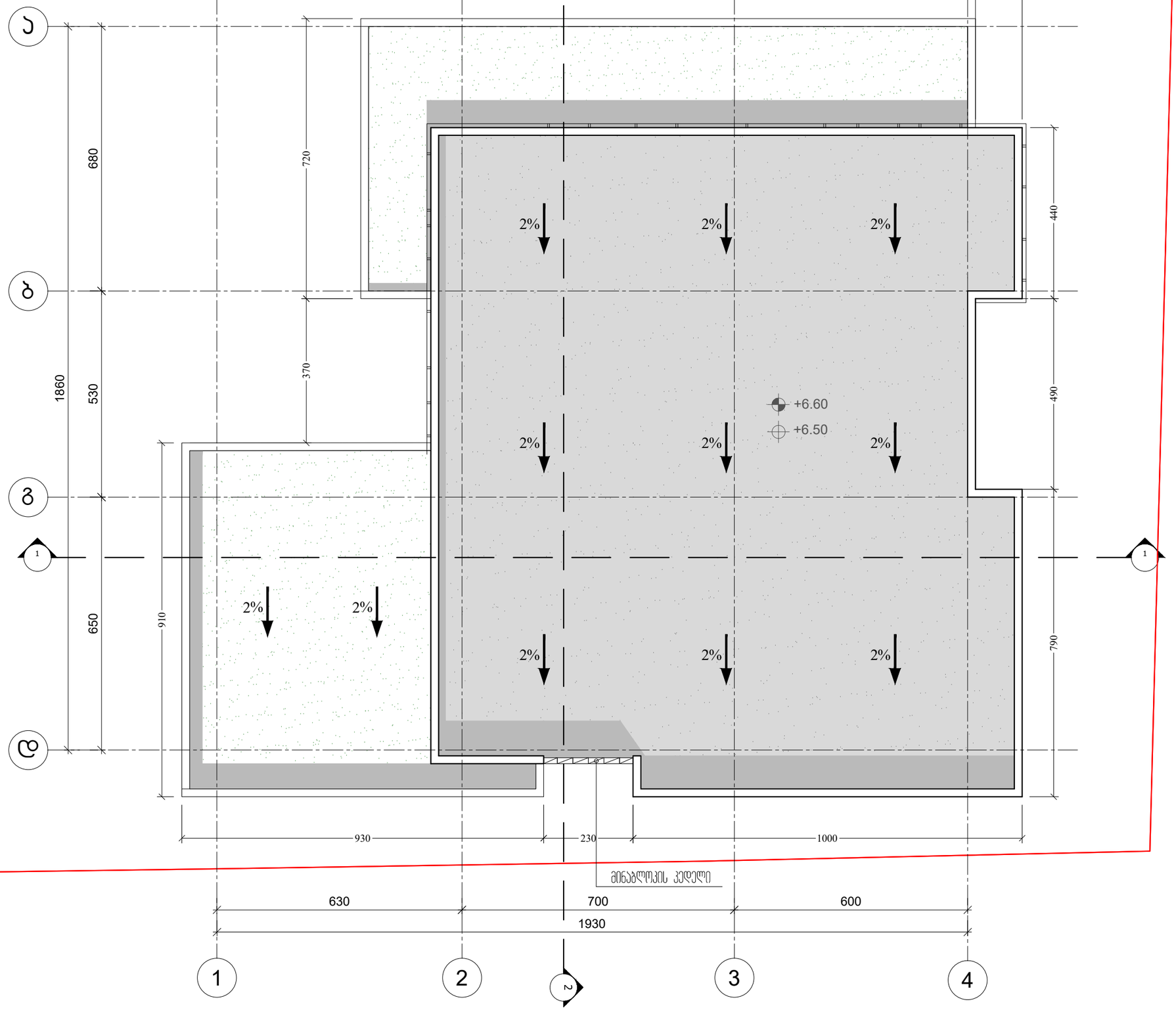

ფორმატი PAPER SIZE	ხელშეკრულების № CONTRACT #	პროექტის № PROJECT #	ფაილის სახელი FILE NAME
A-3		1.6.07	gegmebi.dwg

პირობითი აღნიშვნები LEGEND

6.00 არქიტექტურული ნიშნული

1 — — ჭრილის ხაზი

— · — · — ღერძის ხაზი

შენიშვნები NOTES

1. ნახაზზე ზომები მოცემულია სანიმუშოდ;
2. ნახაზზე ყველა ცვლილება მშენებლობისას შეთანხმებული უნდა იყოს პროექტის ავტორთან;
3. ფერცლის პორექტირებით ავტომატურად უქმდება ნინა ვარიანტი;

შენიშვნა

დამკვეთი CLIENT: დავით ჩერქეზიშვილი

პროექტი PROJECT: ადმინისტრაციული შენობა და ლაბორატორია

მისამართი ADDRESS: აღმაშენებლის ხეივანი 12 კმ.

თანამდებობა	გვარი	ხელმოწერა
არქიტექტორი	რ. ხუცურიანი	
	გ. გეგელაშვილი	
კონსტრუქტორი		
დაამუშავა	გ. გეგელაშვილი	
შეამოწმა	რ. ხუცურიანი	

EAST EUROPEAN UNIVERSITY
East European University (EEU)
4 Shatili str., Tbilisi 0178, Georgia
Tel: +995 (32) 248 01 41;
E-mail: info@eeu.edu.ge
Web-page: www.eeu.edu.ge

არქიტექტურული ნაწილი ARCHITECTURE

მასშტაბი SCALE: 1:100

თარიღი DATE OF ISSUE: 25/07/2020

ნახაზი DRWG.: ლაბორატორია სახურავის გეგმა

პროექტირება REVISIONS

№	პროექტ. REV.	თარიღი DATE
1		
2		
3		
4		
5		
6		

სტადია STAGE	ინდექსი INDEX	ფურც. PAGES
სანებართვო პროექტი		

შენობა-ნაგებობის უსაფრთხოების წესებთან შესაბამისობის ანალიზი

გამოყენებული წესები - **„შენობა-ნაგებობის უსაფრთხოების წესები“**

ჩამოთვალეთ შენობის დაკავებულებები და აღწერეთ თითოეული გამოყენება
საქმიანი ჯგუფი **სქ** (პროფესიული მომსახურების საოფისე +0.00 ნიშნულზე)

კონსტრუქციის ტიპი:	
განსაზღვრეთ კონსტრუქციის არსებული შენობისთვის: მაგალითი: II-A, II-B, V-A, V-B	
განსაზღვრეთ კონსტრუქციის ტიპი ახალი შენობისთვის: მაგალითი: II-A, II-B, V-A, V-B	V-B
შერეული კონსტრუქციის შემთხვევაში მიუთითეთ ტიპები, რომელიც გამოყენებული იქნება, განსაზღვრეთ ტიპები და მათი მდებარეობა:	

სიმაღლის შეზღუდვები ცხრილი 503 -ის მიხედვით		
დაკავებულობები	**დასაშვები სართულიანობა**	**შემოთავაზებული სართულიანობა**
საქმიანი ჯგუფი **სქ**	**2**	1
	დასაშვები სიმაღლე	**შემოთავაზებული სიმაღლე**
საერთო სიმაღლე =	**12.2 მ**	**5.20 მ.** **(მიწის დონის ნიშნული 428.4)**
მიწის ზემოთ სართულის რაოდენობა =	**1 სართული**	

ფართობის შეზღუდვები ცხრილი 503 -ის მიხედვით		
დაკავებულობები	**დასაშვები ფართობი**	**შემოთავაზებული ფართობი**
საქმიანი ჯგუფი **სქ**	840	236.7 კვ.მ
იატაკის საერთო ფართობი =	**278.1 კვ.მ**	
იატაკების რაოდენობა =	**9**	
შენობის საერთო ფართობი =	**331.2 კვ.მ**	

გარე კედლის ცეცხლმედეგობისა და ღიობისადმი მოთხოვნები ცხრილების 602-ის და 705.8 -ის მიხედვით									
გარე კედელი (ღერძებში)	**ხანძარსაწინააღმდეგო მანძილი** (მეტრი)	**ცეცხლმედეგობის ხარისხი** (საათი)		**კედლის ღიობების ფართობი** (კედლის %)					
		მოთხოვნილი	**გათვალისწინებული**	**დასაშვები**			**გათვალისწინებული**		
				დაცული	**დაუცველი საშხეფებით**	**დაუცველი**	**დაცული**	**დაუცველი საშხეფებით**	**დაუცველი**
1-3	1.05-1.21	-	-	15%	15%	დაუშვებელია	**6%**	**-**	**-**
3-1	>9	-	-	შეუზღუდავია	შეუზღუდავია	შეუზღუდავია	-	**-**	**72.3%**
ა-გ	>9	1	2	შეუზღუდავია	შეუზღუდავია	შეუზღუდავია	-	**-**	**78.1%**
გ-ა	>9	1	2	შეუზღუდავია	შეუზღუდავია	შეუზღუდავია	-	**-**	**20.1 %**

ხანძრისაგან დაცვის სისტემებისადმი მოთხოვნები							
დაკავებულობები/ სივრცეები/გასასვლელი საშუალებები	ავტოსაშხეფი სისტემა	ალტერნატიული ავტომატური ცეცხლსაქრობი სისტემები	სახანძრო განგაშისა, კვამლაღმოჩენი და ცეცხლაღმოჩენი სისტემები	სახანძრო მილდგარების სისტემები	კვამლის საკონტროლო სისტემები	ხელის ცეცხლმაქრები	საავარიო განგაშის სისტემები
საქმიანი ჯგუფი სქ	არა	არა	კი	კი	-	კი	კი
კიბის უჯრედი	-	-			-		-
ლიფტები	-	-			-		-
დერეფანი	-	-	-				-
სახანძრო-სამაშველო სამსახურის მიერ გამოსაყენებელი მისაერთებლები				კი			
სახანძრო ტუმბოები და წყლის რეზერვუარი				არა			

განიავებისადმი მოთხოვნები		
დაკავებულობები/სივრცეები/გასასვლელი საშუალებები	ბუნებრივი განიავება	ხელოვნური განიავება
საქმიანი ჯგუფი (სქ)	კი	-
კიბის უჯრედი		-
ლიფტები		-
დერეფანი	-	-

თითოეული სართულიდან გასასვლელი საშუალება									
სართულები	დაკავებულობა და დაკავებულობის დატვირთვის ჯამური მაჩვენებელი	მოთხოვნილი გასასვლელების/გასასვლელთან მისადგომის რაოდენობა	გათვალისწინებული გასასვლელების/გასასვლელთან მისადგომის რაოდენობა და ტიპი	გასასვლელი საშუალებების სიგანე(მეტრი)					
				გზა-კიბეები		დერაფანი,		გასასვლელის გზა-კარი	
				მოთხოვნილი	გათვალისწინებული	მოთხოვნილი	გათვალისწინებული	მოთხოვნილი	გათვალისწინებული
მიწისპირა სართული	სქ (საოფისე ფართი -დ.დ 11)	2	2 (გასასვლელის გზა-კარი)	-	-	-	-	0.82 (თითო გზა-კარი)	მიწ. 0.85 (თითო გზა-კარი)
მეორე სართული	სქ (საოფისე ფართი -დ.დ 11)								

წყალსადენი სისტემის ფიქსირებული მოწყობილობების რაოდენობა ცხრილი 1602.1-ის მიხედვით													
სართულები	დაკავებულობა და დაკავებულობის დატვირთვის ჯამური მაჩვენებელი	ფიქსირებული მოწყობილობები(ცალი)											
		უნიტაზი		ტუალეტის ხელსაბანები		აბაზანა/შხაპი		სასმელი წყლის ფანტანი		სამომსახურეო ნიჟარა		სამზარეულოს ნიჟარა	
		მოთხოვნილი	გათვალისწინებული	მოთხოვნილი	გათვალისწინებული	მოთხოვნილი	გათვალისწინებული	მოთხოვნილი	გათვალისწინებული	მოთხოვნილი	გათვალისწინებული	მოთხოვნილი	გათვალისწინებული
მიწისპირა სართული	სქ (საოფისე ფართი -დ.დ 11)	1	1	1	1	-	-	2	3	1	1	-	-

მიწის ნაკვეთის საკადასტრო საზღვარი

1 ჭრილის ხაზი

1 ღერძის ხაზი

+0.00 იატაკის მოპირკეთების ნიშნული

წყლის დასალევი შადრევანი

ოთახის/სივრცის აღნიშვნა

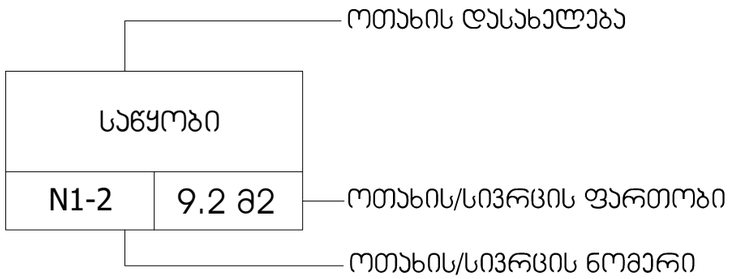

დაკავებულობა

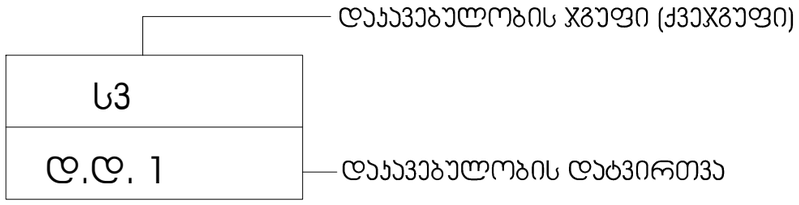

ღიობი ფილაში

მონოლითური კედელი

ბლოკის კედელი

ხელის ცეცხლმაქრი

სახანძრო განგაშის სისტემა

კარის აღნიშვნა

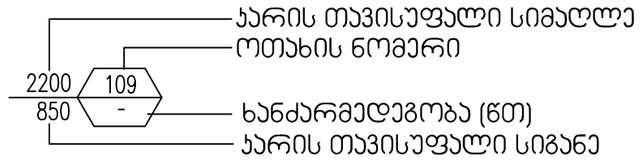

გასასვლელი

ცეცხლსარმომჩენი და კვამლაღმომჩენი სისტემა

შენობიდან გამოსასვლელი

მისაწვდომი სვლაგეზი

სახანძრო ჰიდრანტი

სახანძრო მისაერთებელი

კედლის ცეცხლმედეგობა (ორსაათიანი)

საქმიანი ჯგუფი (სქ)

ფორმატი PAPER SIZE	დაკვეთა № CONTRACT #	პროექტის № PROJECT #	ფაილის სახელი FILE NAME
A-3		1.6.07	gegmebi.dwg

პირობითი აღნიშვნები LEGEND

6.00 არქიტექტურული ნიშნული

ჭრილის ხაზი

ღერძის ხაზი

შენიშვნები NOTES

1. ნახაზზე ზომები მოცემულია სანტიმეტრებში;
2. ნახაზზე ყველა ცვლილება მშენებლობისას შეთანხმებული უნდა იყოს პროექტის ავტორთან;
3. ფურცლის პორექტირებით ავტომატურად უქმდება წინა ვარიანტი;

შენიშვნა

დამკვეთი CLIENT	დავით ჩერქეზიშვილი
პროექტი PROJECT	ადმინისტრაციული შენობა და ლაბორატორია
მისამართი ADDRESS	აღმაშენებლის ხეივანი 12 კმ.

თანამდებობა	გვარი	ხელმოწერა
არქიტექტორი	რ. ხეცურიანი	
	გ. გეგელაშვილი	
კონსტრუქტორი		
დაამუშავა	გ. გეგელაშვილი	
შეამოწმა	რ. ხეცურიანი	

EAST EUROPEAN UNIVERSITY
East European University (EEU)
4 Shatili str., Tbilisi 0178, Georgia
Tel: +995 (32) 248 01 41;
E-mail: info@eeu.edu.ge
Web-page: www.eeu.edu.ge

არქიტექტურული ნაწილი ARCHITECTURE

მასშტაბი SCALE	1:100	თარიღი DATE OF ISSUE	25/07/2020

ნახაზი DRWG. პირობითი აღნიშვნები

პორექტირება REVISIONS

№	პორექტ. REV.	თარიღი DATE
1		
2		
3		
4		
5		
6		

სტადია STAGE	ინდექსი INDEX	ფურც. PAGES
შენობა-ნაგებობების უსაფრთხოების წესები		

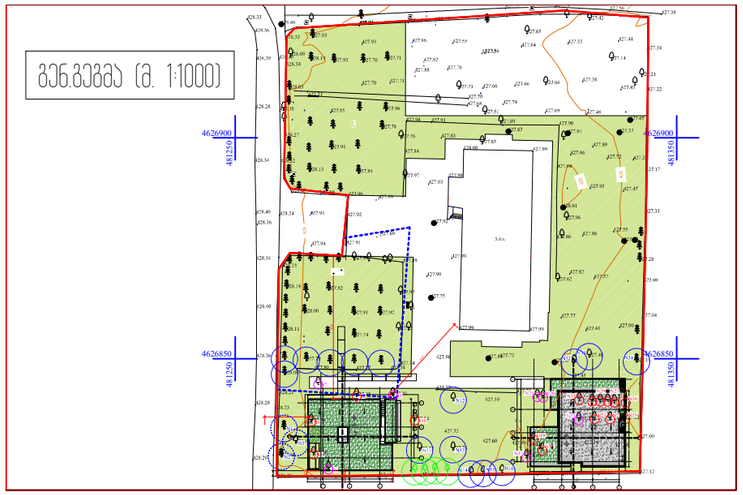

ფორმატი PAPER SIZE	ხელშეკრულების № CONTRACT #	პროექტის № PROJECT #	ფაილის სახელი FILE NAME
A-3		1.6.07	gegmebi.dwg

პირობითი აღნიშვნები LEGEND

6.00 არქიტექტურული ნიშნული

1 — — ჭრილის ხაზი

—·—·— ღერძის ხაზი

აბსოლიტური არქიტექტურული ნიშნული
ადმინისტრაციული შენობა
±0.00=428.5
ლაბორატორიის შენობა
±0.00=427.65

შენიშვნები NOTES

1. ნახაზზე ზომები მოცემულია სანიმეტრებში;
2. ნახაზზე ყველა ცვლილება მშენებლობისას შეთანხმებული უნდა იყოს პროექტის ავტორთან;
3. ფერცლის პორექტირებით ავტომატურად უქმდება ნინა ვარიანტი;

შენიშვნა

დამკვეთი CLIENT	დავით ჩერქეზიშვილი
პროექტი PROJECT	ადმინისტრაციული შენობა და ლაბორატორია
მისამართი ADDRESS	ალმაშენებლის ხეივანი 12 ჯმ.

თანამდებობა	გვარი	ხელმოწერა
არქიტექტორი	რ. ხეცურიანი	
	გ. გეგელაშვილი	
პონსტრუქტორი		
დიაგრამა	გ. გეგელაშვილი	
შეამოწმა	რ. ხეცურიანი	

EAST EUROPEAN UNIVERSITY
East European University (EEU)
4 Shatili str., Tbilisi 0178, Georgia
Tel: +995 (32) 248 01 41;
E-mail: info@eeu.edu.ge
Web-page: www.eeu.edu.ge

არქიტექტურული ნაწილი ARCHITECTURE

მასშტაბი SCALE	1:250	თარიღი DATE OF ISSUE	25/07/2020

ნახაზი DRWG. მშენ.გეგმა

პროექტირება REVISIONS

№	პროექტ. REV.	თარიღი DATE
1		
2		
3		
4		
5		
6		

სტადია STAGE	ინდექსი INDEX	ფურც. PAGES
პროექტი		

ადმინისტრაციული შენობა
სახურავის გეგმა

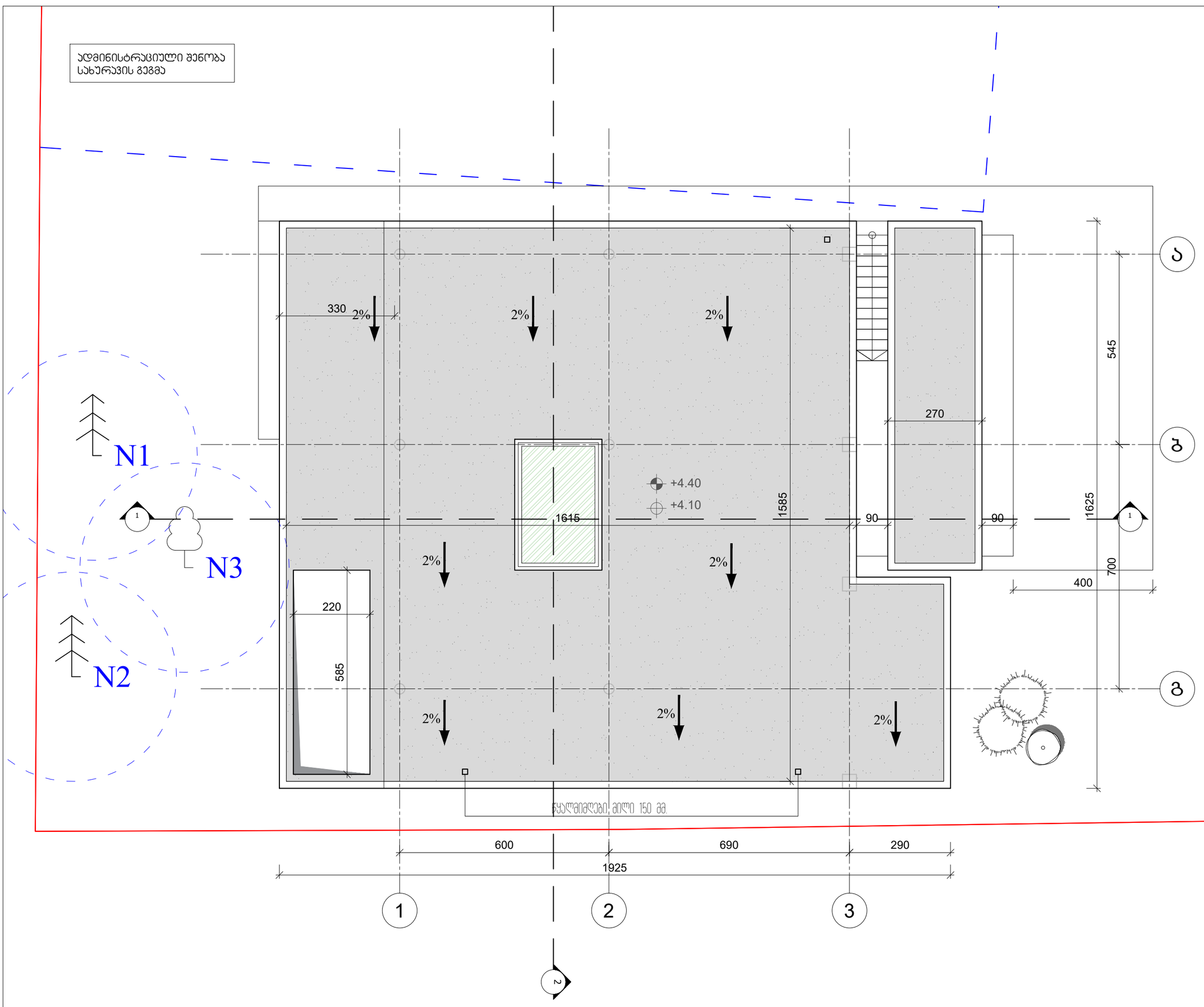

ფორმატი PAPER SIZE	დაკვეთა № CONTRACT #	პროექტის № PROJECT #	ფაილის სახელი FILE NAME
A-3		1.6.07	gegmebi.dwg

პირობითი აღნიშვნები LEGEND

6.00 არქიტექტურული ნიშნული

1 — — — ჭრილის ხაზი

— · — · — ღერძის ხაზი

შენიშვნები NOTES

1. ნახაზზე ზომები მოცემულია სანტიმეტრებში;
2. ნახაზზე ყველა ცვლილება მშენებლობისას შეთანხმებული უნდა იყოს პროექტის ავტორთან;
3. ფერცლის პორექტირებით ავტომატურად უქმდება წინა ვარიანტი;

შენიშვნა

დამკვეთი CLIENT: დავით ჩერქეზიშვილი

პროექტი PROJECT: ადმინისტრაციული შენობა და ლაბორატორია

მისამართი ADDRESS: ალმაშენებლის ხეივანი 12 ა მ.

თანამდებობა	გვარი	ხელმოწერა
არქიტექტორი	რ. ხეცურიანი	
	გ. გეგელაშვილი	
პონსტრუქტორი		
დაამუშავა	გ. გეგელაშვილი	
შეამოწმა	რ. ხეცურიანი	

EAST EUROPEAN UNIVERSITY
East European University (EEU)
4 Shatili str., Tbilisi 0178, Georgia
Tel: +995 (32) 248 01 41;
E-mail: info@eeu.edu.ge
Web-page: www.eeu.edu.ge

არქიტექტურული ნაწილი ARCHITECTURE

მასშტაბი SCALE	1:100	თარიღი DATE OF ISSUE	25/07/2020

ნახაზი DRWG.: ადმინისტრაციული შენობა სახურავის გეგმა

პორექტირება REVISIONS

№	პორექტ. REV.	თარიღი DATE
1		
2		
3		
4		
5		
6		

სტადია STAGE	ინდექსი INDEX	ფურც. PAGES
შენობა-ნაგებობების უსაფრთხოების ნესები		

ადმინისტრაციული შენობა
1 სართულის გეგმა +0.00 ნიშნულზე

საერთო ფართი 243.5 კვ.მ.
საერთო სივრცე 184.2 კვ.მ.
სველი წერტილი 7.4 კვ.მ.
სახანძრო ფართი 50.9

შენობაში გათვალისწინებულია
საევაკუაციო განათების მოწყობა

-0.05=428.45
-0.05=428.45
-0.15=428.35
-0.15=428.35
-0.15=428.35
+0.00 (428.5)
0.00

N1
N2
N3

ოფისი №1 102.6 მ2
სძ
ტ.დ. 11
მასაკლოლთან მისადგომი მაძს მანძილი 23.8 მ
სპორტის სიმრავლე 1842
wc 7.7 მ2

213 105 100 208 130 90 270 90
400 400 1625
95 545 700
165 165 216 655 545 705
222 145 223
225 135 225 285 310 225 223
1020 160 1545 1585
192 192 245
525 395
121 675 250 400 580 105
345 600 690 290
1925

1 2 3

ფორმატი PAPER SIZE	ხელშეკრულების № CONTRACT #	პროექტის № PROJECT #	ფაილის სახელი FILE NAME
A-3		1.6.07	gegmebi.dwg

პირობითი აღნიშვნები LEGEND

6.00 არქიტექტურული ნიშნული
1 — — ბრილის ხაზი
— · — · — ღერძის ხაზი

შენიშვნები NOTES

1. ნახაზზე ზომები მოცემულია სანტიმეტრებში;
2. ნახაზზე ყველა ცვლილება მშენებლობისას შეთანხმებული უნდა იყოს პროექტის ავტორთან;
3. ფერადლის პორექტირებით ავტომატურად უქმდება წინა ვარიანტი;

შენიშვნა

დამკვეთი CLIENT: დავით ჩერქეზიშვილი

პროექტი PROJECT: ადმინისტრაციული შენობა და ლაბორატორია

მისამართი ADDRESS: აღმაშენებლის ხეივანი 12 კმ.

თანამდებობა	გვარი	ხელმოწერა
არქიტექტორი	რ. ხუცურიანი	
	გ. გეგელაშვილი	
კონსტრუქტორი		
დამპუსკა	გ. გეგელაშვილი	
შეამოწმა	რ. ხუცურიანი	

EAST EUROPEAN UNIVERSITY
East European University (EEU)
4 Shatili str., Tbilisi 0178, Georgia
Tel: +995 (32) 248 01 41;
E-mail: info@eeu.edu.ge
Web-page: www.eeu.edu.ge

არქიტექტურული ნაწილი ARCHITECTURE

მასშტაბი SCALE	1:100	თარიღი DATE OF ISSUE	25/07/2020

ნახაზი DRWG: ადმინისტრაციული შენობა 1 სართულის გეგმა +0.00 ნიშნულზე

პროექტირება REVISIONS

№	პორექტ. REV.	თარიღი DATE
1		
2		
3		
4		
5		
6		

სტადია STAGE	ინდექსი INDEX	ფურც. PAGES
შენობების ...		

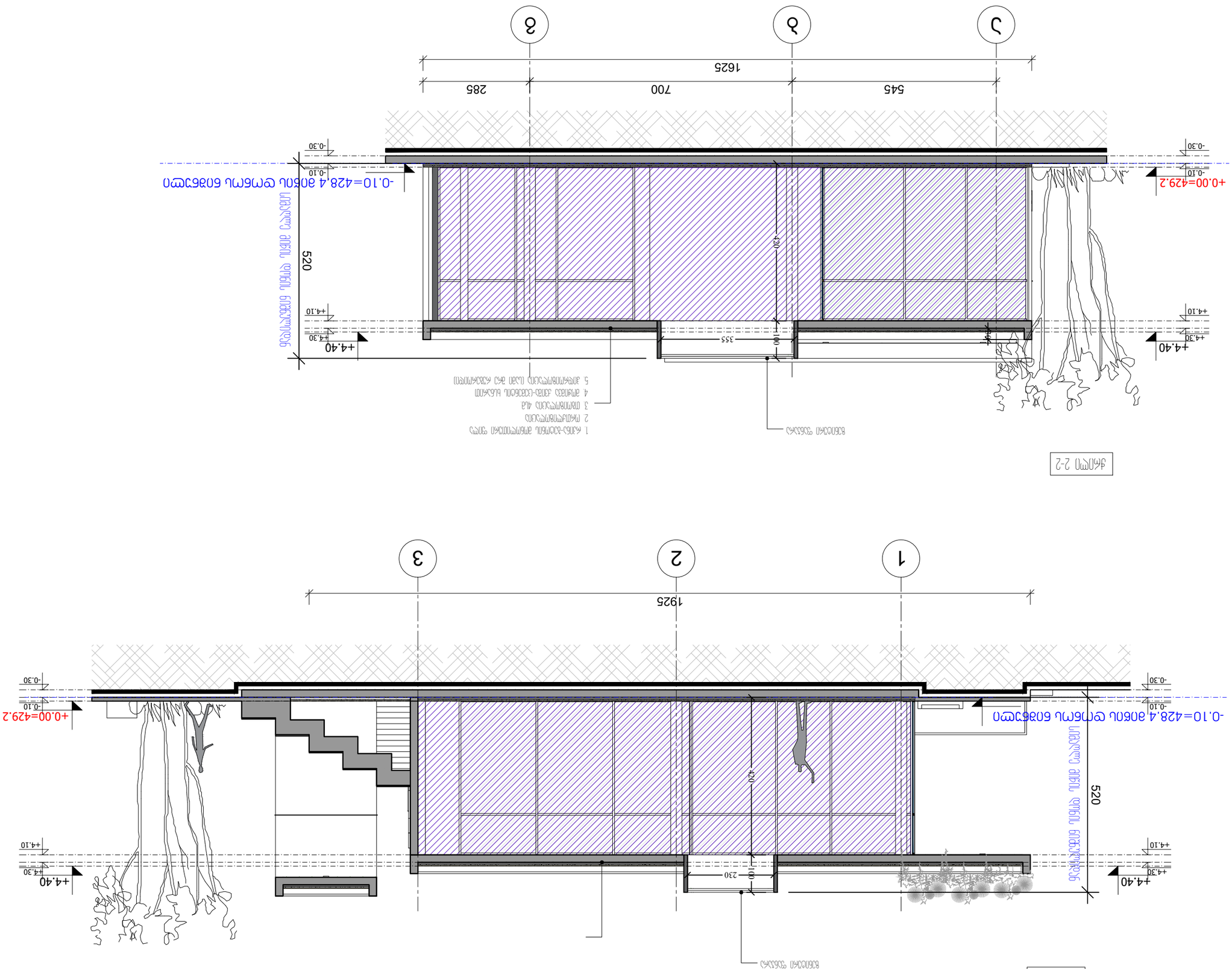

CLIENT	დევნილთა საკითხებში სახელმწიფო მინისტრის აპარატი
PROJECT	ქ. ქუთაისში ბინების მშენებლობა დევნილთა და ადამიანის უფლებათა დაცვის სამინისტროს ბალანსზე არსებული ტერიტორიის კეთილმოწყობა
ADDRESS	ქ. ქუთაისი, ბესიკის ქუჩა 12 ბა.

ფასადების ფერადოვანი გადაწყვეტა	ქ. ხაზით	ხაზით ფასადების ფერადოვანი გადაწყვეტა
ფასადის ელემენტები	ქ. ხაზით ფასადის ელემენტი	
	2. ხაზით ფასადის ელემენტი	
ფანჯრების ბლოკები	3. ხაზით ფანჯრის ბლოკი	
ბინის კარები	ქ. ხაზით ბინის კარი	

EAST EUROPEAN UNIVERSITY

East European University (EEU)
4 Shatili str., Tbilisi 0178, Georgia
Tel: +995 (32) 248 01 41;
E-mail: info@eeu.edu.ge
Web-page: www.eeu.edu.ge

ფასადის ნახატი	1:100
SCALE	DATE OF ISSUE 25/07/2020

REVISIONS

№	ცვლილების შინაარსი DESCRIPTION	თარიღი DATE
1		
2		
3	ტენდერისათვის	
4	პროექტის 1-1 ჭრილი	
5	პროექტის 2-2 ჭრილი	
6		

ფურცლების რაოდენობა	PAGES ფურცელი	INDEX ნახატის ნომერი	STAGE სტადია
			პროექტირების ეტაპი

A-3
1.6.07
gegmebi.dwg
ფაილის სახელწოდება FILE NAME
პროექტის № PROJECT #
ხელშეკრულების № CONTRACT #
ფორმატი PAPER SIZE

ნახატის ლეგენდა LEGEND

6.00 ნაკეთობის ნიშნული
1 ნაკეთობის ნომერი
ნაკეთობის ჭრილი
ნაკეთობის ხედი

NOTES

1. ნახატზე ნაჩვენები ზომები მოცემულია მმ-ში, ხოლო ნიშნულები მ-ში;
2. ნახატზე ნაჩვენები ნიშნულები ეხება მოპირკეთებულ ზედაპირებს;
3. ფერადოვანი ელემენტების ადგილმდებარეობა იხილეთ არქიტექტურულ ნახატებზე.

ARCHITECTURE
არქიტექტურა

ფასადი ა-გ ღერძებში (დასავლეთის მხარე)

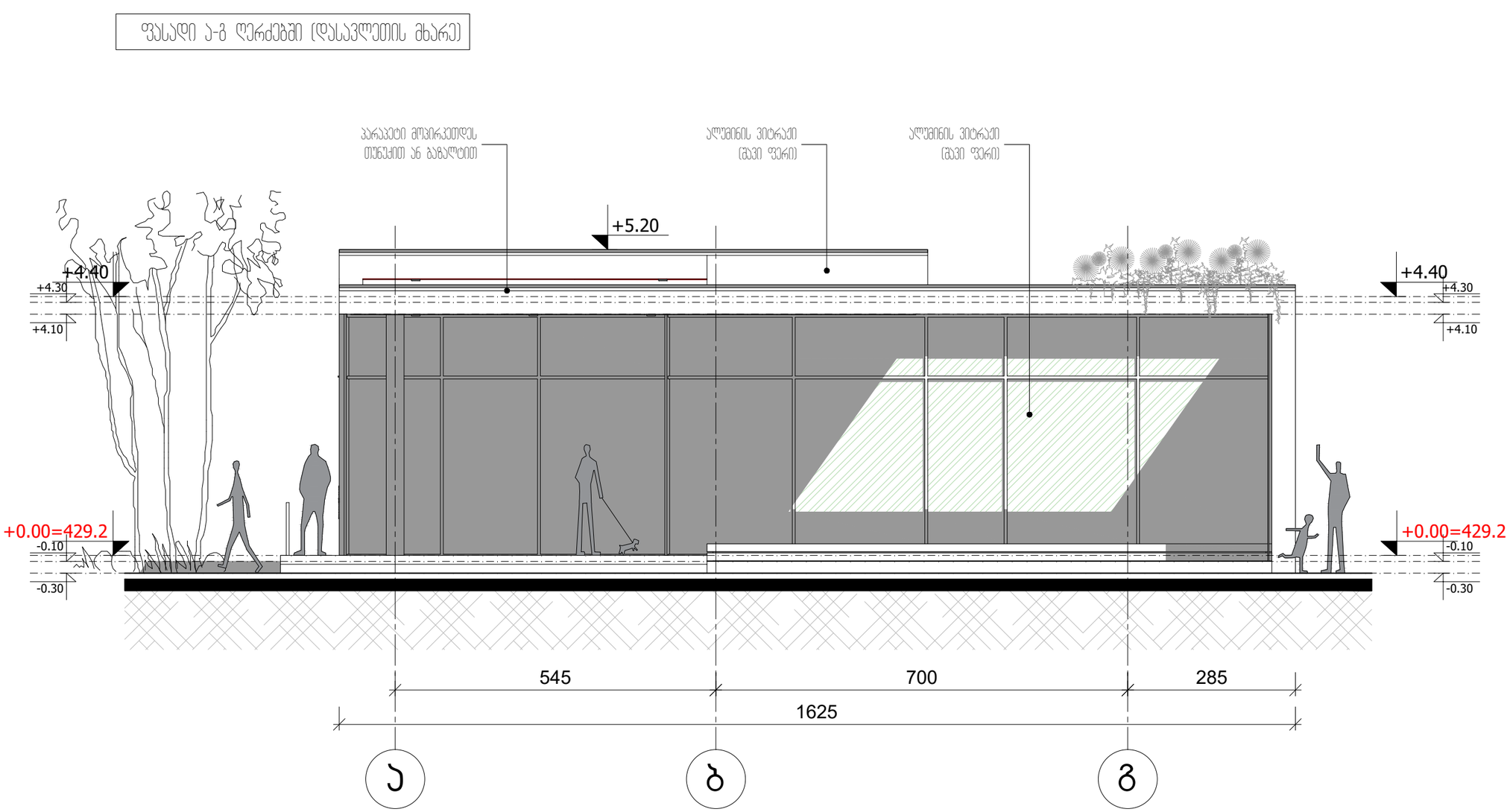

ფორმატი PAPER SIZE	დაკვეთა № CONTRACT #	პროექტის № PROJECT #	ფაილის სახელი FILE NAME
A-3		1.6.07	gegmebi.dwg

პირობითი აღნიშვნები LEGEND

6.00 არქიტექტურული ნიშნული

1 — — ჭრილის ხაზი

—·—·— ღერძის ხაზი

შენიშვნები NOTES

1. ნახაზზე ზომები მოცემულია სანტიმეტრებში;
2. ნახაზზე ყველა ცვლილება მშენებლობისას შეთანხმებული უნდა იყოს პროექტის ავტორთან;
3. ფერცლის პორექტირებით ავტომატურად უქმდება ნინა ვარიანტი;

შენიშვნა

დამკვეთი CLIENT: დავით ჩერქეზიშვილი

პროექტი PROJECT: ადმინისტრაციული შენობა და ლაბორატორია

მისამართი ADDRESS: აღმაშენებლის ხეივანი 12 კმ.

თანამდებობა	გვარი	ხელმოწერა
არქიტექტორი	რ. ხეცურიანი	
	გ. გეგელაშვილი	
კონსტრუქტორი		
დაამუშავა	გ. გეგელაშვილი	
შეამოწმა	რ. ხეცურიანი	

EAST EUROPEAN UNIVERSITY
East European University (EEU)
4 Shatili str., Tbilisi 0178, Georgia
Tel: +995 (32) 248 01 41;
E-mail: info@eeu.edu.ge
Web-page: www.eeu.edu.ge

არქიტექტურული ნაწილი ARCHITECTURE

მასშტაბი SCALE	1:100	თარიღი DATE OF ISSUE	25/07/2020

ნახაზი DRWG.: ადმინისტრაციის ფასადი ა-გ ღერძებში

პორექტირება REVISIONS

№	პორექტ. REV.	თარიღი DATE
1		
2		
3		
4		
5		
6		

სტადია STAGE	ინდექსი INDEX	ფურც. PAGES
სანებართვო პროექტი		

ფასადი გ-ა ღერძებში (აღმოსავლეთის მხარე)

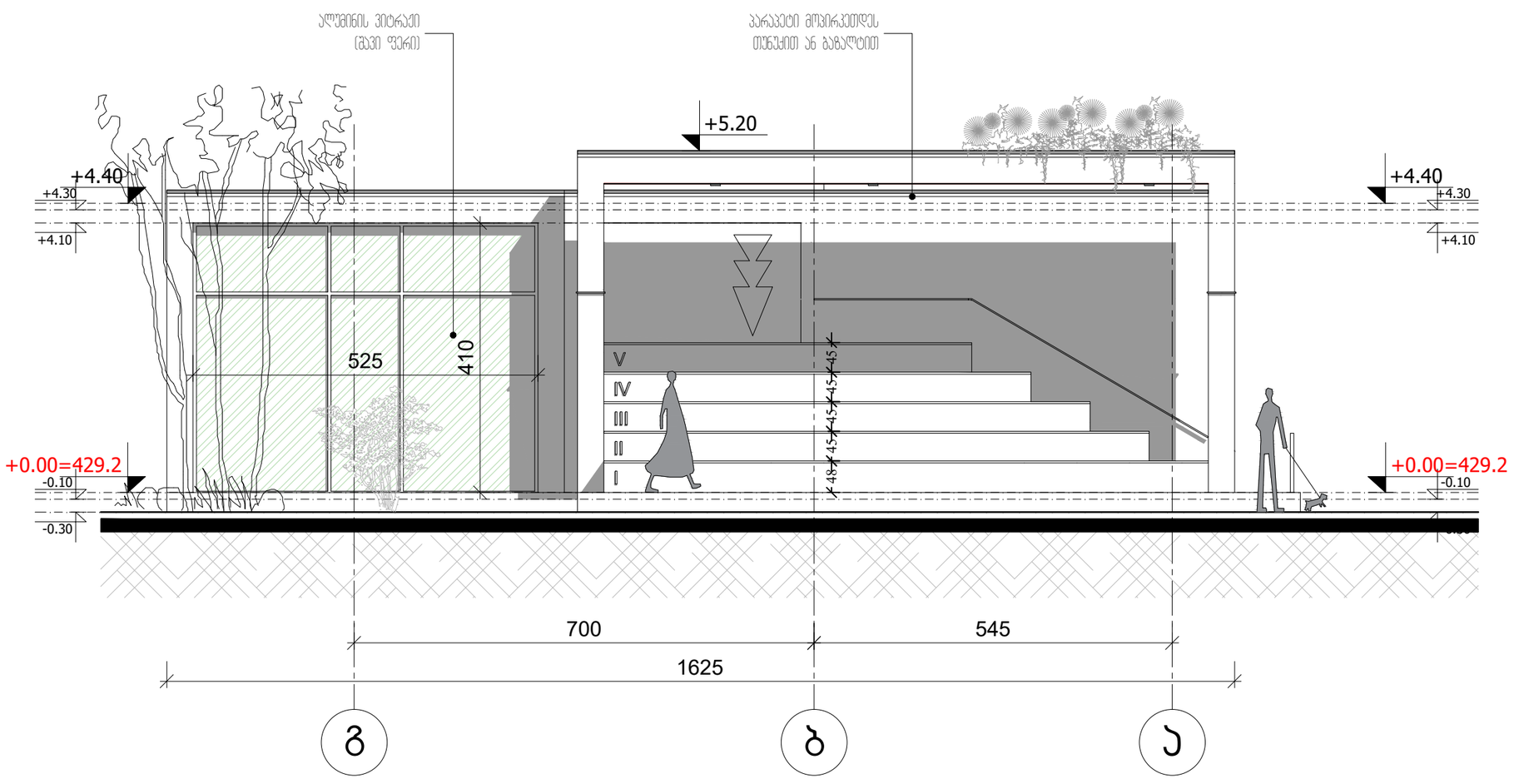

ფორმატი PAPER SIZE	ხელშეკრულების № CONTRACT #	პროექტის № PROJECT #	ფაილის სახელი FILE NAME
A-3		1.6.07	gegmebi.dwg

პირობითი აღნიშვნები LEGEND

6.00 არქიტექტურული ნიშნული

1 — — ჭრილის ხაზი

—·—·— ღერძის ხაზი

შენიშვნები NOTES

1. ნახაზზე ზომები მოცემულია სანტიმეტრებში;
2. ნახაზზე ყველა ცვლილება მშენებლობისას შეთანხმებული უნდა იყოს პროექტის ავტორთან;
3. ფურცლის პორექტირებით ავტომატურად უქმდება ძინა ვარიანტი;

შენიშვნა

დამკვეთი CLIENT: დავით ჩერქეზიშვილი

პროექტი PROJECT: ადმინისტრაციული შენობა და ლაბორატორია

მისამართი ADDRESS: აღმაშენებლის ხეივანი 12 კმ.

თანამდებობა	გვარი	ხელმოწერა
არქიტექტორი	რ. ხეცურიანი	
	გ. გეგელაშვილი	
კონსტრუქტორი		
დაამუშავა	გ. გეგელაშვილი	
შეამოწმა	რ. ხეცურიანი	

EAST EUROPEAN UNIVERSITY
East European University (EEU)
4 Shatili str., Tbilisi 0178, Georgia
Tel: +995 (32) 248 01 41;
E-mail: info@eeu.edu.ge
Web-page: www.eeu.edu.ge

არქიტექტურული ნაწილი ARCHITECTURE

მასშტაბი SCALE	1:100	თარიღი DATE OF ISSUE	25/07/2020

ნახაზი DRWG.: ადმინისტრაციის ფასადი გ-ა ღერძებში

პროექტირება REVISIONS

№	პროექტ. REV.	თარიღი DATE
1		
2		
3		
4		
5		
6		

სტადია STAGE	ინდექსი INDEX	ფურც. PAGES
სანებართვო პროექტი		

ფასადი **3-1** ღერძებში (სამხრეთის მხარე)

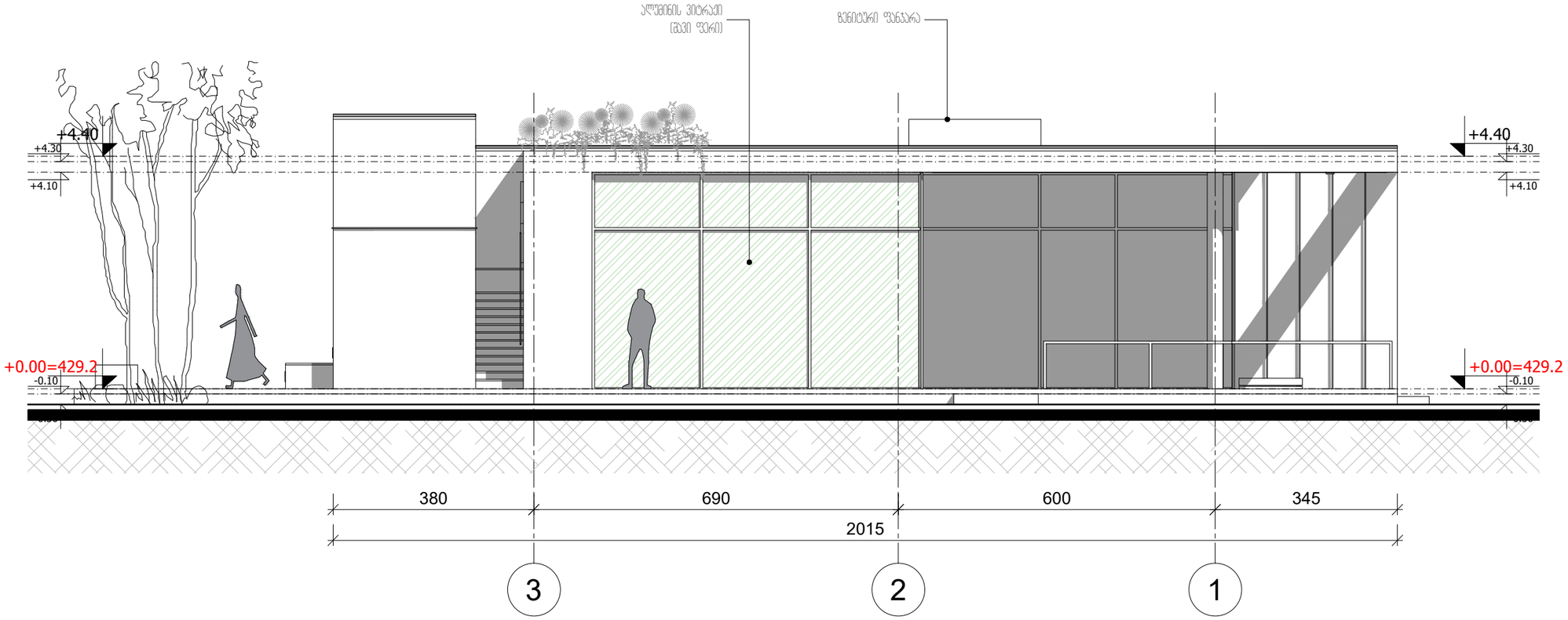

ფორმატი PAPER SIZE	ხელშეკრულების № CONTRACT #	პროექტის № PROJECT #	ფაილის სახელი FILE NAME
A-3		1.6.07	gegmebi.dwg

პირობითი აღნიშვნები LEGEND

6.00 არქიტექტურული ნიშნული

1 — — ჭრილის ხაზი

—·—·— ღერძის ხაზი

შენიშვნები NOTES

1. ნახაზზე ზომები მოცემულია სანტიმეტრებში;
2. ნახაზზე ყველა ცვლილება მშენებლობისას შეთანხმებული უნდა იყოს პროექტის ავტორთან;
3. ფერცლის პორექტირებით ავტომატურად უქმდება ნინა ვარიანტი;

შენიშვნა

დამკვეთი CLIENT	დავით ჩერქეზიშვილი
პროექტი PROJECT	ადმინისტრაციული შენობა და ლაბორატორია
მისამართი ADDRESS	აღმაშენებლის ხეივანი 12 ა8.

თანამდებობა	გვარი	ხელმოწერა
არქიტექტორი	რ. ხეცურიანი	
	გ. გეგელაშვილი	
პონსტრუქტორი		
დაამუშავა	გ. გეგელაშვილი	
შეამოწმა	რ. ხეცურიანი	

EAST EUROPEAN UNIVERSITY
East European University (EEU)
4 Shatili str., Tbilisi 0178, Georgia
Tel: +995 (32) 248 01 41;
E-mail: info@eeu.edu.ge
Web-page: www.eeu.edu.ge

არქიტექტურული ნაწილი ARCHITECTURE

მასშტაბი SCALE	1:100	თარიღი DATE OF ISSUE	25/07/2020

ნახაზი DRWG.

ადმინისტრაციის ფასადი 3-1 ღერძებში

პროექტირება REVISIONS

№	პორქატ. REV.	თარიღი DATE
1		
2		
3		
4		
5		
6		

სტადია STAGE	ინდექსი INDEX	ფურც. PAGES
სანებართვო პროექტი		

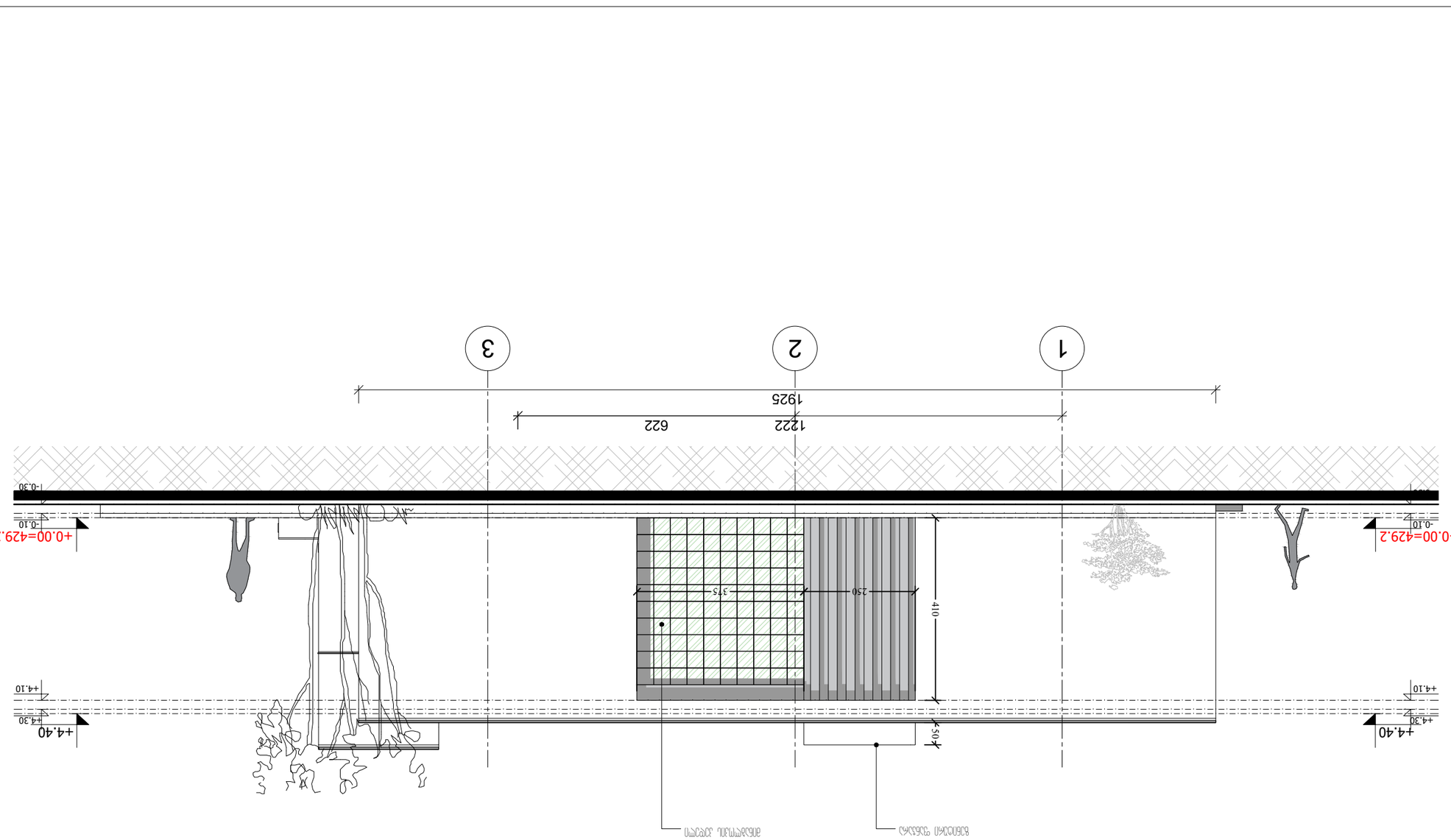

ფრაგმენტი (სანაპირო ზოლის) მხედველობა **1-3** ღობე

ფორმატი PAPER SIZE	A-3		
ფაილის სახელი FILE NAME	gegmebi.dwg	1.6.07	
პროექტის № PROJECT #			
ხელშეკრულების № CONTRACT #			

ნახაზების ექსპლიკაცია LEGEND

6.00 სანაპირო ზოლის ნიშნული

1 ჭრილის ნომერი და ადგილმდებარეობა

ნაგებობის ხაზი

ნაგებობის ღერძული ხაზი

დამკვეთი CLIENT	ფონდი ჩრდილოეთ ზღვის განვითარებისთვის
პროექტის დასახელება PROJECT	ნაგებობების ტერიტორიული დაგეგმარება და მშენებლობა
ობიექტის მისამართი ADDRESS	ქ. ბათუმი, ბულვარი 12 ჯა.

ძირითადი სპეციალისტები	ხელმოწერა	სახელი, გვარი
არქიტექტორი		ქ. ბათუმის
კონსტრუქციული		ქ. ბათუმის
ელექტრომოწყობილობები		
სანტექნიკა		ქ. ბათუმის
ტექნიკური ზედამხედველობა		ქ. ბათუმის

EAST EUROPEAN UNIVERSITY
East European University (EEU)
4 Shatili str., Tbilisi 0178, Georgia
tel: +995 (32) 248 01 41;
E-mail: info@eeu.ge
Web-page: www.eeu.edu.ge

არქიტექტურა ARCHITECTURE

ფაზა PHASE	ზომა SCALE	1:100
	თარიღი DATE OF ISSUE	25/07/2020

ნახაზის № DRWG.		
ცვლილებების 1-3 REVISIONS		
№	ცვლილების REV.	თარიღი DATE
1		
2		
3		
4		
5		
6		

სტადია STAGE	ნახატების INDEX	ფურც. PAGES
პროექტის ეტაპი PROJECT STAGE		

ნახატის №

ნოტები NOTES

1. ნახაზის ზომები მოცემულია მეტრებში, დეტალების ზომები მილიმეტრებში;
2. ნახაზის ნებისმიერი ცვლილება ან გადახრა დაშვებულია მხოლოდ ავტორის ნებართვით;
3. ფერადოვანი ნახატები ასახავს ძირითადი ფასადების ფერად გადაწყვეტას.

შენობა-ნაგებობის უსაფრთხოების წესებთან შესაბამისობის ანალიზი

გამოყენებული წესები - **„შენობა-ნაგებობის უსაფრთხოების წესები“**

ჩამოთვალეთ შენობის დაკავებულებები და აღწერეთ თითოეული გამოყენება
საქმიანი ჯგუფი **სქ** (პროფესიული მომსახურების საოფისე +0.00; +3.30 ნიშნულზე)
დამხმარე და სხვა დანიშნულების ჯგუფი **დს** (დამხმარე ფართი)

კონსტრუქციის ტიპი:	
განსაზღვრეთ კონსტრუქციის არსებული შენობისთვის: მაგალითი: II-A, II-B, V-A, V-B	
განსაზღვრეთ კონსტრუქციის ტიპი ახალი შენობისთვის: მაგალითი: II-A, II-B, V-A, V-B	V-B
შერეული კონსტრუქციის შემთხვევაში მიუთითეთ ტიპები, რომელიც გამოყენებული იქნება, განსაზღვრეთ ტიპები და მათი მდებარეობა:	

სიმაღლის შეზღუდვები ცხრილი 503 -ის მიხედვით		
დაკავებულობები	**დასაშვები სართულიანობა**	**შემოთავაზებული სართულიანობა**
საქმიანი ჯგუფი **სქ**	**2**	2
დამხმარე და სხვა დანიშნულების ჯგუფი **დს**	**1**	1
	დასაშვები სიმაღლე	**შემოთავაზებული სიმაღლე**
საერთო სიმაღლე =	**12.2 მ**	**6.68 მ.** **(მიწის დონის ნიშნული 427.57)**
მიწის ზემოთ სართულის რაოდენობა =	**2 სართული**	

ფართობის შეზღუდვები ცხრილი 503 -ის მიხედვით		
დაკავებულობები	**დასაშვები ფართობი**	**შემოთავაზებული ფართობი**
საქმიანი ჯგუფი **სქ**	840	**603 კვ.მ**
დამხმარე და სხვა დანიშნულების ჯგუფი **დს**	510	**301.7 კვ.მ**
იატაკის საერთო ფართობი =	**617.8 კვ.მ**	
იატაკების რაოდენობა =	**3**	
შენობის საერთო ფართობი =	**634.3 კვ.მ**	

გარე კედლის ცეცხლმედეგობისა და ღიობისადმი მოთხოვნები ცხრილების 602-ის და 705.8 -ის მიხედვით									
გარე კედელი (ღერძებში)	**ხანძარსაწინააღმდეგო მანძილი** (მეტრი)	**ცეცხლმედეგობის ხარისხი** (საათი)		**კედლის ღიობების ფართობი** (კედლის %)					
		მოთხოვნილი	**გათვალისწინებული**	**დასაშვები**			**გათვალისწინებული**		
				დაცული	**დაუცველი საშხეფებით**	**დაუცველი**	**დაცული**	**დაუცველი საშხეფებით**	**დაუცველი**
1-4	1.50-1.87	-	-	25%	25%	10%	-	-	**0%**
4-1	>9	-	-	შეუზღუდავია	შეუზღუდავია	შეუზღუდავია	-	-	**72.3%**
ა-დ	>9	1	2	შეუზღუდავია	შეუზღუდავია	შეუზღუდავია	-	-	**78.1%**
დ-ა	4.49-5.04	1	2	75%	75%	25%	**36.3 %**	-	-

ხანძრისაგან დაცვის სისტემებისადმი მოთხოვნები							
დაკავებულობები/ სივრცეები/გასასვლელი საშუალებები	ავტოსაშხეფი სისტემა	ალტერნატიული ავტომატური ცეცხლსაქრობი სისტემები	სახანძრო განგაშის, კვამლაღმოჩენი სისტემები	სახანძრო მილდგარების სისტემები	კვამლის საკონტროლო სისტემები	ხელის ცეცხლმაქრები	საავარიო განგაშის სისტემები
საქმიანი ჯგუფი სქ	არა	არა	კი	არა	-	კი	კი
დამხმარე და სხვა დანიშნულების ჯგუფი დს	არა	არა	კი	არა	-	კი	კი
კიბის უჯრედი	-	-			-		-
ლიფტები	-	-			-		-
დერეფანი	-	-	-				-
სახანძრო-სამაშველო სამსახურის მიერ გამოსაყენებელი მისაერთებლები				არა			
სახანძრო ტუმბოები და წყლის რეზერვუარი				არა			

განიავებისადმი მოთხოვნები		
დაკავებულობები/სივრცეები/გასასვლელი საშუალებები	ბუნებრივი განიავება	ხელოვნური განიავება
საქმიანი ჯგუფი (სქ)	კი	-
დამხმარე და სხვა დანიშნულების ჯგუფი (დს)	-	კი
კიბის უჯრედი		-
ლიფტები		-
დერეფანი	-	-

თითოეული სართულიდან გასასვლელი საშუალება									
სართულები	დაკავებულობა და დაკავებულობის დატვირთვის ჯამური მაჩვენებელი	მოთხოვნილი გასასვლელების/გასასვლელთან მისადგომის რაოდენობა	გათვალისწინებული გასასვლელების/გასასვლელთან მისადგომის რაოდენობა და ტიპი	გასასვლელი საშუალებების სიგანე(მეტრი)					
				გზა-კიბეები		დერაფანი,		გასასვლელის გზა-კარი	
				მოთხოვნილი	გათვალისწინებული	მოთხოვნილი	გათვალისწინებული	მოთხოვნილი	გათვალისწინებული
მიწის დონის ქვედა სართული	დს (დ.დ - 11)	1	1 გასასვლელის გზა-კიბე	0.9 (თითო)	1.16 (თითო)	-	-	0.82 (თითო გზა-კარი)	0.85 (თითო გზა-კარი)
მიწისპირა სართული	სქ (საოფისე ფართი -დ.დ 50)	1	1 (გასასვლელის გზა-კიბე)	-	-	-	-	0.82 (თითო გზა-კარი)	მინ. 0.85 (თითო გზა-კარი)
მიწისპირა სართული	სქ (საოფისე ფართი -დ.დ 47)	1	1 (გასასვლელის გზა-კარი)	-	-	-	-	0.82 (თითო გზა-კარი)	მინ. 0.85 (თითო გზა-კარი)

წყალსადენი სისტემის ფიქსირებული მოწყობილობების რაოდენობა ცხრილი 1602.1-ის მიხედვით													
სართულები	დაკავებულობა და დაკავებულობის დატვირთვის ჯამური მაჩვენებელი	ფიქსირებული მოწყობილობები(ცალი)											
		უნიტაზი		ტუალეტის ხელსაბანები		აბაზანა/შხაპი		სასმელი წყლის ფანტანი		სამომსახურეო ნიჟარა		სამზარეულოს ნიჟარა	
		მოთხოვნილი	დაინსტალირებული	მოთხოვნილი	დაინსტალირებული	მოთხოვნილი	დაყენებულია	მოთხოვნილი	დაინსტალირებული	მოთხოვნილი	დაინსტალირებული	მოთხოვნილი	დაყენებულია
მიწის დონის ქვედა სართული	**დს** (დ.დ - 11)	-	-	-	-	-	-	-	-	-	-	-	-
მიწისპირა სართული	**სქ** (საოფისე ფართი -დ.დ **50**)	**1**	**3**	**1**	**2**	**-**	**-**	**3**	**5**	**1**	**1**	**-**	**-**

ლაბორატორია
-1 სართულის გეგმა -2.60 ნიშნულზე

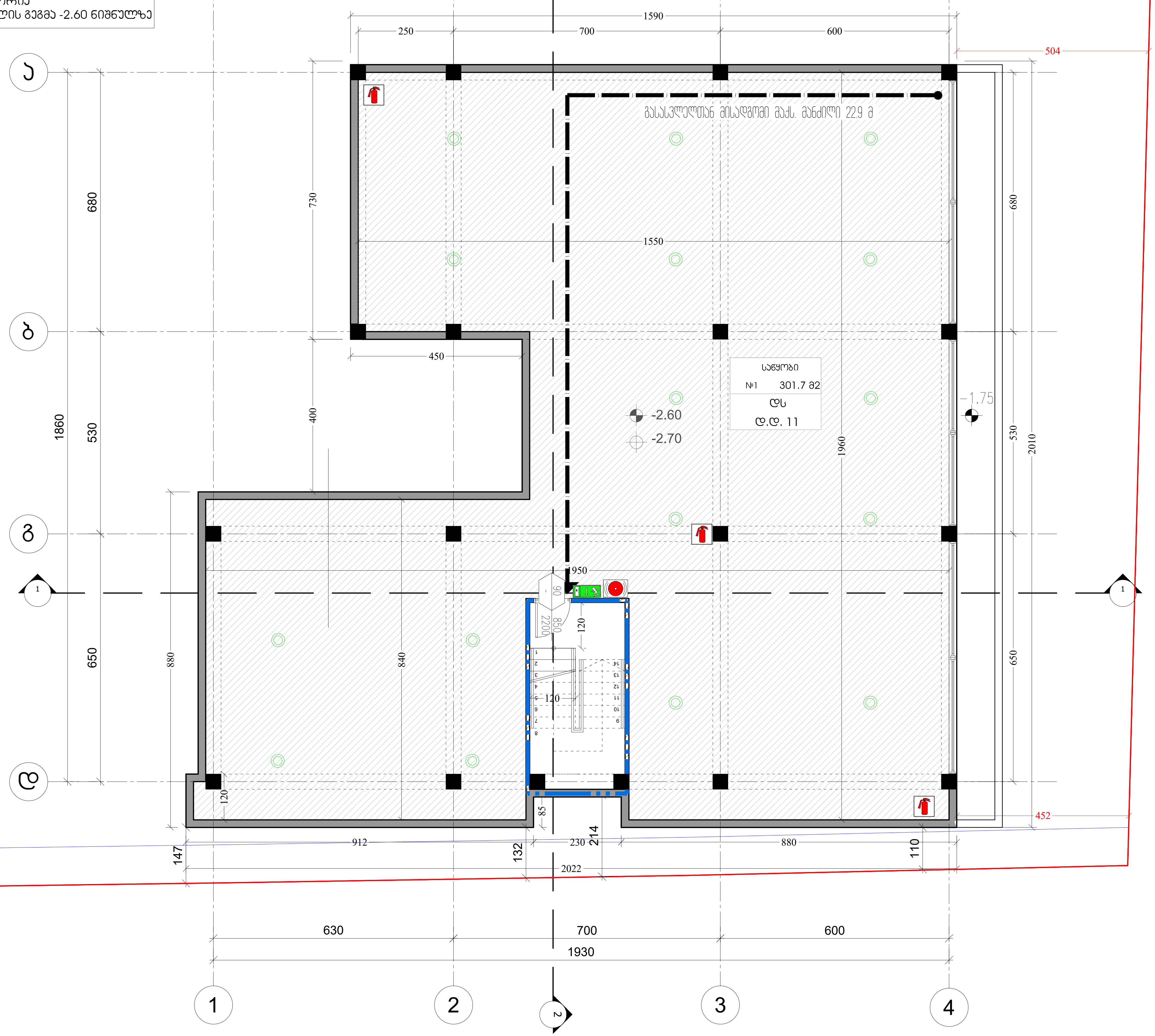

ფორმატი PAPER SIZE	დაკვეთა № CONTRACT #	პროექტის № PROJECT #	ფაილის სახელი FILE NAME
A-3		1.6.07	gegmebi.dwg

პირობითი აღნიშვნები — LEGEND

- 6.00 — არქიტექტურული ნიშნული
- 1 — ჭრილის ხაზი
- ღერძის ხაზი

შენიშვნები — NOTES

1. ნახაზზე ზომები მოცემულია სანტიმეტრებში;
2. ნახაზზე ყველა ცვლილება მშენებლობისას შეთანხმებული უნდა იყოს პროექტის ავტორთან;
3. ფურცლის კორექტირებით ავტომატურად უქმდება წინა ვარიანტი;

შენიშვნა

დამკვეთი CLIENT	დავით ჩერქეზიშვილი
პროექტი PROJECT	ადმინისტრაციული შენობა და ლაბორატორია
მისამართი ADDRESS	ალმაშენებლის ხეივანი 12 კმ.

თანამდებობა	გვარი	ხელმოწერა
არქიტექტორი	რ. ხეცურიანი	
	გ. გეგელაშვილი	
კონსტრუქტორი		
დაამუშავა	გ. გეგელაშვილი	
შეამოწმა	რ. ხეცურიანი	

EAST EUROPEAN UNIVERSITY
East European University (EEU)
4 Shatili str., Tbilisi 0178, Georgia
Tel: +995 (32) 248 01 41;
E-mail: info@eeu.edu.ge
Web-page: www.eeu.edu.ge

არქიტექტურული ნაწილი
ARCHITECTURE

მასშტაბი SCALE	1:100	თარიღი DATE OF ISSUE	25/07/2020

ნახაზი DRWG.: ლაბორატორია -1 სართულის გეგმა -2..60 ნიშნულზე

კორექტირება — REVISIONS

№	კორექტ. REV.	თარიღი DATE
1		27/01/2021
2		
3		
4		
5		
6		

სტადია STAGE	ინდექსი INDEX	ფურც. PAGES
შენობა-ნაგებობების უსაფრთხოების წესები		

ლაბორატორია
1 სართულის გეგმა +0.00 ნიშნულზე

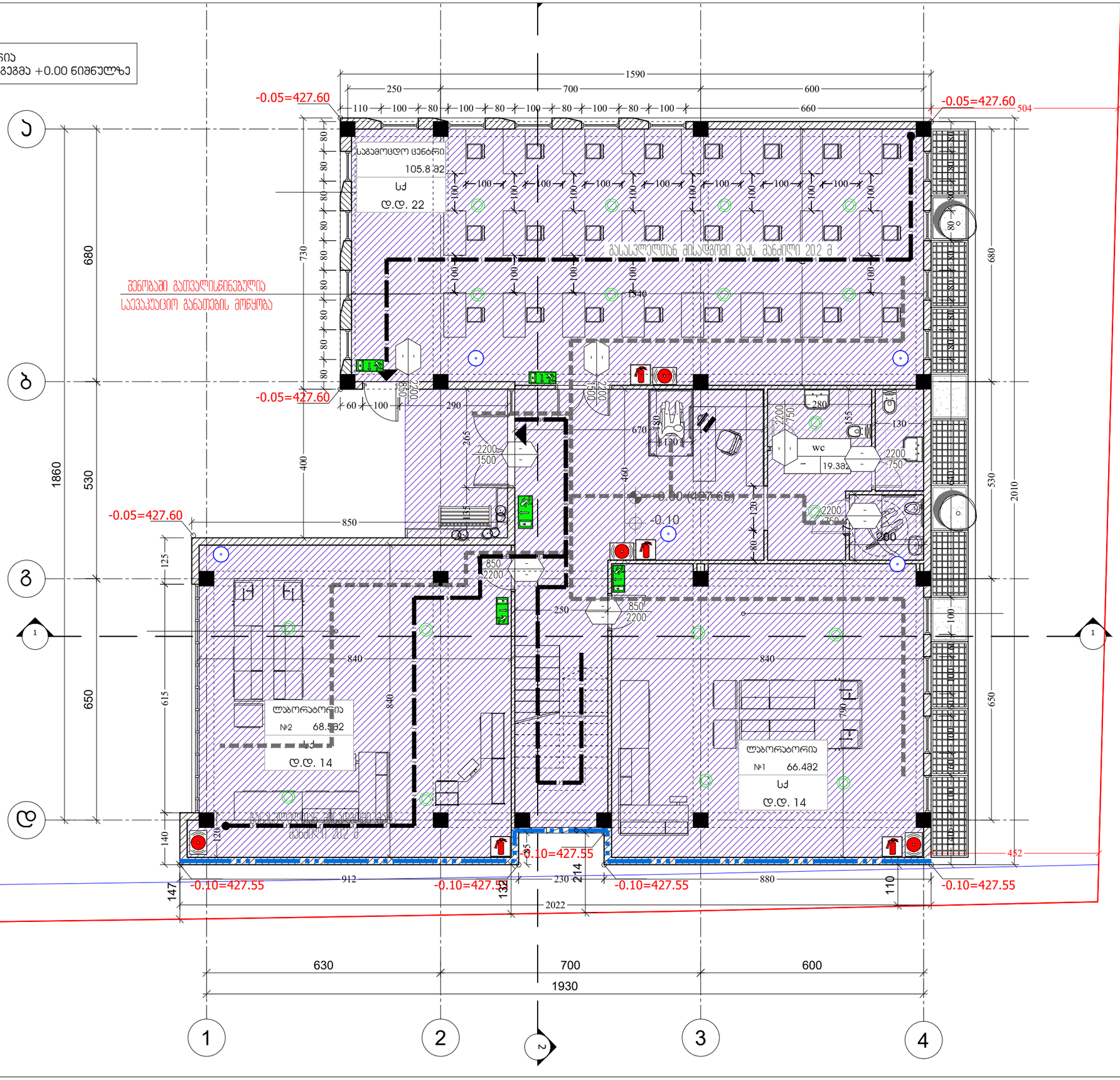

ფორმატი PAPER SIZE	დაკვეთა № CONTRACT #	პროექტის № PROJECT #	ფაილის სახელი FILE NAME
A-3		1.6.07	gegmebi.dwg

პირობითი აღნიშვნები LEGEND

6.00 არქიტექტურული ნიშნული

1 — — პრილის ხაზი

—·—·— ღერძის ხაზი

შენიშვნები NOTES

1. ნახაზზე ზომები მოცემულია სანიმებრებში;
2. ნახაზზე ყველა ცვლილება მშენებლობისას შეთანხმებული უნდა იყოს პროექტის ავტორთან;
3. ფერადის პროექციებით ავტომატურად უქმდება ნინა ვარიანტი;

შენიშვნა

დამკვეთი CLIENT	დავით ჩერქეზიშვილი	
პროექტი PROJECT	ადმინისტრაციული შენობა და ლაბორატორია	
მისამართი ADDRESS	აღმაშენებლის ხეივანი 12 კმ.	
თანამდებობა	გვარი	ხელმოწერა
არქიტექტორი	რ. ხეცურიანი	
	გ. გეგელაშვილი	
კონსტრუქტორი		
დაამუშა	გ. გეგელაშვილი	
შეამოწმა	რ. ხეცურიანი	

EAST EUROPEAN UNIVERSITY
East European University (EEU)
4 Shatili str., Tbilisi 0178, Georgia
Tel: +995 (32) 248 01 41;
E-mail: info@eeu.edu.ge
Web-page: www.eeu.edu.ge

არქიტექტურული ნაწილი ARCHITECTURE

მასშტაბი SCALE	1:100	თარიღი DATE OF ISSUE	25/07/2020

ნახაზი DRWG.
ლაბორატორია 1 სართულის გეგმა +0.00 ნიშნულზე

პროექტირება REVISIONS

№	პროექტ. REV.	თარიღი DATE
1		
2		
3		
4		
5		
6		

სტადია STAGE	ინდექსი INDEX	ფურც. PAGES
შენობა-ნაგებობების უსაფრთხოების წესები		

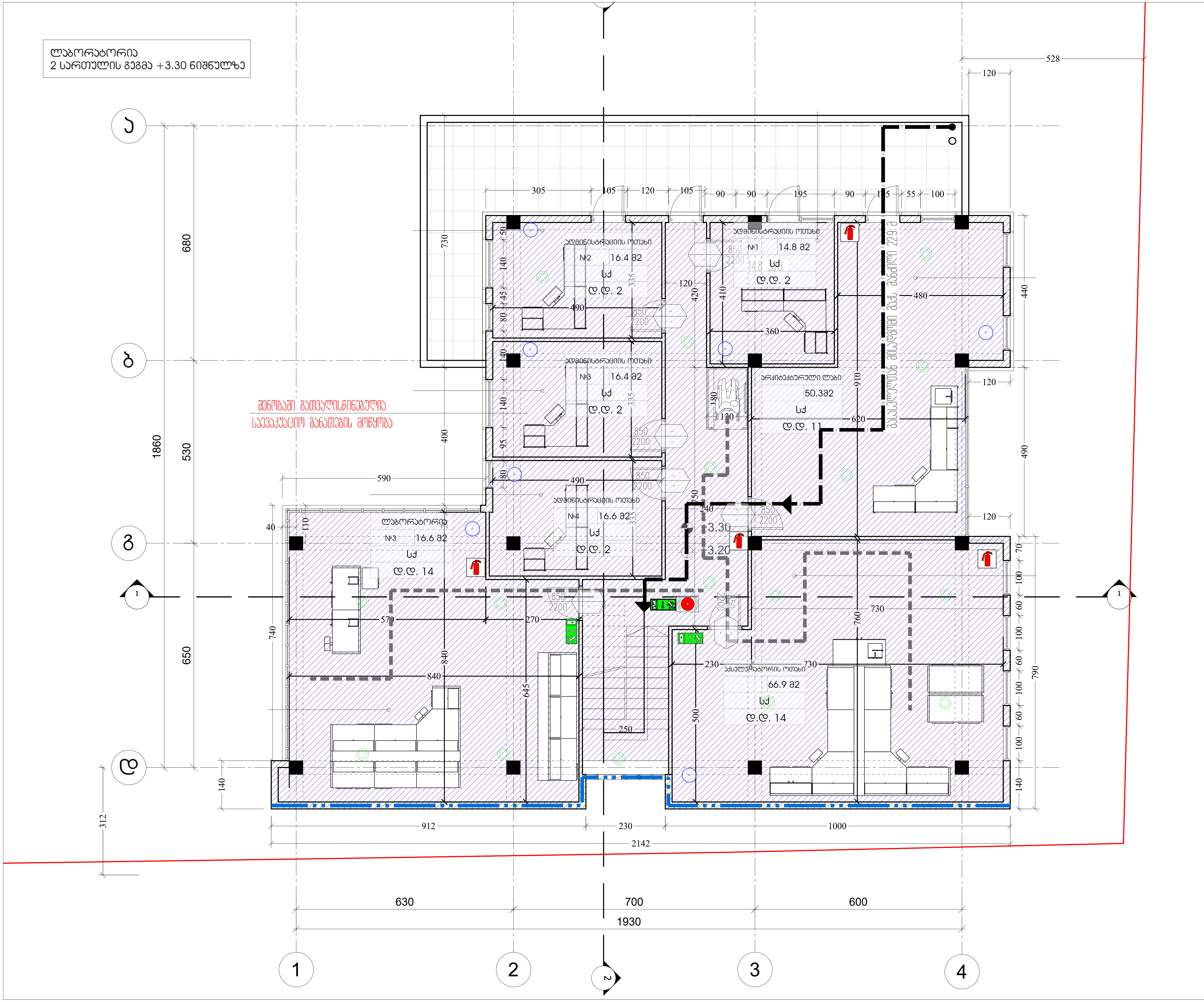

ფორმატი PAPER SIZE	დაკვეთა № CONTRACT #	პროექტის № PROJECT #	ფაილის სახელი FILE NAME
A-3		1.6.07	gegmebi.dwg

პირობითი აღნიშვნები LEGEND

6.00 არქიტექტურული ნიშნული

ჭრილის ხაზი

ღერძის ხაზი

შენიშვნები NOTES

1. ნახაზზე ზომები მოცემულია სანტიმეტრებში;
2. ნახაზზე ყველა ცვლილება მშენებლობისას შეთანხმებული უნდა იყოს პროექტის ავტორთან;
3. ფურცლის კორექტირებით ავტომატურად უქმდება წინა ვარიანტი;

შენიშვნა

დამკვეთი CLIENT: დავით ჩერქეზიშვილი

პროექტი PROJECT: ადმინისტრაციული შენობა და ლაბორატორია

მისამართი ADDRESS: ალმაშენებლის ხეივანი 12 კმ.

თანამდებობა	გვარი	ხელმოწერა
არქიტექტორი	რ. ხეცურიანი	
	გ. გეგელაშვილი	
კონსტრუქტორი		
დაამუშავა	გ. გეგელაშვილი	
შეამოწმა	რ. ხეცურიანი	

EAST EUROPEAN UNIVERSITY

East European University (EEU)
4 Shatili str., Tbilisi 0178, Georgia
Tel: +995 (32) 248 01 41;
E-mail: info@eeu.edu.ge
Web-page: www.eeu.edu.ge

არქიტექტურული ნაწილი
ARCHITECTURE

მასშტაბი SCALE	1:100	თარიღი DATE OF ISSUE	25/07/2020

ნახაზი DRWG.: ლაბორატორია 2 სართულის გეგმა +3.30 ნიშნულზე

კორექტირება REVISIONS

№	კორექტ. REV.	თარიღი DATE
1		
2		
3		
4		
5		
6		

სტადია STAGE	ინდექსი INDEX	ფურც. PAGES
შენობა-ნაგებობების უსაფრთხოების წესები		

ლაბორატორია
სახურავის გეგმა

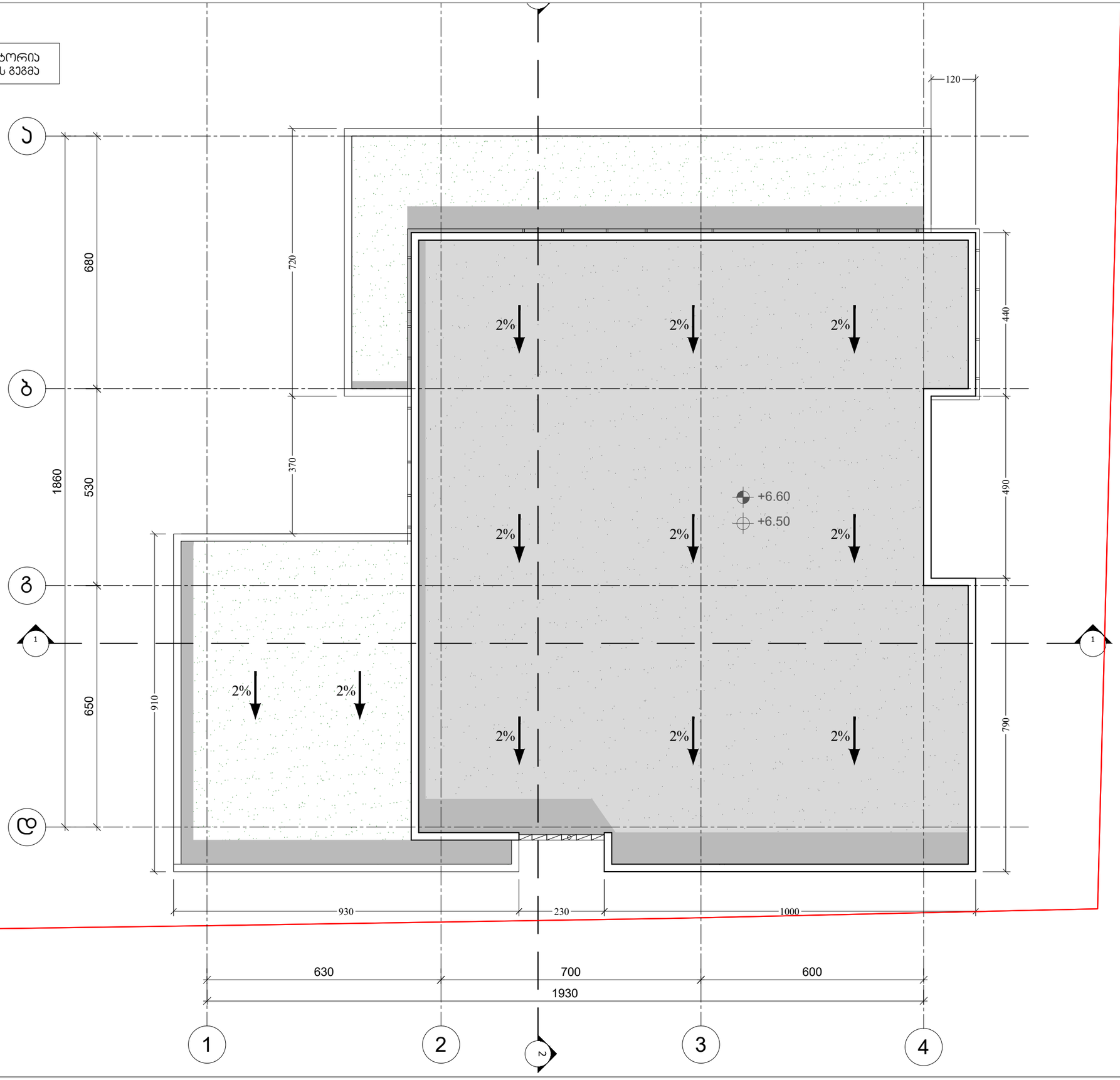

ფორმატი PAPER SIZE	დაკვეთა № CONTRACT #	პროექტის № PROJECT #	ფაილის სახელი FILE NAME
A-3		1.6.07	gegmebi.dwg

პირობითი აღნიშვნები LEGEND

6.00 არქიტექტურული ნიშნული

1 — — პრიზმის ხაზი

— · — · — ღერძის ხაზი

შენიშვნები NOTES

1. ნახაზზე ზომები მოცემულია სანტიმეტრებში;
2. ნახაზზე ყველა ცვლილება მშენებლობისას შეთანხმებული უნდა იყოს პროექტის ავტორთან;
3. ფერადლის პორექნირებით ავტომატურად უქმდება ნინა ვარიანტი;

შენიშვნა

დამკვეთი CLIENT: დავით ჩერქეზიშვილი

პროექტი PROJECT: ადმინისტრაციული შენობა და ლაბორატორია

მისამართი ADDRESS: ალმაშენებლის ხეივანი 12 კმ.

თანამდებობა	გვარი	ხელმოწერა
არქიტექტორი	რ. ხეცურიანი	
	გ. გეგელაშვილი	
პონსტრუქტორი		
დაამუშავა	გ. გეგელაშვილი	
შეამოწმა	რ. ხეცურიანი	

EAST EUROPEAN UNIVERSITY
East European University (EEU)
4 Shatili str., Tbilisi 0178, Georgia
Tel: +995 (32) 248 01 41;
E-mail: info@eeu.edu.ge
Web-page: www.eeu.edu.ge

არქიტექტურული ნაწილი
ARCHITECTURE

მასშტაბი SCALE	1:100	თარიღი DATE OF ISSUE	25/07/2020

ნახაზი DRWG.: ლაბორატორია სახურავის გეგმა

პორექტირება REVISIONS

№	პორეკტ. REV.	თარიღი DATE
1		
2		
3		
4		
5		
6		

სტადია STAGE	ინდექსი INDEX	ფურც. PAGES
შენობა-ნაგებობების უსაფრთხოების ნესები		

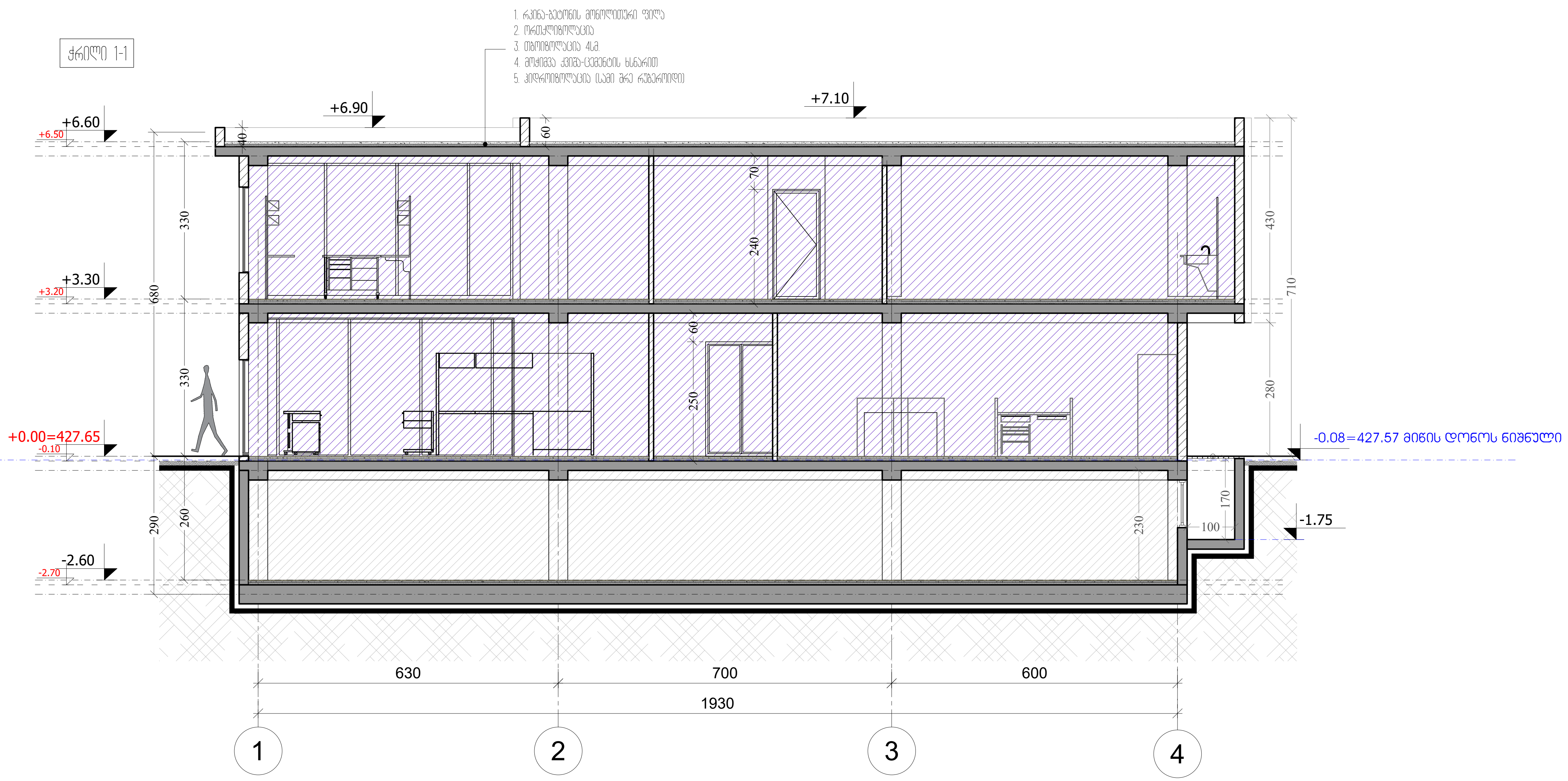

ფორმატი PAPER SIZE	დაკვეთა № CONTRACT #	პროექტის № PROJECT #	ფაილის სახელი FILE NAME
A-3		1.6.07	gegmebi.dwg

პირობითი აღნიშვნები LEGEND

6.00 არქიტექტურული ნიშნული

1 ჭრილის ხაზი

ღერძის ხაზი

შენიშვნები NOTES

1. ნახაზზე ზომები მოცემულია სანტიმეტრებში;
2. ნახაზზე ყველა ცვლილება მშენებლობისას შეთანხმებული უნდა იყოს პროექტის ავტორთან;
3. ფურცლის კორექტირებით ავტომატურად უქმდება წინა ვარიანტი;

შენიშვნა

დამკვეთი CLIENT: დავით ჩერქეზიშვილი

პროექტი PROJECT: ადმინისტრაციული შენობა და ლაბორატორია

მისამართი ADDRESS: ალმაშენებლის ხეივანი 12 კმ.

თანამდებობა	გვარი	ხელმოწერა
არქიტექტორი	რ. ხეცურიანი	
	გ. გეგელაშვილი	
კონსტრუქტორი		
დაამუშავა	გ. გეგელაშვილი	
შეამოწმა	რ. ხეცურიანი	

EAST EUROPEAN UNIVERSITY
East European University (EEU)
4 Shatili str., Tbilisi 0178, Georgia
Tel: +995 (32) 248 01 41;
E-mail: info@eeu.edu.ge
Web-page: www.eeu.edu.ge

არქიტექტურული ნაწილი ARCHITECTURE

მასშტაბი SCALE	1:100	თარიღი DATE OF ISSUE	25/07/2020

ნახაზი DRWG.: ლაბორატორიის ჭრილი 1-1

კორექტირება REVISIONS

№	კორექტ. REV.	თარიღი DATE
1		
2		
3		
4		
5		
6		

სტადია STAGE	ინდექსი INDEX	ფურც. PAGES
შენობა-ნაგებობების უსაფრთხოების წესები		

ჭრილი 2-2

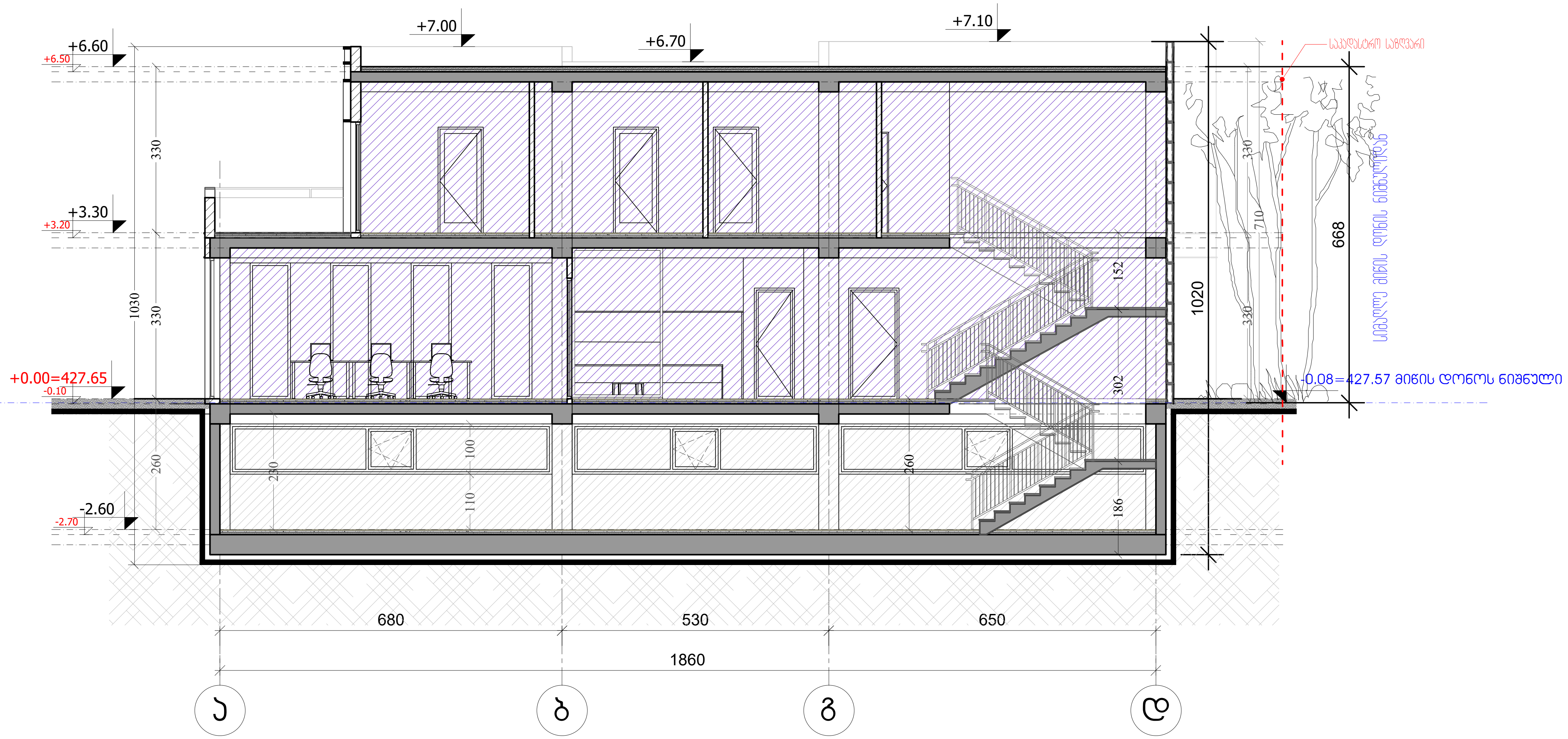

ფორმატი PAPER SIZE	დაკვეთა № CONTRACT #	პროექტის № PROJECT #	ფაილის სახელი FILE NAME
A-3		1.6.07	gegmebi.dwg

პირობითი აღნიშვნები — LEGEND

- 6.00 — არქიტექტურული ნიშნული
- 1 — ჭრილის ხაზი
- ღერძის ხაზი

შენიშვნები — NOTES

1. ნახაზზე ზომები მოცემულია სანტიმეტრებში;
2. ნახაზზე ყველა ცვლილება მშენებლობისას შეთანხმებული უნდა იყოს პროექტის ავტორთან;
3. ფურცლის კორექტირებით ავტომატურად უქმდება წინა ვარიანტი;

შენიშვნა

დამკვეთი CLIENT: დავით ჩერქეზიშვილი

პროექტი PROJECT: ადმინისტრაციული შენობა და ლაბორატორია

მისამართი ADDRESS: ალმაშენებლის ხეივანი 12 კმ.

თანამდებობა	გვარი	ხელმოწერა
არქიტექტორი	რ. ხეცურიანი	
	გ. გეგელაშვილი	
კონსტრუქტორი		
დაამუშავა	გ. გეგელაშვილი	
შეამოწმა	რ. ხეცურიანი	

EAST EUROPEAN UNIVERSITY

East European University (EEU)
4 Shatili str., Tbilisi 0178, Georgia
Tel: +995 (32) 248 01 41;
E-mail: info@eeu.edu.ge
Web-page: www.eeu.edu.ge

არქიტექტურული ნაწილი
ARCHITECTURE

მასშტაბი SCALE	1:100	თარიღი DATE OF ISSUE	25/07/2020

ნახაზი DRWG.: ლაბორატორიის ჭრილი 2-2

კორექტირება REVISIONS

№	კორექტ. REV.	თარიღი DATE
1		
2		
3		
4		
5		
6		

სტადია STAGE	ინდექსი INDEX	ფურც. PAGES
შენობა-ნაგებობების უსაფრთხოების წესები		

ფასადი ა-დ ღერძებში

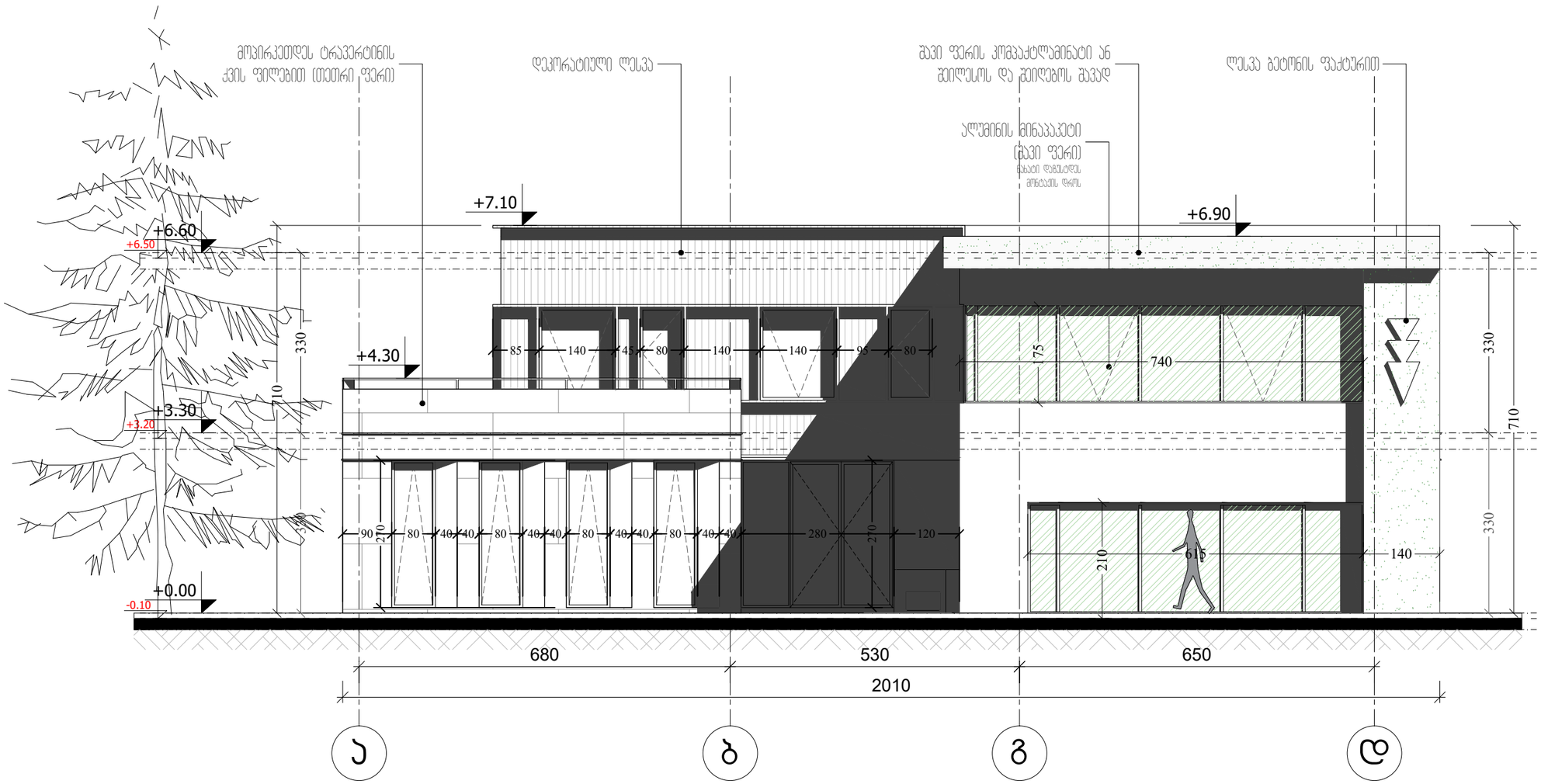

ფორმატი PAPER SIZE	ხელშეკრულების № CONTRACT #	პროექტის № PROJECT #	ფაილის სახელი FILE NAME
A-3		1.6.07	gegmebi.dwg

პირობითი აღნიშვნები LEGEND

6.00 არქიტექტურული ნიშნული

1 — — ჭრილის ხაზი

—·—·— ღერძის ხაზი

შენიშვნები NOTES

1. ნახაზზე ზომები მოცემულია სანიმუშოდ;
2. ნახაზზე ყველა ცვლილება მშენებლობისას შეთანხმებული უნდა იყოს პროექტის ავტორთან;
3. ფურცლის პორექტირებით ავტომატურად უქმდება ნინა ვარიანტი;

შენიშვნა

დამკვეთი CLIENT: დავით ჩერქეზიშვილი

პროექტი PROJECT: ადმინისტრაციული შენობა და ლაბორატორია

მისამართი ADDRESS: აღმაშენებლის ხეივანი 12 კმ.

თანამდებობა	გვარი	ხელმოწერა
არქიტექტორი	რ. ხეცურიანი	
	გ. გეგელაშვილი	
პონსტრუქტორი		
დაამუშავა	გ. გეგელაშვილი	
შეამოწმა	რ. ხეცურიანი	

EAST EUROPEAN UNIVERSITY
East European University (EEU)
4 Shatili str., Tbilisi 0178, Georgia
Tel: +995 (32) 248 01 41;
E-mail: info@eeu.edu.ge
Web-page: www.eeu.edu.ge

არქიტექტურული ნაწილი ARCHITECTURE

მასშტაბი SCALE: 1:100

თარიღი DATE OF ISSUE: 25/07/2020

ნახაზი DRWG.: ლაბორატორიის ფასადი ა-დ ღერძებში

პროექტირება REVISIONS

№	პროექტ. REV.	თარიღი DATE
1		
2		
3		
4		
5		
6		

სტადია STAGE: სანებართვო პროექტი

ინდექსი INDEX:

ფურც. PAGES:

ფასადი 4-1 ღერძებში

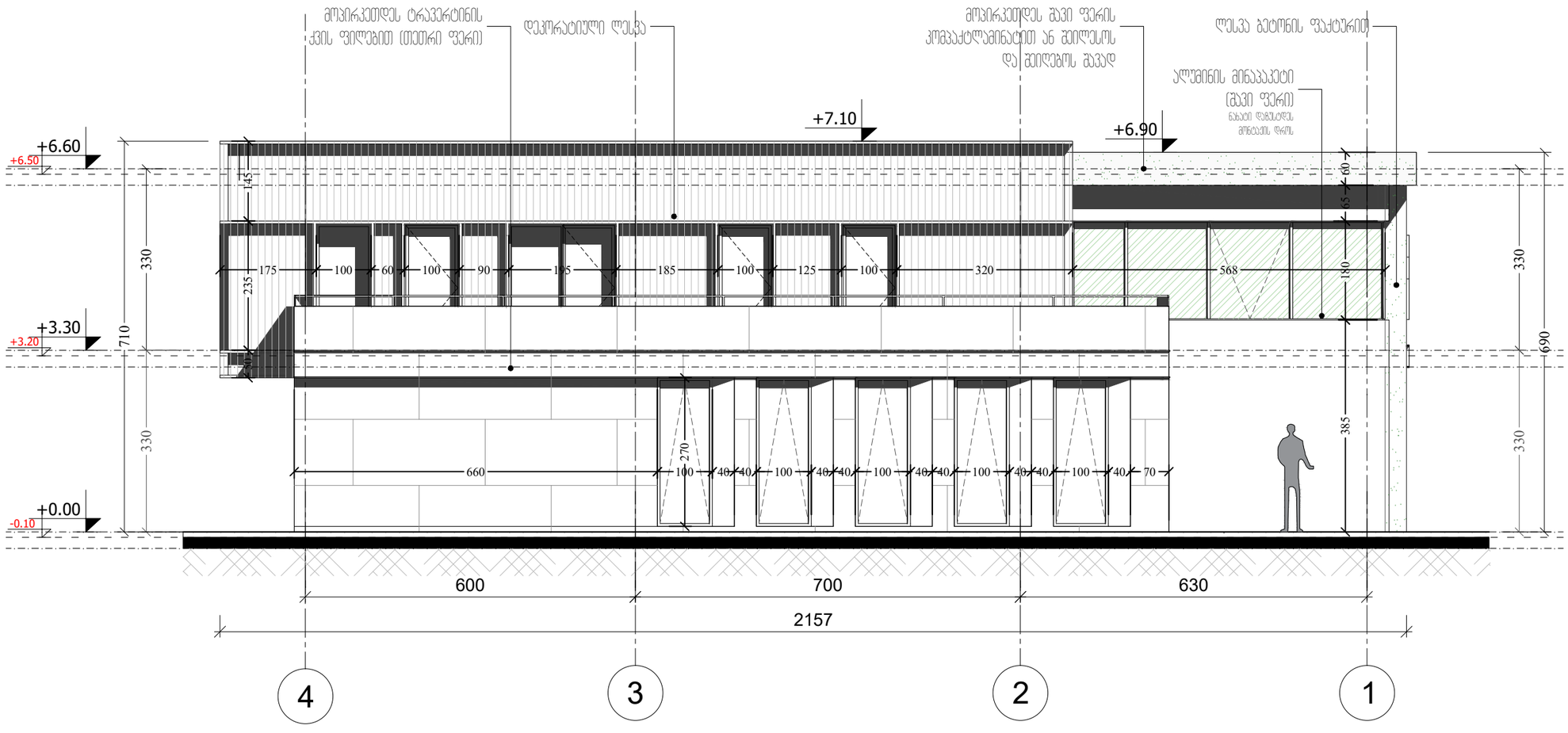

ფორმატი PAPER SIZE	კონტრაქტის № CONTRACT #	პროექტის № PROJECT #	ფაილის სახელი FILE NAME
A-3		1.6.07	gegmebi.dwg

პირობითი აღნიშვნები LEGEND

6.00 არქიტექტურული ნიშნული

1 — — ჭრილის ხაზი

— · — · — ღერძის ხაზი

შენიშვნები NOTES

1. ნახაზზე ზომები მოცემულია სანიმუშოდ;
2. ნახაზზე ყველა ცვლილება მშენებლობისას შეთანხმებული უნდა იყოს პროექტის ავტორთან;
3. ფურცლის პორექტირებით ავტომატურად უქმდება ნინა ვარიანტი;

შენიშვნა

დამკვეთი CLIENT: დავით ჩერქეზიშვილი

პროექტი PROJECT: ადმინისტრაციული შენობა და ლაბორატორია

მისამართი ADDRESS: ალმაშენებლის ხეივანი 12 კმ.

თანამდებობა	გვარი	ხელმოწერა
არქიტექტორი	რ. ხეცურიანი	
	გ. გეგელაშვილი	
კონსტრუქტორი		
დამფუძნა	გ. გეგელაშვილი	
შეამოწმა	რ. ხეცურიანი	

EAST EUROPEAN UNIVERSITY
East European University (EEU)
4 Shatili str., Tbilisi 0178, Georgia
Tel: +995 (32) 248 01 41;
E-mail: info@eeu.edu.ge
Web-page: www.eeu.edu.ge

არქიტექტურული ნაწილი ARCHITECTURE

მასშტაბი SCALE: 1:100

თარიღი DATE OF ISSUE: 25/07/2020

ნახაზი DRWG.: ლაბორატორიის ფასადი 4-1 ღერძებში

პროექტირება REVISIONS

№	პროექტ. REV.	თარიღი DATE
1		
2		
3		
4		
5		
6		

სტადია STAGE	ინდექსი INDEX	ფურც. PAGES
სანებართვო პროექტი		

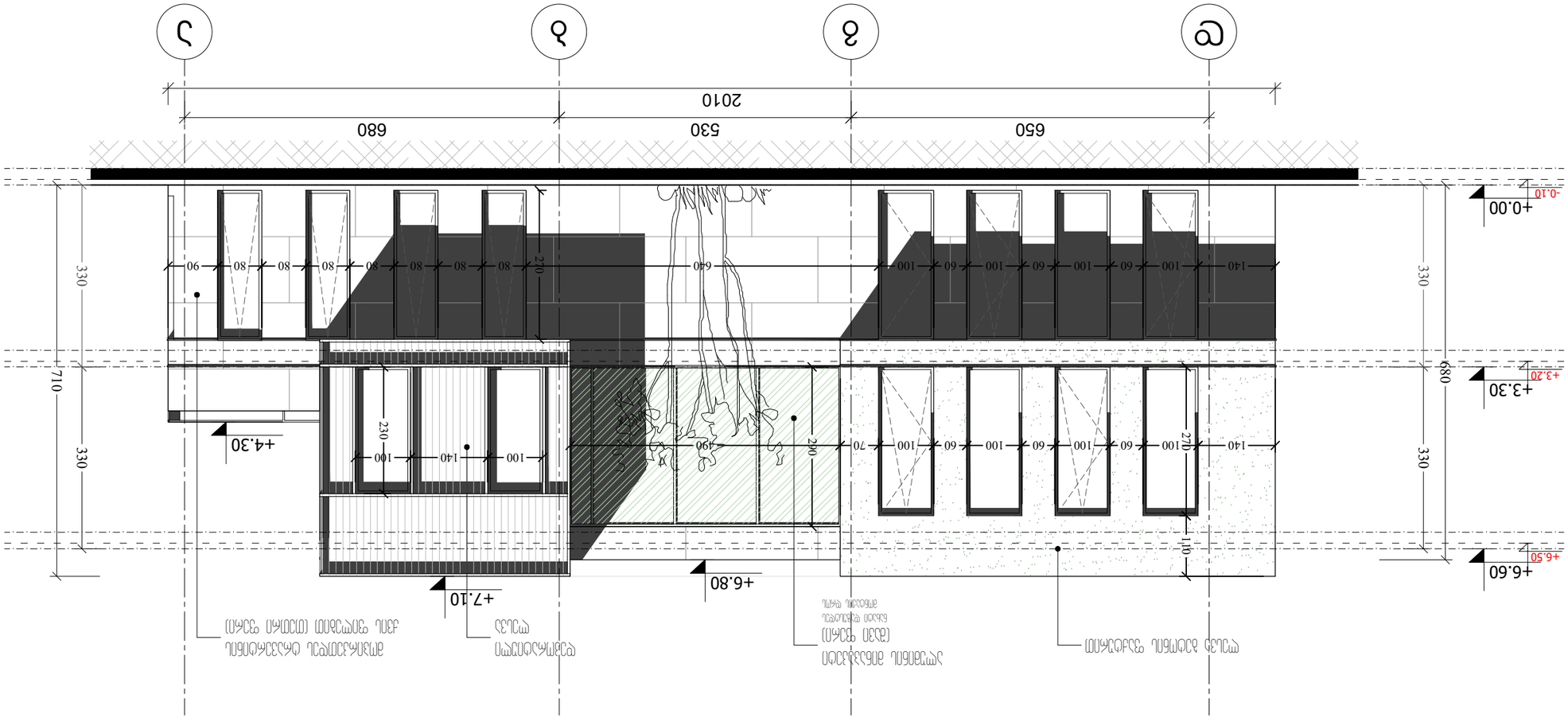

A-3		1.6.07	gegmebi.dwg
PAPER SIZE	CONTRACT #	PROJECT #	FILE NAME
ფორმატი	ხელშეკრულების №	პროექტის №	ფაილის სახელი

ნიშნები LEGEND

6.00 ანაბეჭდის ნიშნული ნულოვანი ნიშნული

1 ღერძების აღნიშვნა

ფასადის მასალა

ფანჯრის მასალა

ადგილობრივი ნორმები	მ. ხუთმაგისი	
	8. ჭანჭიხვისთვის	
ალუმინის ფანჯარა		
ფანჯრის ფერადი შუშა	8. ჭანჭიხვისთვის	
ფასადის მასალა	მ. ხუთმაგისი	

EAST EUROPEAN UNIVERSITY

East European University (EEU)
4 Shatili str., Tbilisi 0178, Georgia
tel: +995 (32) 248 01 41;
E-mail: info@eeu.ge
Web-page: www.eeu.edu.ge

არქიტექტურა ARCHITECTURE

ასაგები SCALE	1:100	თარიღი DATE OF ISSUE 25/07/2020

ცვლილებები REVISIONS

№	ცვლილების ტიპი, REV.	თარიღი DATE
1		
2		
3		
4	ფასადი ფ-ე	
5	ფერადი შუშა	
6		

ნახაზების სია LIST OF DRAWINGS

ფასადი 1-3 და ფ-ე		
ფასადი ფ-ე და 3-5		
ფასადი 1-3		
ფასადი 3-5		
ფასადი ფ-ე		
ფასადი 1-ე		
ფასადი ე-ფ		
ფასადი ფ-ა		
ფასადი ა-1		
ფასადი 1-ა		
ფასადი ა-ე		
ფასადი ე-ა		
ფასადი 1-3		
ფასადი 3-5		
ფასადი ფ-ე		
ფასადი ე-ფ		
ფასადი ფ-ა		
ფასადი ა-1		
ფასადი 1-ა		
ფასადი ა-ე		
ფასადი ე-ა		

ნახაზის № DRWG.	ცვლილების ტიპი, REV.	თარიღი DATE	
1			
2			
3			
4			
5			
6			

STAGE სტადია | INDEX ნახაზის № | PAGES ფურცელი

ობიექტის მისამართი ADDRESS

ქ. თბილისი, ვაკის რაიონი, ნაკვეთი 12 კა.

PROJECT პროექტის დასახელება

ფასადები ფ-ე და 3-5

CLIENT დამკვეთი

შპს „ევროპის უნივერსიტეტი“

ფასადი 1-4 ღერძებში

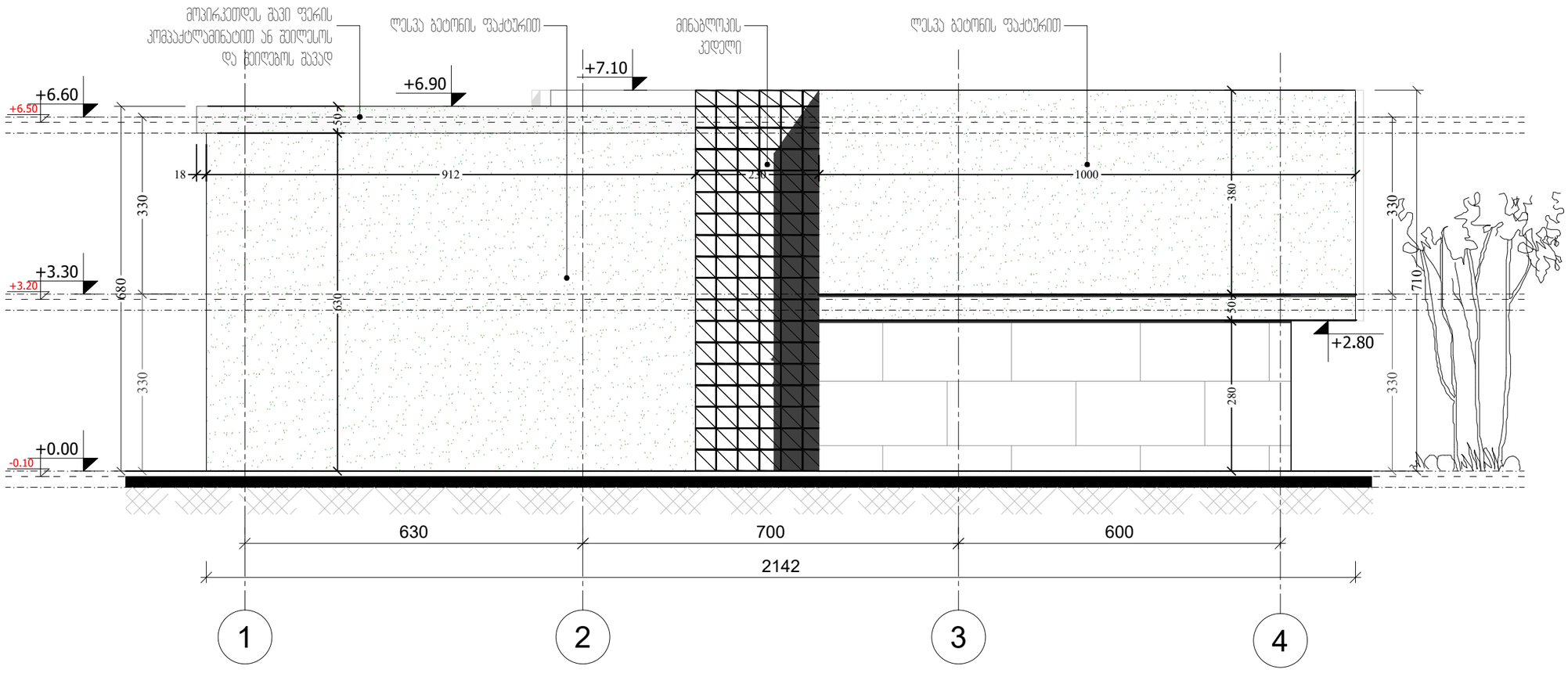

ფორმატი PAPER SIZE	ხელშეკრულება № CONTRACT #	პროექტის № PROJECT #	ფაილის სახელი FILE NAME
A-3		1.6.07	gegmebi.dwg

პირობითი აღნიშვნები LEGEND

6.00 არქიტექტურული ნიშნული

1 — — ჭრილის ხაზი

—·—·— ღერძის ხაზი

შენიშვნები NOTES

1. ნახაზზე ზომები მოცემულია სანტიმეტრებში;
2. ნახაზზე ყველა ცვლილება მშენებლობისას შეთანხმებული უნდა იყოს პროექტის ავტორთან;
3. ფერცლის პორექტირებით ავტომატურად უქმდება ნინა ვარიანტი;

შენიშვნა

დამკვეთი CLIENT: დავით ჩერქეზიშვილი

პროექტი PROJECT: ადმინისტრაციული შენობა და ლაბორატორია

მისამართი ADDRESS: ალმაშენებლის ხეივანი 12 კმ.

თანამდებობა	გვარი	ხელმოწერა
არქიტექტორი	რ. ხეცურიანი	
	გ. გეგელაშვილი	
კონსტრუქტორი		
დაამუშავა	გ. გეგელაშვილი	
შეამოწმა	რ. ხეცურიანი	

EAST EUROPEAN UNIVERSITY
East European University (EEU)
4 Shatili str., Tbilisi 0178, Georgia
Tel: +995 (32) 248 01 41;
E-mail: info@eeu.edu.ge
Web-page: www.eeu.edu.ge

არქიტექტურული ნაწილი ARCHITECTURE

მასშტაბი SCALE: 1:100

თარიღი DATE OF ISSUE: 25/07/2020

ნახაზი DRWG.: ლაბორატორიის ფასადი 1-4 ღერძებში

პროექტირება REVISIONS

№	პროექტ. REV.	თარიღი DATE
1		
2		
3		
4		
5		
6		

სტადია STAGE	ინდექსი INDEX	ფურც. PAGES
სანებართვო პროექტი		

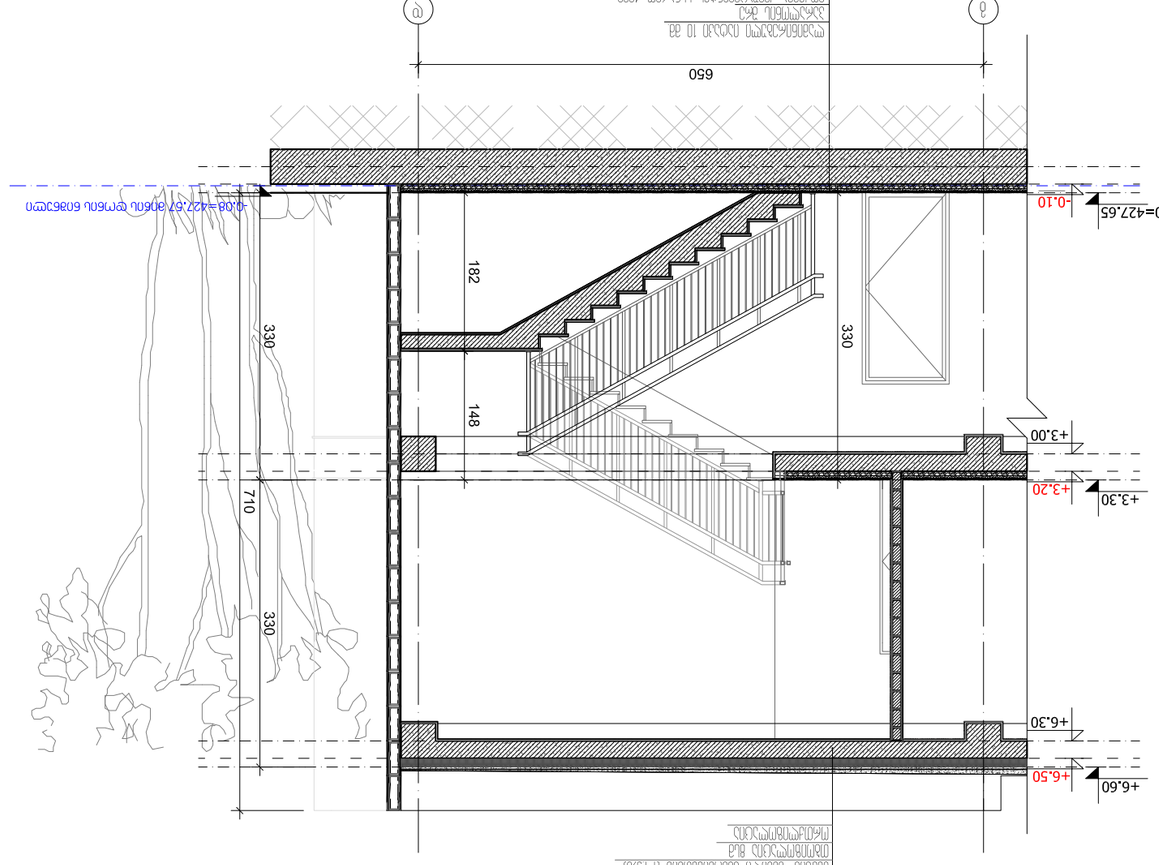

ა 1:50

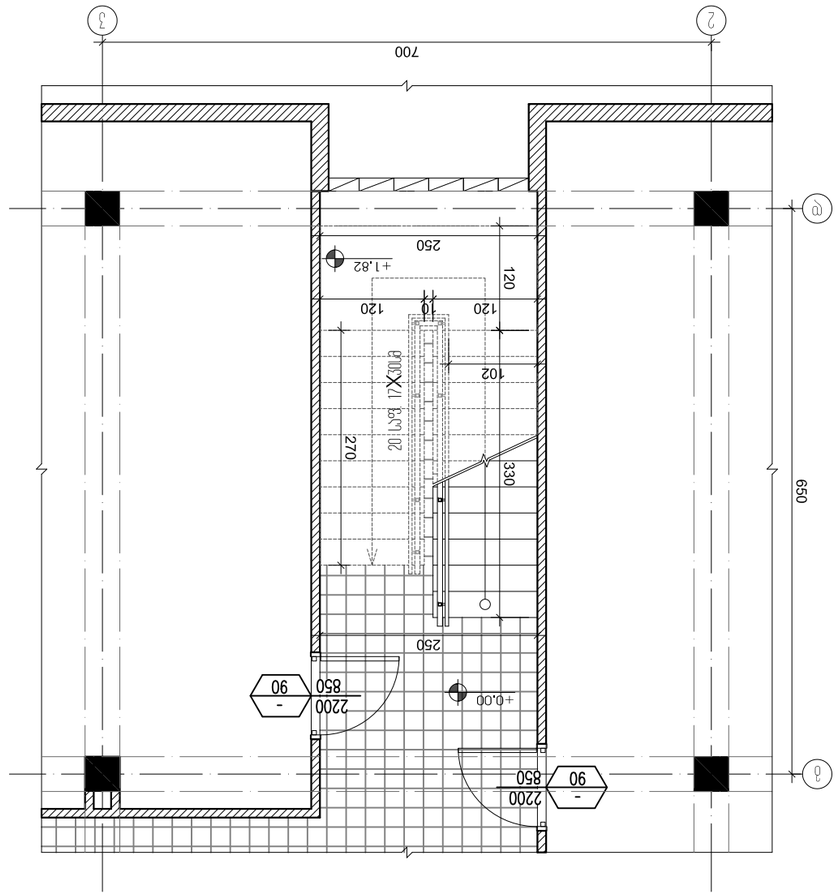

ა 1:50

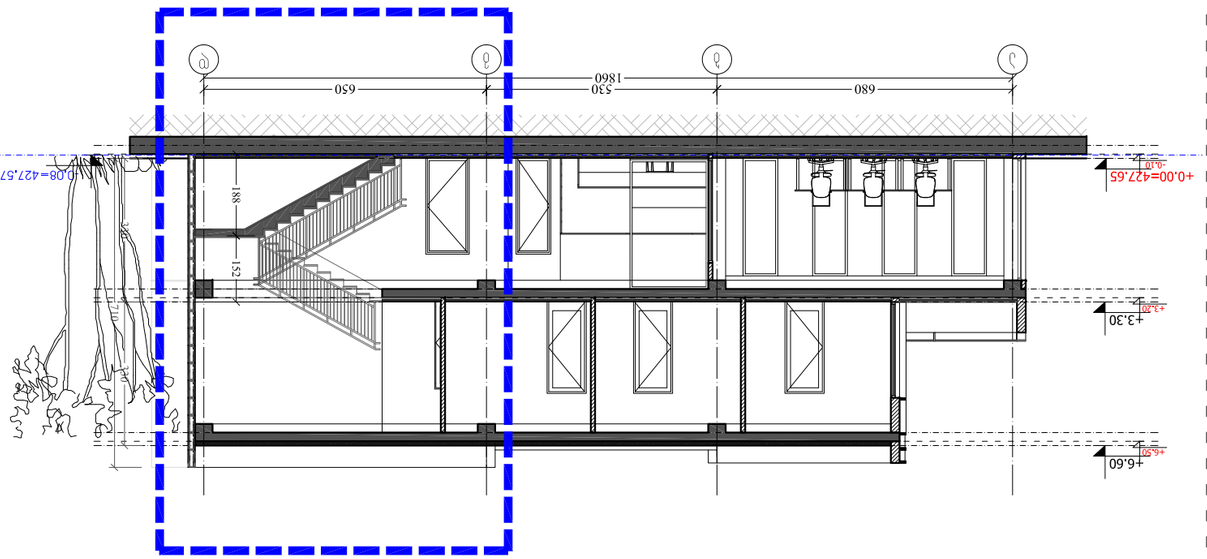

ა 1:100

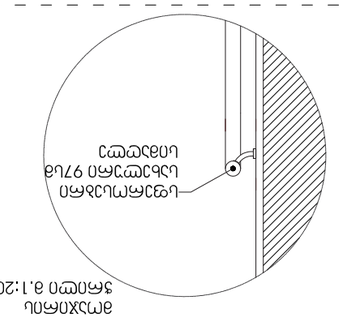

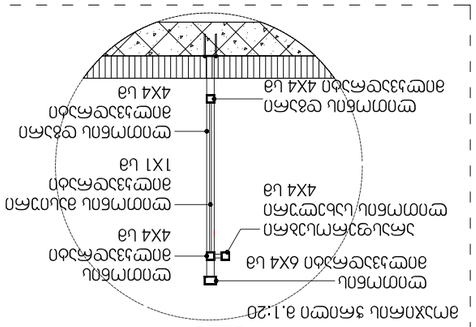

ა 1:20

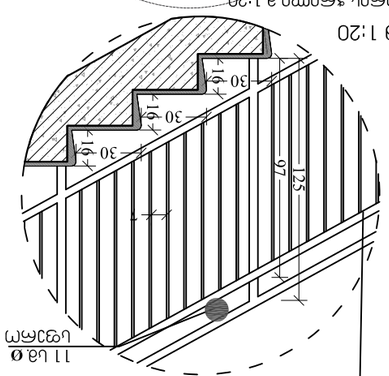

ა 1:10

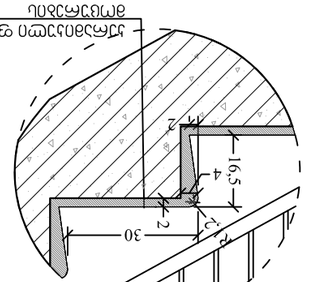

ფორმატი PAPER SIZE	A-2
ხელშეკრულების № CONTRACT #	
პროექტის № PROJECT #	1.6.07
ფაილის სახელი FILE NAME	detailebl.dwg

ნახატის აღნიშვნები LEGEND

ნახატის ნომერი და ფურცელი

ნახატის ნომერი

ნახატის სახელი

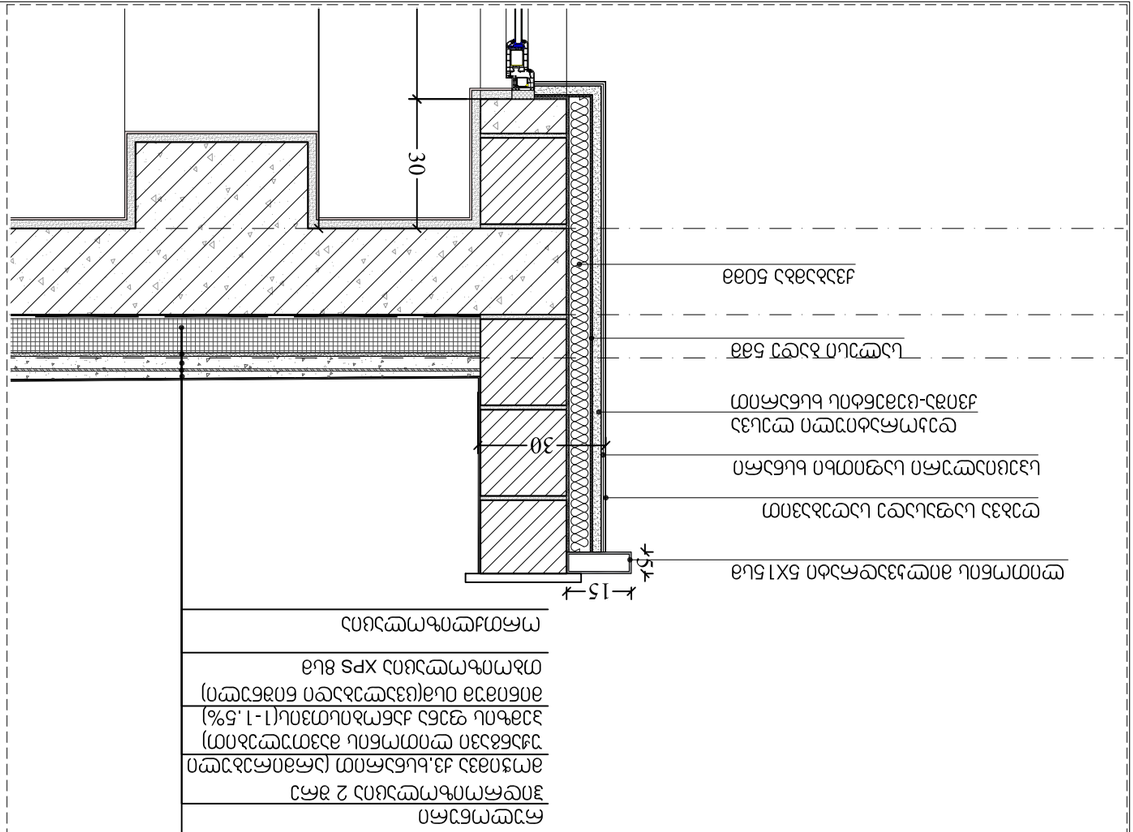
а 1:10
ферроцементный водосточный желоб
ферроцементный водосточный желоб
ферроцементный водосточный желоб

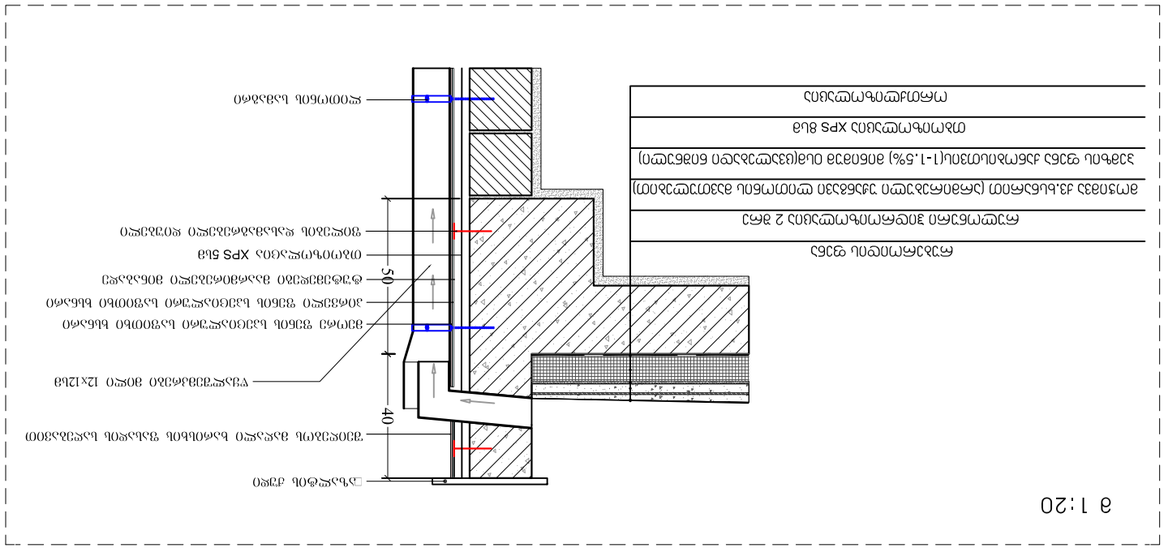

ფასადი 2-2

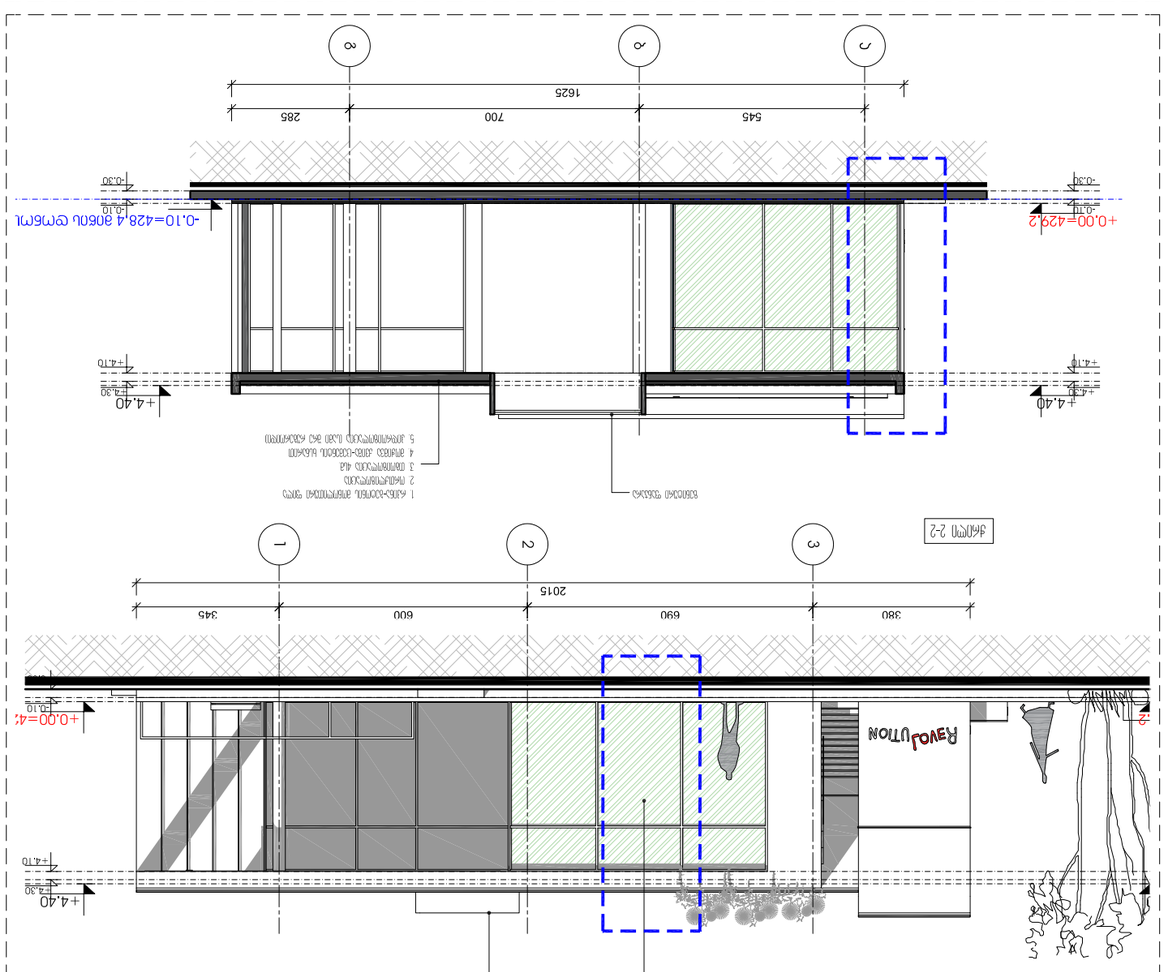

ფასადი 1-1

ფასადი 3-1 (ლოჯის ფასადის ხედი)

მასშტაბი 1:100

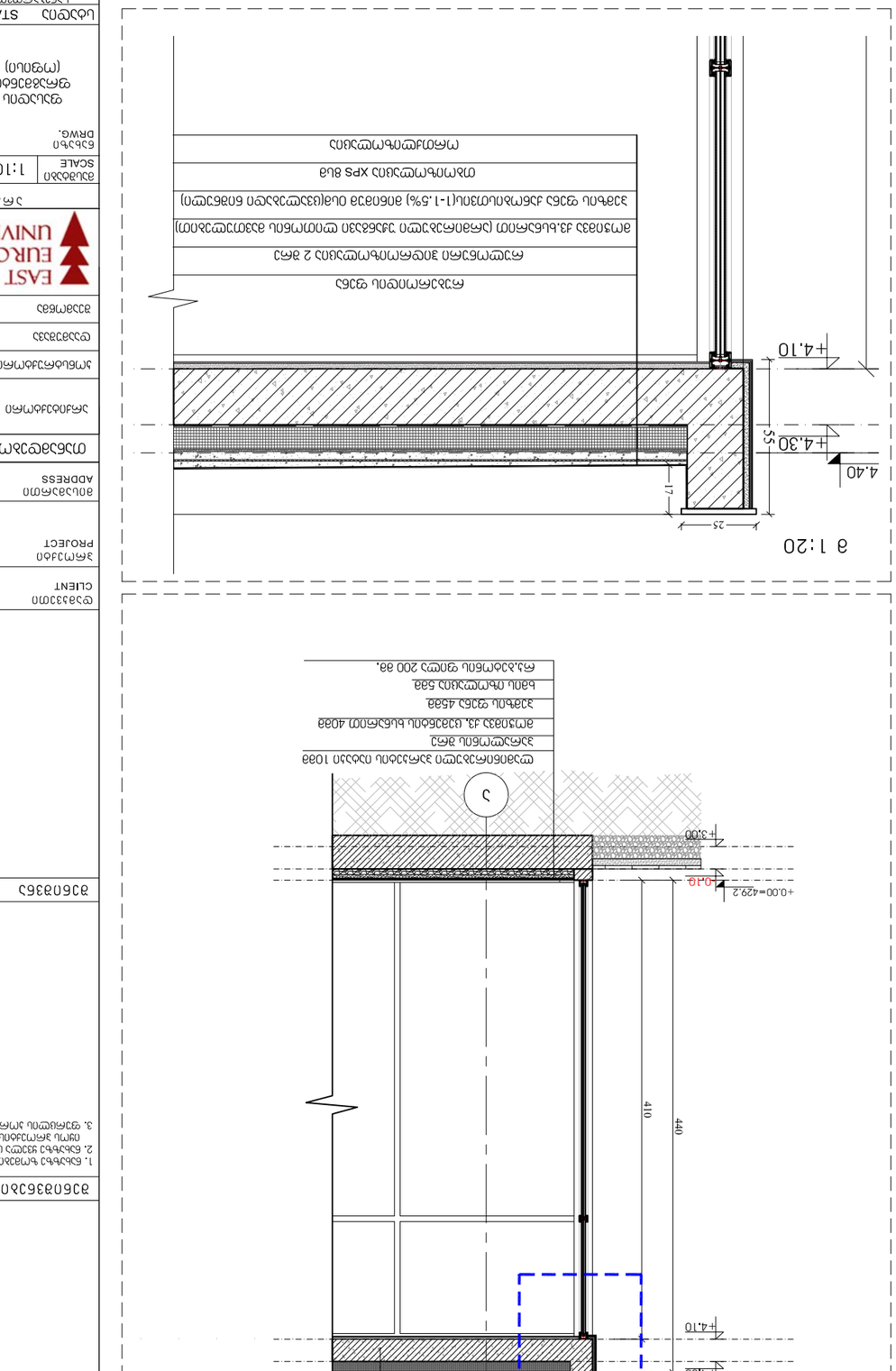

მასშტაბი 1:20

მასშტაბი 1:50

მასშტაბი 1:20

ფურცლის ზომა PAPER SIZE	A-3		
ფურცლის № CONTRACT #			
პროექტის № PROJECT #	1.6.07		detaleb1.dwg
ფურცლის სახელი FILE NAME	LEGEND		

ნიშნების ლეგენდა

6.00	სართულის ნიშნული
	ასანთლის ნაბიჯი
	ასანთლის ნაბიჯი
	ღობე

ავტორი AUTHOR			
შემოწმებული CHECKED			
მთავარი ინჟინერი CHIEF ENGINEER			
დირექტორი DIRECTOR			

დამკვეთი CLIENT	შპს „ალფა ჯორჯიან ჰოუსინგ ფაინანს კომპანი“		
პროექტის დასახელება PROJECT	ქ. თბილისი, ვაკის რაიონი, ნაკვეთი №1, ნაკვეთის ფართობი 0.4028 ჰა		
მშენებლობის ადგილის ADDRESS	ქ. თბილისი, ვაკის რაიონი, ნაკვეთი №1, ნაკვეთის ფართობი 0.4028 ჰა.		
ეტაპი STAGE	ნახაზის INDEX	ფურც. PAGES	
სამუშაო ეტაპი			

მასშტაბი SCALE	1:100	თარიღი DATE OF ISSUE	15/09/2020

ARCHITECTURE			
ა(ა)იპ „ევროპის უნივერსიტეტი“			
EAST EUROPEAN UNIVERSITY			
East European University (EEU) 4 Shanili str., Tbilisi 0178, Georgia Tel: +995 (32) 248 01 41; E-mail: info@eeu.edu.ge Web-page: www.eeu.edu.ge			

ცვლილებები REVISIONS			
№	ცვლილების REV.	თარიღი DATE	
1			
2			
3			
4			
5			
6			

ნახაზის ნომერი DRWG. 03

შენიშვნები NOTES

1. ნახაზზე ხედები მოცემულია ფასადის ელემენტების ზომების გათვალისწინებით;
2. ნახაზის ზედა ნაწილში ასახულია ფასადის ელემენტების ზომები და ფერები;
3. ფასადის ელემენტების ზომები და ფერები ასახულია ფასადის ელემენტების დეტალებში.

ტ-09

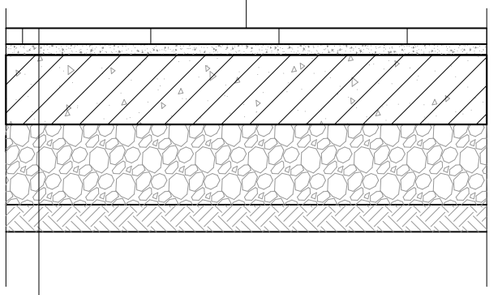

ბრანიტის ფილა 3 სმ
ქვიშაცემენტის ხსნარი 2 სმ
ბეტონის ფილა 10 სმ
ღორღის ფენა 15 სმ
გრუნტი

ტ-10

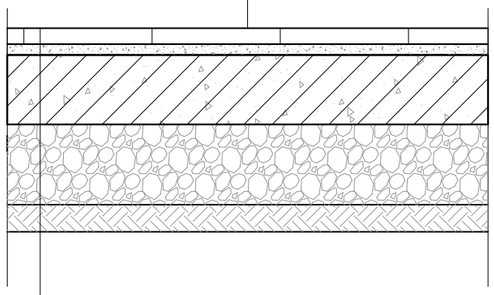

ბეტონის მოსაპირკეთებელი ფილა 3 სმ
ქვიშაცემენტის ხსნარი 2 სმ
ბეტონის ფილა 10 სმ
ღორღის ფენა 15 სმ
გრუნტი

ტ-11

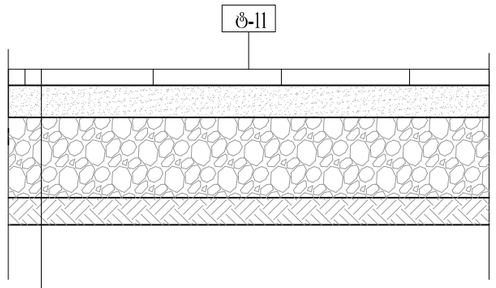

ბეტონის მოსაპირკეთებელი ფილა 3 სმ
დატკეპნილი ქვიშის ფენა 6 სმ
დატკეპნილი ღორღის ფენა 15 სმ
გრუნტის ფენა

ტ-12

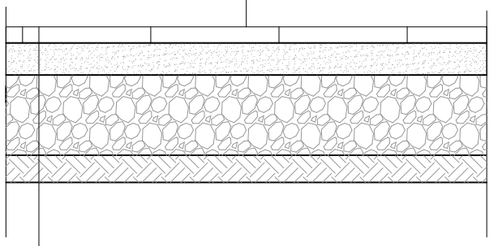

გრანიტისფილა 3 სმ
დატკეპნილი ქვიშის ფენა 6 სმ
დატკეპნილი ღორღის ფენა 15 სმ
გრუნტის ფენა

ტ-13

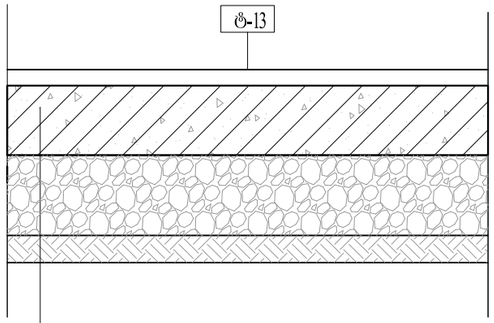

კაუჭუკის საფარი 3 სმ
ბეტონის ფილა 10 სმ
დატკეპნილი ღორღის ფენა 15 სმ
გრუნტის ფენა

ტ-14

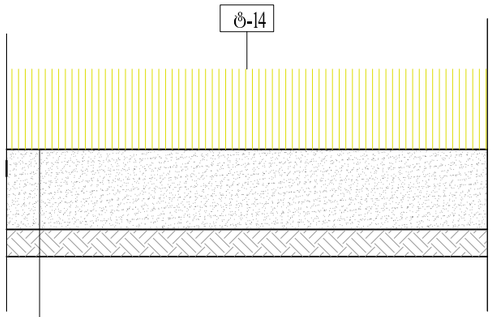

გამწვანება
მიწის ფენა
გრუნტის ფენა

ფორმატი PAPER SIZE	დამკვეთის № CONTRACT #	პროექტის № PROJECT #	ფაილის სახელი FILE NAME
A-3		1.6.07	iataki.dwg

პირობითი აღნიშვნები LEGEND

6,00 არქიტექტურული ნიშნული

1 პრილის ხაზი

ღერძის ხაზი

შენიშვნები NOTES

1. ნახაზზე ზომები მოცემულია სანტიმეტრებში;
2. ნახაზზე ყველა ცვლილება მშენებლობისას შეთანხმებული უნდა იყოს პროექტის ავტორთან;
3. ფერცლის პორექტირებით ავტომატურად უქმდება წინა ვარიანტი;

შენიშვნა

დამკვეთი CLIENT

პროექტი PROJECT

ადმინისტრაციული შენობა და ლაბორატორია

მისამართი ADDRESS

აღმაშენებლის ხეივანი 12 ა8.

თანამდებობა	გვარი	ხელმოწერა
არქიტექტორი	რ. ხეცურიანი	
	გ. გეგელაშვილი	
კონსტრუქტორი		
დაამუშავა	გ. გეგელაშვილი	
შეამოწმა	რ. ხეცურიანი	

EAST EUROPEAN UNIVERSITY

East European University (EEU)
4 Shatili str., Tbilisi 0178, Georgia
Tel: +995 (32) 248 01 41;
E-mail: info@eeu.edu.ge
Web-page: www.eeu.edu.ge

არქიტექტურული ნაწილი ARCHITECTURE

მასშტაბი SCALE	1:100	თარიღი DATE OF ISSUE	15/09/2020

ნახაზი DRWG. იატაკის ტიპები 2

პორექტირება REVISIONS

№	პორექტ. REV.	თარიღი DATE
1		
2		
3		
4		
5		
6		

სტადია STAGE	ინდექსი INDEX	ფურც. PAGES
სანებართვო პროექტი		

ვიტრაჟის კოდი	ვტ-01	საბაზო მასალა	მუქი ფერის ალუმინი
ზომები	545X415სმ		
რაოდენობა	1		
ერთეულის ფართი	22.6 მ²		

შენიშვნა:
ნაკეთობის დამზადების წინ ღიობის ზომები გადაამოწმდეს ადგილზე;

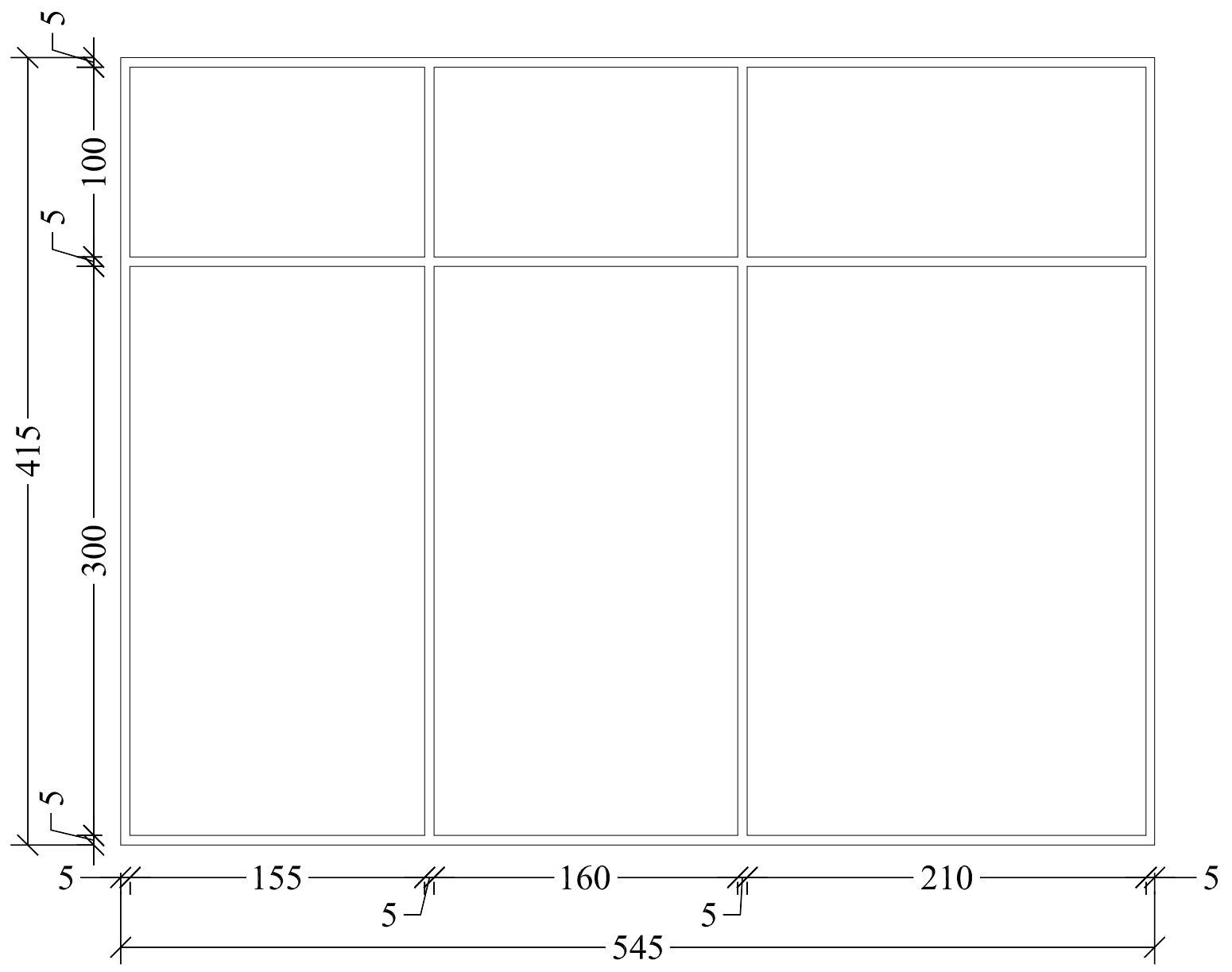

ვიტრაჟის კოდი	ვტ-02	საბაზო მასალა	მუქი ფერის ალუმინი
ზომები	1030X415სმ		
რაოდენობა	1		
ერთეულის ფართი	42.7 მ²		

შენიშვნა:
ნაკეთობის დამზადების წინ ღიობის ზომები გადაამოწმდეს ადგილზე;

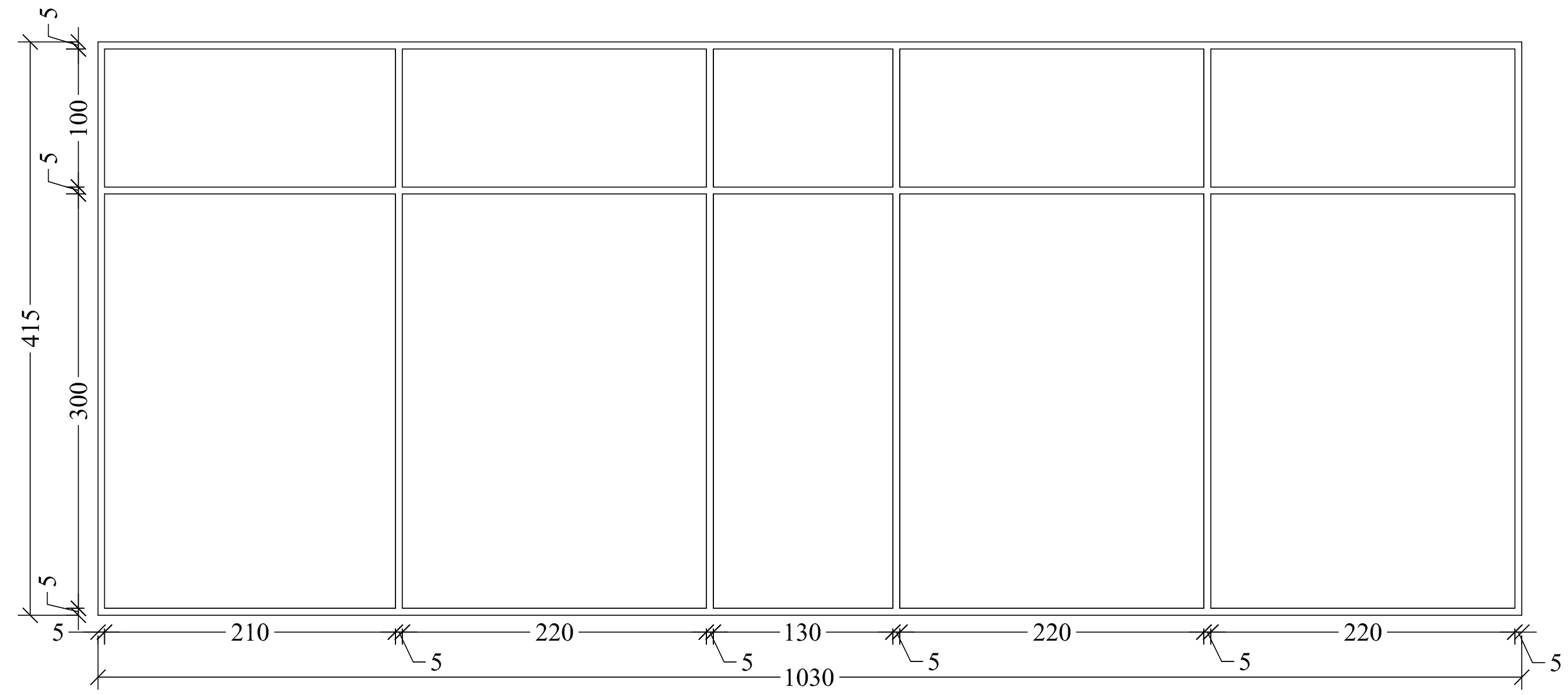

ვიტრაჟის კოდი	ვტ-03	საბაზო მასალა	მუქი ფერის ალუმინი
ზომები	525X415სმ		
რაოდენობა	1		
ერთეულის ფართი	21.8 მ²		

შენიშვნა:
ნაკეთობის დამზადების წინ ღიობის ზომები გადაამოწმდეს ადგილზე;

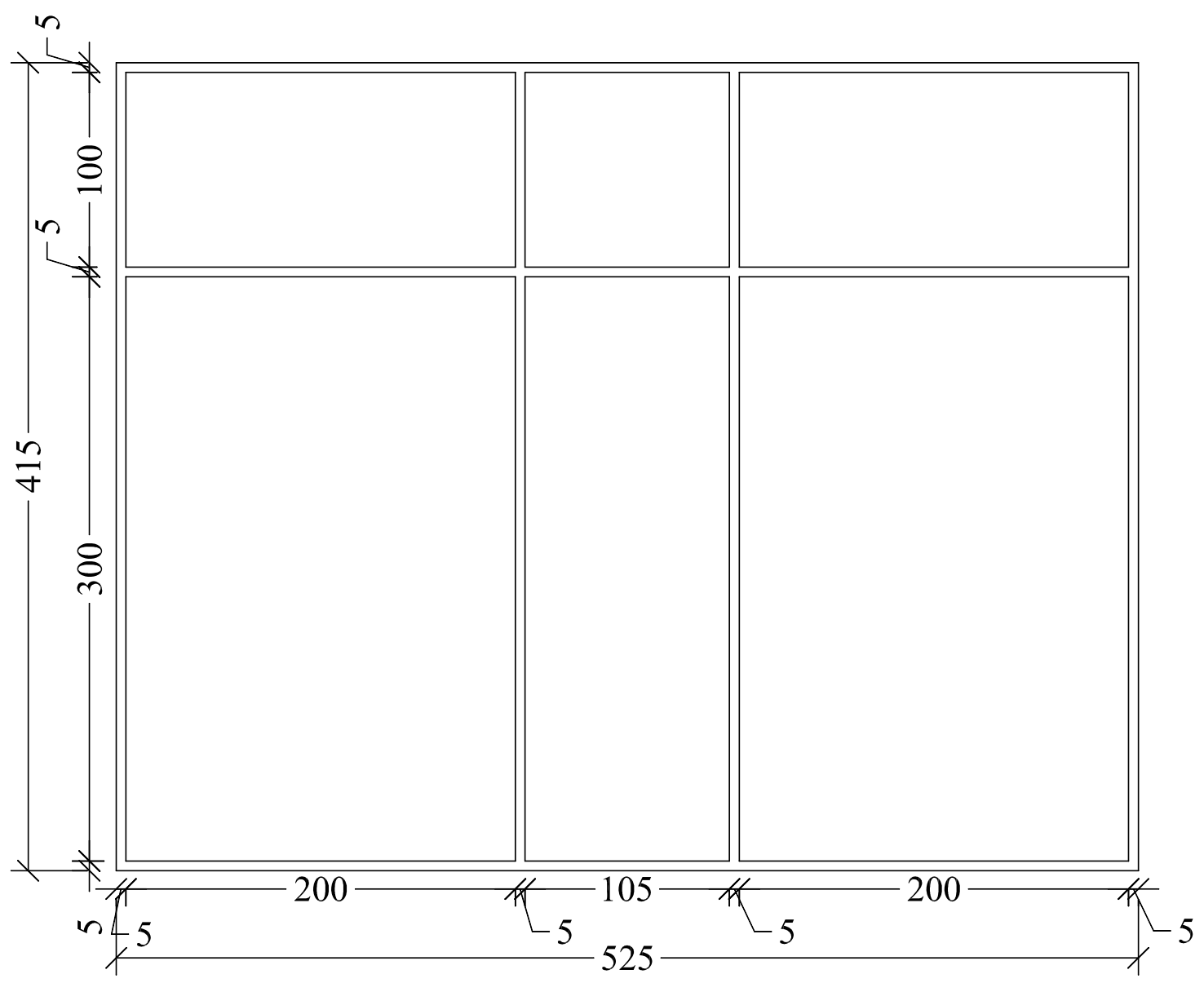

ვიტრაჟების სპეციფიკაცია (ოფისი)										
ტიპი	ზომა (სმ.)		საბაზო მასალა		რაოდენობა სართულებზე		რაოდენობა	ფართობი	საერთო ფართობი
	L	H		-1sarTuli	pirveli sarTuli	meore sarTuli			
ვტ-01	545	415	ალუმინი		1		1	22.6	2.80
ვტ-02	1030	415	ალუმინი		1		1	42.7	42.745
ვტ-03	525	415	ალუმინი		1		1	21.8	21.79
ვტ-04	620	415	ალუმინი		1		1	25.7	25.73
ვტ-05	595	415	ალუმინი		1		1	24.7	24.69
							5		117.76

ვიტრაჟის კოდი	ვტ-04	საბაზო მასალა	მუქი ფერის ალუმინი
ზომები	620X415სმ		
რაოდენობა	1		
ერთეულის ფართი	25.7 მ²		

შენიშვნა:
ნაკეთობის დამზადების წინ ღიობის ზომები გადაამოწმდეს ადგილზე;

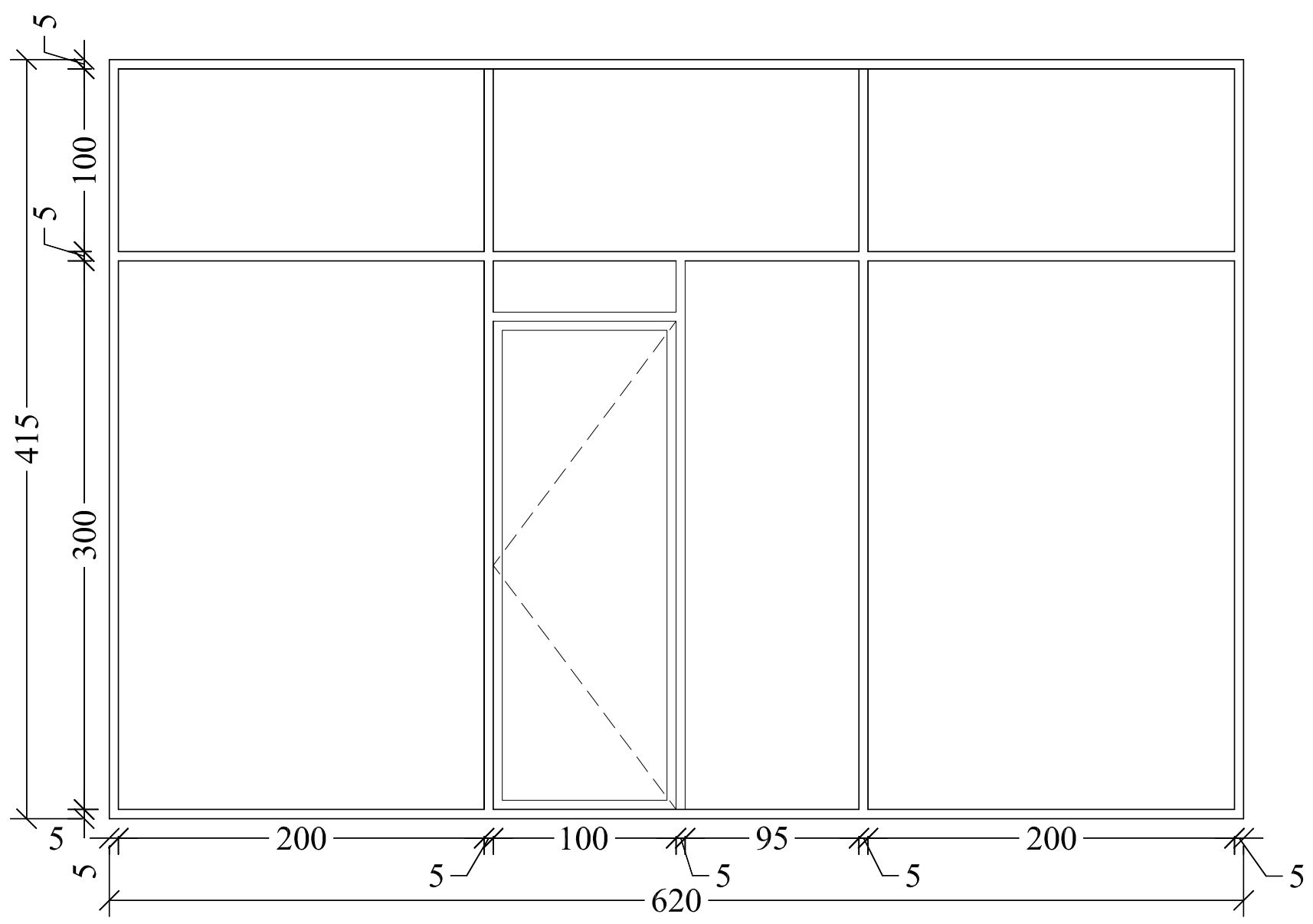

ვიტრაჟის კოდი	ვტ-05	საბაზო მასალა	მუქი ფერის ალუმინი
ზომები	595X415სმ		
რაოდენობა	1		
ერთეულის ფართი	24.7 მ²		

შენიშვნა:
ნაკეთობის დამზადების წინ ღიობის ზომები გადაამოწმდეს ადგილზე;

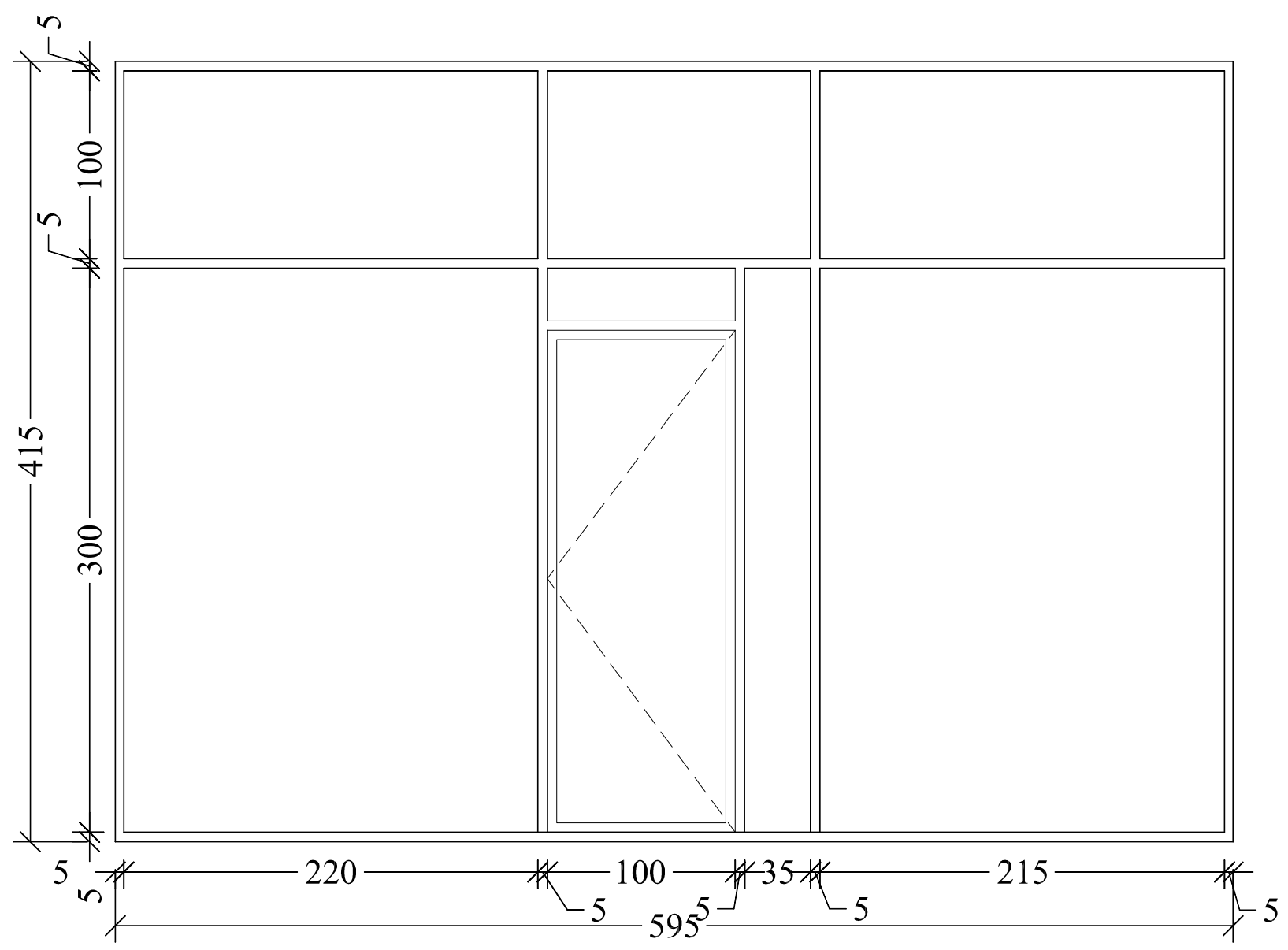

ფორმატი PAPER SIZE	დაკვეთა № CONTRACT #	პროექტის № PROJECT #	ფაილის სახელი FILE NAME
A-3		1.6.07	gegmebi.dwg

პირობითი აღნიშვნები — LEGEND

- 6.00 არქიტექტურული ნიშნული
- 1 ჭრილის ხაზი
- ღერძის ხაზი

შენიშვნები — NOTES

1. ნახაზზე ზომები მოცემულია სანტიმეტრებში;
2. ნახაზზე ყველა ცვლილება მშენებლობისას შეთანხმებული უნდა იყოს პროექტის ავტორთან;
3. ფურცლის კორექტირებით ავტომატურად უქმდება წინა ვარიანტი;

შენიშვნა

დამკვეთი CLIENT	დავით ჩერქეზიშვილი
პროექტი PROJECT	ადმინისტრაციული შენობა და ლაბორატორია
მისამართი ADDRESS	ადმაშენებლის ხეივანი 12 კმ.

თანამდებობა	გვარი	ხელმოწერა
არქიტექტორი	რ. ხეცურიანი	
	გ. გეგელაშვილი	
კონსტრუქტორი		
დამუშავა	გ. გეგელაშვილი	
შეამოწმა	რ. ხეცურიანი	

East European University (EEU)
4 Shatili str., Tbilisi 0178, Georgia
Tel: +995 (32) 248 01 41;
E-mail: info@eeu.edu.ge
Web-page: www.eeu.edu.ge

არქიტექტურული ნაწილი
ARCHITECTURE

მასშტაბი SCALE	1:100	თარიღი DATE OF ISSUE	15/09/2020

ნახაზი DRWG.
კარ-ფანჯრის სპეციფიკაცია (ოფისი)

კორექტირება REVISIONS		
№	კორექტ. REV.	თარიღი DATE
1		
2		
3		
4		
5		
6		

სტადია STAGE	ინდექსი INDEX	ფურც. PAGES
სანებართვო პროექტი		

ფანჯრის კოდი	ფ-01	საბაზო მასალა	მუქი ფერის ალუმინი
ზომები	80X270სმ		
რაოდენობა	8		
ერთეულის ფართობი	2.16 $м^2$		

შენიშვნა: ნაკეთობის დამზადების წინ ღიობის ზომები გადაამოწმეთ ადგილზე.

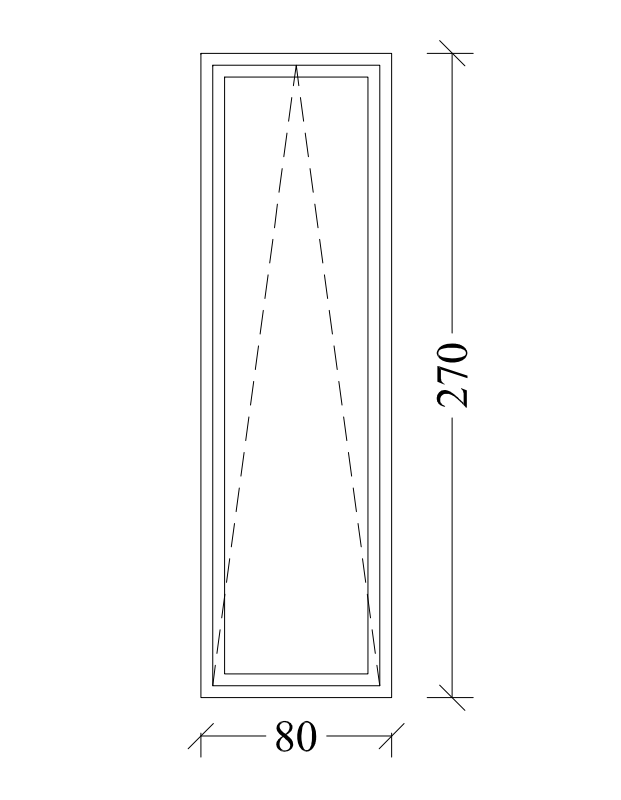

ფანჯრის კოდი	ფ-02	საბაზო მასალა	მუქი ფერის ალუმინი
ზომები	100X270სმ		
რაოდენობა	8		
ერთეულის ფართობი	2.7 $м^2$		

შენიშვნა: ნაკეთობის დამზადების წინ ღიობის ზომები გადაამოწმეთ ადგილზე.

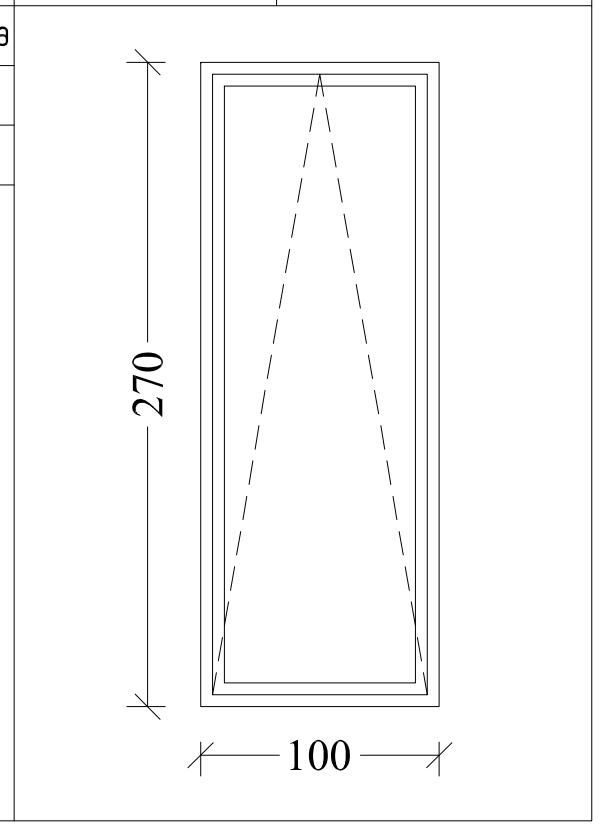

ფანჯრის კოდი	ფ-02"	საბაზო მასალა	მუქი ფერის ალუმინი
ზომები	80X270სმ		
რაოდენობა	5		
ერთეულის ფართობი	2.7 $м^2$		

შენიშვნა: ნაკეთობის დამზადების წინ ღიობის ზომები გადაამოწმეთ ადგილზე.

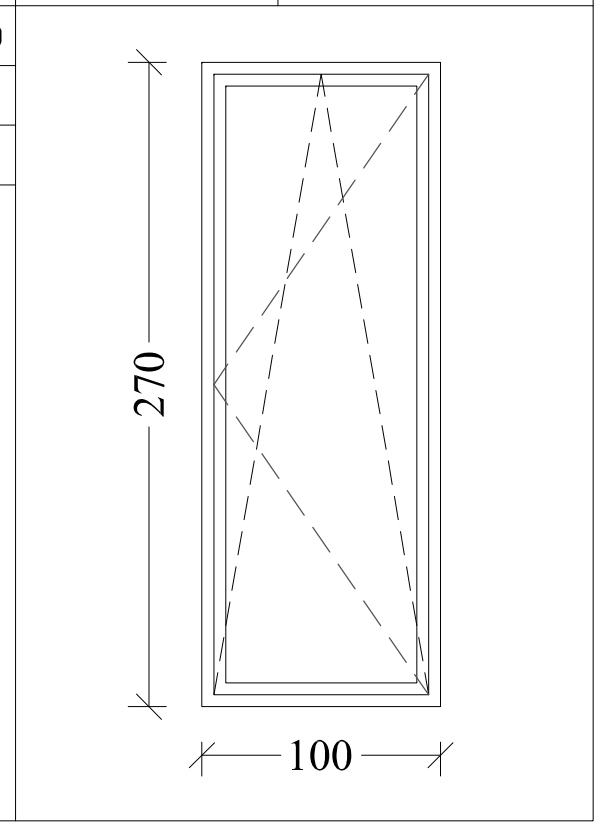

ფანჯრის კოდი	ვტ-01	საბაზო მასალა	მუქი ფერის ალუმინი
ზომები	615X205სმ		
რაოდენობა	1		
ერთეულის ფართობი	12.3 $м^2$		

შენიშვნა: ნაკეთობის დამზადების წინ ღიობის ზომები გადაამოწმეთ ადგილზე.

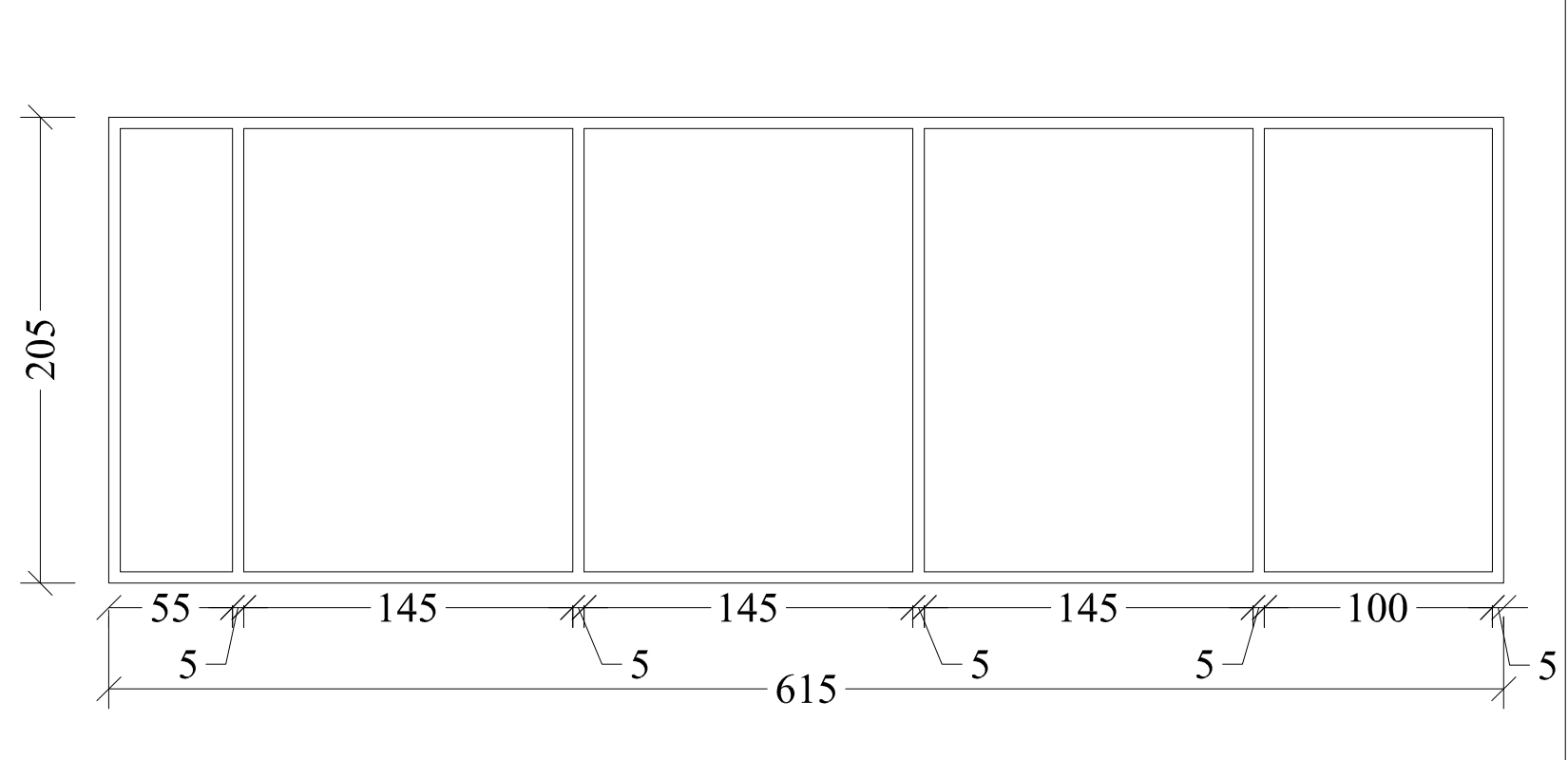

ფანჯრის კოდი	ვტ-02	საბაზო მასალა	მუქი ფერის ალუმინი
ზომები	615X200სმ		
რაოდენობა	1		
ერთეულის ფართობი	12.3 $м^2$		

შენიშვნა: ნაკეთობის დამზადების წინ ღიობის ზომები გადაამოწმეთ ადგილზე.

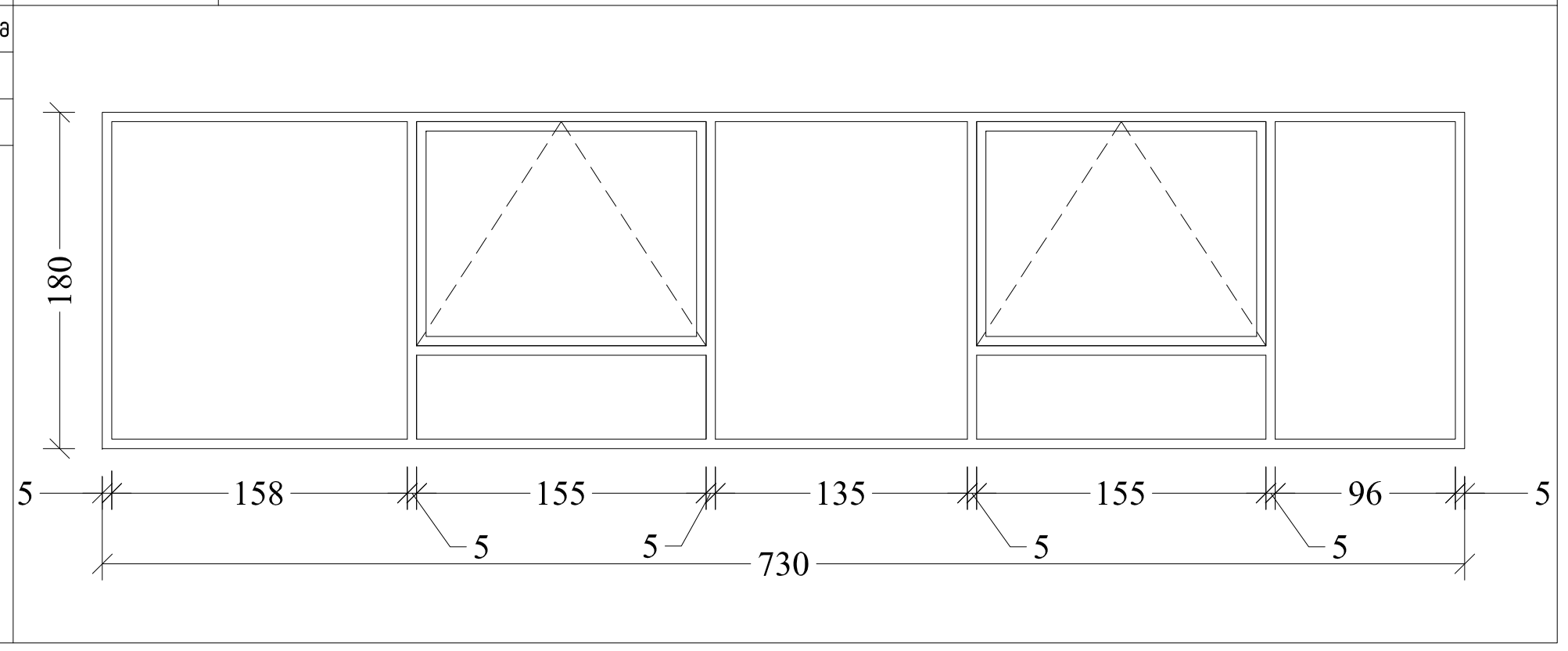

ფანჯრის კოდი	კფ-01	საბაზო მასალა	მუქი ფერის ალუმინი
ზომები	195X230სმ		
რაოდენობა	1		
ერთეულის ფართობი	7.6 $м^2$		

შენიშვნა: ნაკეთობის დამზადების წინ ღიობის ზომები გადაამოწმეთ ადგილზე.

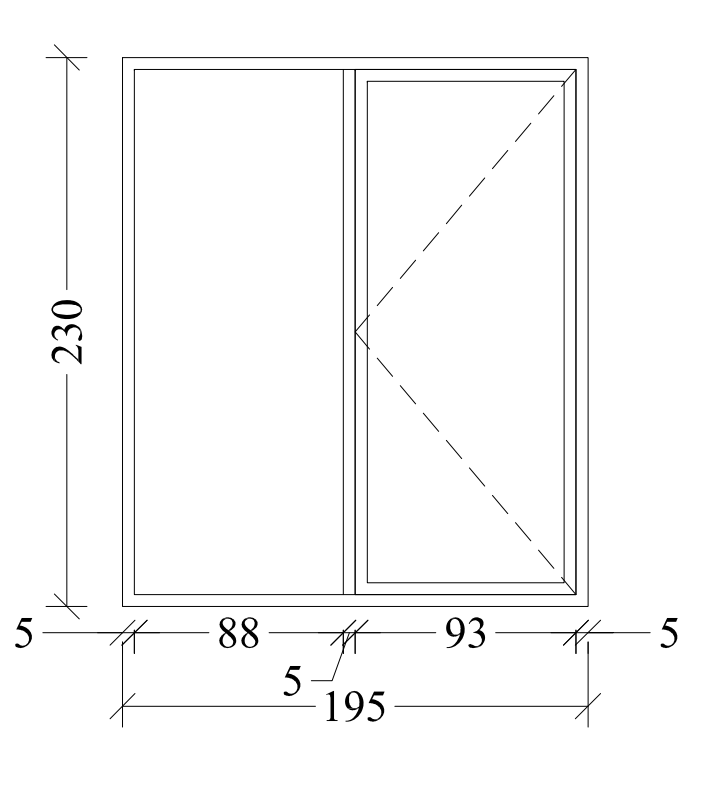

ფანჯრის კოდი	კფ-02	საბაზო მასალა	მუქი ფერის ალუმინი
ზომები	280X270სმ		
რაოდენობა	1		
ერთეულის ფართობი	7.6 $м^2$		

შენიშვნა: ნაკეთობის დამზადების წინ ღიობის ზომები გადაამოწმეთ ადგილზე.

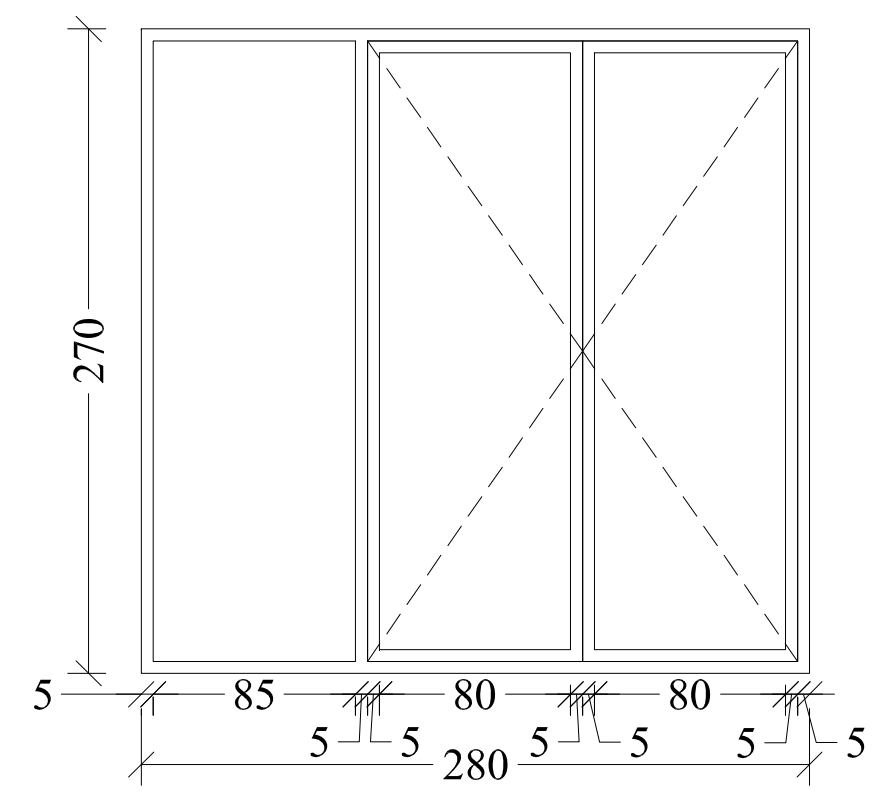

ვიტრაჟების სპეციფიკაცია (ლაბორატორია)

ტიპი	ზომა (სმ.)		საბაზო მასალა		რაოდენობა სართულებზე		რაოდენობა	ფართობი	საერთო ფართობი
	L	H		-1sarTuli	pirveli sarTuli	meore sarTuli			
ფ-01	80	270	ალუმინი		8	0	8	2.16	17.28
ფ-02	100	270	ალუმინი		4	4	8	2.7	21.6
ფ-02"	100	270	ალუმინი		5	0	5	2.7	13.50
ფ-03	140	170	ალუმინი		0	2	2	2.38	4.76
ფ-04	490	270	ალუმინი		0	1	1	13.2	13.23
ფ-05	100	270	ალუმინი		0	3	3	2.7	8.10
ფ-05"	100	270	ალუმინი		0	3	3	2.7	8.10
ფ-06	100	270	ალუმინი		0	2	2	2.7	5.40
კფ-01	195	230	ალუმინი		0	1	1	4.49	4.49
კფ-02	280	270	ალუმინი		1	0	1	7.56	7.56
ვტ-01	615	205	ალუმინი		1	0	1	12.6	12.61
ვტ-02	730	180	ალუმინი		0	1	1	13.1	13.14
ვტ-03	565	180	ალუმინი		0	1	1	10.2	10.17
								79.2	139.93

ფანჯრის კოდი	ფ-03	საბაზო მასალა	მუქი ფერის ალუმინი
ზომები	140X170სმ		
რაოდენობა	2		
ერთეულის ფართობი	2.4 $м^2$		

შენიშვნა: ნაკეთობის დამზადების წინ ღიობის ზომები გადაამოწმეთ ადგილზე.

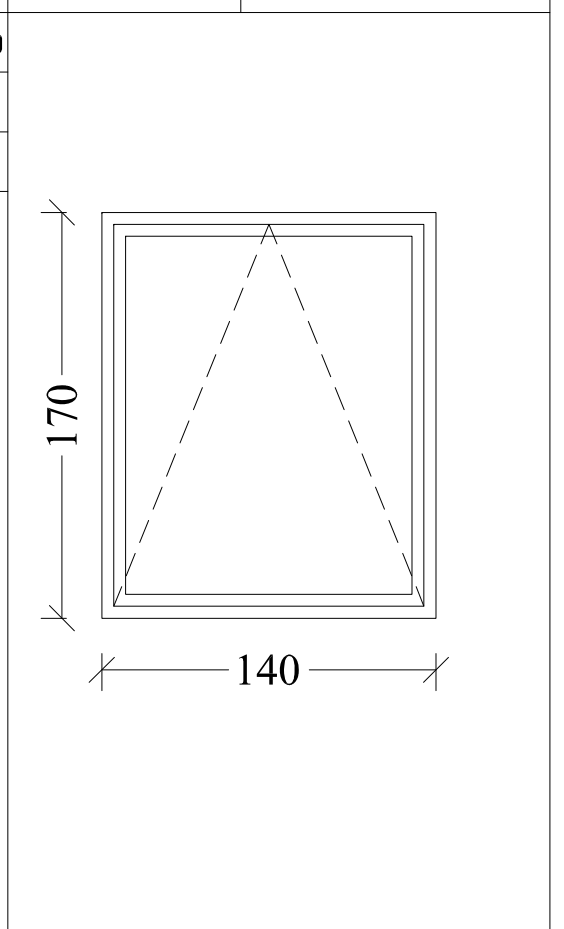

ფანჯრის კოდი	ფ-04	საბაზო მასალა	მუქი ფერის ალუმინი
ზომები	280X270სმ		
რაოდენობა	1		
ერთეულის ფართობი	7.6 $м^2$		

შენიშვნა: ნაკეთობის დამზადების წინ ღიობის ზომები გადაამოწმეთ ადგილზე.

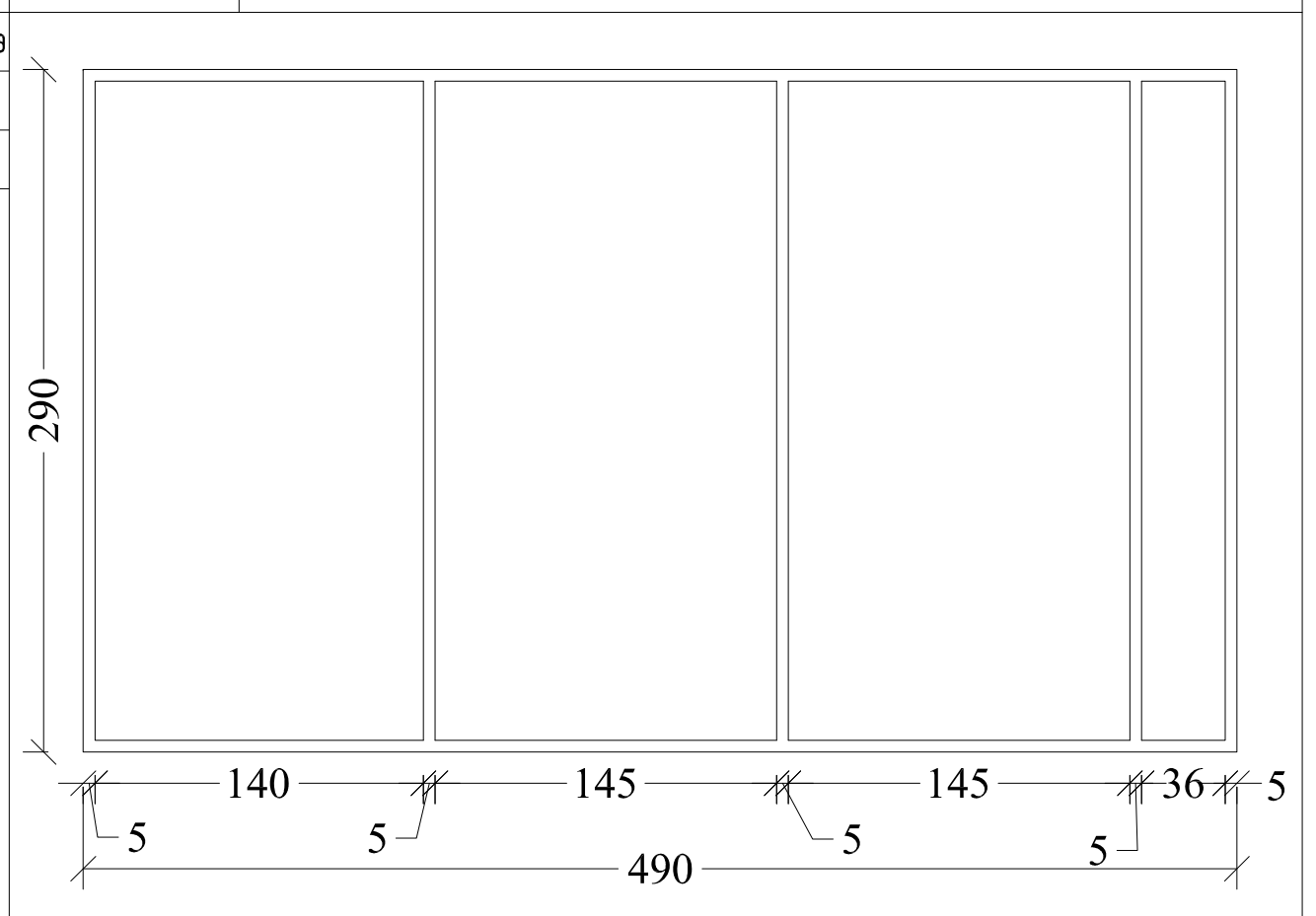

ფანჯრის კოდი	ფ-05	საბაზო მასალა	მუქი ფერის ალუმინი
ზომები	100X270სმ		
რაოდენობა	3		
ერთეულის ფართობი	2.3 $м^2$		

შენიშვნა: ნაკეთობის დამზადების წინ ღიობის ზომები გადაამოწმეთ ადგილზე.

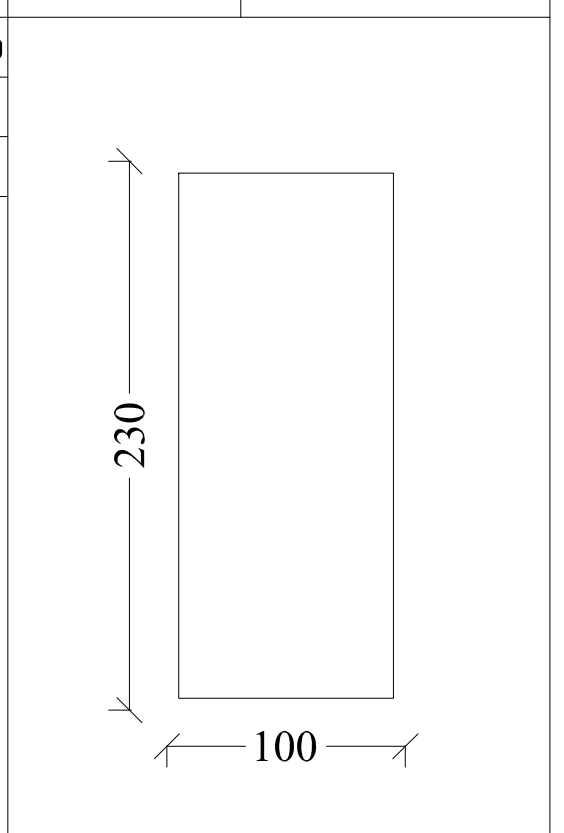

ფანჯრის კოდი	ფ-05"	საბაზო მასალა	მუქი ფერის ალუმინი
ზომები	100X270სმ		
რაოდენობა	3		
ერთეულის ფართობი	2.3 $м^2$		

შენიშვნა: ნაკეთობის დამზადების წინ ღიობის ზომები გადაამოწმეთ ადგილზე.

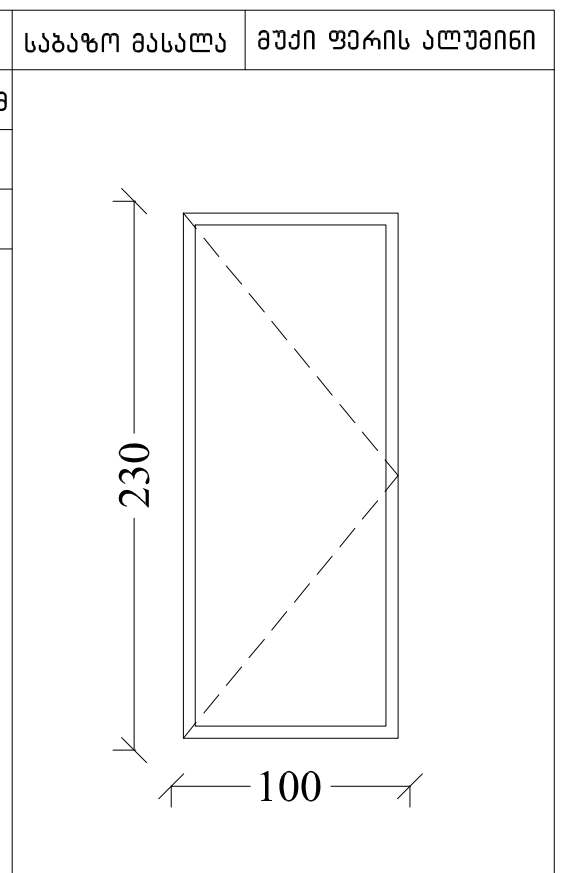

ფანჯრის კოდი	ფ-06	საბაზო მასალა	მუქი ფერის ალუმინი
ზომები	280X270სმ		
რაოდენობა	2		
ერთეულის ფართობი	1.4 $м^2$		

შენიშვნა: ნაკეთობის დამზადების წინ ღიობის ზომები გადაამოწმეთ ადგილზე.

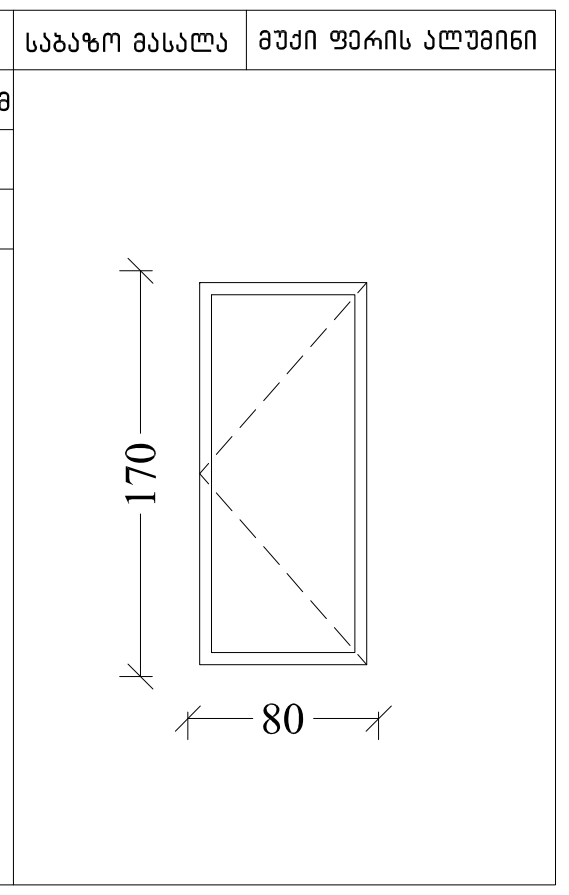

ფანჯრის კოდი	ვტ-03	საბაზო მასალა	მუქი ფერის ალუმინი
ზომები	565X180სმ		
რაოდენობა	1		
ერთეულის ფართობი	10.2 $м^2$		

შენიშვნა: ნაკეთობის დამზადების წინ ღიობის ზომები გადაამოწმეთ ადგილზე.

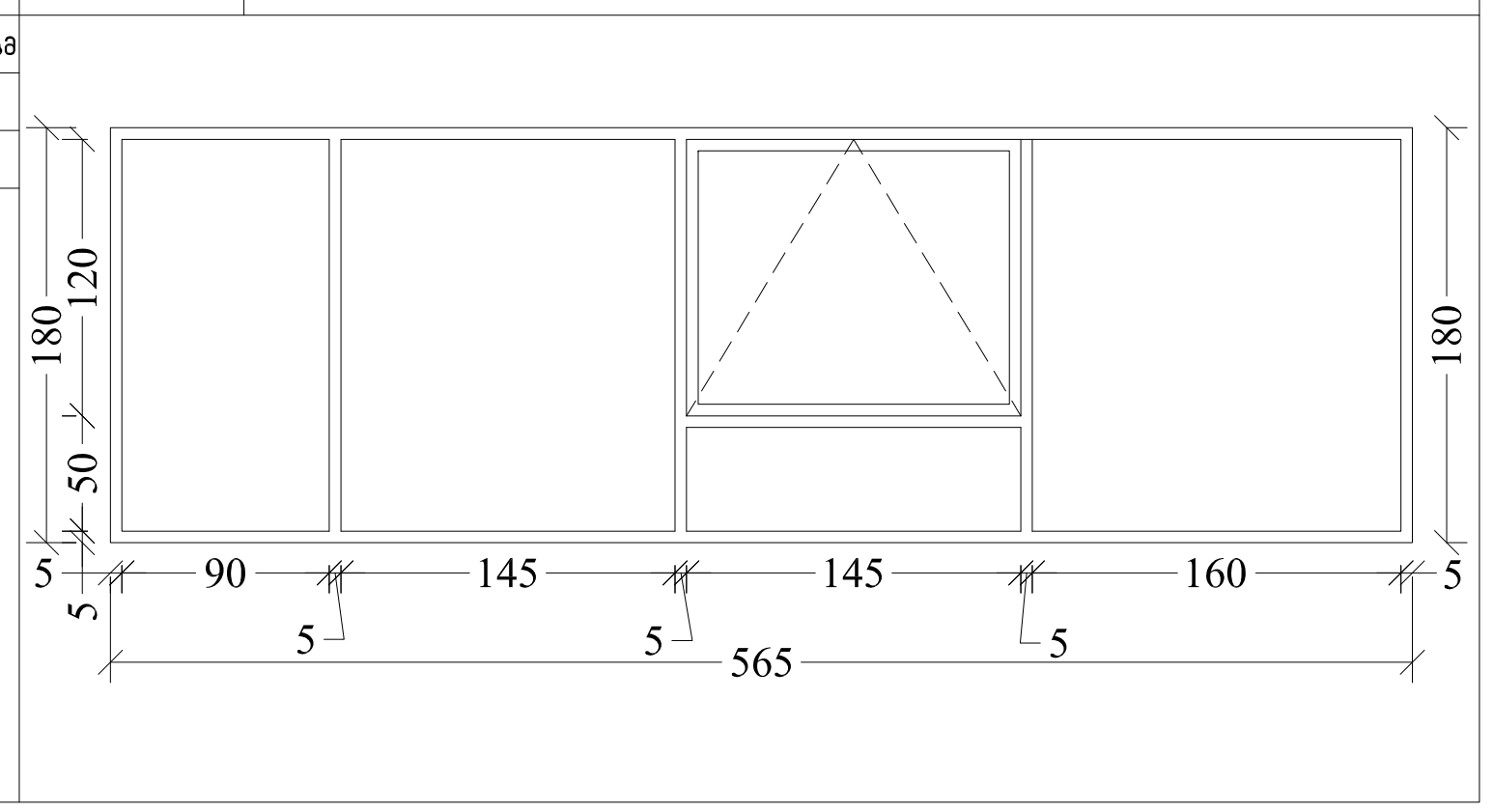

ფორმატი PAPER SIZE	დაკვეთა № CONTRACT #	პროექტის № PROJECT #	ფაილის სახელი FILE NAME
A-3		1.6.07	gegmebi.dwg

პირობითი აღნიშვნები — LEGEND

- 6.00 — არქიტექტურული ნიშნული
- 1 — ჭრილის ხაზი
- ღერძის ხაზი

შენიშვნები — NOTES

1. ნახაზზე ზომები მოცემულია სანტიმეტრებში;
2. ნახაზზე ყველა ცვლილება მშენებლობისას შეთანხმებული უნდა იყოს პროექტის ავტორთან;
3. ფურცლის კორექტირებით ავტომატურად უქმდება წინა ვარიანტი;

შენიშვნა

დამკვეთი CLIENT	დავით ჩერქეზიშვილი
პროექტი PROJECT	ადმინისტრაციული შენობა და ლაბორატორია
მისამართი ADDRESS	ადმაშენებლის ხეივანი 12 კმ.

თანამდებობა	გვარი	ხელმოწერა
არქიტექტორი	რ. ხეცურიანი	
	გ. გეგელაშვილი	
კონსტრუქტორი		
დაამუშავა	გ. გეგელაშვილი	
შეამოწმა	რ. ხეცურიანი	

East European University (EEU)
4 Shatili str., Tbilisi 0178, Georgia
Tel: +995 (32) 248 01 41;
E-mail: info@eeu.edu.ge
Web-page: www.eeu.edu.ge

არქიტექტურული ნაწილი
ARCHITECTURE

მასშტაბი SCALE	1:100	თარიღი DATE OF ISSUE	15/09/2020

ნახაზი DRWG.	კორექტირება REVISIONS		
კარ-ფანჯრის სპეციფიკაცია (ლაბორატორია)	№	კორექტ. REV.	თარიღი DATE
	1		
	2		
	3		
	4		
	5		
	6		

სტადია STAGE	ინდექსი INDEX	ფურც. PAGES
სანებართვო პროექტი		