ფასადი ბ-ა ღერძებში
მ. 1:100

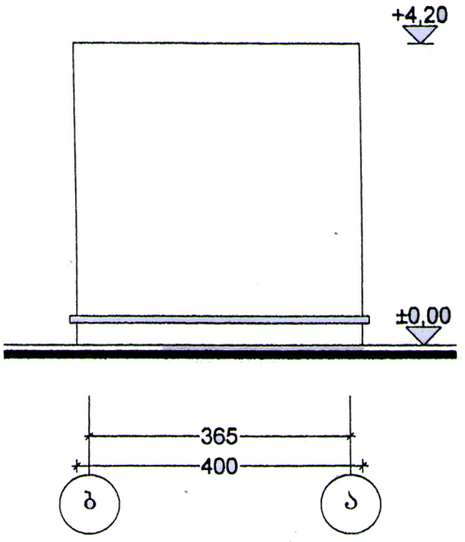

ფასადი ა-ბ ღერძებში
მ. 1:100

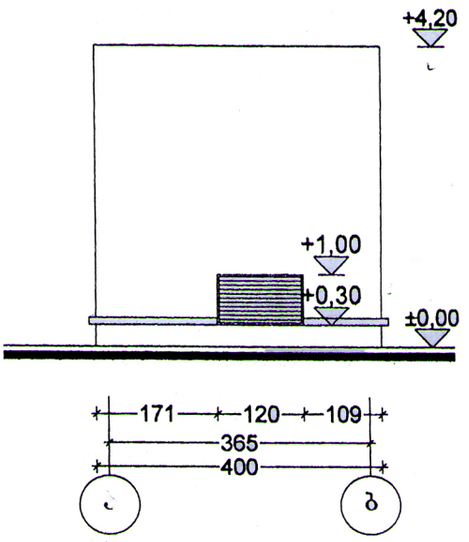

სართულის გეგმა
მ. 1:100

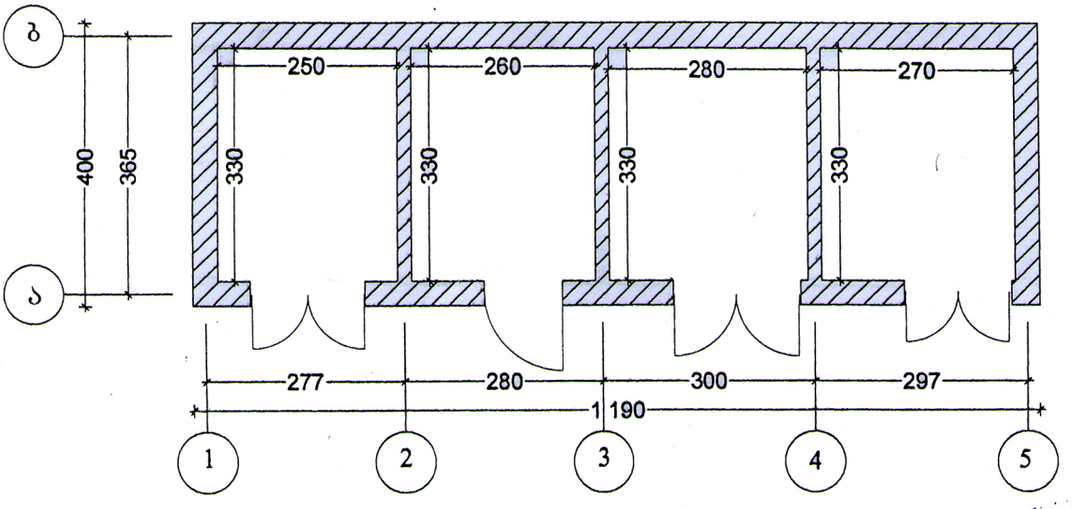

შ.პ.ს. "აბრისი"					AI აბრისი
ძ. თბილისი, სოფ. დიღომი, ნაკვეთი 035/552					
დირექტორი		თ. გვენცაძე	არქიტექტურული ნაწილი	ფურცელი	2
პრ. ავტორი		თ. გოგია		თარიღი	2011
			I კლასის შენობა	მასშტაბი	1:100