სახელოსნო №4

+995 555 577 499
INFO@SN4.GE
www.sn4.ge
www.facebook.com/sakhelosnoN4
ქ. თბილისი, 0179, ზ. ფალიაშვილის 37

ინდივიდუალური საცხოვრებელი სახლი

ნაგებობის სტრუქტურული ელემენტების პროექტი

2021 წ. თბილისი

ნახაზების უწყისი

#	ფურცლის დასახელება	გვერდი
	H1, H2, H3	
1	ნახაზების უწყისი	კ-001
2	განმარტებითი ბარათი	კ-002
3	ქვაბულის კედლის გამაგრების სქემატური ნახაზი - სახლი #1	კ-003
4	ქვაბულის კედლის გამაგრების სქემატური ნახაზი - სახლი #2	კ-004
5	ქვაბულის კედლის გამაგრების სქემატური ნახაზი - სახლი #3	კ-005
	H1	
6	საძირკვლის ფილა -6.40 ნიშნულზე - საყალიბო ნახაზი	კ-101
7	საძირკვლის ფილა -6.40 ნიშნულზე - ქვედა და ზედა შრეების არმირება ძირითადი ბადეებით	კ-102
8	საძირკვლის ფილა -6.40 ნიშნულზე - ვერტიკალური საკიდების განლაგების გეგმა	კ-103
9	საძირკვლის ფილა -6.40 ნიშნულზე - ზედა შრის ბადის დამჭერი ფიქსატორების განლაგების გეგმა	კ-104
10	საძირკვლის ფილა -6.40 ნიშნულზე - კვეთები 1-1 და 2-2	კ-105
11	საძირკვლის ფილა -6.40 ნიშნულზე - კვეთი 3-3 და პოზიციები	კ-106
12	საძირკვლის ფილა -6.40 ნიშნულზე - არმირებუკლი კედლის მოწყობის გეგმა	კ-107
13	არმირებული კედლის მოწყობა - პრინციპული კვეთები #1, #2 და ვერტიკალური კვეთი	კ-108
14	კედლის არმირების პრინციპული კვანძი #1, #2 და #3 ჰორიზონტალური კვეთი -6.40-დან -3.40-მდე	კ-109
15	არმირებული კედლის მოწყობა - პოზიციები და სპეციფიკაცია	კ-110
16	გადახურვის გეგმა -3.40 ნიშნულზე - საყალიბო ნახაზი	კ-201
17	გადახურვის გეგმა -3.40 ნიშნულზე - ქვედა და ზედა შრეების არმირება ძირითადი ბადეებით	კ-202
18	გადახურვის გეგმა -3.40 ნიშნულზე - კვეთები 1-1, 2-2, 3-3 და 4-4	კ-203
19	მონოლითური რიგელისა და ფილის არმირების სქემატური ფრაგმენტი	კ-204
20	გადახურვის გეგმა -3.40 ნიშნულზე - პოზიციები და სპეციფიკაცია	კ-205
21	გადახურვის გეგმა -3.40 ნიშნულზე - არმირებული კედლების მარკირების გეგმა	კ-206
22	არმირებული კედლის მოწყობა - პრინციპული კვეთები #1 და #2	კ-207
23	კედლის არმირების პრინციპული კვანძი #1, #2 და #3 ჰორიზონტალური კვეთი -3.40-დან -0.10-მდე	კ-208
24	არმირებული კედლის მოწყობა - ვერტიკალური კვეთი -3.40 ნიშნულიდან -0.10 ნიშნულამდე	კ-209
25	გადახურვის გეგმა -0.10 ნიშნულზე - საყალიბო ნახაზი	კ-210
26	გადახურვის გეგმა -0.10 ნიშნულზე - ქვედა და ზედა შრეების არმირება ძირითადი ბადეებით	კ-211
27	გადახურვის გეგმა -0.10 ნიშნულზე - კვეთები 1-1, 2-2 და 3-3	კ-212
28	მონოლითური რიგელისა და ფილის არმირების სქემატური ფრაგმენტი	კ-213
29	გადახურვის გეგმა -0.10 ნიშნულზე - კვეთი 4-4, პოზიციები და სპეციფიკაცია	კ-214
30	გადახურვის გეგმა -0.10 ნიშნულზე - არმირებული კედლების მარკირების გეგმა	კ-215
31	არმირებული კედლის მოწყობა - პრინციპული კვეთები #1 და #2	კ-216
32	კედლის არმირების პრინციპული კვანძი #1, #2 და #3 ჰორიზონტალური კვეთი -0.10-დან +3.20-მდე	კ-217
33	არმირებული კედლის მოწყობა - ვერტიკალური კვეთი -0.10 ნიშნულიდან +3.20 ნიშნულამდე	კ-218
34	გადახურვის გეგმა +3.20 ნიშნულზე - საყალიბო ნახაზი	კ-219
35	გადახურვის გეგმა +3.20 ნიშნულზე - ქვედა და ზედა შრეების არმირება ძირითადი ბადეებით	კ-220
36	გადახურვის გეგმა +3.20 ნიშნულზე - კვეთები 1-1, 2-2 და 3-3	კ-221
37	მონოლითური რიგელისა და ფილის არმირების სქემატური ფრაგმენტი	კ-222
38	გადახურვის გეგმა +3.20 ნიშნულზე - კვეთი 4-4, პოზიციები და სპეციფიკაცია	კ-223
39	გადახურვის გეგმა +3.20 ნიშნულზე - არმირებული კედლების მარკირების გეგმა	კ-224
40	არმირებული კედლის მოწყობა - პრინციპული კვეთები #1 და #2	კ-225
41	კედლის არმირების პრინციპული კვანძი #1, #2 და #3 ჰორიზონტალური კვეთი +3.20-დან +8.60-მდე	კ-226
42	არმირებული კედლის მოწყობა - ვერტიკალური კვეთი +3.20-დან +8.60-მდე და სპეციფიკაცია	კ-227
43	გადახურვის გეგმა +8.60 ნიშნულზე - საყალიბო ნახაზი	კ-228
44	გადახურვის გეგმა +8.60 ნიშნულზე - ქვედა და ზედა შრეების არმირება ძირითადი ბადეებით	კ-229
45	გადახურვის გეგმა +8.60 ნიშნულზე - კვეთები 1-1, 2-2, 3-3 და 4-4	კ-230
46	მონოლითური რიგელისა და ფილის არმირების სქემატური ფრაგმენტი	კ-231
47	გადახურვის გეგმა +8.60 ნიშნულზე - პოზიციები და სპეციფიკაცია	კ-232
48	გადახურვის გეგმა +8.60 ნიშნულზე - არმირებული კედლების მარკირების გეგმა	კ-233
49	არმირებული კედლის მოწყობა - პრინციპული კვეთები #1 და #2	კ-234
50	არმირებული კედლის მოწყობა - ჰორიზონტალური და ვერტიკალური კვეთები +8.60-დან +10.95-მდე	კ-235
51	მონოლითური კიბე #1-ის მოწყობა - გეგმა -3.40; -0.10; +3.20; +5.90; +8.60 ნიშნულზე და ჭრილი 1-1	კ-236
52	კიბის მოწყობის სქემატური არმირების ფრაგმენტი 1,2,3 და სპეციფიკაცია	კ-237
53	სვეტების მარკირების გეგმა -6.40 ნიშნულიდან -3.40 ნიშნულამდე სამგანზომილებიანი ხედი	კ-301
54	სვეტების მარკირების გეგმა -3.40 ნიშნულიდან -0.10 ნიშნულამდე სამგანზომილებიანი ხედი	კ-302
55	სვეტების მარკირების გეგმა -0.10 ნიშნულიდან +3.20 ნიშნულამდე სამგანზომილებიანი ხედი	კ-303
56	სვეტების მარკირების გეგმა +3.20 ნიშნულიდან +8.60 ნიშნულამდე სამგანზომილებიანი ხედი	კ-304
57	მონოლითური სვეტი #1, კვეთი 1-1, პოზიციები და სპეციფიკაცია	კ-305
58	მონოლითური სვეტი #2, კვეთი 1-1, პოზიციები და სპეციფიკაცია	კ-306
59	მონოლითური სვეტი #3, კვეთი 1-1, პოზიციები და სპეციფიკაცია	კ-307
60	მონოლითური სვეტი #4, კვეთი 1-1, პოზიციები და სპეციფიკაცია	კ-308
	H2	
61	საძირკვლის ფილა -6.60 ნიშნულზე - საყალიბო ნახაზი	კ-101
62	საძირკვლის ფილა -6.60 ნიშნულზე - ქვედა და ზედა შრეების არმირება ძირითადი ბადეებით	კ-102
63	საძირკვლის ფილა -6.60 ნიშნულზე - ვერტიკალური საკიდების განლაგების გეგმა	კ-103
64	საძირკვლის ფილა -6.60 ნიშნულზე - ზედა შრის ბადის დამჭერი ფიქსატორების განლაგების გეგმა	კ-104
65	საძირკვლის ფილა -6.60 ნიშნულზე - კვეთები 1-1 და 2-2	კ-105
66	საძირკვლის ფილა -6.60 ნიშნულზე - კვეთი 3-3 და პოზიციები	კ-106
67	საძირკვლის ფილა -6.60 ნიშნულზე - არმირებუკლი კედლის მოწყობის გეგმა	კ-107
68	არმირებული კედლის მოწყობა - პრინციპული კვეთები #1, #2 და ვერტიკალური კვეთი	კ-108
69	კედლის არმირების პრინციპული კვანძი #1, #2 და #3 ჰორიზონტალური კვეთი -6.60-დან -3.60-მდე	კ-109
70	არმირებული კედლის მოწყობა - პოზიციები და სპეციფიკაცია	კ-110
71	გადახურვის გეგმა -3.60 ნიშნულზე - საყალიბო ნახაზი	კ-201
72	გადახურვის გეგმა -3.60 ნიშნულზე - ქვედა და ზედა შრეების არმირება ძირითადი ბადეებით	კ-202
73	გადახურვის გეგმა -3.60 ნიშნულზე - კვეთები 1-1, 2-2, 3-3 და 4-4	კ-203
74	მონოლითური რიგელისა და ფილის არმირების სქემატური ფრაგმენტი	კ-204
75	გადახურვის გეგმა -3.60 ნიშნულზე - პოზიციები და სპეციფიკაცია	კ-205
76	გადახურვის გეგმა -3.60 ნიშნულზე - არმირებული კედლების მარკირების გეგმა	კ-206
77	არმირებული კედლის მოწყობა - პრინციპული კვეთები #1 და #2	კ-207
78	კედლის არმირების პრინციპული კვანძი #1, #2 და #3 ჰორიზონტალური კვეთი -3.60-დან -0.10-მდე	კ-208
79	არმირებული კედლის მოწყობა - ვერტიკალური კვეთი -3.60 ნიშნულიდან -0.10 ნიშნულამდე	კ-209
80	გადახურვის გეგმა -0.10 ნიშნულზე - საყალიბო ნახაზი	კ-210
81	გადახურვის გეგმა -0.10 ნიშნულზე - ქვედა და ზედა შრეების არმირება ძირითადი ბადეებით	კ-211
82	გადახურვის გეგმა -0.10 ნიშნულზე - კვეთები 1-1, 2-2 და 3-3	კ-212
83	მონოლითური რიგელისა და ფილის არმირების სქემატური ფრაგმენტი	კ-213
84	გადახურვის გეგმა -0.10 ნიშნულზე - კვეთი 4-4, პოზიციები და სპეციფიკაცია	კ-214
85	გადახურვის გეგმა -0.10 ნიშნულზე - არმირებული კედლების მარკირების გეგმა	კ-215

#	ფურცლის დასახელება	გვერდი
	H2	
86	არმირებული კედლის მოწყობა - პრინციპული კვეთები #1 და #2	კ-216
87	კედლის არმირების პრინციპული კვანძი #1, #2 და #3 ჰორიზონტალური კვეთი -0.10-დან +3.20-მდე	კ-217
88	არმირებული კედლის მოწყობა - ვერტიკალური კვეთი -0.10 ნიშნულიდან +3.20 ნიშნულამდე	კ-218
89	გადახურვის გეგმა +3.20 ნიშნულზე - საყალიბო ნახაზი	კ-219
90	გადახურვის გეგმა +3.20 ნიშნულზე - ქვედა და ზედა შრეების არმირება ძირითადი ბადეებით	კ-220
91	გადახურვის გეგმა +3.20 ნიშნულზე - კვეთები 1-1, 2-2 და 3-3	კ-221
92	მონოლითური რიგელისა და ფილის არმირების სქემატური ფრაგმენტი	კ-222
93	გადახურვის გეგმა +3.20 ნიშნულზე - კვეთი 4-4, პოზიციები და სპეციფიკაცია	კ-223
94	გადახურვის გეგმა +3.20 ნიშნულზე - არმირებული კედლების მარკირების გეგმა	კ-224
95	არმირებული კედლის მოწყობა - პრინციპული კვეთები #1 და #2	კ-225
96	კედლის არმირების პრინციპული კვანძი #1, #2 და #3 ჰორიზონტალური კვეთი +3.20-დან +8.60-მდე	კ-226
97	არმირებული კედლის მოწყობა - ვერტიკალური კვეთი +3.20-დან +8.60-მდე და სპეციფიკაცია	კ-227
98	გადახურვის გეგმა +8.60 ნიშნულზე - საყალიბო ნახაზი	კ-228
99	გადახურვის გეგმა +8.60 ნიშნულზე - ქვედა და ზედა შრეების არმირება ძირითადი ბადეებით	კ-229
100	გადახურვის გეგმა +8.60 ნიშნულზე - კვეთები 1-1, 2-2, 3-3 და 4-4	კ-230
101	მონოლითური რიგელისა და ფილის არმირების სქემატური ფრაგმენტი	კ-231
102	გადახურვის გეგმა +8.60 ნიშნულზე - პოზიციები და სპეციფიკაცია	კ-232
103	გადახურვის გეგმა +8.60 ნიშნულზე - არმირებული კედლების მარკირების გეგმა	კ-233
104	არმირებული კედლის მოწყობა - პრინციპული კვეთები #1 და #2	კ-234
105	არმირებული კედლის მოწყობა - ჰორიზონტალური და ვერტიკალური კვეთები +8.60-დან +10.95-მდე	კ-235
106	მონოლითური კიბე #1-ის მოწყობა - გეგმა -3.60; -0.10; +3.20; +5.90; +8.60 ნიშნულზე და ჭრილი 1-1	კ-236
107	კიბის მოწყობის სქემატური არმირების ფრაგმენტი 1,2,3 და სპეციფიკაცია	კ-237
108	სვეტების მარკირების გეგმა -6.60 ნიშნულიდან -3.60 ნიშნულამდე სამგანზომილებიანი ხედი	კ-301
109	სვეტების მარკირების გეგმა -3.60 ნიშნულიდან -0.10 ნიშნულამდე სამგანზომილებიანი ხედი	კ-302
110	სვეტების მარკირების გეგმა -0.10 ნიშნულიდან +3.20 ნიშნულამდე სამგანზომილებიანი ხედი	კ-303
111	სვეტების მარკირების გეგმა +3.20 ნიშნულიდან +8.60 ნიშნულამდე სამგანზომილებიანი ხედი	კ-304
112	მონოლითური სვეტი #1, კვეთი 1-1, პოზიციები და სპეციფიკაცია	კ-305
113	მონოლითური სვეტი #2, კვეთი 1-1, პოზიციები და სპეციფიკაცია	კ-306
114	მონოლითური სვეტი #3, კვეთი 1-1, პოზიციები და სპეციფიკაცია	კ-307
115	მონოლითური სვეტი #4, კვეთი 1-1, პოზიციები და სპეციფიკაცია	კ-308
	H3	
116	საძირკვლის ფილა -7.40 ნიშნულზე - საყალიბო ნახაზი	კ-101
117	საძირკვლის ფილა -7.40 ნიშნულზე - კვეთები 1-1 და 2-2	კ-102
118	საძირკვლის ფილა -7.40 ნიშნულზე - კვეთი 3-3 დდა პოზიციები	კ-103
119	საძირკვლის ფილა -7.40 ნიშნულზე - კვეთი 4-4 და სპეციფიკაცია	კ-104
120	საძირკვლის ფილა -7.40 ნიშნულზე - ქვედა და ზედა შრის არმირება ძირითადი ბადეებით	კ-105
121	საძირკვლის ფილა -7.40 ნიშნულზე - ვერტიკალური საკიდების განლაგების გეგმა	კ-106
122	საძირკვლის ფილა -7.40 ნიშნულზე - ზედა შრის ბადის დამჭერი ფიქსატორების განლაგების გეგმა	კ-107
123	საძირკვლის ფილა -7.40 ნიშნულზე - არმირებული კედლების მარკირების გეგმა	კ-108
124	არმირებული კედლის მოწყობა - პრინციპული კვეთები #1, #2	კ-109
125	კედლის არმირების პრინციპული კვანძი #1, #2 და #3 ჰორიზონტალური კვეთი -7.40-დან -4.50-მდე	კ-110
126	არმირებული კედლის მოწყობა - ვერტიკალური კვეთი -7.40-დან -4.50-მდე	კ-111
127	გადახურვის გეგმა -4.50 ნიშნულზე - საყალიბო ნახაზი	კ-201
128	გადახურვის გეგმა -4.50 ნიშნულზე - კვეთები 1-1, 2-2, 3-3, 4-4 და სპეციფიკაცია	კ-202
129	მონოლითური რიგელისა და ფილის არმირების სქემატური ფრაგმენტი	კ-203
130	გადახურვის გეგმა -4.50 ნიშნულზე - ქვედა და ზედა შრეების არმირება ძირითადი ბადეებით	კ-204
131	გადახურვის გეგმა -4.50 ნიშნულზე - არმირებული კედლების მარკირების გეგმა	კ-205
132	არმირებული კედლის მოწყობა - პრინციპული კვეთები #1, #2 და #3	კ-206
133	კედლის არმირების პრინციპული კვანძი #1, #2 და #3 ჰორიზონტალური კვეთი -4.50-დან -0.10-მდე	კ-207
134	არმირებული კედლის მოწყობა - ვერტიკალური კვეთი -4.50 ნიშნულიდან -0.10 ნიშნულამდე	კ-208
135	გადახურვის გეგმა -0.10 ნიშნულზე - საყალიბო ნახაზი	კ-209
136	გადახურვის გეგმა -0.10 ნიშნულზე - კვეთები 1-1, 2-2, 3-3	კ-210
137	გადახურვის გეგმა -0.10 ნიშნულზე - კვეთი 4-4 და სპეციფიკაცია	კ-211
138	გადახურვის გეგმა -0.10 ნიშნულზე - ქვედა და ზედა შრეების არმირება ძირითადი ბადეებით	კ-212
139	მონოლითური რიგელისა და ფილის არმირების სქემატური ფრაგმენტი	კ-213
140	გადახურვის გეგმა -0.10 ნიშნულზე - არმირებული კედლების მარკირების გეგმა	კ-214
141	არმირებული კედლის მოწყობა - პრინციპული კვეთები #1, #2 და #3	კ-215
142	კედლის არმირების პრინციპული კვანძი #1, #2 და #3 ჰორიზონტალური კვეთი -0.10-დან -+3.20-მდე	კ-216
143	არმირებული კედლის მოწყობა - ვერტიკალური კვეთი -0.10 ნიშნულიდან +3.20 ნიშნულამდე	კ-217
144	გადახურვის გეგმა +3.20 ნიშნულზე - საყალიბო ნახაზი	კ-218
145	გადახურვის გეგმა +3.20 ნიშნულზე - კვეთები 1-1, 2-2, 3-3	კ-219
146	გადახურვის გეგმა +3.20 ნიშნულზე - კვეთი 4-4 და სპეციფიკაცია	კ-220
147	გადახურვის გეგმა +3.20 ნიშნულზე - ქვედა და ზედა შრეების არმირება ძირითადი ბადეებით	კ-221
148	მონოლითური რიგელისა და ფილის არმირების სქემატური ფრაგმენტი	კ-222
149	გადახურვის გეგმა +3.20 ნიშნულზე - არმირებული კედლების მარკირების გეგმა	კ-223
150	არმირებული კედლის მოწყობა - პრინციპული კვეთები #1, #2 და #3	კ-224
151	კედლის არმირების პრინციპული კვანძი #1, #2 და #3 ჰორიზონტალური კვეთი +3.20-დან -+9.10-მდე	კ-225
152	არმირებული კედლის მოწყობა - ვერტიკალური კვეთი +3.20 ნიშნულიდან +9.10 ნიშნულამდე	კ-226
153	გადახურვის გეგმა +9.10 ნიშნულზე - საყალიბო ნახაზი	კ-227
154	გადახურვის გეგმა +9.10 ნიშნულზე - კვეთები 1-1, 2-2, 3-3 და 4-4	კ-228
155	გადახურვის გეგმა +9.10 ნიშნულზე - სპეციფიკაცია	კ-229
156	გადახურვის გეგმა +3.20 ნიშნულზე - ქვედა და ზედა შრეების არმირება ძირითადი ბადეებით	კ-230
157	მონოლითური რიგელისა და ფილის არმირების სქემატური ფრაგმენტი	კ-231
158	გადახურვის გეგმა +3.20 ნიშნულზე - არმირებული კედლების მარკირების გეგმა	კ-232
159	არმირებული კედლის მოწყობა - პრინციპული კვეთი #1 და ვერტიკალური კვეთი	კ-233
160	კედლის არმირების პრინციპული კვანძი #1, #2 და #3 ჰორიზონტალური კვეთი +9.10-დან 11.45-მდე	კ-234
161	მონოლითური კიბე #1-ის მოწყობის გეგმა -4.50; -0.10; +3.20; +5.90; +9.10 ნიშნულებზე, ჭრილი 1-1	კ-235
162	კიბის მოწყობის სქემატური ფრაგმენტები 1, 2, 3 და სპეციფიკაცია	კ-236
163	სვეტების მარკირების გეგმა -7.40 ნიშნულიდან -4.50 ნიშნულამდე სამგანზომილებიანი ხედი	კ-301
164	მონოლითური სვეტი #1, კვეთი 1-1, პოზიციები და სპეციფიკაცია	კ-302
165	სვეტების მარკირების გეგმა -4.50 ნიშნულიდან 0.10 ნიშნულამდე სამგანზომილებიანი ხედი	კ-303
166	მონოლითური სვეტი #2, კვეთი 1-1, პოზიციები და სპეციფიკაცია	კ-304
167	მონოლითური სვეტი #3, კვეთი 1-1, პოზიციები და სპეციფიკაცია	კ-305
168	სვეტების მარკირების გეგმა -0.10 ნიშნულიდან +3.20 ნიშნულამდე სამგანზომილებიანი ხედი	კ-306
169	მონოლითური სვეტი #4, კვეთი 1-1, პოზიციები და სპეციფიკაცია	კ-307
170	მონოლითური სვეტი #5, კვეთი 1-1, პოზიციები და სპეციფიკაცია	კ-308
171	სვეტების მარკირების გეგმა +3.20 ნიშნულიდან +9.10 ნიშნულამდე სამგანზომილებიანი ხედი	კ-309
172	მონოლითური სვეტი #6, კვეთი 1-1, პოზიციები და სპეციფიკაცია	კ-310

ფორმატი	თარიღი	დაკვეთა #
A3	2021 იანვ.	01 - 21

სახელოსნო N4

შენობის ბლოკები

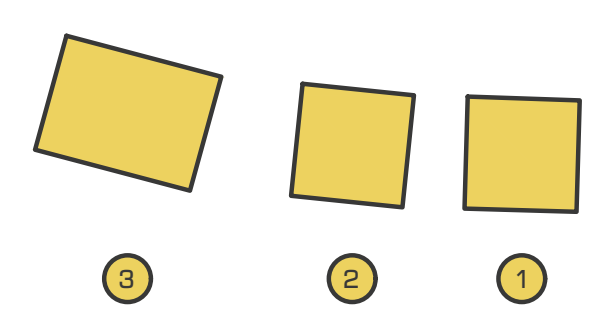

პირობითი აღნიშვნები

- კონსტრუქციის კონტური
- ღერძის ხაზი
- ამოჭრა კონსტრუქციაში
- საძირკვლის ფილა

შენიშვნები

1. სტრუქტურული ელემენტების დაკვალვა მოხდეს არქიტექტურული და ტექნოლოგიური ნახაზების მიხედვით;
2. იატაკში, სახურავში და კედლებში დასატოვებელი ღიობების ზომები და ადგილმდებარეობა დაზუსტდეს ტექნოლოგიური ნახაზების მიხედვით;
3. კედლების და საძირკვლის ჰიდროიზოლაცია მოხდეს ტექნიკური მოთხოვნების და შესაბამისი პროექტის მიხედვით;
4. კონსტრუქციებში შეტანილი ყველა შესაძლო ცვლილება უნდა შეთანხმდეს პროექტის მთავარ სტრუქტურულ ინჟინერთან.

პროექტის დასახელება და მისამართი

ინდივიდუალური საცხოვრებელი სახლი
სექტორი 15, სახლი N1, 2, 3

ქ. თბილისი, წყნეთი, ბაგების სატყეო ტერიტორია, ნაკვეთი N81, ს.კ. 01.20.01.010.452

პროექტის დამკვეთი

KHMALADZE ARCHITECTS

საპროექტო ორგანიზაცია

შპს. "სახელოსნო N4"

ს/კ: 401988587

მის.: ქ. თბილისი, 0179, ზ. ფალიაშვილის 37

ტელ.: +995 555 577 499

ელ. ფოსტა: info@sn4.ge

საპროექტო ჯგუფი

დირექტორი	[signature]	ი. გოგოხია
ანალიტიკური მოდელირება	[signature]	გ. ცინცაბაძე
შეასრულა	[signature]	გ. მალანია
შეამოწმა	[signature]	ი. გოგოხია

ფურცლის სათაური

ნახაზების უწყისი

სტადია	ფურცლები	გვერდი
DE	H(1,2,3)	SE -001

შენობა ნაგებობის გეოლოგიური ნაწილის განმარტებითი ბარათი:
მიწიოს ნაკვეთის მდებარეობა.

ტერიტორია მდებარეობს, ქ. თბილისში, ბაგების სატყეო ტერიტორიაზე ნაკვეთი #81-ში, ს/კ: 01.20.01.010.452

დასკვნა რეკომენდაციები:

- გრუნტი სეისმური თვისებების მიხედვით მიეკუთვნება სნ და წ. II-7-81 - სუსტად გამოფიტული არგილიტ. და ქვიშაქვების მორიგეობა I ((პირველ) კატეგორიას
- დამუშავების სიძნელის მიხედვით (СНиП IV-5-82) გრუნტი განეკუთვნება $28^{ბ}$ - VI კატეგორიას.
- საქართველოს სეისმური დარაიონების მიხედვით სამშენებლო მოედანი განლაგებულია 8 ბალიან ზონაში

სრული ინფორმაციისთვის იხილეთ საინჟინრო-გეოლოგიური კვლევა.

შენობის სტრუქტურული ელემენტების აღწერა

საპროექტო შენობა შედგება სამი ბლოკისგან, შენობა #1, #2 და #3. სამივე შენობა წარმოადგენს დამოუკიდებელ ნაგებობებს, რომლებიც არ არიან ერთმანეთთან დაკავშირებულები. შენობა #1 და #3 იდენტური ტიპის ნაგებობებია.
სამივე შენობა გეგმაში მართკუთხა ფორმისაა, სამი მიწის ზედა და ერთი მიწის ქვედა სართულით. საძირკველი წარმოდგენილია მონოლითური ფილით H=40 სმ. შენობის მზიდ, სტრუქტურულ ელემენტებს წარმოადგენს მონოლითური რკინა-ბეტონის ღეროვან ფირფიტოვანი სივრცული სისტემა. შენობის ვერტიკალური სიხისტე იქმნება ჩარჩოებით. სვეტების კვეთის ზომა არის 40*40 სმ. გადახურვა წარმოადგენს ფილას, წიბოების გარეშე, სისქით 20 სმ. (იხ. შესაბამისი ნახაზები)

დამატებით ინფორმაცია
- კონსტრუქციებში გამოყენებულია არმატურა კლასით A240C; A500C (ГОСТ 5781-82) და B-7.5; B-25 კლასის ბეტონი (ГОСТ 25192-82). ცალკეული კონსტრუქციული ელემენტების ბეტონის მარკა იხილეთ შესაბამის ნახაზებზე
- შენობის გაანგარიშება შესრულდა "LIRA-SAPR 2017" პროგრამული კომპლექსის მეშვეობით, სასრული ელემენტების მეთოდის საფუძველზე. შენობის საანგარიშო მოდელი შედგენილია არქიტექტურული ნახაზების მიხედვით.
- პროექტი შესრულებული ქვეყანაში მოქმედი ნორმატიული დოკუმენტების მოთხოვნების შესაბამისად.

ზოგადი შენიშვნები
სამშენებლო მოედნის დახასიათება

- საქართველოს ტერიტორიის სეისმური საშიშროების რუკის მიხედვით სამშენებლო მოედნის სეისმურობა: 8 ბალი. გრუნტის პიკური აჩქარება: 0.17g
- საქართველოს ტერიტორიის სამშენებლო კლიმატური დარაიონების რუკის მიხედვით თოვლის საფარის ნორმატიული წონა: 0.50 კპა.
- საქართველოს ტერიტორიის სამშენებლო კლიმატური დარაიონების რუკის მიხედვით ქარის წნევის ნორმატიული მნიშვნელობა: 0.75 კპა.

რკინაბეტონის ელემენტები
- აუცილებელია, რომ შენობის სტრუქტურული ელემენტების დაკვალვა მოხდეს არქიტექტურული ნახაზების მიხედვით.
- აუცილებელია, რომ სასტუმროს ნაწილში კონსოლების ქვემოთ საყალიბე დგარები არ მოიხსნას მშენებლობის დასრულებამდე
- განსაკუთრებული ყურადღება მიექცეს არმატურის წარმომავლობას, რათა მისი ფიზიკურ-მექანიკური მახასიათებლები შეესაბამებოდეს პროექტში მითითებულ სტანდარტებს, აგრეთვე ბეტონის კლასს, განსაკუთრებით ზამთრის პირობებში და ზაფხულის ცხელ დღეებში.
- სამშენებლო მოედანზე აუცილებელია განხორციელდეს სამშენებლო მასალების სისტემატური კონტროლი. მშენებლობაზე გადაზიდულ მასალებს თან უნდა ახლდეს ქარხნის პასპორტი რომელზეც მითითებული იქნება ტექნიკური მახასიათებლები, მაგ.: მასალის სიმტკიცის ზღვარი, ყინვამედეგობის მაჩვენებელი და სხვა.
- ბეტონის სამუშაოების წარმოებისას მშრალი და ცხელი კლიმატის პირობებში 25° C -ზე მეტი ჰაერის ტემპერატურისას და 50% -ზე ნაკლები ფარდობითი ტენიანობისა - გამოყენებულ იქნას ცემენტები, რომელთა სამარკო სიმტკიცე არანაკლებ 20% -ით სჭარბობს ბეტონის საპროექტო მარკას.
- ახლადჩაწყობილი ბეტონი დაცული უნდა იქნას მექანიკური დაზიანებისაგან (და/ან ზემოქმედებისაგან), მზის სხივების პირდაპირი მოხვედრისგან, ყინვისგან, ქარისგან. პროექტში მითითებული სიმტკიცის 75% -ის მიღწევამდე ბეტონის სტრუქტურა ადვილად იმსხვრევა, აქედან გამომდინარე აღნიშნული სიმტკიცის აკრეფვამდე აუცილებელია მკაცრად დაცული იქნას ტემპერატურის და ტენიანობის რეჟიმი.
- კონსტრუქციების ხანძარსაწინააღმდეგო დაცვა და ანტიკოროზიული ღონისძიებები შესრულდეს ნორმების СНиП 2.01.02-85* და СНиП 2.03.11-85 მოთხოვნების შესაბამისად.

უსაფრთხოება
- მშენებლობის პროცესი წარიმართოს საქართველოს მთავრობის 2007 წლის 28 მარტის #62 დადგენილების მოთხოვნების შესაბამისად და მკაცრად იქნას დაცული უსაფრთხოების წესები.

საპროექტო შენობის ბლოკების მარკირების გეგმა
მ. 1:250



ფორმატი	თარიღი	დაკვეთა #
A3	2021 იანვ.	01 - 21

სახელოსნო N4

შენობის ბლოკები

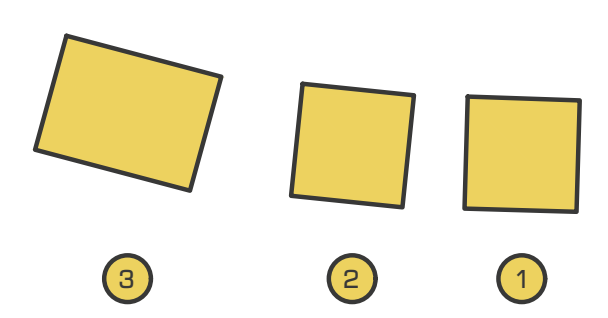

პირობითი აღნიშვნები

- კონსტრუქციის კონტური
- ღერძის ხაზი
- ამოჭრა კონსტრუქციაში
- საძირკვლის ფილა

შენიშვნები

1. სტრუქტურული ელემენტების დაკვალვა მოხდეს არქიტექტურული და ტექნოლოგიური ნახაზების მიხედვით;
2. იატაკში, სახურავში და კედლებში დასატოვებელი ღიობების ზომები და ადგილმდებარეობა დაზუსტდეს ტექნოლოგიური ნახაზების მიხედვით;
3. კედლების და საძირკვლის ჰიდროიზოლაცია მოხდეს ტექნიკური მოთხოვნების და შესაბამისი პროექტის მიხედვით;
4. კონსტრუქციებში შეტანილი ყველა შესაძლო ცვლილება უნდა შეთანხმდეს პროექტის მთავარ სტრუქტურულ ინჟინერთან.

პროექტის დასახელება და მისამართი

ინდივიდუალური საცხოვრებელი სახლი
სექტორი 15, სახლი N1, 2, 3

ქ. თბილისი, წყნეთი, ბაგების სატყეო ტერიტორია, ნაკვეთი N81, ს.კ. 01.20.01.010.452

პროექტის დამკვეთი

KHMALADZE ARCHITECTS

საპროექტო ორგანიზაცია

შპს. "სახელოსნო N4"

ს/კ: 401988587

მის.: ქ. თბილისი, 0179, ზ. ფალიაშვილის 37

ტელ.: +995 555 577 499

ელ. ფოსტა: info@sn4.ge

საპროექტო ჯგუფი

დირექტორი	[signature]	ი. გოგოხია
ანალიტიკური მოდელირება	[signature]	გ. ცინცაბაძე
შეასრულა	[signature]	გ. მალანია
შეამოწმა	[signature]	ი. გოგოხია

ფურცლის სათაური

განმარტებითი ბარათი

სტადია	ფურცლები	გვერდი
DE	H(1,2,3)	SE -002

შენობის განივი ჭრილი
სახლი N1
მ. 1:150

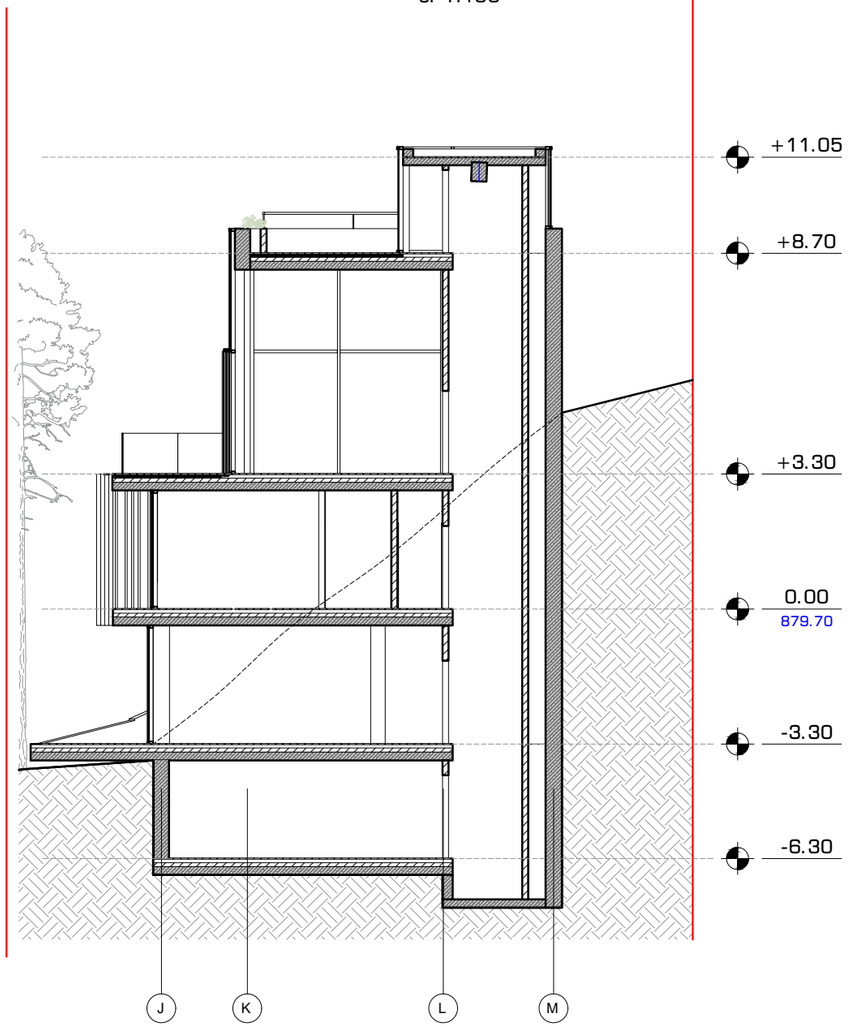

ქვაბულის ჭრილი
სახლი N1
მ. 1:150

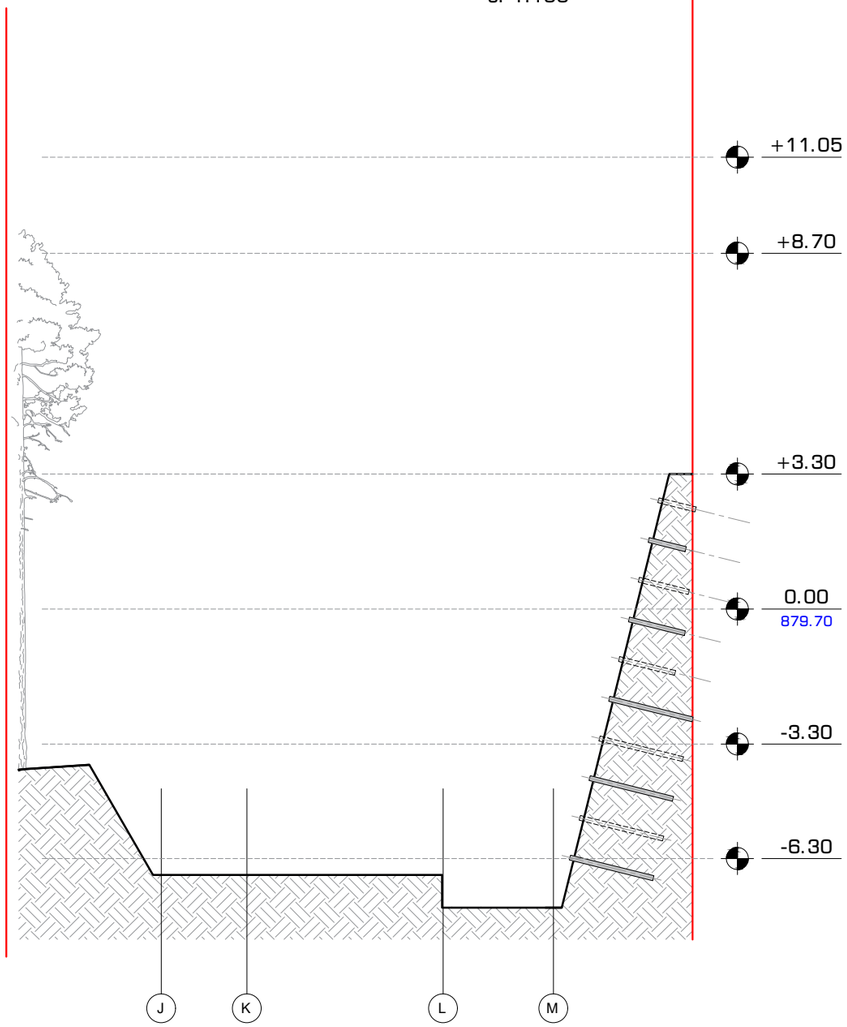

ანკერების პარამეტრები:

- ანკერის დიამეტრი 120 მმ;
- მანძილი ანკერებს შორის 2 მ. ქვადრაკულად;
- ანგერის სიგრძე 2 მ (1.0 მ ჩაანკერება კლდეში);
- ნორმალური ძალა ანკერში 30 KN;
- ანკერის კუთხე ვერტიკალიდან ~ 104°.

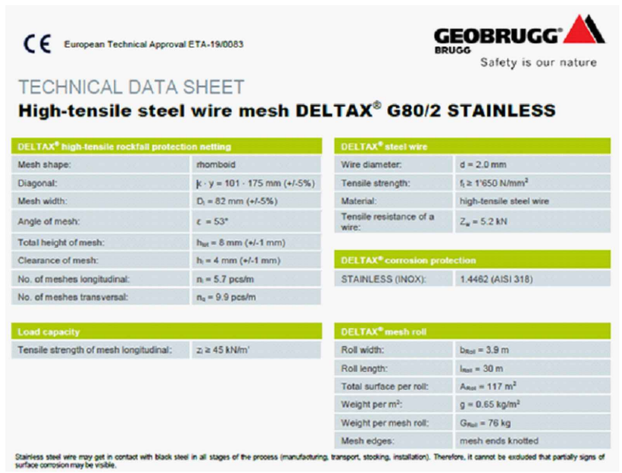

CE European Technical Approval ETA-19/0083

GEOBRUGG BRUGG Safety is our nature

TECHNICAL DATA SHEET

High-tensile steel wire mesh DELTAX® G80/2 STAINLESS

DELTAX® high-tensile rockfall protection netting	
Mesh shape:	rhomboid
Diagonal:	$\|x \cdot y\|$ = 101 · 175 mm (+/-5%)
Mesh width:	D_i = 82 mm (+/-5%)
Angle of mesh:	ε = 53°
Total height of mesh:	h_{tot} = 8 mm (+/-1 mm)
Clearance of mesh:	h_i = 4 mm (+/-1 mm)
No. of meshes longitudinal:	n_l = 5.7 pcs/m
No. of meshes transversal:	n_q = 9.9 pcs/m

DELTAX® steel wire	
Wire diameter:	d = 2.0 mm
Tensile strength:	$f_t \geq 1'650$ N/mm²
Material:	high-tensile steel wire
Tensile resistance of a wire:	Z_w = 5.2 kN

DELTAX® corrosion protection	
STAINLESS (INOX):	1.4462 (AISI 318)

Load capacity	
Tensile strength of mesh longitudinal:	$z_l \geq$ 45 kN/m'

DELTAX® mesh roll	
Roll width:	b_{Roll} = 3.9 m
Roll length:	l_{Roll} = 30 m
Total surface per roll:	A_{Roll} = 117 m²
Weight per m²:	g = 0.65 kg/m²
Weight per mesh roll:	G_{Roll} = 76 kg
Mesh edges:	mesh ends knotted

Stainless steel wire may get in contact with black steel in all stages of the process (manufacturing, transport, stocking, installation). Therefore, it cannot be excluded that partially signs of surface corrosion may be visible.

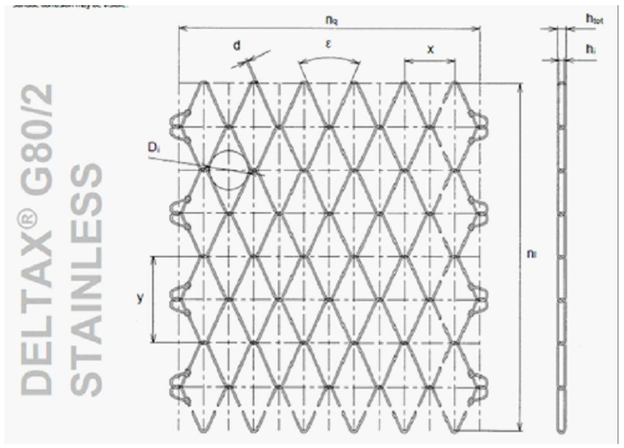

ფორმატი	თარიღი	დაკვეთა #
A3	2021 იან3.	01 - 21

სანჯღრისხარ N4

შენობის ბლოკები



პირობითი აღნიშვნები

- კონსტრუქციის კონტური
- ღერძის ხაზი
- ამოჭრა კონსტრუქციაში
- საძირკვლის ფილა

შენიშვნები

1. სტრუქტურული ელემენტების დაკვალვა მოხდეს არქიტექტურული და ტექნოლოგიური ნახაზების მიხედვით;
2. იატაკში, სახურავში და კედლებში დასატოვებელი ღიობების ზომები და ადგილმდებარეობა დაზუსტდეს ტექნოლოგიური ნახაზების მიხედვით;
3. კედლების და საძირკვლის ჰიდროიზოლაცია მოხდეს ტექნიკური მოთხოვნების და შესაბამისი პროექტის მიხედვით;
4. კონსტრუქციები შეძანილი ყველა შესაძლო ცვლილება უნდა შეთანხმდეს პროექტის მთავარ სტრუქტურულ ინჟინერთან.

პროექტის დასახელება და მისამართი

ინდივიდუალური საცხოვრებელი სახლი
სექტორი 15, სახლი N1, 2, 3

ქ. თბილისი, წყნეთი, ბაგების სატყეო ტერიტორია, ნაკვეთი N81, ს.კ. 01.20.01.010.452

პროექტის დამკვეთი

KHMALADZE ARCHITECTS

საპროექტო ორგანიზაცია

შპს. "სახელოსნო N4"

ს/კ: 401988587

მის.: ქ. თბილისი, 0179, ზ. ფალიაშვილის 37

ტელ.: +995 555 577 499

ელ. ფოსტა: info@sn4.ge

საპროექტო ჯგუფი

დირექტორი		ი. გოგოხია
ანალიტიკური მოდელირება		გ. ცინცაბაძე
შეასრულა		გ. მალანია
შეამოწმა		ი. გოგოხია

ფურცლის სათაური

ნახაზების უწყისი 1/2

სტადია	ფურცლები	გვერდი
DE	H(1)	SE -003

ფორმატი	თარიღი	დაკვეთა #
A3	2021 იანვ.	01 - 21

სახელოსნო N4

შენობის განივი ჭრილი
სახლი N2
მ. 1:150

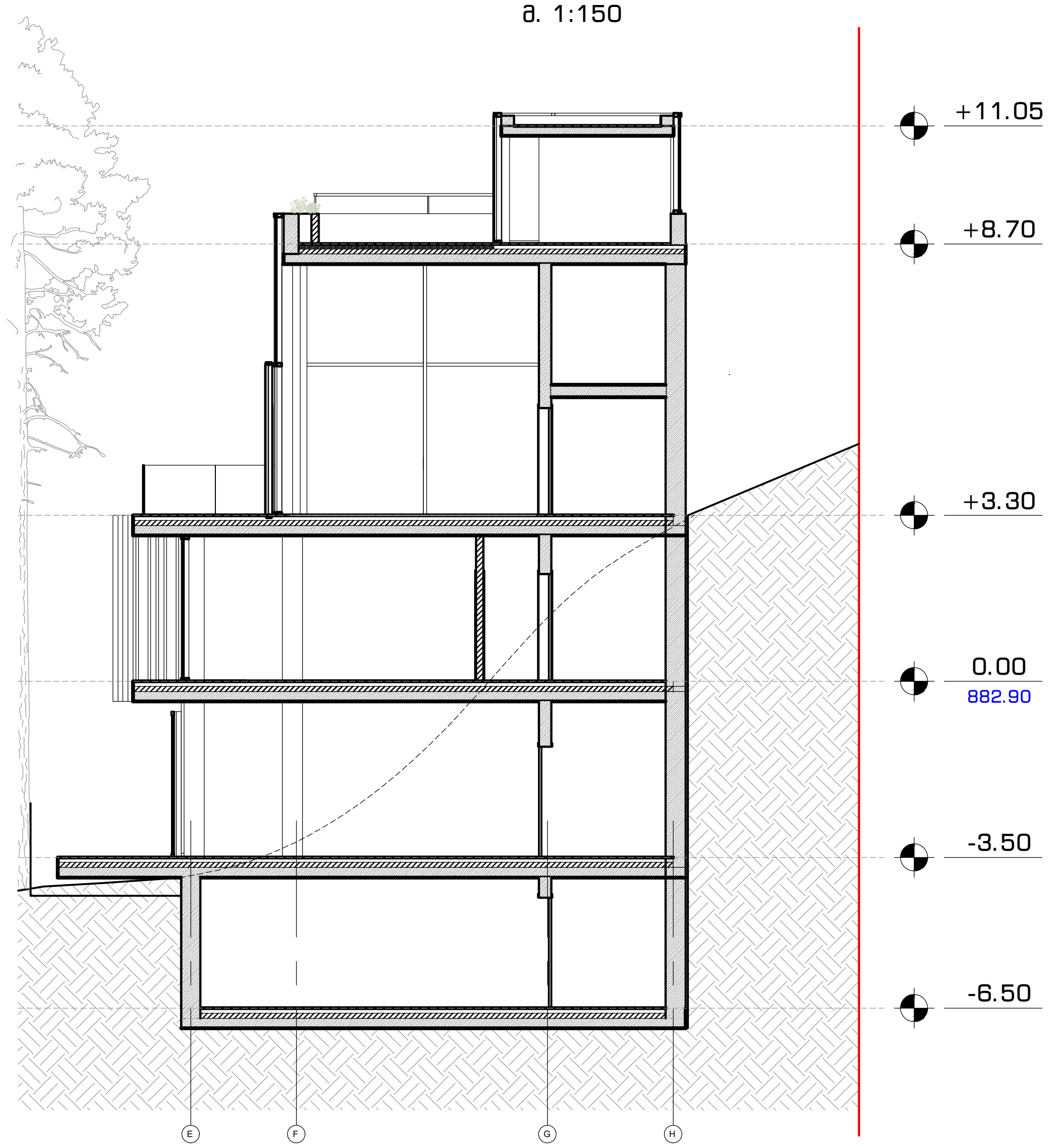

შენობის განივი ჭრილი
სახლი N2
მ. 1:150

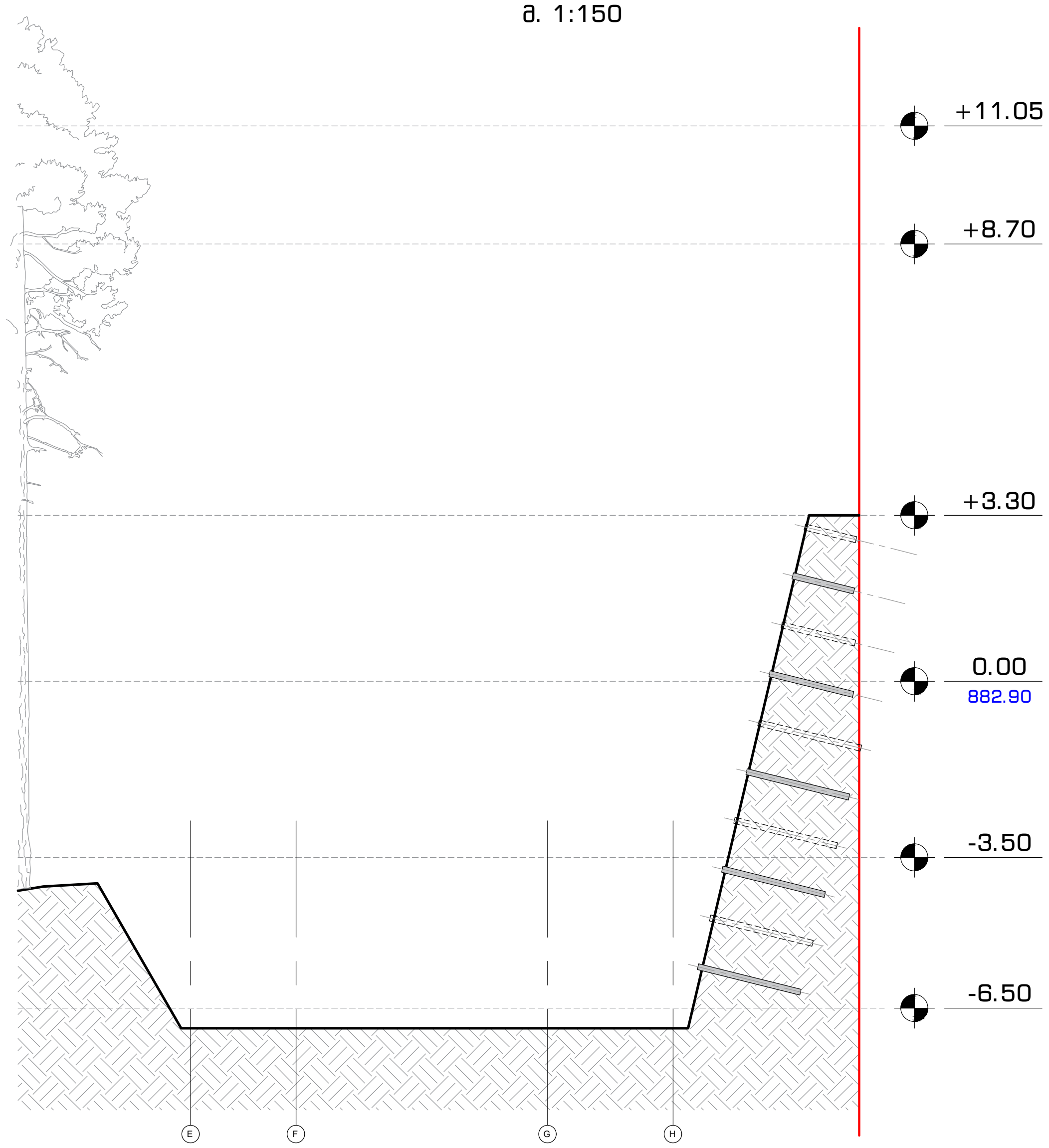

ანკერების პარამეტრები:

- ანკერის დიამეტრი 120 მმ;
- მანძილი ანკერებს შორის 2 მ. ქადრაკულად;
- ანგერის სიგრძე 2 მ (1.0 მ ჩაანკერება კლდეში);
- ნორმალური ძალა ანკერში 30 KN;
- ანკერის კუთხე ვერტიკალიდან ~ 104°.

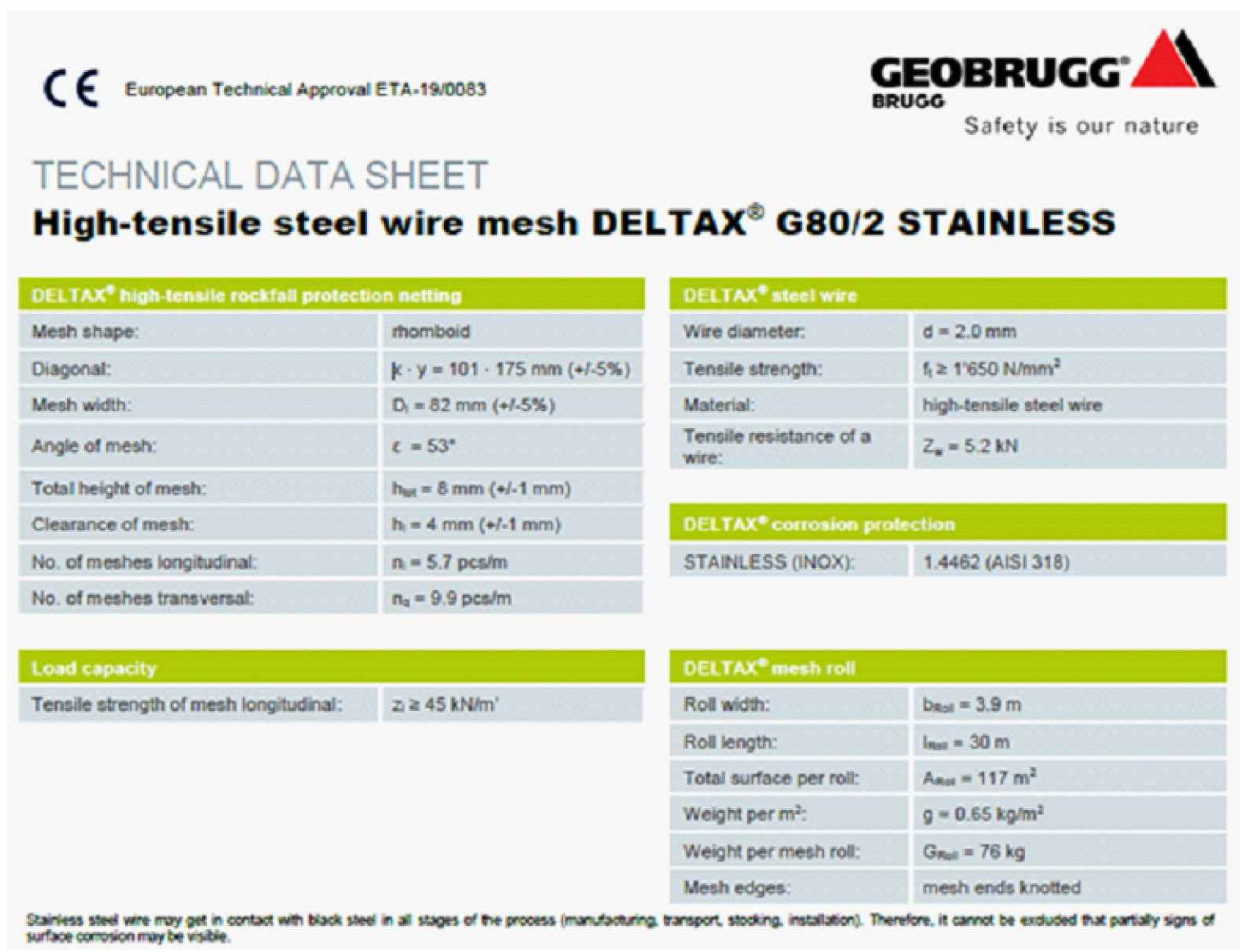

CE European Technical Approval ETA-19/0083

GEOBRUGG® BRUGG
Safety is our nature

TECHNICAL DATA SHEET

High-tensile steel wire mesh DELTAX® G80/2 STAINLESS

DELTAX® high-tensile rockfall protection netting	
Mesh shape:	rhomboid
Diagonal:	$x \cdot y$ = 101 · 175 mm (+/-5%)
Mesh width:	D_i = 82 mm (+/-5%)
Angle of mesh:	ε = 53°
Total height of mesh:	h_{tot} = 8 mm (+/-1 mm)
Clearance of mesh:	h_i = 4 mm (+/-1 mm)
No. of meshes longitudinal:	n_l = 5.7 pcs/m
No. of meshes transversal:	n_q = 9.9 pcs/m

Load capacity	
Tensile strength of mesh longitudinal:	$z_l \geq$ 45 kN/m'

DELTAX® steel wire	
Wire diameter:	d = 2.0 mm
Tensile strength:	$f_t \geq$ 1'650 N/mm²
Material:	high-tensile steel wire
Tensile resistance of a wire:	Z_w = 5.2 kN

DELTAX® corrosion protection	
STAINLESS (INOX):	1.4462 (AISI 318)

DELTAX® mesh roll	
Roll width:	b_{Roll} = 3.9 m
Roll length:	l_{Roll} = 30 m
Total surface per roll:	A_{Roll} = 117 m²
Weight per m²:	g = 0.65 kg/m²
Weight per mesh roll:	G_{Roll} = 76 kg
Mesh edges:	mesh ends knotted

Stainless steel wire may get in contact with black steel in all stages of the process (manufacturing, transport, stocking, installation). Therefore, it cannot be excluded that partially signs of surface corrosion may be visible.

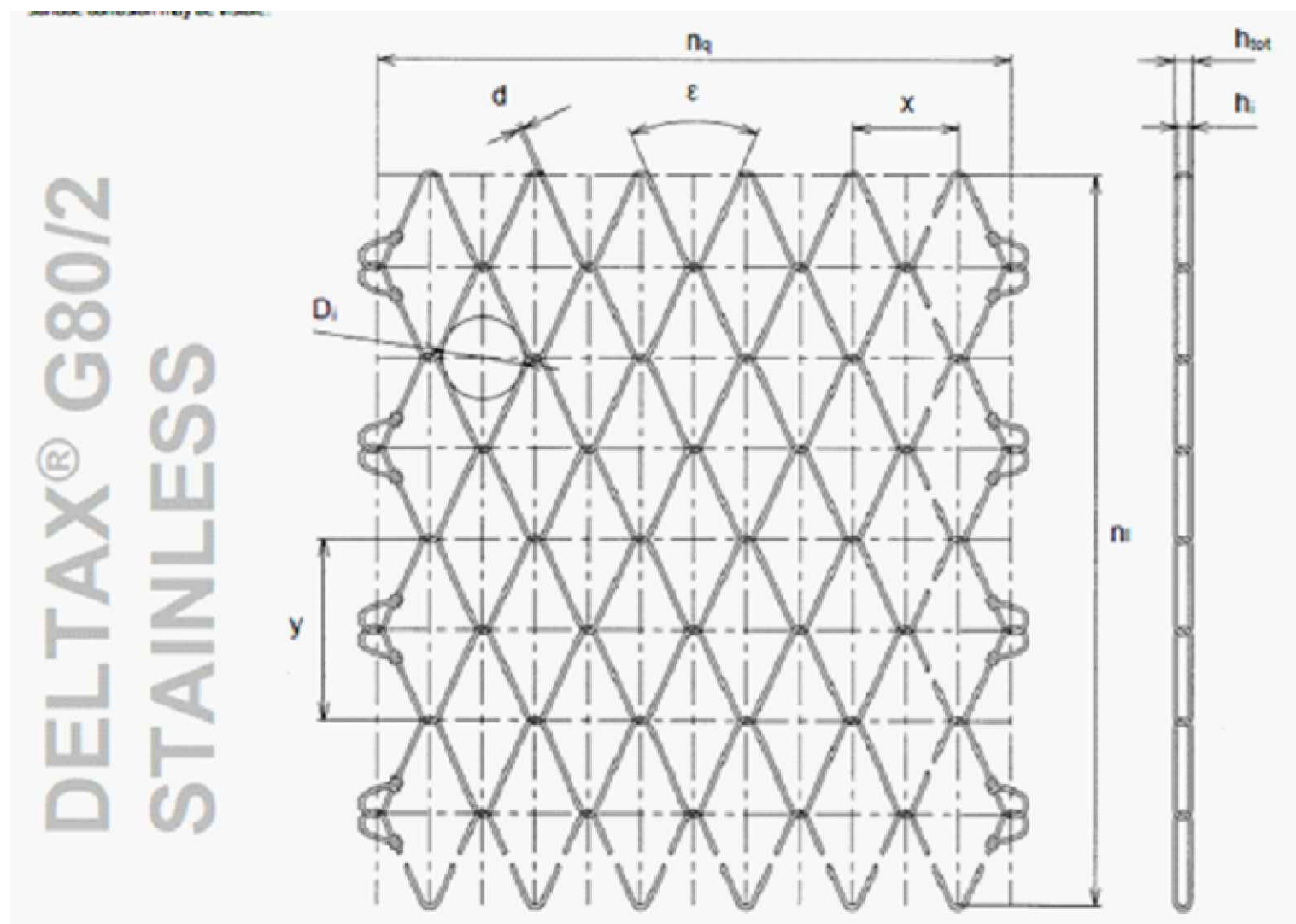

შენობის ბლოკები

3 2 1

პირობითი აღნიშვნები

- კონსტრუქციის კონტური
- ღერძის ხაზი
- ამოჭრა კონსტრუქციაში
- საძირკვლის ფილა

შენიშვნები

1. სტრუქტურული ელემენტების დაკვალვა მოხდეს არქიტექტურული და ტექნოლოგიური ნახაზების მიხედვით;
2. იატაკში, სახურავში და კედლებში დასატოვებელი ღიობების ზომები და ადგილმდებარეობა დაზუსტდეს ტექნოლოგიური ნახაზების მიხედვით;
3. კედლების და საძირკვლის ჰიდროიზოლაცია მოხდეს ტექნიკური მოთხოვნების და შესაბამისი პროექტის მიხედვით;
4. კონსტრუქციებში შეტანილი ყველა შესაძლო ცვლილება უნდა შეთანხმდეს პროექტის მთავარ სტრუქტურულ ინჟინერთან.

პროექტის დასახელება და მისამართი

ინდივიდუალური საცხოვრებელი სახლი
სექტორი 15, სახლი N1, 2, 3

ქ. თბილისი, წყნეთი, ბაგების სატყეო ტერიტორია, ნაკვეთი N81, ს.კ. 01.20.01.010.452

პროექტის დამკვეთი

KHMALADZE ARCHITECTS

საპროექტო ორგანიზაცია

შპს. "სახელოსნო N4"

ს/კ: 401988587

მის.: ქ. თბილისი, 0179, ზ. ფალიაშვილის 37

ტელ.: +995 555 577 499

ელ. ფოსტა: info@sn4.ge

საპროექტო ჯგუფი

დირექტორი	ი. გოგოხია
ანალიტიკური მოდელირება	გ. ცინცაბაძე
შეასრულა	გ. მალანია
შეამოწმა	ი. გოგოხია

ფურცლის სათაური

ნახაზების უწყისი 1/2

სტადია	ფურცლები	გვერდი
DE	H(2)	SE -004

შენობის განივი ჭრილი
სახლი N3
მ. 1:200

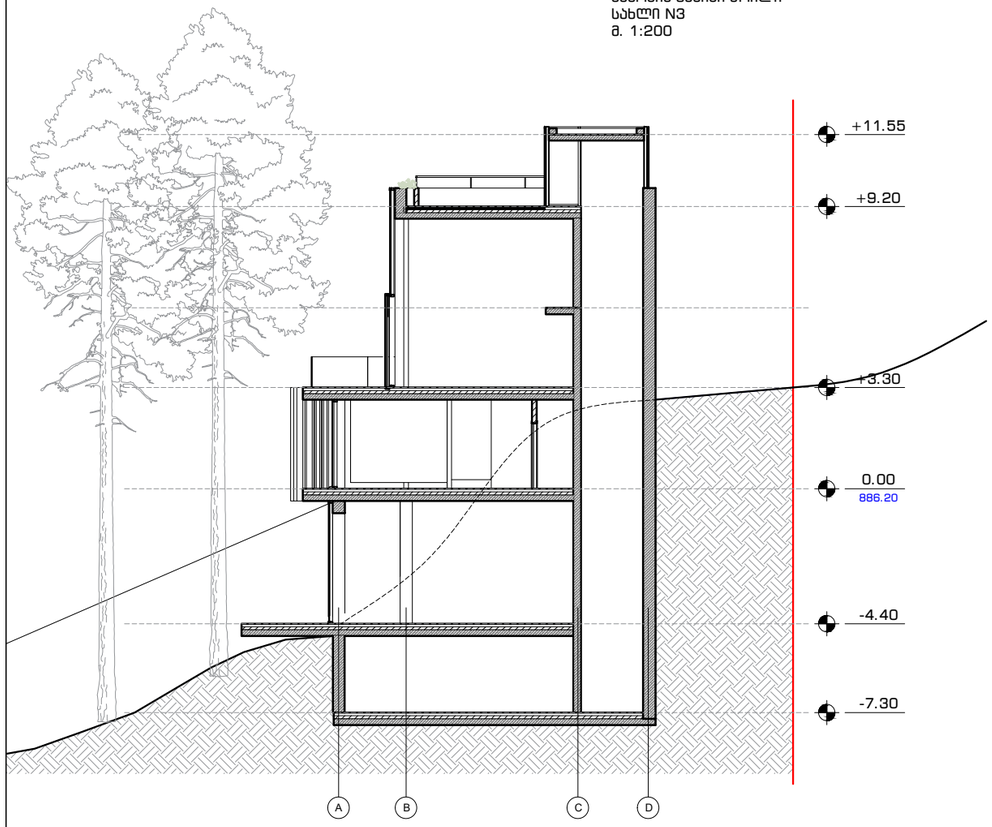

შენობის განივი ჭრილი
სახლი N3
მ. 1:200

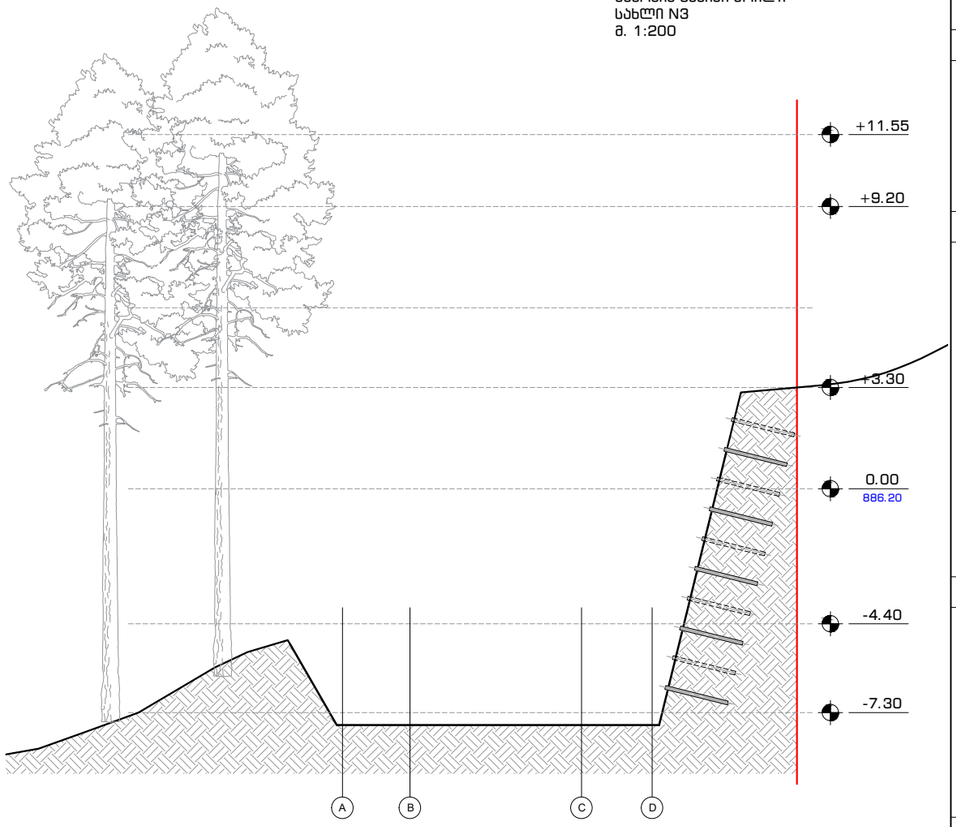

ანკერების პარამეტრები:

- ანკერის დიამეტრი 120 მმ;
- მანძილი ანკერებს შორის 2 მ. ქადრაკულად;
- ანგერის სიგრძე 2 მ (1.0 მ ჩაანკერება კლდეში);
- ნორმალური ძალა ანკერში 35 KN;
- ანკერის კუთხე ვერტიკალიდან ~ 104°.

CE European Technical Approval ETA-19/0083

GEOBRUGG BRUGG
Safety is our nature

TECHNICAL DATA SHEET

High-tensile steel wire mesh DELTAX® G80/2 STAINLESS

DELTAX® high-tensile rockfall protection netting	
Mesh shape:	rhomboid
Diagonal:	$\|x \cdot y\|$ = 101 · 175 mm (+/-5%)
Mesh width:	D_i = 82 mm (+/-5%)
Angle of mesh:	ε = 53°
Total height of mesh:	h_{tot} = 8 mm (+/-1 mm)
Clearance of mesh:	h_i = 4 mm (+/-1 mm)
No. of meshes longitudinal:	n_l = 5.7 pcs/m
No. of meshes transversal:	n_q = 9.9 pcs/m

DELTAX® steel wire	
Wire diameter:	d = 2.0 mm
Tensile strength:	$f_t \geq$ 1'650 N/mm²
Material:	high-tensile steel wire
Tensile resistance of a wire:	Z_w = 5.2 kN

DELTAX® corrosion protection	
STAINLESS (INOX):	1.4462 (AISI 318)

Load capacity	
Tensile strength of mesh longitudinal:	$z_l \geq$ 45 kN/m'

DELTAX® mesh roll	
Roll width:	b_{Rot} = 3.9 m
Roll length:	l_{Rot} = 30 m
Total surface per roll:	A_{Rot} = 117 m²
Weight per m²:	g = 0.65 kg/m²
Weight per mesh roll:	G_{Rot} = 76 kg
Mesh edges:	mesh ends knotted

Stainless steel wire may get in contact with black steel in all stages of the process (manufacturing, transport, stocking, installation). Therefore, it cannot be excluded that partially signs of surface corrosion may be visible.

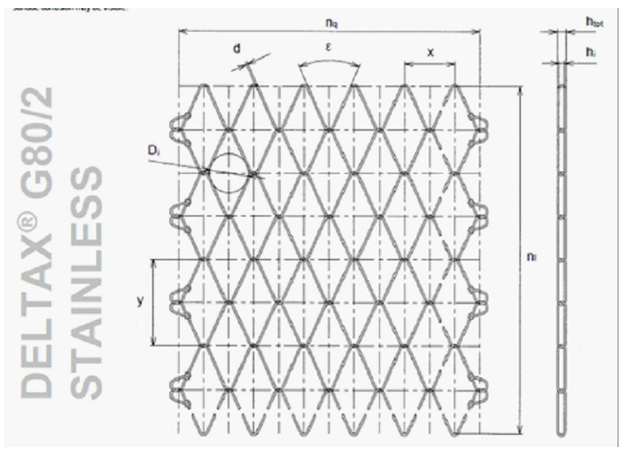

ფორმატი	თარიღი	დაკვეთა #
A3	2021 იან3.	01 - 21

სახელოსნო N4

შენობის ბლოკები

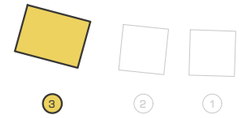

პირობითი აღნიშვნები

- კონსტრუქციის კონტური
- ღერძის ხაზი
- ამოჭრა კონსტრუქციაში
- საძირკვლის ფილა

შენიშვნები

1. სტრუქტურული ელემენტების დაკვალვა მოხდეს არქიტექტურული და ტექნოლოგიური ნახაზების მიხედვით;
2. იატაკში, სახურავში და კედლებში დასატოვებელი ღიობების ზომები და ადგილმდებარეობა დაზუსტდეს ტექნოლოგიური ნახაზების მიხედვით;
3. კედლების და საძირკვლის ჰიდროიზოლაცია მოხდეს ტექნიკური მოთხოვნების და შესაბამისი პროექტის მიხედვით;
4. კონსტრუქციები შეტანილი ყველა შესაძლო ცვლილება უნდა შეთანხმდეს პროექტის მთავარ სტრუქტურულ ინჟინერთან.

პროექტის დასახელება და მისამართი

ინდივიდუალური საცხოვრებელი სახლი
სექტორი 15, სახლი N1, 2, 3

ქ. თბილისი, ნაძალადევის რაიონი, ბაგების სატყეო ტერიტორია, ნაკვეთი N81, ს.კ. 01.20.01.010.452

პროექტის დამკვეთი

KHMALADZE ARCHITECTS

საპროექტო ორგანიზაცია

შპს. "სახელოსნო N4"

ს/კ: 401988587

მის.: ქ. თბილისი, 0179, ზ. ფალიაშვილის 37

ტელ.: +995 555 577 499

ელ. ფოსტა: info@sn4.ge

საპროექტო ჯგუფი

დირექტორი		ი. გოგოხია
ანალიტიკური მოდელირება		გ. ცინცაბაძე
შეასრულა		გ. მალანია
შეამოწმა		ი. გოგოხია

ფურცლის სათაური

ნახაზების უწყისი 1/2

სტადია	ფურცლები	გვერდი
DE	H(3)	SE -005

საძირკვლის ფილა -6.40 ნიშნულზე
საყალიბო ნახაზი
მ. 1:100

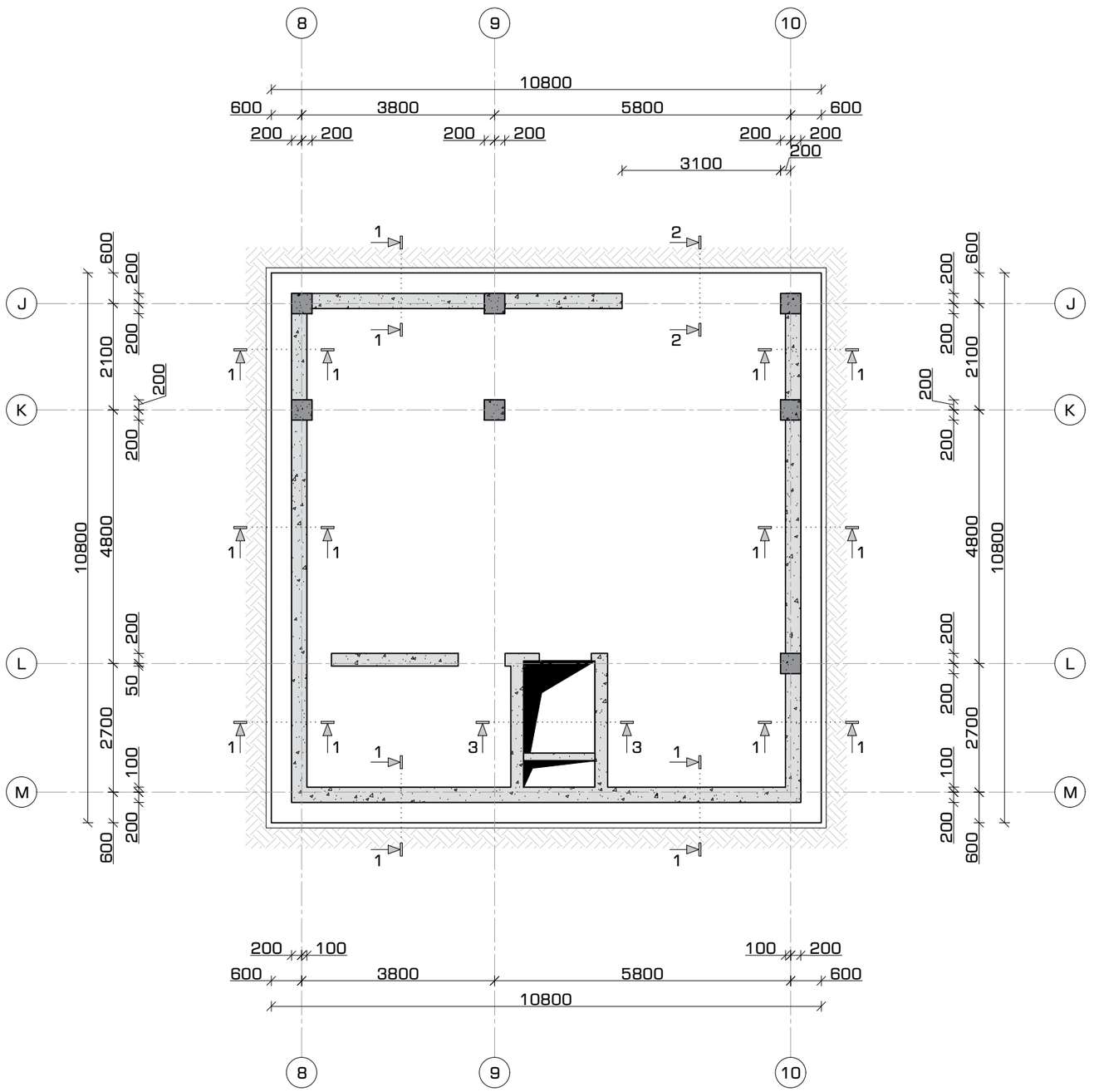

ფორმატი	თარიღი	დაკვეთა #
A3	2021 იან3.	01 - 21

სახელოსნო N4

შენობის ბლოკები

3 2 1

პირობითი აღნიშვნები

- კონსტრუქციის კონტური
- ღერძის ხაზი
- ამოძრა კონსტრუქციაში
- საძირკვლის ფილა

შენიშვნები

1. სტრუქტურული ელემენტების დაკვალვა მოხდეს არქიტექტურული და ტექნოლოგიური ნახაზების მიხედვით;
2. იატაკში, სახურავში და კედლებში დასატოვებელი ღიობების ზომები და ადგილმდებარეობა დაზუსტდეს ტექნოლოგიური ნახაზების მიხედვით;
3. კედლების და საძირკვლის ჰიდროიზოლაცია მოხდეს ტექნიკური მოთხოვნების და შესაბამისი პროექტის მიხედვით;
4. კონსტრუქციებში შეტანილი ყველა შესაძლო ცვლილება უნდა შეთანხმდეს პროექტის მთავარ სტრუქტურულ ინჟინერთან.

პროექტის დასახელება და მისამართი

ინდივიდუალური საცხოვრებელი სახლი
სექტორი 15, სახლი N1, 2, 3

ქ. თბილისი, ნწყნეთი, ბაგების სატყეო ტერიტორია, ნაკვეთი N81, ს.კ. 01.20.01.010.452

პროექტის დამკვეთი

KHMALADZE ARCHITECTS

საპროექტო ორგანიზაცია

შპს. "სახელოსნო N4"

ს/კ: 401988587

მის.: ქ. თბილისი, 0179, ზ. ფალიაშვილის 37

ტელ.: +995 555 577 499

ელ. ფოსტა: info@sn4.ge

საპროექტო ჯგუფი		
დირექტორი		ი. გოგოხია
ანალიტიკური მოდელირება		გ. ცინცაბაძე
შეასრულა		გ. მალანია
შეამოწმა		ი. გოგოხია

ფურცლის სათაური

საძირკვლის ფილა -6.40 ნიშნულზე
საყალიბო ნახაზი

სტადია	ფურცლები	გვერდი
DE	H(1)	SE -101

საძირკვლის ფილა -6.40 ნიშნულზე
ქვედა და ზედა შრეების არმირება ძირითადი ბადეებით
მ. 1:100

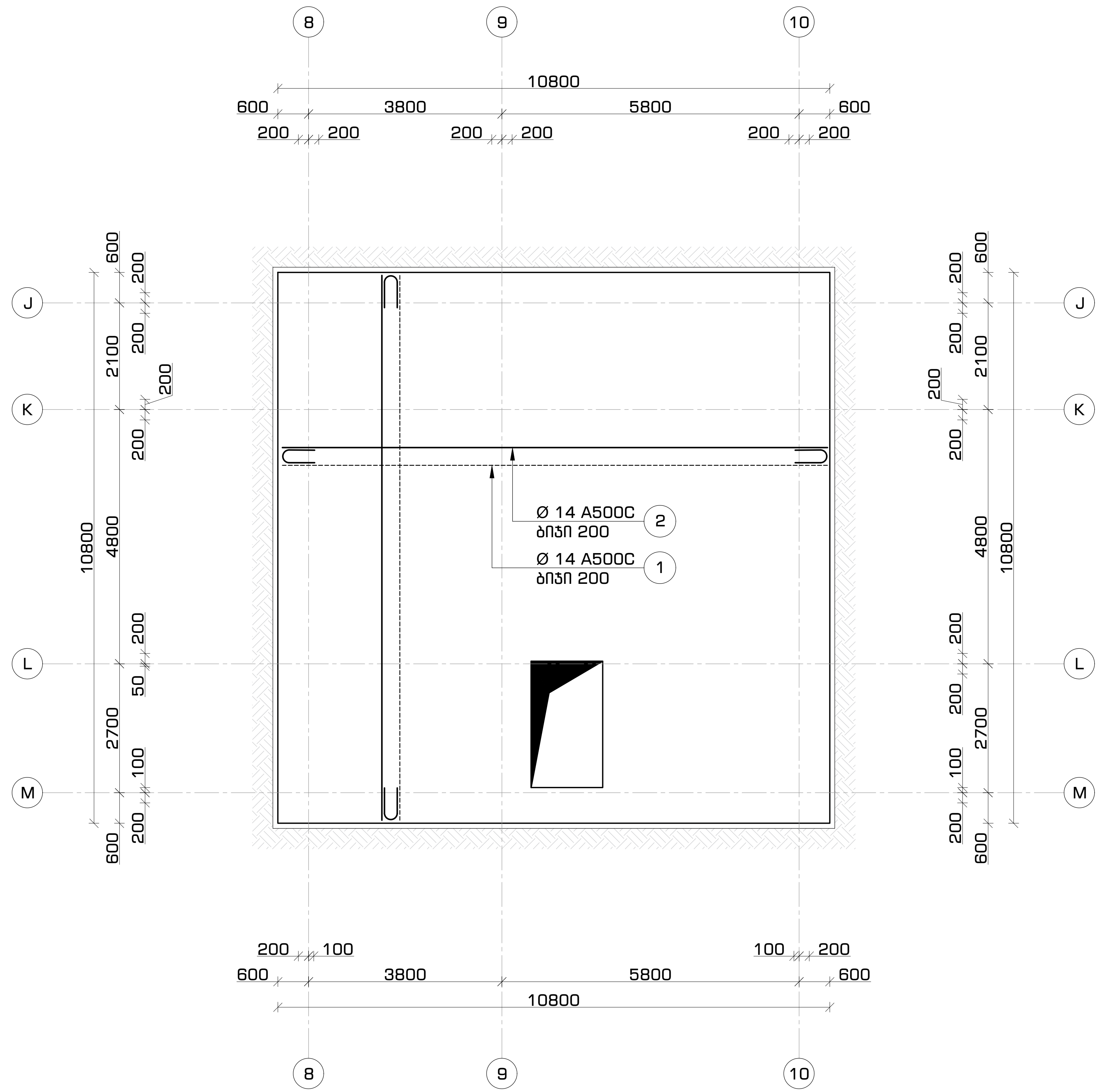

ფორმატი	თარიღი	დაკვეთა #
A3	2021 ივნ.	01 - 21

სახელოსნო N4

შენობის ბლოკები

3 2 1

პირობითი აღნიშვნები

- კონსტრუქციის კონტური
- ღერძის ხაზი
- ამოჭრა კონსტრუქციაში
- საძირკვლის ფილა

შენიშვნები

1. სტრუქტურული ელემენტების დაკვალვა მოხდეს არქიტექტურული და ტექნოლოგიური ნახაზების მიხედვით;
2. იატაკში, სახურავში და კედლებში დასატოვებელი ღიობების ზომები და ადგილმდებარეობა დაზუსტდეს ტექნოლოგიური ნახაზების მიხედვით;
3. კედლების და საძირკვლის ჰიდროიზოლაცია მოხდეს ტექნიკური მოთხოვნების და შესაბამისი პროექტის მიხედვით;
4. კონსტრუქციებში შეტანილი ყველა შესაძლო ცვლილება უნდა შეთანხმდეს პროექტის მთავარ სტრუქტურულ ინჟინერთან.

პროექტის დასახელება და მისამართი

ინდივიდუალური საცხოვრებელი სახლი
სექტორი 15, სახლი N1, 2, 3

ქ. თბილისი, წყნეთი, ბაგების სატყეო ტერიტორია, ნაკვეთი N81, ს.კ. 01.20.01.010.452

პროექტის დამკვეთი

KHMALADZE ARCHITECTS

საპროექტო ორგანიზაცია

შპს. "სახელოსნო N4"
ს/კ: 401988587
მის.: ქ. თბილისი, 0179, ზ. ფალიაშვილის 37
ტელ.: +995 555 577 499
ელ. ფოსტა: info@sn4.ge

საპროექტო ჯგუფი

დირექტორი	[signature]	ი. გოგოხია
ანალიტიკური მოდელირება	[signature]	გ. ცინცაბაძე
შეასრულა	[signature]	გ. მალანია
შეამოწმა	[signature]	ი. გოგოხია

ფურცლის სათაური

საძირკვლის ფილა -6.40 ნიშნულზე ქვედა და ზედა შრეების არმირება ძირითადი ბადეებით

სტადია	ფურცლები	გვერდი
DE	H(1)	SE -102

საძირკვლის ფილა -6.40 ნიშნულზე
ვერტიკალური საკიდების განლაგების გეგმა
მ. 1:100

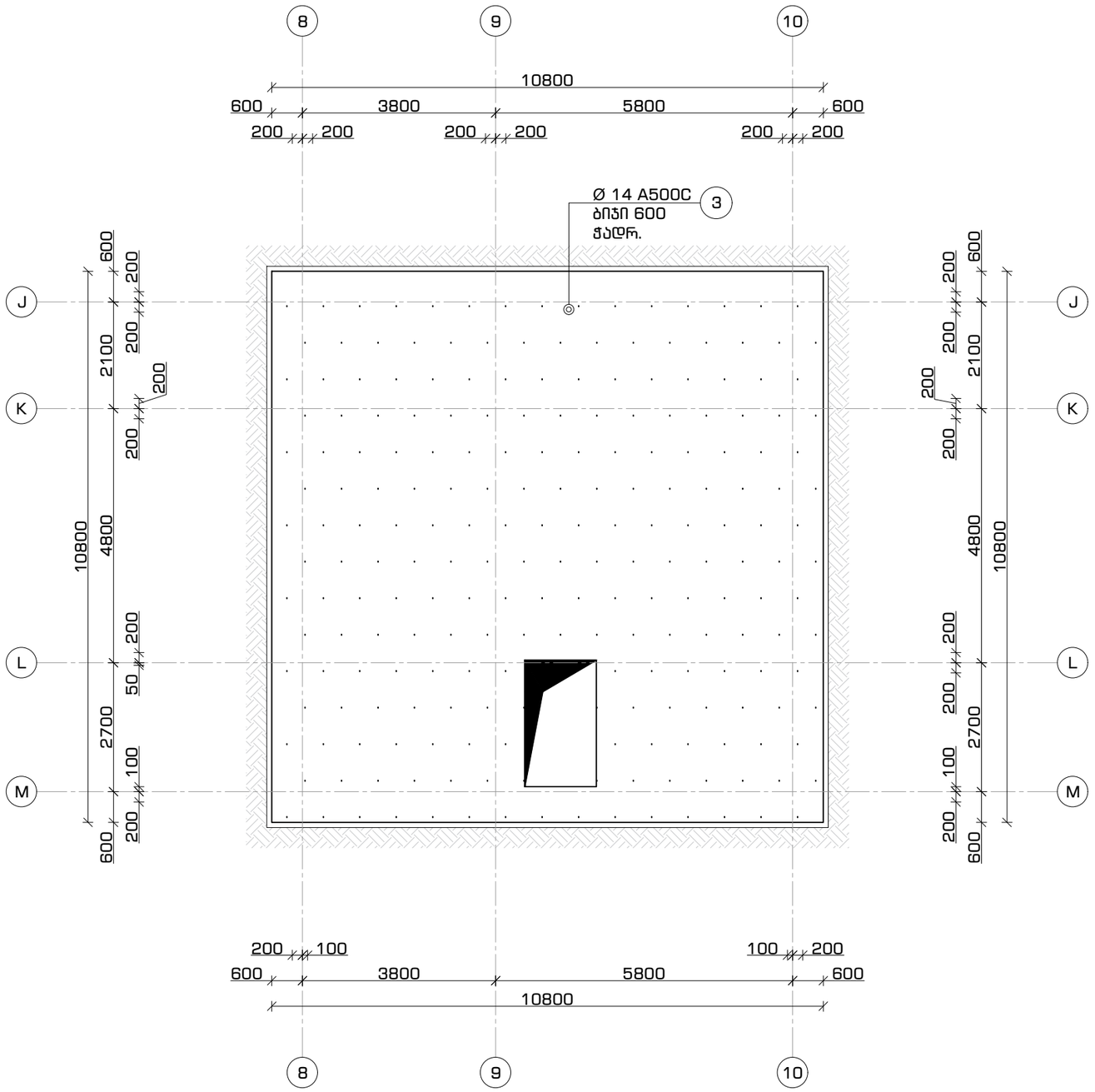

ფორმატი	თარიღი	დაკვეთა #
A3	2021 იან3.	01 - 21

სახელოსნო N4

შენობის ბლოკები

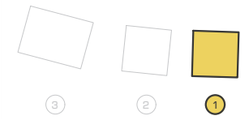

პირობითი აღნიშვნები

კონსტრუქციის კონტური

ღერძის ხაზი

ამოძრა კონსტრუქციაში

საძირკვლის ფილა

შენიშვნები

1. სტრუქტურული ელემენტების დაკვალვა მოხდეს არქიტექტურული და ტექნოლოგიური ნახაზების მიხედვით;
2. იატაკში, სახურავში და კედლებში დასატოვებელი ღიობების ზომები და ადგილმდებარეობა დაზუსტდეს ტექნოლოგიური ნახაზების მიხედვით;
3. კედლების და საძირკვლის ჰიდროიზოლაცია მოხდეს ტექნიკური მოთხოვნების და მშსაბამისი პროექტის მიხედვით;
4. კონსტრუქციებში შეტანილი ყველა შესაძლო ცვლილება უნდა შეთანხმდეს პროექტის მთავარ სტრუქტურულ ინჟინერთან.

პროექტის დასახელება და მისამართი

ინდივიდუალური საცხოვრებელი სახლი
სექტორი 15, სახლი N1, 2, 3

ქ. თბილისი, ნაძალადევის რაიონი, ბაგების სატყეო ტერიტორია, ნაკვეთი N81, ს.კ. 01.20.01.010.452

პროექტის დამკვეთი

KHMALADZE ARCHITECTS

საავტორო ორგანიზაცია

შპს. "სახელოსნო N4"

ს/კ: 401988587

მის.: ქ. თბილისი, 0179, ზ. ფალიაშვილის 37

ტელ.: +995 555 577 499

ელ. ფოსტა: info@sn4.ge

საავტორო ჯგუფი		
დირექტორი		ი. გოგოხია
ანალიტიკური მოდელირება		გ. ცინცაბაძე
შეასრულა		გ. მალანია
შეამოწმა		ი. გოგოხია

ფურცლის სათაური

საძირკვლის ფილა -6.40 ნიშნულზე
ვერტიკალური საკიდების განლაგების გეგმა

სტადია	ფურცლები	გვერდი
DE	H(1)	SE -103

საძირკვლის ფილა -6.40 ნიშნულზე
ზედა შრის ბადის დამჭერი ფიქსარტორების
განლაგების გეგმა
მ. 1:100

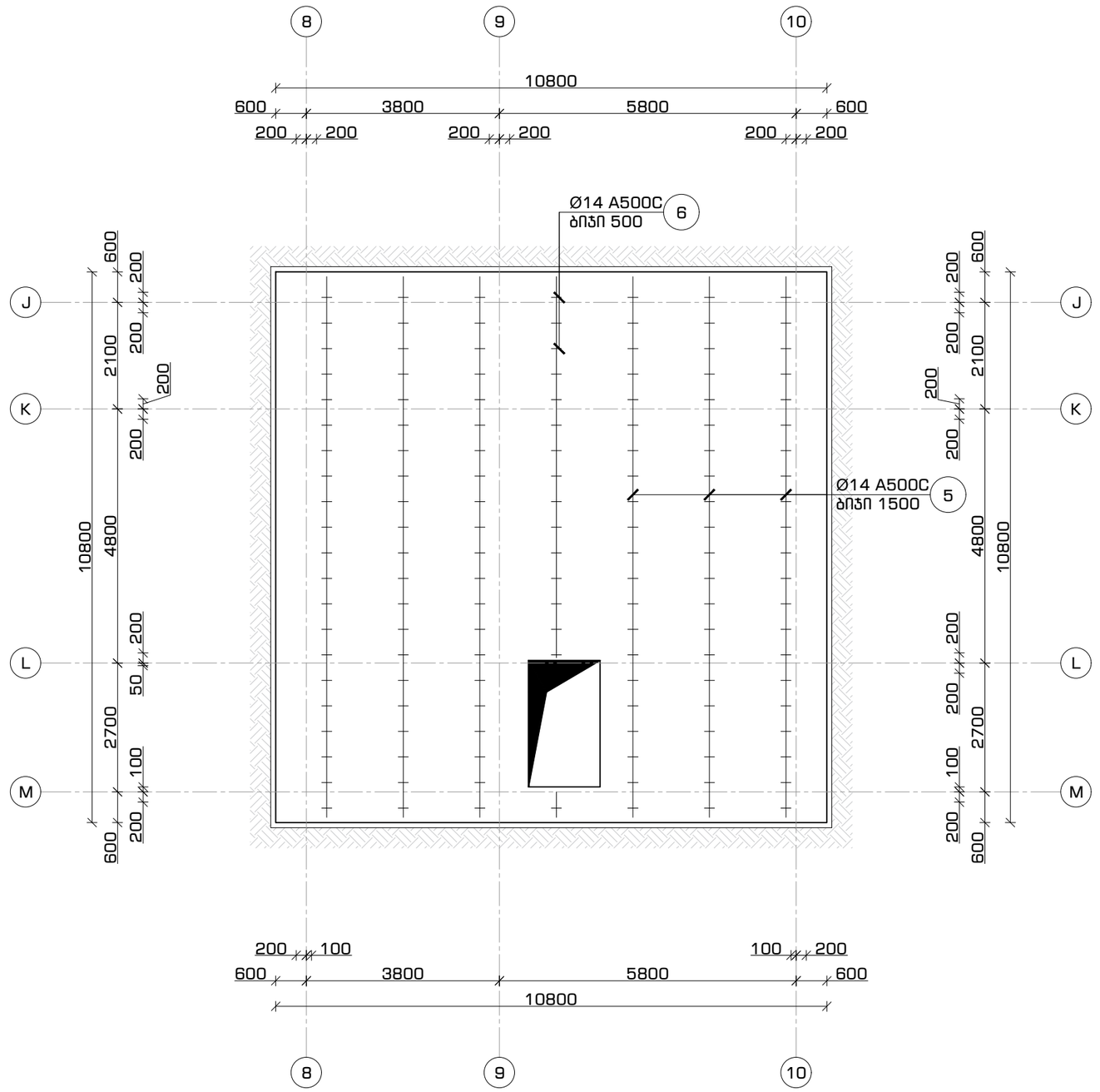

ფორმატი	თარიღი	დაკვეთა #
A3	2021 იან3.	01 - 21

სახელოსნო N4

შენობის ბლოკები

3 2 1

პირობითი აღნიშვნები

- კონსტრუქციის კონტური
- ღერძის ხაზი
- ამოჭრა კონსტრუქციაში
- საძირკვლის ფილა

შენიშვნები

1. სტრუქტურული ელემენტების დაკვალვა მოხდეს არქიტექტურული და ტექნოლოგიური ნახაზების მიხედვით;
2. იატაკში, სახურავში და კედლებში დასატოვებელი ღიობების ზომები და ადგილმდებარეობა დაზუსტდეს ტექნოლოგიური ნახაზების მიხედვით;
3. კედლების და საძირკვლის ჰიდროიზოლაცია მოხდეს ტექნიკური მოთხოვნების და მესაბამისი პროექტის მიხედვით;
4. კონსტრუქციებში შეტანილი ყველა შესაძლო ცვლილება უნდა შეთანხმდეს პროექტის მთავარ სტრუქტურულ ინჟინერთან.

პროექტის დასახელება და მისამართი

ინდივიდუალური საცხოვრებელი სახლი
სექტორი 15, სახლი N1, 2, 3

ქ. თბილისი, ნაძალადევის რაიონი, ბაგების სატყეო ტერიტორია, ნაკვეთი N81, ს.კ. 01.20.01.010.452

პროექტის დამკვეთი

KHMALADZE ARCHITECTS

საავტორო ორგანიზაცია

შპს. "სახელოსნო N4"

ს/კ: 401988587

მის.: ქ. თბილისი, 0179, ზ. ფალიაშვილის 37

ტელ.: +995 555 577 499

ელ. ფოსტა: info@sn4.ge

საავტორო ჯგუფი		
დირექტორი		ი. გოგოხია
ანალიტიკური მოდელირება		გ. ცინცაბაძე
შემსრულა		გ. მალანია
შემოწმა		ი. გოგოხია

ფურცლის სათაური

საძირკვლის ფილა -6.40 ნიშნულზე
ზედა შრის ბადის დამჭერი ფიქსარტორების
განლაგების გეგმა

სტადია	ფურცლები	გვერდი
DE	H(1)	SE -104

საძირკვლის ფილის მოწყობა
კვეთი 1-1
მ. 1:20

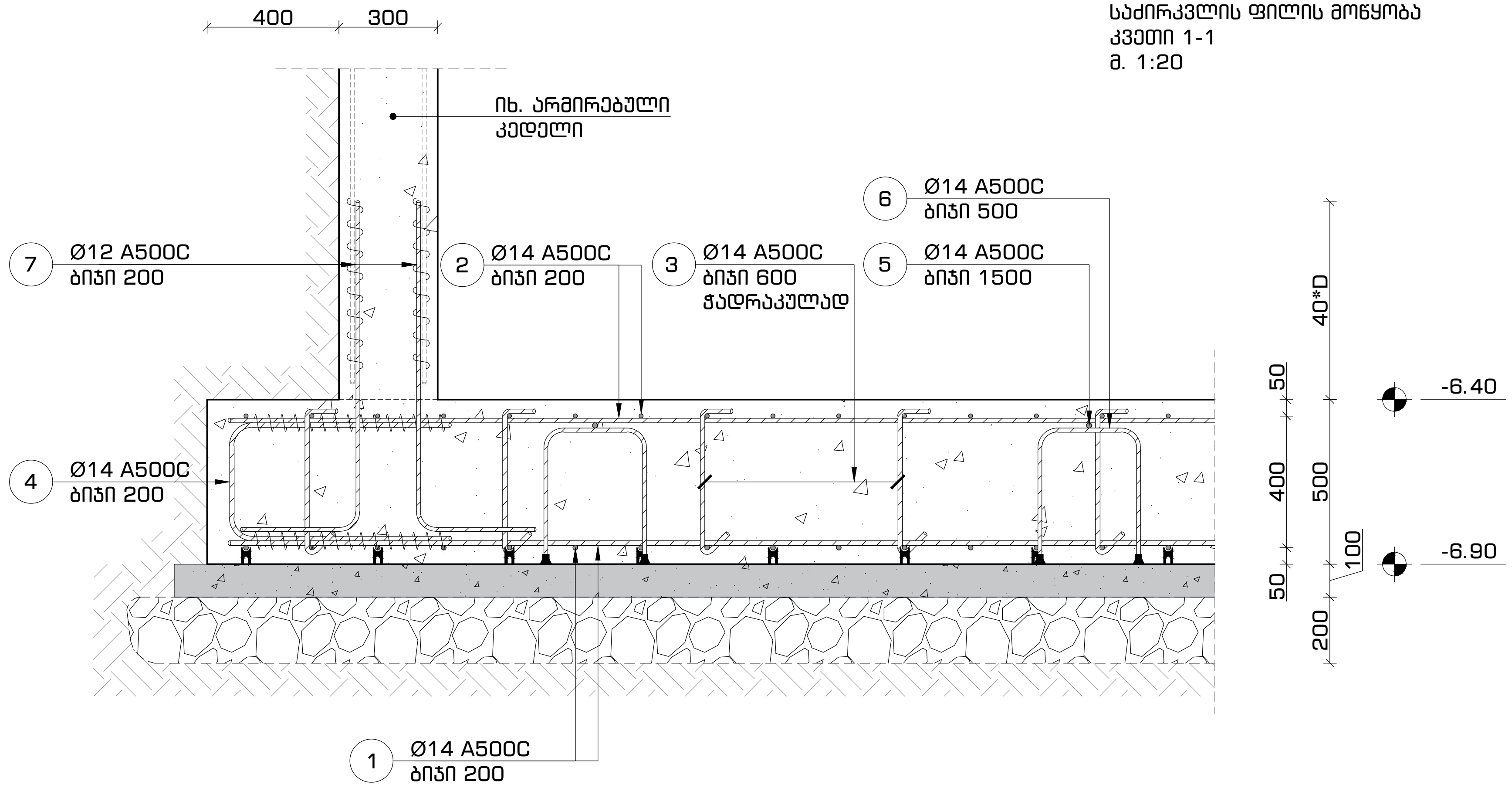

საძირკვლის ფილის მოწყობა
კვეთი 2-2
მ. 1:20

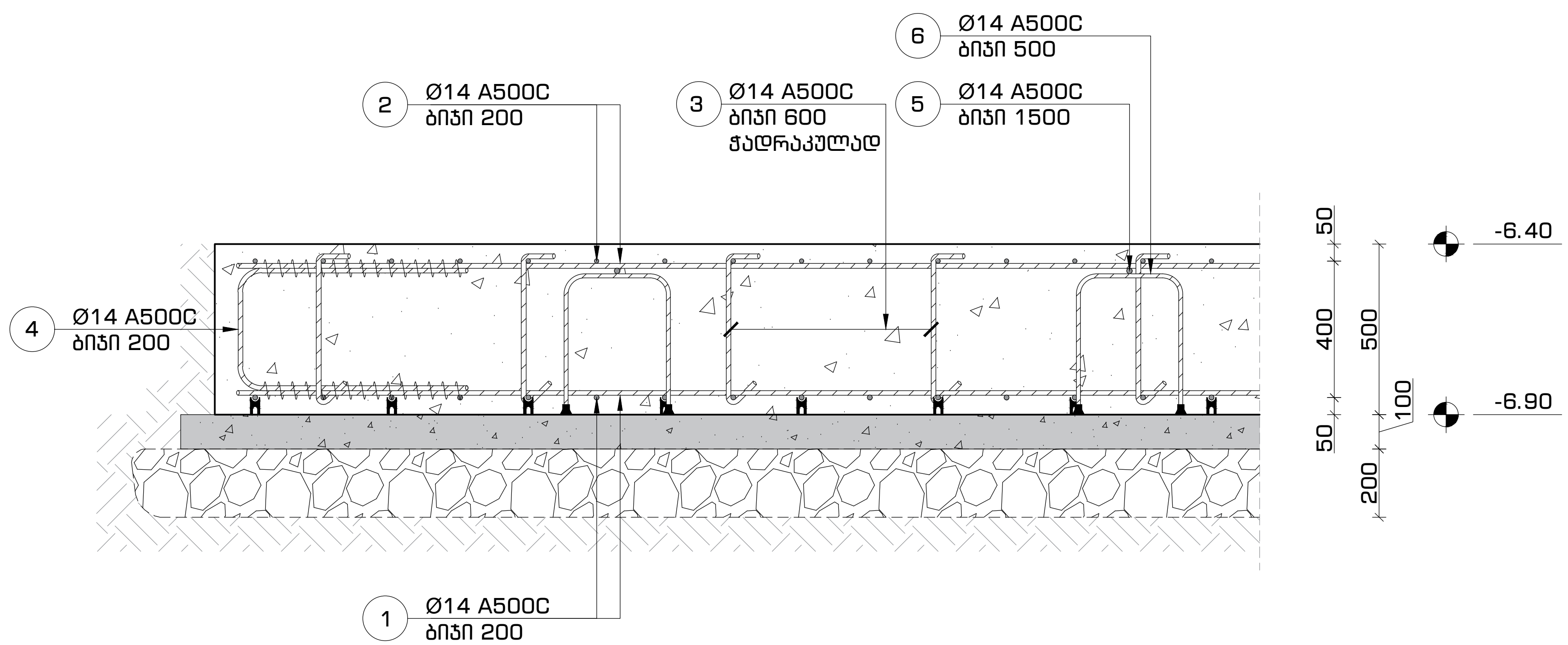

ფორმატი	თარიღი	დაკვეთა #
A3	2021 იანვ.	01 - 21

სახელოსნო N4

შენობის ბლოკები

3 2 1

პირობითი აღნიშვნები

- კონსტრუქციის კონტური
- ღერძის ხაზი
- ამოჭრა კონსტრუქციაში
- საძირკვლის ფილა

შენიშვნები

1. სტრუქტურული ელემენტების დაკვალვა მოხდეს არქიტექტურული და ტექნოლოგიური ნახაზების მიხედვით;
2. იატაკში, სახურავში და კედლებში დასატოვებელი ღიობების ზომები და ადგილმდებარეობა დაზუსტდეს ტექნოლოგიური ნახაზების მიხედვით;
3. კედლების და საძირკვლის ჰიდროიზოლაცია მოხდეს ტექნიკური მოთხოვნების და შესაბამისი პროექტის მიხედვით;
4. კონსტრუქციებში შეტანილი ყველა შესაძლო ცვლილება უნდა შეთანხმდეს პროექტის მთავარ სტრუქტურულ ინჟინერთან.

პროექტის დასახელება და მისამართი

ინდივიდუალური საცხოვრებელი სახლი
სექტორი 15, სახლი N1, 2, 3

ქ. თბილისი, წყნეთი, ბაგების სატყეო ტერიტორია, ნაკვეთი N81, ს.კ. 01.20.01.010.452

პროექტის დამკვეთი

KHMALADZE ARCHITECTS

საპროექტო ორგანიზაცია

შპს. "სახელოსნო N4"

ს/კ: 401988587

მის.: ქ. თბილისი, 0179, ზ. ფალიაშვილის 37

ტელ.: +995 555 577 499

ელ. ფოსტა: info@sn4.ge

საპროექტო ჯგუფი

დირექტორი	[signature]	ი. გოგოხია
ანალიტიკური მოდელირება	[signature]	გ. ცინცაბაძე
შეასრულა	[signature]	გ. მალანია
შეამოწმა	[signature]	ი. გოგოხია

ფურცლის სათაური

საძირკვლის ფილის მოწყობა კვეთი 1-1, კვეთი 2-2

სტადია	ფურცლები	გვერდი
DE	H(1)	SE -105

საძირკვლის ფილის მოწყობა
კვეთი 3-3
მ. 1:25

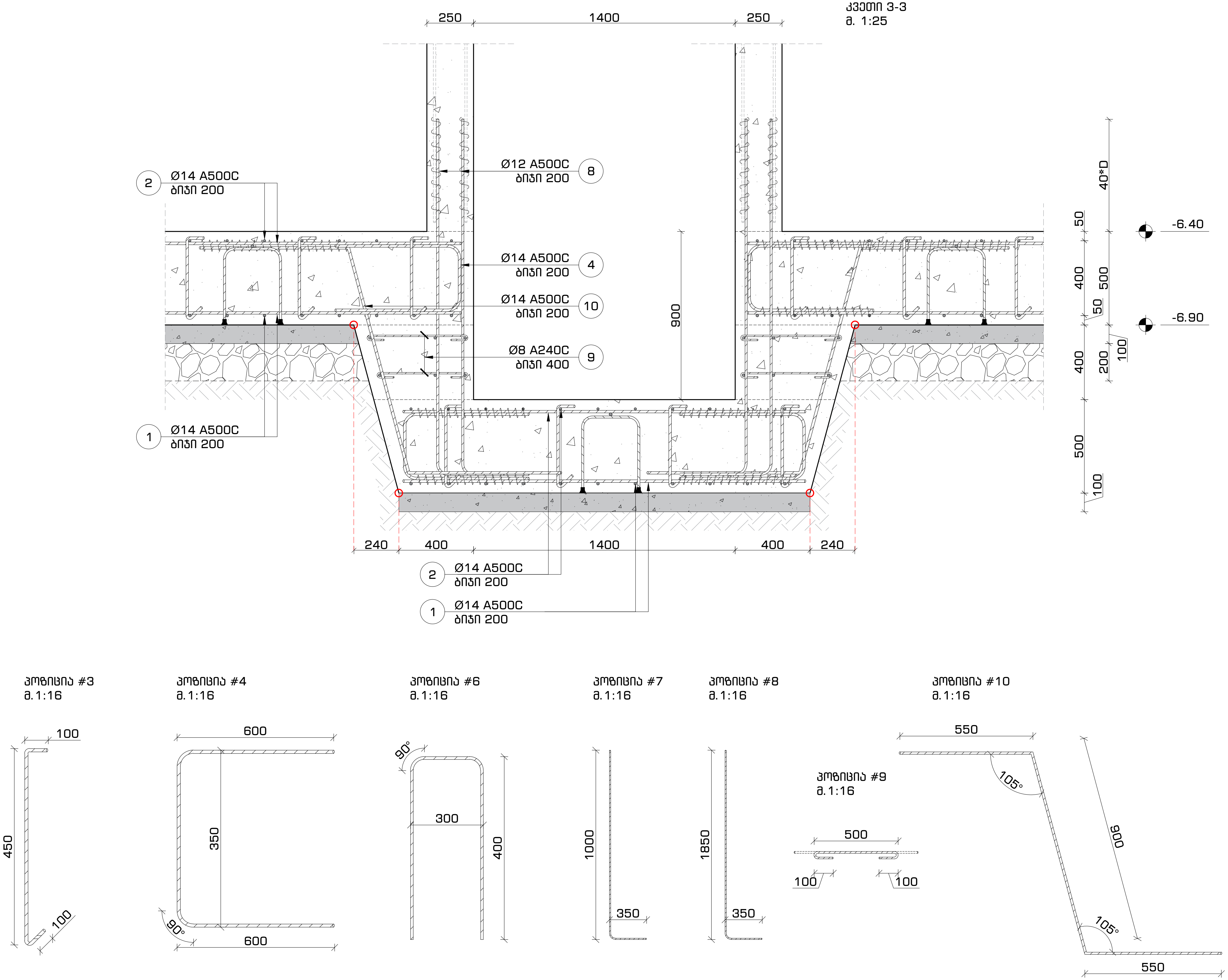

ფორმატი	თარიღი	დაკვეთა #
A3	2021 იანვ.	01 - 21

სახელოსნო N4

შენობის ბლოკები

3 2 1

პირობითი აღნიშვნები

- კონსტრუქციის კონტური
- ღერძის ხაზი
- ამოჭრა კონსტრუქციაში
- საძირკვლის ფილა

შენიშვნები

1. სტრუქტურული ელემენტების დაკვალვა მოხდეს არქიტექტურული და ტექნოლოგიური ნახაზების მიხედვით;
2. იატაკში, სახურავში და კედლებში დასატოვებელი ღიობების ზომები და ადგილმდებარეობა დაზუსტდეს ტექნოლოგიური ნახაზების მიხედვით;
3. კედლების და საძირკვლის ჰიდროიზოლაცია მოხდეს ტექნიკური მოთხოვნების და შესაბამისი პროექტის მიხედვით;
4. კონსტრუქციებში შეტანილი ყველა შესაძლო ცვლილება უნდა შეთანხმდეს პროექტის მთავარ სტრუქტურულ ინჟინერთან.

პროექტის დასახელება და მისამართი

ინდივიდუალური საცხოვრებელი სახლი
სექტორი 15, სახლი N1, 2, 3

ქ. თბილისი, წყნეთი, ბაგების სატყეო ტერიტორია, ნაკვეთი N81, ს.კ. 01.20.01.010.452

პროექტის დამკვეთი

KHMALADZE ARCHITECTS

საპროექტო ორგანიზაცია

შპს. "სახელოსნო N4"

ს/კ: 401988587

მის.: ქ. თბილისი, 0179, ზ. ფალიაშვილის 37

ტელ.: +995 555 577 499

ელ. ფოსტა: info@sn4.ge

საპროექტო ჯგუფი

დირექტორი	[signature]	ი. გოგოხია
ანალიტიკური მოდელირება	[signature]	გ. ცინცაბაძე
შეასრულა	[signature]	გ. მალანია
შეამოწმა	[signature]	ი. გოგოხია

ფურცლის სათაური

საძირკვლის ფილის მოწყობა კვეთი 3-3 და პოზიციები

სტადია	ფურცლები	გვერდი
DE	H(1)	SE -106

საძირკვლის ფილა -6.40 ნიშნულზე არმირებული კედლის მოწყობის გეგმა
მ. 1:100

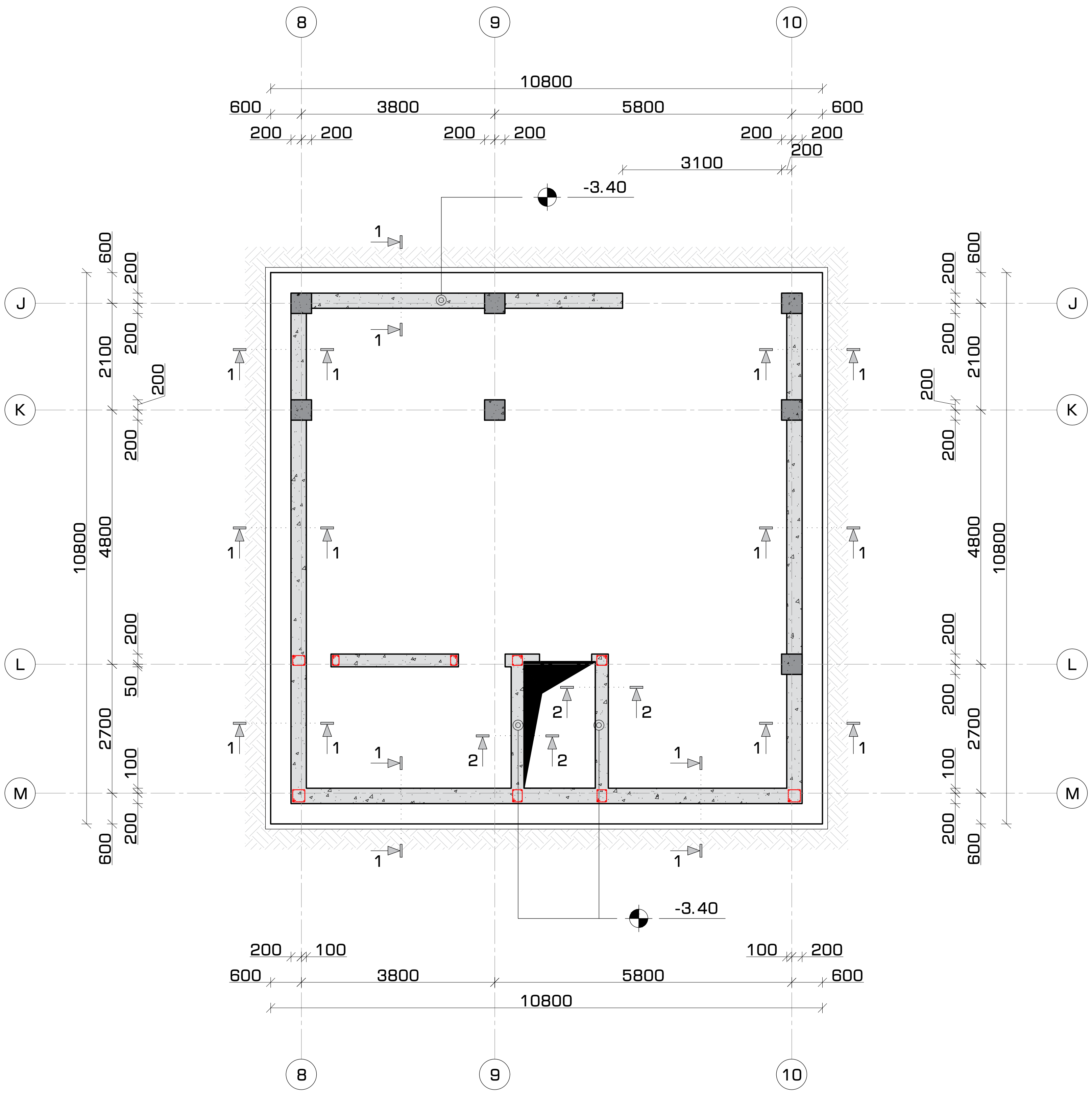

ფორმატი	თარიღი	დაკვეთა #
A3	2021 იანვ.	01 - 21

სახელოსნო N4

შენობის ბლოკები

3 2 1

პირობითი აღნიშვნები

- კონსტრუქციის კონტური
- ღერძის ხაზი
- ამოჭრა კონსტრუქციაში
- საძირკვლის ფილა

შენიშვნები

1. სტრუქტურული ელემენტების დაკვალვა მოხდეს არქიტექტურული და ტექნოლოგიური ნახაზების მიხედვით;
2. იატაკში, სახურავში და კედლებში დასატოვებელი ღიობების ზომები და ადგილმდებარეობა დაზუსტდეს ტექნოლოგიური ნახაზების მიხედვით;
3. კედლების და საძირკვლის ჰიდროიზოლაცია მოხდეს ტექნიკური მოთხოვნების და შესაბამისი პროექტის მიხედვით;
4. კონსტრუქციებში შეტანილი ყველა შესაძლო ცვლილება უნდა შეთანხმდეს პროექტის მთავარ სტრუქტურულ ინჟინერთან.

პროექტის დასახელება და მისამართი

ინდივიდუალური საცხოვრებელი სახლი
სექტორი 15, სახლი N1, 2, 3

ქ. თბილისი, წყნეთი, ბაგების სატყეო ტერიტორია, ნაკვეთი N81, ს.კ. 01.20.01.010.452

პროექტის დამკვეთი

KHMALADZE ARCHITECTS

საპროექტო ორგანიზაცია

შპს. "სახელოსნო N4"

ს/კ: 401988587

მის.: ქ. თბილისი, 0179, ზ. ფალიაშვილის 37

ტელ.: +995 555 577 499

ელ. ფოსტა: info@sn4.ge

საპროექტო ჯგუფი

დირექტორი	[signature]	ი. გოგოხია
ანალიტიკური მოდელირება	[signature]	გ. ცინცაბაძე
შეასრულა	[signature]	გ. მალანია
შეამოწმა	[signature]	ი. გოგოხია

ფურცლის სათაური

საძირკვლის ფილა -6.40 ნიშნულზე არმირებული კედლის მოწყობის გეგმა

სტადია	ფურცლები	გვერდი
DE	H(1)	SE -107

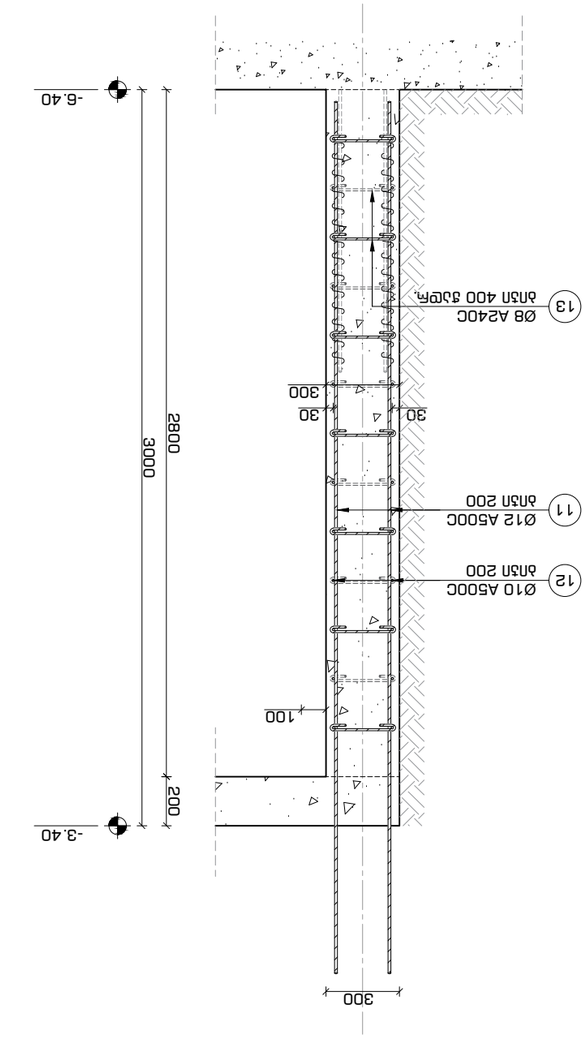

ՅԱՐԿԱՅԻՆ ՀԱՏԱԿԱՑՄԱՆ ՄԱՍԻ ԿԱՌՈՒՑՎԱԾՔԻ #1
300 մմ. ԼՈՒՅԱՆ ՀՈՐԻԶՈՆԱԿԱՆ ՑԱՆՑԱՅԻՆ ՀԱՏՎԱԾԻ ՀԱՏՈՒԿ ՄԱՍ
մ. 1:25

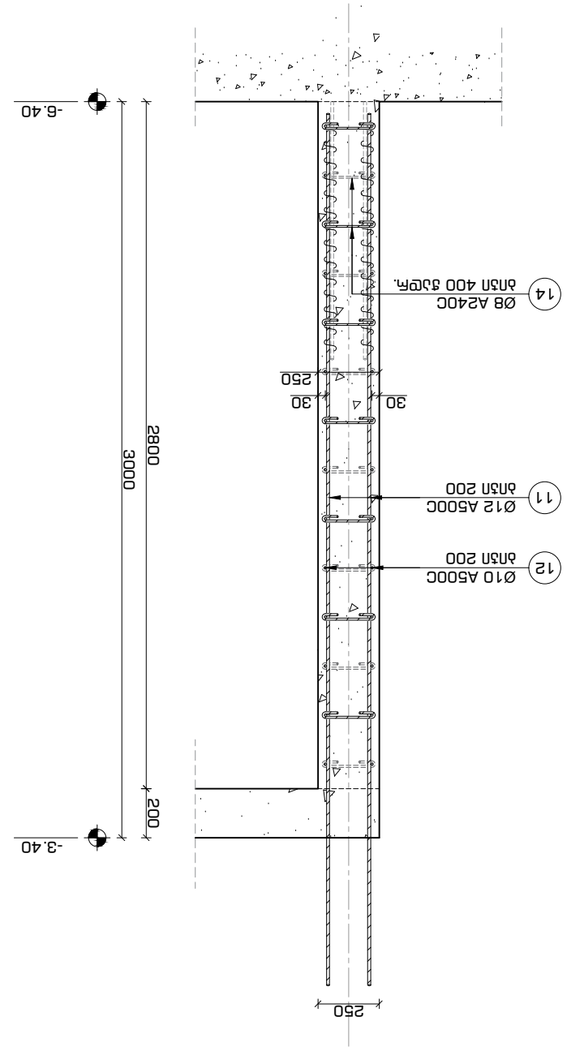

ՅԱՐԿԱՅԻՆ ՀԱՏԱԿԱՑՄԱՆ ՄԱՍԻ ԿԱՌՈՒՑՎԱԾՔԻ #2
250 մմ. ԼՈՒՅԱՆ ՀՈՐԻԶՈՆԱԿԱՆ ՑԱՆՑԱՅԻՆ ՀԱՏՎԱԾԻ ՀԱՏՈՒԿ ՄԱՍ
մ. 1:25

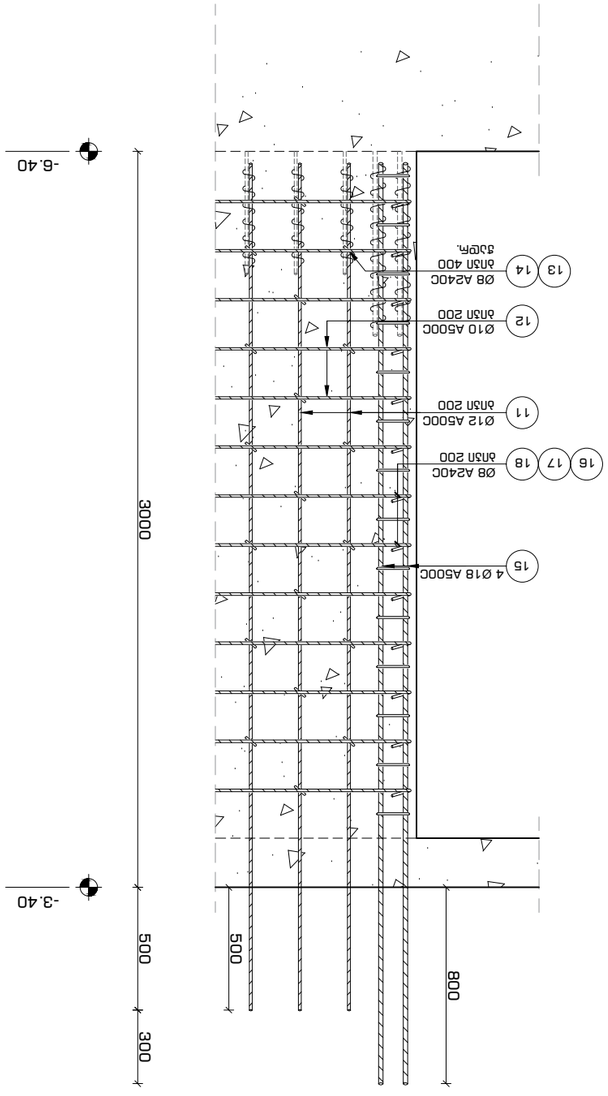

ՅԱՐԿԱՅԻՆ ՀԱՏԱԿԱՑՄԱՆ ՄԱՍԻ ԿԱՌՈՒՑՎԱԾՔԻ -6.40 ՆԻՇԱՎԱՆՇՄԱՆ ՑԱՆՑԻ -3.40 ՆԻՇԱՎԱՆՇՄԱՆ ՑԱՆՑԻ
մ. 1:25

ՎԵՐԱԳՐՈՒՄ	ՕՐԱԳԾՈՒՄ	A3
ԹՎԱՀԱՄԱՐ #	ԹՈՒՂԹԻ	01 - 21

ՍԱՀԱԿԱՑՎԱԾ ՆԿ

ՀԱՏԱԿԱՑՄԱՆ ՄԱՍԻ

ՀԱՏԱԿԱՑՄԱՆ ՏԵՍԱԿԱՆ ՊԱՏԿԵՐՆԵՐ

ՀԱՏԱԿԱՑՄԱՆ ՄԱՍԻ ՆԿԱՐԱԳՐՈՒԹՅՈՒՆՆԵՐ

ԱՆՑՔԱՅԻՆ ՀԱՏՎԱԾՆԵՐԻ ՀԱՄԱԿԱՐԳՈՒՄ

ՀԱՏԱԿԱՑՄԱՆ ՄԵԿՆԱԲԱՆՈՒԹՅԱՆ ՀԱՄԱՌՈՏ ՆԿԱՐԱԳՐՈՒԹՅՈՒՆ

ՀԱՏԱԿԱՑՄԱՆ ՄԵԿՆԱԲԱՆՈՒԹՅՈՒՆ

ԱՇԽԱՏԱՆՔԱՅԻՆ ՆԿԱՐԱԳՐՈՒԹՅՈՒՆ

ՀԱՏԱԿԱՑՄԱՆ ՄԱՍԻ ՄԵԿՆԱԲԱՆՈՒԹՅՈՒՆ

ՀԱՏԱԿԱՑՄԱՆ ՏԵՍԱԿԱՆ ՊԱՏԿԵՐՆԵՐ

ՀԱՏԱԿԱՑՄԱՆ ՄԱՍԻ ՆԿԱՐԱԳՐՈՒԹՅՈՒՆՆԵՐ

1. ԱՇԽԱՏԱՆՔՆԵՐԸ ԿԱՏԱՐԵԼ ՀԱՄԱՁԱՅՆ ՀՀ ՇԻՆԱՐԱՐՈՒԹՅԱՆ ԵՎ ՇԻՆԱՐԱՐՈՒԹՅԱՆ ՄԱՍԻՆ ՕՐԵՆՍԴՐՈՒԹՅԱՆ ՊԱՀԱՆՋՆԵՐԻ ԵՎ ՆՈՐՄԵՐԻ ՊԱՀԱՆՋՆԵՐԻ ՄԵՋ:
2. ՆԱԽԱՏԵՍՎԱԾ ՀԱՏԱԿԱՑՄԱՆ ԵՎ ՇԻՆԱՐԱՐՈՒԹՅԱՆ ՏԵԽՆՈԼՈԳԻԱՆ ԵՎ ՇԻՆԱՐԱՐԱԿԱՆ ԼՈՒԾՈՒՄՆԵՐԸ ՊԵՏՔ Է ԿԱՏԱՐՎԻ ՀԱՄԱՊԱՏԱՍԽԱՆ ՇԻՆԱՐԱՐԱԿԱՆ ԿԱԶՄԱԿԵՐՊՈՒԹՅԱՆ ՀԵՏ:
3. ՇԻՆԱՐԱՐՈՒԹՅԱՆ ԵՎ ԿԱՌԱՎԱՐՄԱՆ ԱՌԱՆՁՆԱՀԱՏԿՈՒԹՅՈՒՆՆԵՐԸ ՊԵՏՔ Է ԱՊԱՀՈՎԵՆ ՀԱՏԿԱՑՎԱԾ ՀՈՂԱՄԱՍԵՐՈՒՄ ԵՎ ՀԱՏՎԱԾՆԵՐՈՒՄ:
4. ՀԱՏԿԱՑՎԱԾ ՀՈՂԱՄԱՍԵՐԻ ՀՈՂԱՅԻՆ ՎԱՐՔԸ ՊԵՏՔ Է ԱՊԱՀՈՎՎԻ ԱՇԽԱՏԱՆՔՆԵՐԻ ԿԱՏԱՐՄԱՆ ԺԱՄԱՆԱԿ ԱՅՆ ՀՈՂԱՄԱՍԵՐՈՒՄ, ՈՐՏԵՂ ՀՈՂԱՅԻՆ ՎԱՐՔԸ ՉԻ ԽԱՓԱՆՑՎԵԼ ՆԱԽԱՏԵՍՎԱԾ ՄԱԿԱՐԴԱԿՆԵՐԻՑ:

ՀԱՏԱԿԱՑՄԱՆ ՄԵԿՆԱԲԱՆՈՒԹՅՈՒՆ

ՀԱՏԱԿԱՑՄԱՆ ՏԵՍԱԿԱՆ ՊԱՏԿԵՐՆԵՐ

ՀԱՏԱԿԱՑՄԱՆ ՄԱՍԻ ՆԿԱՐԱԳՐՈՒԹՅՈՒՆՆԵՐ

ԱՆՑՔԱՅԻՆ ՀԱՏՎԱԾՆԵՐԻ ՀԱՄԱԿԱՐԳՈՒՄ

ՀԱՏԱԿԱՑՄԱՆ ՄԵԿՆԱԲԱՆՈՒԹՅՈՒՆ

ԱՇԽԱՏԱՆՔԱՅԻՆ ՆԿԱՐԱԳՐՈՒԹՅՈՒՆ

ՀԱՏԱԿԱՑՄԱՆ ՄԱՍԻ

კედლის არმირების პრინციპული კვანძი #1
ჰორიზონტალური კვეთი -6.40 ნიშნულიდან -3.40 ნიშნულამდე
მ. 1:16

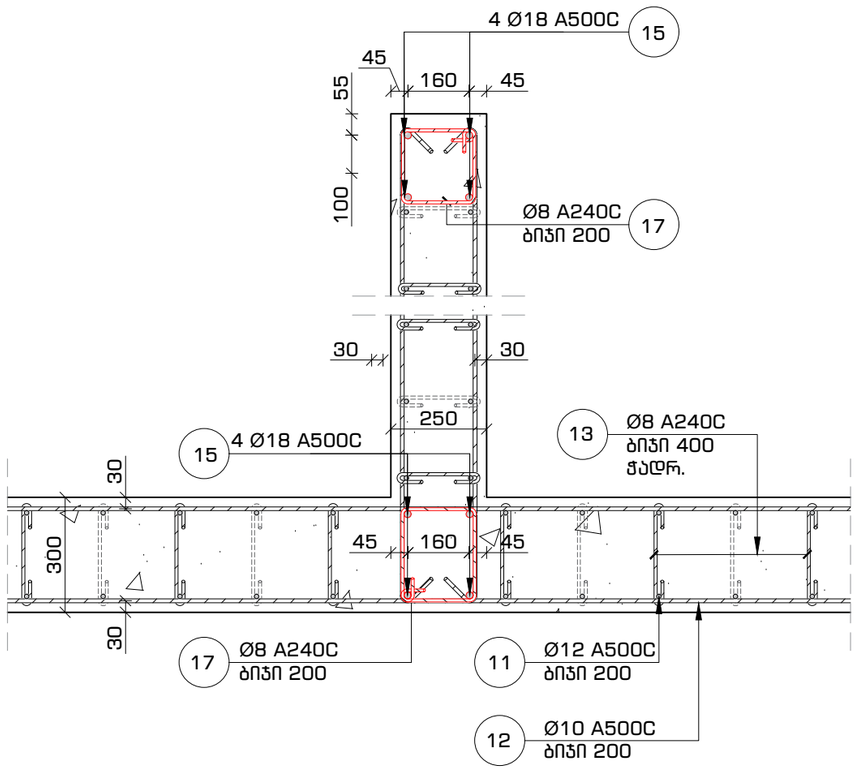

კედლის არმირების პრინციპული კვანძი #2
ჰორიზონტალური კვეთი -6.40 ნიშნულიდან -3.40 ნიშნულამდე
მ. 1:16

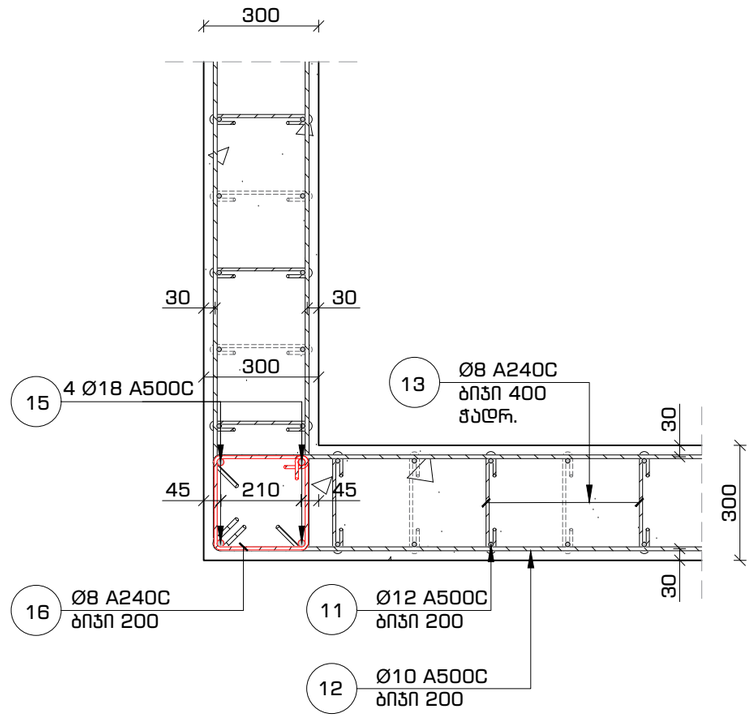

კედლის არმირების პრინციპული კვანძი #3
ჰორიზონტალური კვეთი -6.40 ნიშნულიდან -3.40 ნიშნულამდე
მ. 1:16

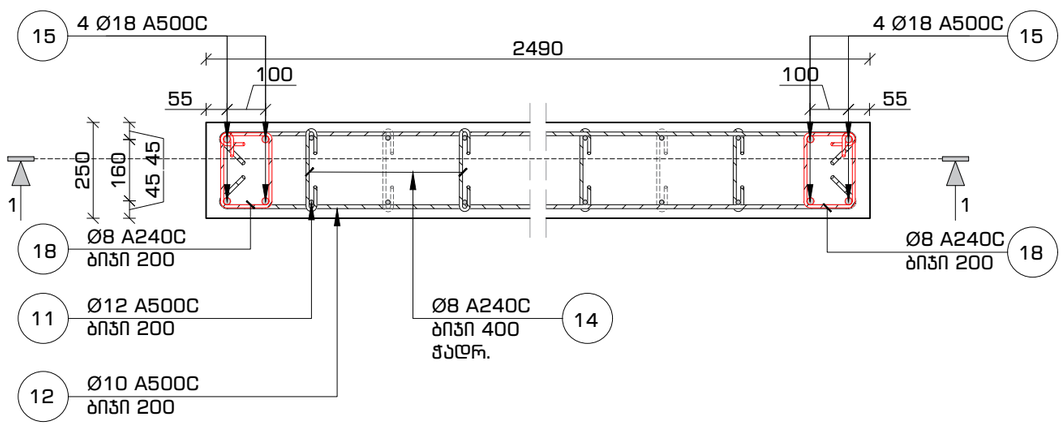

ფორმატი	თარიღი	დაკვეთა #
A3	2021 იან3.	01 - 21

სახელოსნო N4

შენობის ბლოკები



პირობითი აღნიშვნები

- კონსტრუქციის კონტური
- ღერძის ხაზი
- ამოჭრა კონსტრუქციაში
- საძირკვლის ფილა

შენიშვნები

1. სტრუქტურული ელემენტების დაკვალება მოხდეს არქიტექტურული და ტექნოლოგიური ნახაზების მიხედვით;
2. იატაკში, სახურავში და კედლებში დასატოვებელი ღიობების ზომები და ადგილმდებარეობა დაზუსტდეს ტექნოლოგიური ნახაზების მიხედვით;
3. კედლების და საძირკვლის ჰიდროიზოლაცია მოხდეს ტექნიკური მოთხოვნების და შესაბამისი პროექტის მიხედვით;
4. კონსტრუქციებში შეტანილი ყველა შესაძლო ცვლილება უნდა შეთანხმდეს პროექტის მთავარ სტრუქტურულ ინჟინერთან.

პროექტის დასახელება და მისამართი

ინდივიდუალური საცხოვრებელი სახლი სექტორი 15, სახლი N1, 2, 3

ქ. თბილისი, ნაძალადევის რაიონი, ბაგების სატყეო ტერიტორია, ნაკვეთი N81, ს.კ. 01.20.01.010.452

პროექტის დამკვეთი

KHMALADZE ARCHITECTS

საპროექტო ორგანიზაცია

შპს. "სახელოსნო N4"

ს/კ: 401988587

მის.: ქ. თბილისი, 0179, ზ. ფალიაშვილის 37

ტელ.: +995 555 577 499

ელ. ფოსტა: info@sn4.ge

საპროექტო ჯგუფი

დირექტორი		ი. გოგოხია
ანალიტიკური მოდელირება		გ. ცინცაბაძე
შეასრულა		გ. მალანია
შეამოწმა		ი. გოგოხია

ფურცლის სათაური

კედლის არმირების პრინციპული კვანძი #1, #2 და #3 ჰორიზონტალური კვეთი -6.40 ნიშნულიდან -3.40 ნიშნულამდე

სტადია	ფურცლები	გვერდი
DE	H(1)	SE -109

პოზიცია #13
მ.1:16

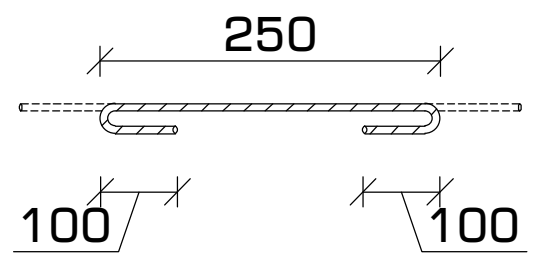

პოზიცია #14
მ.1:16

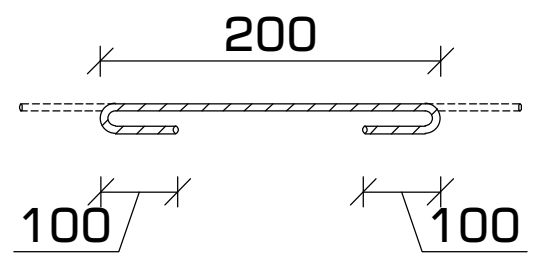

პოზიცია #16
მ. 1:10

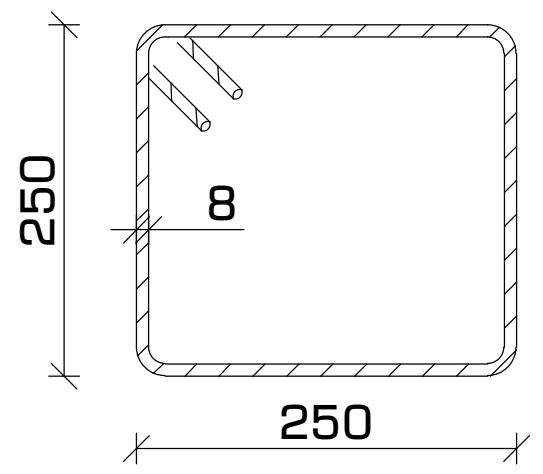

პოზიცია #17
მ. 1:10

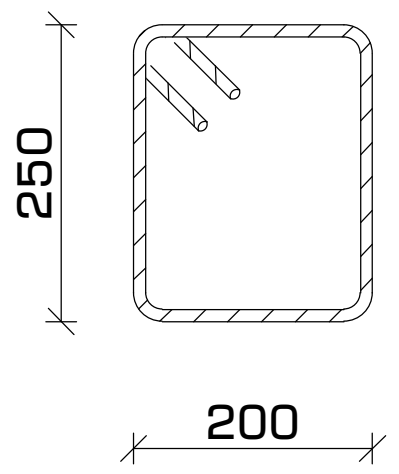

პოზიცია #18
მ. 1:10

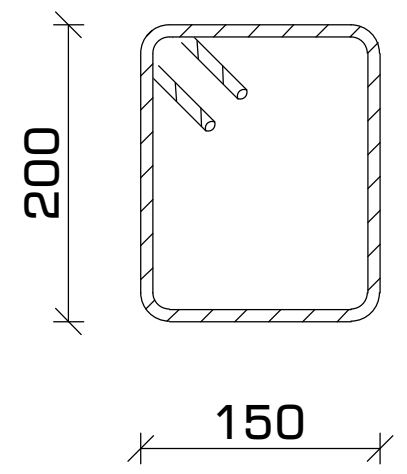

მასალათა სპეციფიკაცია

დასახელება	პოზ.	ნორმ.	ø	L	n	n*L	ø	n*L	q	კგ		ბეტონი (მ³)	ბეტონი (მ³)	ბალასტი(მ³)
			მმ	მმ	ცალი	მ	მმ	მ	კგ	A240C	A500C	B-25 მ. 300	B-7.5 მ. 100	
საძირკვლის ფილა -6.40 ნიშნულზე	1	ГОСТ 5781-82*	ø 14 A500C	---	---	1,420	ø 8 A240C	28	0.39	11.04	---	64.35	12.87	25.74
	2		ø 14 A500C	---	---	1,420	ø 12 A500C	652	0.89	---	578			
	3		ø 14 A500C	650	350	228	ø 14 A500C	3,719	1.21	---	4492			
	4		ø 14 A500C	1,550	215	333								
	5		ø 14 A500C	---	---	74								
	6		ø 14 A500C	1,100	150	165								
	7		ø 12 A500C	1,350	380	513								
	8		ø 12 A500C	2,200	63	139								
	9		ø 8 A240C	700	40	28								
	10		ø 14 A500C	2,000	40	80								
									ჯამი	11	5070			
არმირებული კედლები -6.40 დან -3.40 ნიშნულამდე	11	ГОСТ 5781-82*	ø 12 A500C	---	---	1,640	ø 8 A240C	493	0.39	194.62	---	41.3	---	---
	12		ø 10 A500C	---	---	1,570	ø 10 A500C	1,570	0.62	---	968			
	13		ø 8 A240C	450	650	292	ø 12 A500C	1,640	0.89	---	1456			
	14		ø 8 A240C	400	160	64	ø 18 A500C	133	2.00	---	266			
	15		ø 18 A500C	3,700	36	133								
	16		ø 8 A240C	1,200	42	50								
	17		ø 8 A240C	1,100	56	62								
	18		ø 8 A240C	900	28	25			ჯამი	195	2689			

ფორმატი	თარიღი	დაკვეთა #
A3	2021 ივნ.	01 - 21

სახელოსნო N4

შენობის ბლოკები

3 2 1

პირობითი აღნიშვნები

- კონსტრუქციის კონტური
- ღერძის ხაზი
- ამოჭრა კონსტრუქციაში
- საძირკვლის ფილა

შენიშვნები

1. სტრუქტურული ელემენტების დაკვალვა მოხდეს არქიტექტურული და ტექნოლოგიური ნახაზების მიხედვით;
2. იატაკში, სახურავში და კედლებში დასატოვებელი ღიობების ზომები და ადგილმდებარეობა დაზუსტდეს ტექნოლოგიური ნახაზების მიხედვით;
3. კედლების და საძირკვლის ჰიდროიზოლაცია მოხდეს ტექნიკური მოთხოვნების და შესაბამისი პროექტის მიხედვით;
4. კონსტრუქციებში შეტანილი ყველა შესაძლო ცვლილება უნდა შეთანხმდეს პროექტის მთავარ სტრუქტურულ ინჟინერთან.

პროექტის დასახელება და მისამართი

ინდივიდუალური საცხოვრებელი სახლი
სექტორი 15, სახლი N1, 2, 3

ქ. თბილისი, წყნეთი, ბაგების სატყეო ტერიტორია, ნაკვეთი N81, ს.კ. 01.20.01.010.452

პროექტის დამკვეთი

KHMALADZE ARCHITECTS

საპროექტო ორგანიზაცია

შპს. "სახელოსნო N4"
ს/კ: 401988587
მის.: ქ. თბილისი, 0179, ზ. ფალიაშვილის 37
ტელ.: +995 555 577 499
ელ. ფოსტა: info@sn4.ge

საპროექტო ჯგუფი

დირექტორი	[signature]	ი. გოგოხია
ანალიტიკური მოდელირება	[signature]	გ. ცინცაბაძე
შეასრულა	[signature]	გ. მალანია
შეამოწმა	[signature]	ი. გოგოხია

ფურცლის სათაური

პოზიცები და სპეციფიკაცია

სტადია	ფურცლები	გვერდი
DE	H(1)	SE -110

გადახურვის გეგმა -3.40 ნიშნულზე
კვეთების მარკირების გეგმა
მ. 1:100

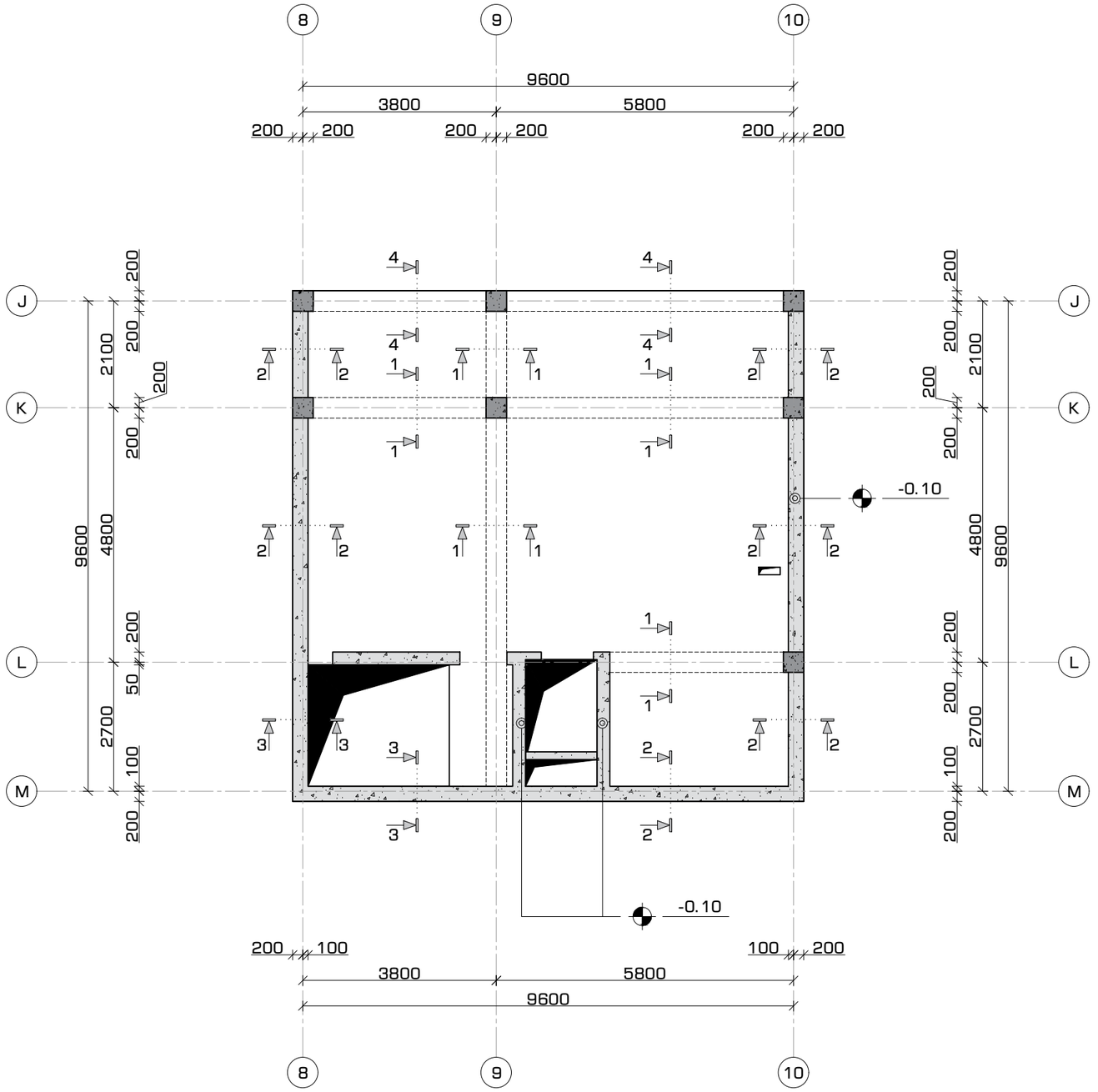

ფორმატი	თარიღი	დაკვეთა #
A3	2021 იან3.	01 - 21

სახელოსნო N4

შენობის ბლოკები

3 2 1

პირობითი აღნიშვნები

- კონსტრუქციის კონტური
- ღერძის ხაზი
- ამოჭრა კონსტრუქციაში
- საძირკვლის ფილა

შენიშვნები

1. სტრუქტურული ელემენტების დაკვალვა მოხდეს არქიტექტურული და ტექნოლოგიური ნახაზების მიხედვით;
2. იატაკში, სახურავში და კედლებში დასატოვებელი ღიობების ზომები და ადგილმდებარეობა დაზუსტდეს ტექნოლოგიური ნახაზების მიხედვით;
3. კედლების და საძირკვლის ჰიდროიზოლაცია მოხდეს ტექნიკური მოთხოვნების და შესაბამისი პროექტის მიხედვით;
4. კონსტრუქციებში შეტანილი ყველა შესაძლო ცვლილება უნდა შეთანხმდეს პროექტის მთავარ სტრუქტურულ ინჟინერთან.

პროექტის დასახელება და მისამართი

ინდივიდუალური საცხოვრებელი სახლი
სექტორი 15, სახლი N1, 2, 3

ქ. თბილისი, ნუნეთი, ბაგების სატყეო ტერიტორია, ნაკვეთი N81, ს.კ. 01.20.01.010.452

პროექტის დამკვეთი

KHMALADZE ARCHITECTS

საპროექტო ორგანიზაცია

შპს. "სახელოსნო N4"

ს/კ: 401988587

მის.: ქ. თბილისი, 0179, ზ. ფალიაშვილის 37

ტელ.: +995 555 577 499

ელ. ფოსტა: info@sn4.ge

საპროექტო ჯგუფი

დირექტორი		ი. გოგოხია
ანალიტიკური მოდელირება		გ. ცინცაბაძე
შესრულა		გ. მალანია
შეამოწმა		ი. გოგოხია

ფურცლის სათაური

გადახურვის გეგმა -3.40 ნიშნულზე
კვეთების მარკირების გეგმა

სტადია	ფურცლები	გვერდი
DE	H(1)	SE -201

გადახურვის გეგმა -3.40 ნიშნულზე
ქვედა და ზედა შრეების არმირება ძირითადი
ბადეებით
მ. 1:100

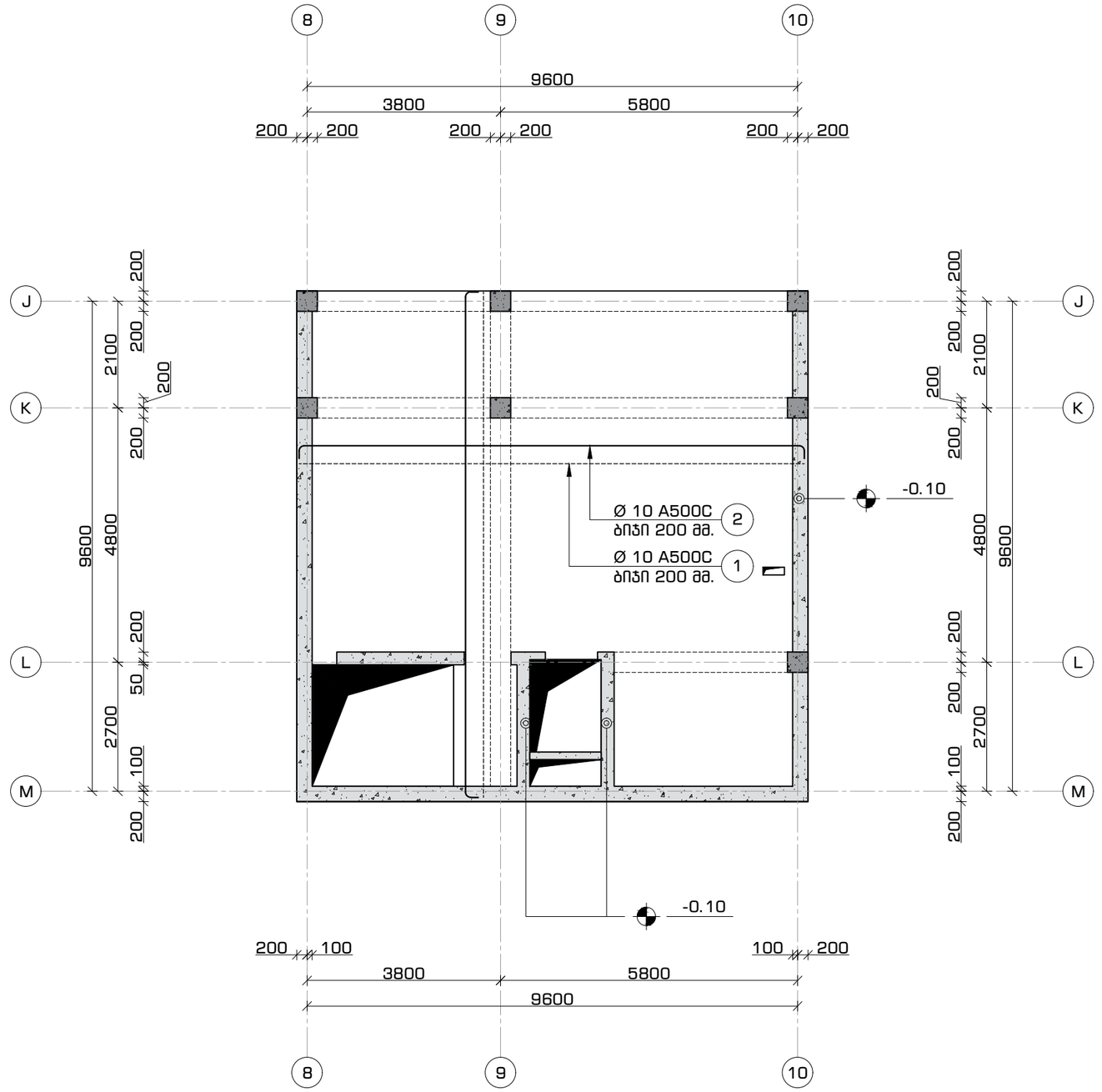

ფორმატი	თარიღი	დაკვეთა #
A3	2021 იან3.	01 - 21

სახელოსნო N4

შენობის ბლოკები



პირობითი აღნიშვნები

- კონსტრუქციის კონტური
- ღერძის ხაზი
- ამოძრა კონსტრუქციაში
- საძირკვლის ფილა

შენიშვნები

1. სტრუქტურული ელემენტების დაკვალვა მოხდეს არქიტექტურული და ტექნოლოგიური ნახაზების მიხედვით;
2. იატაკში, სახურავში და კედლებში დასატოვებელი ღიობების ზომები და ადგილმდებარეობა დაზუსტდეს ტექნოლოგიური ნახაზების მიხედვით;
3. კედლების და საძირკვლის ჰიდროიზოლაცია მოხდეს ტექნიკური მოთხოვნების და შესაბამისი პროექტის მიხედვით;
4. კონსტრუქციებში შეტანილი ყველა შესაძლო ცვლილება უნდა შეთანხმდეს პროექტის მთავარ სტრუქტურულ ინჟინერთან.

პროექტის დასახელება და მისამართი

ინდივიდუალური საცხოვრებელი სახლი
სექტორი 15, სახლი N1, 2, 3

ქ. თბილისი, ნწყნეთი, ბაგების სატყეო ტერიტორია, ნაკვეთი N81, ს.კ. 01.20.01.010.452

პროექტის დამკვეთი

KHMALADZE ARCHITECTS

საპროექტო ორგანიზაცია

შპს. "სახელოსნო N4"

ს/კ: 401988587

მის.: ქ. თბილისი, 0179, ზ. ფალიაშვილის 37

ტელ.: +995 555 577 499

ელ. ფოსტა: info@sn4.ge

საპროექტო ჯგუფი

დირექტორი		ი. გოგოხია
ანალიტიკური მოდელირება		ბ. ცინცაბაძე
შესრულა		ბ. მალანია
შეამოწმა		ი. გოგოხია

ფურცლის სათაური

გადახურვის გეგმა -3.40 ნიშნულზე
ქვედა და ზედა შრეების არმირება ძირითადი
ბადეებით

სტადია	ფურცლები	გვერდი
DE	H(1)	SE -202

გადახურვის მოწყობა -3.40 ნიშნულებზე
კვეთი 1-1
მ. 1:16

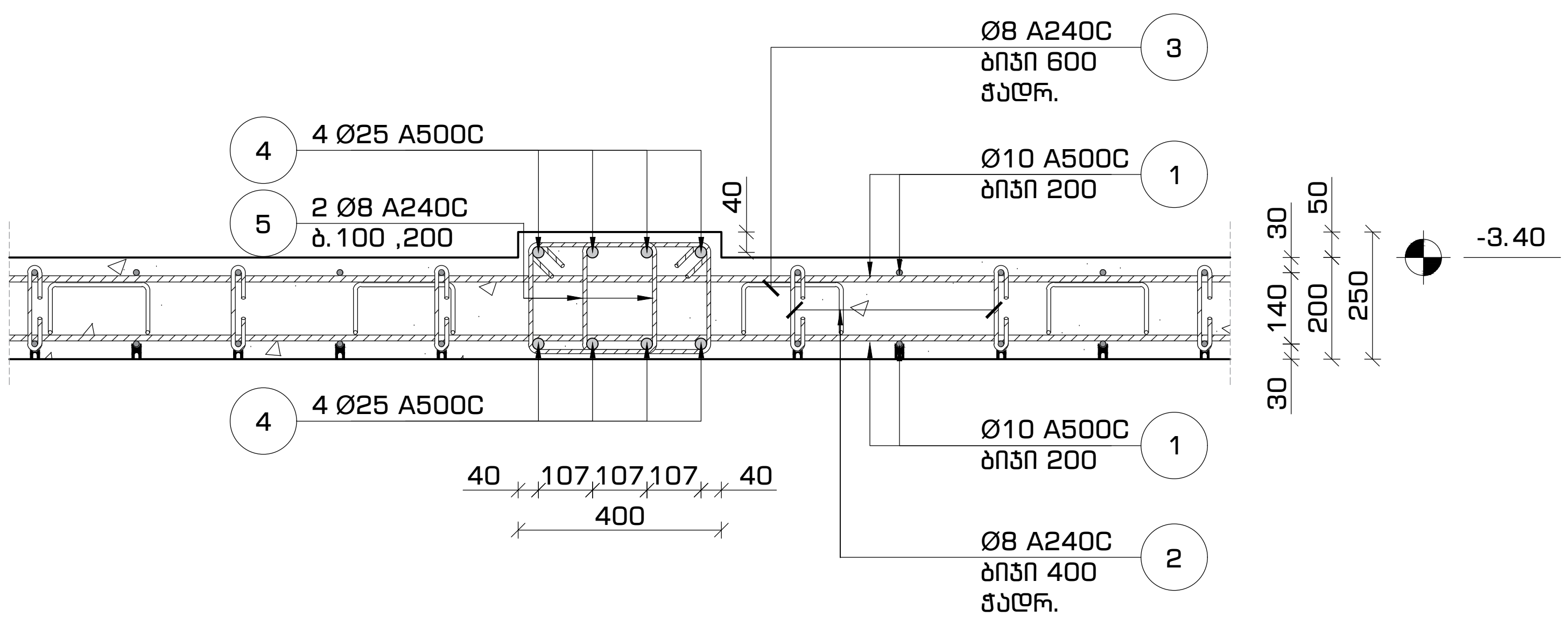

გადახურვის მოწყობა -3.40 ნიშნულებზე
კვეთი 3-3
მ. 1:16

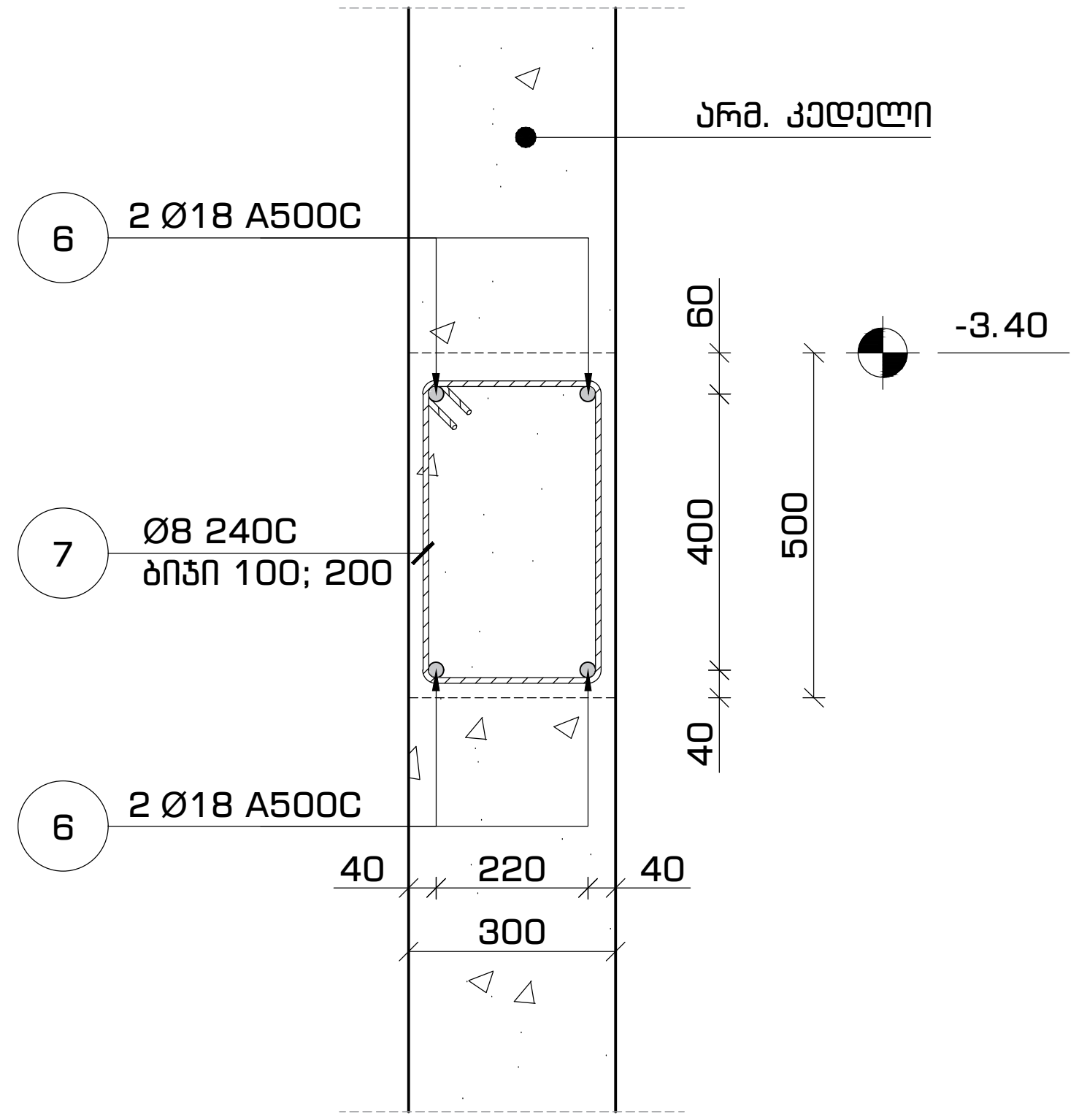

გადახურვის მოწყობა -3.40 ნიშნულებზე
კვეთი 2-2
მ. 1:16

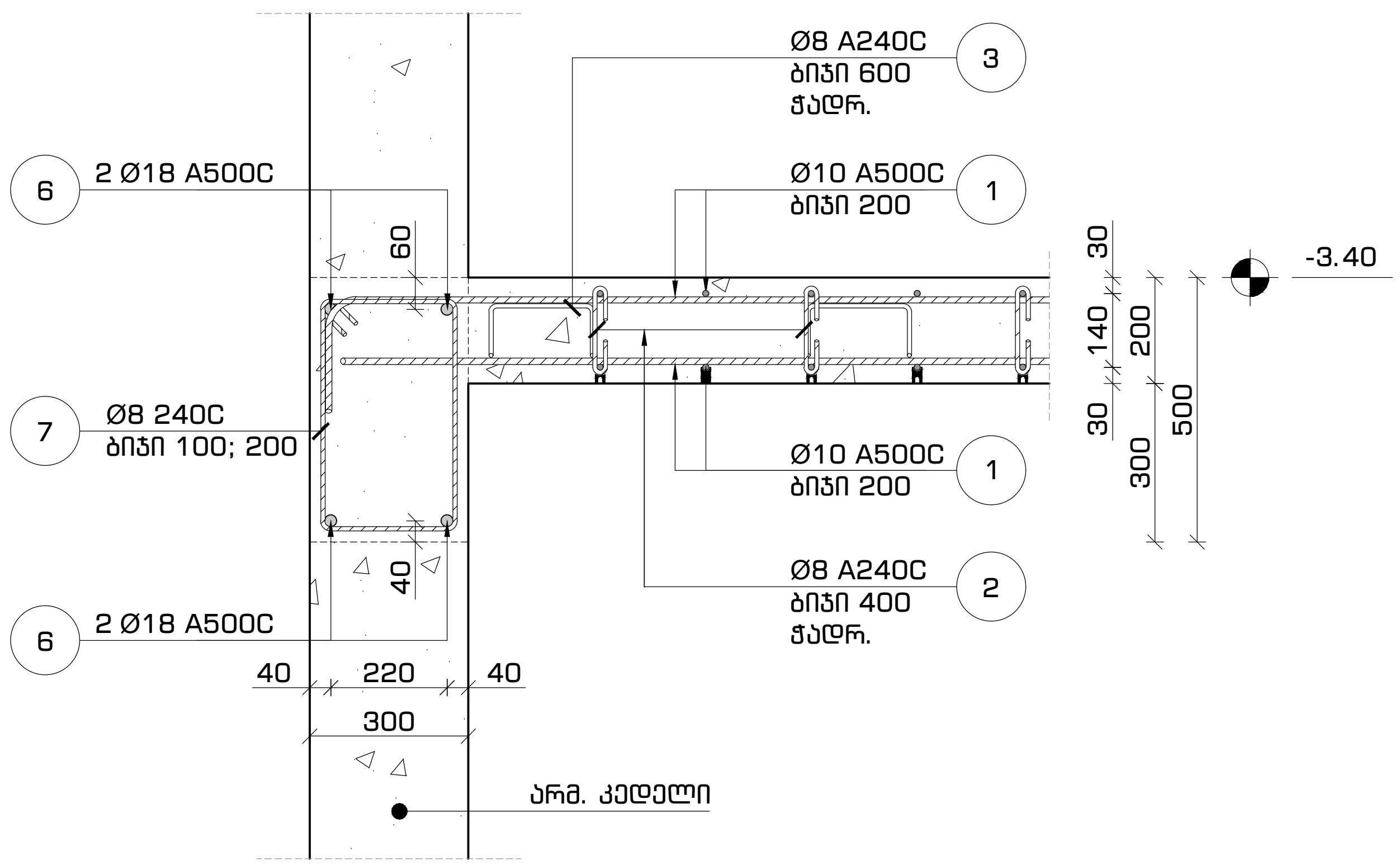

გადახურვის მოწყობა -3.40 ნიშნულებზე
კვეთი 4-4
მ. 1:16

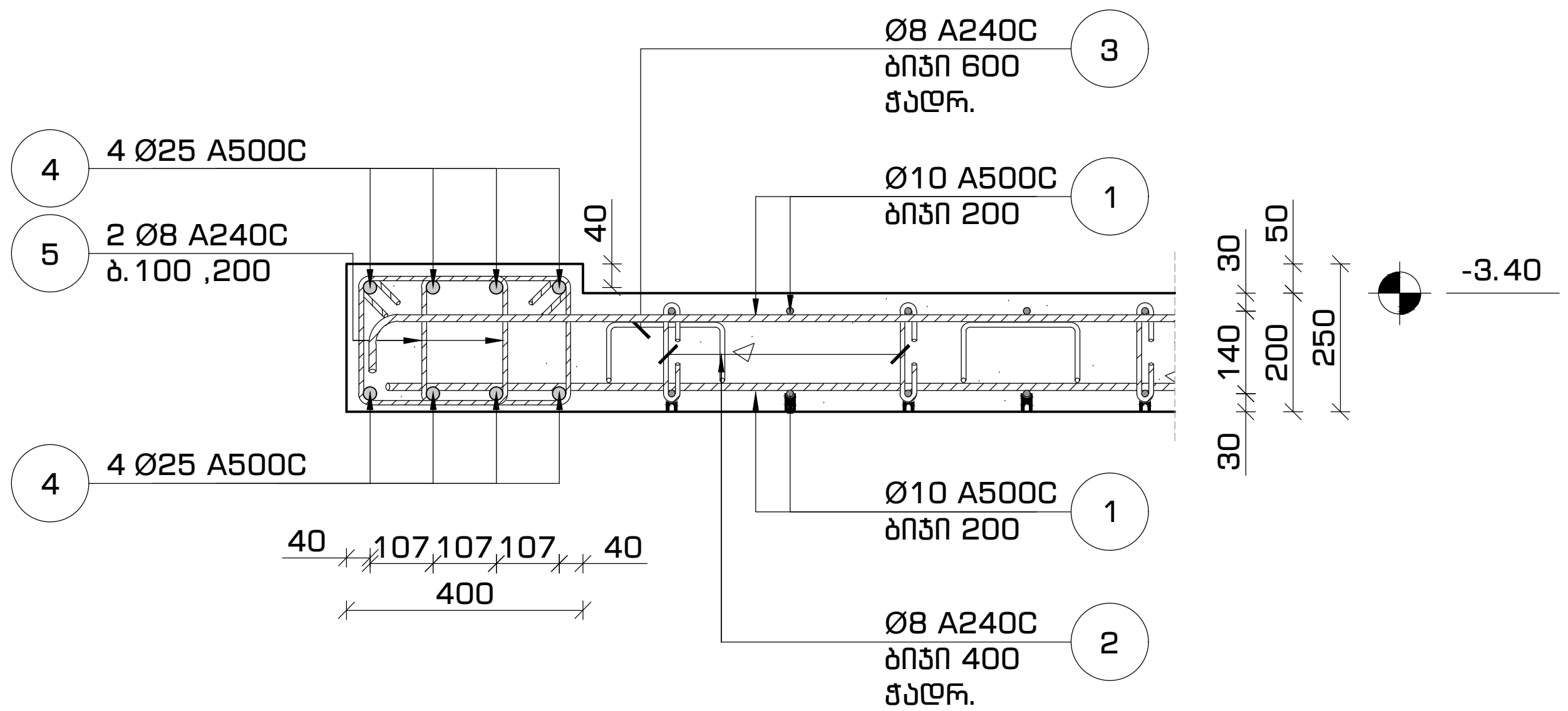

ფორმატი	თარიღი	დაკვეთა #
A3	2021 ივნ.	01 - 21

სახელოსნო N4

შენობის ბლოკები

3 2 1

პირობითი აღნიშვნები

- კონსტრუქციის კონტური
- ღერძის ხაზი
- ამოჭრა კონსტრუქციაში
- საძირკვლის ფილა

შენიშვნები

1. სტრუქტურული ელემენტების დაკვალვა მოხდეს არქიტექტურული და ტექნოლოგიური ნახაზების მიხედვით;
2. იატაკში, სახურავში და კედლებში დასატოვებელი ღიობების ზომები და ადგილმდებარეობა დაზუსტდეს ტექნოლოგიური ნახაზების მიხედვით;
3. კედლების და საძირკვლის ჰიდროიზოლაცია მოხდეს ტექნიკური მოთხოვნების და შესაბამისი პროექტის მიხედვით;
4. კონსტრუქციებში შეტანილი ყველა შესაძლო ცვლილება უნდა შეთანხმდეს პროექტის მთავარ სტრუქტურულ ინჟინერთან.

პროექტის დასახელება და მისამართი

ინდივიდუალური საცხოვრებელი სახლი
სექტორი 15, სახლი N1, 2, 3

ქ. თბილისი, წყნეთი, ბაგების სატყეო ტერიტორია, ნაკვეთი N81, ს.კ. 01.20.01.010.452

პროექტის დამკვეთი

KHMALADZE ARCHITECTS

საპროექტო ორგანიზაცია

შპს. "სახელოსნო N4"

ს/კ: 401988587

მის.: ქ. თბილისი, 0179, ზ. ფალიაშვილის 37

ტელ.: +995 555 577 499

ელ. ფოსტა: info@sn4.ge

საპროექტო ჯგუფი

დირექტორი	[signature]	ი. გოგოხია
ანალიტიკური მოდელირება	[signature]	გ. ცინცაბაძე
შეასრულა	[signature]	გ. მალანია
შეამოწმა	[signature]	ი. გოგოხია

ფურცლის სათაური

გადახურვის მოწყობა -3.40 ნიშნულებზე
კვეთი 1-1, 2-2, 3-3, 4-4

სტადია	ფურცლები	გვერდი
DE	H(1)	SE -203

ეროვნული ბიბლიოთეკის №4

ფორმატი	თარიღი	A3
ცვლილების #	01 - 21	2021 წლის.

ნახატის დასახელება და მისამართი

ნახატის ავტორები

ნახატის ნომერი

ნახატის ელემენტები

	ნახატის ელემენტების აღნიშვნა
	ნახატის ელემენტების ნაკვეთი
	ნახატის ელემენტების ნაკვეთი
	ნახატის ელემენტების ნაკვეთი
	ნახატის ელემენტების ნაკვეთი

ნახატის ელემენტების ნუმერაცია

ნახატის ელემენტების ნუმერაცია

ნახატის ელემენტების ნუმერაცია

პოზიცია #7
მ. 1:10

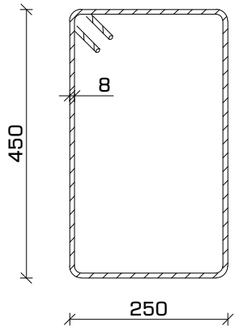

პოზიცია #5
მ. 1:10

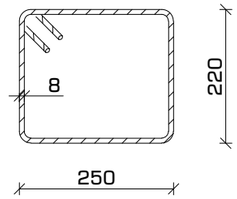

პოზიცია #2
მ. 1:10

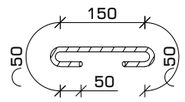

პოზიცია #3
მ. 1:10

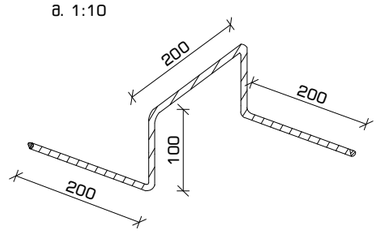

მასალათა სპეციფიკაცია

დასახელება	პოზ.	ნორმ.	Ø	L	n	n*L	Ø	n*L	q	კგ		ბეტონი (მ³)
			მმ	მმ	ცალი	მმ	მმ	მ	კგ	A240C	A500C	B-25 მ 300
გადახურვის ფილა და რიგელები -3.40 ნიშნულზე	1	ГОСТ 5781-82*	Ø 10 A500C	---	---	1,980	Ø 8 A240C	1,295	0.39	511	---	23
	2		Ø 8 A240C	350	565	198	Ø 10 A500C	1,980	0.62	---	1,220	
	3		Ø 8 A240C	800	385	308	Ø 18 A500C	130	2.00	---	260	
	4		Ø 25 A500C	---	---	290	Ø 25 A500C	290	3.85	---	1,118	
	5		Ø 8 A240C	1,090	440	480						
	6		Ø 18 A500C	---	---	130						
	7		Ø 8 A240C	1,550	200	310			ჯამი	511	2,598	

ფორმატი	თარიღი	დაკვეთა #
A3	2021 იან3.	01 - 21

SN4
სახელოსნო N4

შენობის ბლოკები

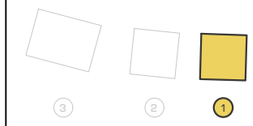

პირობითი აღნიშვნები

კონსტრუქციის კონტური

ღერძის ხაზი

ამოჭრა კონსტრუქციაში

საძირკვლის ფილა

შენიშვნები

1. სტრუქტურული ელემენტების დაკვალვა მოხდეს არქიტექტურული და ტექნოლოგიური ნახაზების მიხედვით;
2. იატაკში, სახურავში და კედლებში დასატოვებელი ღიობების ზომები და ადგილმდებარეობა დაზუსტდეს ტექნოლოგიური ნახაზების მიხედვით;
3. კედლების და საძირკვლის ჰიდროიზოლაცია მოხდეს ტექნიკური მოთხოვნების და მწარმოებლის პროექტის მიხედვით;
4. კონსტრუქციები შეტანილი სვეტია შესაძლო ცვლილება უნდა შეთანხმდეს პროექტის მთავარ სტრუქტურულ ინჟინერთან.

პროექტის დასახელება და მისამართი

ინდივიდუალური საცხოვრებელი სახლი სექტორი 15, სახლი N1, 2, 3

ქ. თბილისი, წყნეთი, ბაბების სატყეო ტერიტორია, ნაკვეთი N81, ს.კ. 01.20.01.010.452

პროექტის დამკვეთი

KHMALADZE ARCHITECTS

საპროექტო ორგანიზაცია

შპს. "სახელოსნო N4"

ს/კ: 401988587

მის.: ქ. თბილისი, 0179, ზ. ფალიაშვილის 37

ტელ.: +995 555 577 499

ელ. ფოსტა: info@sn4.ge

საპროექტო ჯგუფი

დირექტორი		ი. გოგოხია
ანალიტიკური მოდელირება		გ. ცინცაბაძე
შეასრულა		გ. მალანია
შეამოწმა		ი. გოგოხია

ფურცლის სათაური

პოზიციები და სპეციფიკაცია

სტადია	ფურცლები	გვერდი
DE	H(1)	SE -205

გადახურვის გეგმა -3.40 ნიშნულზე
არმირებული კედლების მარკირების გეგმა
მ. 1:100

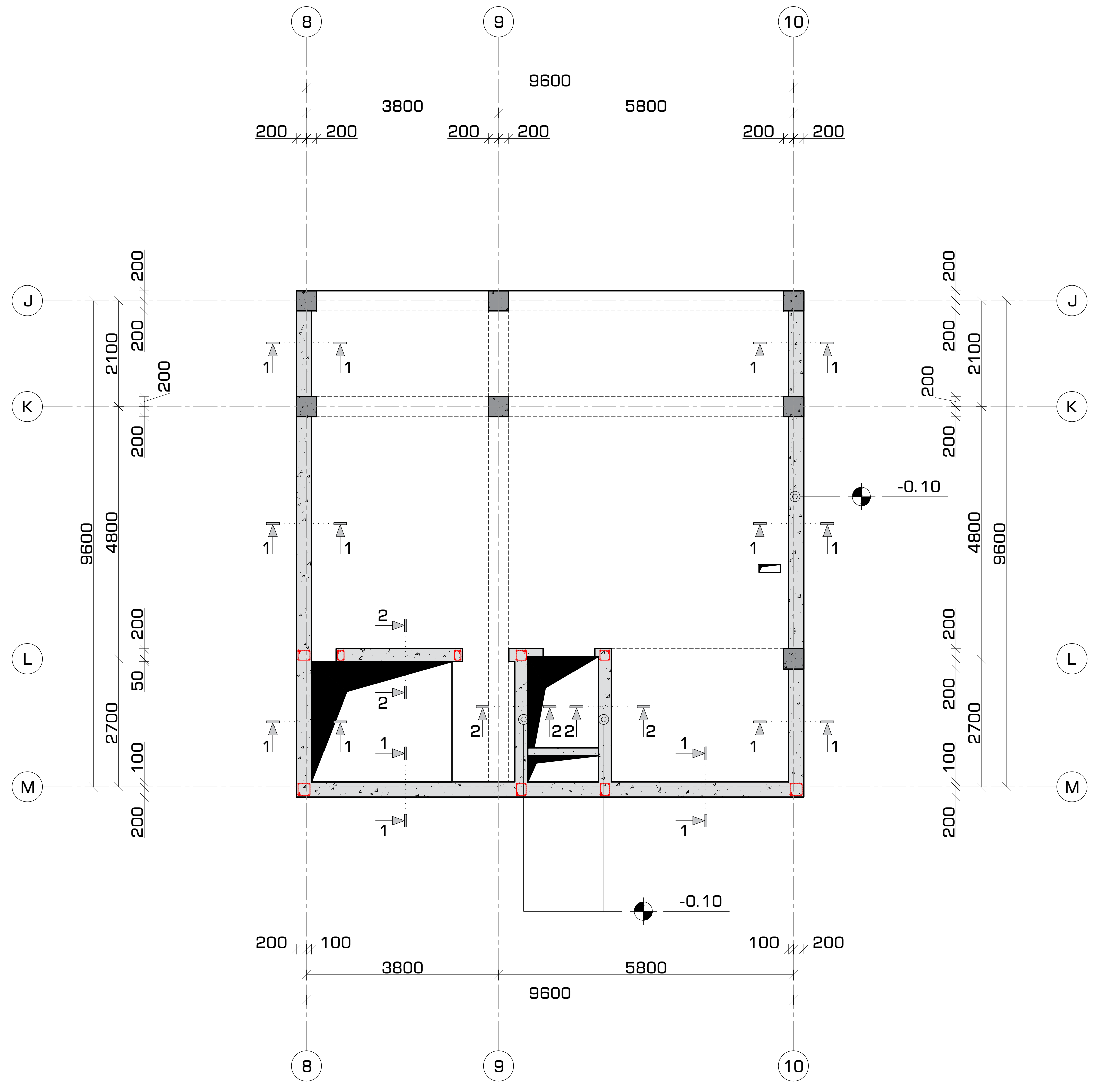

ფორმატი	თარიღი	დაკვეთა #
A3	2021 იანვ.	01 - 21

სახელოსნო №4

შენობის ბლოკები

3 2 1

პირობითი აღნიშვნები

- კონსტრუქციის კონტური
- ღერძის ხაზი
- ამოჭრა კონსტრუქციაში
- საძირკვლის ფილა

შენიშვნები

1. სტრუქტურული ელემენტების დაკვალვა მოხდეს არქიტექტურული და ტექნოლოგიური ნახაზების მიხედვით;
2. იატაკში, სახურავში და კედლებში დასატოვებელი ღიობების ზომები და ადგილმდებარეობა დაზუსტდეს ტექნოლოგიური ნახაზების მიხედვით;
3. კედლების და საძირკვლის ჰიდროიზოლაცია მოხდეს ტექნიკური მოთხოვნების და შესაბამისი პროექტის მიხედვით;
4. კონსტრუქციებში შეტანილი ყველა შესაძლო ცვლილება უნდა შეთანხმდეს პროექტის მთავარ სტრუქტურულ ინჟინერთან.

პროექტის დასახელება და მისამართი

ინდივიდუალური საცხოვრებელი სახლი
სექტორი 15, სახლი N1, 2, 3

ქ. თბილისი, წყნეთი, ბაგების სატყეო ტერიტორია,
ნაკვეთი N81, ს.კ. 01.20.01.010.452

პროექტის დამკვეთი

KHMALADZE ARCHITECTS

საპროექტო ორგანიზაცია

შპს. "სახელოსნო N4"

ს/კ: 401988587

მის.: ქ. თბილისი, 0179, ზ. ფალიაშვილის 37

ტელ.: +995 555 577 499

ელ. ფოსტა: info@sn4.ge

საპროექტო ჯგუფი

დირექტორი	[signature]	ი. გოგოხია
ანალიტიკური მოდელირება	[signature]	გ. ცინცაბაძე
შეასრულა	[signature]	გ. მალანია
შეამოწმა	[signature]	ი. გოგოხია

ფურცლის სათაური

გადახურვის გეგმა -3.40 ნიშნულზე
არმირებული კედლების მარკირების გეგმა

სტადია	ფურცლები	გვერდი
DE	H(1)	SE -206

არმირებული კედლის მოწყობა
300 მმ. სისქის კედლის პრინციპული კვეთი #1
მ. 1:25

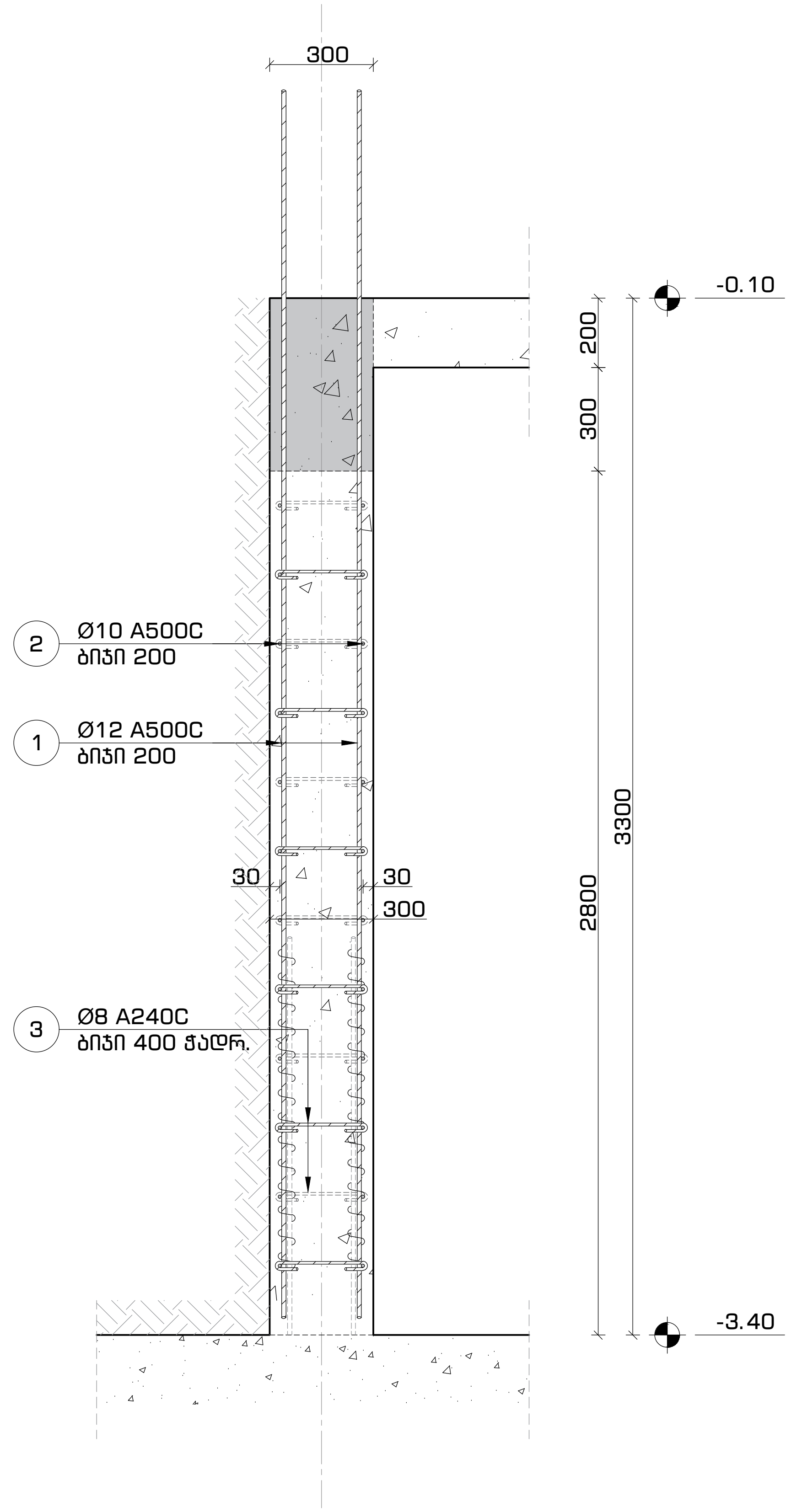

არმირებული კედლის მოწყობა
250 მმ. სისქის კედლის პრინციპული კვეთი #2
მ. 1:25

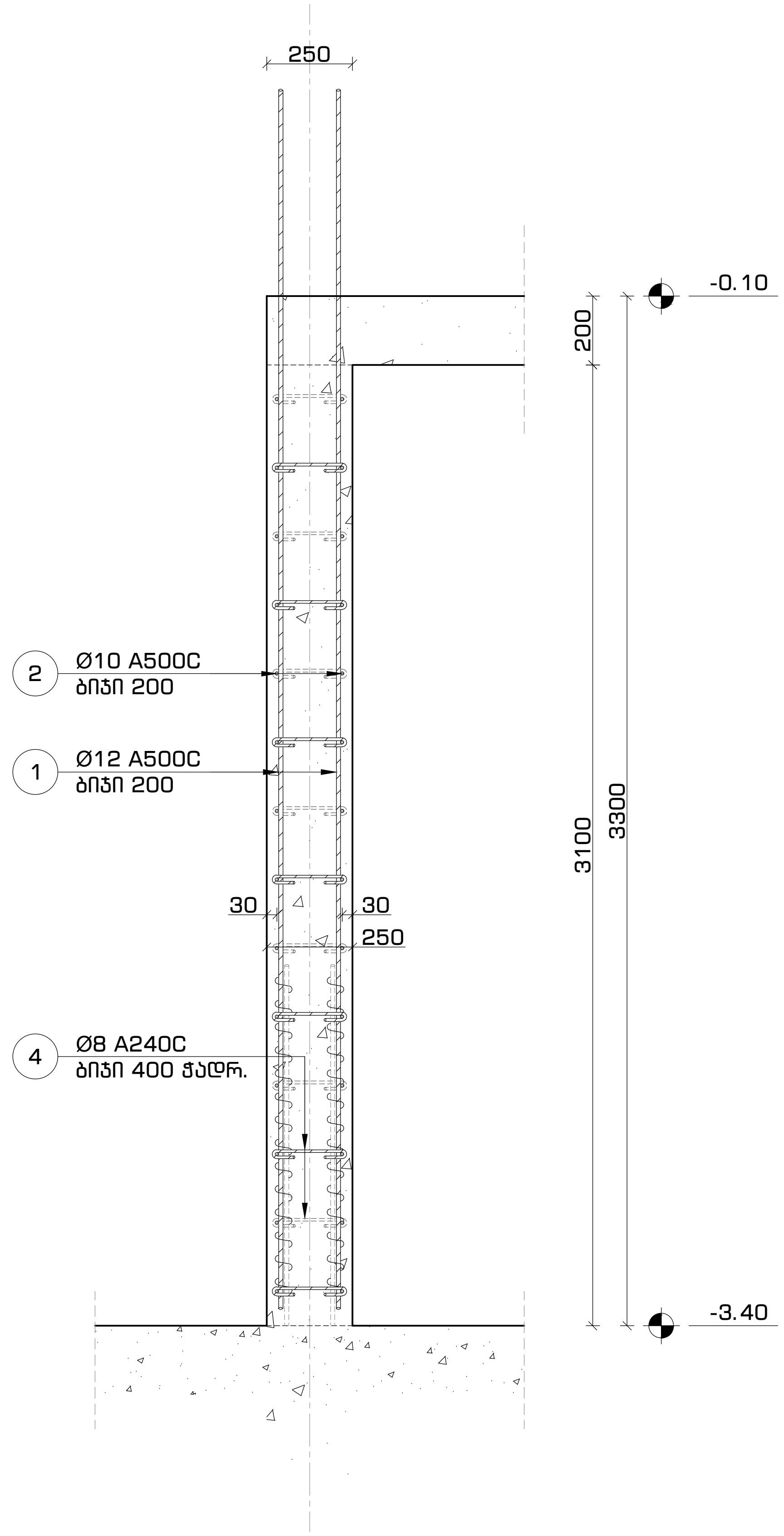

ფორმატი	თარიღი	დაკვეთა #
A3	2021 იანვ.	01 - 21

სახელოსნო N4

შენობის ბლოკები

3 2 1

პირობითი აღნიშვნები

- კონსტრუქციის კონტური
- ღერძის ხაზი
- ამოჭრა კონსტრუქციაში
- საძირკვლის ფილა

შენიშვნები

1. სტრუქტურული ელემენტების დაკვალვა მოხდეს არქიტექტურული და ტექნოლოგიური ნახაზების მიხედვით;
2. იატაკში, სახურავში და კედლებში დასატოვებელი ღიობების ზომები და ადგილმდებარეობა დაზუსტდეს ტექნოლოგიური ნახაზების მიხედვით;
3. კედლების და საძირკვლის ჰიდროიზოლაცია მოხდეს ტექნიკური მოთხოვნების და შესაბამისი პროექტის მიხედვით;
4. კონსტრუქციებში შეტანილი ყველა შესაძლო ცვლილება უნდა შეთანხმდეს პროექტის მთავარ სტრუქტურულ ინჟინერთან.

პროექტის დასახელება და მისამართი

ინდივიდუალური საცხოვრებელი სახლი
სექტორი 15, სახლი N1, 2, 3

ქ. თბილისი, წყნეთი, ბაგების სატყეო ტერიტორია, ნაკვეთი N81, ს.კ. 01.20.01.010.452

პროექტის დამკვეთი

KHMALADZE ARCHITECTS

საპროექტო ორგანიზაცია

შპს. "სახელოსნო N4"
ს/კ: 401988587
მის.: ქ. თბილისი, 0179, ზ. ფალიაშვილის 37
ტელ.: +995 555 577 499
ელ. ფოსტა: info@sn4.ge

საპროექტო ჯგუფი

დირექტორი	[signature]	ი. გოგოხია
ანალიტიკური მოდელირება	[signature]	გ. ცინცაბაძე
შეასრულა	[signature]	გ. მალანია
შეამოწმა	[signature]	ი. გოგოხია

ფურცლის სათაური

არმირებული კედლის მოწყობა
300 მმ. სისქის კედლის პრინციპული კვეთი #1
250 მმ. სისქის კედლის პრინციპული კვეთი #1

სტადია	ფურცლები	გვერდი
DE	H(1)	SE -207

კედლის არმირების პრინციპული კვანძი #1
ჰორიზონტალური კვეთი -3.40 ნიშნულიდან -0.10 ნიშნულამდე
მ. 1:16

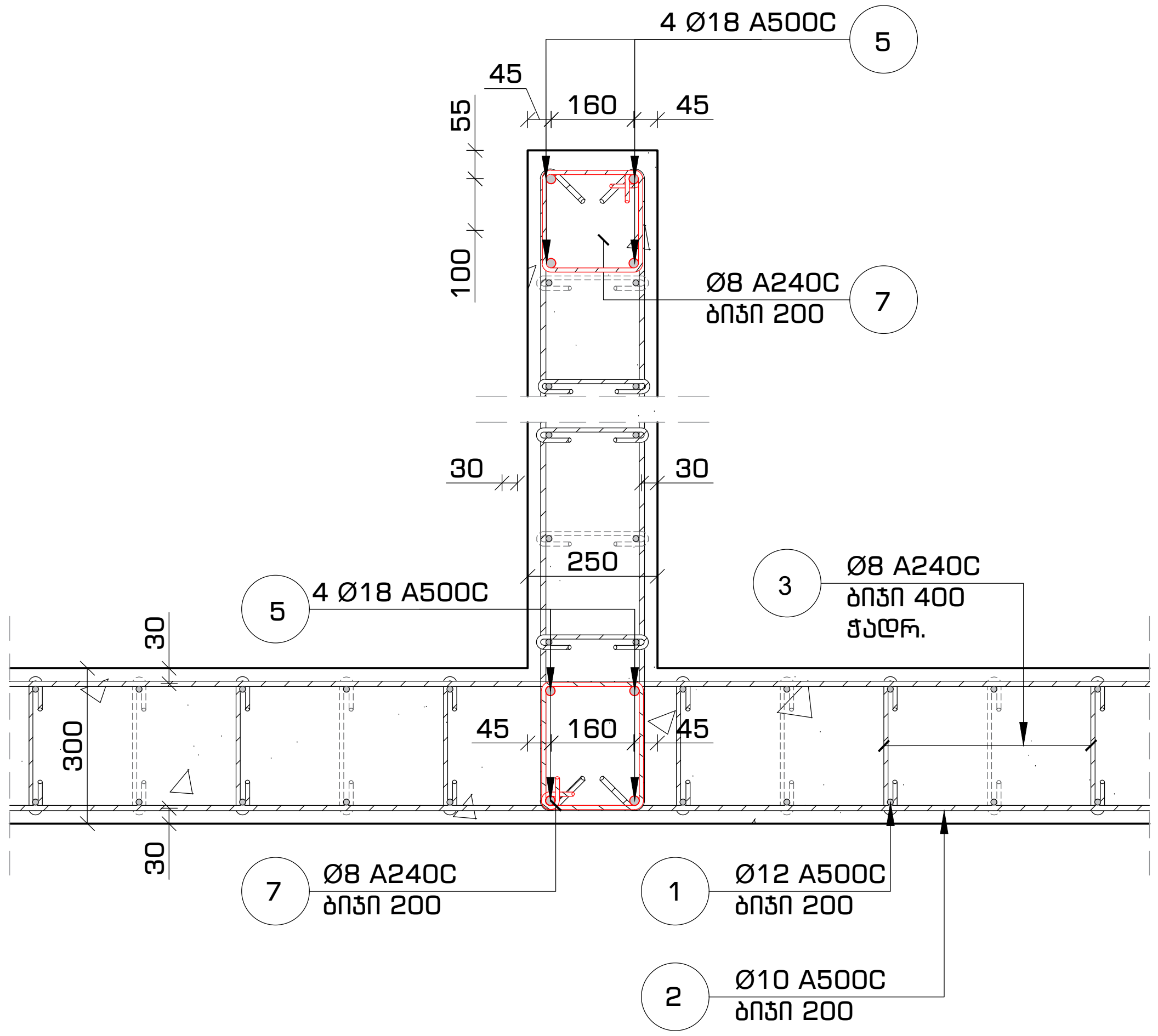

კედლის არმირების პრინციპული კვანძი #2
ჰორიზონტალური კვეთი -3.40 ნიშნულიდან -0.10 ნიშნულამდე
მ. 1:16

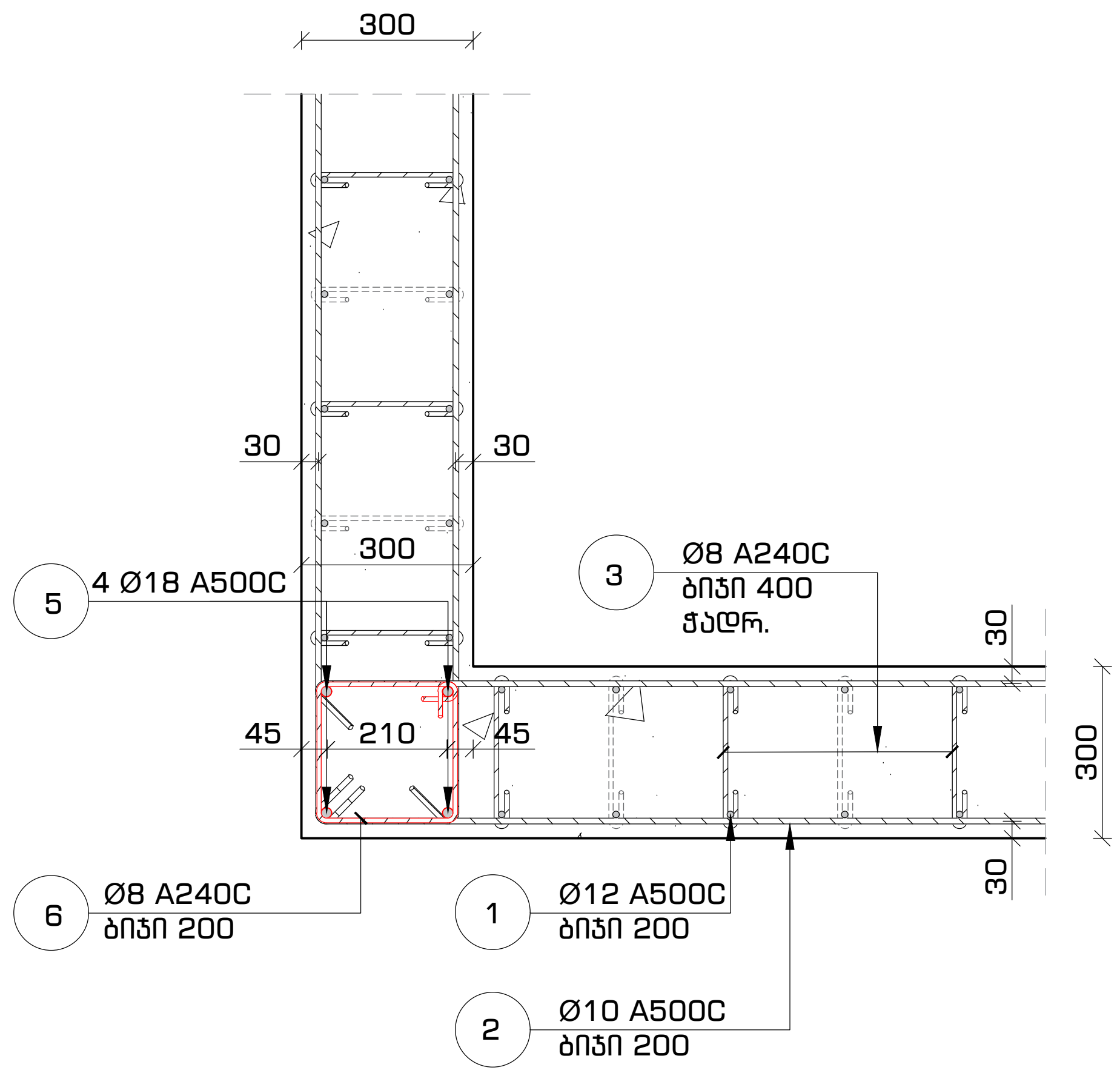

კედლის არმირების პრინციპული კვანძი #3
ჰორიზონტალური კვეთი -3.40 ნიშნულიდან -0.10 ნიშნულამდე
მ. 1:16

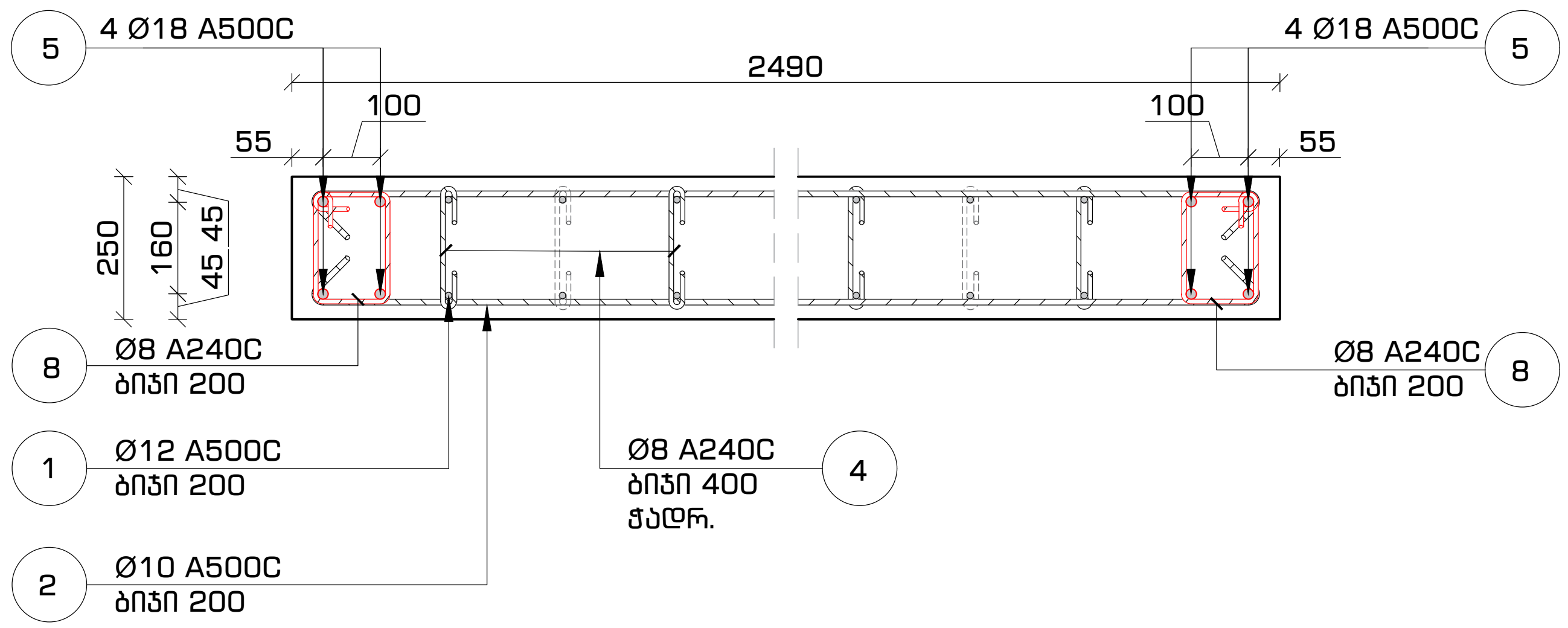

ფორმატი	თარიღი	დაკვეთა #
A3	2021 ივნ.	01 - 21

სახელოსნო N4

შენობის ბლოკები

3 2 1

პირობითი აღნიშვნები

- კონსტრუქციის კონტური
- ღერძის ხაზი
- ამოჭრა კონსტრუქციაში
- საძირკვლის ფილა

შენიშვნები

1. სტრუქტურული ელემენტების დაკვალვა მოხდეს არქიტექტურული და ტექნოლოგიური ნახაზების მიხედვით;
2. იატაკში, სახურავში და კედლებში დასატოვებელი ღიობების ზომები და ადგილმდებარეობა დაზუსტდეს ტექნოლოგიური ნახაზების მიხედვით;
3. კედლების და საძირკვლის ჰიდროიზოლაცია მოხდეს ტექნიკური მოთხოვნების და შესაბამისი პროექტის მიხედვით;
4. კონსტრუქციებში შეტანილი ყველა შესაძლო ცვლილება უნდა შეთანხმდეს პროექტის მთავარ სტრუქტურულ ინჟინერთან.

პროექტის დასახელება და მისამართი

ინდივიდუალური საცხოვრებელი სახლი
სექტორი 15, სახლი N1, 2, 3

ქ. თბილისი, წყნეთი, ბაგების სატყეო ტერიტორია, ნაკვეთი N81, ს.კ. 01.20.01.010.452

პროექტის დამკვეთი

KHMALADZE ARCHITECTS

საპროექტო ორგანიზაცია

შპს. "სახელოსნო N4"

ს/კ: 401988587

მის.: ქ. თბილისი, 0179, ზ. ფალიაშვილის 37

ტელ.: +995 555 577 499

ელ. ფოსტა: info@sn4.ge

საპროექტო ჯგუფი

დირექტორი	[signature]	ი. გოგოხია
ანალიტიკური მოდელირება	[signature]	გ. ცინცაბაძე
შეასრულა	[signature]	გ. მალანია
შეამოწმა	[signature]	ი. გოგოხია

ფურცლის სათაური

კედლის არმირების პრინციპული კვანძი #1,2,3 ჰორიზონტალური კვეთი -3.40 ნიშნულიდან -0.10 ნიშნულამდე

სტადია	ფურცლები	გვერდი
DE	H(1)	SE -208

ЗЗМОЗ ЗАЗЕЗЗЗ

გადახურვის გეგმა -0.10 ნიშნულზე
კვეთების მარკირების გეგმა
მ. 1:100

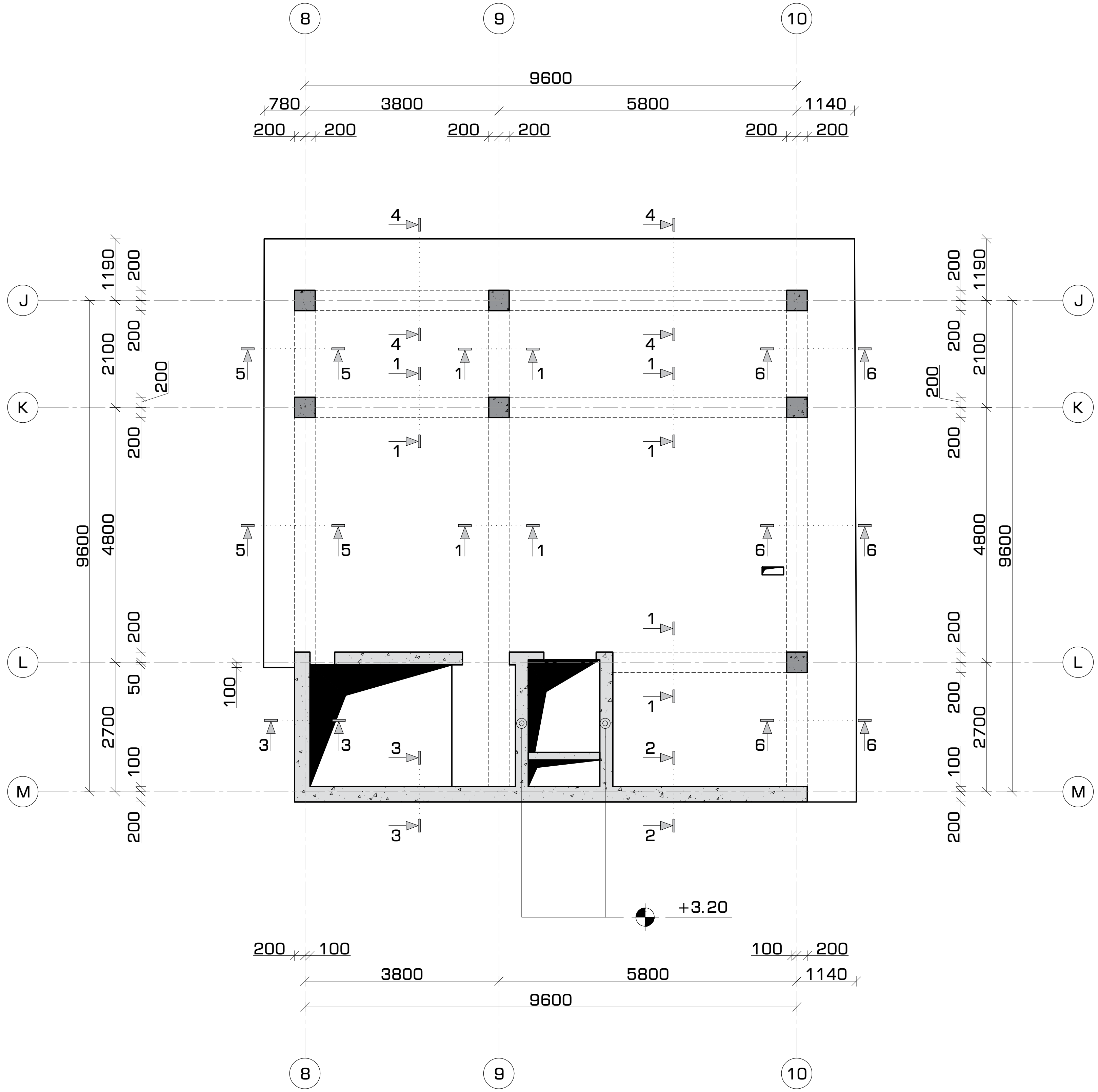

ფორმატი	თარიღი	დაკვეთა #
A3	2021 იანვ.	01 - 21

სახელოსნო N4

შენობის ბლოკები

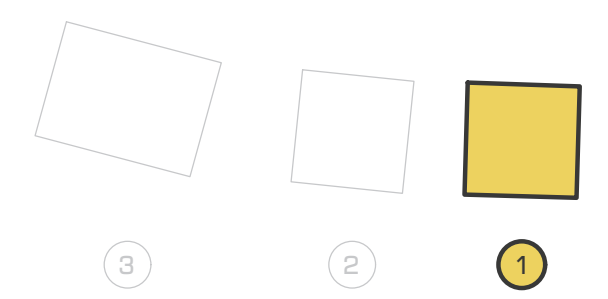

პირობითი აღნიშვნები

- კონსტრუქციის კონტური
- ღერძის ხაზი
- ამოჭრა კონსტრუქციაში
- საძირკვლის ფილა

შენიშვნები

1. სტრუქტურული ელემენტების დაკვალვა მოხდეს არქიტექტურული და ტექნოლოგიური ნახაზების მიხედვით;
2. იატაკში, სახურავში და კედლებში დასატოვებელი ღიობების ზომები და ადგილმდებარეობა დაზუსტდეს ტექნოლოგიური ნახაზების მიხედვით;
3. კედლების და საძირკვლის ჰიდროიზოლაცია მოხდეს ტექნიკური მოთხოვნების და შესაბამისი პროექტის მიხედვით;
4. კონსტრუქციებში შეტანილი ყველა შესაძლო ცვლილება უნდა შეთანხმდეს პროექტის მთავარ სტრუქტურულ ინჟინერთან.

პროექტის დასახელება და მისამართი

ინდივიდუალური საცხოვრებელი სახლი
სექტორი 15, სახლი N1, 2, 3

ქ. თბილისი, წყნეთი, ბაგების სატყეო ტერიტორია, ნაკვეთი N81, ს.კ. 01.20.01.010.452

პროექტის დამკვეთი

KHMALADZE ARCHITECTS

საპროექტო ორგანიზაცია

შპს. "სახელოსნო N4"

ს/კ: 401988587

მის.: ქ. თბილისი, 0179, ზ. ფალიაშვილის 37

ტელ.: +995 555 577 499

ელ. ფოსტა: info@sn4.ge

საპროექტო ჯგუფი

დირექტორი	[signature]	ი. გოგოხია
ანალიტიკური მოდელირება	[signature]	გ. ცინცაბაძე
შეასრულა	[signature]	გ. მალანია
შეამოწმა	[signature]	ი. გოგოხია

ფურცლის სათაური

გადახურვის გეგმა -0.10 ნიშნულზე კვეთების მარკირების გეგმა

სტადია	ფურცლები	გვერდი
DE	H(1)	SE -210

გადახურვის გეგმა -0.10 ნიშნულზე
ქვედა და ზედა შრეების არმირება ძირითადი
ბადეებით
მ. 1:100

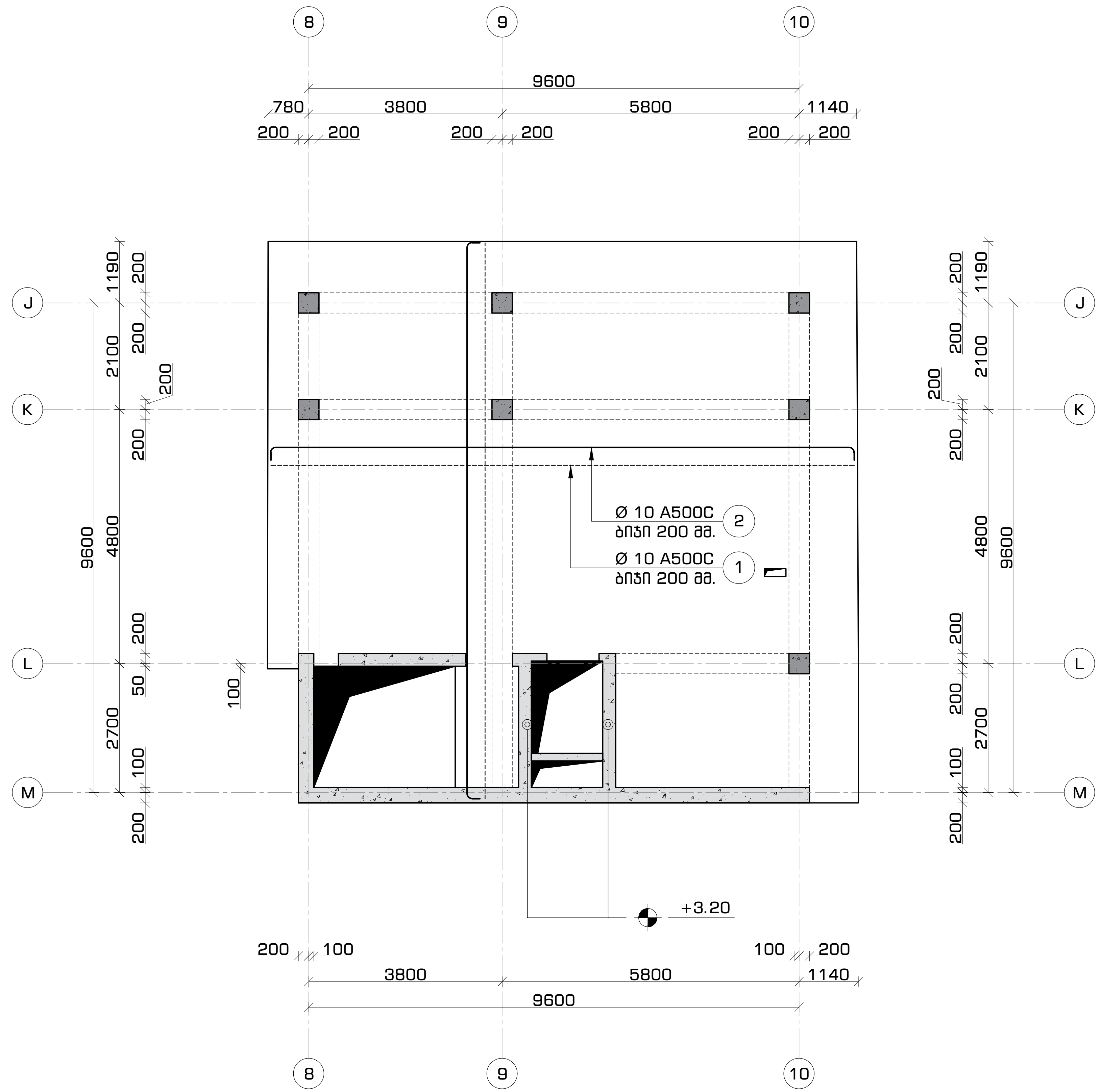

ფორმატი	თარიღი	დაკვეთა #
A3	2021 იანვ.	01 - 21

სახელოსნო N4

შენობის ბლოკები

3 2 1

პირობითი აღნიშვნები

- კონსტრუქციის კონტური
- ღერძის ხაზი
- ამოჭრა კონსტრუქციაში
- საძირკვლის ფილა

შენიშვნები

1. სტრუქტურული ელემენტების დაკვალვა მოხდეს არქიტექტურული და ტექნოლოგიური ნახაზების მიხედვით;
2. იატაკში, სახურავში და კედლებში დასატოვებელი ღიობების ზომები და ადგილმდებარეობა დაზუსტდეს ტექნოლოგიური ნახაზების მიხედვით;
3. კედლების და საძირკვლის ჰიდროიზოლაცია მოხდეს ტექნიკური მოთხოვნების და შესაბამისი პროექტის მიხედვით;
4. კონსტრუქციებში შეტანილი ყველა შესაძლო ცვლილება უნდა შეთანხმდეს პროექტის მთავარ სტრუქტურულ ინჟინერთან.

პროექტის დასახელება და მისამართი

ინდივიდუალური საცხოვრებელი სახლი
სექტორი 15, სახლი N1, 2, 3

ქ. თბილისი, წყნეთი, ბაგების სატყეო ტერიტორია, ნაკვეთი N81, ს.კ. 01.20.01.010.452

პროექტის დამკვეთი

KHMALADZE ARCHITECTS

საპროექტო ორგანიზაცია

შპს. "სახელოსნო N4"

ს/კ: 401988587

მის.: ქ. თბილისი, 0179, ზ. ფალიაშვილის 37

ტელ.: +995 555 577 499

ელ. ფოსტა: info@sn4.ge

საპროექტო ჯგუფი

დირექტორი	[signature]	ი. გოგოხია
ანალიტიკური მოდელირება	[signature]	გ. ცინცაბაძე
შეასრულა	[signature]	გ. მალანია
შეამოწმა	[signature]	ი. გოგოხია

ფურცლის სათაური

გადახურვის გეგმა -0.10 ნიშნულზე
ქვედა და ზედა შრეების არმირება ძირითადი
ბადეებით

სტადია	ფურცლები	გვერდი
DE	H(1)	SE -211

გადახურვის მოწყობა -0.10 ნიშნულებზე
კვეთი 1-1
მ. 1:16

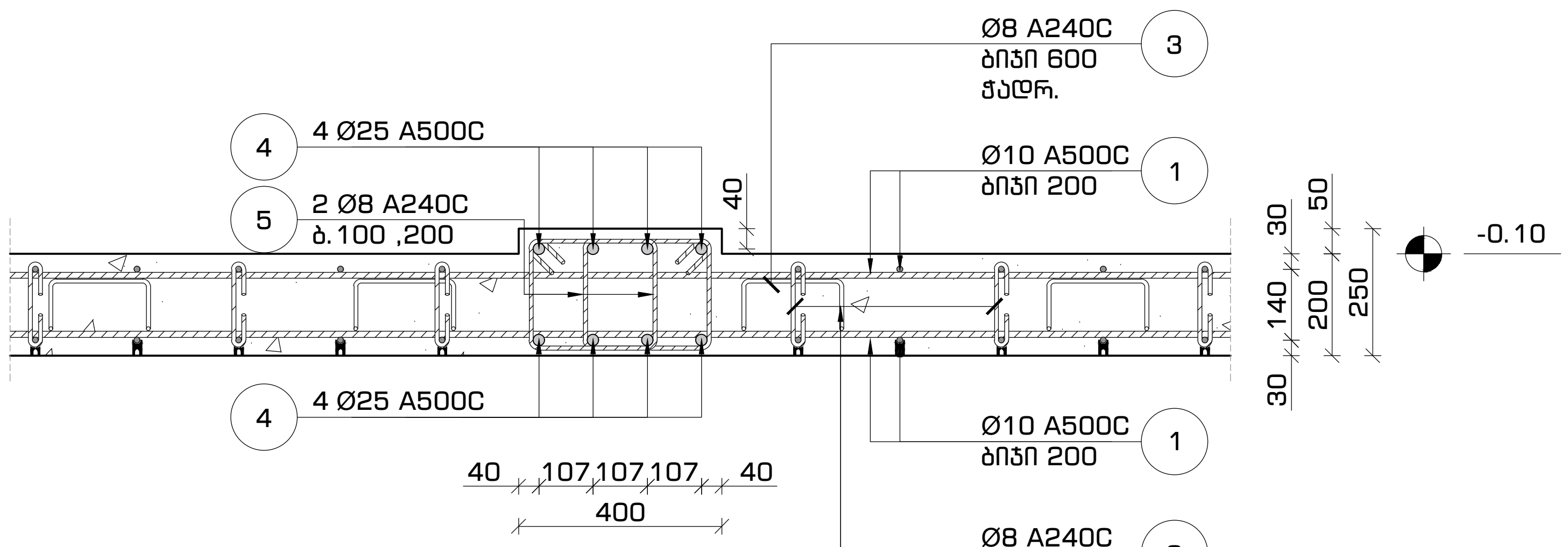

გადახურვის მოწყობა -0.10 ნიშნულებზე
კვეთი 3-3
მ. 1:16

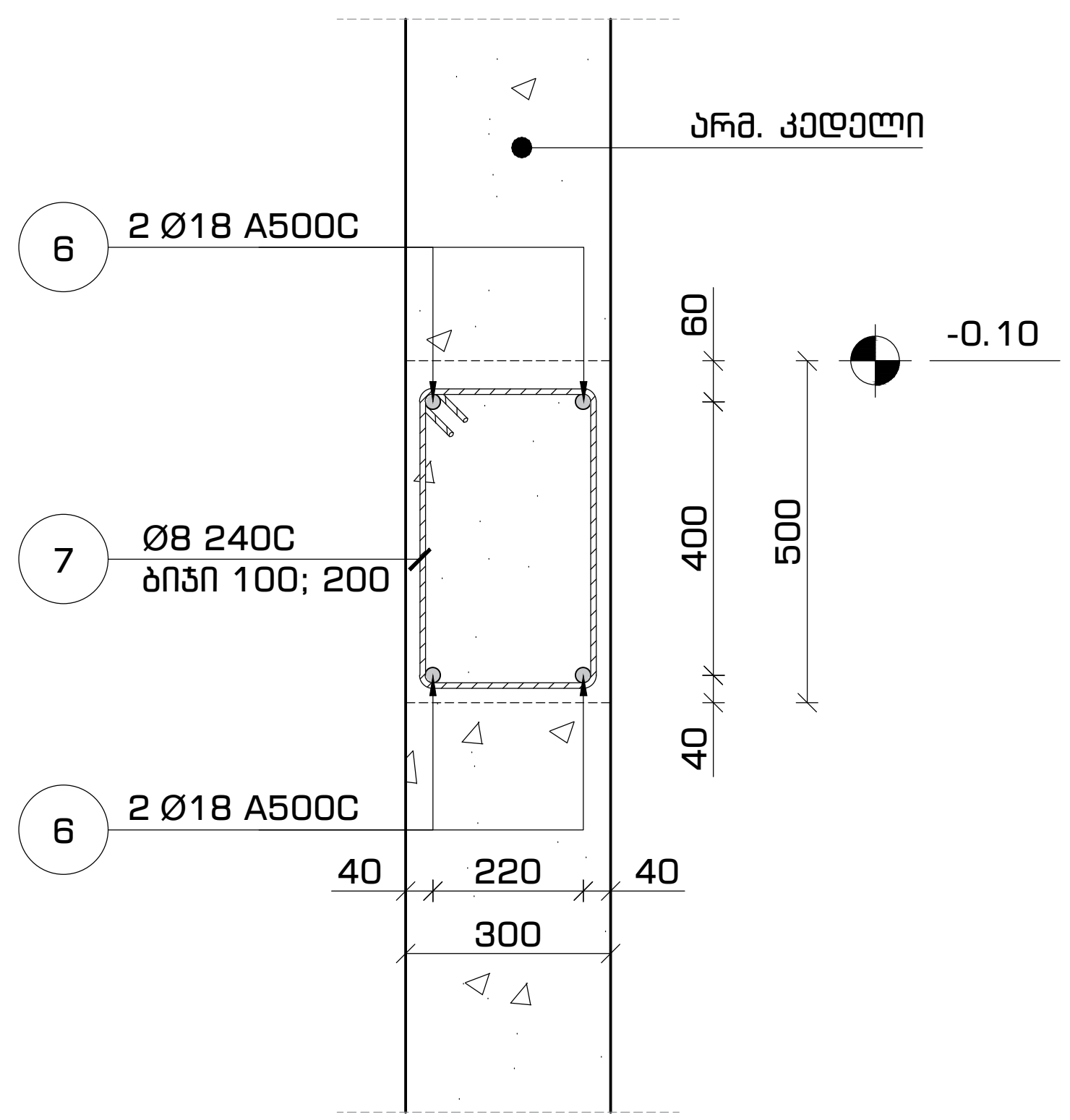

გადახურვის მოწყობა -0.10 ნიშნულებზე
კვეთი 2-2
მ. 1:16

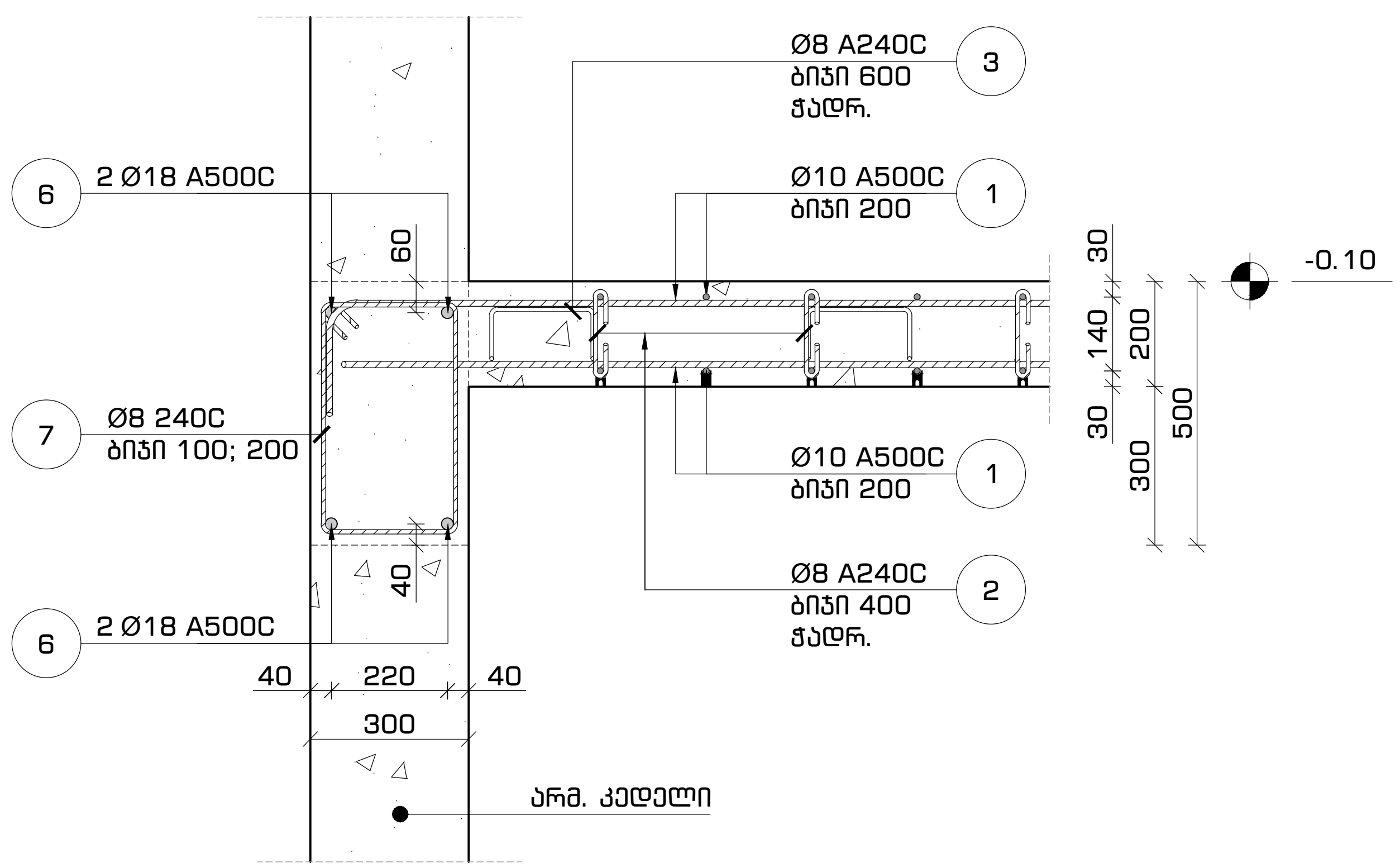

ფორმატი	თარიღი	დაკვეთა #
A3	2021 იანვ.	01 - 21

სახელოსნო N4

შენობის ბლოკები

3 2 1

პირობითი აღნიშვნები

- კონსტრუქციის კონტური
- ღერძის ხაზი
- ამოჭრა კონსტრუქციაში
- საძირკვლის ფილა

შენიშვნები

1. სტრუქტურული ელემენტების დაკვალვა მოხდეს არქიტექტურული და ტექნოლოგიური ნახაზების მიხედვით;
2. იატაკში, სახურავში და კედლებში დასატოვებელი ღიობების ზომები და ადგილმდებარეობა დაზუსტდეს ტექნოლოგიური ნახაზების მიხედვით;
3. კედლების და საძირკვლის ჰიდროიზოლაცია მოხდეს ტექნიკური მოთხოვნების და შესაბამისი პროექტის მიხედვით;
4. კონსტრუქციებში შეტანილი ყველა შესაძლო ცვლილება უნდა შეთანხმდეს პროექტის მთავარ სტრუქტურულ ინჟინერთან.

პროექტის დასახელება და მისამართი

ინდივიდუალური საცხოვრებელი სახლი
სექტორი 15, სახლი N1, 2, 3

ქ. თბილისი, წყნეთი, ბაგების სატყეო ტერიტორია, ნაკვეთი N81, ს.კ. 01.20.01.010.452

პროექტის დამკვეთი

KHMALADZE ARCHITECTS

საპროექტო ორგანიზაცია

შპს. "სახელოსნო N4"

ს/კ: 401988587

მის.: ქ. თბილისი, 0179, ზ. ფალიაშვილის 37

ტელ.: +995 555 577 499

ელ. ფოსტა: info@sn4.ge

საპროექტო ჯგუფი

დირექტორი		ი. გოგოხია
ანალიტიკური მოდელირება		გ. ცინცაბაძე
შეასრულა		გ. მალანია
შეამოწმა		ი. გოგოხია

ფურცლის სათაური

გადახურვის მოწყობა -0.10 ნიშნულებზე
კვეთი 1-1, 2-2, 3-3

სტადია	ფურცლები	გვერდი
DE	H(1)	SE -212

ეროვნული ბიბლიოთეკა N4

ფორმატი	თარიღი	A3
ცვლილების #	2021 წლის.	01 - 21

სპეციალური აღნიშვნები

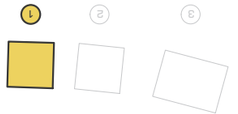

ნახაზის ტიპი

ნახაზის ნომერი

ნახაზის დასახელება

ბეტონის ცალმხრივ მოსაწყობ ფილის არმატურების განლაგების სქემა

ნახაზის ნაწილები

ნახაზის ავტორები

ხელმძღვანელი		ი. ბიწაშვილი
პროექტის ხელმძღვანელი		ნ. ჯიმშიტაძე
პროექტის ინჟინერი		ნ. ჯიმშიტაძე
შესრულებულია პროგრამით		

ორგანიზაციის მონაცემები

შპს. "სანკტიმშენი N4"

ს/კ: 401988587

მის.: ქ. თბილისი, 0179, ზ. ფალიაშვილის 37

ტელ.: +995 555 577 499

ელ. ფოსტა: info@sn4.ge

ნახაზის ცვლილებების ცხრილი

ცვლილება	ფასადები	DE
ტიპიური ფრაგმენტის ფრაგმენტის ფრაგმენტის

გადახურვის მოწყობა -0.10 ნიშნულებზე
კვეთი 4-4 (5-5) [6-6]
მ. 1:16

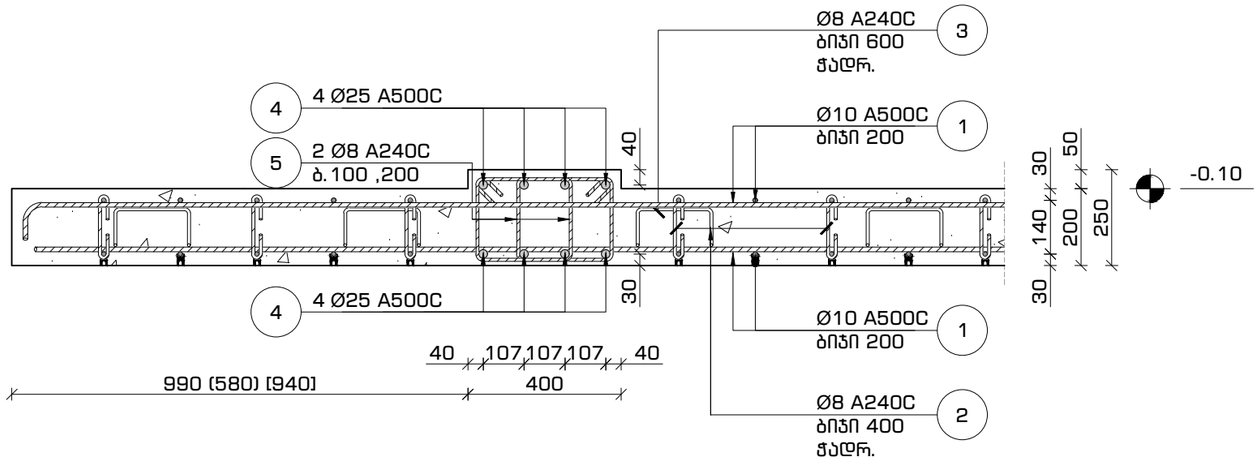

პოზიცია #2
მ. 1:10

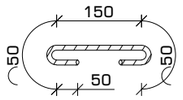

პოზიცია #3
მ. 1:10

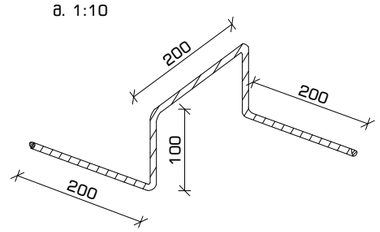

პოზიცია #7
მ. 1:10

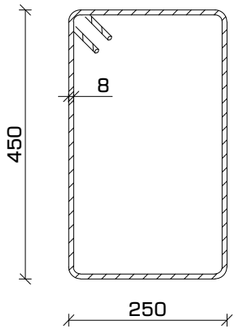

პოზიცია #5
მ. 1:10

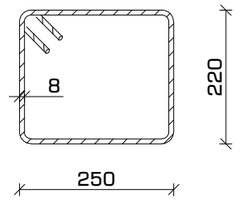

მასალათა სპეციფიკაცია

დასახელება	პოზ.	ნორმ.	Ø	L	n	n*L	Ø	n*L	q	კმ		ბეტონი (მ³)
			მმ	მმ	ცალი	მმ	მმ	მ	კმ	A240C	A500C	B-25 მ 300
გადახურვის ფილა და რიგელები -0.10 ნიშნულზე	1	ГОСТ 5781-82*	Ø 10 A500C	---	---	2,530	Ø 8 A240C	1,513	0.39	597	---	26
	2		Ø 8 A240C	350	720	252	Ø 10 A500C	2,530	0.62	---	1,559	
	3		Ø 8 A240C	800	490	392	Ø 18 A500C	60	2.00	---	120	
	4		Ø 25 A500C	---	---	440	Ø 25 A500C	440	3.85	---	1,695	
	5		Ø 8 A240C	1,090	670	730						
	6		Ø 18 A500C	---	---	60						
	7		Ø 8 A240C	1,550	90	139			ჯამი	597	3,374	

ფორმატი	თარიღი	დაკვეთა #
A3	2021 იან3.	01 - 21

SN4
სახელოსნო N4

შენობის ბლოკები

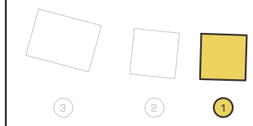

პირობითი აღნიშვნები

- კონსტრუქციის კონტური
- ღერძის ხაზი
- ამოჭრა კონსტრუქციაში
- საძირკვლის ფილა

შენიშვნები

1. სტრუქტურული ელემენტების დაკვალება მოხდეს არქიტექტურული და ტექნოლოგიური ნახაზების მიხედვით;
2. იატაკში, სახურავში და კედლებში დასატოვებელი ღიობების ზომები და ადგილმდებარეობა დაზუსტდეს ტექნოლოგიური ნახაზების მიხედვით;
3. კედლების და საძირკვლის ჰიდროიზოლაცია მოხდეს ტექნიკური მოთხოვნების და შესაბამისი პროექტის მიხედვით;
4. კონსტრუქციების შეტანილი ცვლილა შესაძლო ცვლილება უნდა შეთანხმდეს პროექტის მთავარ სტრუქტურულ ინჟინერთან.

პროექტის დასახელება და მისამართი

ინდივიდუალური საცხოვრებელი სახლი სექტორი 15, სახლი N1, 2, 3

ქ. თბილისი, წყნეთი, ბაბების სატყეო ტერიტორია, ნაკვეთი N81, ს.კ. 01.20.01.010.452

პროექტის დამკვეთი

KHMALADZE ARCHITECTS

საპროექტო ორგანიზაცია

შპს. "სახელოსნო N4"

ს/კ: 401988587

მის.: ქ. თბილისი, 0179, ზ. ფალიაშვილის 37

ტელ.: +995 555 577 499

ელ. ფოსტა: info@sn4.ge

საპროექტო ჯგუფი

დირექტორი		ი. გოგოხია
ანალიტიკური მოდელირება		გ. ცინცაბაძე
შემსრულა		გ. მალანია
შემამოწმა		ი. გოგოხია

ფურცლის სათაური

გადახურვის მოწყობა -0.10 ნიშნულებზე
კვეთი 4-4, 5-5, 6-6 და სპეციფიკაცია

სტადია	ფურცლები	გვერდი
DE	H(1)	SE -214

გადახურვის გეგმა -0.10 ნიშნულზე
არმირებული კედლების მარკირების გეგმა
მ. 1:100

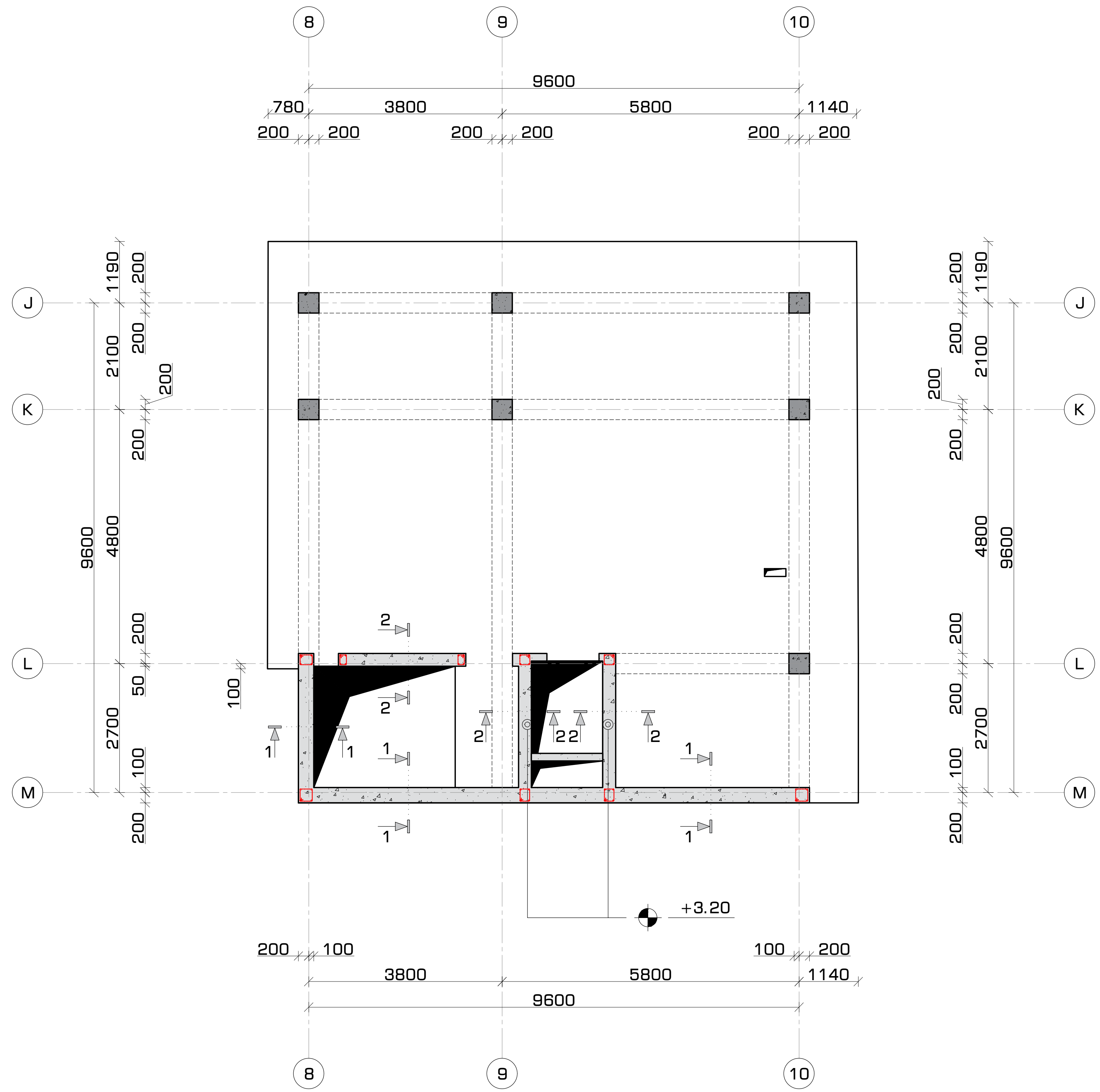

ფორმატი	თარიღი	დაკვეთა #
A3	2021 იანვ.	01 - 21

სახელოსნო N4

შენობის ბლოკები

3 2 1

პირობითი აღნიშვნები

- კონსტრუქციის კონტური
- ღერძის ხაზი
- ამოჭრა კონსტრუქციაში
- საძირკვლის ფილა

შენიშვნები

1. სტრუქტურული ელემენტების დაკვალვა მოხდეს არქიტექტურული და ტექნოლოგიური ნახაზების მიხედვით;
2. იატაკში, სახურავში და კედლებში დასატოვებელი ღიობების ზომები და ადგილმდებარეობა დაზუსტდეს ტექნოლოგიური ნახაზების მიხედვით;
3. კედლების და საძირკვლის ჰიდროიზოლაცია მოხდეს ტექნიკური მოთხოვნების და შესაბამისი პროექტის მიხედვით;
4. კონსტრუქციებში შეტანილი ყველა შესაძლო ცვლილება უნდა შეთანხმდეს პროექტის მთავარ სტრუქტურულ ინჟინერთან.

პროექტის დასახელება და მისამართი

ინდივიდუალური საცხოვრებელი სახლი
სექტორი 15, სახლი N1, 2, 3

ქ. თბილისი, წყნეთი, ბაგების სატყეო ტერიტორია, ნაკვეთი N81, ს.კ. 01.20.01.010.452

პროექტის დამკვეთი

KHMALADZE ARCHITECTS

საპროექტო ორგანიზაცია

შპს. "სახელოსნო N4"

ს/კ: 401988587

მის.: ქ. თბილისი, 0179, ზ. ფალიაშვილის 37

ტელ.: +995 555 577 499

ელ. ფოსტა: info@sn4.ge

საპროექტო ჯგუფი

დირექტორი		ი. გოგოხია
ანალიტიკური მოდელირება		გ. ცინცაბაძე
შეასრულა		გ. მალანია
შეამოწმა		ი. გოგოხია

ფურცლის სათაური

გადახურვის გეგმა -0.10 ნიშნულზე
არმირებული კედლების მარკირების გეგმა

სტადია	ფურცლები	გვერდი
DE	H(1)	SE -215

დეტალი	ტიპური	დეტალის #
A3	2021 ივნ.	01 - 21

S4
სასვლელი №4

მანიშნის ატრიბუტი

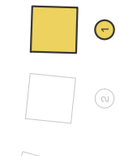

ტიპიური ელემენტები

შენიშვნები

1. ცემენტბეტონის ელემენტების დაკავება ამოსდეს არქიტექტორული და დაფიქსირებული ნახაზების მიხედვით;
2. იხილეთ, სახურავი და კონსტრუქციული ნახაზები ელემენტების ზომები და დეტალური ინფორმაციისთვის;
3. კონსტრუქცია და სამშენებლო პროცესები ამოსდეს დაცინის გათვალისწინებით და ადგილობრივ პირობებზე მორგებით;
4. კონსტრუქციის ელემენტები ყველა დასაძლო სამუშაოები ასრულდეს ბეტონის მიხედვით.

არქიტექტორული ნაწილის ავტორი

ინდივიდუალური საწარმოწყობელი სამედიცინო საზღვრის 15, საბლი N1, 2, 3

ქ. თბილისი, 6960001, საბაზის საფლავი ეფრემოსის, ნაკვეთი N81, ს.კ. 01.20.01.010.452

არქიტექტის დასახელება

KHMALADZE ARCHITECTS

საკონტაქტო ინფორმაციის

მაბ. სახელმწიფო N4*
ს/კ: 401988587
ტელ.: ქ. თბილისი, 0179, ზ. ფალიაშვილის 37
ფაქსი: +995 555 577 499
ელ. ფოსტა: info@sn4.ge

საკონტაქტო პირები		
ლიტერატორი		ი. ტიტიხის
არქიტექტორის ასოციაციის		ბ. სიხნიაძე
მთავარი		ბ. ბაღათური
მთავარის		ი. ტიტიხის

ფურცლის სათაური

არმირებული კედლის ტიპური ტიპიური 300 მმ. სისქის კედლის არმირებული ჯვრედა #1
250 მმ. სისქის კედლის არმირებული ჯვრედა #2

ფაზები	ფურცლები	ჯვრედი
DE	H(1)	SE - 216

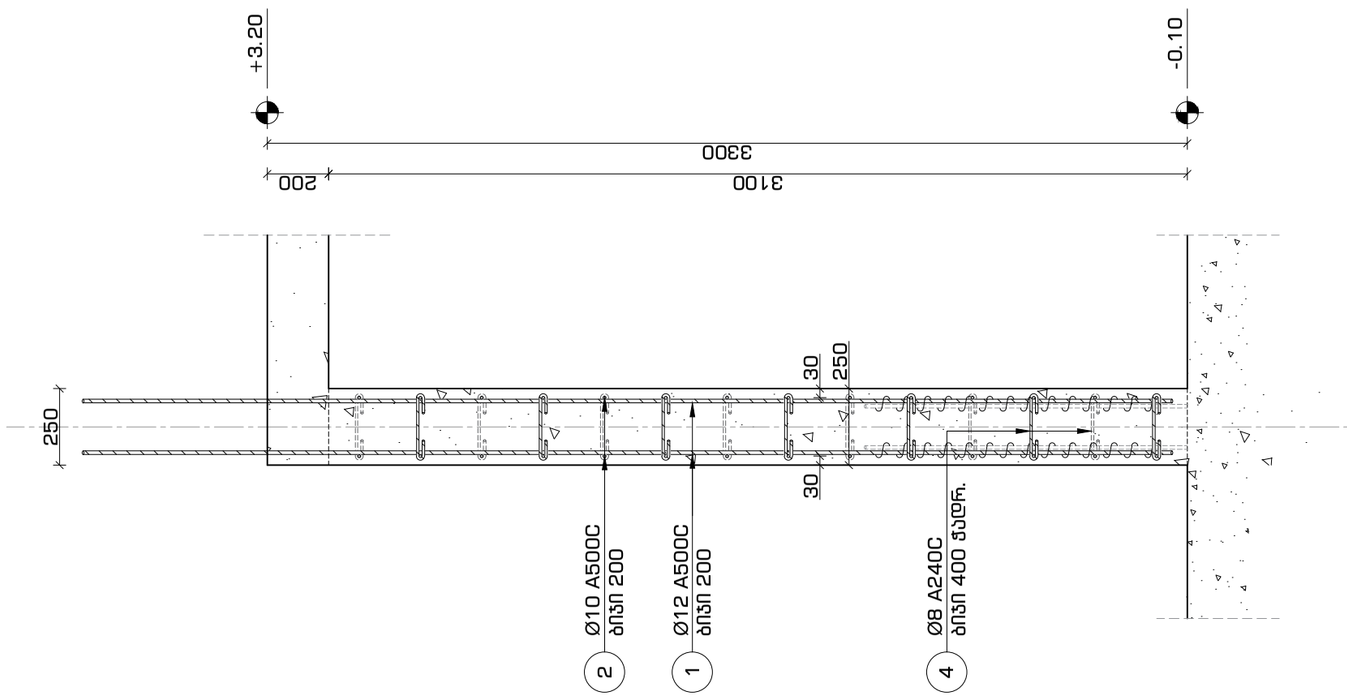

არმირებული კედლის ტიპური ტიპიური
300 მმ. სისქის კედლის არმირებული ჯვრედა #1
ა. 1:25

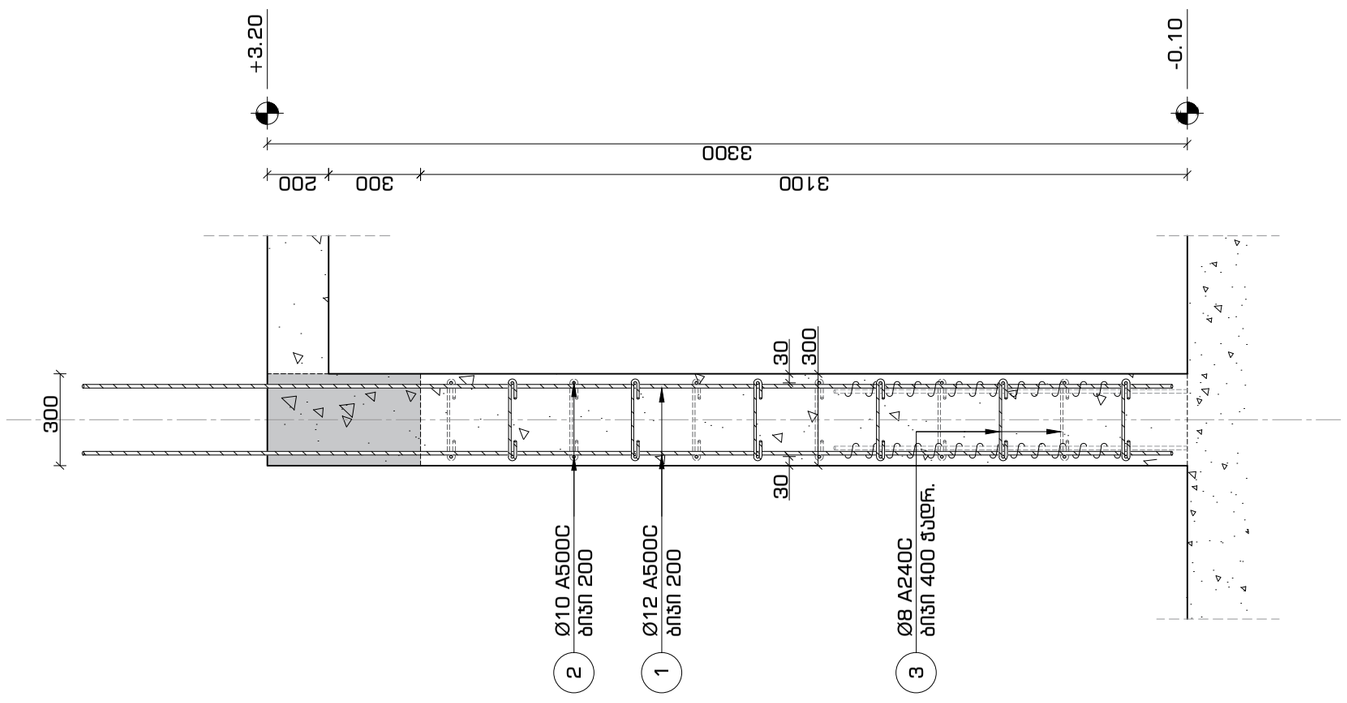

არმირებული კედლის ტიპური ტიპიური
250 მმ. სისქის კედლის არმირებული ჯვრედა #2
ა. 1:25

კედლის არმირების პრინციპული კვანძი #1
ჰორიზონტალური კვეთი -0.10 ნიშნულიდან +3.20 ნიშნულამდე
მ. 1:16

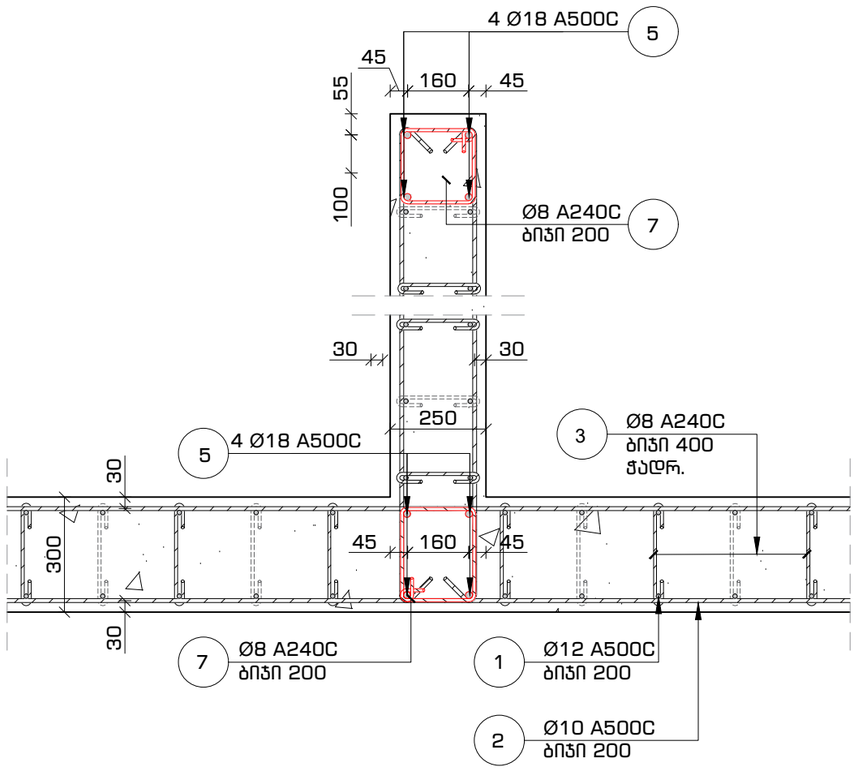

კედლის არმირების პრინციპული კვანძი #2
ჰორიზონტალური კვეთი -0.10 ნიშნულიდან +3.20 ნიშნულამდე
მ. 1:16

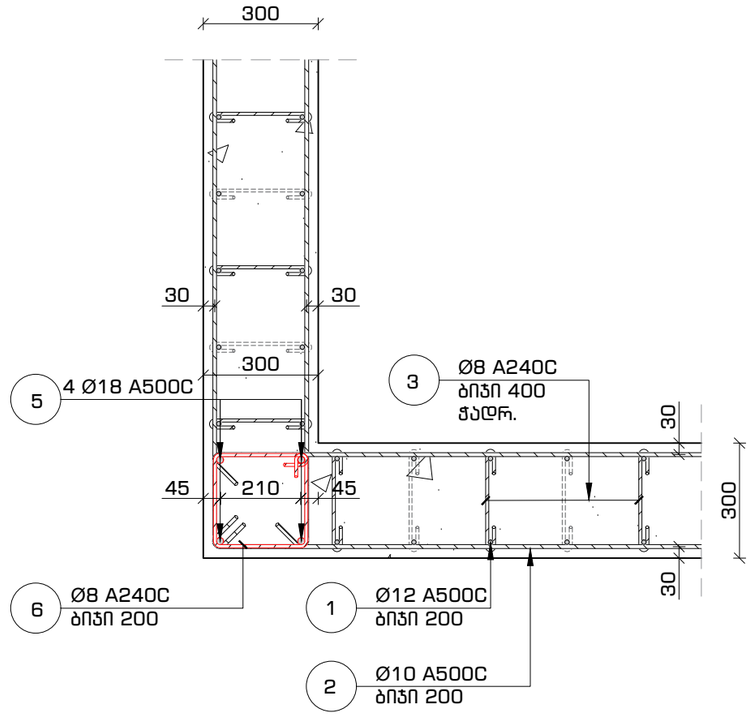

კედლის არმირების პრინციპული კვანძი #3
ჰორიზონტალური კვეთი -0.10 ნიშნულიდან +3.20 ნიშნულამდე
მ. 1:16

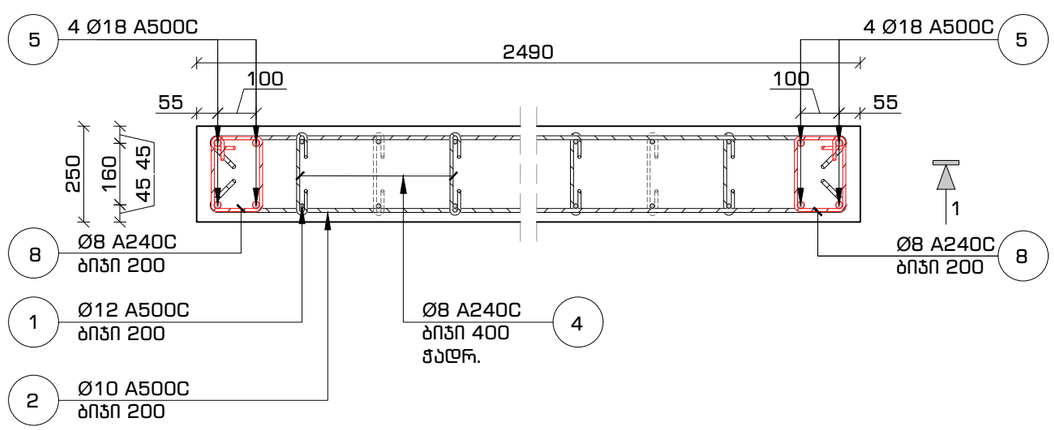

ფორმატი	თარიღი	დაკვეთა #
A3	2021 იან3.	01 - 21

სახელოსნო N4

შენობის ბლოკები



პირობითი აღნიშვნები

- კონსტრუქციის კონტური
- ღერძის ხაზი
- ამოჭრა კონსტრუქციაში
- საძირკვლის ფილა

შენიშვნები

1. სტრუქტურული ელემენტების დაკვალება მოხდეს არქიტექტურული და ტექნოლოგიური ნახაზების მიხედვით;
2. იატაკში, სახურავში და კედლებში დასატოვებელი ღიობების ზომები და ადგილმდებარეობა დაზუსტდეს ტექნოლოგიური ნახაზების მიხედვით;
3. კედლების და საძირკვლის ჰიდროიზოლაცია მოხდეს ტექნიკური მოთხოვნების და შესაბამისი პროექტის მიხედვით;
4. კონსტრუქციებში შეტანილი ყველა შესაძლო ცვლილება უნდა შეთანხმდეს პროექტის მთავარ სტრუქტურულ ინჟინერთან.

პროექტის დასახელება და მისამართი

ინდივიდუალური საცხოვრებელი სახლი
სექტორი 15, სახლი N1, 2, 3

ქ. თბილისი, წყნეთი, ბაგების სატყეო ტერიტორია, ნაკვეთი N81, ს.კ. 01.20.01.010.452

პროექტის დამკვეთი

KHMALADZE ARCHITECTS

საპროექტო ორგანიზაცია

შპს. "სახელოსნო N4"

ს/კ: 401988587

მის.: ქ. თბილისი, 0179, ზ. ფალიაშვილის 37

ტელ.: +995 555 577 499

ელ. ფოსტა: info@sn4.ge

საპროექტო ჯგუფი

დირექტორი		ი. გოგოხია
ანალიტიკური მოდელირება		ბ. ცინცაბაძე
შეასრულა		ბ. მალანია
შეამოწმა		ი. გოგოხია

ფურცლის სათაური

კედლის არმირების პრინციპული კვანძი #1,2,3
ჰორიზონტალური კვეთი -0.10 ნიშნულიდან +3.20 ნიშნულამდე

სტადია	ფურცლები	გვერდი
DE	H(1)	SE -217

ვერტიკალური კვეთი
-0.10 ნიშნულიდან +3.20 ნიშნულამდე
მ. 1:20

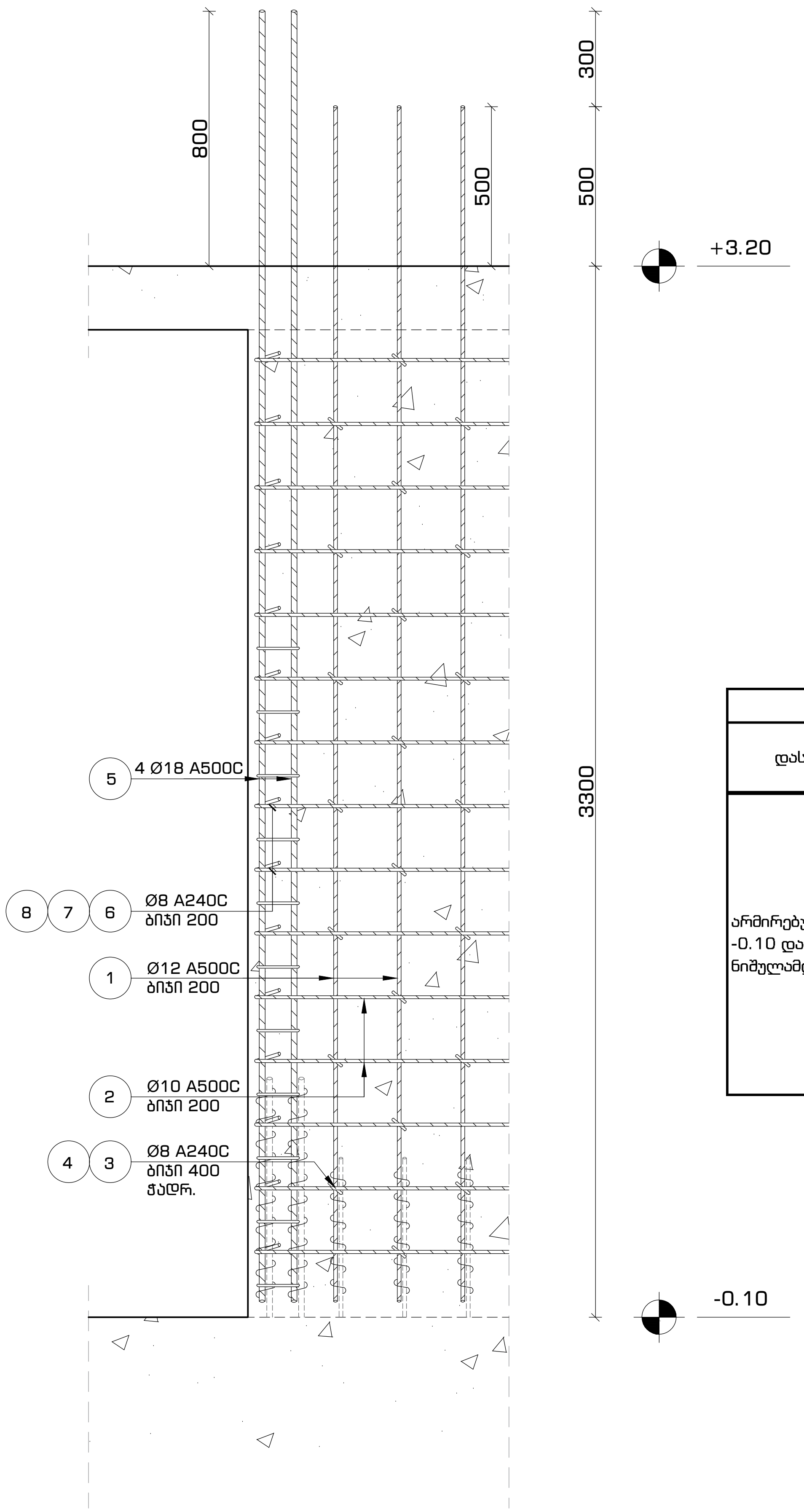

პოზიცია #3
მ.1:16

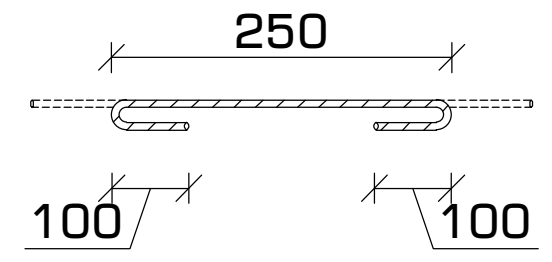

პოზიცია #4
მ.1:16

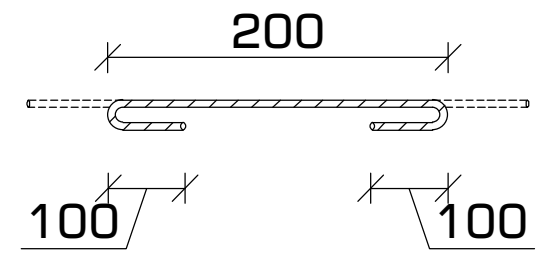

პოზიცია #6
მ. 1:10

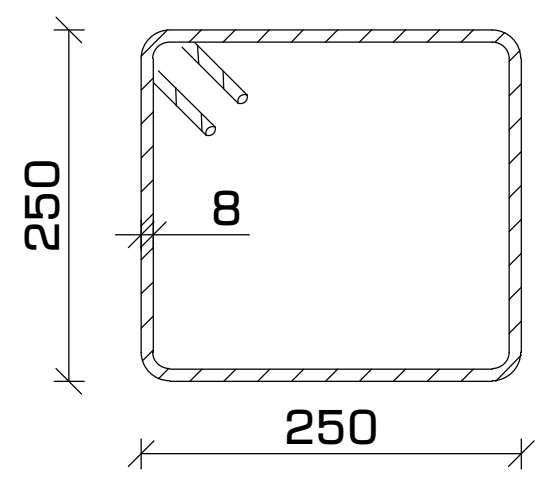

პოზიცია #7
მ. 1:10

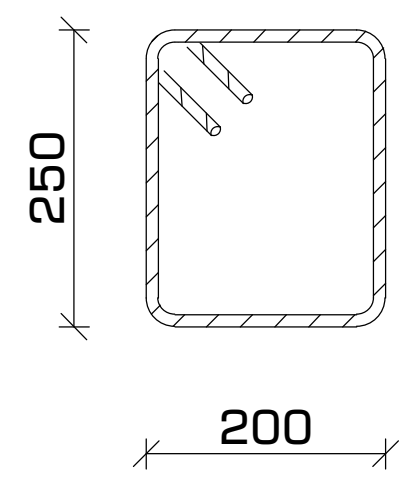

პოზიცია #8
მ. 1:10

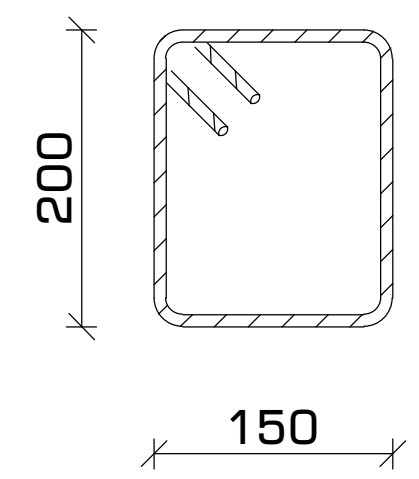

მასალათა სპეციფიკაცია													
დასახელება	პოზ.	ნორმ.	Ø	L	n	n*L	Ø	n*L	q	კგ		ბეტონი ($მ^3$)
			მმ	მმ	ცალი	მმ	მმ	მ	კგ	A240C	A500C	B-25 მ 300
არმირებული კედლები -0.10 დან -3.20 ნიშულამდე	1	ГОСТ 5781-82*	Ø 12 A500C	---	---	778	Ø 8 A240C	322	0.39	127.16	---	17.9
	2		Ø 10 A500C	---	---	707	Ø 10 A500C	707	0.62	---	436	
	3		Ø 8 A240C	450	230	103	Ø 12 A500C	778	0.89	---	690	
	4		Ø 8 A240C	400	180	72	Ø 18 A500C	144	2.00	---	288	
	5		Ø 18 A500C	4,000	36	144						
	6		Ø 8 A240C	1,200	45	54						
	7		Ø 8 A240C	1,100	60	66						
	8		Ø 8 A240C	900	30	27						
									ჯამი	127	1,414	

ფორმატი	თარიღი	დაკვეთა #
A3	2021 იანვ.	01 - 21

სახელოსნო N4

შენობის ბლოკები

3 2 1

პირობითი აღნიშვნები

- კონსტრუქციის კონტური
- ღერძის ხაზი
- ამოჭრა კონსტრუქციაში
- საძირკვლის ფილა

შენიშვნები

1. სტრუქტურული ელემენტების დაკვალვა მოხდეს არქიტექტურული და ტექნოლოგიური ნახაზების მიხედვით;
2. იატაკში, სახურავში და კედლებში დასატოვებელი ღიობების ზომები და ადგილმდებარეობა დაზუსტდეს ტექნოლოგიური ნახაზების მიხედვით;
3. კედლების და საძირკვლის ჰიდროიზოლაცია მოხდეს ტექნიკური მოთხოვნების და შესაბამისი პროექტის მიხედვით;
4. კონსტრუქციებში შეტანილი ყველა შესაძლო ცვლილება უნდა შეთანხმდეს პროექტის მთავარ სტრუქტურულ ინჟინერთან.

პროექტის დასახელება და მისამართი

ინდივიდუალური საცხოვრებელი სახლი
სექტორი 15, სახლი N1, 2, 3

ქ. თბილისი, წყნეთი, ბაგების სატყეო ტერიტორია, ნაკვეთი N81, ს.კ. 01.20.01.010.452

პროექტის დამკვეთი

KHMALADZE ARCHITECTS

საპროექტო ორგანიზაცია

შპს. "სახელოსნო N4"

ს/კ: 401988587

მის.: ქ. თბილისი, 0179, ზ. ფალიაშვილის 37

ტელ.: +995 555 577 499

ელ. ფოსტა: info@sn4.ge

საპროექტო ჯგუფი

დირექტორი	[signature]	ი. გოგოხია
ანალიტიკური მოდელირება	[signature]	გ. ცინცაბაძე
შეასრულა	[signature]	გ. მალანია
შეამოწმა	[signature]	ი. გოგოხია

ფურცლის სათაური

ვერტიკალური კვეთი -0.10 ნიშნულიდან +3.20 ნიშნულამდე და სპეციფიკაცია

სტადია	ფურცლები	გვერდი
DE	H(1)	SE -218

ფორმატი	თარიღი	დაკვეთა #
A3	2021 იანვ.	01 - 21

სახელოსნო №4

გადახურვის გეგმა +3.20 ნიშნულზე
კვეთების მარკირების გეგმა
მ. 1:100

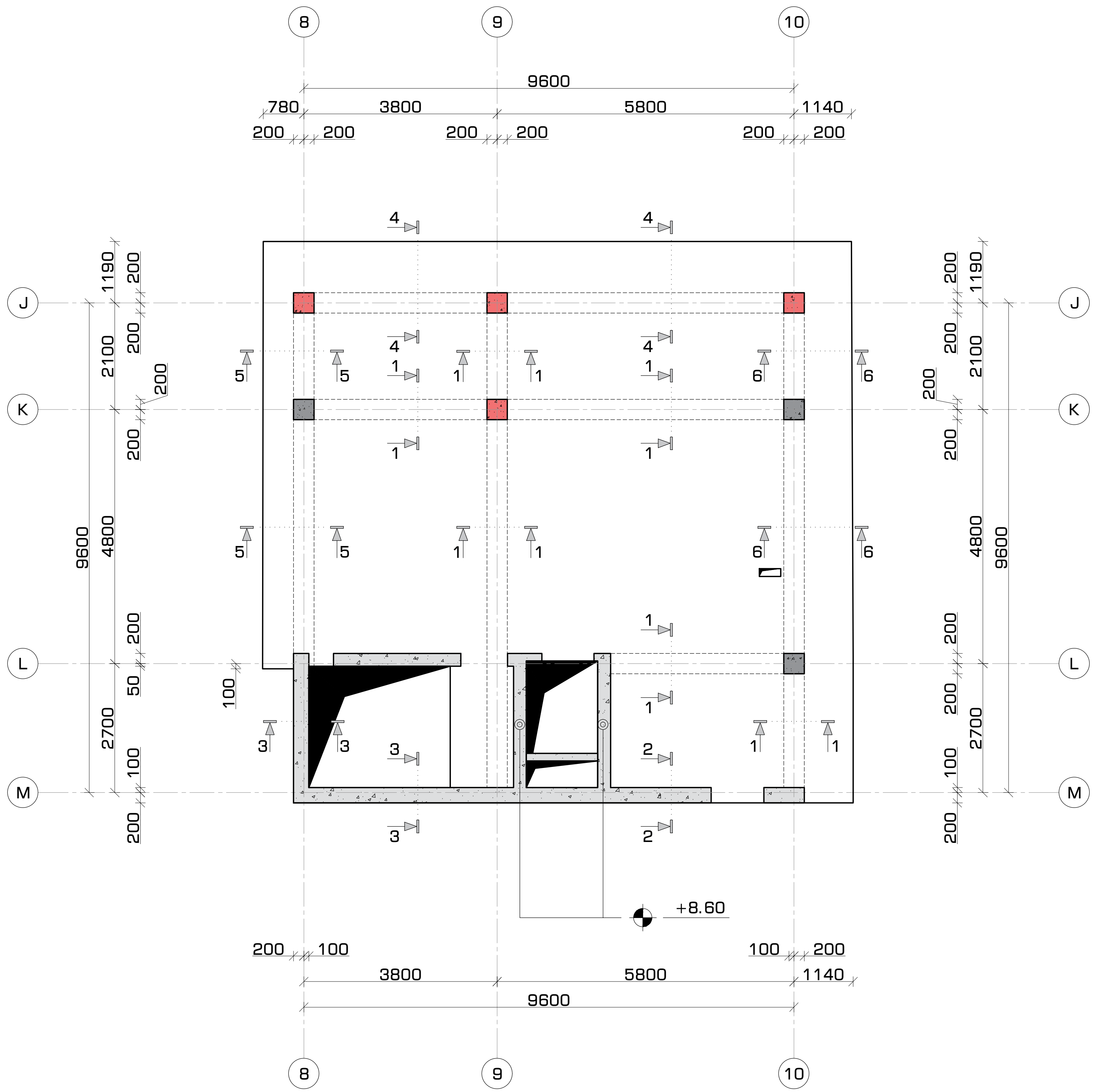

შენობის ბლოკები

1 2 3

პირობითი აღნიშვნები

- კონსტრუქციის კონტური
- ღერძის ხაზი
- ამოჭრა კონსტრუქციაში
- საძირკვლის ფილა

შენიშვნები

1. სტრუქტურული ელემენტების დაკვალვა მოხდეს არქიტექტურული და ტექნოლოგიური ნახაზების მიხედვით;
2. იატაკში, სახურავში და კედლებში დასატოვებელი ღიობების ზომები და ადგილმდებარეობა დაზუსტდეს ტექნოლოგიური ნახაზების მიხედვით;
3. კედლების და საძირკვლის ჰიდროიზოლაცია მოხდეს ტექნიკური მოთხოვნების და შესაბამისი პროექტის მიხედვით;
4. კონსტრუქციებში შეტანილი ყველა შესაძლო ცვლილება უნდა შეთანხმდეს პროექტის მთავარ სტრუქტურულ ინჟინერთან.

პროექტის დასახელება და მისამართი

ინდივიდუალური საცხოვრებელი სახლი
სექტორი 15, სახლი N1, 2, 3

ქ. თბილისი, წყნეთი, ბაგების სატყეო ტერიტორია, ნაკვეთი N81, ს.კ. 01.20.01.010.452

პროექტის დამკვეთი

KHMALADZE ARCHITECTS

საპროექტო ორგანიზაცია

შპს. "სახელოსნო N4"

ს/კ: 401988587

მის.: ქ. თბილისი, 0179, ზ. ფალიაშვილის 37

ტელ.: +995 555 577 499

ელ. ფოსტა: info@sn4.ge

საპროექტო ჯგუფი

დირექტორი	[signature]	ი. გოგოხია
ანალიტიკური მოდელირება	[signature]	გ. ცინცაბაძე
შეასრულა	[signature]	გ. მალანია
შეამოწმა	[signature]	ი. გოგოხია

ფურცლის სათაური

გადახურვის გეგმა +3.20 ნიშნულზე კვეთების მარკირების გეგმა

სტადია	ფურცლები	გვერდი
DE	H(1)	SE -219

გადახურვის გეგმა +3.20 ნიშნულზე
ქვედა და ზედა შრეების არმირება ძირითადი ბადეებით
მ. 1:100

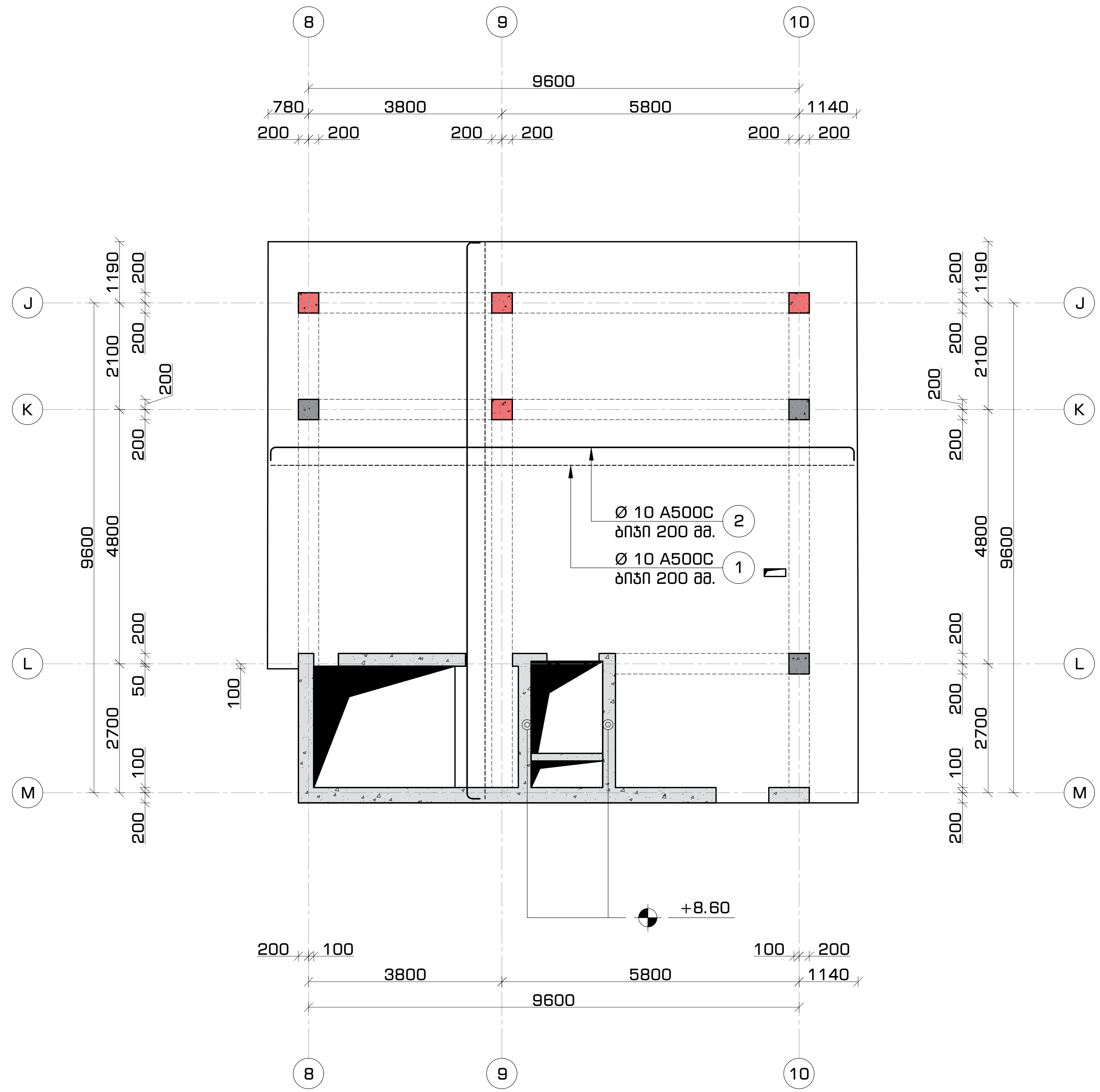

ფორმატი	თარიღი	დაკვეთა #
A3	2021 იანვ.	01 - 21

სახელოსნო N4

შენობის ბლოკები

3 2 1

პირობითი აღნიშვნები

- კონსტრუქციის კონტური
- ღერძის ხაზი
- ამოჭრა კონსტრუქციაში
- საძირკვლის ფილა

შენიშვნები

1. სტრუქტურული ელემენტების დაკვალვა მოხდეს არქიტექტურული და ტექნოლოგიური ნახაზების მიხედვით;
2. იატაკში, სახურავში და კედლებში დასატოვებელი ღიობების ზომები და ადგილმდებარეობა დაზუსტდეს ტექნოლოგიური ნახაზების მიხედვით;
3. კედლების და საძირკვლის ჰიდროიზოლაცია მოხდეს ტექნიკური მოთხოვნების და შესაბამისი პროექტის მიხედვით;
4. კონსტრუქციებში შეტანილი ყველა შესაძლო ცვლილება უნდა შეთანხმდეს პროექტის მთავარ სტრუქტურულ ინჟინერთან.

პროექტის დასახელება და მისამართი

ინდივიდუალური საცხოვრებელი სახლი
სექტორი 15, სახლი N1, 2, 3

ქ. თბილისი, წყნეთი, ბაგების სატყეო ტერიტორია, ნაკვეთი N81, ს.კ. 01.20.01.010.452

პროექტის დამკვეთი

KHMALADZE ARCHITECTS

საპროექტო ორგანიზაცია

შპს. "სახელოსნო N4"

ს/კ: 401988587

მის.: ქ. თბილისი, 0179, ზ. ფალიაშვილის 37

ტელ.: +995 555 577 499

ელ. ფოსტა: info@sn4.ge

საპროექტო ჯგუფი

დირექტორი	[signature]	ი. გოგოხია
ანალიტიკური მოდელირება	[signature]	გ. ცინცაბაძე
შეასრულა	[signature]	გ. მალანია
შეამოწმა	[signature]	ი. გოგოხია

ფურცლის სათაური

გადახურვის გეგმა +3.20 ნიშნულზე
ქვედა და ზედა შრეების არმირება ძირითადი ბადეებით

სტადია	ფურცლები	გვერდი
DE	H(1)	SE -220

გადახურვის მოწყობა +3.20 ნიშნულებზე
კვეთი 1-1
მ. 1:16

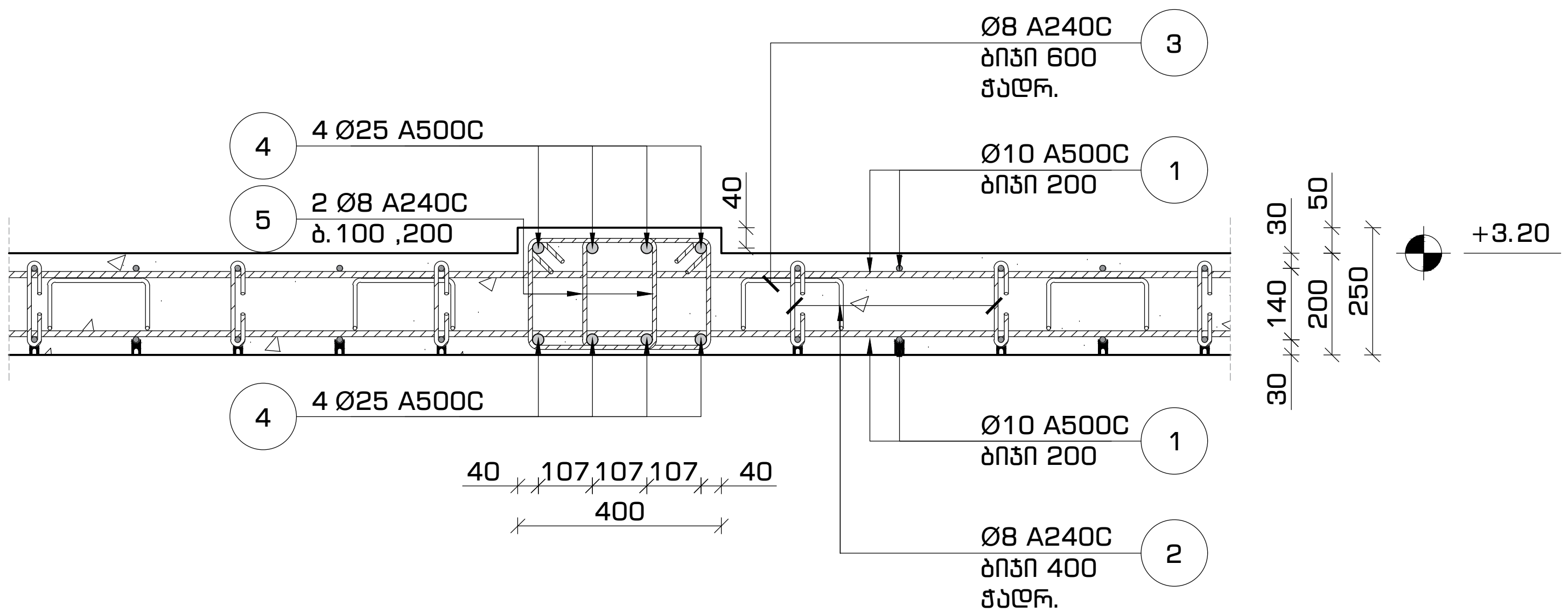

გადახურვის მოწყობა +3.20 ნიშნულებზე
კვეთი 3-3
მ. 1:16

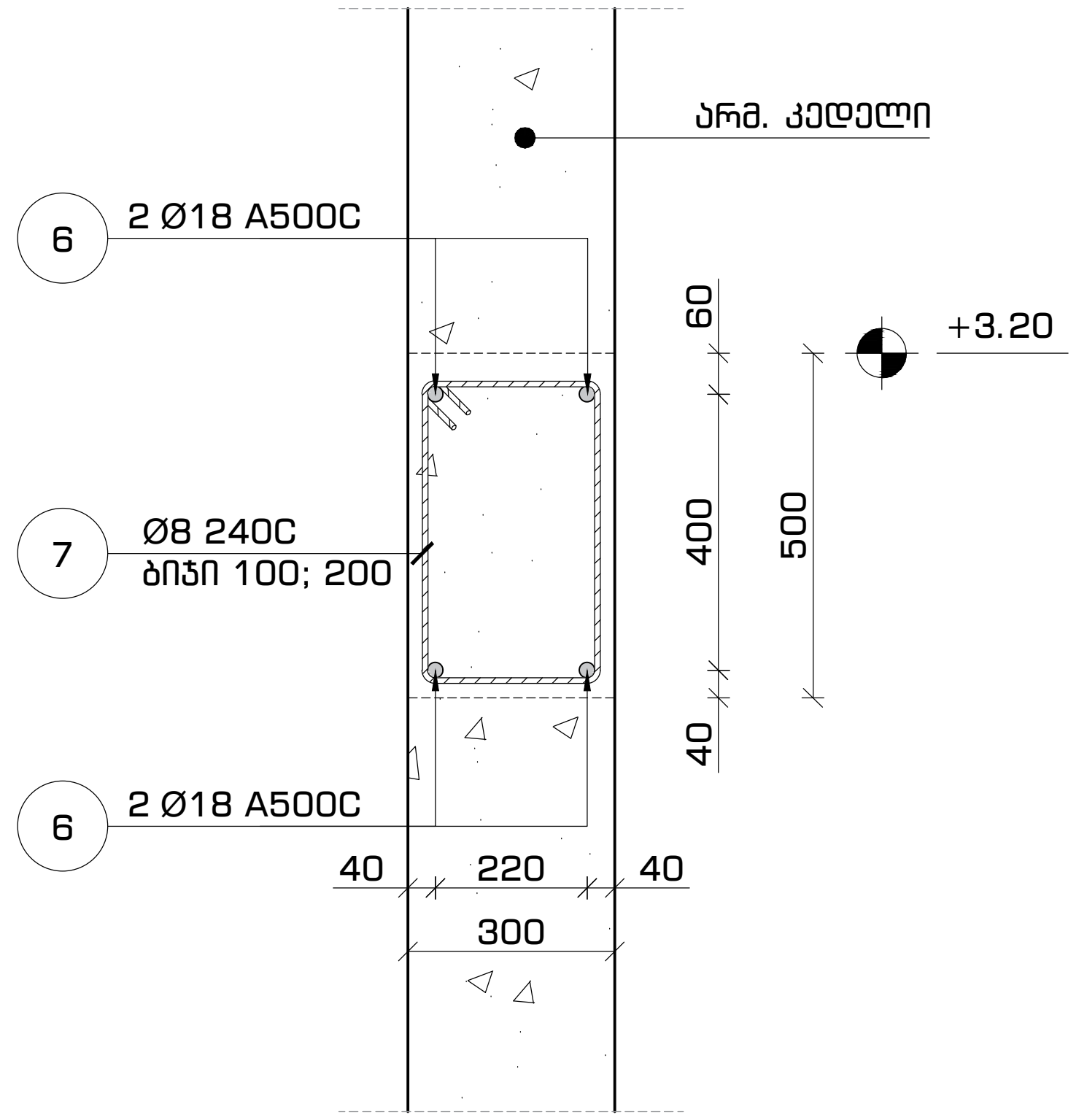

გადახურვის მოწყობა +3.20 ნიშნულებზე
კვეთი 2-2
მ. 1:16

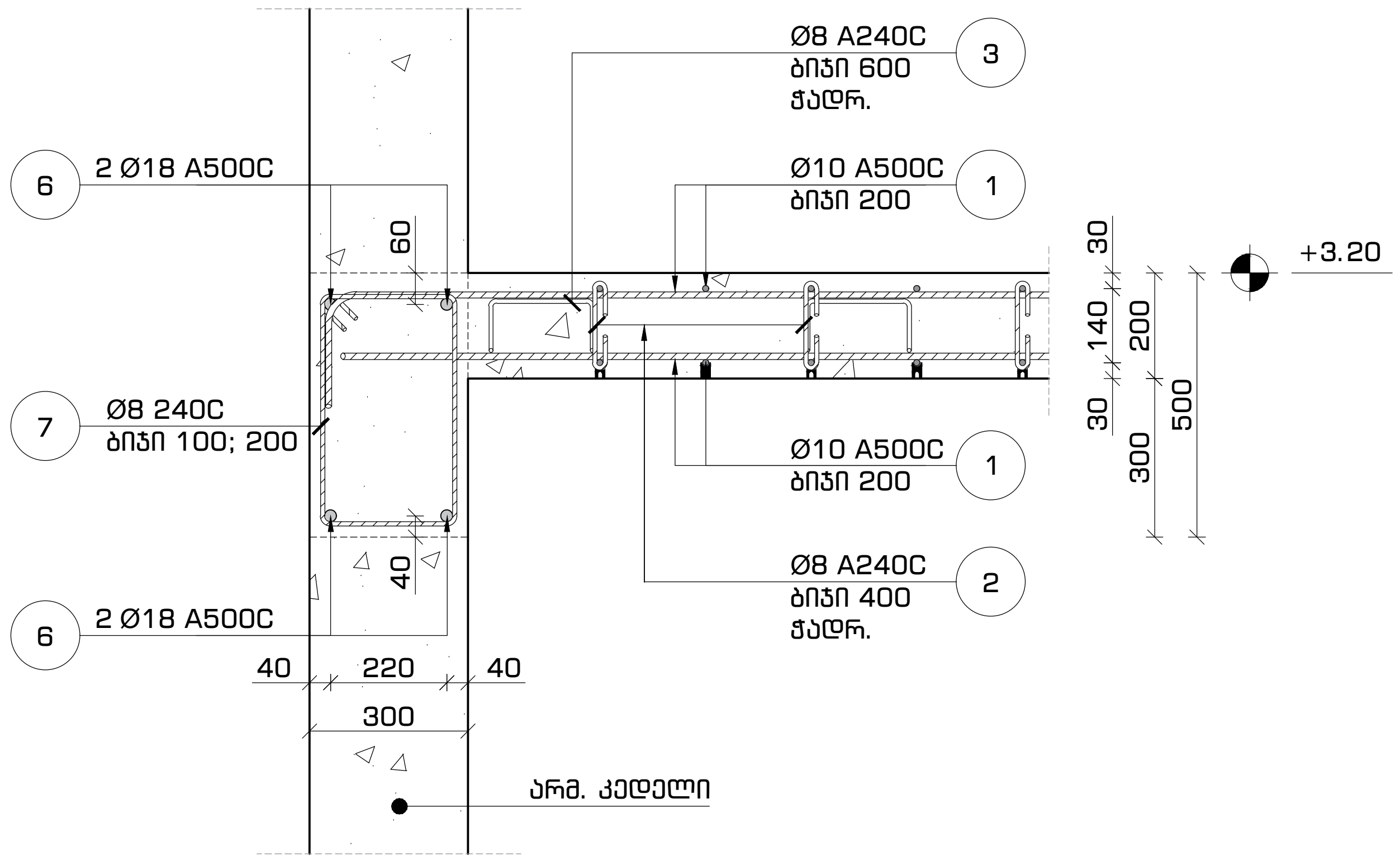

ფორმატი	თარიღი	დაკვეთა #
A3	2021 იანვ.	01 - 21

სახელოსნო N4

შენობის ბლოკები

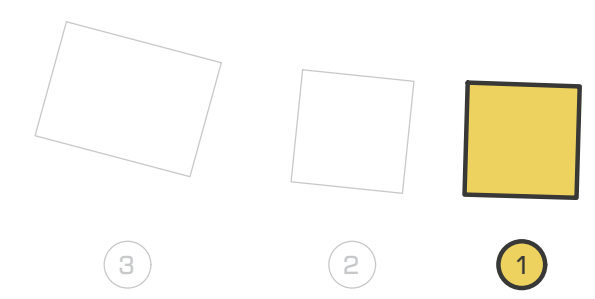

პირობითი აღნიშვნები

- კონსტრუქციის კონტური
- ღერძის ხაზი
- ამოჭრა კონსტრუქციაში
- საძირკვლის ფილა

შენიშვნები

1. სტრუქტურული ელემენტების დაკვალვა მოხდეს არქიტექტურული და ტექნოლოგიური ნახაზების მიხედვით;
2. იატაკში, სახურავში და კედლებში დასატოვებელი ღიობების ზომები და ადგილმდებარეობა დაზუსტდეს ტექნოლოგიური ნახაზების მიხედვით;
3. კედლების და საძირკვლის ჰიდროიზოლაცია მოხდეს ტექნიკური მოთხოვნების და შესაბამისი პროექტის მიხედვით;
4. კონსტრუქციებში შეტანილი ყველა შესაძლო ცვლილება უნდა შეთანხმდეს პროექტის მთავარ სტრუქტურულ ინჟინერთან.

პროექტის დასახელება და მისამართი

ინდივიდუალური საცხოვრებელი სახლი
სექტორი 15, სახლი N1, 2, 3

ქ. თბილისი, წყნეთი, ბაგების სატყეო ტერიტორია, ნაკვეთი N81, ს.კ. 01.20.01.010.452

პროექტის დამკვეთი

KHMALADZE ARCHITECTS

საპროექტო ორგანიზაცია

შპს. "სახელოსნო N4"

ს/კ: 401988587

მის.: ქ. თბილისი, 0179, ზ. ფალიაშვილის 37

ტელ.: +995 555 577 499

ელ. ფოსტა: info@sn4.ge

საპროექტო ჯგუფი

დირექტორი	[signature]	ი. გოგოხია
ანალიტიკური მოდელირება	[signature]	გ. ცინცაბაძე
შეასრულა	[signature]	გ. მალანია
შეამოწმა	[signature]	ი. გოგოხია

ფურცლის სათაური

გადახურვის მოწყობა +3.20 ნიშნულებზე კვეთი 1-1, 2-2, 3-3

სტადია	ფურცლები	გვერდი
DE	H(1)	SE -221

ეროვნული ბიბლიოთეკა №4

დეტალი	ღერძები	ფურცელი
A3	2021 ივნ.	01 - 21

ტიპიური ფასადის ფრაგმენტი

ტიპიური ფასადის ფრაგმენტი
(ცვლადი კვეთის)
მ. 1:20

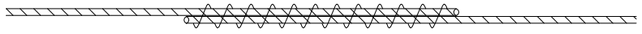

შენიშვნა:

- ანკერების ტიპი და ანკერული ელემენტების რაოდენობა ტექნიკური პირობების მიხედვით 40 x d (d - ანკერის დიამეტრი ცენტრალური ღერძის მიმართ).

ტიპიური ფასადის ფრაგმენტი ანკერული ნაწილის ჭრილი
მ. 1:25

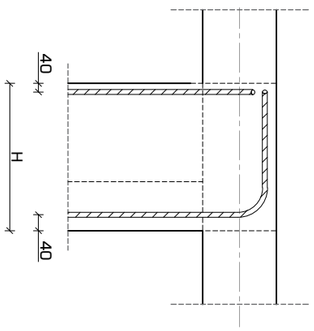

ტიპიური ფასადის ფრაგმენტი ანკერული ნაწილის ჭრილი
ანკერის ტიპი 2
მ. 1:25

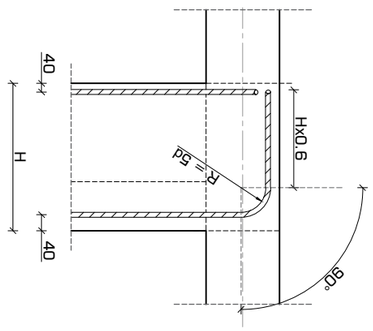

ტიპიური ფასადის ფრაგმენტი ანკერული ნაწილის ჭრილი
ანკერის ტიპი 3
მ. 1:25

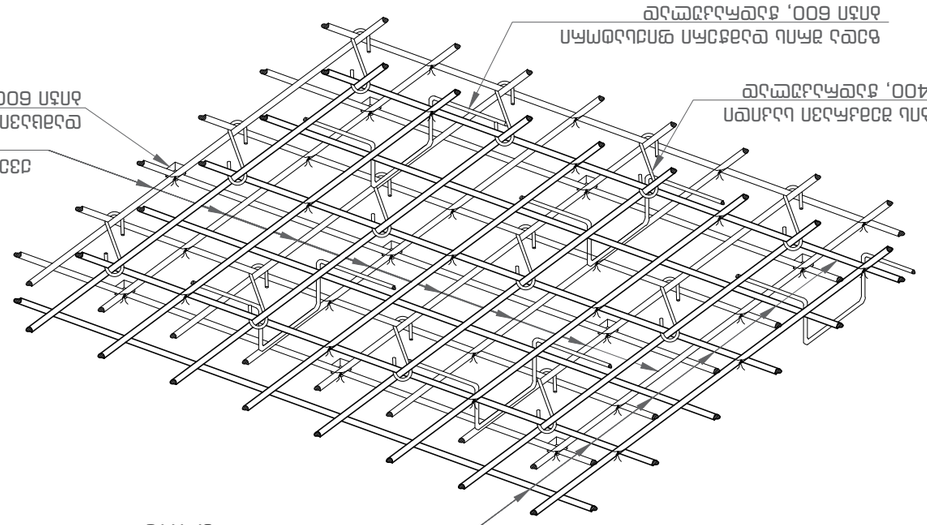

ტიპიური ფასადის ფრაგმენტი ანკერული ნაწილის ჭრილი
ანკერის ტიპი 1
მ. 1:25

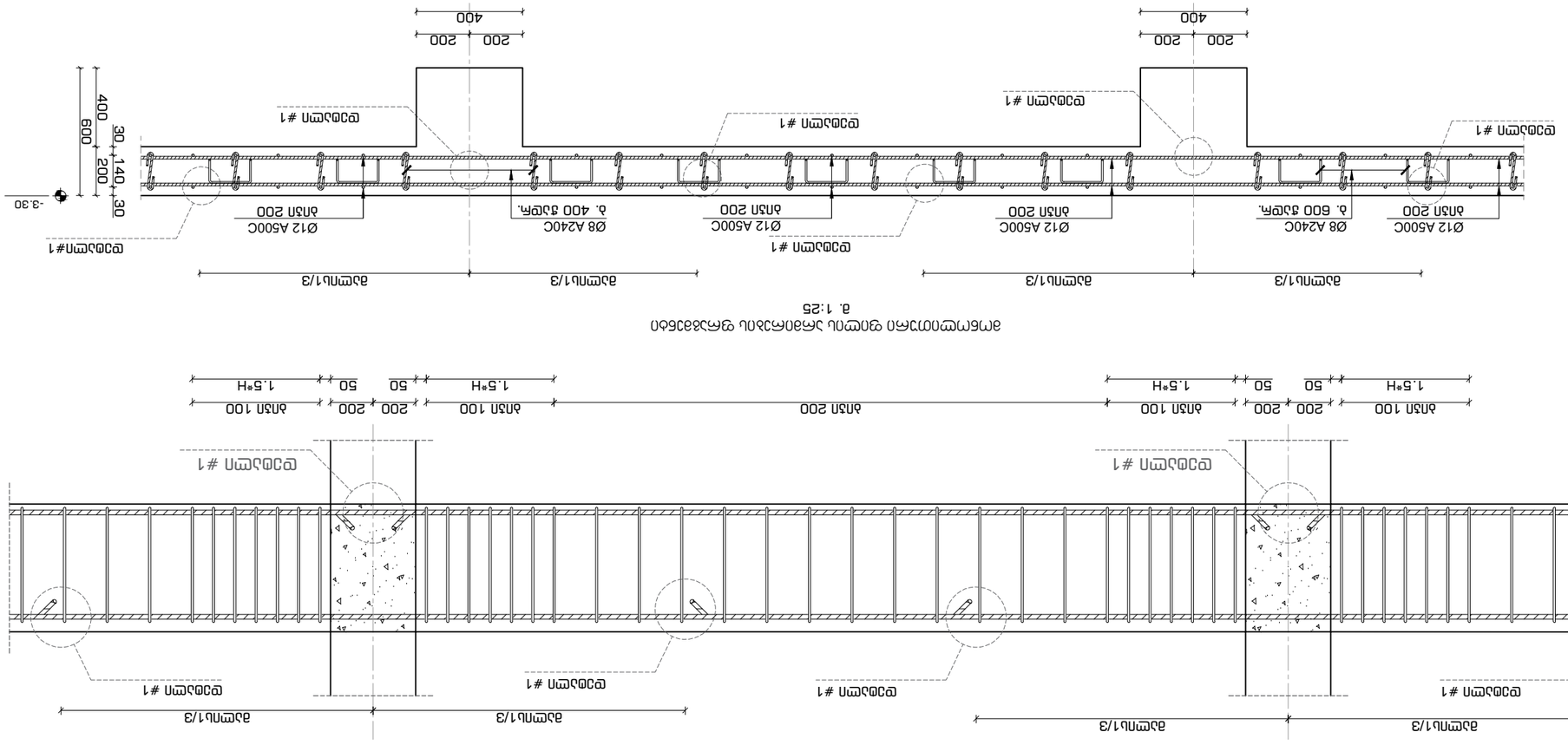
ბეტონის ფილა
ანკერული ელემენტი ფასადის ფირფიტის ბოლოებში, ბიჯით 600, ჭანჭიკით ქვედა ფირფიტის ანკერულ ელემენტზე მიმაგრებული
ფასადის ფირფიტა
ანკერული ელემენტი ფასადის ფირფიტის ბოლოებში, ბიჯით 600, ჭანჭიკით ქვედა ფირფიტის ანკერულ ელემენტზე მიმაგრებული
ანკერული ელემენტი
ანკერული ელემენტი
ანკერული ელემენტი

გადახურვის მოწყობა +3.20 ნიშნულებზე
კვეთი 4-4 (5-5) [6-6]
მ. 1:16

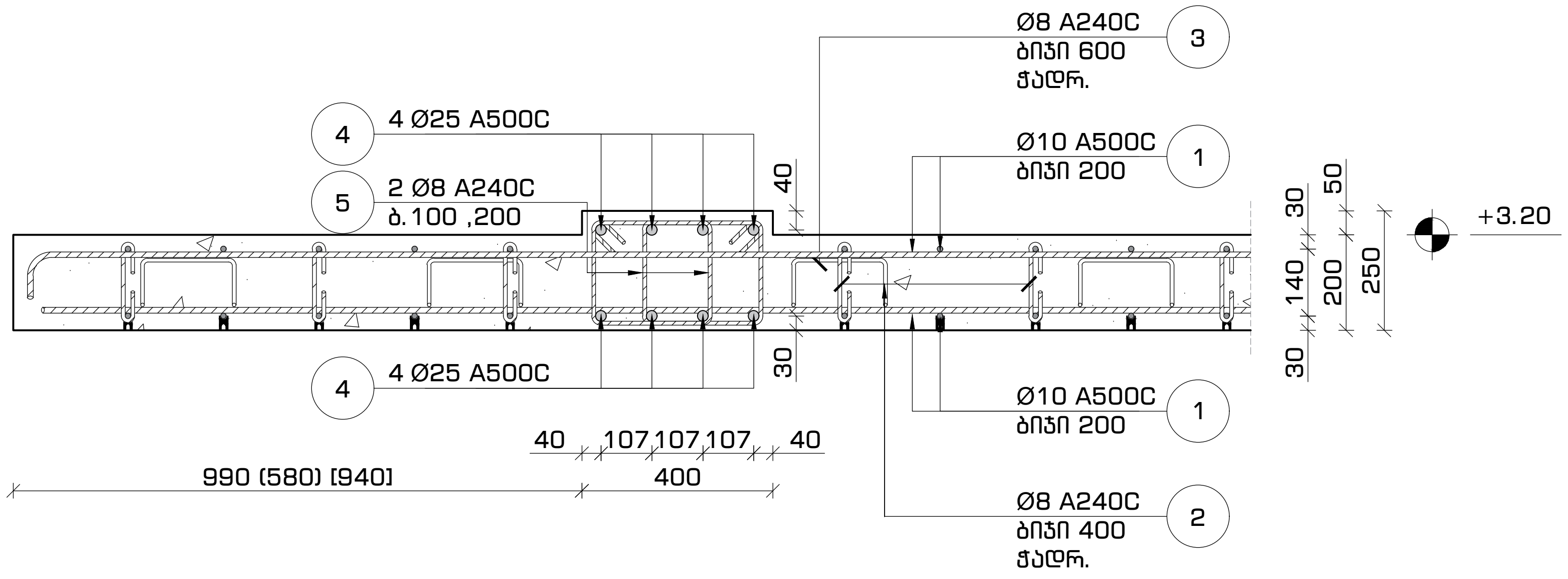

პოზიცია #2
მ. 1:10

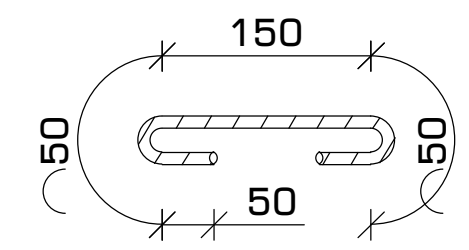

პოზიცია #3
მ. 1:10

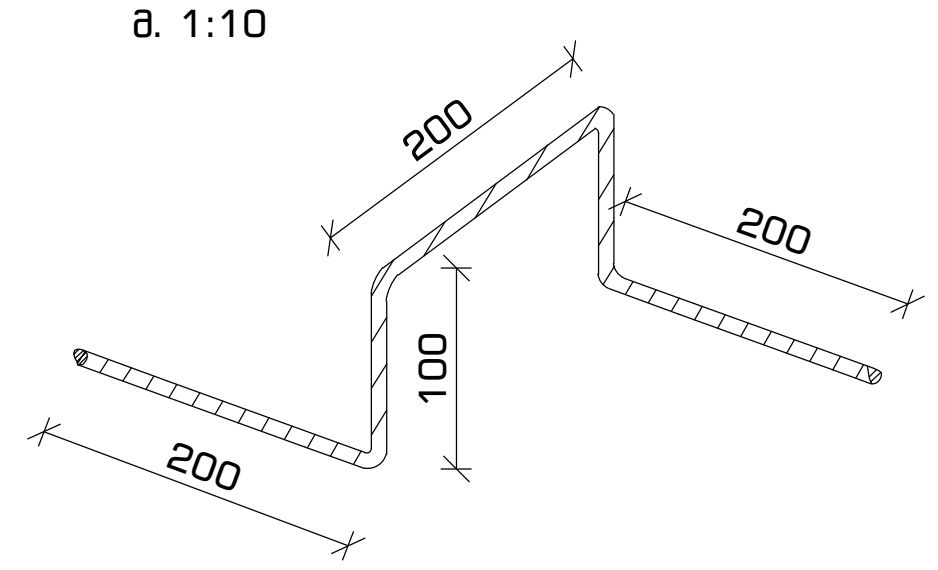

პოზიცია #7
მ. 1:10

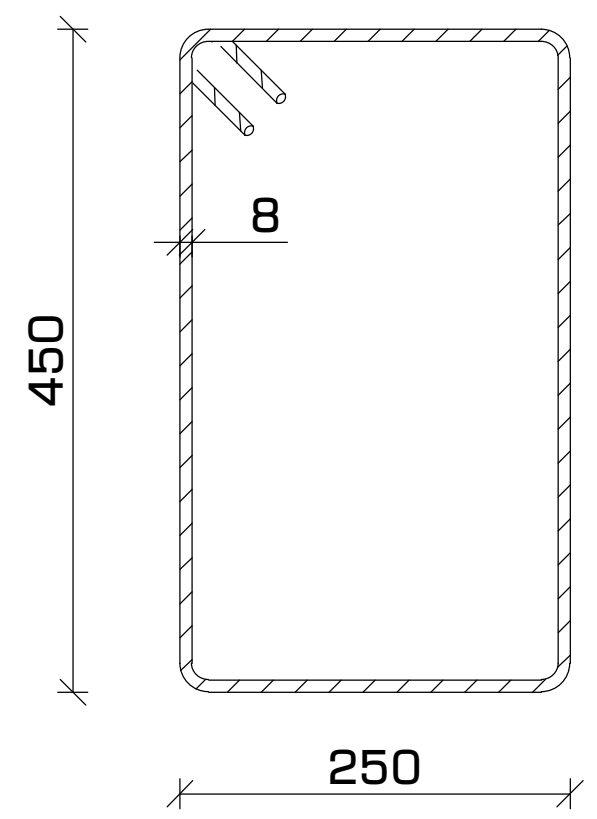

პოზიცია #5
მ. 1:10

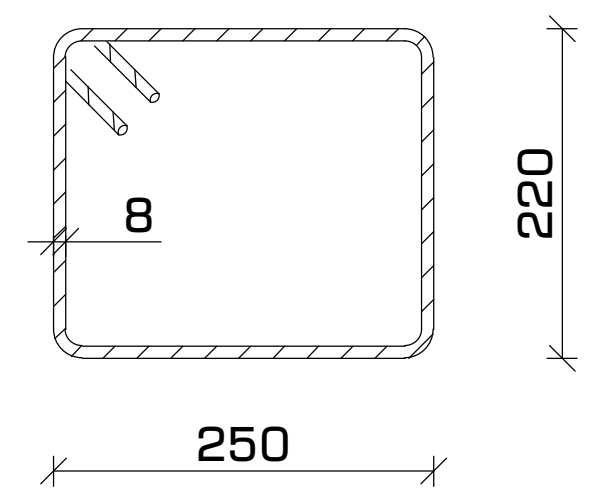

მასალათა სპეციფიკაცია

დასახელება	პოზ.	ნორმ.	ø	L	n	n*L	ø	n*L	q	კგ		ბეტონი (მ3)
			მმ	მმ	ცალი	მმ	მმ	მ	კგ	A240C	A500C	B-25 მ 300
გადახურვის ფილა და რიგელები +3.20 ნიშნულზე	1	ГОСТ 5781-82*	ø 10 A500C	---	---	2,530	ø 8 A240C	1,513	0.39	597	---	26
	2		ø 8 A240C	350	720	252	ø 10 A500C	2,530	0.62	---	1,559	
	3		ø 8 A240C	800	490	392	ø 18 A500C	60	2.00	---	120	
	4		ø 25 A500C	---	---	440	ø 25 A500C	440	3.85	---	1,695	
	5		ø 8 A240C	1,090	670	730						
	6		ø 18 A500C	---	---	60						
	7		ø 8 A240C	1,550	90	139			ჯამი	597	3,374	

ფორმატი	თარიღი	დაკვეთა #
A3	2021 იანვ.	01 - 21

სახელოსნო №4

შენობის ბლოკები

3 2 1

პირობითი აღნიშვნები

- კონსტრუქციის კონტური
- ღერძის ხაზი
- ამოჭრა კონსტრუქციაში
- საძირკვლის ფილა

შენიშვნები

1. სტრუქტურული ელემენტების დაკვალვა მოხდეს არქიტექტურული და ტექნოლოგიური ნახაზების მიხედვით;
2. იატაკში, სახურავში და კედლებში დასატოვებელი ღიობების ზომები და ადგილმდებარეობა დაზუსტდეს ტექნოლოგიური ნახაზების მიხედვით;
3. კედლების და საძირკვლის ჰიდროიზოლაცია მოხდეს ტექნიკური მოთხოვნების და შესაბამისი პროექტის მიხედვით;
4. კონსტრუქციებში შეტანილი ყველა შესაძლო ცვლილება უნდა შეთანხმდეს პროექტის მთავარ სტრუქტურულ ინჟინერთან.

პროექტის დასახელება და მისამართი

ინდივიდუალური საცხოვრებელი სახლი
სექტორი 15, სახლი N1, 2, 3

ქ. თბილისი, წყნეთი, ბაგების სატყეო ტერიტორია, ნაკვეთი N81, ს.კ. 01.20.01.010.452

პროექტის დამკვეთი

KHMALADZE ARCHITECTS

საპროექტო ორგანიზაცია

შპს. "სახელოსნო N4"

ს/კ: 401988587

მის.: ქ. თბილისი, 0179, ზ. ფალიაშვილის 37

ტელ.: +995 555 577 499

ელ. ფოსტა: info@sn4.ge

საპროექტო ჯგუფი

დირექტორი	[signature]	ი. გოგოხია
ანალიტიკური მოდელირება	[signature]	გ. ცინცაბაძე
შეასრულა	[signature]	გ. მალანია
შეამოწმა	[signature]	ი. გოგოხია

ფურცლის სათაური

გადახურვის მოწყობა +3.20 ნიშნულებზე
კვეთი 4-4, 5-5, 6-6 და სპეციფიკაცია

სტადია	ფურცლები	გვერდი
DE	H(1)	SE -223

გადახურვის გეგმა +3.20 ნიშნულზე
არმირებული კედლების მარკირების გეგმა
მ. 1:100

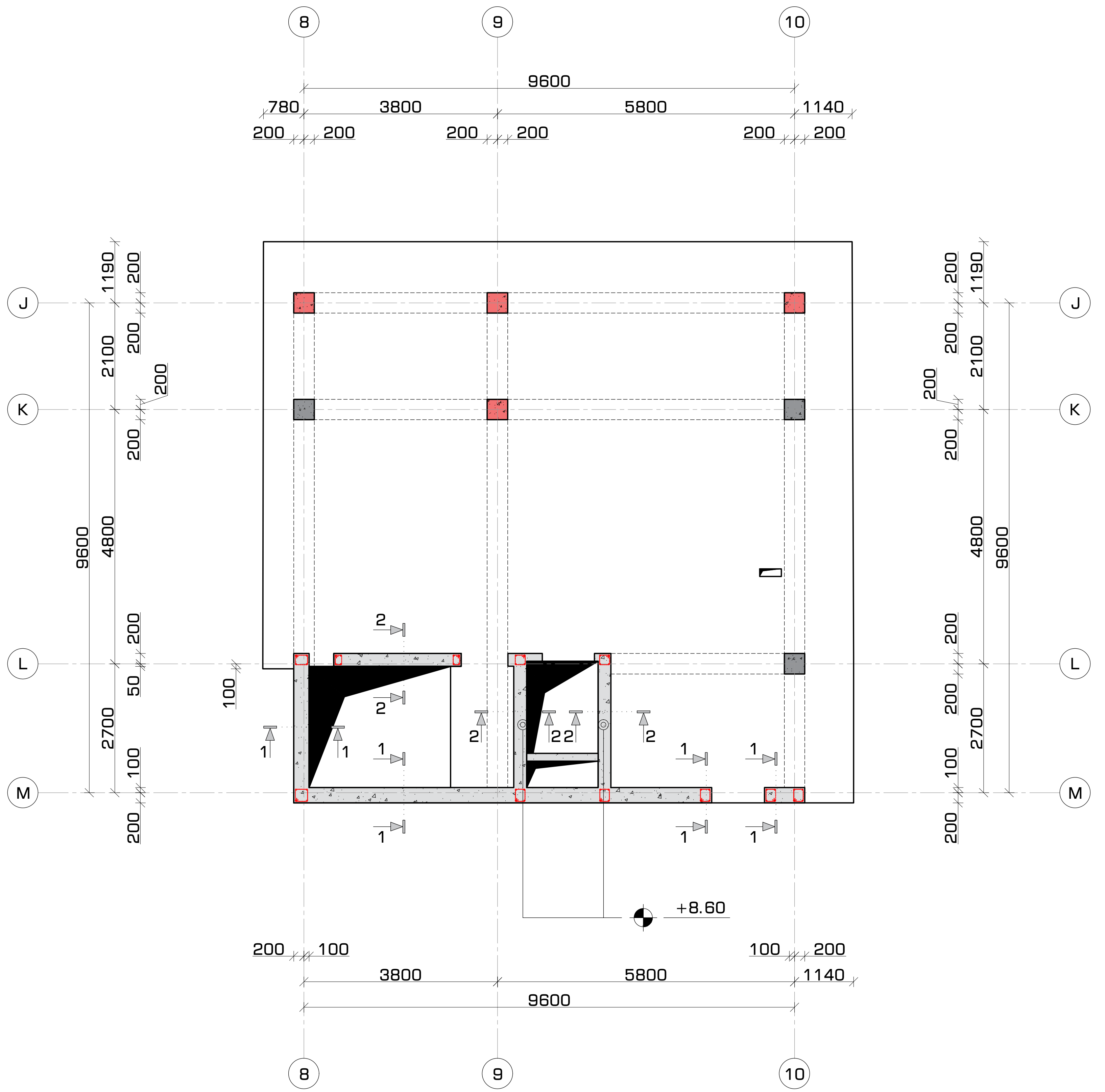

ფორმატი	თარიღი	დაკვეთა #
A3	2021 იანვ.	01 - 21

სახელოსნო N4

შენობის ბლოკები

3 2 1

პირობითი აღნიშვნები

- კონსტრუქციის კონტური
- ღერძის ხაზი
- ამოჭრა კონსტრუქციაში
- საძირკვლის ფილა

შენიშვნები

1. სტრუქტურული ელემენტების დაკვალვა მოხდეს არქიტექტურული და ტექნოლოგიური ნახაზების მიხედვით;
2. იატაკში, სახურავში და კედლებში დასატოვებელი ღიობების ზომები და ადგილმდებარეობა დაზუსტდეს ტექნოლოგიური ნახაზების მიხედვით;
3. კედლების და საძირკვლის ჰიდროიზოლაცია მოხდეს ტექნიკური მოთხოვნების და შესაბამისი პროექტის მიხედვით;
4. კონსტრუქციებში შეტანილი ყველა შესაძლო ცვლილება უნდა შეთანხმდეს პროექტის მთავარ სტრუქტურულ ინჟინერთან.

პროექტის დასახელება და მისამართი

ინდივიდუალური საცხოვრებელი სახლი
სექტორი 15, სახლი N1, 2, 3

ქ. თბილისი, წყნეთი, ბაგების სატყეო ტერიტორია, ნაკვეთი N81, ს.კ. 01.20.01.010.452

პროექტის დამკვეთი

KHMALADZE ARCHITECTS

საპროექტო ორგანიზაცია

შპს. "სახელოსნო N4"

ს/კ: 401988587

მის.: ქ. თბილისი, 0179, ზ. ფალიაშვილის 37

ტელ.: +995 555 577 499

ელ. ფოსტა: info@sn4.ge

საპროექტო ჯგუფი

დირექტორი	[signature]	ი. გოგოხია
ანალიტიკური მოდელირება	[signature]	გ. ცინცაბაძე
შეასრულა	[signature]	გ. მალანია
შეამოწმა	[signature]	ი. გოგოხია

ფურცლის სათაური

გადახურვის გეგმა +3.20 ნიშნულზე
არმირებული კედლების მარკირების გეგმა

სტადია	ფურცლები	გვერდი
DE	H(1)	SE -224

არმირებული კედლის მოწყობა
300 მმ. სისქის კედლის პრინციპული კვეთი #1
მ. 1:25

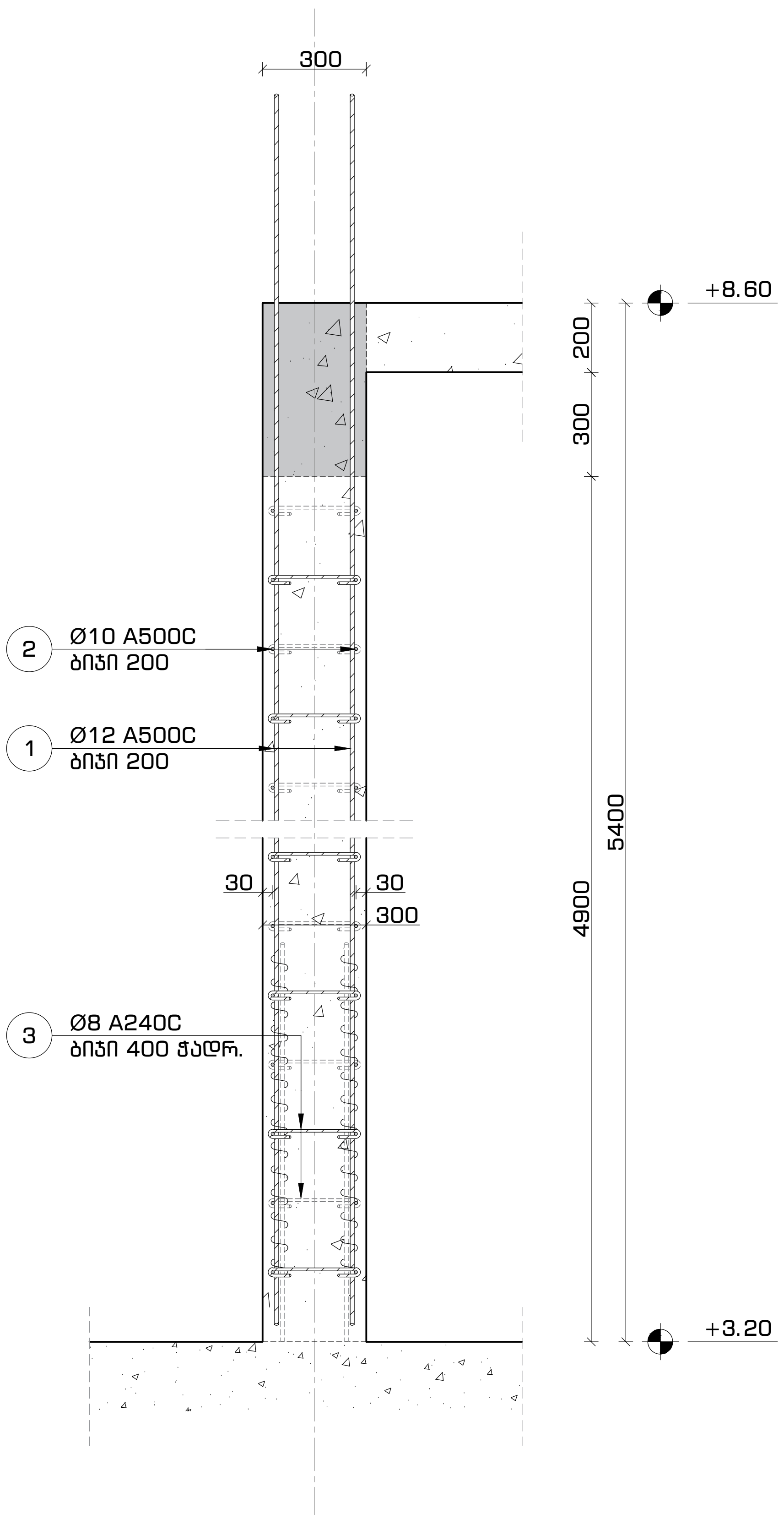

არმირებული კედლის მოწყობა
250 მმ. სისქის კედლის პრინციპული კვეთი #2
მ. 1:25

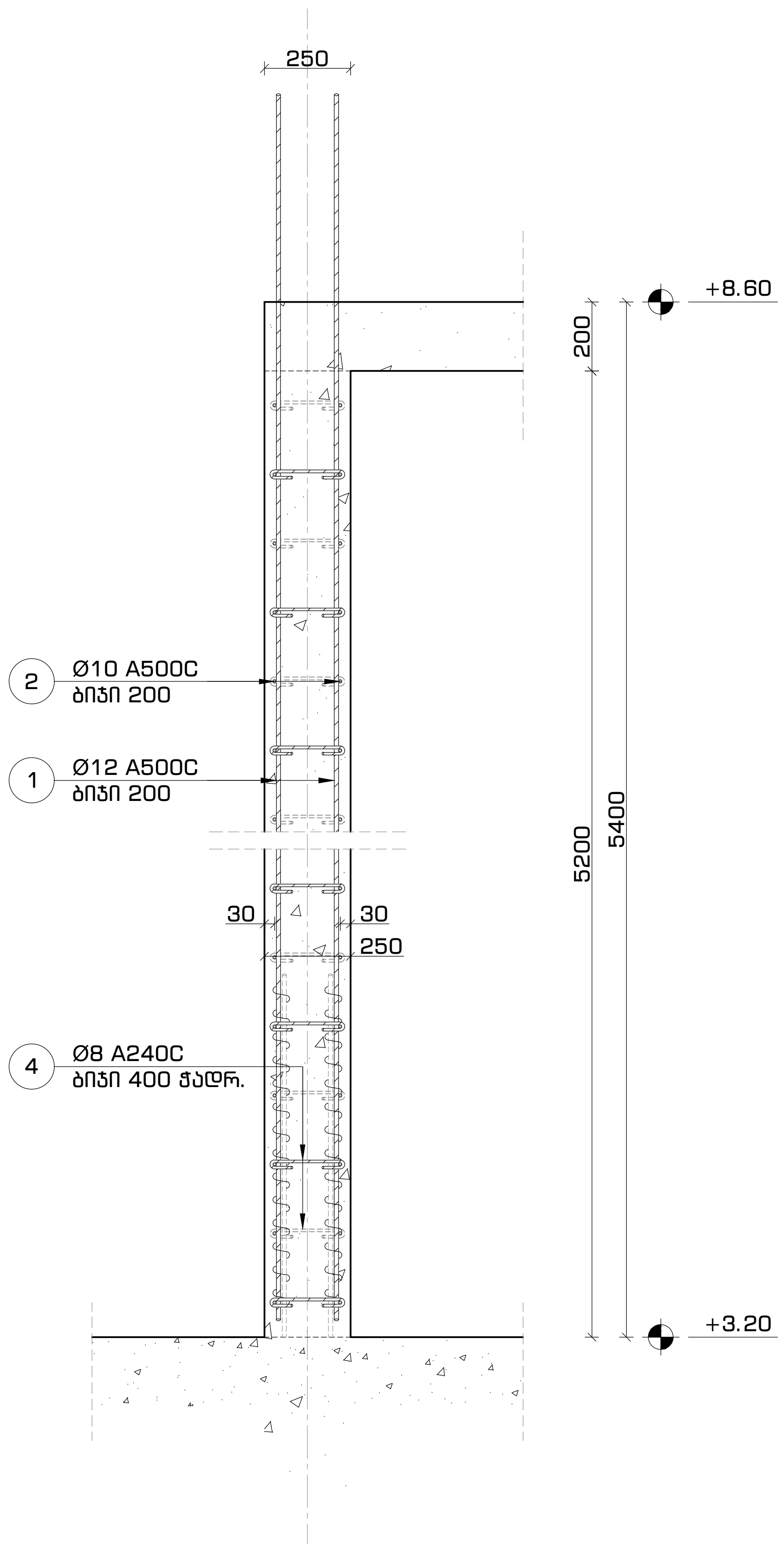

ფორმატი	თარიღი	დაკვეთა #
A3	2021 ივნ.	01 - 21

სახელოსნო N4

შენობის ბლოკები

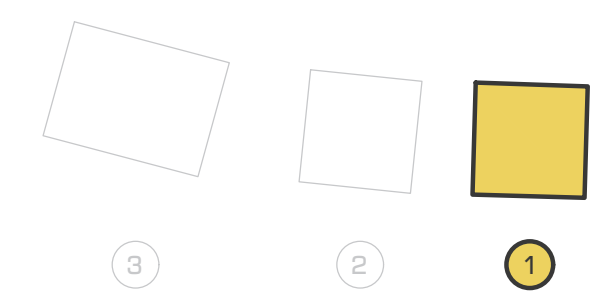

პირობითი აღნიშვნები

- კონსტრუქციის კონტური
- ღერძის ხაზი
- ამოჭრა კონსტრუქციაში
- საძირკვლის ფილა

შენიშვნები

1. სტრუქტურული ელემენტების დაკვალვა მოხდეს არქიტექტურული და ტექნოლოგიური ნახაზების მიხედვით;
2. იატაკში, სახურავში და კედლებში დასატოვებელი ღიობების ზომები და ადგილმდებარეობა დაზუსტდეს ტექნოლოგიური ნახაზების მიხედვით;
3. კედლების და საძირკვლის ჰიდროიზოლაცია მოხდეს ტექნიკური მოთხოვნების და შესაბამისი პროექტის მიხედვით;
4. კონსტრუქციებში შეტანილი ყველა შესაძლო ცვლილება უნდა შეთანხმდეს პროექტის მთავარ სტრუქტურულ ინჟინერთან.

პროექტის დასახელება და მისამართი

ინდივიდუალური საცხოვრებელი სახლი
სექტორი 15, სახლი N1, 2, 3

ქ. თბილისი, წყნეთი, ბაგების სატყეო ტერიტორია, ნაკვეთი N81, ს.კ. 01.20.01.010.452

პროექტის დამკვეთი

KHMALADZE ARCHITECTS

საპროექტო ორგანიზაცია

შპს. "სახელოსნო N4"

ს/კ: 401988587

მის.: ქ. თბილისი, 0179, ზ. ფალიაშვილის 37

ტელ.: +995 555 577 499

ელ. ფოსტა: info@sn4.ge

საპროექტო ჯგუფი

დირექტორი	[signature]	ი. გოგოხია
ანალიტიკური მოდელირება	[signature]	გ. ცინცაბაძე
შეასრულა	[signature]	გ. მალანია
შეამოწმა	[signature]	ი. გოგოხია

ფურცლის სათაური

არმირებული კედლის მოწყობა
300 მმ. სისქის კედლის პრინციპული კვეთი #1
250 მმ. სისქის კედლის პრინციპული კვეთი #2

სტადია	ფურცლები	გვერდი
DE	H(1)	SE -225

კედლის არმირების პრინციპული კვანძი #1
ჰორიზონტალური კვეთი +3.20 ნიშნულიდან +8.60 ნიშნულამდე
მ. 1:16

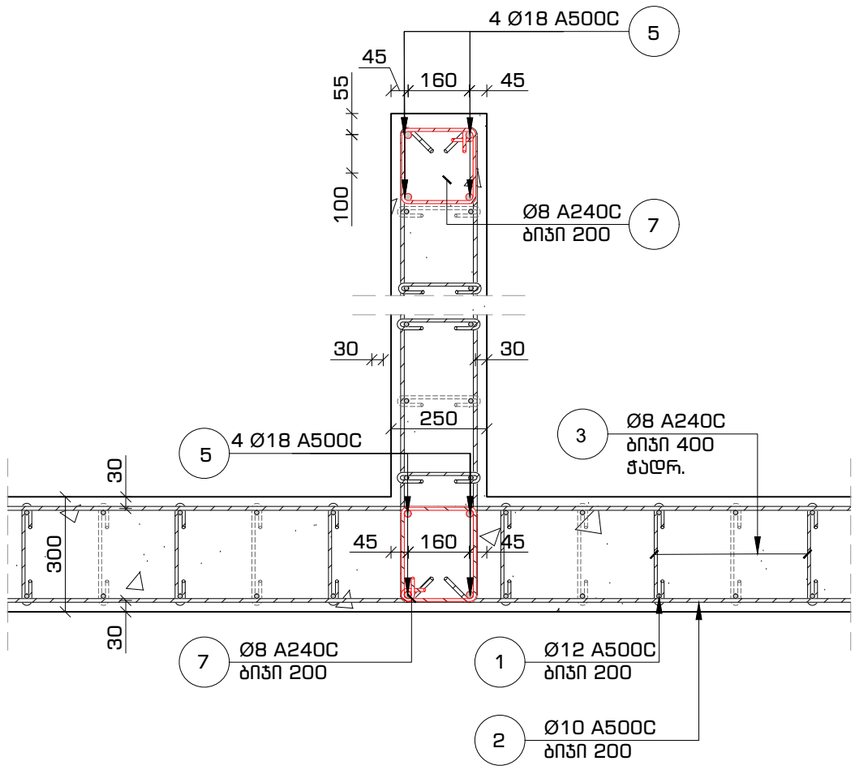

კედლის არმირების პრინციპული კვანძი #2
ჰორიზონტალური კვეთი +3.20 ნიშნულიდან +8.60 ნიშნულამდე
მ. 1:16

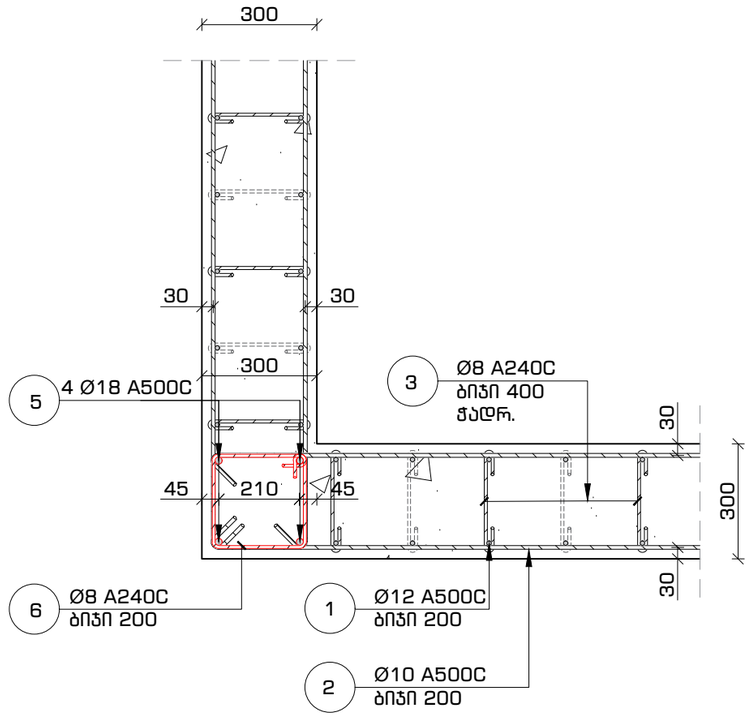

კედლის არმირების პრინციპული კვანძი #3
ჰორიზონტალური კვეთი +3.20 ნიშნულიდან +8.60 ნიშნულამდე
მ. 1:16

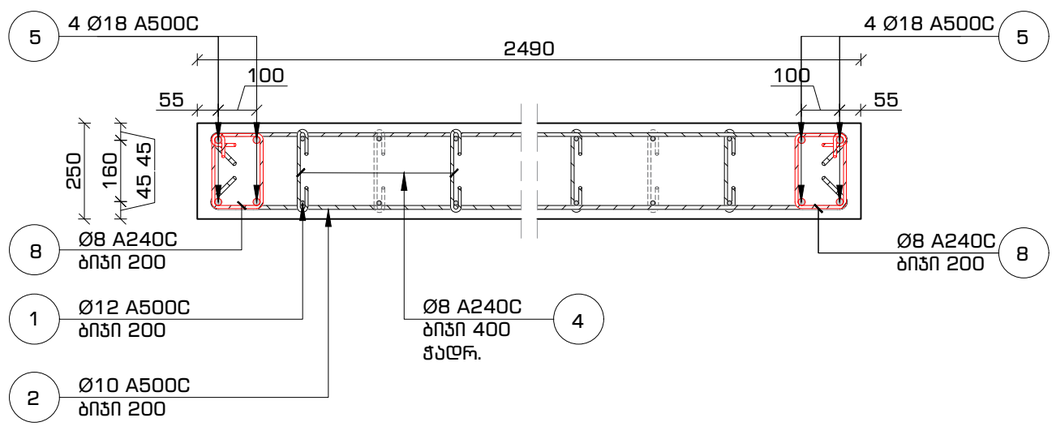

ფორმატი	თარიღი	დაკვეთა #
A3	2021 იანვ.	01 - 21

სახელოსნო N4

შენობის ბლოკები



პირობითი აღნიშვნები

კონსტრუქციის კონტური

ღერძის ხაზი

ამოჭრა კონსტრუქციაში

საძირკვლის ფილა

შენიშვნები

1. სტრუქტურული ელემენტების დაკვალვა მოხდეს არქიტექტურული და ტექნოლოგიური ნახაზების მიხედვით;
2. იატაკში, სახურავში და კედლებში დასატოვებელი ღიობების ზომები და ადგილმდებარეობა დაზუსტდეს ტექნოლოგიური ნახაზების მიხედვით;
3. კედლების და საძირკვლის ჰიდროიზოლაცია მოხდეს ტექნიკური მოთხოვნების და შესაბამისი პროექტის მიხედვით;
4. კონსტრუქციებში შეტანილი ყველა შესაძლო ცვლილება უნდა შეთანხმდეს პროექტის მთავარ სტრუქტურულ ინჟინერთან.

პროექტის დასახელება და მისამართი

ინდივიდუალური საცხოვრებელი სახლი
სექტორი 15, სახლი N1, 2, 3

ქ. თბილისი, ნაწილი, ბაგების სატყეო ტერიტორია, ნაკვეთი N81, ს.კ. 01.20.01.010.452

პროექტის დამკვეთი

KHMALADZE ARCHITECTS

საპროექტო ორგანიზაცია

შპს. "სახელოსნო N4"

ს/კ: 401988587

მის.: ქ. თბილისი, 0179, ზ. ფალიაშვილის 37

ტელ.: +995 555 577 499

ელ. ფოსტა: info@sn4.ge

საპროექტო ჯგუფი

დირექტორი		ი. გოგოხია
ანალიტიკური მოდელირება		გ. ცინცაბაძე
შეასრულა		გ. მალანია
შეამოწმა		ი. გოგოხია

ფურცლის სათაური

კედლის არმირების პრინციპული კვანძი #1,2,3
ჰორიზონტალური კვეთი +3.20 ნიშნულიდან +8.60 ნიშნულამდე

სტადია	ფურცლები	გვერდი
DE	H(1)	SE -226

ЗОНА ЗАБЕТОНИРОВАНИЯ №4

ЦЕНТРАЛЬНЫЙ	2021 ПЛАН.	А3
# ЛИСТОВ ПРОЕКТА	ЛИСТ	01 - 21

ЗАО «ЭлитСтройПроект»

ЗАО «ЭлитСтройПроект»

ЗАО «ЭлитСтройПроект»

ფორმატი	თარიღი	დაკვეთა #
A3	2021 იანვ.	01 - 21

სახელოსნო №4

გადახურვის გეგმა +8.60 ნიშნულზე
კვეთების მარკირების გეგმა
მ. 1:100

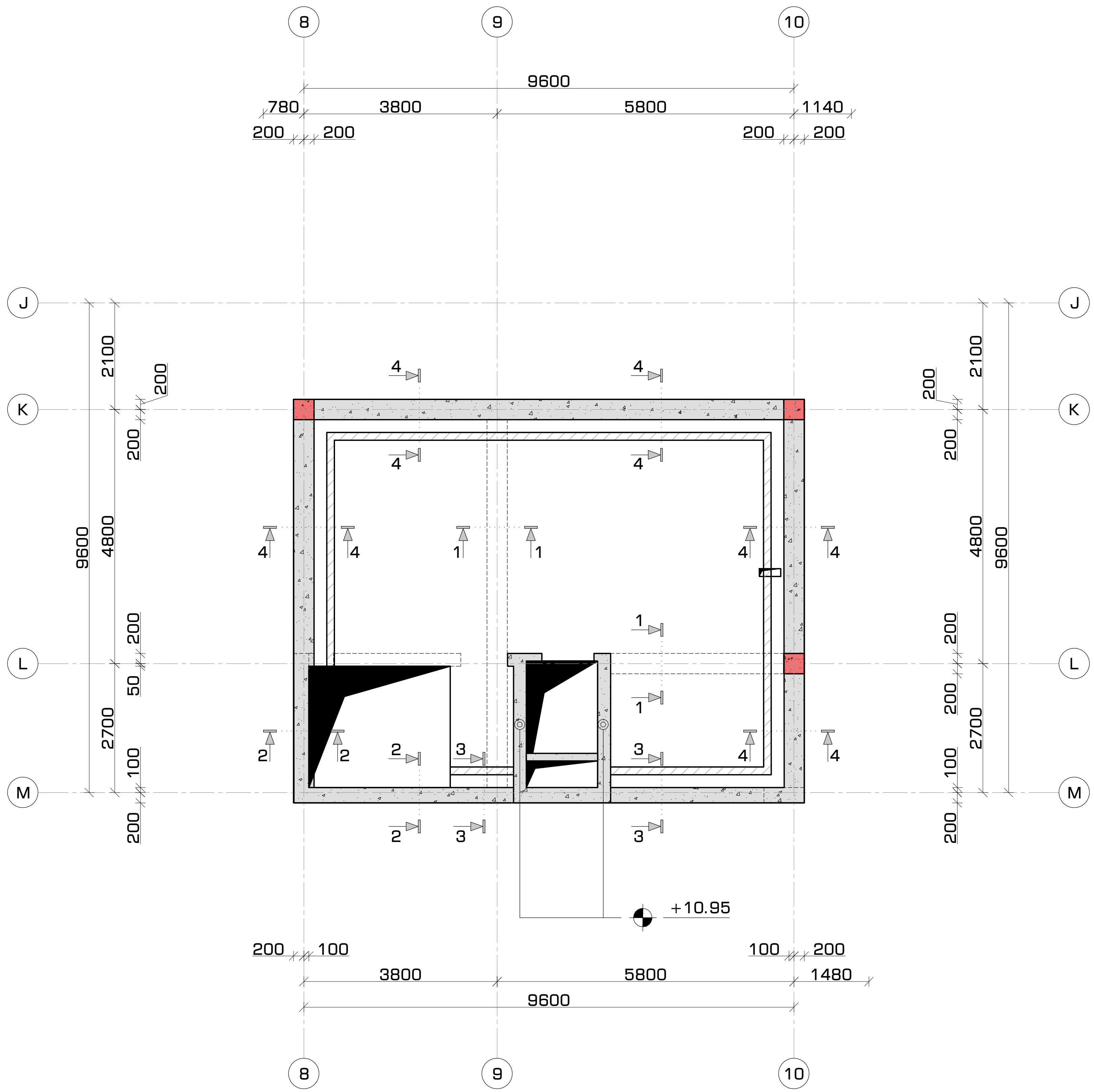

შენობის ბლოკები

3 2 1

პირობითი აღნიშვნები

- კონსტრუქციის კონტური
- ღერძის ხაზი
- ამოჭრა კონსტრუქციაში
- საძირკვლის ფილა

შენიშვნები

1. სტრუქტურული ელემენტების დაკვალვა მოხდეს არქიტექტურული და ტექნოლოგიური ნახაზების მიხედვით;
2. იატაკში, სახურავში და კედლებში დასატოვებელი ღიობების ზომები და ადგილმდებარეობა დაზუსტდეს ტექნოლოგიური ნახაზების მიხედვით;
3. კედლების და საძირკვლის ჰიდროიზოლაცია მოხდეს ტექნიკური მოთხოვნების და შესაბამისი პროექტის მიხედვით;
4. კონსტრუქციებში შეტანილი ყველა შესაძლო ცვლილება უნდა შეთანხმდეს პროექტის მთავარ სტრუქტურულ ინჟინერთან.

პროექტის დასახელება და მისამართი

ინდივიდუალური საცხოვრებელი სახლი
სექტორი 15, სახლი N1, 2, 3

ქ. თბილისი, წყნეთი, ბაგების სატყეო ტერიტორია,
ნაკვეთი N81, ს.კ. 01.20.01.010.452

პროექტის დამკვეთი

KHMALADZE ARCHITECTS

საპროექტო ორგანიზაცია

შპს. "სახელოსნო N4"

ს/კ: 401988587

მის.: ქ. თბილისი, 0179, ზ. ფალიაშვილის 37

ტელ.: +995 555 577 499

ელ. ფოსტა: info@sn4.ge

საპროექტო ჯგუფი

დირექტორი	[signature]	ი. გოგოხია
ანალიტიკური მოდელირება	[signature]	გ. ცინცაბაძე
შეასრულა	[signature]	გ. მალანია
შეამოწმა	[signature]	ი. გოგოხია

ფურცლის სათაური

გადახურვის გეგმა +8.60 ნიშნულზე
კვეთების მარკირების გეგმა

სტადია	ფურცლები	გვერდი
DE	H(1)	SE -228

გადახურვის გეგმა +8.60 ნიშნულზე
ქვედა და ზედა შრეების არმირება ძირითადი
ბადეებით
მ. 1:100

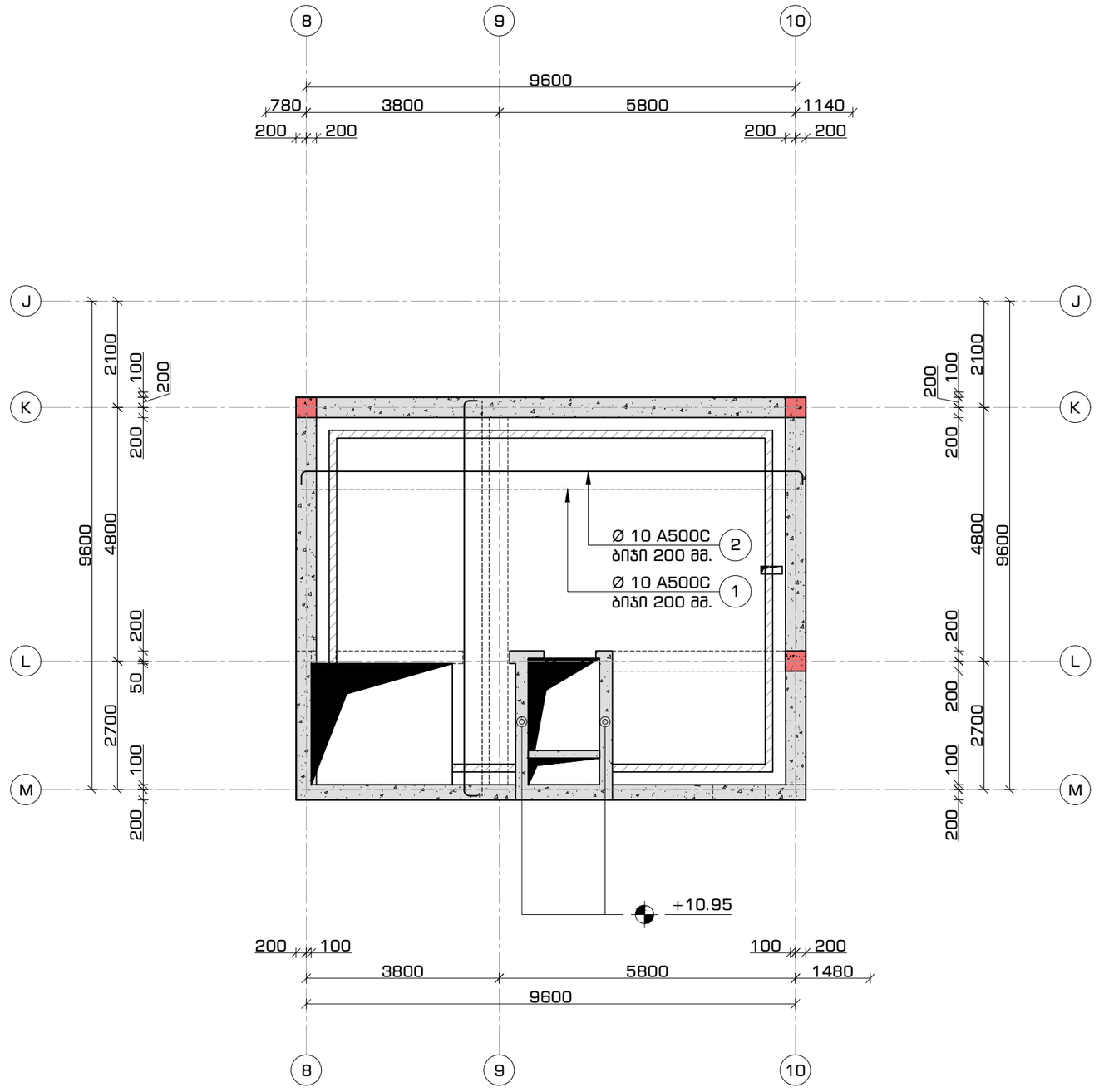

ფორმატი	თარიღი	დაკვეთა #
A3	2021 იან3.	01 - 21

სახლი N4

შენობის ბლოკები

3 2 1

პირობითი აღნიშვნები

- კონსტრუქციის კონტური
- ღერძის ხაზი
- ამოძრა კონსტრუქციაში
- საძირკვლის ფილა

შენიშვნები

1. სტრუქტურული ელემენტების დაკვალვა მოხდეს არქიტექტურული და ტექნოლოგიური ნახაზების მიხედვით;
2. ისტაკში, სახურავში და კედლებში დასატოვებელი ღიობების ზომები და ადგილმდებარეობა დაზუსტდეს ტექნოლოგიური ნახაზების მიხედვით;
3. კედლების და საძირკვლის ჰიდროიზოლაცია მოხდეს ტექნიკური მოთხოვნების და გეოლაბის პროექტის მიხედვით;
4. კონსტრუქციებში შეტანილი ყველა შესაძლო ცვლილება უნდა შეთანხმდეს პროექტის მთავარ სტრუქტურულ ინჟინერთან.

პროექტის დასახელება და მისამართი

ინდივიდუალური საცხოვრებელი სახლი
სექტორი 15, სახლი N1, 2, 3

ქ. თბილისი, წყნეთი, ბაგების სატყეო ტერიტორია, ნაკვეთი N81, ს.კ. 01.20.01.010.452

პროექტის დამკვეთი

KHMALADZE ARCHITECTS

საპროექტო ორგანიზაცია

შპს. "სახლოსნო N4"

ს/კ: 401988587

მის.: ქ. თბილისი, 0179, ზ. ფალიაშვილის 37

ტელ.: +995 555 577 499

ელ. ფოსტა: info@sn4.ge

საპროექტო ჯგუფი

დირექტორი		ი. გოგოხია
ანალიტიკური მოდელირება		გ. ცინცაბაძე
შეასრულა		გ. მალანია
შეამოწმა		ი. გოგოხია

ფურცლის სათაური

გადახურვის გეგმა +8.60 ნიშნულზე ქვედა და ზედა შრეების არმირება ძირითადი ბადეებით

სტადია	ფურცლები	გვერდი
DE	H(1)	SE -229

გადახურვის მოწყობა +8.60 ნიშნულებზე
კვეთი 1-1
მ. 1:16

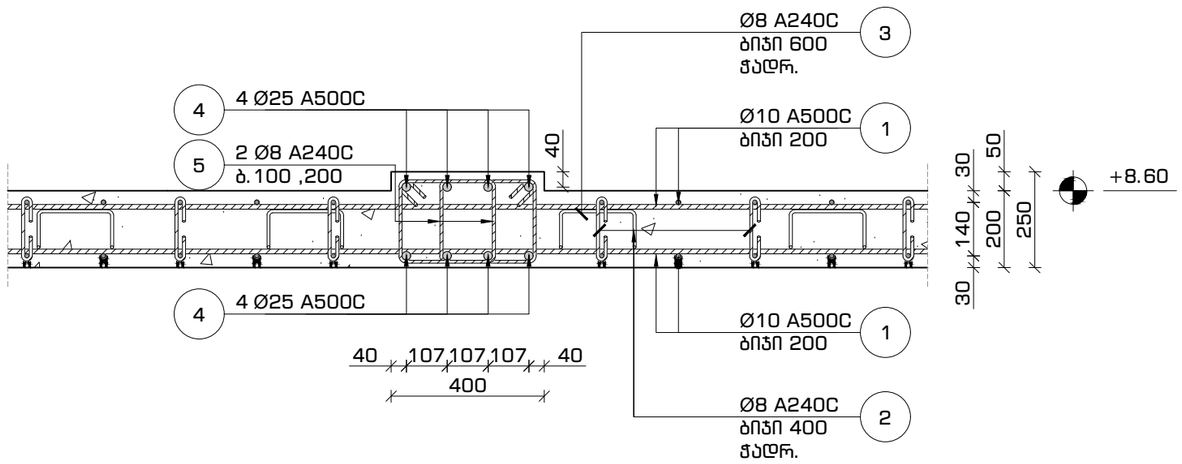

გადახურვის მოწყობა +8.60 ნიშნულებზე
კვეთი 2-2
მ. 1:16

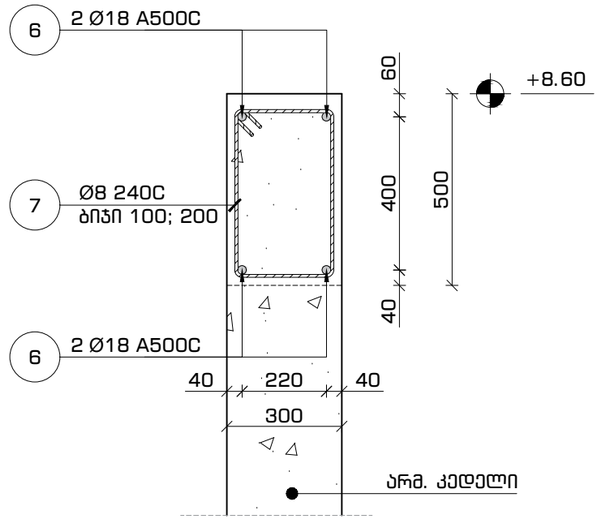

გადახურვის მოწყობა +8.60 ნიშნულებზე
კვეთი 4-4
მ. 1:16

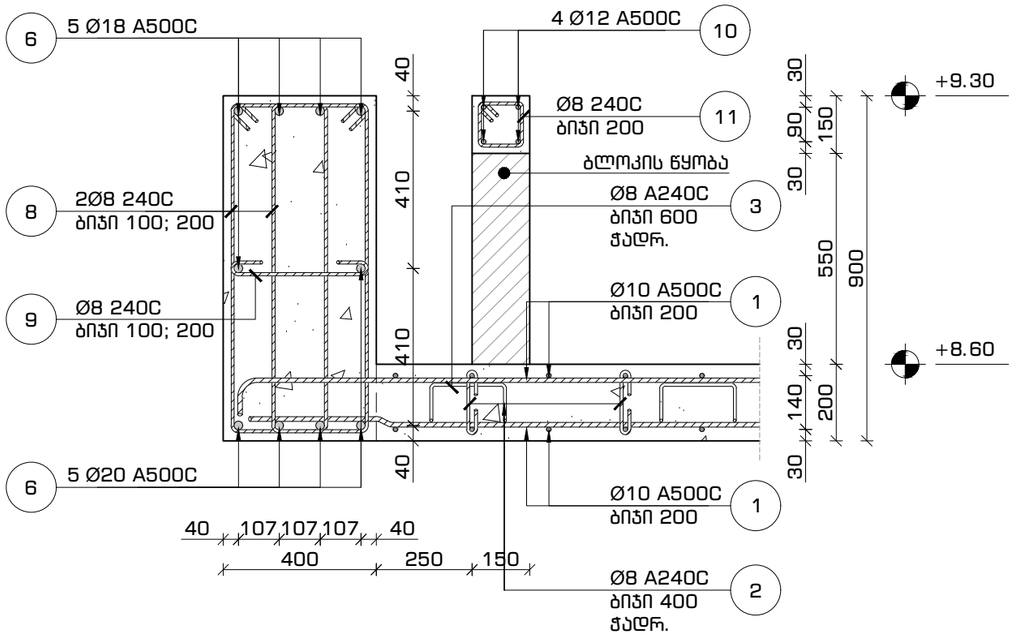

გადახურვის მოწყობა +8.60 ნიშნულებზე
კვეთი 3-3
მ. 1:16

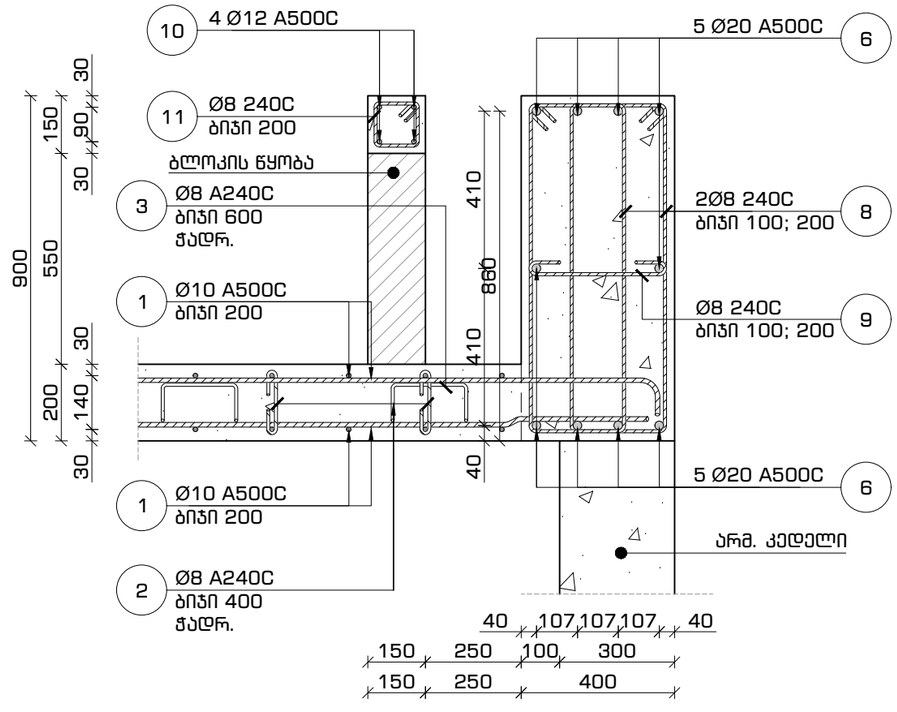

ფორმატი	თარიღი	დაკვეთა #
A3	2021 იან3.	01 - 21



შენობის ბლოკები

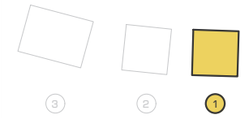

პირობითი აღნიშვნები

კონსტრუქციის კონტური

ღერძის ხაზი

ამოჭრა კონსტრუქციაში

საძირკვლის ფილა

შენიშვნები

1. სტრუქტურული ელემენტების დაკვალვა მოხდეს არქიტექტურული და ტექნოლოგიური ნახაზების მიხედვით;
2. იატაკში, სახურავში და კედლებში დასატოვებელი ღიობების ზომები და ადგილმდებარეობა დაზუსტდეს ტექნოლოგიური ნახაზების მიხედვით;
3. კედლების და საძირკვლის ჰიდროიზოლაცია მოხდეს ტექნიკური მოთხოვნების და შესაბამისი პროექტის მიხედვით;
4. კონსტრუქციების შეტანილი ცვლილა შესაძლო ცვლილება უნდა შეთანხმდეს პროექტის მთავარ სტრუქტურულ ინჟინერთან.

პროექტის დასახელება და მისამართი

ინდივიდუალური საცხოვრებელი სახლი
სექტორი 15, სახლი N1, 2, 3

ქ. თბილისი, წყნეთი, ბაბების სადყეო ტერიტორია, ნაკვეთი N81, ს.კ. 01.20.01.010.452

პროექტის დამკვეთი

KHMALADZE ARCHITECTS

საპროექტო ორგანიზაცია

შპს. "სანჯეროსნო N4"

ს/კ: 401988587

მის.: ქ. თბილისი, 0179, ზ. ფალიაშვილის 37

ტელ.: +995 555 577 499

ელ. ფოსტა: info@sn4.ge

საპროექტო ჯგუფი

დირექტორი		ი. გოგოხია
ანალიტიკური მოდელირება		გ. ცინცაბაძე
შემსრულა		გ. მალანია
შემამოწმა		ი. გოგოხია

ფურცლის სათაური

გადახურვის მოწყობა +8.60 ნიშნულებზე
კვეთი 1-1, 2-2, 3-3, 4-4

სტადია	ფურცლები	გვერდი
DE	H(1)	SE -230

ეტაპობრივი მონოლითური რკინაბეტონის ჭერის ფრაგმენტის ნაწილის ჯამური ანალიზი

ელემენტის ტიპი

- ცალმხრივად ჩამაგრებული კონსოლური ფილა
- ორმხრივად ჩამაგრებული ფილა
- ორმხრივად ჩამაგრებული ფილა (ვარიანტი ბალის არარსებობისას).

ანალიზის ამოცანა

- ანალიზისას გამოყენებულ ელემენტებს შორის ურთიერთქმედების (ურთიერთგავლენის) გათვალისწინება ფილის ზედა ზონაში ბეტონის ნაპრალების (ტრეშინების) წარმოქმნის შედეგად.

ანალიზის მეთოდი

- ანალიზი ხორციელდება სასრულ ელემენტთა მეთოდის გამოყენებით.

პროგრამული უზრუნველყოფა

- პროგრამული კომპლექსი ლირა-საპრი R2024 (ვერსია 2024.1.2)

ავტორი

- ავტორი: ნ. ბერიძე
- ელ. ფოსტა: info@sna4.ge
- ტელ.: +995 555 577 499
- ქალაქი, ქუჩა, სახლის ნომერი: ქ. თბილისი, ი.ჭავჭავაძის გამზ. 37
- ს/კ: 401988587
- ბანკი, ანგარიშის ნომერი: ა. ტაბიძის ბანკი, 0179, ნ. ფალავანდიშვილი 37
- ტელ.: +995 555 577 499
- ელ. ფოსტა: info@sna4.ge

სამუშაოს დასახელება

ეტაპობრივად მონოლითური რკინაბეტონის ჭერის ფრაგმენტის ნაწილის ჯამური ანალიზი

ავტორის ხელმოწერა

ნახაზის დასახელება

ეტაპობრივად მონოლითური რკინაბეტონის ჭერის ფრაგმენტის ნაწილის ჯამური ანალიზი

ნახაზის ტიპი

- ელემენტის ღერძი
- ბეტონის ნაპრალი
- ბეტონის ნაპრალის ფრაგმენტი
- ბეტონის ნაპრალის ფრაგმენტი ფილის ზედა ზონაში

ნახაზის ნომერი

ფორმატი	ტირაჟი	ფურცლის #
A3	2025 წლის.	01 - 21

ელემენტის ფრაგმენტის ანალიზი ფილის ზედა ზონაში ბეტონის ნაპრალების (ტრეშინების) წარმოქმნის შედეგად

მ. 1:25

ნახაზის ტიპი

- ელემენტის ღერძი
- ბეტონის ნაპრალი
- ბეტონის ნაპრალის ფრაგმენტი
- ბეტონის ნაპრალის ფრაგმენტი ფილის ზედა ზონაში

ნახაზის ნომერი

ფორმატი	ტირაჟი	ფურცლის #
A3	2025 წლის.	01 - 21

ელემენტის ფრაგმენტის ანალიზი ფილის ზედა ზონაში ბეტონის ნაპრალების (ტრეშინების) წარმოქმნის შედეგად

მ. 1:25

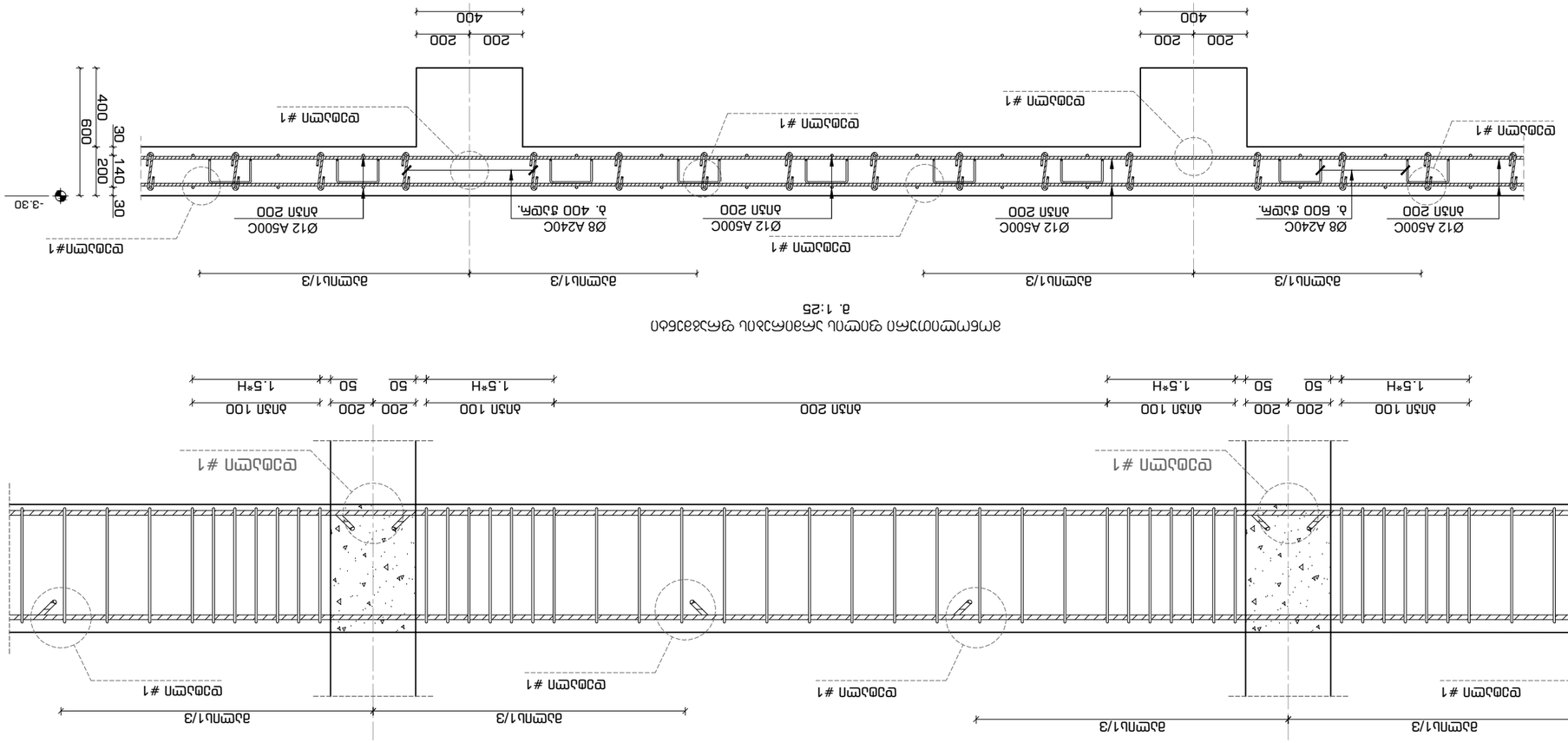
40 x d
200
400
H
40
40
200 200
400
R = 5d
9 x H
90°
400
600
30
140
200
30
-3.30
Ø12 A500C
Ø8 A240C
Ø12 A500C
Ø12 A500C
Ø8 A240C
Ø12 A500C
ანკერი 200
ბ. 400 ვაკეში.
ანკერი 200
ანკერი 200
ბ. 600 ვაკეში.
ანკერი 200
ლითონის #1
ლითონის #1
ლითონის #1
ლითონის #1
ლითონის #1
ლითონის #1

პოზიცია #8
მ. 1:10

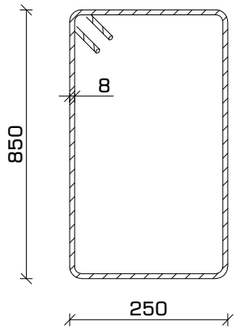

პოზიცია #7
მ. 1:10

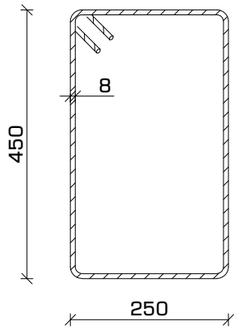

პოზიცია #5
მ. 1:10

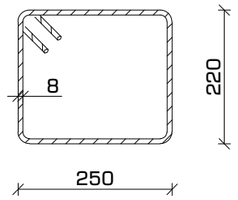

პოზიცია #2
მ. 1:10

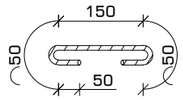

პოზიცია #9
მ. 1:10

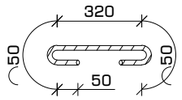

პოზიცია #11
მ. 1:10

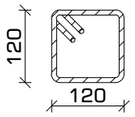

პოზიცია #3
მ. 1:10

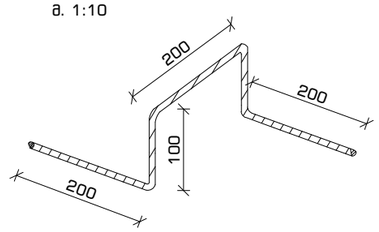

მასალათა სპეციფიკაცია

დასახელება	პოზ.	ნორმ.	Ø	L	n	n*L	Ø	n*L	q	კგ		ბეტონი (მ^3)
			მმ	მმ	ცალი	მმ	მმ	მ	კგ	A240C	A500C	B-25 მ 300
გადახურვის ფილა და რიგელები +8.60 ნიშნულზე	1	ГОСТ 5781-82*	Ø 10 A500C	---	---	1,540	Ø 8 A240C	1,651	0.39	651	---	23
	2		Ø 8 A240C	350	440	154	Ø 10 A500C	1,540	0.62	---	949	
	3		Ø 8 A240C	800	300	240	Ø 12 A500C	106	0.89	---	94	
	4		Ø 25 A500C	---	---	88	Ø 18 A500C	354	2.00	---	707	
	5		Ø 8 A240C	1,090	133	145	Ø 25 A500C	88	3.85	---	339	
	6		Ø 18 A500C	---	---	354						
	7		Ø 8 A240C	1,550	70	108						
	8		Ø 8 A240C	2,400	360	864						
	9		Ø 8 A240C	520	180	94						
	10		Ø 12 A500C	---	---	106						
	11		Ø 8 A240C	390	120	47			ჯამი	651	2,089	

ფორმატი	თარიღი	დაკვეთა #
A3	2021 იან3.	01 - 21

სახელოსნო N4

შენობის ბლოკები

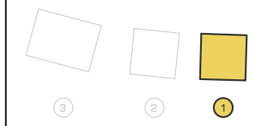

პირობითი აღნიშვნები

კონსტრუქციის კონტური

ღერძის ხაზი

ამოჭრა კონსტრუქციაში

საძირკვლის ფილა

შენიშვნები

1. სტრუქტურული ელემენტების დაკვალვა მოხდეს არქიტექტურული და ტექნოლოგიური ნახაზების მიხედვით;
2. იატაკში, სახურავში და კედლებში დასატოვებელი ღიობების ზომები და ადგილმდებარეობა დაზუსტდეს ტექნოლოგიური ნახაზების მიხედვით;
3. კედლების და საძირკვლის ჰიდროიზოლაცია მოხდეს ტექნიკური მოთხოვნების და მწარმოებლის პროექტის მიხედვით;
4. კონსტრუქციები შეტანილი სქელა შესაძლო ცვლილება უნდა შეთანხმდეს პროექტის მთავარ სტრუქტურულ ინჟინერთან.

პროექტის დასახელება და მისამართი

ინდივიდუალური საცხოვრებელი სახლი
სექტორი 15, სახლი N1, 2, 3

ქ. თბილისი, წყნეთი, ბაბების სადყეო ტერიტორია, ნაკვეთი N81, ს.კ. 01.20.01.010.452

პროექტის დამკვეთი

KHMALADZE ARCHITECTS

საპროექტო ორგანიზაცია

შპს. "სახელოსნო N4"

ს/კ: 401988587

მის.: ქ. თბილისი, 0179, ზ. ფალიაშვილის 37

ტელ.: +995 555 577 499

ელ. ფოსტა: info@sn4.ge

საპროექტო ჯგუფი

დირექტორი		ი. გოგოხია
ანალიტიკური მოდელირება		გ. ცინცაბაძე
შეასრულა		გ. მალანია
შეამოწმა		ი. გოგოხია

ფურცლის სათაური

პოზიციები და სპეციფიკაცია

სტადია	ფურცლები	გვერდი
DE	H(1)	SE -232

ფორმატი	თარიღი	დაკვეთა #
A3	2021 იანვ.	01 - 21

სახელოსნო N4

გადახურვის გეგმა +8.60 ნიშნულზე
არმირებული კედლების მარკირების გეგმა
მ. 1:100

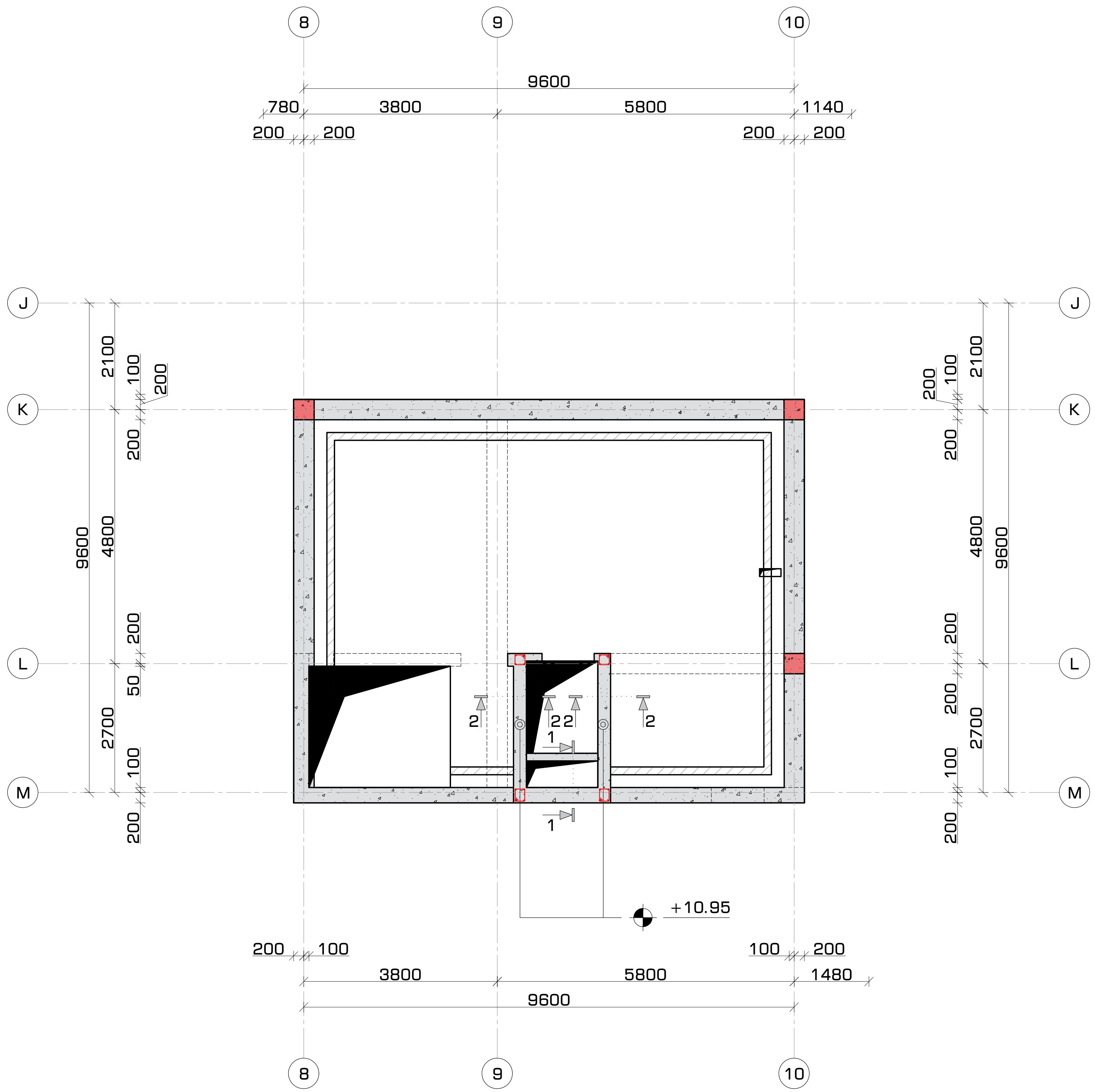

შენობის ბლოკები

3 2 1

პირობითი აღნიშვნები

კონსტრუქციის კონტური
ღერძის ხაზი
ამოჭრა კონსტრუქციაში
საძირკვლის ფილა

შენიშვნები

1. სტრუქტურული ელემენტების დაკვალვა მოხდეს არქიტექტურული და ტექნოლოგიური ნახაზების მიხედვით;
2. იატაკში, სახურავში და კედლებში დასატოვებელი ღიობების ზომები და ადგილმდებარეობა დაზუსტდეს ტექნოლოგიური ნახაზების მიხედვით;
3. კედლების და საძირკვლის ჰიდროიზოლაცია მოხდეს ტექნიკური მოთხოვნების და შესაბამისი პროექტის მიხედვით;
4. კონსტრუქციებში შეტანილი ყველა შესაძლო ცვლილება უნდა შეთანხმდეს პროექტის მთავარ სტრუქტურულ ინჟინერთან.

პროექტის დასახელება და მისამართი

ინდივიდუალური საცხოვრებელი სახლი
სექტორი 15, სახლი N1, 2, 3

ქ. თბილისი, წყნეთი, ბაგების სატყეო ტერიტორია, ნაკვეთი N81, ს.კ. 01.20.01.010.452

პროექტის დამკვეთი

KHMALADZE ARCHITECTS

საპროექტო ორგანიზაცია

შპს. "სახელოსნო N4"

ს/კ: 401988587

მის.: ქ. თბილისი, 0179, ზ. ფალიაშვილის 37

ტელ.: +995 555 577 499

ელ. ფოსტა: info@sn4.ge

საპროექტო ჯგუფი

დირექტორი	[signature]	ი. გოგოხია
ანალიტიკური მოდელირება	[signature]	გ. ცინცაბაძე
შეასრულა	[signature]	გ. მალანია
შეამოწმა	[signature]	ი. გოგოხია

ფურცლის სათაური

გადახურვის გეგმა +8.60 ნიშნულზე
არმირებული კედლების მარკირების გეგმა

სტადია	ფურცლები	გვერდი
DE	H(1)	SE -233

არმირებული კედლის მოწყობა
300 მმ. სისქის კედლის პრინციპული კვეთი #1
მ. 1:25

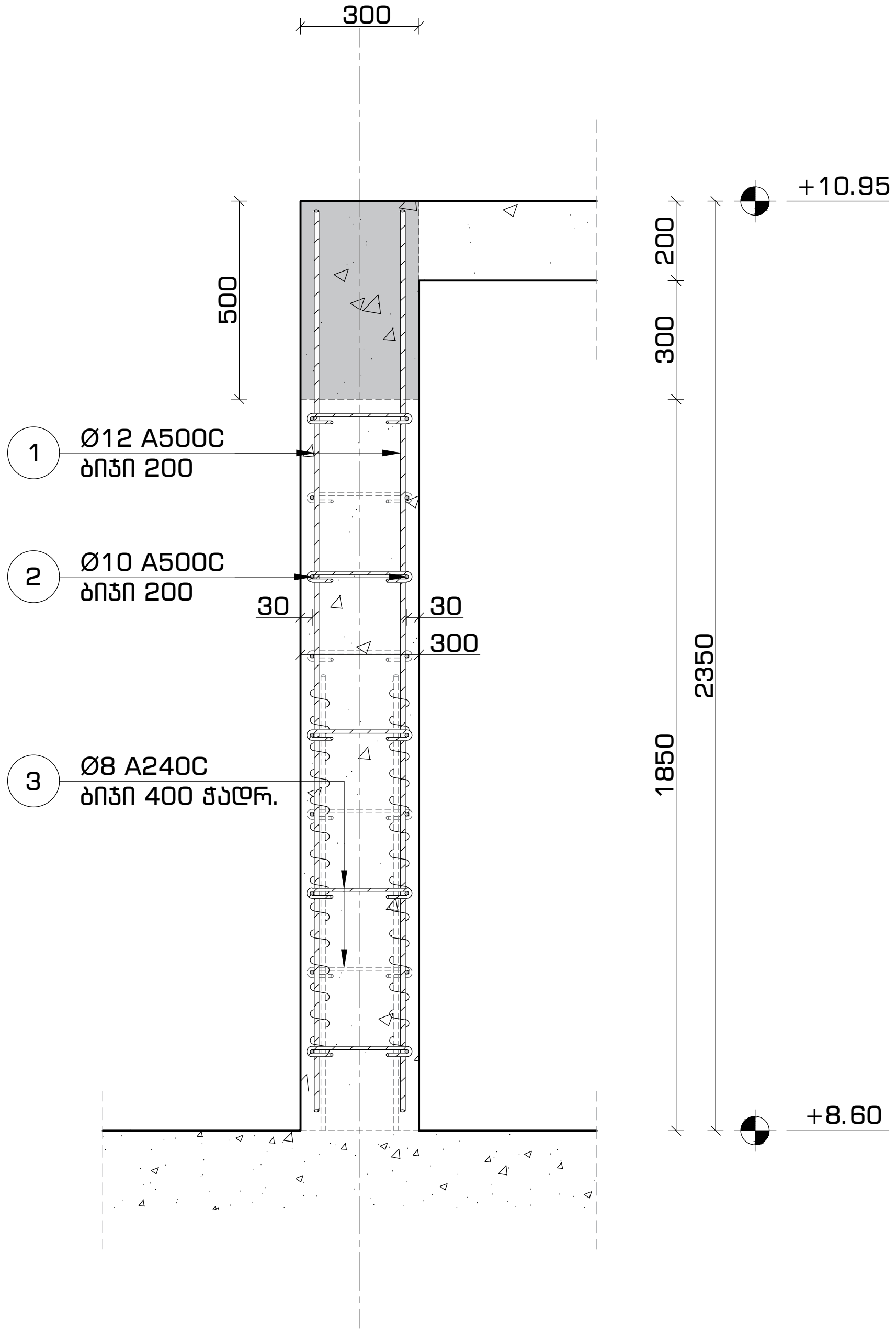

არმირებული კედლის მოწყობა
250 მმ. სისქის კედლის პრინციპული კვეთი #2
მ. 1:25

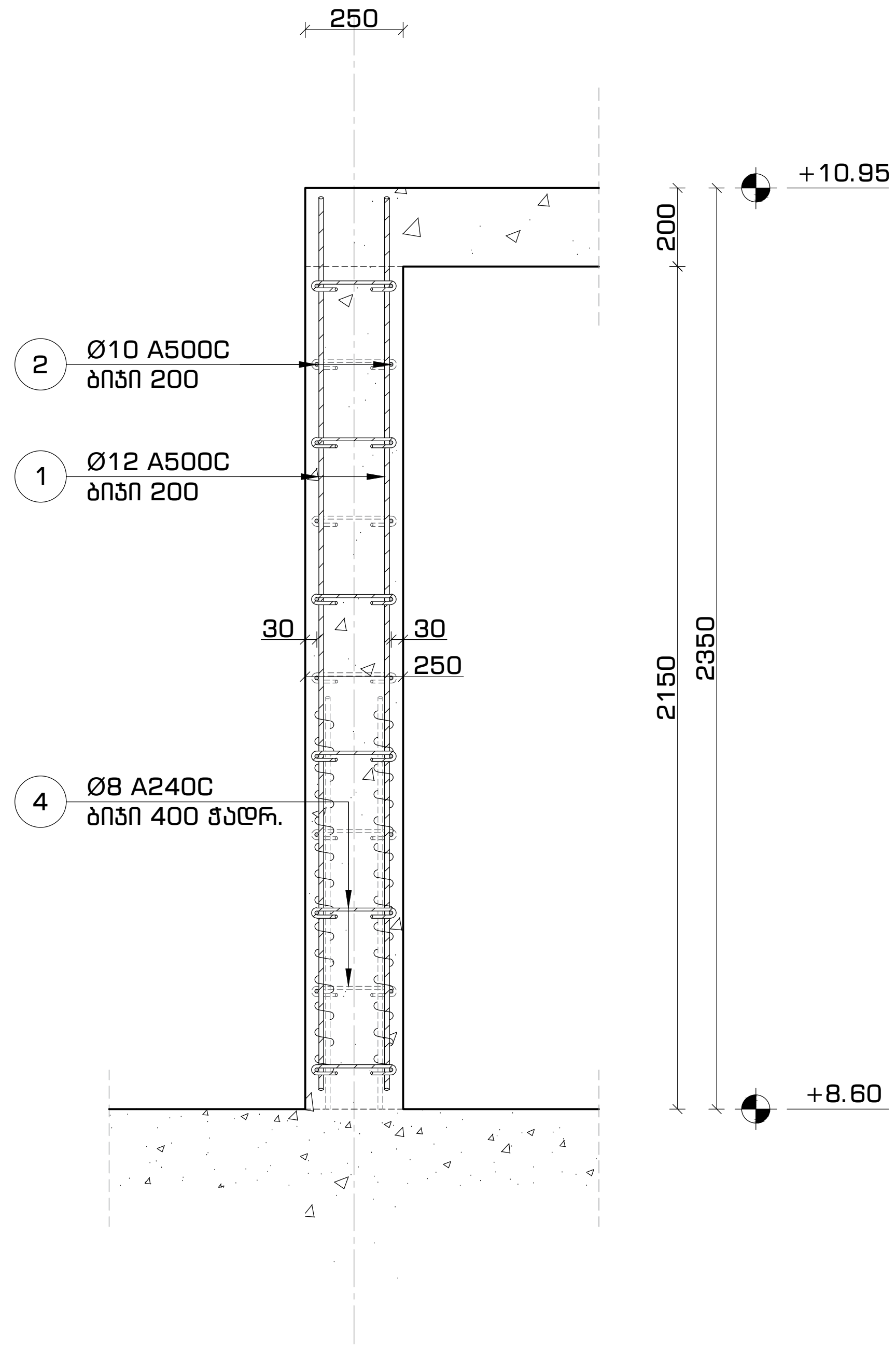

ფორმატი	თარიღი	დაკვეთა #
A3	2021 იან3.	01 - 21

სახელოსნო N4

შენობის ბლოკები

3 2 1

პირობითი აღნიშვნები

- კონსტრუქციის კონტური
- ღერძის ხაზი
- ამოჭრა კონსტრუქციაში
- საძირკვლის ფილა

შენიშვნები

1. სტრუქტურული ელემენტების დაკვალვა მოხდეს არქიტექტურული და ტექნოლოგიური ნახაზების მიხედვით;
2. იატაკში, სახურავში და კედლებში დასატოვებელი ღიობების ზომები და ადგილმდებარეობა დაზუსტდეს ტექნოლოგიური ნახაზების მიხედვით;
3. კედლების და საძირკვლის ჰიდროიზოლაცია მოხდეს ტექნიკური მოთხოვნების და შესაბამისი პროექტის მიხედვით;
4. კონსტრუქციებში შეტანილი ყველა შესაძლო ცვლილება უნდა შეთანხმდეს პროექტის მთავარ სტრუქტურულ ინჟინერთან.

პროექტის დასახელება და მისამართი

ინდივიდუალური საცხოვრებელი სახლი
სექტორი 15, სახლი N1, 2, 3

ქ. თბილისი, წყნეთი, ბაგების სატყეო ტერიტორია, ნაკვეთი N81, ს.კ. 01.20.01.010.452

პროექტის დამკვეთი

KHMALADZE ARCHITECTS

საპროექტო ორგანიზაცია

შპს. "სახელოსნო N4"

ს/კ: 401988587

მის.: ქ. თბილისი, 0179, ზ. ფალიაშვილის 37

ტელ.: +995 555 577 499

ელ. ფოსტა: info@sn4.ge

საპროექტო ჯგუფი

დირექტორი	[signature]	ი. გოგოხია
ანალიტიკური მოდელირება	[signature]	გ. ცინცაბაძე
შეასრულა	[signature]	გ. მალანია
შეამოწმა	[signature]	ი. გოგოხია

ფურცლის სათაური

არმირებული კედლის მოწყობა
300 მმ. სისქის კედლის პრინციპული კვეთი #1
250 მმ. სისქის კედლის პრინციპული კვეთი #2

სტადია	ფურცლები	გვერდი
DE	H(1)	SE -234

ჯამური ფოლადის ხარჯთაღრიცხვა

დასახელება	ზომა.	ნომ.	∅	L	n	n*L	მასა						ჯამური მასა (მ³)
							მმ	მმ	ცალი	მმ	მმ	კგ	
ელემენტის ტიპი													
არმირებული კედელი +8.60 დან +10.95 ნიშნულამდე		1	Ø 12	A500C	---	---	180	Ø 8	A240C	103	0.39	40.81	---
		2	Ø 10	A500C	---	---	165	Ø 10	A500C	165	0.62	---	102
		3	Ø 8	A240C	450	26	12	Ø 12	A500C	180	0.89	---	160
		4	Ø 8	A240C	400	76	30	Ø 18	A500C	37	2.00	---	73
		5	Ø 18	A500C	2.300	16	37						
		6	Ø 8	A240C	1.100	56	62						
												ჯამი	335

GOST 5781-82*

∅	A500C	A240C	A400C
6	1.21	0.22	0.888
8	2.11	0.395	1.552
10	3.3	0.617	2.425
12	4.75	0.888	3.492
14	6.47	1.21	4.753
16	8.45	1.58	6.208
18	10.7	2	7.857
20	13.2	2.47	9.699
22	16	2.98	11.74
25	20.3	3.85	15.14
28	25.4	4.83	18.96
32	33.2	6.31	24.77
36	42.1	7.99	31.36
40	52	9.87	38.73



ჯმნბიბიაა #3
მ.1:16



ჯმნბიბიაა #4
მ.1:16

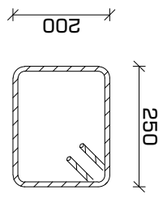

ჯმნბიბიაა #6
მ. 1:10

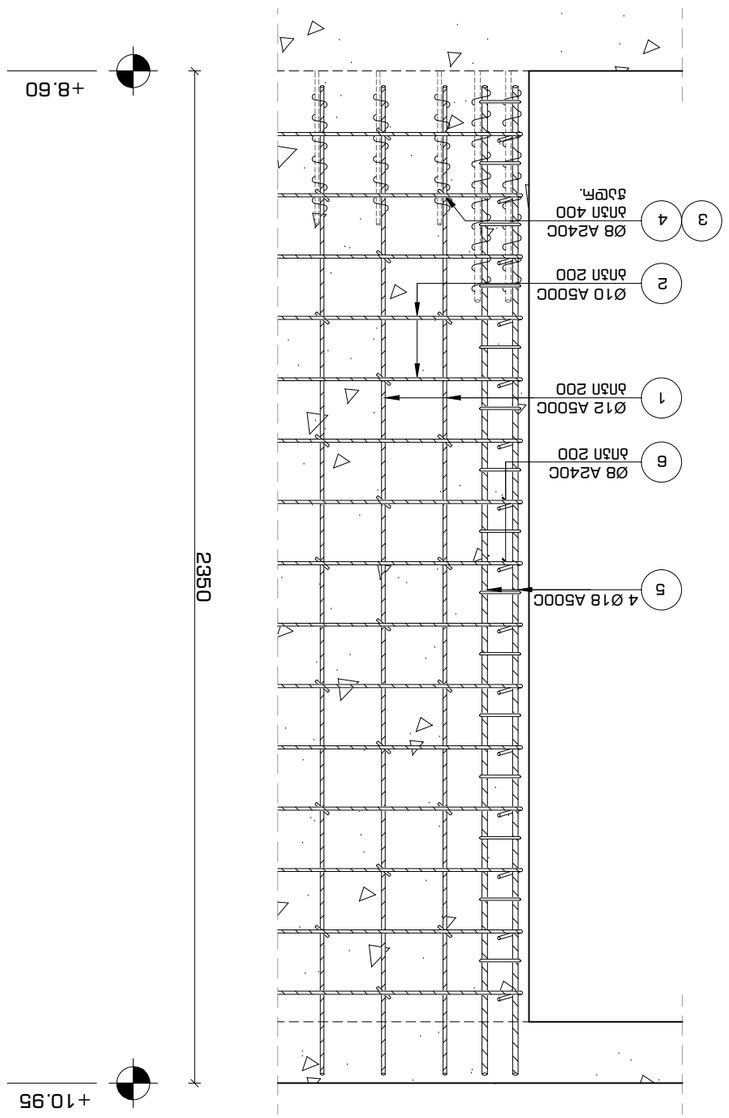

ვერტიკალური არმატურის განლაგების სქემა
+8.60 დან +10.95 ნიშნულებამდე
მ. 1:20

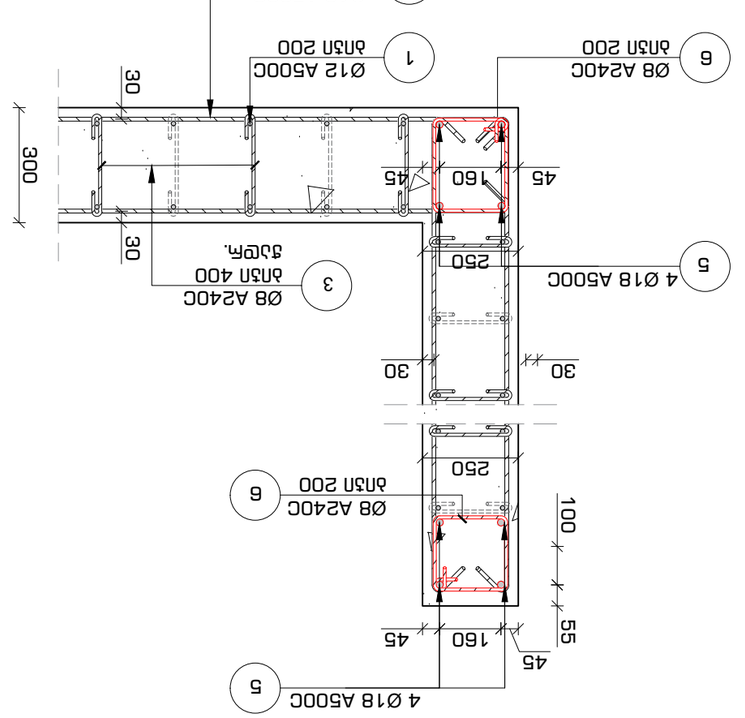

ჯმნბიბიაა #1 ბრტყელი ვერტიკალური ელემენტის არმირების სქემა +8.60 ნიშნულიდან +10.95 ნიშნულამდე
მ. 1:16

ზოგადი მითითებები

1. ნახაზები უნდა წაკითხულ იქნეს ერთობლივად ზოგადი მითითებების ნაწილთან და სხვა ნახაზებთან.
2. ელემენტების ზომები მოცემულია მილიმეტრებში, ნიშნულები – მეტრებში.
3. ბეტონის კლასი: ფუძე – C25/30, F200, W8; ზედა ზონა – C30/37, F300, W10.
4. არმატურის ფოლადის კლასები: ∅ 6–8 – A240C; ∅ 10 და მეტი – A500C.
5. დამცავი ფენა: ფუძეში 40 მმ, კედელში 30 მმ, ბოლოებში 20 მმ.
6. ანკერული სიგრძე და გადაფარვა – არანაკლებ 40 დიამეტრისა.
7. ნახვრეტების ირგვლივ დამატებითი ჩარჩოები – ორ ფენად, ნაბიჯით 100 მმ.
8. ბეტონის ჩასხმა – ფენებად, ვიბრირებით; ცივ პერიოდში – ზამთრის ზომების გათვალისწინებით.
9. ზედაპირის დამუშავება – ხეხვა და ჰიდროიზოლაციის ორმაგი საღებავი.
10. ნახვრეტების ზომები და ადგილები დაზუსტდეს ინჟინრული ქსელების პროექტებით.

ნახაზის ნომრები

ფორმატი	ტირაჟი	ლისტის #
A3	2021 ივნ.	01 - 21

სამშენებლო ნაწილი №4

ნახაზის ლეგენდა

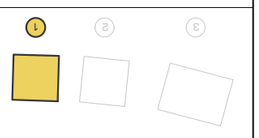

ნახაზის ინდექსი

ფორმატი	A3
ტირაჟი	2021 ივნ.
ლისტის #	01 - 21

ხელმოწერები

დამკვეთი		ი. ბიბილაშვილი
მთავარი ინჟინერი		ნ. ლომიძე
ხელმძღვანელი		ე. ჯაფარიძე
შემსრულებელი		ნ. ლომიძე

ტექნიკური მახასიათებლები

ბეტონი	C25/30	F200
არმატურა	A500C	A240C
დამცავი ფენა	30 მმ	40 მმ
ანკერული სიგრძე	40 დ	

ნახაზის ლეგენდა

- ელემენტის ძირითადი კონტური
- ღერძული ხაზები
- ნახვრეტი ან ღიობი
- ბეტონის ჩასხმის ნაკერი

ნახაზის ნომრები

DE	H(1)	SE -235

ცხრილი	ფასადი	ჭრილი

ზოგადი მითითებები

1. ნახაზები უნდა წაკითხულ იქნეს ერთობლივად სპეციფიკაციებთან და ელემენტების დეტალებთან.
2. ელემენტების ზომები მოცემულია მილიმეტრებში, ნიშნულები – მეტრებში.
3. ბეტონის კლასი: ფუძე – C25/30, F200, W8; ზედა ზონა – C30/37, F300, W10.
4. არმატურის ფოლადის კლასები: ∅ 6–8 – A240C; ∅ 10 და მეტი – A500C.
5. დამცავი ფენა: ფუძეში 40 მმ, კედელში 30 მმ, ბოლოებში 20 მმ.
6. ანკერული სიგრძე და გადაფარვა – არანაკლებ 40 დიამეტრისა.
7. ნახვრეტების ირგვლივ დამატებითი ჩარჩოები – ორ ფენად, ნაბიჯით 100 მმ.
8. ბეტონის ჩასხმა – ფენებად, ვიბრირებით; ცივ პერიოდში – ზამთრის ზომების გათვალისწინებით.
9. ზედაპირის დამუშავება – ხეხვა და ჰიდროიზოლაციის ორმაგი საღებავი.
10. ნახვრეტების ზომები და ადგილები დაზუსტდეს ინჟინრული ქსელების პროექტებით.

ნახაზის ნომრები

ფორმატი	ტირაჟი	ლისტის #
A3	2021 ივნ.	01 - 21

სამშენებლო ნაწილი №4

ნახაზის ლეგენდა

ნახაზის ინდექსი

ფორმატი	A3
ტირაჟი	2021 ივნ.
ლისტის #	01 - 21

ხელმოწერები

დამკვეთი		ი. ბიბილაშვილი
მთავარი ინჟინერი		ნ. ლომიძე
ხელმძღვანელი		ე. ჯაფარიძე
შემსრულებელი		ნ. ლომიძე

ტექნიკური მახასიათებლები

ბეტონი	C25/30	F200
არმატურა	A500C	A240C
დამცავი ფენა	30 მმ	40 მმ
ანკერული სიგრძე	40 დ	

ნახაზის ლეგენდა

- ელემენტის ძირითადი კონტური
- ღერძული ხაზები
- ნახვრეტი ან ღიობი
- ბეტონის ჩასხმის ნაკერი

ნახაზის ნომრები

DE	H(1)	SE -235

ცხრილი	ფასადი	ჭრილი

მონოლითური კიბე #1-ის მოწყობა
გეგმა -3.40; -0.10; +3.20; +5.90; +8.60 ნიშნულზე
მ. 1:50

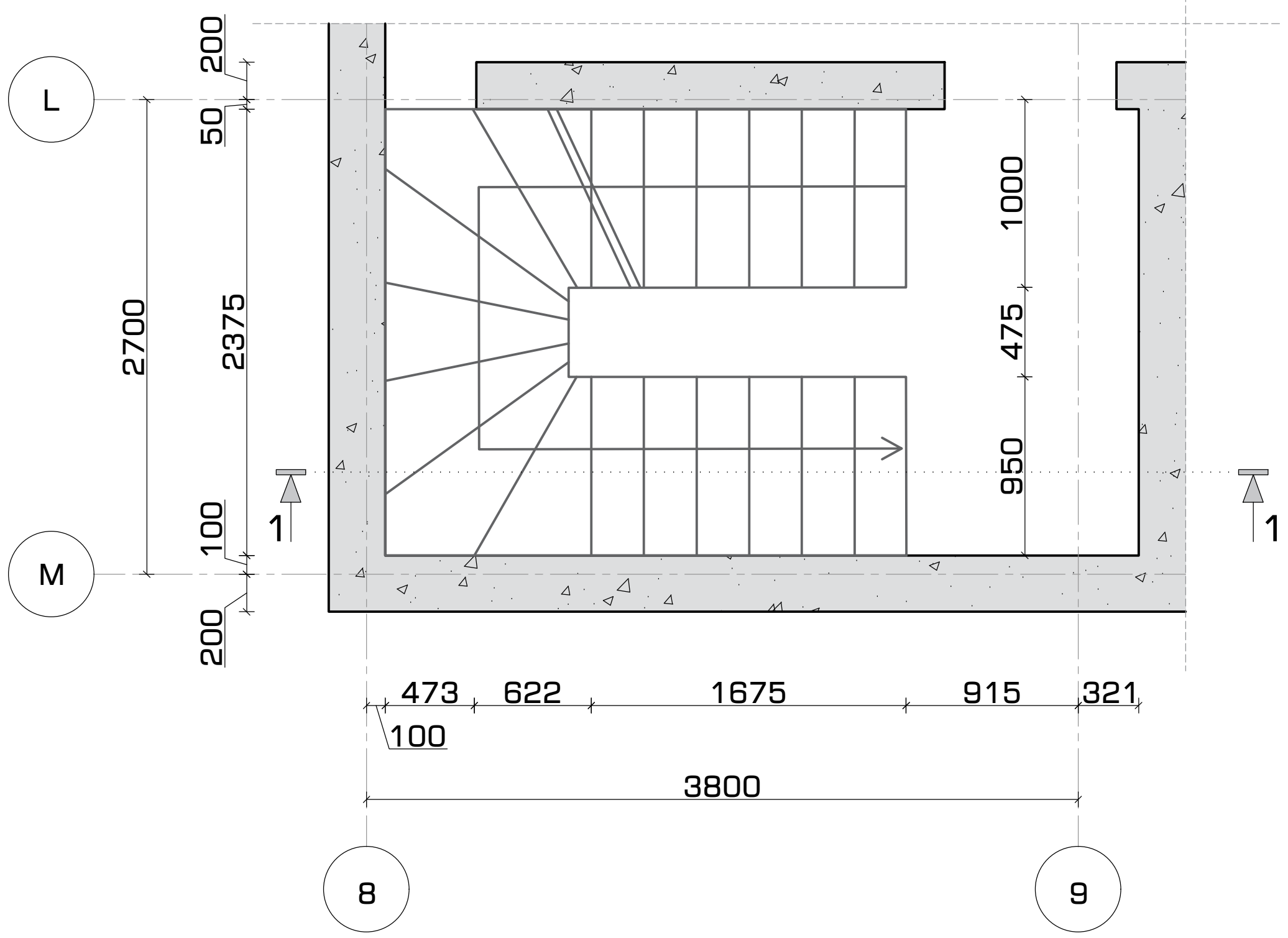

მონოლითური კიბე #1-ის მოწყობა
ჭრილი 1-1
მ. 1:100

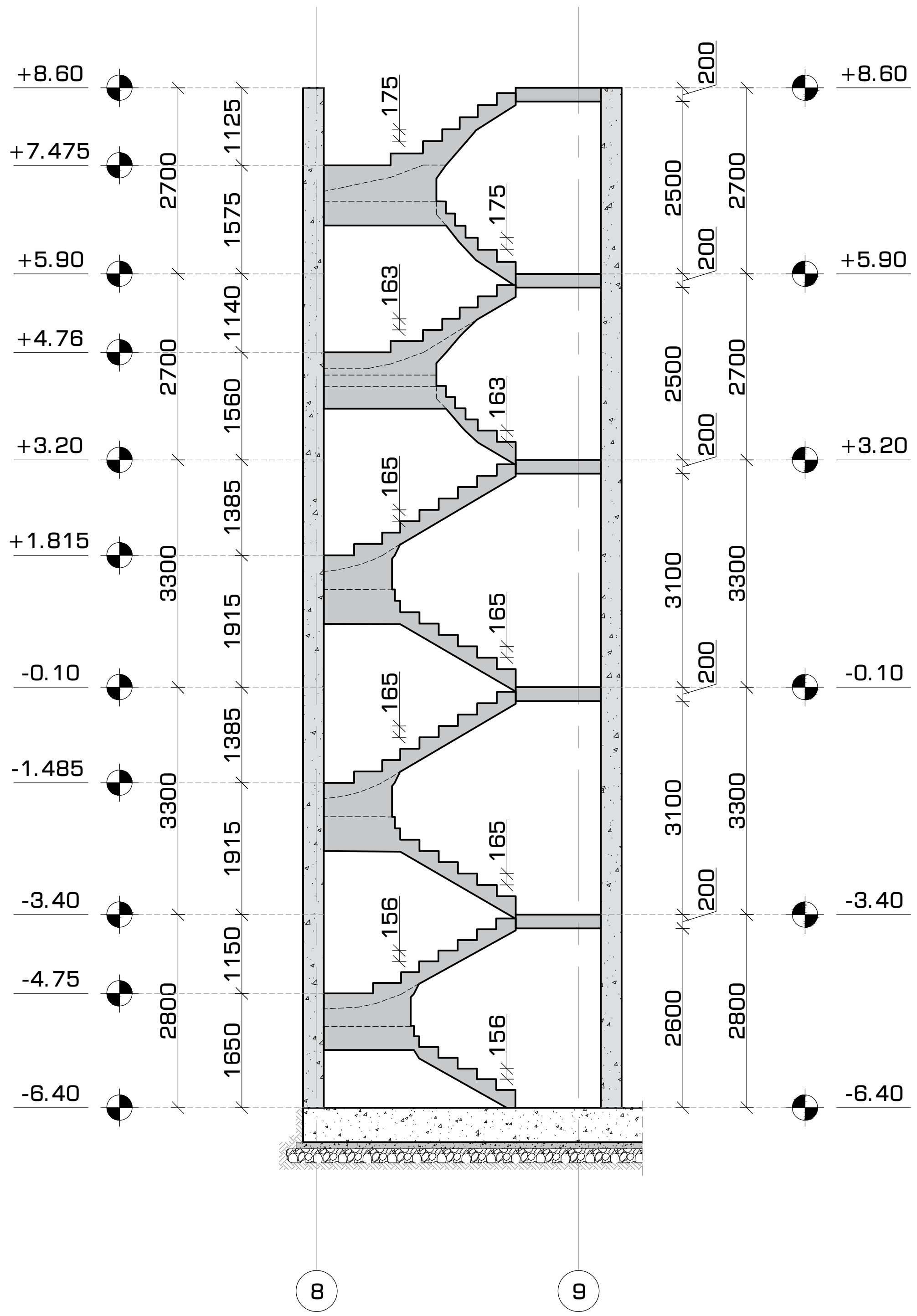

ფორმატი	თარიღი	დაკვეთა #
A3	2021 ივნ.	01 - 21

სახელოსნო N4

შენობის ბლოკები

3 2 1

პირობითი აღნიშვნები

- კონსტრუქციის კონტური
- ღერძის ხაზი
- ამოჭრა კონსტრუქციაში
- საძირკვლის ფილა

შენიშვნები

1. სტრუქტურული ელემენტების დაკვალვა მოხდეს არქიტექტურული და ტექნოლოგიური ნახაზების მიხედვით;
2. იატაკში, სახურავში და კედლებში დასატოვებელი ღიობების ზომები და ადგილმდებარეობა დაზუსტდეს ტექნოლოგიური ნახაზების მიხედვით;
3. კედლების და საძირკვლის ჰიდროიზოლაცია მოხდეს ტექნიკური მოთხოვნების და შესაბამისი პროექტის მიხედვით;
4. კონსტრუქციებში შეტანილი ყველა შესაძლო ცვლილება უნდა შეთანხმდეს პროექტის მთავარ სტრუქტურულ ინჟინერთან.

პროექტის დასახელება და მისამართი

ინდივიდუალური საცხოვრებელი სახლი
სექტორი 15, სახლი N1, 2, 3

ქ. თბილისი, წყნეთი, ბაგების სატყეო ტერიტორია, ნაკვეთი N81, ს.კ. 01.20.01.010.452

პროექტის დამკვეთი

KHMALADZE ARCHITECTS

საპროექტო ორგანიზაცია

შპს. "სახელოსნო N4"

ს/კ: 401988587

მის.: ქ. თბილისი, 0179, ზ. ფალიაშვილის 37

ტელ.: +995 555 577 499

ელ. ფოსტა: info@sn4.ge

საპროექტო ჯგუფი

დირექტორი	[signature]	ი. გოგოხია
ანალიტიკური მოდელირება	[signature]	გ. ცინცაბაძე
შეასრულა	[signature]	გ. მალანია
შეამოწმა	[signature]	ი. გოგოხია

ფურცლის სათაური

მონოლითური კიბე #1-ის მოწყობა
გეგმა -3.40; -0.10; +3.20; +5.90; +8.60 ნიშნულზე და ჭრილი 1-1

სტადია	ფურცლები	გვერდი
DE	H(1)	SE - 236

კიბის მოწყობის სქემატური არმირების ფრაგმენტი 1
მ. 1:16

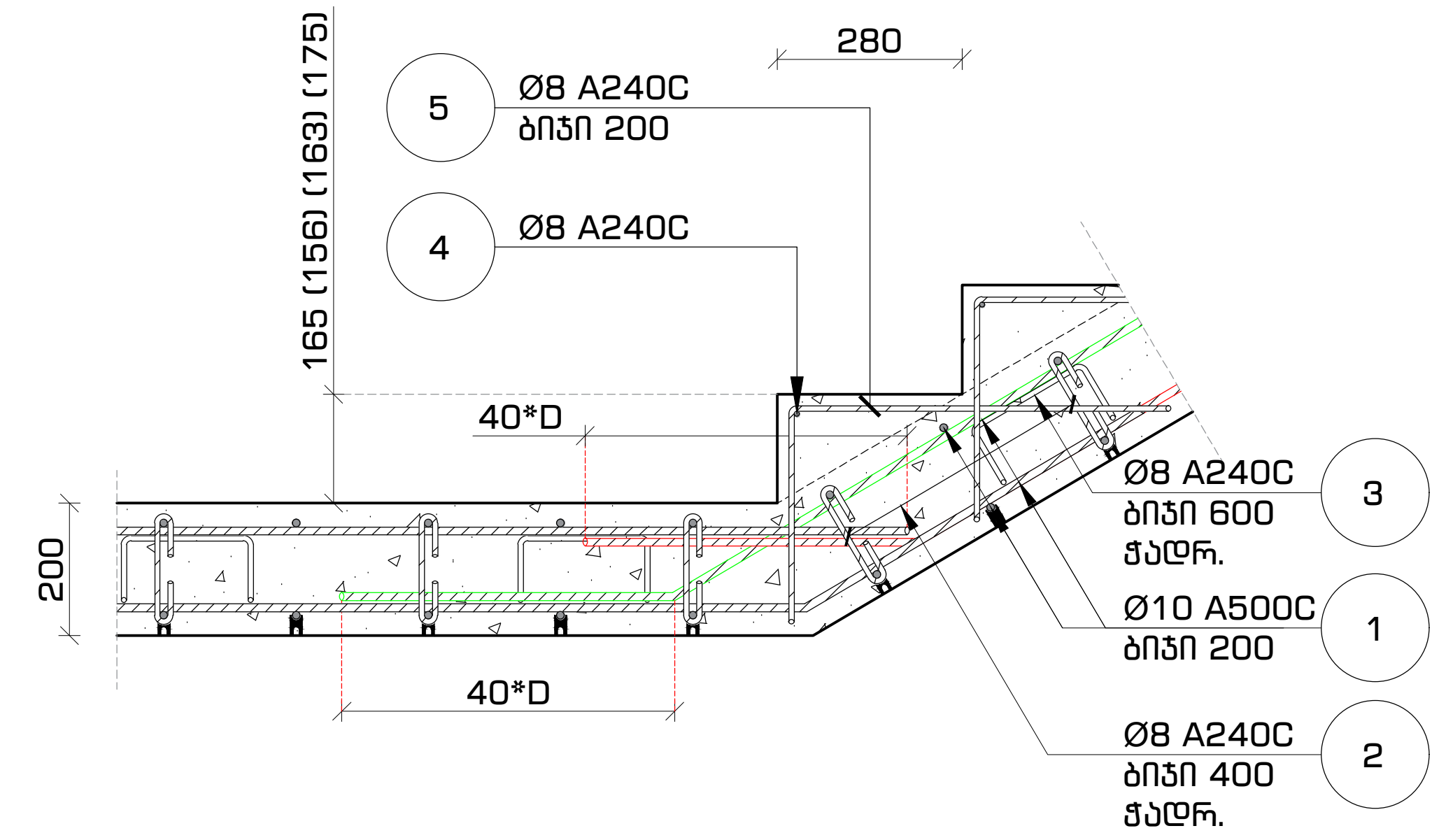

კიბის მოწყობის სქემატური არმირების ფრაგმენტი 2
მ. 1:16

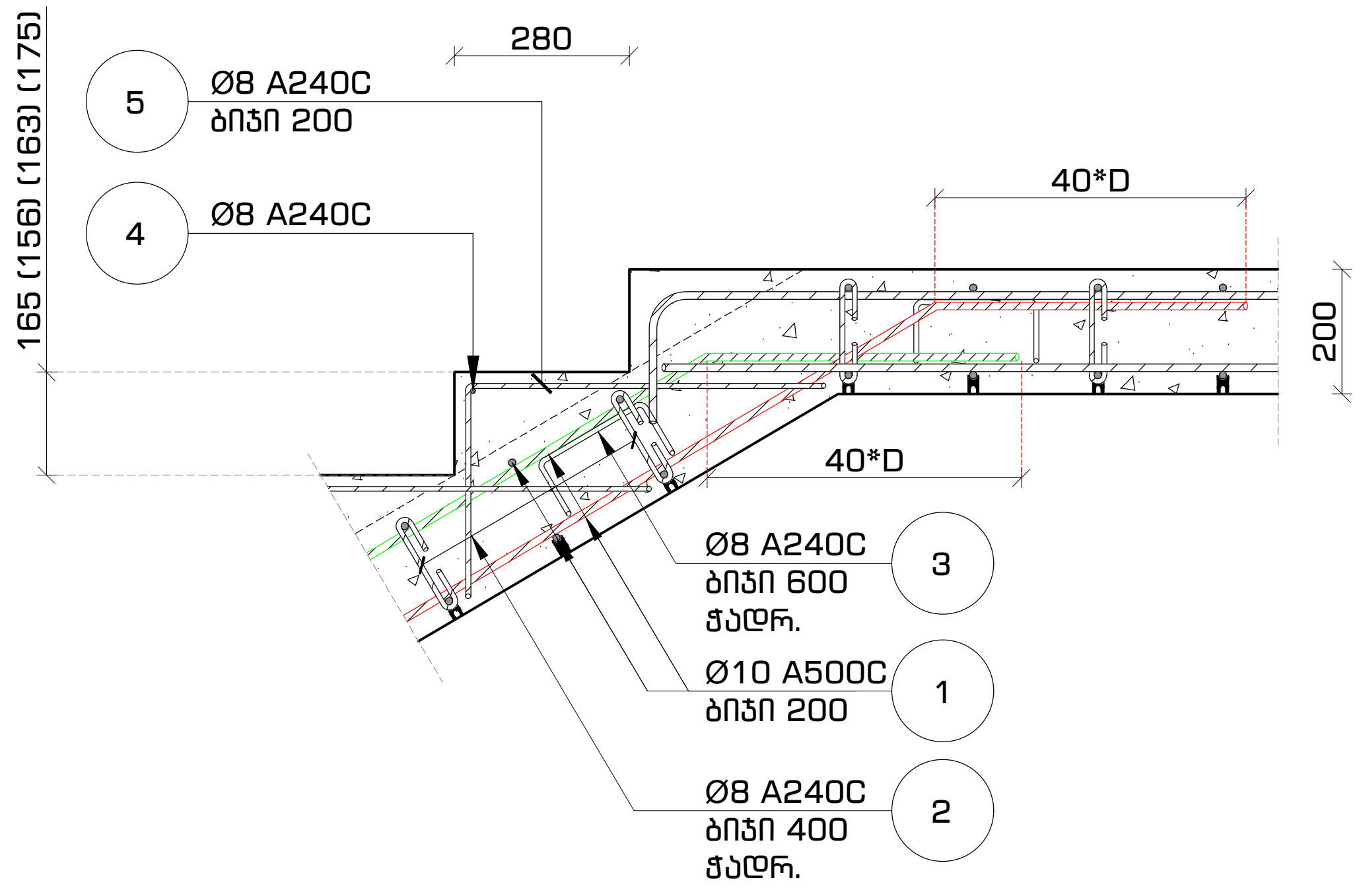

კიბის მოწყობის სქემატური არმირების ფრაგმენტი 3
მ. 1:16

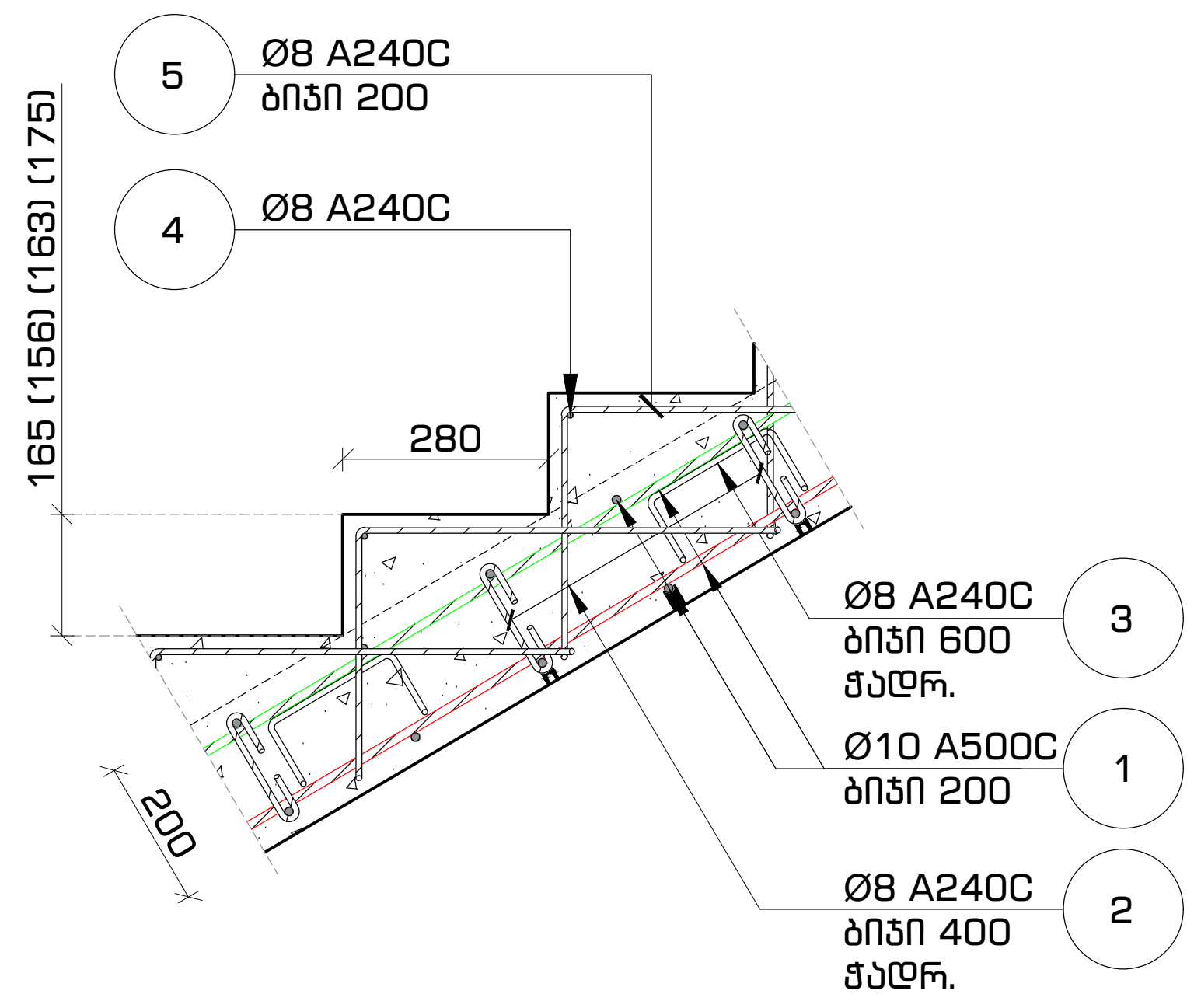

პოზიცია №2
მ. 1:10

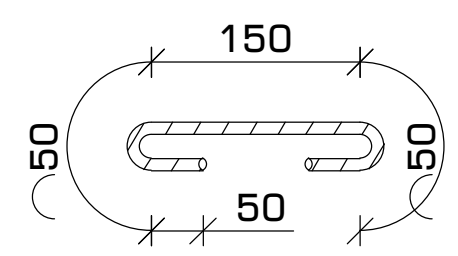

პოზიცია №3
მ. 1:10

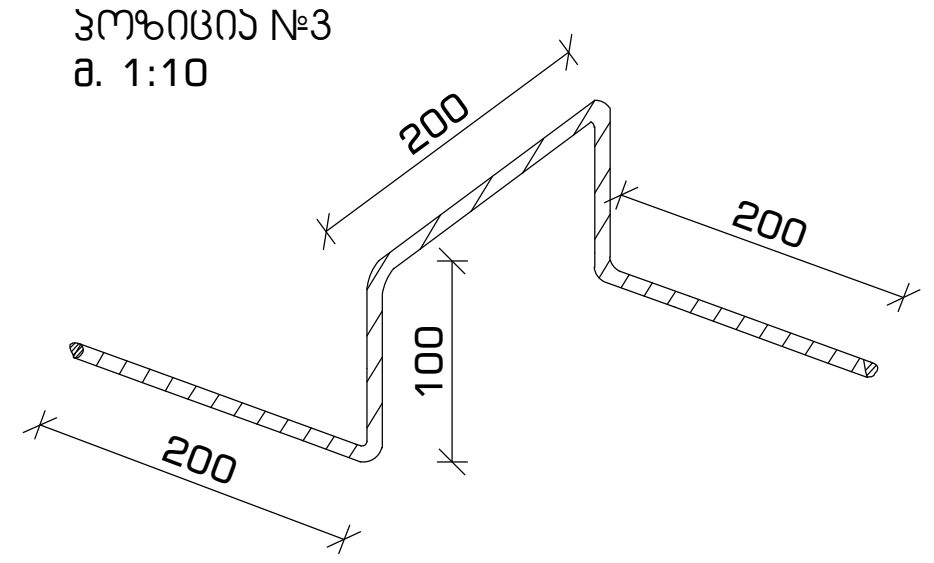

პოზიცია №5
მ. 1:10

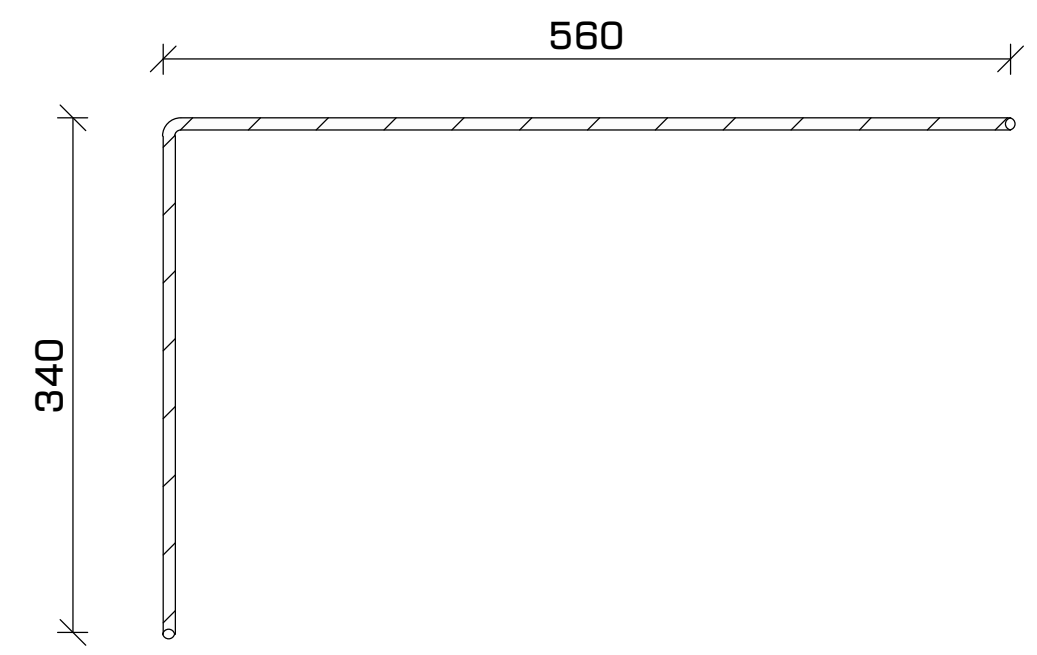

მასალათა სპეციფიკაცია

დასახელება	პოზ.	ნორმ.	Ø	L	n	n*L	Ø	n*L	q	კგ		ბეტონი (მ³)
			მმ	მმ	ცალი	მმ	მმ	მ	კგ	A240C	A500C	B-25 მ 300
მონოლითური კიბე	1	ГОСТ 5781-82*	ø 10 A500C	---	---	1,265	ø 8 A240C	832	0.39	328	---	12
	2		ø 8 A240C	350	315	110	ø 10 A500C	1,265	0.62	---	780	
	3		ø 8 A240C	800	215	172						
	4		ø 8 A240C	1,000	100	100						
	5		ø 8 A240C	900	500	450						
									ჯამი	328	780	

ფორმატი	თარიღი	დაკვეთა #
A3	2021 იანვ.	01 - 21

სახელოსნო N4

შენობის ბლოკები

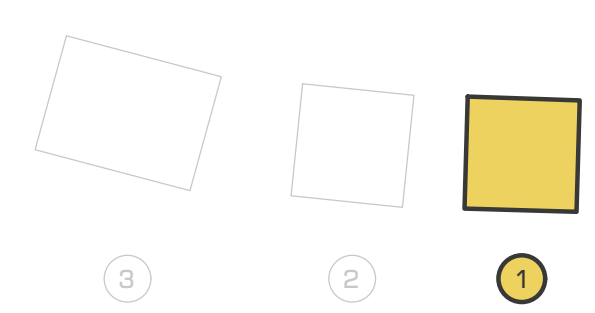

პირობითი აღნიშვნები

- კონსტრუქციის კონტური
- ღერძის ხაზი
- ამოჭრა კონსტრუქციაში
- საძირკვლის ფილა

შენიშვნები

1. სტრუქტურული ელემენტების დაკვალვა მოხდეს არქიტექტურული და ტექნოლოგიური ნახაზების მიხედვით;
2. იატაკში, სახურავში და კედლებში დასატოვებელი ღიობების ზომები და ადგილმდებარეობა დაზუსტდეს ტექნოლოგიური ნახაზების მიხედვით;
3. კედლების და საძირკვლის ჰიდროიზოლაცია მოხდეს ტექნიკური მოთხოვნების და შესაბამისი პროექტის მიხედვით;
4. კონსტრუქციებში შეტანილი ყველა შესაძლო ცვლილება უნდა შეთანხმდეს პროექტის მთავარ სტრუქტურულ ინჟინერთან.

პროექტის დასახელება და მისამართი

ინდივიდუალური საცხოვრებელი სახლი
სექტორი 15, სახლი N1, 2, 3

ქ. თბილისი, წყნეთი, ბაგების სატყეო ტერიტორია, ნაკვეთი N81, ს.კ. 01.20.01.010.452

პროექტის დამკვეთი

KHMALADZE ARCHITECTS

საპროექტო ორგანიზაცია

შპს. "სახელოსნო N4"
ს/კ: 401988587
მის.: ქ. თბილისი, 0179, ზ. ფალიაშვილის 37
ტელ.: +995 555 577 499
ელ. ფოსტა: info@sn4.ge

საპროექტო ჯგუფი

დირექტორი	[signature]	ი. გოგოხია
ანალიტიკური მოდელირება	[signature]	გ. ცინცაბაძე
შეასრულა	[signature]	გ. მალანია
შეამოწმა	[signature]	ი. გოგოხია

ფურცლის სათაური

კიბის მოწყობის სქემატური არმირების ფრაგმენტი 1,2,3 და სპეციფიკაცია

სტადია	ფურცლები	გვერდი
DE	H(1)	SE -237

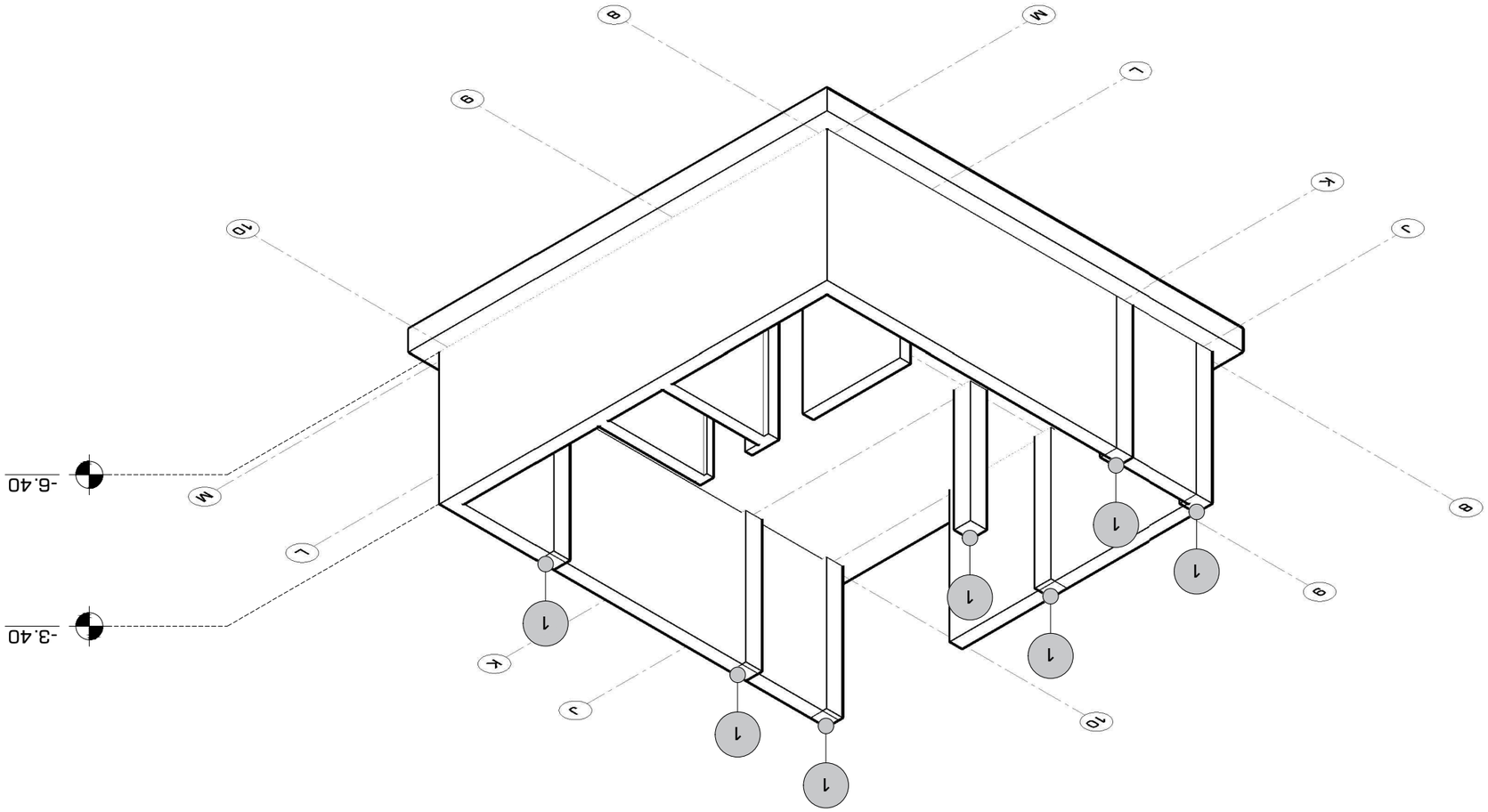

ՀԱՏԱԿ ԱՅՑԵՐԻ ԱՌԱՆՑՔԱՅԻՆ ՊԱՏԿԵՐՆԵՐԸ -6.40 ԱՌԱՆՑՔԱՅԻՆ ՊԱՏԿԵՐՆԵՐԻ ԱՌԱՆՑՔԱՅԻՆ -3.40 ԱՌԱՆՑՔԱՅԻՆ ՊԱՏԿԵՐՆԵՐԻ ՀԱՏԱԿ ԱՅՑԵՐԻ ԱՌԱՆՑՔԱՅԻՆ ՊԱՏԿԵՐՆԵՐԸ

ՊՐՈԵԿՏԱՅԻՆ	ՊՀՊԱԿՈՒՄ	# ՀԱՏՀԱՑՎԱԾ
A3	2021 մայիս	01 - 21

ՀԱՏԱԿ ԱՅՑԵՐԻ ԱՌԱՆՑՔԱՅԻՆ ՊԱՏԿԵՐՆԵՐԸ

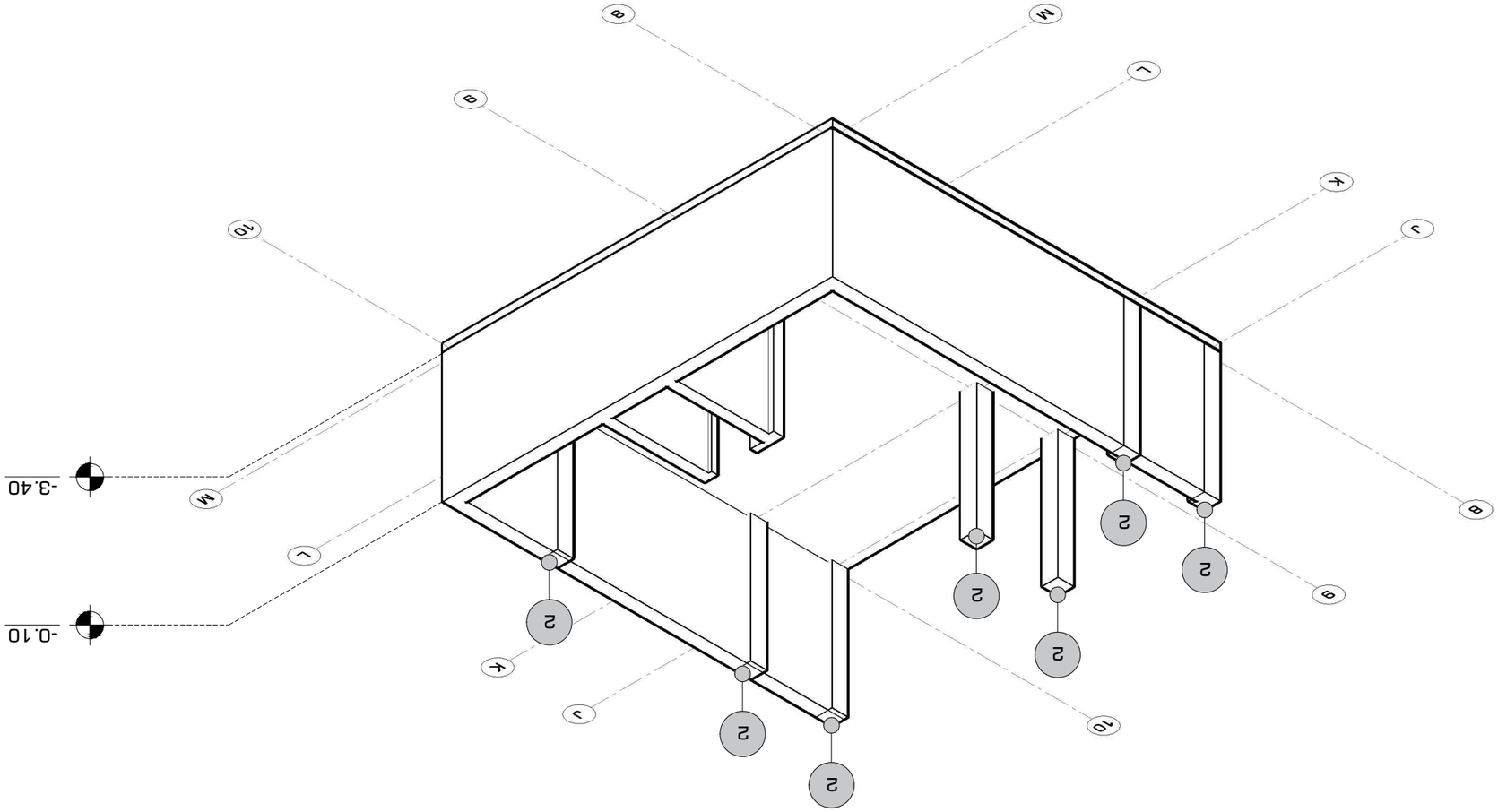

ՀԱՐԿԱՅԻՆ ՊԼԱՆ

ՀԱՏԱԿ ՀԱՐԿԱՅԻՆ ՊԼԱՆԻ ԱՌԱՆՑՔԱՅԻՆ ՏԱՐՐԵՐ -3.40 ԵՎ -0.10 ՄԱԿԱՐԴԱԿՆԵՐԻ ՀԱՄԱՐ

ՍԱՐԿԱԳԻՐ	ՉԱՓԱԳԾԻ	# ԿԱՐՏԵՐԻ ԹԻՎ
A3	1:50 մ.տ. 2021	01 - 21



KHMALADZE ARCHITECTS

ՀԱՅԱՍՏԱՆԻ ՀԱՆՐԱՊԵՏՈՒԹՅԱՆ ԱՐԱՐԱՏԻ ՄԱՐԶԻ ԱՐԱՐԱՏ ՔԱՂԱՔԻ ՀԱՄԱՅՆՔԱՅԻՆ ԿԵՆՏՐՈՆԱԿԱՆ ՄԱՍՆԱՇԵՆՔԻ ԱՌԱՋԱՏԱՐ ՇԻՆԱՐԱՐԱԿԱՆ ԱՇԽԱՏԱՆՔՆԵՐ

ՀԱՍՑԵ՝ "ԱՆՀԱՅՏՆԻ ԱՅԳԻ N4"

ՀԱՍՑԵՈՒ ՀԱՍՑԵ՝ 40198858Ծ

ՀԱՍՑԵՈՒ ՀԱՍՑԵ՝ ՀԱՅԱՍՏԱՆ, 0179, ք. ԵՐԵՎԱՆ ՇԵՆԳԱՎԻԹ 37

ՀԵՌ.՝ +995 555 577 499

ԷԼ. ՓՈՍՏԱ՝ info@sn4.ge

ՀԱՆՐԱՅԻՆ ՇԻՆԱՐԱՐԱԿԱՆ ԱՇԽԱՏԱՆՔՆԵՐ

ԳՈՒՆԱՉԱՓՄԱՆ		Ո. ՀՈՎՀԱՆՆԻՍՅԱՆ
ՀԱՏԱԿԱՊԱՏԱՍԽԱՆԱՏՎՈՂ ՀԱՄԱՐԻ		Ե. ՄԱՐՏԻՐՈՍՅԱՆ
ՀԱՇՎԱՀԱՏՈՂ		Ե. ՄԱՐՏԻՐՈՍՅԱՆ
ՀԱՇՎԱՐԿՈՂ		Ռ. ՀՈՎՀԱՆՆԻՍՅԱՆ

ՀԱՏԱԿԱՅԻՆ ՊԼԱՆ

1. ԱՇԽԱՏԱՆՔՆԵՐԸ ԿԱՏԱՐԵԼ ՀԱՄԱՁԱՅՆ ՀԱՍՏԱՏՎԱԾ ՆԱԽԱԳԾԱՅԻՆ ՓԱՍՏԱԹՂԹԵՐԻ ԵՎ ՀԱՄԱՊԱՏԱՍԽԱՆ ՍԱՀՄԱՆՎԱԾ ՏԵԽՆԻԿԱԿԱՆ ԱՇԽԱՏԱՆՔԱՅԻՆ ՆԿԱՐԱԳՐԵՐԻ ՊԱՀԱՆՋՆԵՐԻ:
2. ՊԱՏՐԱՍՏՎԱԾ ԵՐԿԱՅՆ ՄԱՍՆԱԳԻՏԱԿԱՆ ՀԱՄԱԿԱՐԳԵՐԸ ՊԵՏՔ Է ՀԱՄԱՁԱՅՆԵՑՎԵՆ ՀԱՍՏԱՏՎԱԾ ՆԱԽԱԳԾԱՅԻՆ ՓԱՍՏԱԹՂԹԵՐԻ ՀԵՏ ԵՎ ՀԱՄԱՊԱՏԱՍԽԱՆ ՍԱՀՄԱՆՎԱԾ ՏԵԽՆԻԿԱԿԱՆ ԱՇԽԱՏԱՆՔԱՅԻՆ ՆԿԱՐԱԳՐԵՐԻ ՊԱՀԱՆՋՆԵՐԻ:
3. ՀԱՏԱԿԱՅԻՆ ՊԼԱՆԸ ԿԱՏԱՐՎԱԾ Է ՄԱՍՆԱԳԻՏԱԿԱՆ ՀԱՄԱԿԱՐԳԵՐԻ ՀԱՄԱՁԱՅՆ ԵՎ ՀԱՄԱՊԱՏԱՍԽԱՆ ՍԱՀՄԱՆՎԱԾ ՏԵԽՆԻԿԱԿԱՆ ԱՇԽԱՏԱՆՔԱՅԻՆ ՆԿԱՐԱԳՐԵՐԻ ՊԱՀԱՆՋՆԵՐԻ:
4. ՄԻԱՎՈՐԱՑՎԱԾ ՀԱՏԱԿԱՅԻՆ ՊԼԱՆԻ ՀԱՄԱՁԱՅՆ ՍՏԵՂԾՎԱԾ ԱՇԽԱՏԱՆՔՆԵՐԸ ԿԱՏԱՐՎՈՒՄ ԵՆ ՀԱՄԱՁԱՅՆ ՀԱՍՏԱՏՎԱԾ ՆԱԽԱԳԾԱՅԻՆ ՓԱՍՏԱԹՂԹԵՐԻ ՊԱՀԱՆՋՆԵՐԻ:

ՀԱՏԱԿԱՅԻՆ ՊԼԱՆԻ ՆԿԱՐԱԳՐՈՒԹՅԱՆ ՀԱՄԱՐ ՕԳՏԱԳՈՐԾՎԱԾ ՆՇԱՆՆԵՐԸ ԵՎ ՀԱՊԱՎՈՒՄՆԵՐԸ

ՀԱՏԱԿԱՅԻՆ ՊԼԱՆԻ ՆԿԱՐԱԳՐՈՒԹՅԱՆ ՀԱՄԱՐ ՕԳՏԱԳՈՐԾՎԱԾ ՆՇԱՆՆԵՐԸ ԵՎ ՀԱՊԱՎՈՒՄՆԵՐԸ

ՀԱՏԱԿԱՅԻՆ ՊԼԱՆՈՒՄ ԱՌԿԱ ՇԻՆՈՒԹՅՈՒՆՆԵՐԻ ՀԱՏԱԿԱՅԻՆ ՊԼԱՆՆԵՐԸ	
ՀԱՏԱԿԱՅԻՆ ՊԼԱՆՈՒՄ ԱՌԿԱ ՇԻՆՈՒԹՅՈՒՆՆԵՐԻ ՀԱՏԱԿԱՅԻՆ ՊԼԱՆՆԵՐԸ	

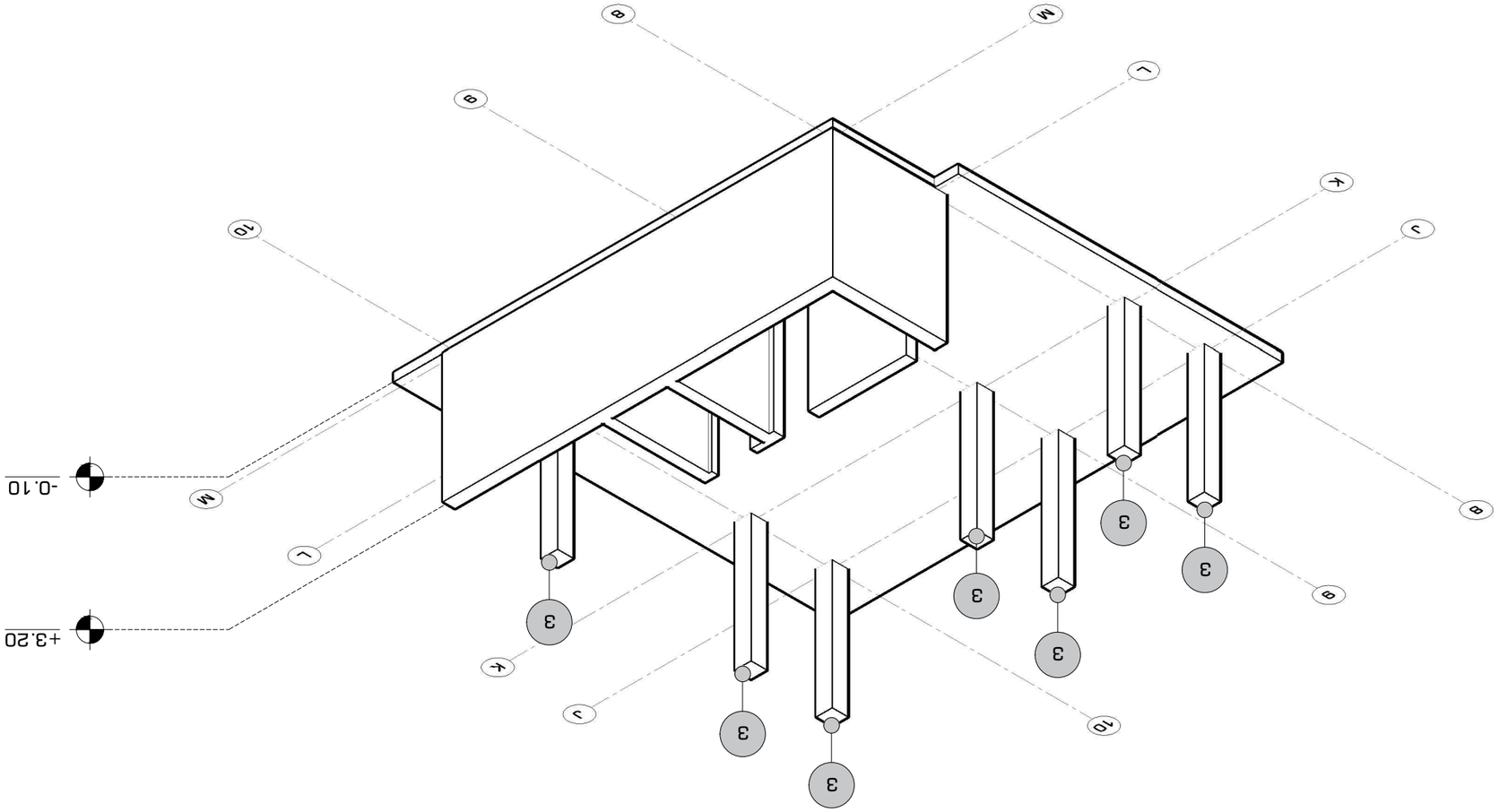

ՀԱՏԱԿԱԳԾԵՐ ԵՎ ՀԱՏԱԿԱՆ ՆՇԱՆՆԵՐ

ՀԱՏԱԿԱԳԾԵՐ

ԱՆՎԱՆՈՒՄ	ՀԱՄԱՐ	ՇԱՓԱԳԻԾ
A3	2021 մայ.	01 - 21

ՀԱՏԱԿԱՆ ՆՇԱՆՆԵՐ

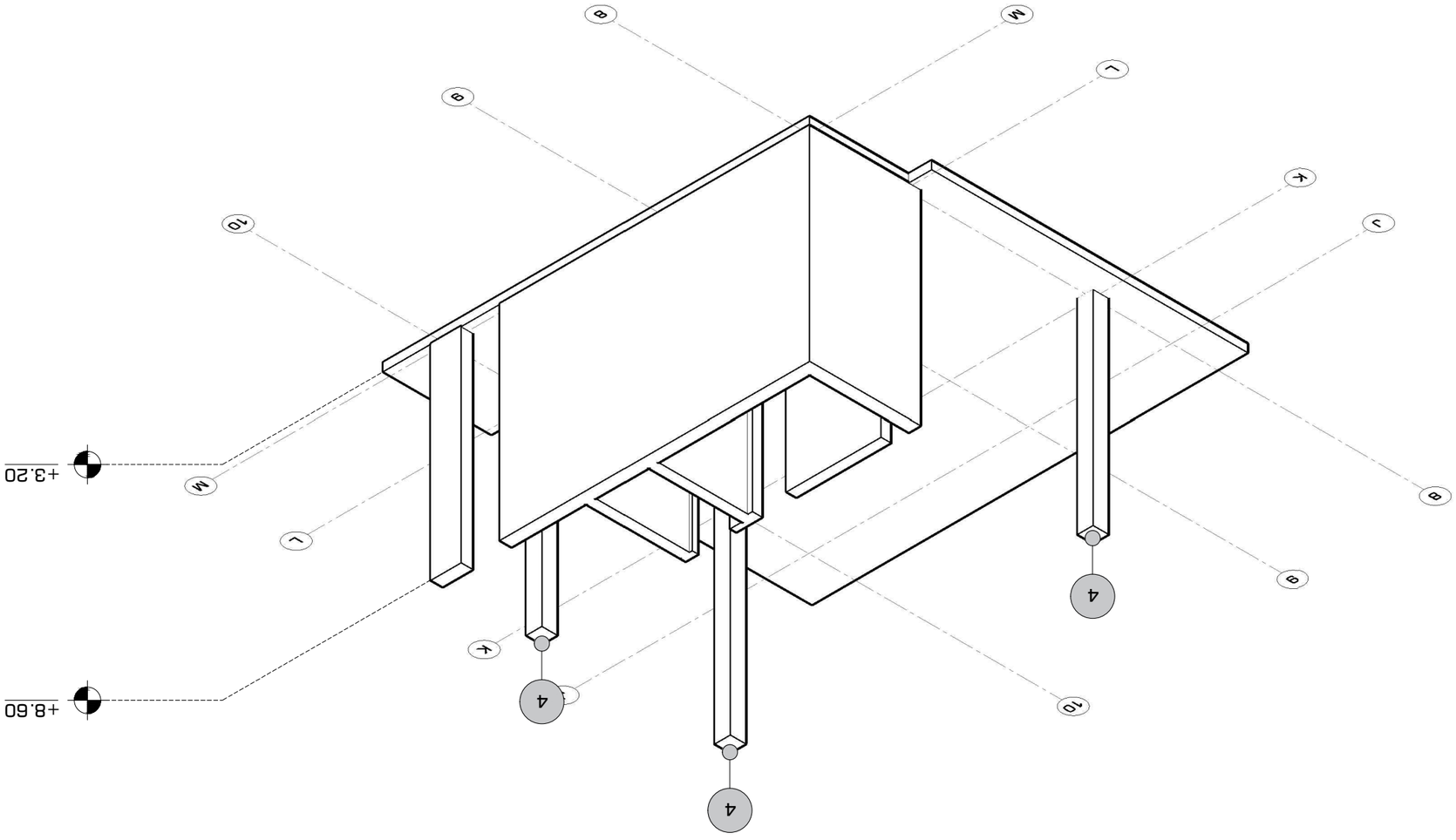

ԱՇԽԱՏԱՆՔԻ ԿԱԶՄԱԿԵՐՊՈՒԹՅՈՒՆ

ՀԱՍԱՐԱԿԱԿԱՆ ՇԵՆՔԵՐ ԵՎ ՀԱՐԱԿԻՑ ՇԵՆՔԵՐ

ՀԱՏԱԿ ԱՇԽԱՏԱՆՔԱՅԻՆ ՆԿԱՐՆԵՐ

ՀԱՏԱԿ ԱՇԽԱՏԱՆՔԱՅԻՆ ՆԿԱՐՆԵՐ

ՀԱՏԱԿ ՀԱՏԱԿԱԳԾ

მონოლითური სვეტი #1
რაოდენობა: x ც.
მ. 1:25

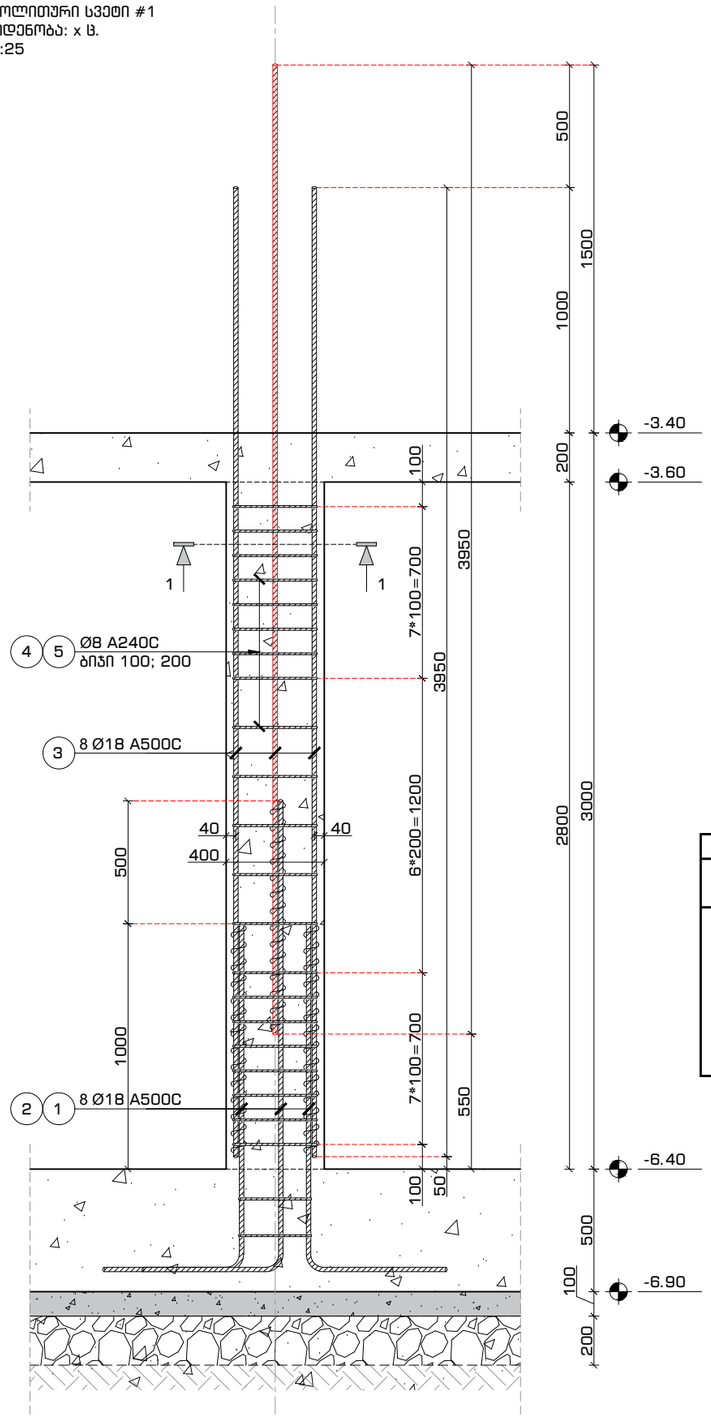

მონოლითური სვეტი #1
კვეთი 1-1
მ. 1:16

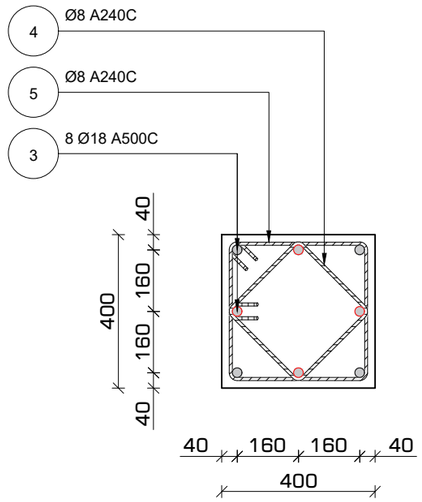

არმატურის გადაბმა
სქემატური კვანძი
მ. 1:16

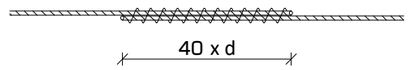

პოზიცია #5
მ. 1:16

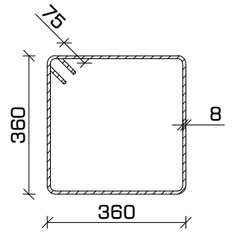

პოზიცია #4
მ. 1:16

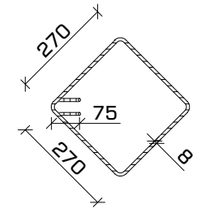

შენიშვნა:

- არმატურების გადაბმა მოხდეს პირგადადებით (შედუღების გარეშე).
- გადასაბმელი სიგრძე 40 x d (d - არმატურის დიამეტრი).

მასალათა სპეციფიკაცია

დასახელება	პოზ.	ნორმ.	Ø მმ	L მმ	n ცალი	n*L მ	Ø მმ	n*L მ	q კგ	კგ A240C	კგ A500C	ბეტონი (მ³) B-25 m. 300
მონოლითური სვეტი #1 რაოდენობა: 7 ც.	1	ГОСТ 5781-82*	ø 18 A500C	1900	4	8	ø 8 A240C	59	0.39	23.36	---	0.45
	2		ø 18 A500C	2400	4	10	ø 18 A500C	49	2.00	---	98	
	3		ø 18 A500C	4000	8	32						
	4		ø 8 A240C	1230	21	26						
	5		ø 8 A240C	1590	21	33						
									ჯამი	23	98	
								რაოდენობა 7	სულ	163	688	3.14

ფორმატი	თარიღი	დაკვეთა #
A3	2021 იანვ.	01 - 21

სახელოსნო N4

შენობის ბლოკები

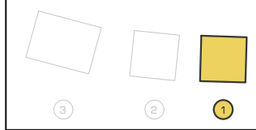

პირობითი აღნიშვნები

- კონსტრუქციის კონტური
- ღერძის ხაზი
- ამოძრავ კონსტრუქციაში
- საძირკვლის ფილა

შენიშვნები

1. სტრუქტურული ელემენტების დაკვალვა მოხდეს არქიტექტურული და ტექნოლოგიური ნახაზების მიხედვით;
2. იატაკში, სახურავში და კედლებში დასატოვებელი ღიობების ზომები და ადგილმდებარეობა დაზუსტდეს ტექნოლოგიური ნახაზების მიხედვით;
3. კედლების და საძირკვლის ჰიდროიზოლაცია მოხდეს ტექნიკური მოთხოვნების და გვსაბაშვილის პროექტის მიხედვით;
4. კონსტრუქციების შეტანილი ცვლილა შესაძლო ცვლილება უნდა შეთანხმდეს პროექტის მთავარ სტრუქტურულ ინჟინერთან.

პროექტის დასახელება და მისამართი

ინდივიდუალური საცხოვრებელი სახლი
სექტორი 15, სახლი N1, 2, 3

ქ. თბილისი, წყნეთი, ბაბების სადგომ მერიდორია, ნაკვეთი N81, ს.კ. 01.20.01.010.452

პროექტის დამკვეთი

KHMALADZE ARCHITECTS

საპროექტო ორგანიზაცია

შპს. "სახელოსნო N4"

ს/კ: 401988587

მის.: ქ. თბილისი, 0179, ზ. ფალიაშვილის 37

ტელ.: +995 555 577 499

ელ. ფოსტა: info@sn4.ge

საპროექტო ჯგუფი

დირექტორი		ი. გოგოხია
ანალიტიკური მოდელირება		გ. ცინცაბაძე
შეასრულა		გ. მალანია
შეამოწმა		ი. გოგოხია

ფურცლის სათაური

მონოლითური სვეტი #1, კვეთი 1-1 და სპეციფიკაცია

სტადია	ფურცლები	გვერდი
DE	H(1)	SE -305

მონოლითური სვეტი #2
რაოდენობა: x ც.
მ. 1:25

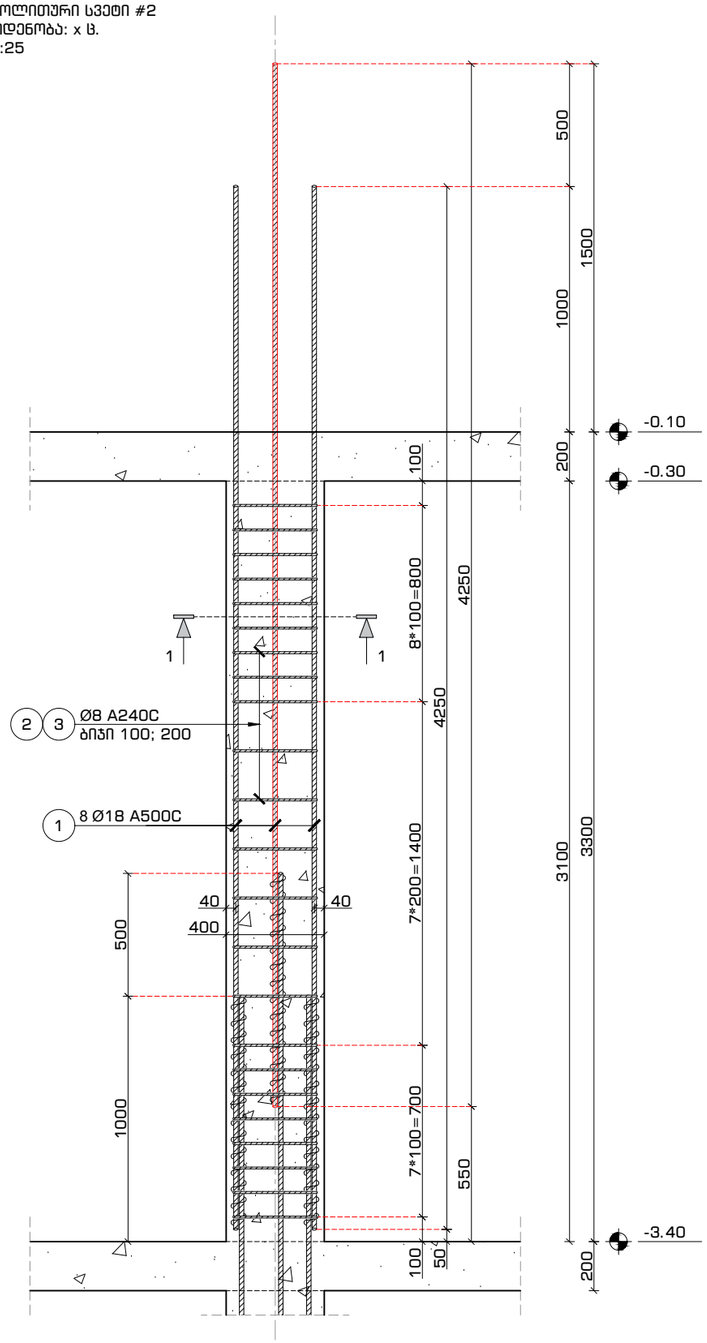

მონოლითური სვეტი #2
კვეთი 1-1
მ. 1:16

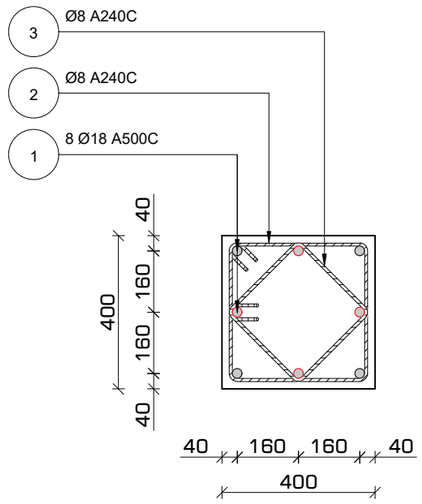

არმატურის გადაბმა
სქემატური კვანძი
მ. 1:16

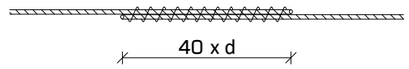

პოზიცია #2
მ. 1:16

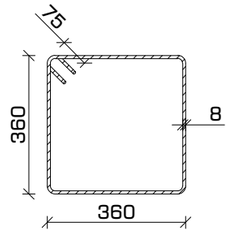

პოზიცია #3
მ. 1:16

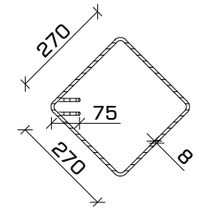

შენიშვნა:

- არმატურების გადაბმა მოხდეს პირგადადებით (შედუღების გარეშე).
- გადასაბმელი სიგრძე 40 x d (d - არმატურის დიამეტრი).

მასალათა სპეციფიკაცია

დასახელება	პოზ.	ნორმ.	Ø მმ	L მმ	n ცალი	n*L მ	Ø მმ	n*L მ	q კგ	კგ A240C	კგ A500C	ბეტონი (მ³) B-25 m. 300
მონოლითური სვეტი #2 რაოდენობა: 7 ც.	1	ГОСТ 5781-82*	Ø 18 A500C	4250	8	34	Ø 8 A240C	65	0.39	25.58	---	0.50
	2		Ø 8 A240C	1590	23	37	Ø 18 A500C	34	2.00	---	68	
	3		Ø 8 A240C	1230	23	28						
									ჯამი	26	68	
							რაოდენობა	7	სულ	179	475	3.47

ფორმატი	თარიღი	დაკვეთა #
A3	2021 იან3.	01 - 21

სახელოსნო N4

შენობის ბლოკები

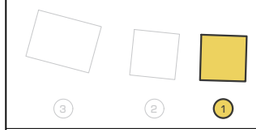

პირობითი აღნიშვნები

- კონსტრუქციის კონტური
- ღერძის ხაზი
- ამოძრა კონსტრუქციაში
- საძირკვლის ფილა

შენიშვნები

1. სტრუქტურული ელემენტების დაკვალვა მოხდეს არქიტექტურული და ტექნოლოგიური ნახაზების მიხედვით;
2. იატაკში, სახურავში და კედლებში დასატოვებელი ღიობების ზომები და ადგილმდებარეობა დაზუსტდეს ტექნოლოგიური ნახაზების მიხედვით;
3. კედლების და საძირკვლის ჰიდროიზოლაცია მოხდეს ტექნიკური მოთხოვნების და შესაბამისი პროექტის მიხედვით;
4. კონსტრუქციებში შეტანილი ყველა შესაძლო ცვლილება უნდა შეთანხმდეს პროექტის მთავარ სტრუქტურულ ინჟინერთან.

პროექტის დასახელება და მისამართი

ინდივიდუალური საცხოვრებელი სახლი
სვეტორი 15, სახლი N1, 2, 3

ქ. თბილისი, ნაძალადევის რაიონი, ბაგების სატყეო ტერიტორია, ნაკვეთი N81, ს.კ. 01.20.01.010.452

პროექტის დამკვეთი

KHMALADZE ARCHITECTS

საპროექტო ორგანიზაცია

შპს. "სახელოსნო N4"

ს/კ: 401988587

მის.: ქ. თბილისი, 0179, ზ. ფალიაშვილის 37

ტელ.: +995 555 577 499

ელ. ფოსტა: info@sn4.ge

საპროექტო ჯგუფი

დირექტორი		ი. გოგოხია
ანალიტიკური მოდელირება		გ. ცინცაბაძე
შესრულა		გ. გალანია
შეამოწმა		ი. გოგოხია

ფურცლის სათაური

მონოლითური სვეტი #2, კვეთი 1-1 და სპეციფიკაცია

სტადია	ფურცლები	გვერდი
DE	H(1)	SE -306

მონოლითური სვეტი #3
რაოდენობა: x ც.
მ. 1:25

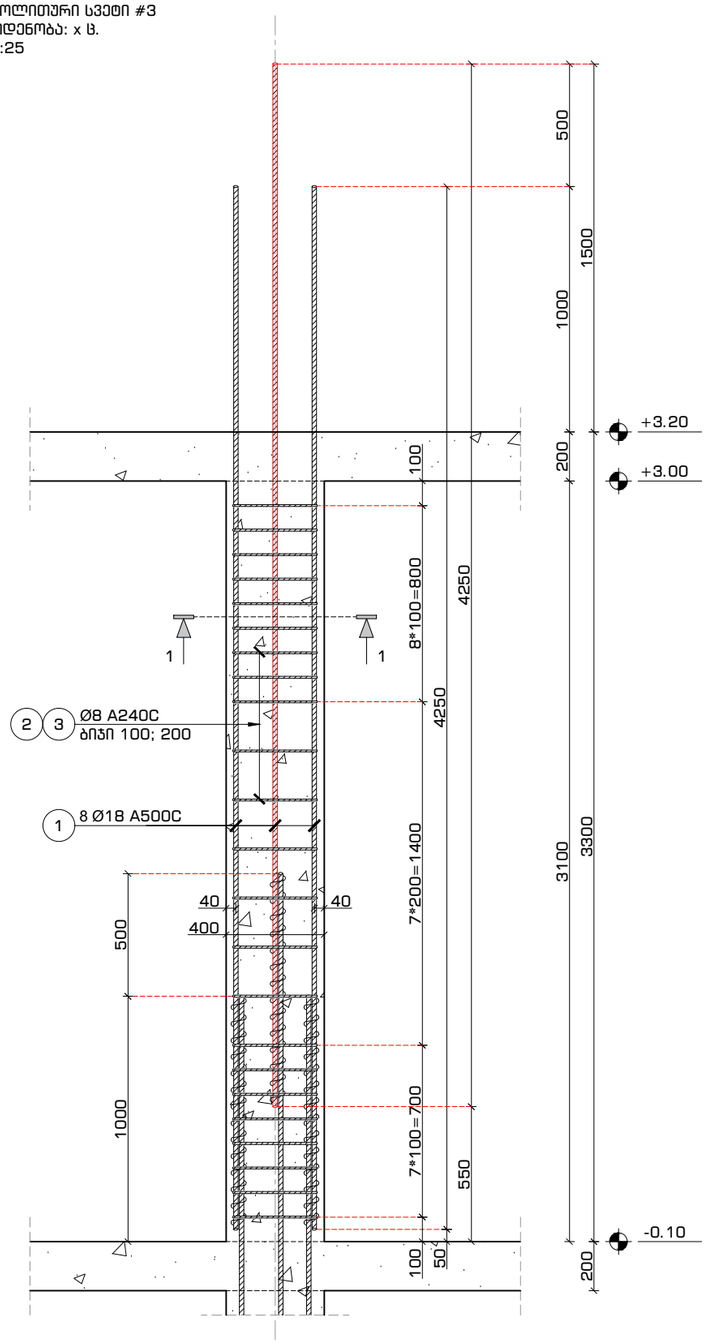

მონოლითური სვეტი #3
კვეთი 1-1
მ. 1:16

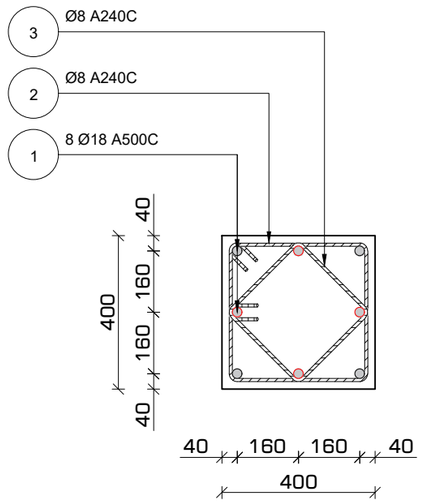

არმატურის გადაბმა
სქემატური კვანძი
მ. 1:16

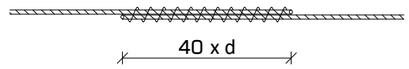

პოზიცია #2
მ. 1:16

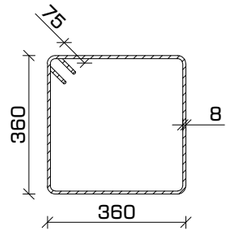

პოზიცია #3
მ. 1:16

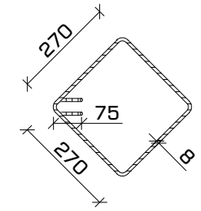

შენიშვნა:

- არმატურების გადაბმა მოხდეს პირგადადებით (შედუღების გარეშე).
- გადასაბმელი სიგრძე 40 x d (d - არმატურის დიამეტრი).

მასალათა სპეციფიკაცია

დასახელება	პოზ.	ნორმ.	Ø მმ	L მმ	n ცალი	n*L მ	Ø მმ	n*L მ	q კგ	კგ A240C	კგ A500C	ბეტონი (მ³) B-25 m. 300
მონოლითური სვეტი #3 რაოდენობა: 7 ც.	1	ГОСТ 5781-82*	Ø 18 A500C	4250	8	34	Ø 8 A240C	65	0.39	25.58	---	0.50
	2		Ø 8 A240C	1590	23	37	Ø 18 A500C	34	2.00	---	68	
	3		Ø 8 A240C	1230	23	28						
									ჯამი	26	68	
							რაოდენობა	7	სულ	179	475	3.47

ფორმატი	თარიღი	დაკვეთა #
A3	2021 იანვ.	01 - 21

სახელოსნო N4

შენობის ბლოკები

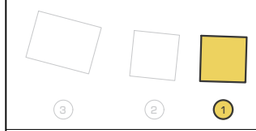

პირობითი აღნიშვნები

- კონსტრუქციის კონტური
- ღერძის ხაზი
- ამოძრა კონსტრუქციაში
- საძირკვლის ფილა

შენიშვნები

1. სტრუქტურული ელემენტების დაკვალვა მოხდეს არქიტექტურული და ტექნოლოგიური ნახაზების მიხედვით;
2. იატაკში, სახურავში და კედლებში დასატოვებელი ღიობების ზომები და ადგილმდებარეობა დაზუსტდეს ტექნოლოგიური ნახაზების მიხედვით;
3. კედლების და საძირკვლის ჰიდროიზოლაცია მოხდეს ტექნიკური მოთხოვნების და შესაბამისი პროექტის მიხედვით;
4. კონსტრუქციებში შეტანილი ყველა შესაძლო ცვლილება უნდა შეთანხმდეს პროექტის მთავარ სტრუქტურულ ინჟინერთან.

პროექტის დასახელება და მისამართი

ინდივიდუალური საცხოვრებელი სახლი
სვეტორი 15, სახლი N1, 2, 3

ქ. თბილისი, ნაძალადევის რაიონი, ბაგების სატყეო ტერიტორია, ნაკვეთი N81, ს.კ. 01.20.01.010.452

პროექტის დამკვეთი

KHMALADZE ARCHITECTS

საპროექტო ორგანიზაცია

შპს. "სახელოსნო N4"

ს/კ: 401988587

მის.: ქ. თბილისი, 0179, ზ. ფალიაშვილის 37

ტელ.: +995 555 577 499

ელ. ფოსტა: info@sn4.ge

საპროექტო ჯგუფი

დირექტორი		ი. გოგოხია
ანალიტიკური მოდელირება		გ. ცინცაბაძე
შესრულა		გ. გალანია
შეამოწმა		ი. გოგოხია

ფურცლის სათაური

მონოლითური სვეტი #3, კვეთი 1-1 და სპეციფიკაცია

სტადია	ფურცლები	გვერდი
DE	H(1)	SE -307

მონოლითური სვეტი #4
რაოდენობა: x ც.
მ. 1:25

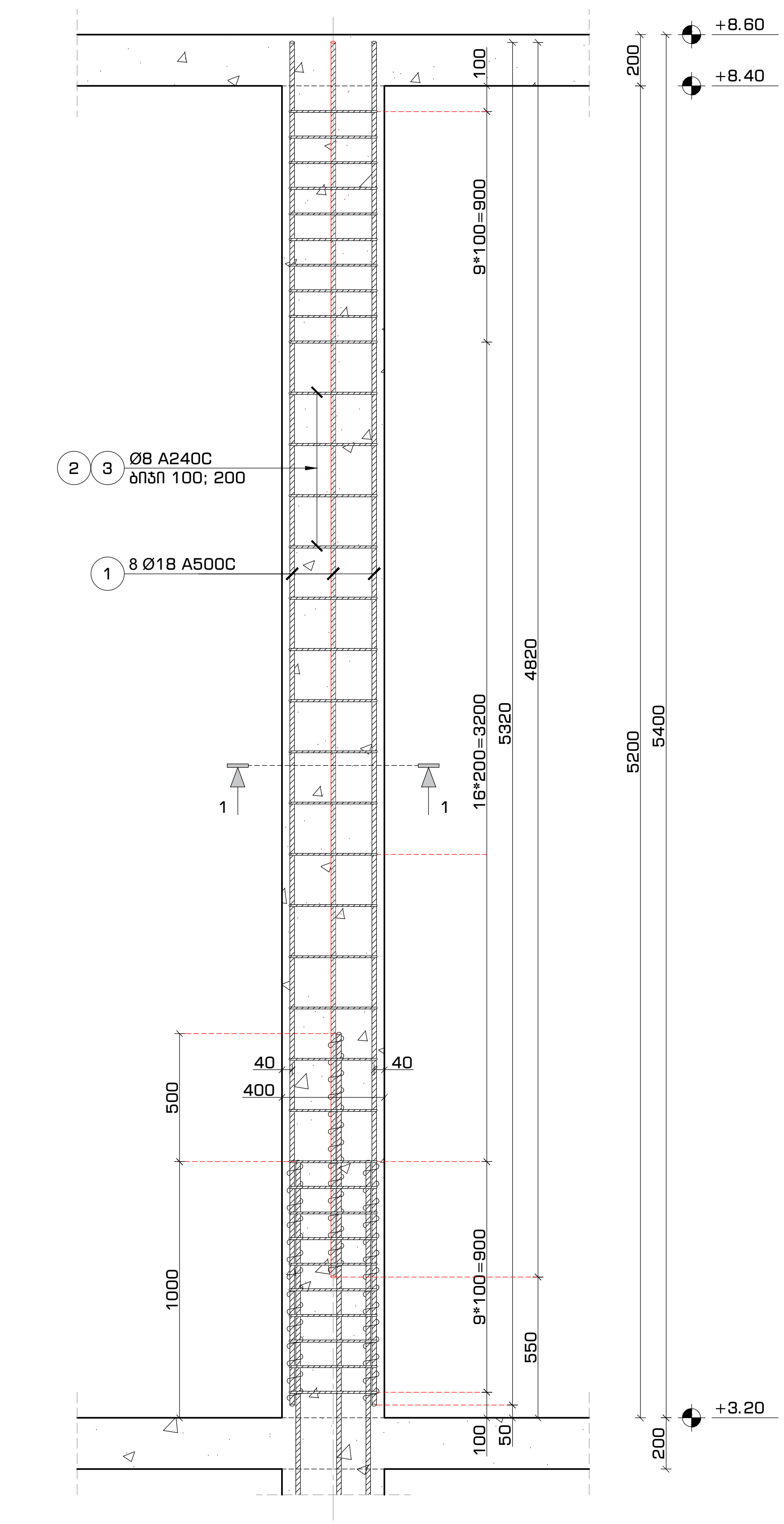

მონოლითური სვეტი #4
კვეთი 1-1
მ. 1:16

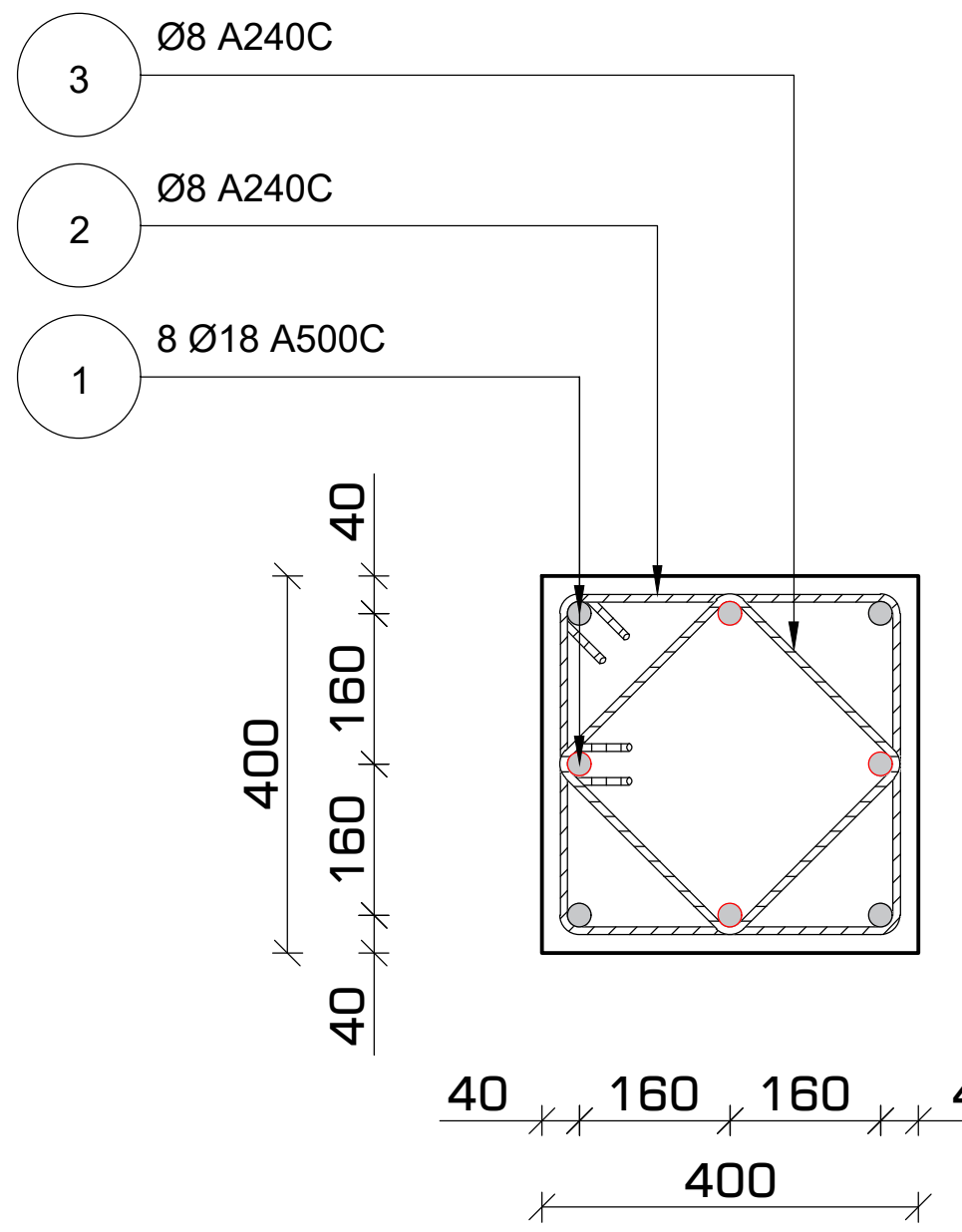

არმატურის გადაბმა
სქემატური კვანძი
მ. 1:16

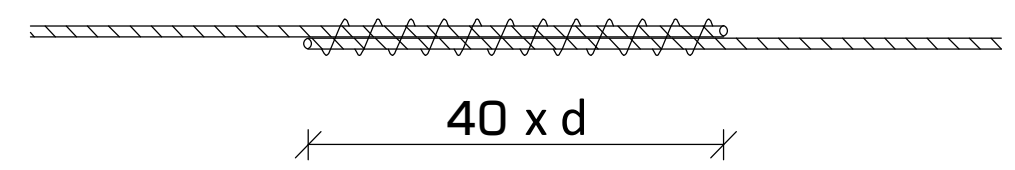

პოზიცია #2
მ. 1:16

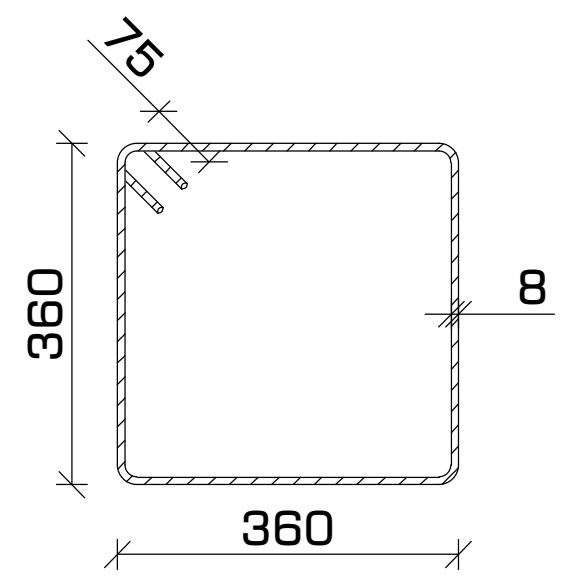

პოზიცია #3
მ. 1:16

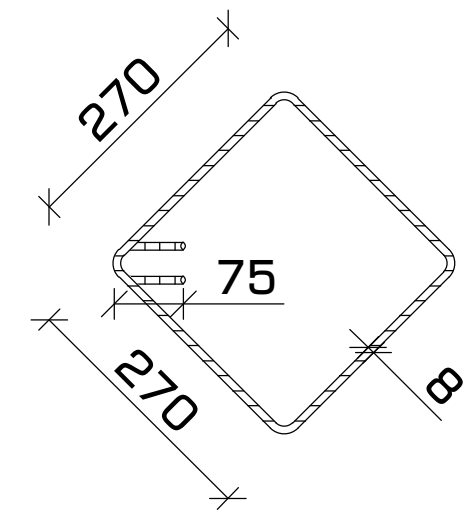

შენიშვნა:

- არმატურების გადაბმა მოხდეს პირგადადებით (შედუღების გარეშე).
- გადასაბმელი სიგრძე 40 x d (d - არმატურის დიამეტრი).

მასალათა სპეციფიკაცია												
დასახელება	პოზ.	ნორმ.	Ø	L	n	n*L	Ø	n*L	q	კგ		ბეტონი (მ³)
			მმ	მმ	ცალი	მ	მმ	მ	კგ	A240C	A500C	B-25 m. 300
მონოლითური სვეტი #4 რაოდენობა: 3 ც.	1	ГОСТ 5781-82*	ø 18 A500C	5300	8	42	ø 8 A240C	99	0.39	38.93	---	0.83
	2		ø 8 A240C	1590	35	56	ø 18 A500C	42	2.00	---	85	
	3		ø 8 A240C	1230	35	43						
									ჯამი	39	85	
							რაოდენობა	3	სულ	117	254	2.50

ფორმატი	თარიღი	დაკვეთა #
A3	2021 იან3.	01 - 21

სახელოსნო N4

შენობის ბლოკები

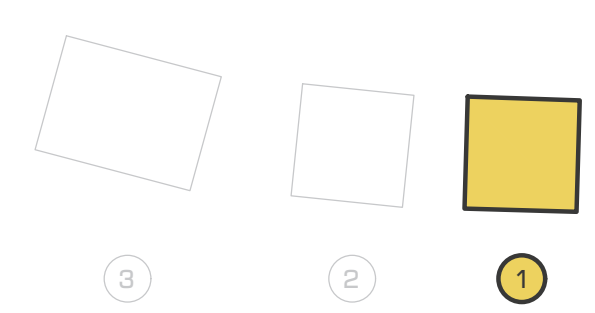

პირობითი აღნიშვნები

- კონსტრუქციის კონტური
- ღერძის ხაზი
- ამოჭრა კონსტრუქციაში
- საძირკვლის ფილა

შენიშვნები

1. სტრუქტურული ელემენტების დაკვალვა მოხდეს არქიტექტურული და ტექნოლოგიური ნახაზების მიხედვით;
2. იატაკში, სახურავში და კედლებში დასატოვებელი ღიობების ზომები და ადგილმდებარეობა დაზუსტდეს ტექნოლოგიური ნახაზების მიხედვით;
3. კედლების და საძირკვლის ჰიდროიზოლაცია მოხდეს ტექნიკური მოთხოვნების და შესაბამისი პროექტის მიხედვით;
4. კონსტრუქციებში შეტანილი ყველა შესაძლო ცვლილება უნდა შეთანხმდეს პროექტის მთავარ სტრუქტურულ ინჟინერთან.

პროექტის დასახელება და მისამართი

ინდივიდუალური საცხოვრებელი სახლი
სექტორი 15, სახლი N1, 2, 3

ქ. თბილისი, წყნეთი, ბაგების სატყეო ტერიტორია, ნაკვეთი N81, ს.კ. 01.20.01.010.452

პროექტის დამკვეთი

KHMALADZE ARCHITECTS

საპროექტო ორგანიზაცია

შპს. "სახელოსნო N4"

ს/კ: 401988587

მის.: ქ. თბილისი, 0179, ზ. ფალიაშვილის 37

ტელ.: +995 555 577 499

ელ. ფოსტა: info@sn4.ge

საპროექტო ჯგუფი

დირექტორი	[signature]	ი. გოგოხია
ანალიტიკური მოდელირება	[signature]	გ. ცინცაბაძე
შეასრულა	[signature]	გ. მალანია
შეამოწმა	[signature]	ი. გოგოხია

ფურცლის სათაური

მონოლითური სვეტი #4, კვეთი 1-1 და სპეციფიკაცია

სტადია	ფურცლები	გვერდი
DE	H(1)	SE -308

საძირკვლის ფილა -6.60 ნიშნულზე
საყალიბო ნახაზი
მ. 1:100

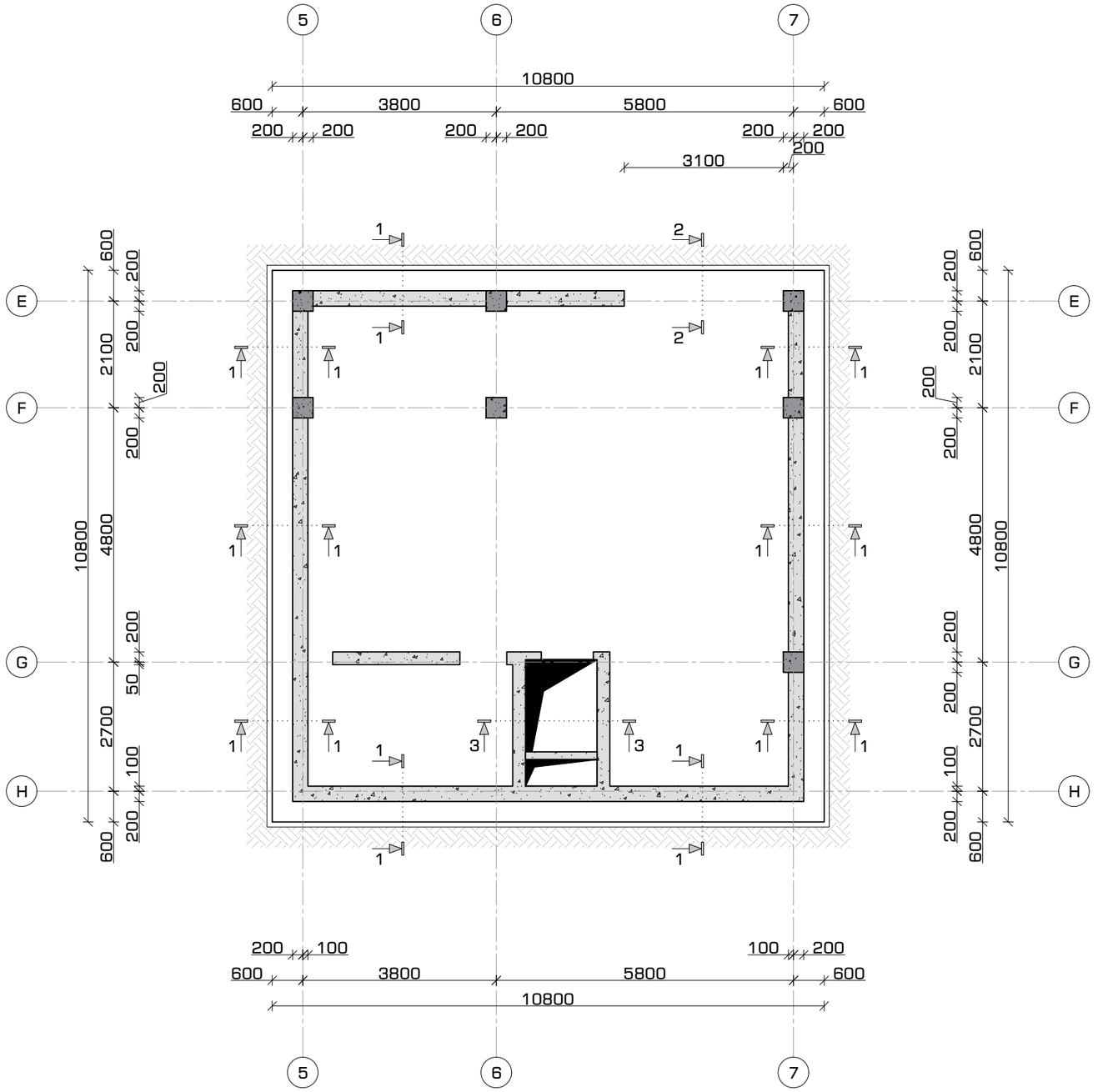

ფორმატი	თარიღი	დაკვეთა #
A3	2021 იანვ.	01 - 21

სახელოსნო N4

შენობის ბლოკები

3 2 1

პირობითი აღნიშვნები

- კონსტრუქციის კონტური
- ღერძის ხაზი
- ამოჭრა კონსტრუქციაში
- საძირკვლის ფილა

შენიშვნები

1. სტრუქტურული ელემენტების დაკვალვა მოხდეს არქიტექტურული და ტექნოლოგიური ნახაზების მიხედვით;
2. იატაკში, სახურავში და კედლებში დასატოვებელი ღიობების ზომები და ადგილმდებარეობა დაზუსტდეს ტექნოლოგიური ნახაზების მიხედვით;
3. კედლების და საძირკვლის ჰიდროიზოლაცია მოხდეს ტექნიკური მოთხოვნების და პასპორტის მიხედვით;
4. კონსტრუქციებში შეტანილი ყველა შესაძლო ცვლილება უნდა შეთანხმდეს პროექტის მთავარ სტრუქტურულ ინჟინერთან.

პროექტის დასახელება და მისამართი

ინდივიდუალური საცხოვრებელი სახლი
სექტორი 15, სახლი N1, 2, 3

ქ. თბილისი, წყნეთი, ბაგების სატყეო ტერიტორია, ნაკვეთი N81, ს.კ. 01.20.01.010.452

პროექტის დამკვეთი

KHMALADZE ARCHITECTS

საავტორო ორგანიზაცია

შპს. "სახელოსნო N4"

ს/კ: 401988587

მის.: ქ. თბილისი, 0179, ზ. ფალიაშვილის 37

ტელ.: +995 555 577 499

ელ. ფოსტა: info@sn4.ge

საავტორო ჯგუფი

დირექტორი		ი. გოგოხია
ანალიტიკური მოდელირება		გ. ცინცაბაძე
შეასრულა		გ. მალანია
შეამოწმა		ი. გოგოხია

ფურცლის სათაური

საძირკვლის ფილა -6.60 ნიშნულზე
საყალიბო ნახაზი

სტადია	ფურცლები	გვერდი
DE	H(2)	SE -101

საძირკვლის ფილა -6.60 ნიშნულზე
ქვედა და ზედა შრეების არმირება ძირითადი
ბადეებით
მ. 1:100

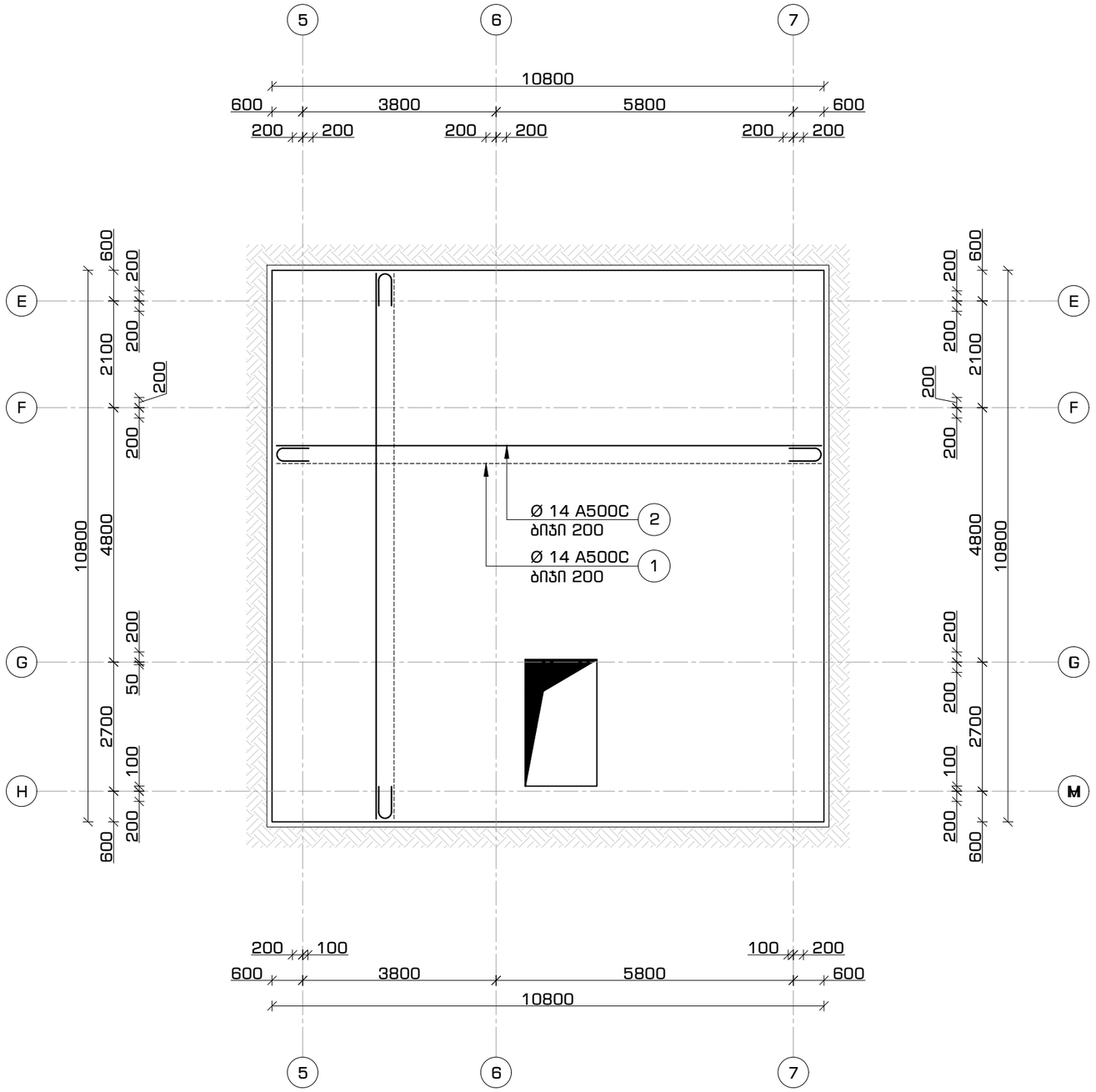

ფორმატი	თარიღი	დაკვეთა #
A3	2021 იან3.	01 - 21

სახელოსნო N4

შენობის ბლოკები

3 2 1

პირობითი აღნიშვნები

- კონსტრუქციის კონტური
- ღერძის ხაზი
- ამოძრა კონსტრუქციაში
- საძირკვლის ფილა

შენიშვნები

1. სტრუქტურული ელემენტების დაკვალვა მოხდეს არქიტექტურული და ტექნოლოგიური ნახაზების მიხედვით;
2. იატაკში, სახურავში და კედლებში დასატოვებელი ღიობების ზომები და ადგილმდებარეობა დაზუსტდეს ტექნოლოგიური ნახაზების მიხედვით;
3. კედლების და საძირკვლის ჰიდროიზოლაცია მოხდეს ტექნიკური მოთხოვნების და შესაბამისი პროექტის მიხედვით;
4. კონსტრუქციებში შეტანილი ყველა შესაძლო ცვლილება უნდა შეთანხმდეს პროექტის მთავარ სტრუქტურულ ინჟინერთან.

პროექტის დასახელება და მისამართი

ინდივიდუალური საცხოვრებელი სახლი
სექტორი 15, სახლი N1, 2, 3

ქ. თბილისი, წყნეთი, ბაგების სატყეო ტერიტორია, ნაკვეთი N81, ს.კ. 01.20.01.010.452

პროექტის დამკვეთი

KHMALADZE ARCHITECTS

საპროექტო ორგანიზაცია

შპს. "სახელოსნო N4"

ს/კ: 401988587

მის.: ქ. თბილისი, 0179, ზ. ფალიაშვილის 37

ტელ.: +995 555 577 499

ელ. ფოსტა: info@sn4.ge

საპროექტო ჯგუფი

დირექტორი		ი. გოგოხია
ანალიტიკური მოდელირება		გ. ცინცაბაძე
შესასრულა		გ. მალანია
შეამოწმა		ი. გოგოხია

ფურცლის სათაური

საძირკვლის ფილა -6.60 ნიშნულზე
ქვედა და ზედა შრეების არმირება ძირითადი
ბადეებით

სტადია	ფურცლები	გვერდი
DE	H(2)	SE -102

საძირკვლის ფილა -6.60 ნიშნულზე
ვერტიკალური საკიდების განლაგების გეგმა
მ. 1:100

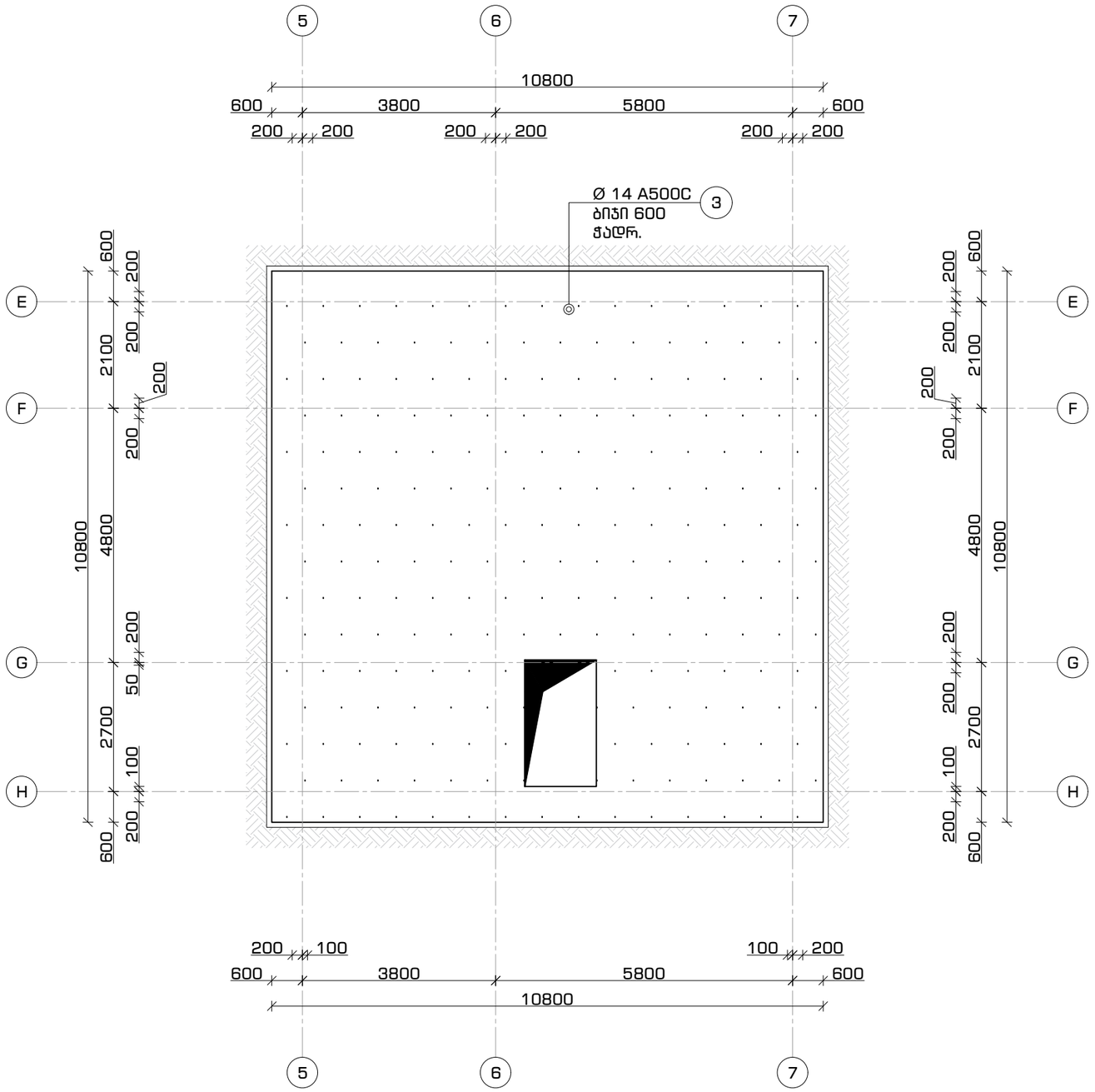

ფორმატი	თარიღი	დაკვეთა #
A3	2021 იან3.	01 - 21

სახელოსნო N4

შენობის ბლოკები

3 2 1

პირობითი აღნიშვნები

- კონსტრუქციის კონტური
- ღერძის ხაზი
- ამოჭრა კონსტრუქციაში
- საძირკვლის ფილა

შენიშვნები

1. სტრუქტურული ელემენტების დაკვალვა მოხდეს არქიტექტურული და ტექნოლოგიური ნახაზების მიხედვით;
2. იატაკში, სახურავში და კედლებში დასატოვებელი ღიობების ზომები და ადგილმდებარეობა დაზუსტდეს ტექნოლოგიური ნახაზების მიხედვით;
3. კედლების და საძირკვლის ჰიდროიზოლაცია მოხდეს ტექნიკური მოთხოვნების და მესაბამისი პროექტის მიხედვით;
4. კონსტრუქციებში შეტანილი ყველა შესაძლო ცვლილება უნდა შეთანხმდეს პროექტის მთავარ სტრუქტურულ ინჟინერთან.

პროექტის დასახელება და მისამართი

ინდივიდუალური საცხოვრებელი სახლი
სექტორი 15, სახლი N1, 2, 3

ქ. თბილისი, ნწყნეთი, ბაგების სატყეო ტერიტორია, ნაკვეთი N81, ს.კ. 01.20.01.010.452

პროექტის დამკვეთი

KHMALADZE ARCHITECTS

საავტორო ორგანიზაცია

შპს. "სახელოსნო N4"

ს/კ: 401988587

მის.: ქ. თბილისი, 0179, ზ. ფალიაშვილის 37

ტელ.: +995 555 577 499

ელ. ფოსტა: info@sn4.ge

საავტორო ჯგუფი		
დირექტორი		ი. გოგოხია
ანალიტიკური მოდელირება		გ. ცინცაბაძე
შეასრულა		გ. მალანია
შეამოწმა		ი. გოგოხია

ფურცლის სათაური

საძირკვლის ფილა -6.60 ნიშნულზე
ვერტიკალური საკიდების განლაგების გეგმა

სტადია	ფურცლები	გვერდი
DE	H(2)	SE -103

საძირკვლის ფილა -6.60 ნიშნულზე
ზედა შრის ბადის დამჭერი ფიქსატორების
განლაგების გეგმა
მ. 1:100

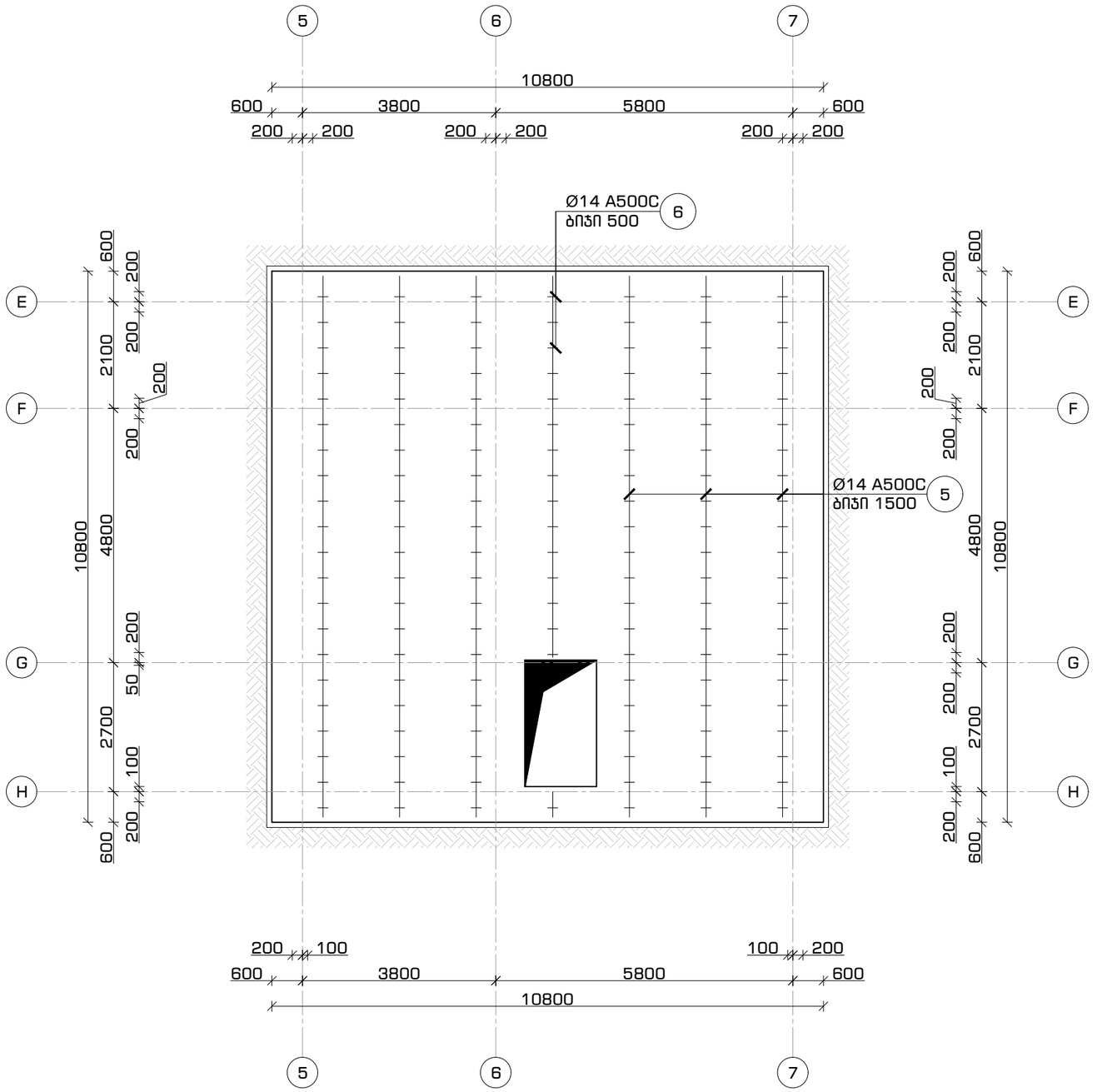

ფორმატი	თარიღი	დაკვეთა #
A3	2021 იან3.	01 - 21

სახელოსნო N4

შენობის ბლოკები

3 2 1

პირობითი აღნიშვნები

- კონსტრუქციის კონტური
- ღერძის ხაზი
- ამოჭრა კონსტრუქციაში
- საძირკვლის ფილა

შენიშვნები

1. სტრუქტურული ელემენტების დაკვალვა მოხდეს არქიტექტურული და ტექნოლოგიური ნახაზების მიხედვით;
2. იატაკში, სახურავში და კედლებში დასატოვებელი ღიობების ზომები და ადგილმდებარეობა დაზუსტდეს ტექნოლოგიური ნახაზების მიხედვით;
3. კედლების და საძირკვლის ჰიდროიზოლაცია მოხდეს ტექნიკური მოთხოვნების და შესაბამისი პროექტის მიხედვით;
4. კონსტრუქციებში შეტანილი ყველა შესაძლო ცვლილება უნდა შეთანხმდეს პროექტის მთავარ სტრუქტურულ ინჟინერთან.

პროექტის დასახელება და მისამართი

ინდივიდუალური საცხოვრებელი სახლი
სექტორი 15, სახლი N1, 2, 3

ქ. თბილისი, ნაწილი, ბაგების სატყეო ტერიტორია, ნაკვეთი N81, ს.კ. 01.20.01.010.452

პროექტის დამკვეთი

KHMALADZE ARCHITECTS

საპროექტო ორგანიზაცია

შპს. "სახელოსნო N4"

ს/კ: 401988587

მის.: ქ. თბილისი, 0179, ზ. ფალიაშვილის 37

ტელ.: +995 555 577 499

ელ. ფოსტა: info@sn4.ge

საპროექტო ჯგუფი		
დირექტორი		ი. გოგოხია
ანალიტიკური მოდელირება		გ. ცინცაბაძე
შეასრულა		გ. მალანია
შეამოწმა		ი. გოგოხია

ფურცლის სათაური

საძირკვლის ფილა -6.60 ნიშნულზე
ზედა შრის ბადის დამჭერი ფიქსატორების
განლაგების გეგმა

სტადია	ფურცლები	გვერდი
DE	H(2)	SE -104

საძირკვლის ფილის მოწყობა
კვეთი 1-1
მ. 1:20

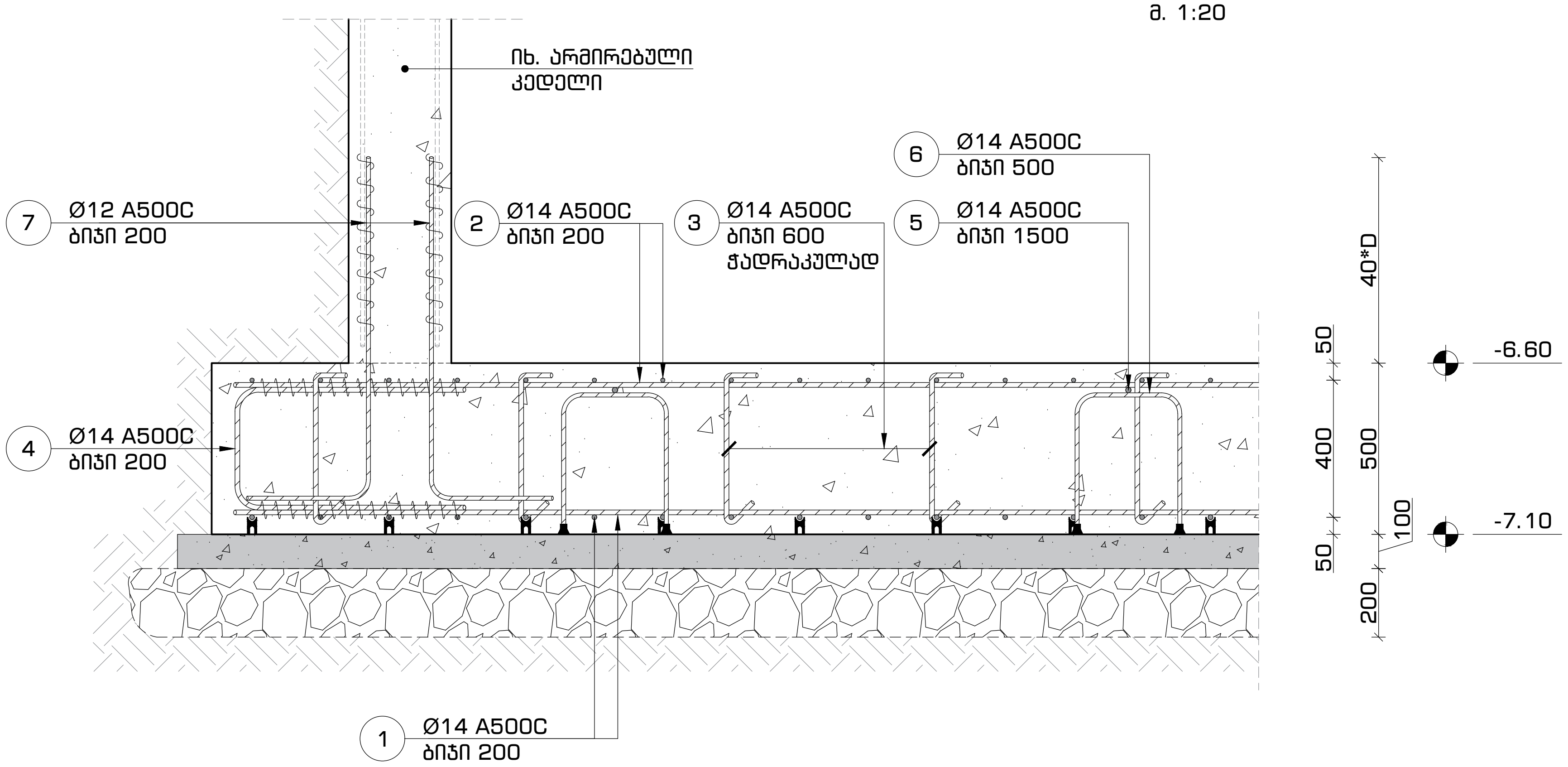

საძირკვლის ფილის მოწყობა
კვეთი 2-2
მ. 1:20

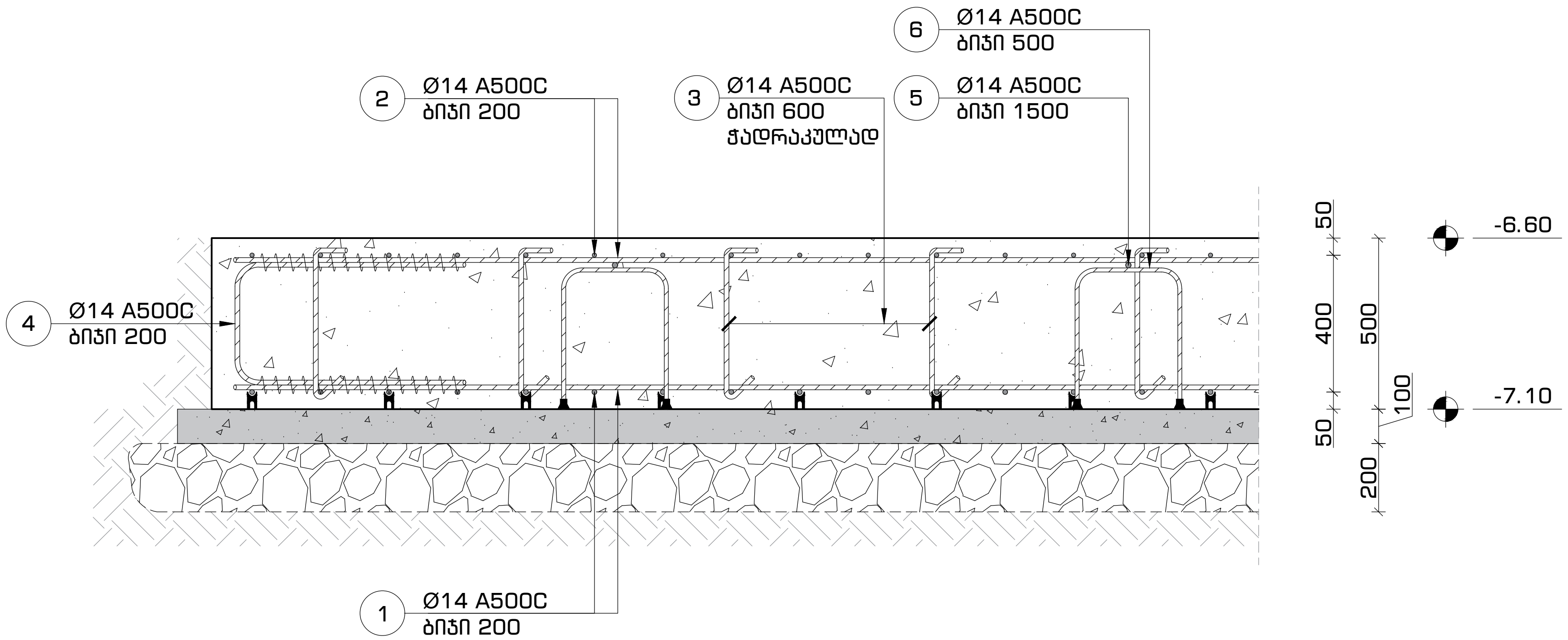

ფორმატი	თარიღი	დაკვეთა #
A3	2021 იან3.	01 - 21

სახელოსნო №4

შენობის ბლოკები

3 2 1

პირობითი აღნიშვნები

- კონსტრუქციის კონტური
- ღერძის ხაზი
- ამოჭრა კონსტრუქციაში
- საძირკვლის ფილა

შენიშვნები

1. სტრუქტურული ელემენტების დაკვალვა მოხდეს არქიტექტურული და ტექნოლოგიური ნახაზების მიხედვით;
2. იატაკში, სახურავში და კედლებში დასატოვებელი ღიობების ზომები და ადგილმდებარეობა დაზუსტდეს ტექნოლოგიური ნახაზების მიხედვით;
3. კედლების და საძირკვლის ჰიდროიზოლაცია მოხდეს ტექნიკური მოთხოვნების და შესაბამისი პროექტის მიხედვით;
4. კონსტრუქციებში შეტანილი ყველა შესაძლო ცვლილება უნდა შეთანხმდეს პროექტის მთავარ სტრუქტურულ ინჟინერთან.

პროექტის დასახელება და მისამართი

ინდივიდუალური საცხოვრებელი სახლი
სექტორი 15, სახლი N1, 2, 3

ქ. თბილისი, წყნეთი, ბაგების სატყეო ტერიტორია, ნაკვეთი N81, ს.კ. 01.20.01.010.452

პროექტის დამკვეთი

KHMALADZE ARCHITECTS

საპროექტო ორგანიზაცია

შპს. "სახელოსნო N4"

ს/კ: 401988587

მის.: ქ. თბილისი, 0179, ზ. ფალიაშვილის 37

ტელ.: +995 555 577 499

ელ. ფოსტა: info@sn4.ge

საპროექტო ჯგუფი

დირექტორი	[signature]	ი. გოგოხია
ანალიტიკური მოდელირება	[signature]	გ. ცინცაბაძე
შეასრულა	[signature]	გ. მალანია
შეამოწმა	[signature]	ი. გოგოხია

ფურცლის სათაური

საძირკვლის ფილის მოწყობა კვეთი 1-1, კვეთი 2-2

სტადია	ფურცლები	გვერდი
DE	H(2)	SE -105

საძირკვლის ფილის მოწყობა
კვეთი 3-3
მ. 1:25

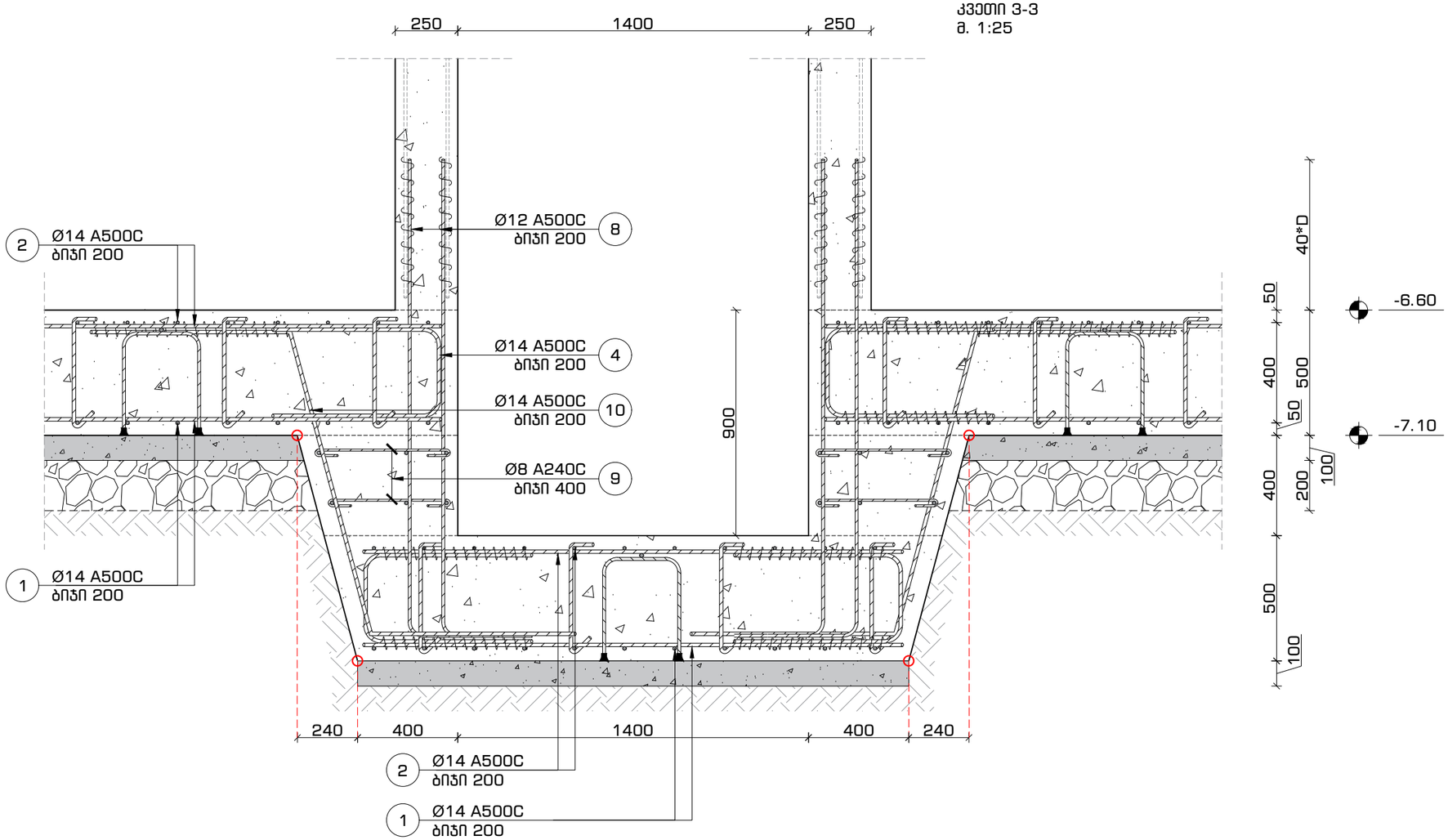

პოზიცია #3
მ.1:16

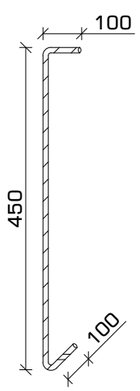

პოზიცია #4
მ.1:16

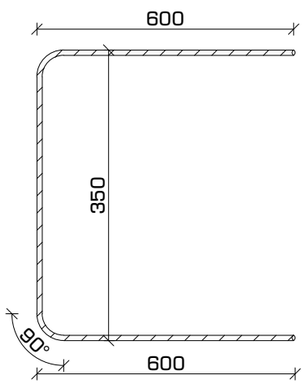

პოზიცია #6
მ.1:16

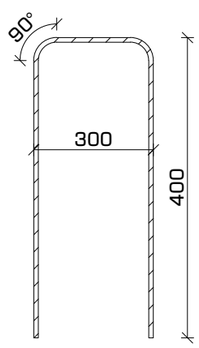

პოზიცია #7
მ.1:16

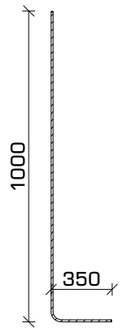

პოზიცია #8
მ.1:16

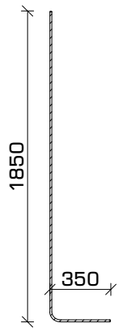

პოზიცია #9
მ.1:16

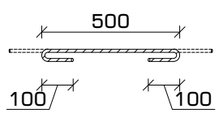

პოზიცია #10
მ.1:16

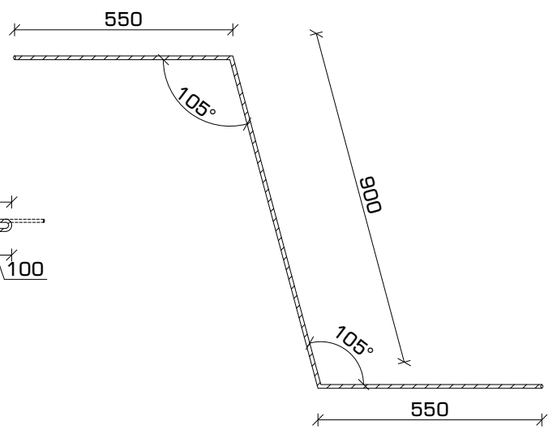

ფორმატი	თარიღი	დაკვეთა #
A3	2021 იან3.	01 - 21

სახელოსნო N4

შენობის ბლოკები

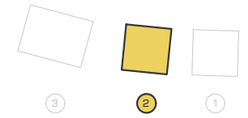

პირობითი აღნიშვნები

- კონსტრუქციის კონტური
- ღერძის ხაზი
- ამოჭრა კონსტრუქციაში
- საძირკვლის ფილა

შენიშვნები

1. სტრუქტურული ელემენტების დაკავალება მოხდეს არქიტექტურული და ტექნოლოგიური ნახაზების მიხედვით;
2. იატაკში, სახურავში და კედლებში დასატოვებელი ღიობების ზომები და ადგილმდებარეობა დაზუსტდეს ტექნოლოგიური ნახაზების მიხედვით;
3. კედლების და საძირკვლის ჰიდროიზოლაცია მოხდეს ტექნიკური მოთხოვნების და შესაბამისი პროექტის მიხედვით;
4. კონსტრუქციებში შეტანილი ყველა შესაძლო ცვლილება უნდა შეთანხმდეს პროექტის მთავარ სტრუქტურულ ინჟინერთან.

პროექტის დასახელება და მისამართი

ინდივიდუალური საცხოვრებელი სახლი
სექტორი 15, სახლი N1, 2, 3

ქ. თბილისი, წყნეთი, ბაგების სატყეო ტერიტორია, ნაკვეთი N81, ს.კ. 01.20.01.010.452

პროექტის დამკვეთი

KHMALADZE ARCHITECTS

საავტორო ორგანიზაცია

შპს. "სახელოსნო N4"

ს/კ: 401988587

მის.: ქ. თბილისი, 0179, ზ. ფალიაშვილის 37

ტელ.: +995 555 577 499

ელ. ფოსტა: info@sn4.ge

საავტორო ჯგუფი

დირექტორი		ი. გოგოხია
ანალიტიკური მოდელირება		გ. ცინცაბაძე
შესრულება		გ. მალანია
შეამოწმა		ი. გოგოხია

ფურცლის სათაური

საძირკვლის ფილის მოწყობა კვეთი 3-3 და პოზიციები

სტადია	ფურცლები	გვერდი
DE	H(2)	SE -106

საძირკვლის ფილა -6.60 ნიშნულზე
არმირებული კედლის მოწყობის გეგმა
მ. 1:100

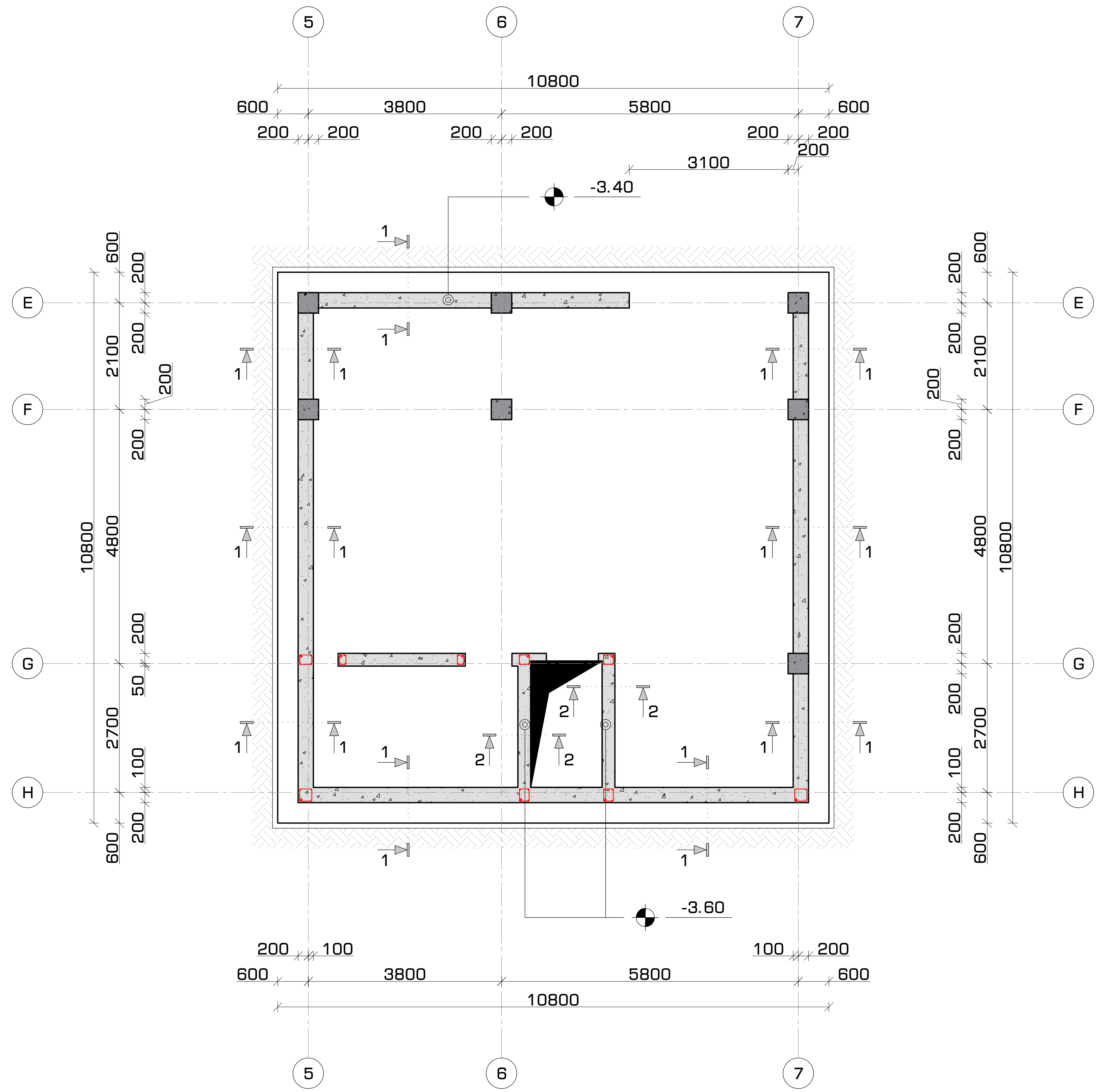

ფორმატი	თარიღი	დაკვეთა #
A3	2021 ივნ.	01 - 21

სახელოსნო N4

შენობის ბლოკები

3 2 1

პირობითი აღნიშვნები

- კონსტრუქციის კონტური
- ღერძის ხაზი
- ამოჭრა კონსტრუქციაში
- საძირკვლის ფილა

შენიშვნები

1. სტრუქტურული ელემენტების დაკვალვა მოხდეს არქიტექტურული და ტექნოლოგიური ნახაზების მიხედვით;
2. იატაკში, სახურავში და კედლებში დასატოვებელი ღიობების ზომები და ადგილმდებარეობა დაზუსტდეს ტექნოლოგიური ნახაზების მიხედვით;
3. კედლების და საძირკვლის ჰიდროიზოლაცია მოხდეს ტექნიკური მოთხოვნების და შესაბამისი პროექტის მიხედვით;
4. კონსტრუქციებში შეტანილი ყველა შესაძლო ცვლილება უნდა შეთანხმდეს პროექტის მთავარ სტრუქტურულ ინჟინერთან.

პროექტის დასახელება და მისამართი

ინდივიდუალური საცხოვრებელი სახლი
სექტორი 15, სახლი N1, 2, 3

ქ. თბილისი, წყნეთი, ბაგების სატყეო ტერიტორია, ნაკვეთი N81, ს.კ. 01.20.01.010.452

პროექტის დამკვეთი

KHMALADZE ARCHITECTS

საპროექტო ორგანიზაცია

შპს. "სახელოსნო N4"

ს/კ: 401988587

მის.: ქ. თბილისი, 0179, ზ. ფალიაშვილის 37

ტელ.: +995 555 577 499

ელ. ფოსტა: info@sn4.ge

საპროექტო ჯგუფი

დირექტორი	[signature]	ი. გოგოხია
ანალიტიკური მოდელირება	[signature]	გ. ცინცაბაძე
შეასრულა	[signature]	გ. მალანია
შეამოწმა	[signature]	ი. გოგოხია

ფურცლის სათაური

საძირკვლის ფილა -6.60 ნიშნულზე არმირებული კედლის მოწყობის გეგმა

სტადია	ფურცლები	გვერდი
DE	H(2)	SE -107

არქიტექტორი კ4
KHMALADZE K4



საკონტაქტო პირი
ლიტაძეთმორი | ი. ტოტიბაძე
ანატოლიკასრი | ბ. ხოხობაძე
მასშტაბები | ბ. ბალუაშვილი
თარიღები | ი. ტოტიბაძე
ფურცლის სათაური
არმირებული კედლის ტიპიური მონაკვეთი
300 მმ. სისქის კედლის არმირების ჰორიზონტალური ჯვრები #1
250 მმ. სისქის კედლის არმირების ჰორიზონტალური ჯვრები #2
და ვერტიკალური ჯვრები
ობიექტი | ფურცლების | ფურცლის #
DE | H(2) | SE - 108

არმირებული კედლის ტიპიური მონაკვეთი
-6.60 ნიშნულამდე -3.60 ნიშნულამდე
მ. 1:25

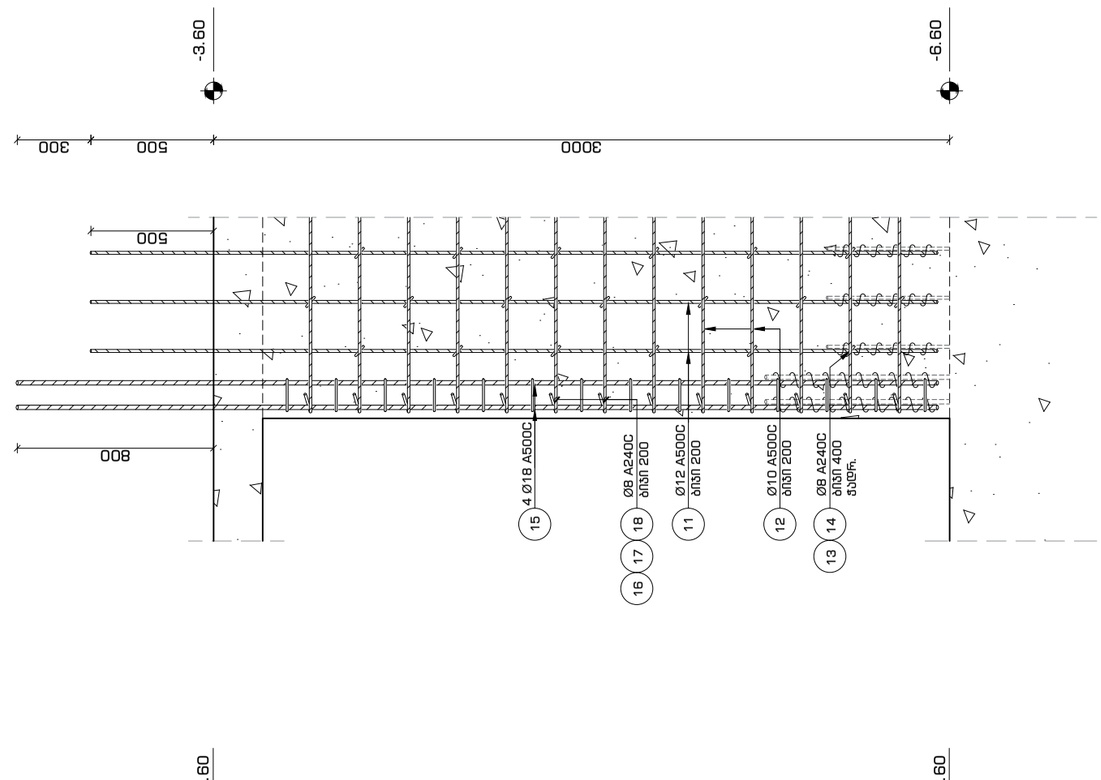

არმირებული კედლის ტიპიური მონაკვეთი
250 მმ. სისქის კედლის არმირების ჰორიზონტალური ჯვრები #2
მ. 1:25

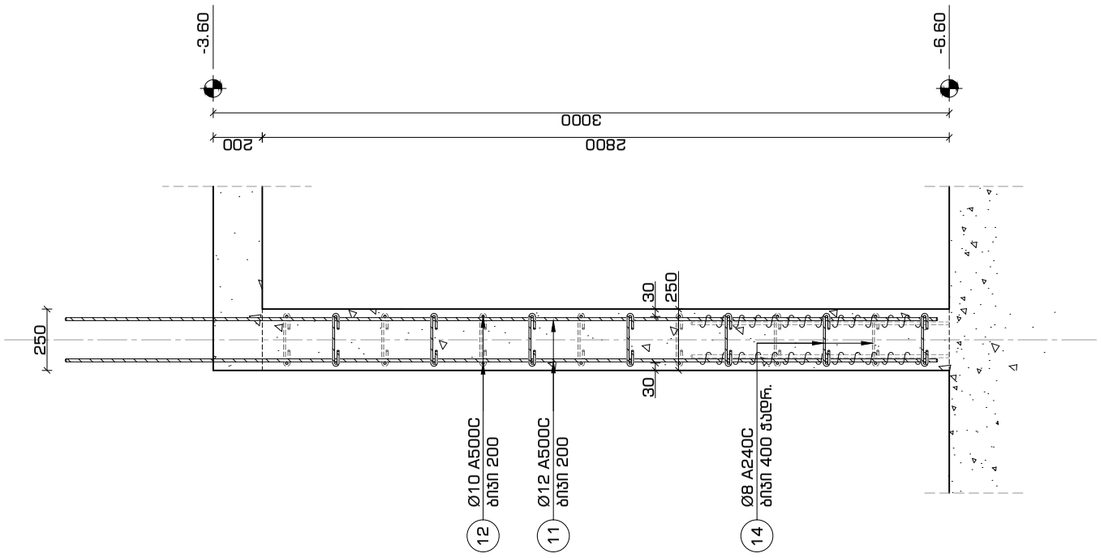

არმირებული კედლის ტიპიური მონაკვეთი
300 მმ. სისქის კედლის არმირების ჰორიზონტალური ჯვრები #1
მ. 1:25

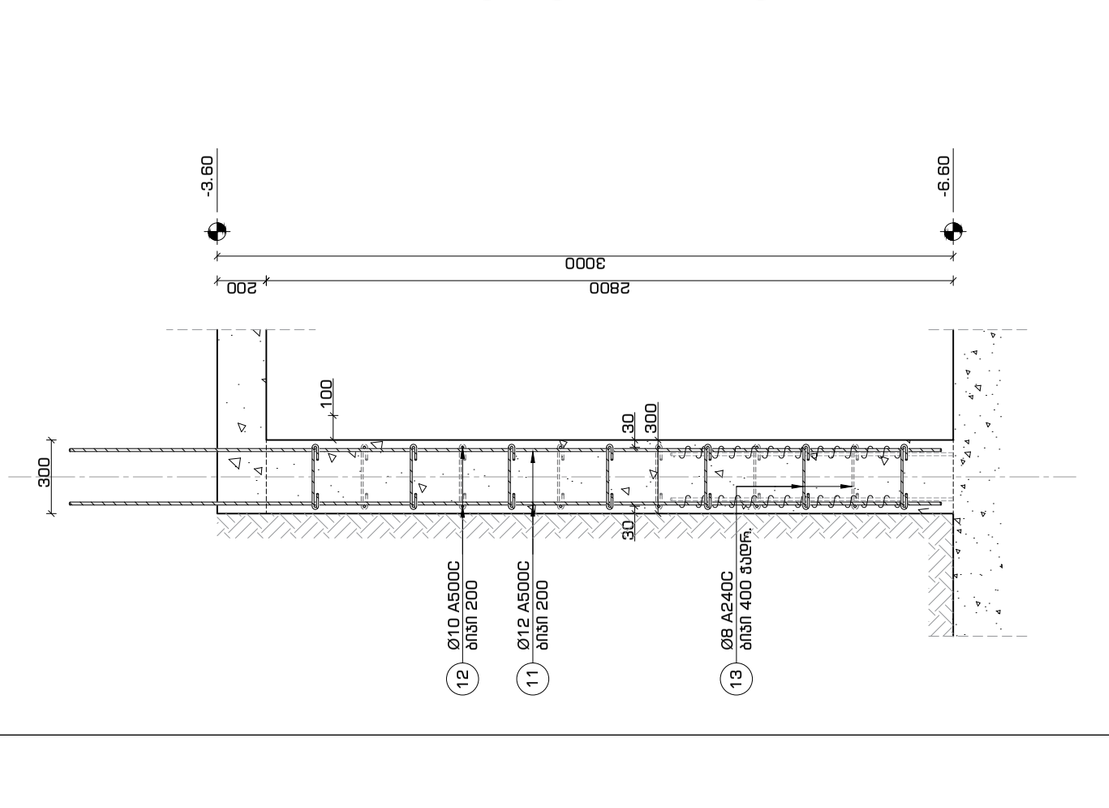

ანოტაციის ლეგენდა

- კონცენტრაციის კონტური
- ლეგენდა ხაზი
- ამორჩე კონცენტრაციები
- სამშენებლო მოედანი

შენიშვნები

1. სამშენებლო ტერიტორიის ორგანიზება ხაზგასმულია ტერიტორიის ინტენსიური ათვისების პირობებში, ამიტომ ნებისმიერი სამშენებლო სამუშაოების დაწყებამდე აუცილებელია ტერიტორიის ორგანიზების პროექტის შედგენა და მისი შეთანხმება ადგილობრივ ხელისუფლებასთან.
2. ტერიტორიის ორგანიზების პროექტში გათვალისწინებული უნდა იქნეს: სამშენებლო მოედნის ზღუდარის მოწყობა, სამშენებლო ტექნიკის მისასვლელი გზების მოწყობა, სამშენებლო ტექნიკის მუშაობის ზონები, ტექნიკის დროებითი გაჩერების ადგილები, სამშენებლო ტექნიკის მოძრაობის სქემა, სამშენებლო ტექნიკის მუშაობის ზონები, ტექნიკის დროებითი გაჩერების ადგილები, სამშენებლო ტექნიკის მოძრაობის სქემა, სამშენებლო ტექნიკის მუშაობის ზონები, ტექნიკის დროებითი გაჩერების ადგილები, სამშენებლო ტექნიკის მოძრაობის სქემა.
3. ტერიტორიის ორგანიზების პროექტში გათვალისწინებული უნდა იქნეს: სამშენებლო მოედნის ზღუდარის მოწყობა, სამშენებლო ტექნიკის მისასვლელი გზების მოწყობა, სამშენებლო ტექნიკის მუშაობის ზონები, ტექნიკის დროებითი გაჩერების ადგილები, სამშენებლო ტექნიკის მოძრაობის სქემა, სამშენებლო ტექნიკის მუშაობის ზონები, ტექნიკის დროებითი გაჩერების ადგილები, სამშენებლო ტექნიკის მოძრაობის სქემა.
4. სამშენებლო მოედნის ორგანიზების პროექტში გათვალისწინებული უნდა იქნეს: სამშენებლო მოედნის ზღუდარის მოწყობა, სამშენებლო ტექნიკის მისასვლელი გზების მოწყობა, სამშენებლო ტექნიკის მუშაობის ზონები, ტექნიკის დროებითი გაჩერების ადგილები, სამშენებლო ტექნიკის მოძრაობის სქემა, სამშენებლო ტექნიკის მუშაობის ზონები, ტექნიკის დროებითი გაჩერების ადგილები, სამშენებლო ტექნიკის მოძრაობის სქემა.

არქიტექტორი კახაბერ ხმალაძე
KHMALADZE ARCHITECTS
საკონტაქტო ინფორმაცია
მის: ს.ზახეტმოსწი N4*
ს/კ: 401988587
ელ.: ქ. თბილისი, 0179, ზ. ჭავჭავაძის ქ. 37
ფაქს: +995 555 577 499
ელ. ფოსტა: info@sn4.ge

ანოტაციის ნიშნები

ლიტაძეთმორი	ი. ტოტიბაძე
ანატოლიკასრი	ბ. ხოხობაძე
მასშტაბები	ბ. ბალუაშვილი
თარიღები	ი. ტოტიბაძე

ფურცლის სათაური

არმირებული კედლის ტიპიური მონაკვეთი
300 მმ. სისქის კედლის არმირების ჰორიზონტალური ჯვრები #1
250 მმ. სისქის კედლის არმირების ჰორიზონტალური ჯვრები #2
და ვერტიკალური ჯვრები

ობიექტი	ფურცლების	ფურცლის #
DE	H(2)	SE - 108

კედლის არმირების პრინციპული კვანძი #1
ჰორიზონტალური კვეთი -6.60 ნიშნულიდან -3.60 ნიშნულამდე
მ. 1:16

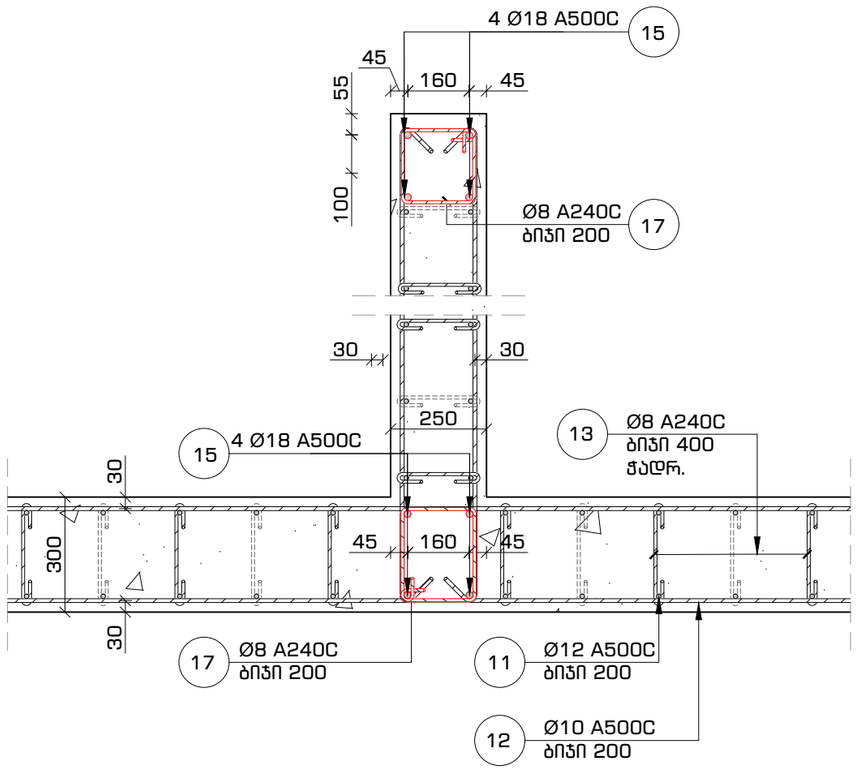

კედლის არმირების პრინციპული კვანძი #2
ჰორიზონტალური კვეთი -6.60 ნიშნულიდან -3.60 ნიშნულამდე
მ. 1:16

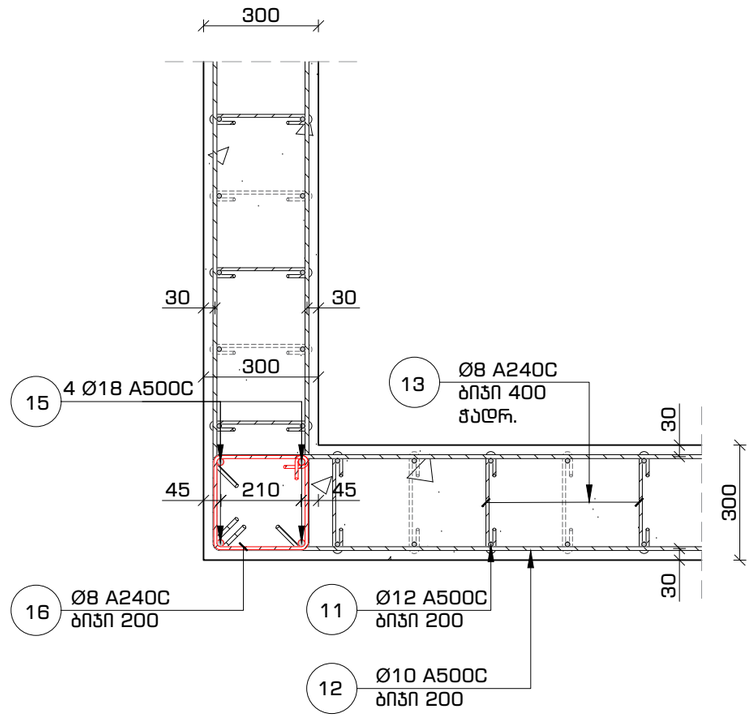

კედლის არმირების პრინციპული კვანძი #3
ჰორიზონტალური კვეთი -6.60 ნიშნულიდან -3.60 ნიშნულამდე
მ. 1:16

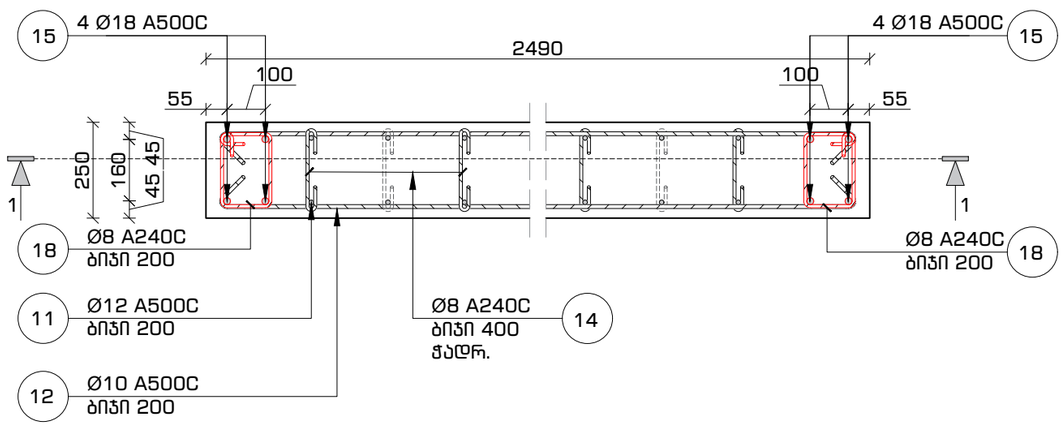

ფორმატი	თარიღი	დაკვეთა #
A3	2021 იან3.	01 - 21

სახელოსნო N4

შენობის ბლოკები

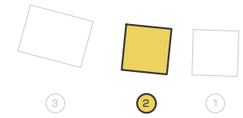

პირობითი აღნიშვნები

- კონსტრუქციის კონტური
- ღერძის ხაზი
- ამოჭრა კონსტრუქციაში
- საძირკვლის ფილა

შენიშვნები

1. სტრუქტურული ელემენტების დაკვალება მოხდეს არქიტექტურული და ტექნოლოგიური ნახაზების მიხედვით;
2. იატაკში, სახურავში და კედლებში დასატოვებელი ღიობების ზომები და ადგილმდებარეობა დაზუსტდეს ტექნოლოგიური ნახაზების მიხედვით;
3. კედლების და საძირკვლის ჰიდროიზოლაცია მოხდეს ტექნიკური მოთხოვნების და შესაბამისი პროექტის მიხედვით;
4. კონსტრუქციებში შეტანილი ყველა შესაძლო ცვლილება უნდა შეთანხმდეს პროექტის მთავარ სტრუქტურულ ინჟინერთან.

პროექტის დასახელება და მისამართი

ინდივიდუალური საცხოვრებელი სახლი
სექტორი 15, სახლი N1, 2, 3

ქ. თბილისი, ნაძალადევის რაიონი, ბაგების სატყეო ტერიტორია, ნაკვეთი N81, ს.კ. 01.20.01.010.452

პროექტის დამკვეთი

KHMALADZE ARCHITECTS

საავტორო ორგანიზაცია

შპს. "სახელოსნო N4"

ს/კ: 401988587

მის.: ქ. თბილისი, 0179, ზ. ფალიაშვილის 37

ტელ.: +995 555 577 499

ელ. ფოსტა: info@sn4.ge

საავტორო ჯგუფი

დირექტორი		ი. გოგოხია
ანალიტიკური მოდელირება		გ. ცინცაბაძე
შესასრულა		გ. მალანია
შეამოწმა		ი. გოგოხია

ფურცლის სათაური

კედლის არმირების პრინციპული კვანძი #1, #2 და #3 ჰორიზონტალური კვეთი -6.60 ნიშნულიდან -3.60 ნიშნულამდე

სტადია	ფურცლები	გვერდი
DE	H(2)	SE -109

პოზიცია #13
მ.1:16

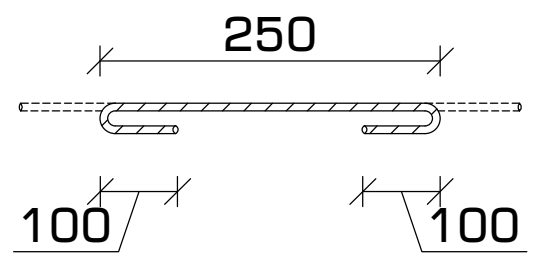

პოზიცია #14
მ.1:16

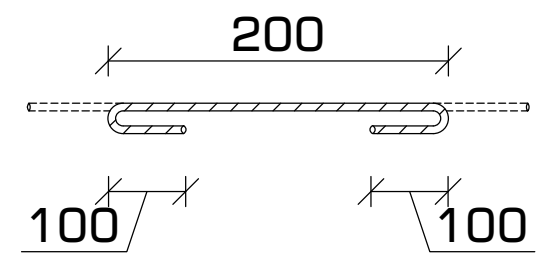

პოზიცია #16
მ. 1:10

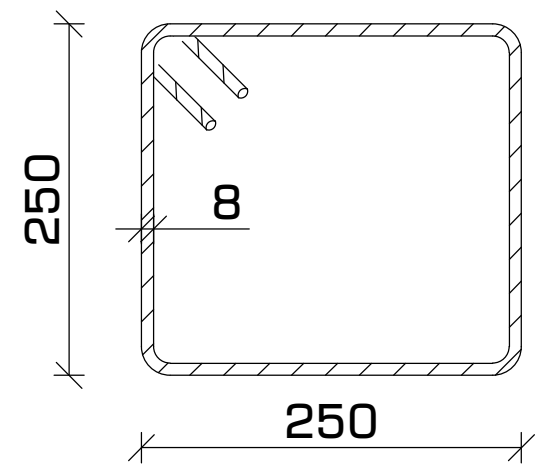

პოზიცია #17
მ. 1:10

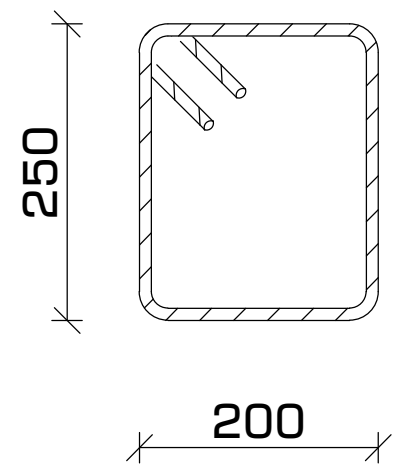

პოზიცია #18
მ. 1:10

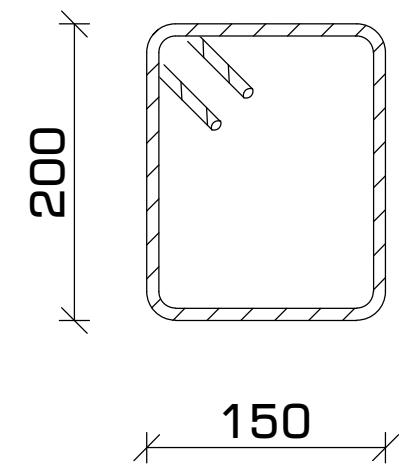

მასალათა სპეციფიკაცია

დასახელება	პოზ.	ნორმ.	ø	L	n	n*L	ø	n*L	q	კგ		ბეტონი ($მ^3$)	ბეტონი ($მ^3$)	ბალასტი($მ^3$)
			მმ	მმ	ცალი	მ	მმ	მ	კგ	A240C	A500C	B-25 მ. 300	B-7.5 მ. 100	
საძირკვლის ფილა -6.60 ნიშნულზე	1	ГОСТ 5781-82*	ø 14 A500C	---	---	1,420	ø 8 A240C	28	0.39	11.04	---	64.35	12.87	25.74
	2		ø 14 A500C	---	---	1,420	ø 12 A500C	652	0.89	---	578			
	3		ø 14 A500C	650	350	228	ø 14 A500C	3,719	1.21	---	4492			
	4		ø 14 A500C	1,550	215	333								
	5		ø 14 A500C	---	---	74								
	6		ø 14 A500C	1,100	150	165								
	7		ø 12 A500C	1,350	380	513								
	8		ø 12 A500C	2,200	63	139								
	9		ø 8 A240C	700	40	28								
	10		ø 14 A500C	2,000	40	80								
									ჯამი	11	5070			
არმირებული კედლები -6.60 დან -3.60 ნიშულამდე	11	ГОСТ 5781-82*	ø 12 A500C	---	---	1,640	ø 8 A240C	493	0.39	194.62	---	41.3	---	---
	12		ø 10 A500C	---	---	1,570	ø 10 A500C	1,570	0.62	---	968			
	13		ø 8 A240C	450	650	292	ø 12 A500C	1,640	0.89	---	1456			
	14		ø 8 A240C	400	160	64	ø 18 A500C	133	2.00	---	266			
	15		ø 18 A500C	3,700	36	133								
	16		ø 8 A240C	1,200	42	50								
	17		ø 8 A240C	1,100	56	62								
	18		ø 8 A240C	900	28	25			ჯამი	195	2689			

ფორმატი	თარიღი	დაკვეთა #
A3	2021 იანვ.	01 - 21

სახელოსნო N4

შენობის ბლოკები

3 2 1

პირობითი აღნიშვნები

- კონსტრუქციის კონტური
- ღერძის ხაზი
- ამოჭრა კონსტრუქციაში
- საძირკვლის ფილა

შენიშვნები

1. სტრუქტურული ელემენტების დაკვალვა მოხდეს არქიტექტურული და ტექნოლოგიური ნახაზების მიხედვით;
2. იატაკში, სახურავში და კედლებში დასატოვებელი ღიობების ზომები და ადგილმდებარეობა დაზუსტდეს ტექნოლოგიური ნახაზების მიხედვით;
3. კედლების და საძირკვლის ჰიდროიზოლაცია მოხდეს ტექნიკური მოთხოვნების და შესაბამისი პროექტის მიხედვით;
4. კონსტრუქციებში შეტანილი ყველა შესაძლო ცვლილება უნდა შეთანხმდეს პროექტის მთავარ სტრუქტურულ ინჟინერთან.

პროექტის დასახელება და მისამართი

ინდივიდუალური საცხოვრებელი სახლი
სექტორი 15, სახლი N1, 2, 3

ქ. თბილისი, წყნეთი, ბაგების სატყეო ტერიტორია, ნაკვეთი N81, ს.კ. 01.20.01.010.452

პროექტის დამკვეთი

KHMALADZE ARCHITECTS

საპროექტო ორგანიზაცია

შპს. "სახელოსნო N4"
ს/კ: 401988587
მის.: ქ. თბილისი, 0179, ზ. ფალიაშვილის 37
ტელ.: +995 555 577 499
ელ. ფოსტა: info@sn4.ge

საპროექტო ჯგუფი

დირექტორი	[signature]	ი. გოგოხია
ანალიტიკური მოდელირება	[signature]	გ. ცინცაბაძე
შეასრულა	[signature]	გ. მალანია
შეამოწმა	[signature]	ი. გოგოხია

ფურცლის სათაური

პოზიცები და სპეციფიკაცია

სტადია	ფურცლები	გვერდი
DE	H(2)	SE -110

გადახურვის გეგმა -3.60 ნიშნულზე
კვეთების მარკირების გეგმა
მ. 1:100

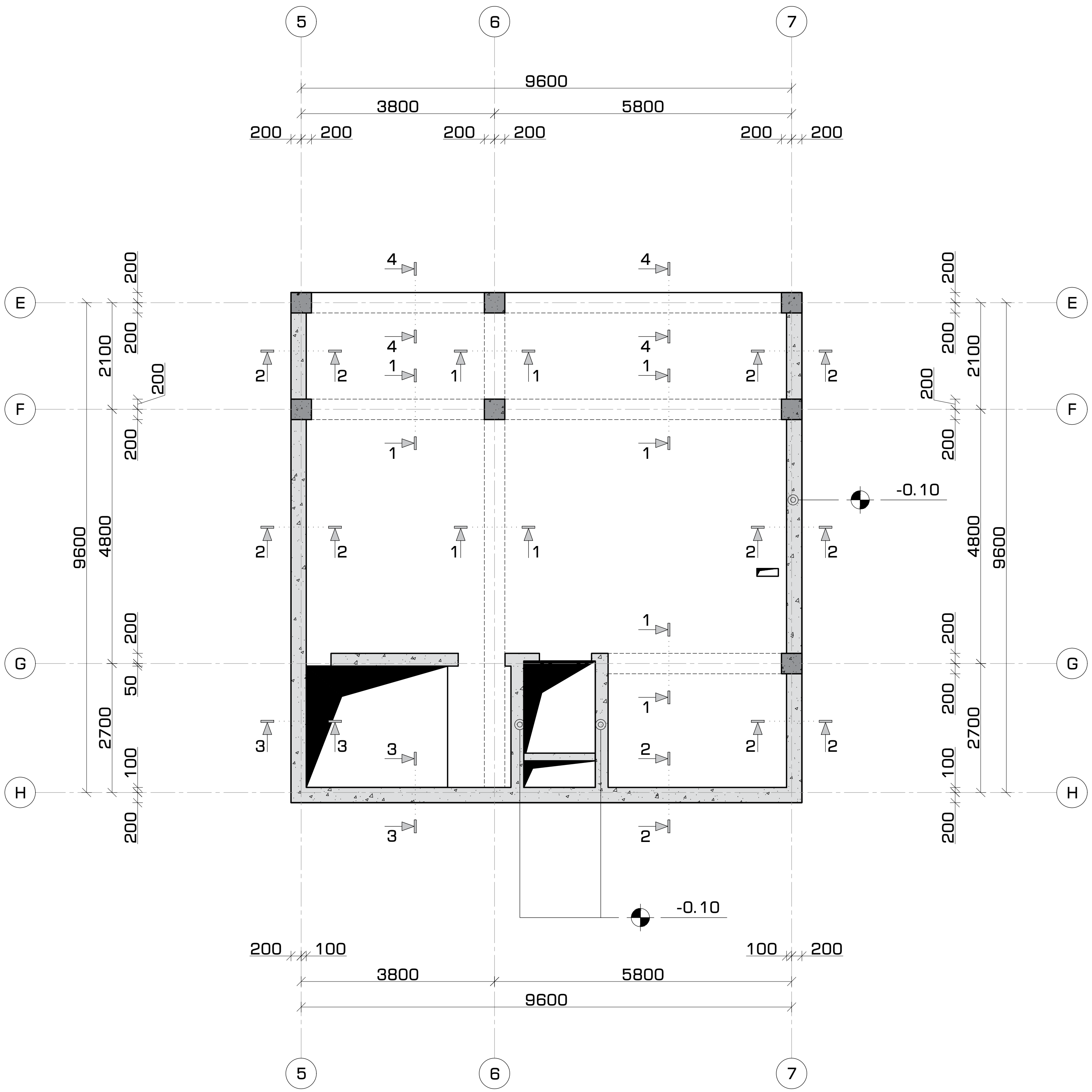

ფორმატი	თარიღი	დაკვეთა #
A3	2021 ივნ.	01 - 21

სახელოსნო N4

შენობის ბლოკები

3 2 1

პირობითი აღნიშვნები

- კონსტრუქციის კონტური
- ღერძის ხაზი
- ამოჭრა კონსტრუქციაში
- საძირკვლის ფილა

შენიშვნები

1. სტრუქტურული ელემენტების დაკვალვა მოხდეს არქიტექტურული და ტექნოლოგიური ნახაზების მიხედვით;
2. იატაკში, სახურავში და კედლებში დასატოვებელი ღიობების ზომები და ადგილმდებარეობა დაზუსტდეს ტექნოლოგიური ნახაზების მიხედვით;
3. კედლების და საძირკვლის ჰიდროიზოლაცია მოხდეს ტექნიკური მოთხოვნების და შესაბამისი პროექტის მიხედვით;
4. კონსტრუქციებში შეტანილი ყველა შესაძლო ცვლილება უნდა შეთანხმდეს პროექტის მთავარ სტრუქტურულ ინჟინერთან.

პროექტის დასახელება და მისამართი

ინდივიდუალური საცხოვრებელი სახლი
სექტორი 15, სახლი N1, 2, 3

ქ. თბილისი, წყნეთი, ბაგების სატყეო ტერიტორია, ნაკვეთი N81, ს.კ. 01.20.01.010.452

პროექტის დამკვეთი

KHMALADZE ARCHITECTS

საპროექტო ორგანიზაცია

შპს. "სახელოსნო N4"

ს/კ: 401988587

მის.: ქ. თბილისი, 0179, ზ. ფალიაშვილის 37

ტელ.: +995 555 577 499

ელ. ფოსტა: info@sn4.ge

საპროექტო ჯგუფი

დირექტორი	[signature]	ი. გოგოხია
ანალიტიკური მოდელირება	[signature]	გ. ცინცაბაძე
შეასრულა	[signature]	გ. მალანია
შეამოწმა	[signature]	ი. გოგოხია

ფურცლის სათაური

გადახურვის გეგმა -3.60 ნიშნულზე
კვეთების მარკირების გეგმა

სტადია	ფურცლები	გვერდი
DE	H(2)	SE -201

ფორმატი	თარიღი	დაკვეთა #
A3	2021 ივნ3.	01 - 21

სახელოსნო N4

შენობის ბლოკები

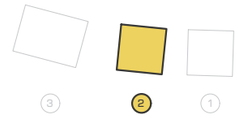

პირობითი აღნიშვნები

- კონსტრუქციის კონტური
- ღერძის ხაზი
- ამოძრა კონსტრუქციაში
- საძირკვლის ფილა

გადახურვის გეგმა -3.60 ნიშნულზე
ქვედა და ზედა შრეების არმირება ძირითადი
ბადეებით
მ. 1:100

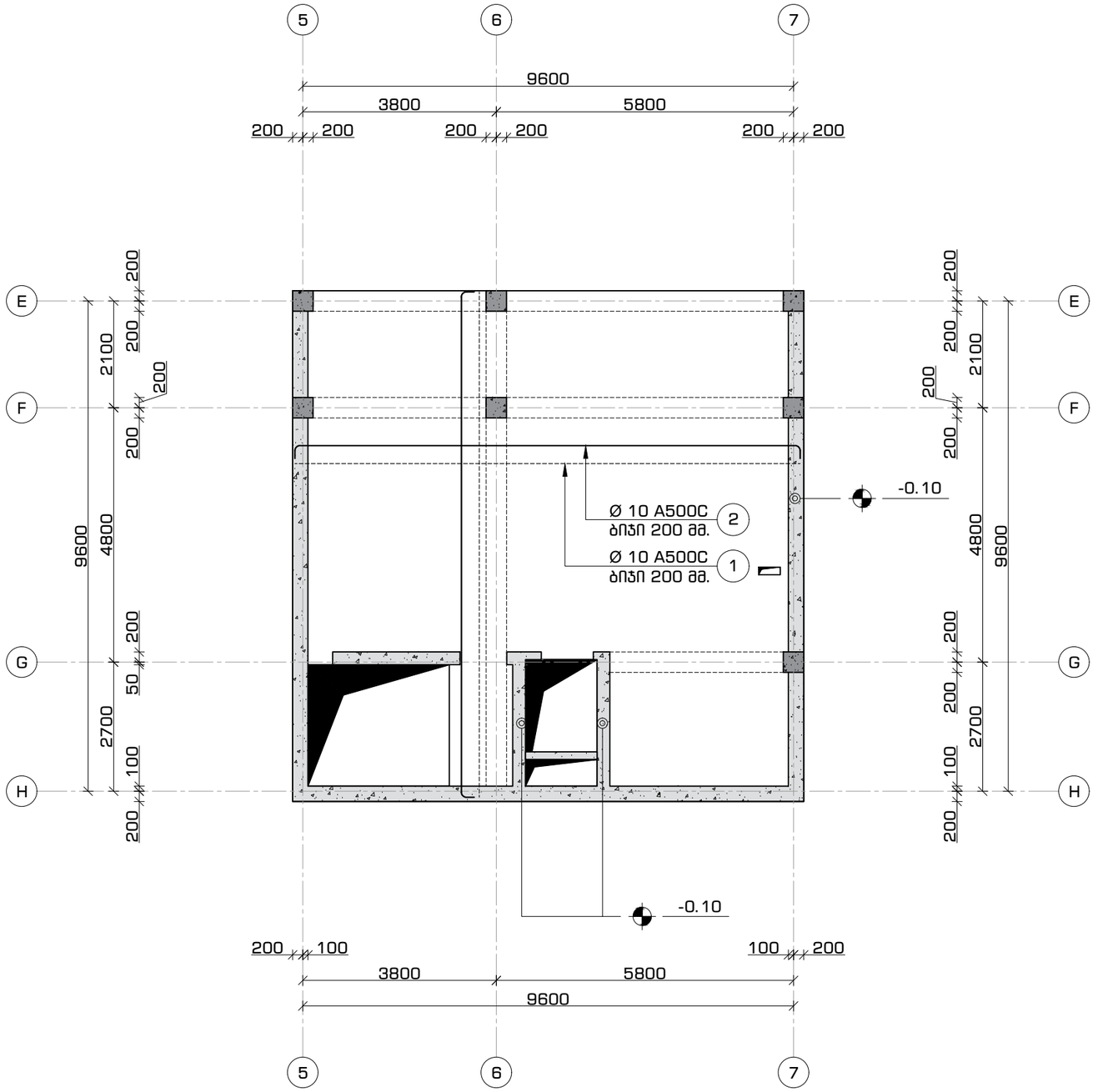

შენიშვნები

1. სტრუქტურული ელემენტების დაკვალვა მოხდეს არქიტექტურული და ტექნოლოგიური ნახაზების მიხედვით;
2. იატაკში, სახურავში და კედლებში დასატოვებელი ღიობების ზომები და ადგილმდებარეობა დაზუსტდეს ტექნოლოგიური ნახაზების მიხედვით;
3. კედლების და საძირკვლის ჰიდროიზოლაცია მოხდეს ტექნიკური მოთხოვნების და შესაბამისი პროექტის მიხედვით;
4. კონსტრუქციებში შეტანილი ყველა შესაძლო ცვლილება უნდა შეთანხმდეს პროექტის მთავარ სტრუქტურულ ინჟინერთან.

პროექტის დასახელება და მისამართი

ინდივიდუალური საცხოვრებელი სახლი
სექტორი 15, სახლი N1, 2, 3

ქ. თბილისი, წყნეთი, ბაგების სატყეო ტერიტორია, ნაკვეთი N81, ს.კ. 01.20.01.010.452

პროექტის დამკვეთი

KHMALADZE ARCHITECTS

საპროექტო ორგანიზაცია

შპს. "სახელოსნო N4"

ს/კ: 401988587

მის.: ქ. თბილისი, 0179, ზ. ფალიაშვილის 37

ტელ.: +995 555 577 499

ელ. ფოსტა: info@sn4.ge

საპროექტო ჯგუფი

დირექტორი		ი. გოგოხია
ანალიტიკური მოდელირება		ბ. ცინცაბაძე
შესრულა		ბ. მალანია
შეამოწმა		ი. გოგოხია

ფურცლის სათაური

გადახურვის გეგმა -3.60 ნიშნულზე
ქვედა და ზედა შრეების არმირება ძირითადი ბადეებით

სტადია	ფურცლები	გვერდი
DE	H(2)	SE -202

გადახურვის მოწყობა -3.60 ნიშნულებზე
კვეთი 1-1
მ. 1:16

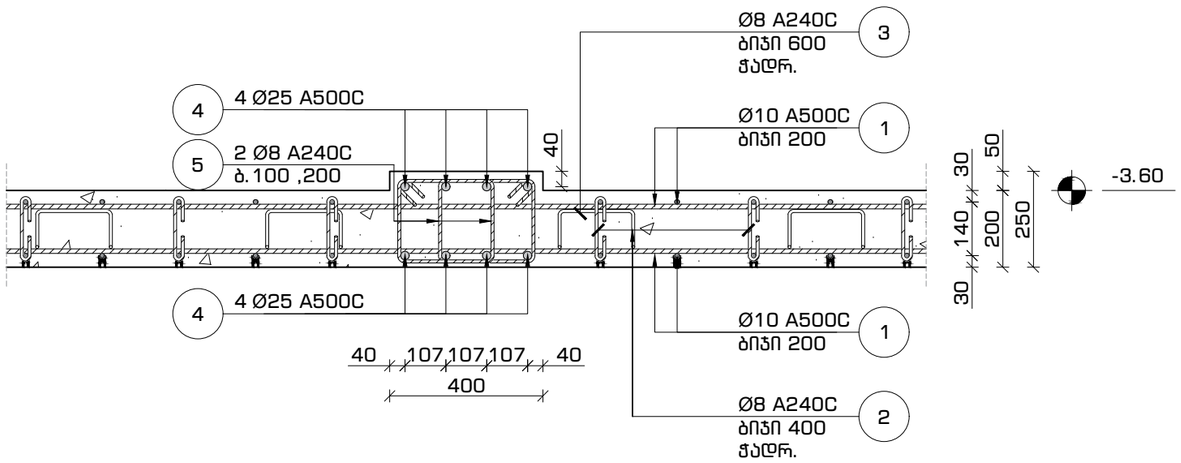

გადახურვის მოწყობა -3.60 ნიშნულებზე
კვეთი 3-3
მ. 1:16

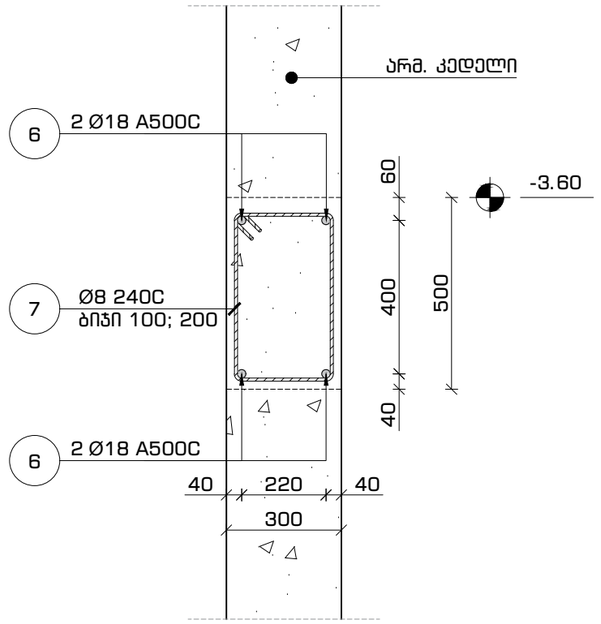

გადახურვის მოწყობა -3.60 ნიშნულებზე
კვეთი 2-2
მ. 1:16

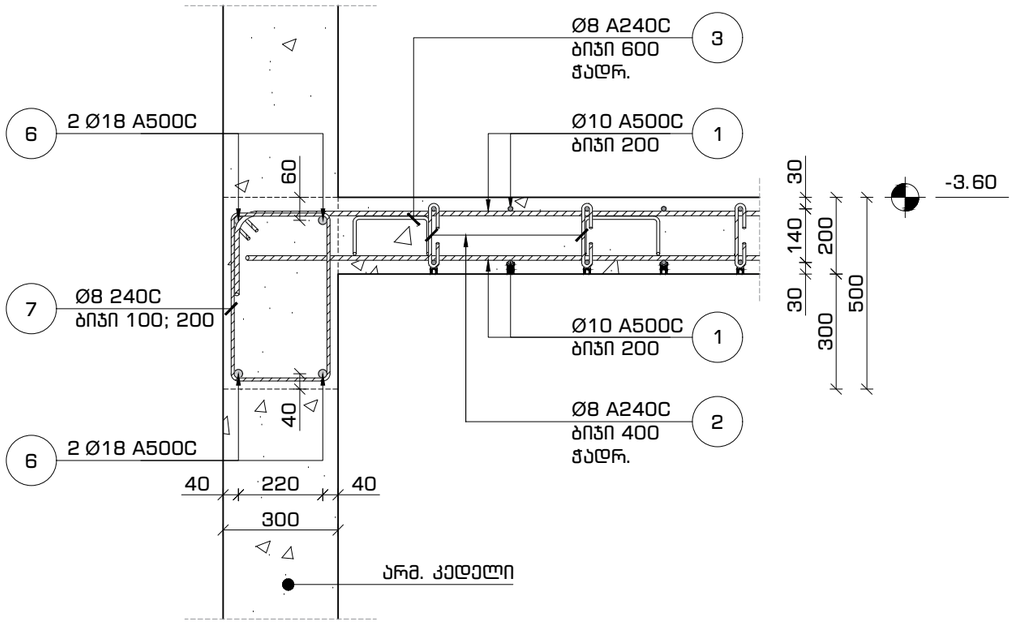

გადახურვის მოწყობა -3.60 ნიშნულებზე
კვეთი 4-4
მ. 1:16

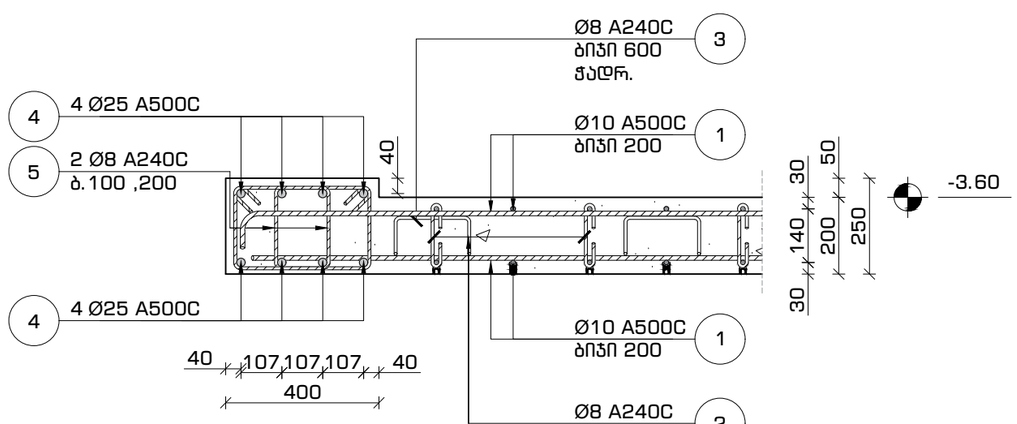

ფორმატი	თარიღი	დაკვეთა #
A3	2021 იან3.	01 - 21

სახელოსნო N4

შენობის ბლოკები

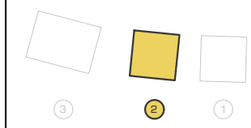

პირობითი აღნიშვნები

- კონსტრუქციის კონტური
- ღერძის ხაზი
- ამოჭრა კონსტრუქციაში
- საძირკვლის ფილა

შენიშვნები

1. სტრუქტურული ელემენტების დაკვალება მოხდეს არქიტექტურული და ტექნოლოგიური ნახაზების მიხედვით;
2. იატაკში, სახურავში და კედლებში დასატოვებელი ღიობების ზომები და ადგილმდებარეობა დაზუსტდეს ტექნოლოგიური ნახაზების მიხედვით;
3. კედლების და საძირკვლის ჰიდროიზოლაცია მოხდეს ტექნიკური მოთხოვნების და სქემატური პროექტის მიხედვით;
4. კონსტრუქციები შეტანილი ყველა შესაძლო ცვლილება უნდა შეთანხმდეს პროექტის მთავარ სტრუქტურულ ინჟინერთან.

პროექტის დასახელება და მისამართი

ინდივიდუალური საცხოვრებელი სახლი
სექტორი 15, სახლი N1, 2, 3

ქ. თბილისი, წყნეთი, ბაბების სადყეო ტერიტორია, ნაკვეთი N81, ს.კ. 01.20.01.010.452

პროექტის დამკვეთი

KHMALADZE ARCHITECTS

საპროექტო ორგანიზაცია

შპს. "სახელოსნო N4"

ს/კ: 401988587

მის.: ქ. თბილისი, 0179, ზ. ფალიაშვილის 37

ტელ.: +995 555 577 499

ელ. ფოსტა: info@sn4.ge

საპროექტო ჯგუფი

დირექტორი		ი. გოგოხია
ანალიტიკური მოდელირება		გ. ცინცაბაძე
შემსრულა		გ. მალანია
შემამოწმა		ი. გოგოხია

ფურცლის სათაური

გადახურვის მოწყობა -3.60 ნიშნულებზე
კვეთი 1-1, 2-2, 3-3, 4-4

სტადია	ფურცლები	გვერდი
DE	H(2)	SE -203

ეროვნული ბიბლიოთეკა N4

ფორმატი	თარიღი	ფურცლების #
A3	2021 წ.ნ3.	01 - 21

არქიტექტურული ნაწილი

ექსპლიკაცია

ნიშანი	ნახატი	შენიშვნა
1		
2		
3		

ნახატის ფრაგმენტის ადგილმდებარეობა

ნახატის ფრაგმენტის აღნიშვნა

- ფრაგმენტის ნახატის ნომერი
- ფრაგმენტის ნახატის ნომერი (ფრაგმენტის ნახატის ნომერი)

პოზიცია #7
მ. 1:10

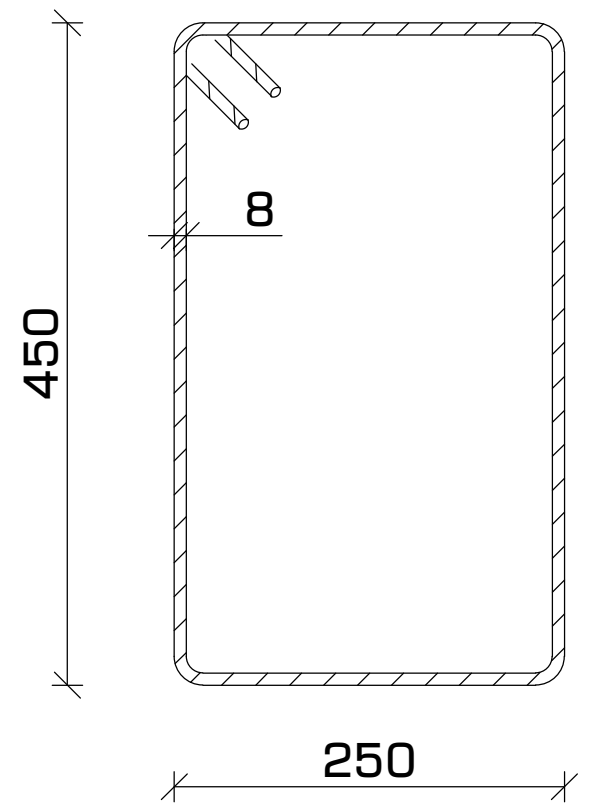

პოზიცია #5
მ. 1:10

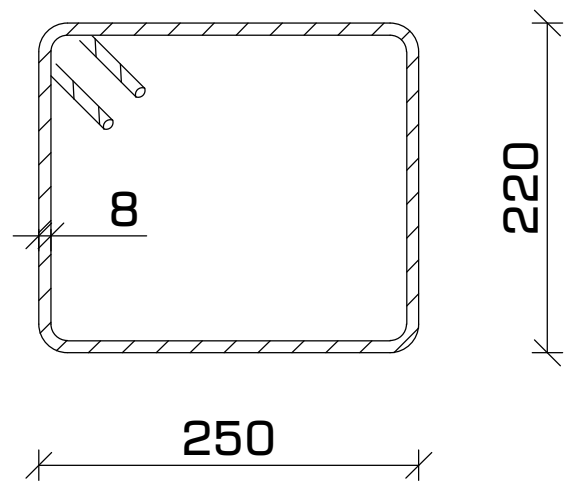

პოზიცია #2
მ. 1:10

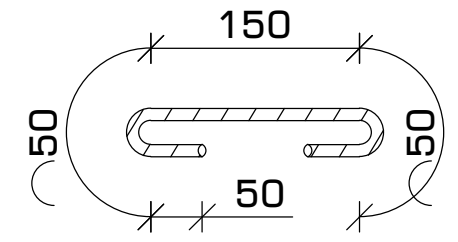

პოზიცია #3
მ. 1:10

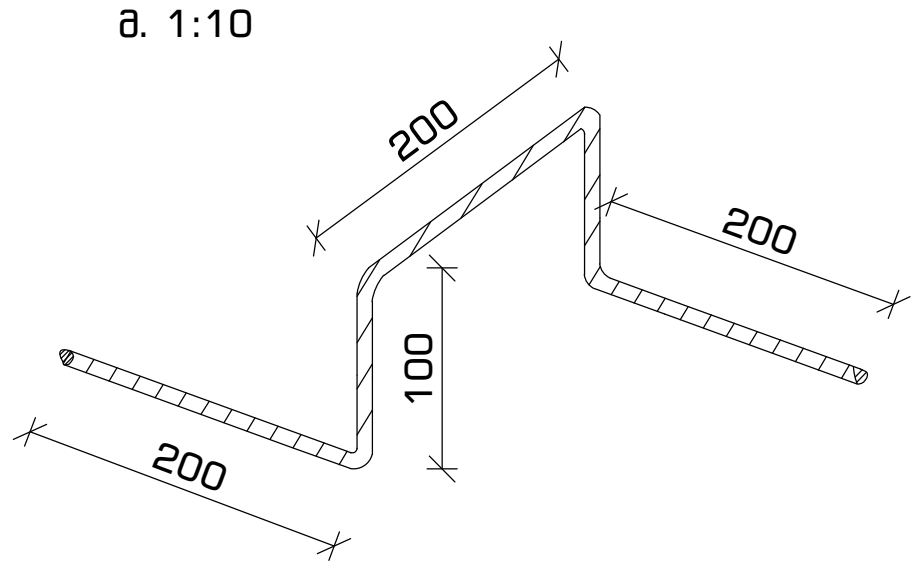

მასალათა სპეციფიკაცია

დასახელება	პოზ.	ნორმ.	ø	L	n	n*L	ø	n*L	q	კგ		ბეტონი (მ^3)
			მმ	მმ	ცალი	მმ	მმ	მ	კგ	A240C	A500C	B-25 მ 300
გადახურვის ფილა და რიგელები -3.60 ნიშნულზე	1	ГОСТ 5781-82*	ø 10 A500C	---	---	1,980	ø 8 A240C	1,295	0.39	511	---	23
	2		ø 8 A240C	350	565	198	ø 10 A500C	1,980	0.62	---	1,220	
	3		ø 8 A240C	800	385	308	ø 18 A500C	130	2.00	---	260	
	4		ø 25 A500C	---	---	290	ø 25 A500C	290	3.85	---	1,118	
	5		ø 8 A240C	1,090	440	480						
	6		ø 18 A500C	---	---	130						
	7		ø 8 A240C	1,550	200	310			ჯამი	511	2,598	

ფორმატი	თარიღი	დაკვეთა #
A3	2021 იანვ.	01 - 21

სახელოსნო N4

შენობის ბლოკები

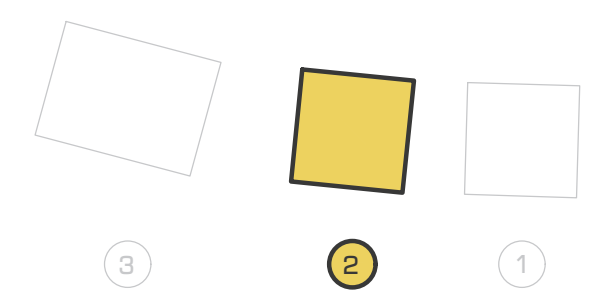

პირობითი აღნიშვნები

- კონსტრუქციის კონტური
- ღერძის ხაზი
- ამოჭრა კონსტრუქციაში
- საძირკვლის ფილა

შენიშვნები

1. სტრუქტურული ელემენტების დაკვალვა მოხდეს არქიტექტურული და ტექნოლოგიური ნახაზების მიხედვით;
2. იატაკში, სახურავში და კედლებში დასატოვებელი ღიობების ზომები და ადგილმდებარეობა დაზუსტდეს ტექნოლოგიური ნახაზების მიხედვით;
3. კედლების და საძირკვლის ჰიდროიზოლაცია მოხდეს ტექნიკური მოთხოვნების და შესაბამისი პროექტის მიხედვით;
4. კონსტრუქციებში შეტანილი ყველა შესაძლო ცვლილება უნდა შეთანხმდეს პროექტის მთავარ სტრუქტურულ ინჟინერთან.

პროექტის დასახელება და მისამართი

ინდივიდუალური საცხოვრებელი სახლი
სექტორი 15, სახლი N1, 2, 3

ქ. თბილისი, წყნეთი, ბაგების სატყეო ტერიტორია, ნაკვეთი N81, ს.კ. 01.20.01.010.452

პროექტის დამკვეთი

KHMALADZE ARCHITECTS

საპროექტო ორგანიზაცია

შპს. "სახელოსნო N4"
ს/კ: 401988587
მის.: ქ. თბილისი, 0179, ზ. ფალიაშვილის 37
ტელ.: +995 555 577 499
ელ. ფოსტა: info@sn4.ge

საპროექტო ჯგუფი

დირექტორი	[signature]	ი. გოგოხია
ანალიტიკური მოდელირება	[signature]	გ. ცინცაბაძე
შეასრულა	[signature]	გ. მალანია
შეამოწმა	[signature]	ი. გოგოხია

ფურცლის სათაური

პოზიციები და სპეციფიკაცია

სტადია	ფურცლები	გვერდი
DE	H(2)	SE -205

ფორმატი	თარიღი	დაკვეთა #
A3	2021 ივნ3.	01 - 21

სახელოსნო N4

შენობის ბლოკები

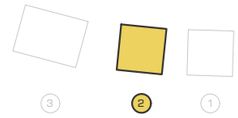

პირობითი აღნიშვნები

- კონსტრუქციის კონტური
- ღერძის ხაზი
- ამოძრა კონსტრუქციაში
- საძირკვლის ფილა

შენიშვნები

1. სტრუქტურული ელემენტების დაკვალება მოხდეს არქიტექტურული და ტექნოლოგიური ნახაზების მიხედვით;
2. იატაკში, სახურავში და კედლებში დასატოვებელი ღიობების ზომები და ადგილმდებარეობა დაზუსტდეს ტექნოლოგიური ნახაზების მიხედვით;
3. კედლების და საძირკვლის ჰიდროიზოლაცია მოხდეს ტექნიკური მოთხოვნების და შესაბამისი პროექტის მიხედვით;
4. კონსტრუქციებში შეტანილი ყველა შესაძლო ცვლილება უნდა შეთანხმდეს პროექტის მთავარ სტრუქტურულ ინჟინერთან.

პროექტის დასახელება და მისამართი

ინდივიდუალური საცხოვრებელი სახლი
სენაკორი 15, სახლი N1, 2, 3

ქ. თბილისი, ნაძალადევის რაიონი, ბაგების სატყეო ტერიტორია, ნაკვეთი N81, ს.კ. 01.20.01.010.452

პროექტის დამკვეთი

KHMALADZE ARCHITECTS

საპროექტო ორგანიზაცია

შპს. "სახელოსნო N4"

ს/კ: 401988587

მის.: ქ. თბილისი, 0179, ზ. ფალიაშვილის 37

ტელ.: +995 555 577 499

ელ. ფოსტა: info@sn4.ge

საავტორო ჯგუფი

დირექტორი		ი. გოგოხია
ანალიტიკური მოდელირება		გ. ცინცაბაძე
შესრულა		გ. მალანია
შეამოწმა		ი. გოგოხია

ფურცლის სათაური

გადახურვის გეგმა -3.60 ნიშნულზე
არმირებული კედლების მარკირების გეგმა

სტადია	ფურცლები	გვერდი
DE	H(2)	SE -206

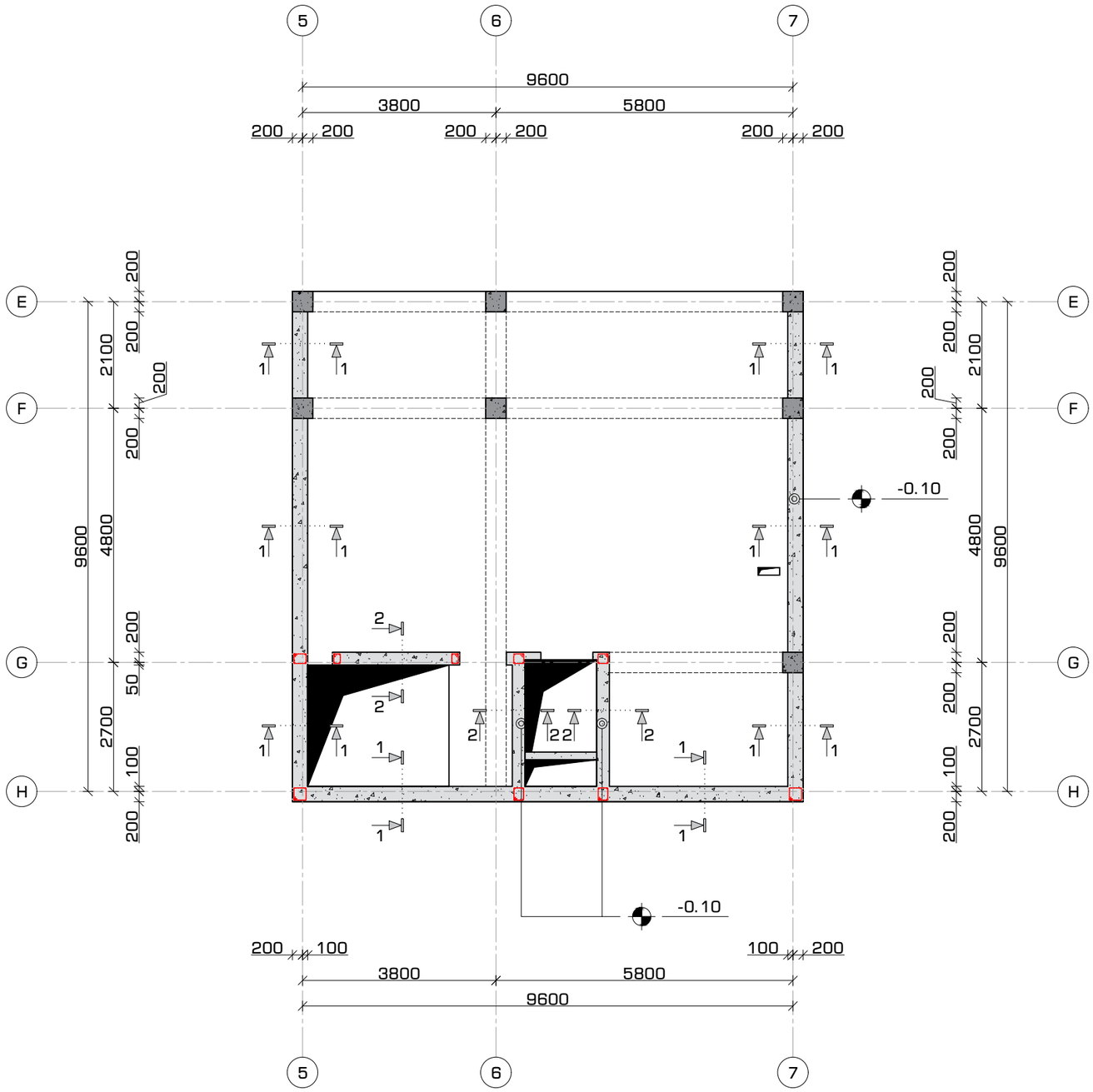

არმირებული კედლის მოწყობა
300 მმ. სისქის კედლის პრინციპული კვეთი #1
მ. 1:25

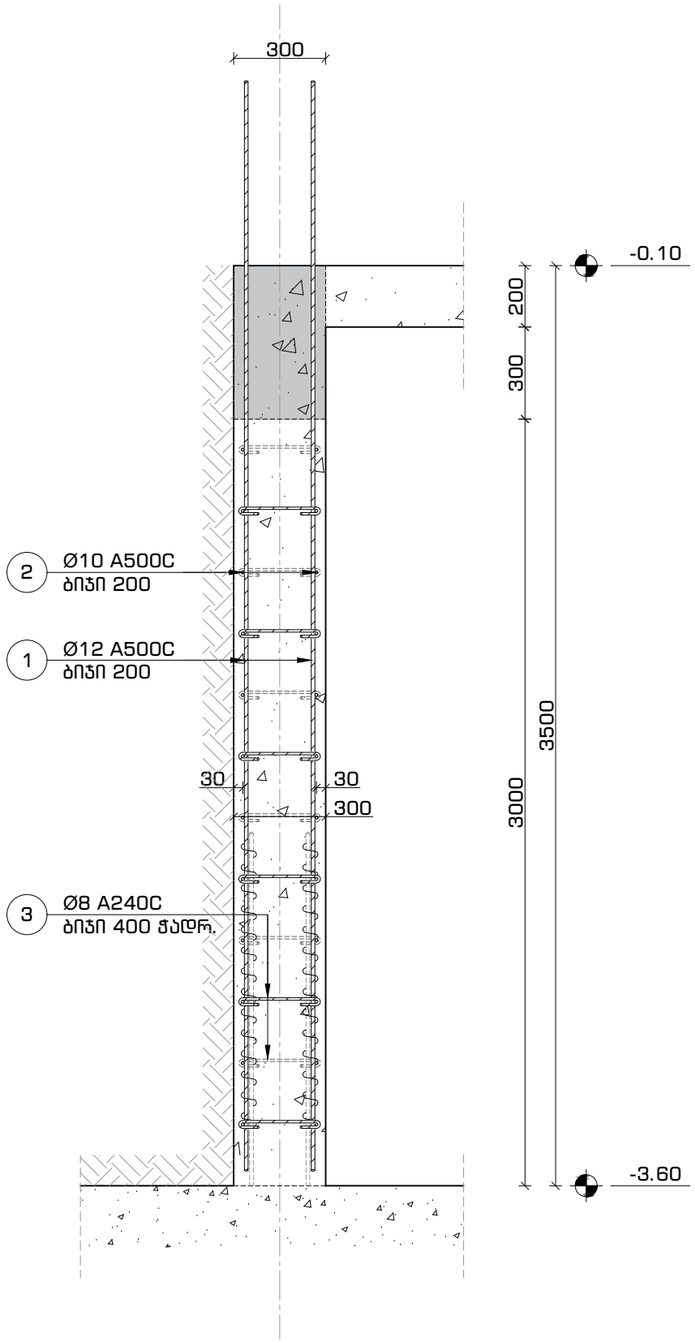

არმირებული კედლის მოწყობა
250 მმ. სისქის კედლის პრინციპული კვეთი #2
მ. 1:25

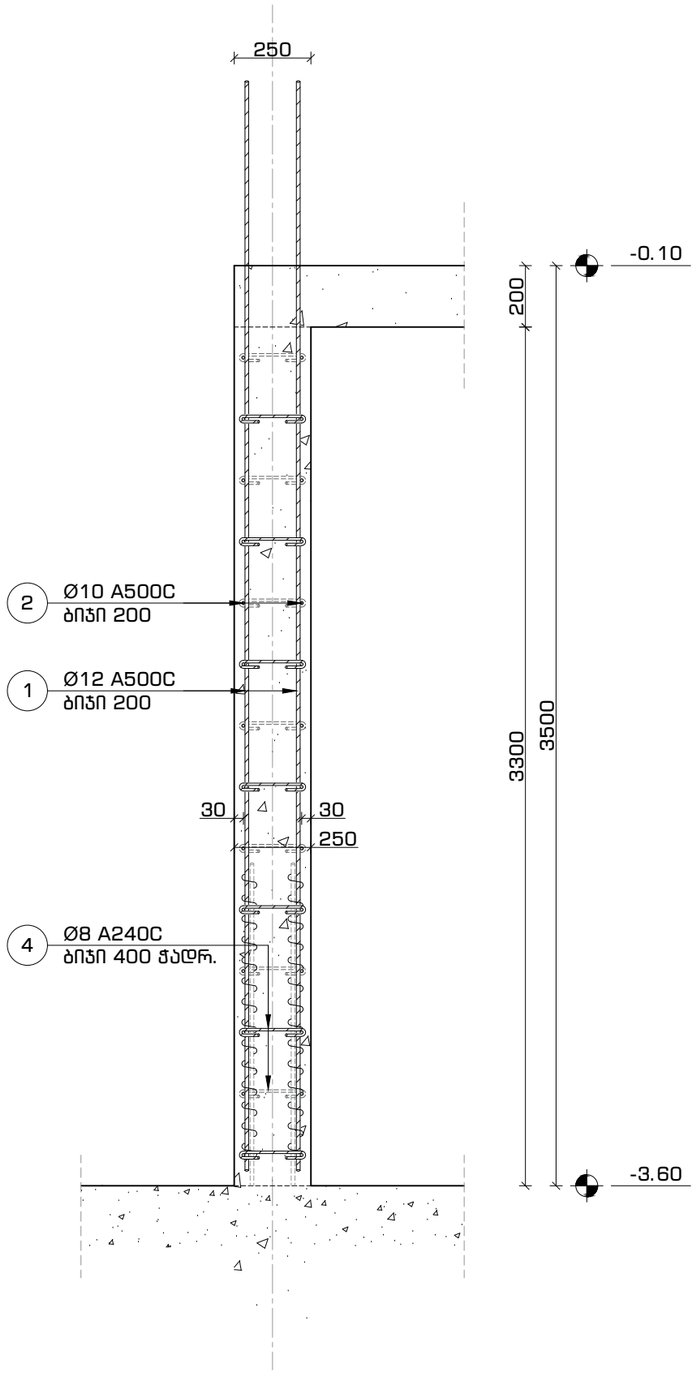

ფორმატი	თარიღი	დაკვეთა #
A3	2021 ი.ნ63.	01 - 21

სახელოსნო N4

შენობის ბლოკები

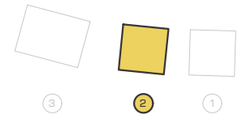

პირობითი აღნიშვნები

- კონსტრუქციის კონტური
- ღერძის ხაზი
- ამოძრა კონსტრუქციაში
- საძირკვლის ფილა

შენიშვნები

1. სტრუქტურული ელემენტების დაკვალვა მოხდეს არქიტექტურული და ტექნოლოგიური ნახაზების მიხედვით;
2. ჩატაკში, სახურავში და კედლებში დასატოვებელი ღიობების ზომები და ადგილმდებარეობა დაზუსტდეს ტექნოლოგიური ნახაზების მიხედვით;
3. კედლების და საძირკვლის ჰიდროიზოლაცია მოხდეს ტექნიკური მოთხოვნების და შესაბამისი პროექტის მიხედვით;
4. კონსტრუქციებში შეტანილი ყველა შესაძლო ცვლილება უნდა შეთანხმდეს პროექტის მთავარ სტრუქტურულ ინჟინერთან.

პროექტის დასახელება და მისამართი

ინდივიდუალური საცხოვრებელი სახლი
სექტორი 15, სახლი N1, 2, 3

ქ. თბილისი, ნაძალადევის რაიონი, ბაგების სატყეო ტერიტორია, ნაკვეთი N81, ს.კ. 01.20.01.010.452

პროექტის დამკვეთი

KHMALADZE ARCHITECTS

საპროექტო ორგანიზაცია

შპს. "სახელოსნო N4"

ს/კ: 401988587

მის.: ქ. თბილისი, 0179, ზ. ფალიაშვილის 37

ტელ.: +995 555 577 499

ელ. ფოსტა: info@sn4.ge

საავტორო ჯგუფი

დირექტორი		ი. გოგოხია
ანალიტიკური მოდელირება		გ. ცინცაბაძე
შემსრულა		გ. მალანია
შემოწმა		ი. გოგოხია

ფურცლის სათაური

არმირებული კედლის მოწყობა
300 მმ. სისქის კედლის პრინციპული კვეთი #1
250 მმ. სისქის კედლის პრინციპული კვეთი #1

სტადია	ფურცლები	გვერდი
DE	H(2)	SE -207

კედლის არმირების პრინციპული კვანძი #1
ჰორიზონტალური კვეთი -3.60 ნიშნულიდან -0.10 ნიშნულამდე
მ. 1:16

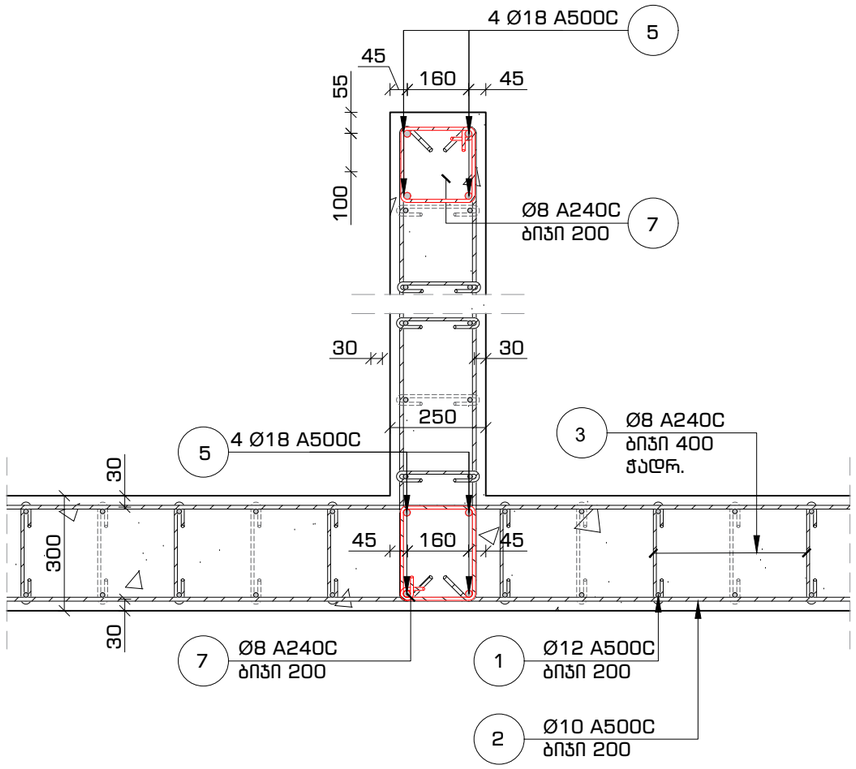

კედლის არმირების პრინციპული კვანძი #2
ჰორიზონტალური კვეთი -3.60 ნიშნულიდან -0.10 ნიშნულამდე
მ. 1:16

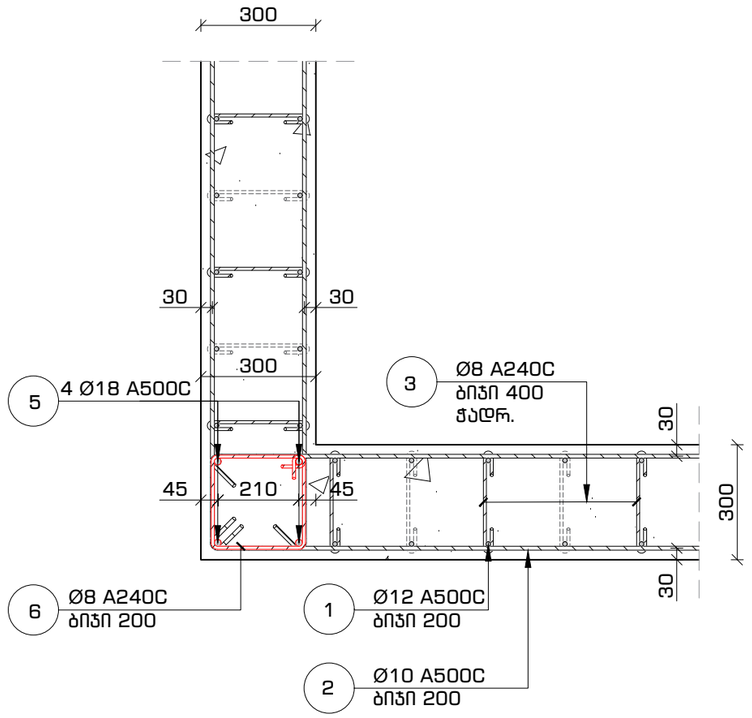

კედლის არმირების პრინციპული კვანძი #3
ჰორიზონტალური კვეთი -3.60 ნიშნულიდან -0.10 ნიშნულამდე
მ. 1:16

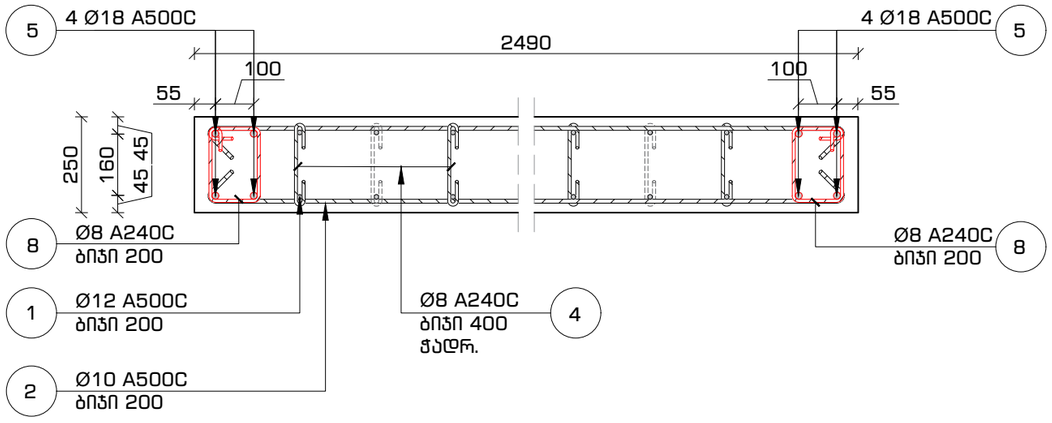

ფორმატი	თარიღი	დაკვეთა #
A3	2021 იან3.	01 - 21

სახელოსნო N4

შენობის ბლოკები

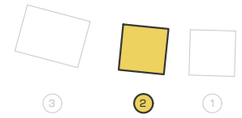

პირობითი აღნიშვნები

კონსტრუქციის კონტური

ღერძის ხაზი

ამოჭრა კონსტრუქციაში

საძირკვლის ფილა

შენიშვნები

1. სტრუქტურული ელემენტების დაკვალვა მოხდეს არქიტექტურული და ტექნოლოგიური ნახაზების მიხედვით;
2. იატაკში, სახურავში და კედლებში დასატოვებელი ღიობების ზომები და ადგილმდებარეობა დაზუსტდეს ტექნოლოგიური ნახაზების მიხედვით;
3. კედლების და საძირკვლის ჰიდროიზოლაცია მოხდეს ტექნიკური მოთხოვნების და შესაბამისი პროექტის მიხედვით;
4. კონსტრუქციებში შეტანილი ყველა შესაძლო ცვლილება უნდა შეთანხმდეს პროექტის მთავარ სტრუქტურულ ინჟინერთან.

პროექტის დასახელება და მისამართი

ინდივიდუალური საცხოვრებელი სახლი
სექტორი 15, სახლი N1, 2, 3

ქ. თბილისი, წყნეთი, ბაბების სატყეო ტერიტორია, ნაკვეთი N81, ს.კ. 01.20.01.010.452

პროექტის დამკვეთი

KHMALADZE ARCHITECTS

საპროექტო ორგანიზაცია

შპს. "სახელოსნო N4"

ს/კ: 401988587

მის.: ქ. თბილისი, 0179, ზ. ფალიაშვილის 37

ტელ.: +995 555 577 499

ელ. ფოსტა: info@sn4.ge

საპროექტო ჯგუფი

დირექტორი		ი. გოგოხია
ანალიტიკური მოდელირება		გ. ცინცაბაძე
შეასრულა		გ. მალანია
შეამოწმა		ი. გოგოხია

ფურცლის სათაური

კედლის არმირების პრინციპული კვანძი #1,2,3
ჰორიზონტალური კვეთი -3.60 ნიშნულიდან -0.10 ნიშნულამდე

სტადია	ფურცლები	გვერდი
DE	H(2)	SE -208

ვერტიკალური კვეთი
-3.60 ნიშნულიდან -0.10 ნიშნულამდე
მ. 1:20

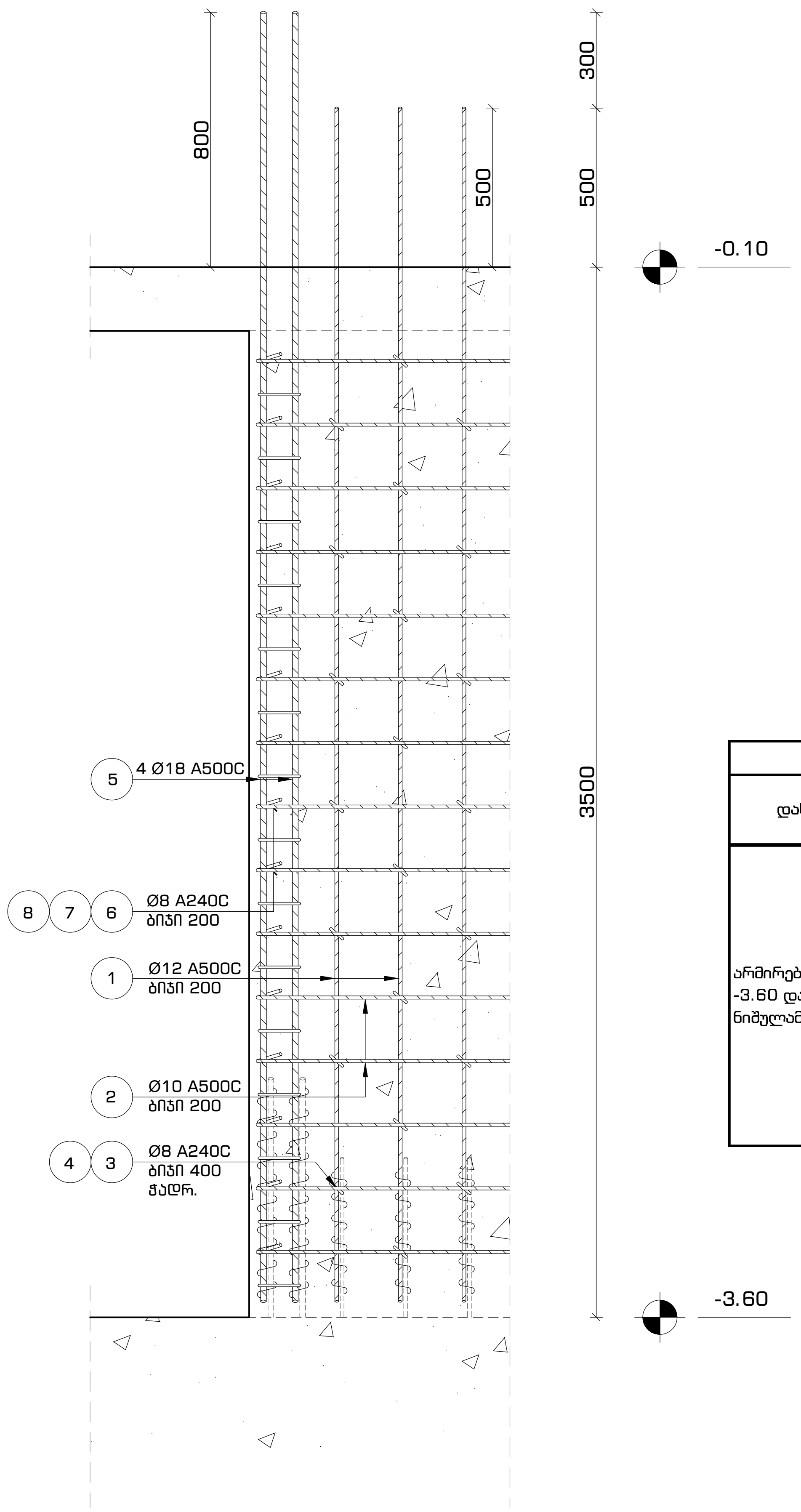

პოზიცია #3
მ.1:16

პოზიცია #4
მ.1:16



პოზიცია #6
მ. 1:10

პოზიცია #7
მ. 1:10

პოზიცია #8
მ. 1:10

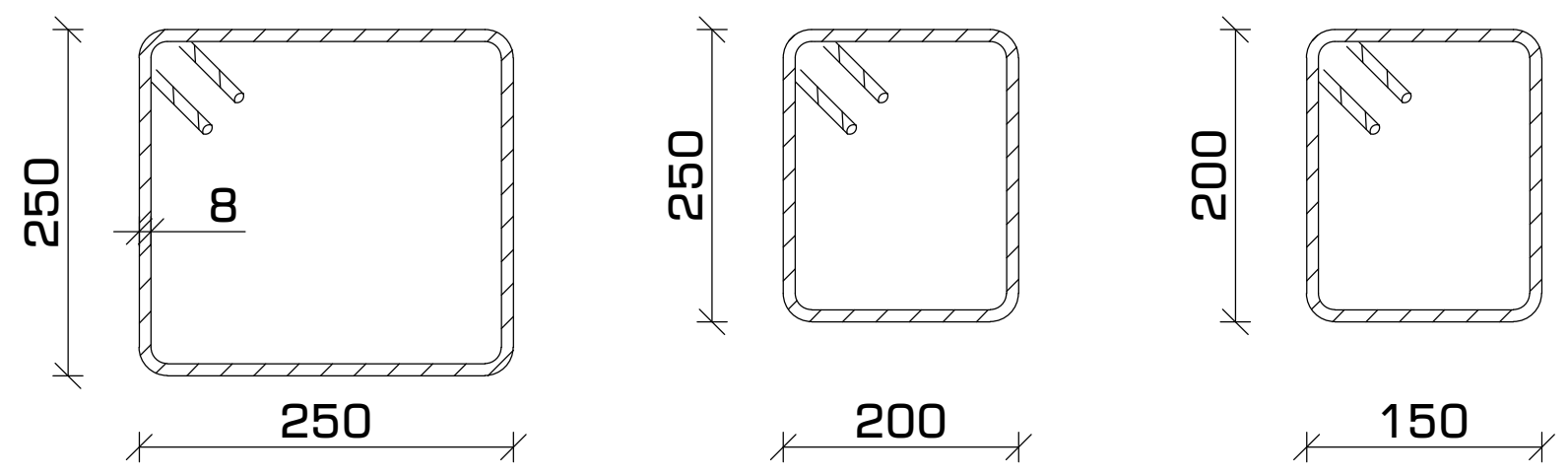

მასალათა სპეციფიკაცია												
დასახელება	პოზ.	ნორმ.	Ø	L	n	n*L	Ø	n*L	q	კგ		ბეტონი ($მ^3$)
			მმ	მმ	ცალი	მმ	მმ	მ	კგ	A240C	A500C	B-25 მ 300
არმირებული კედლები -3.60 დან -0.10 ნიშულამდე	1	ГОСТ 5781-82*	Ø 12 A500C	---	---	1,354	Ø 8 A240C	458	0.39	180.49	---	32.2
	2		Ø 10 A500C	---	---	1,231	Ø 10 A500C	1,231	0.62	---	759	
	3		Ø 8 A240C	450	530	239	Ø 12 A500C	1,354	0.89	---	1201	
	4		Ø 8 A240C	400	180	72	Ø 18 A500C	144	2.00	---	288	
	5		Ø 18 A500C	4,000	36	144						
	6		Ø 8 A240C	1,200	45	54						
	7		Ø 8 A240C	1,100	60	66						
	8		Ø 8 A240C	900	30	27						
									ჯამი	180	2,247	

ფორმატი	თარიღი	დაკვეთა #
A3	2021 ივნ.	01 - 21

სახელოსნო N4

შენობის ბლოკები

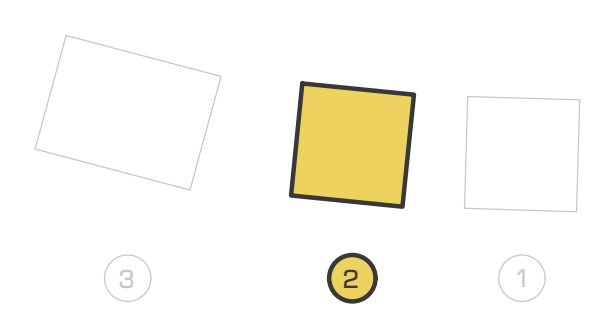

პირობითი აღნიშვნები

- კონსტრუქციის კონტური
- ღერძის ხაზი
- ამოჭრა კონსტრუქციაში
- საძირკვლის ფილა

შენიშვნები

1. სტრუქტურული ელემენტების დაკვალვა მოხდეს არქიტექტურული და ტექნოლოგიური ნახაზების მიხედვით;
2. იატაკში, სახურავში და კედლებში დასატოვებელი ღიობების ზომები და ადგილმდებარეობა დაზუსტდეს ტექნოლოგიური ნახაზების მიხედვით;
3. კედლების და საძირკვლის ჰიდროიზოლაცია მოხდეს ტექნიკური მოთხოვნების და შესაბამისი პროექტის მიხედვით;
4. კონსტრუქციებში შეტანილი ყველა შესაძლო ცვლილება უნდა შეთანხმდეს პროექტის მთავარ სტრუქტურულ ინჟინერთან.

პროექტის დასახელება და მისამართი

ინდივიდუალური საცხოვრებელი სახლი
სექტორი 15, სახლი N1, 2, 3

ქ. თბილისი, წყნეთი, ბაგების სატყეო ტერიტორია, ნაკვეთი N81, ს.კ. 01.20.01.010.452

პროექტის დამკვეთი

KHMALADZE ARCHITECTS

საპროექტო ორგანიზაცია

შპს. "სახელოსნო N4"

ს/კ: 401988587

მის.: ქ. თბილისი, 0179, ზ. ფალიაშვილის 37

ტელ.: +995 555 577 499

ელ. ფოსტა: info@sn4.ge

საპროექტო ჯგუფი

დირექტორი	ი. გოგოხია
ანალიტიკური მოდელირება	გ. ცინცაბაძე
შეასრულა	გ. მალანია
შეამოწმა	ი. გოგოხია

ფურცლის სათაური

ვერტიკალური კვეთი -3.60 ნიშნულიდან -0.10 ნიშნულამდე და სპეციფიკაცია

სტადია	ფურცლები	გვერდი
DE	H(2)	SE -209

გადახურვის გეგმა -0.10 ნიშნულზე
კვეთების მარკირების გეგმა
მ. 1:100

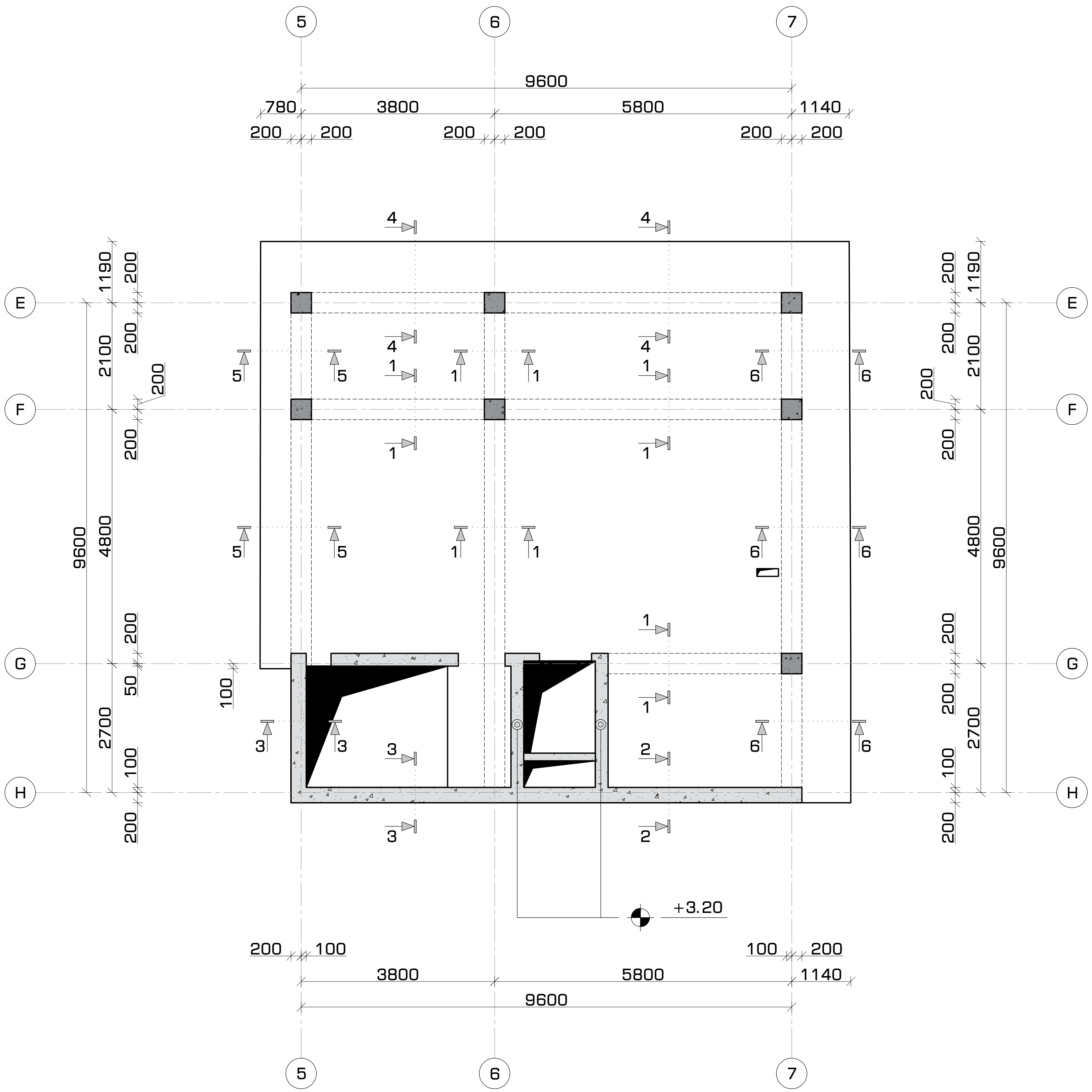

ფორმატი	თარიღი	დაკვეთა #
A3	2021 იანვ.	01 - 21

სახელოსნო №4

შენობის ბლოკები

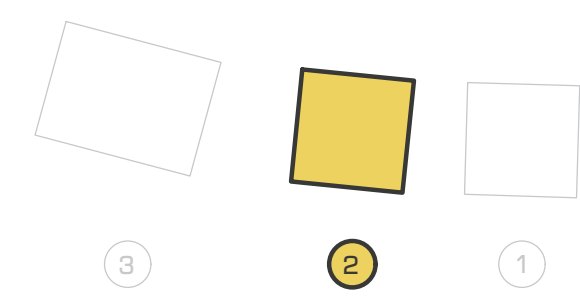

პირობითი აღნიშვნები

- კონსტრუქციის კონტური
- ღერძის ხაზი
- ამოჭრა კონსტრუქციაში
- საძირკვლის ფილა

შენიშვნები

1. სტრუქტურული ელემენტების დაკვალვა მოხდეს არქიტექტურული და ტექნოლოგიური ნახაზების მიხედვით;
2. იატაკში, სახურავში და კედლებში დასატოვებელი ღიობების ზომები და ადგილმდებარეობა დაზუსტდეს ტექნოლოგიური ნახაზების მიხედვით;
3. კედლების და საძირკვლის ჰიდროიზოლაცია მოხდეს ტექნიკური მოთხოვნების და შესაბამისი პროექტის მიხედვით;
4. კონსტრუქციებში შეტანილი ყველა შესაძლო ცვლილება უნდა შეთანხმდეს პროექტის მთავარ სტრუქტურულ ინჟინერთან.

პროექტის დასახელება და მისამართი

ინდივიდუალური საცხოვრებელი სახლი
სექტორი 15, სახლი N1, 2, 3

ქ. თბილისი, წყნეთი, ბაგების სატყეო ტერიტორია,
ნაკვეთი N81, ს.კ. 01.20.01.010.452

პროექტის დამკვეთი

KHMALADZE ARCHITECTS

საპროექტო ორგანიზაცია

შპს. "სახელოსნო N4"

ს/კ: 401988587

მის.: ქ. თბილისი, 0179, ზ. ფალიაშვილის 37

ტელ.: +995 555 577 499

ელ. ფოსტა: info@sn4.ge

საპროექტო ჯგუფი

დირექტორი	[signature]	ი. გოგოხია
ანალიტიკური მოდელირება	[signature]	გ. ცინცაბაძე
შეასრულა	[signature]	გ. მალანია
შეამოწმა	[signature]	ი. გოგოხია

ფურცლის სათაური

გადახურვის გეგმა -0.10 ნიშნულზე კვეთების მარკირების გეგმა

სტადია	ფურცლები	გვერდი
DE	H(2)	SE -210

ფორმატი	თარიღი	დაკვეთა #
A3	2021 იანვ.	01 - 21

სახელოსნო N4

გადახურვის გეგმა -0.10 ნიშნულზე ქვედა და ზედა შრეების არმირება ძირითადი ბადეებით

მ. 1:100

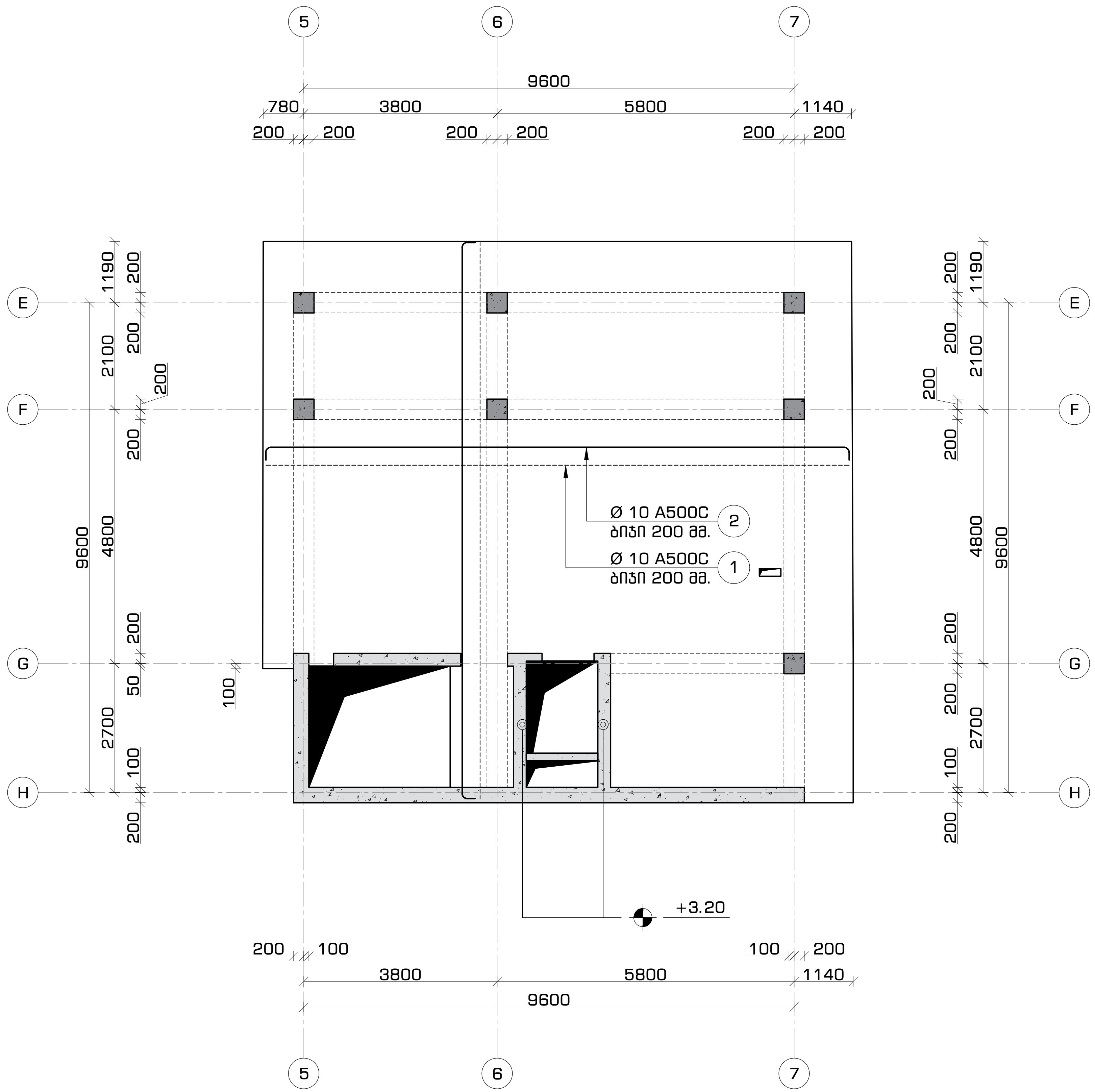

შენობის ბლოკები

3 2 1

პირობითი აღნიშვნები

- კონსტრუქციის კონტური
- ღერძის ხაზი
- ამოჭრა კონსტრუქციაში
- საძირკვლის ფილა

შენიშვნები

1. სტრუქტურული ელემენტების დაკვალვა მოხდეს არქიტექტურული და ტექნოლოგიური ნახაზების მიხედვით;
2. იატაკში, სახურავში და კედლებში დასატოვებელი ღიობების ზომები და ადგილმდებარეობა დაზუსტდეს ტექნოლოგიური ნახაზების მიხედვით;
3. კედლების და საძირკვლის ჰიდროიზოლაცია მოხდეს ტექნიკური მოთხოვნების და შესაბამისი პროექტის მიხედვით;
4. კონსტრუქციებში შეტანილი ყველა შესაძლო ცვლილება უნდა შეთანხმდეს პროექტის მთავარ სტრუქტურულ ინჟინერთან.

პროექტის დასახელება და მისამართი

ინდივიდუალური საცხოვრებელი სახლი
სექტორი 15, სახლი N1, 2, 3

ქ. თბილისი, წყნეთი, ბაგების სატყეო ტერიტორია, ნაკვეთი N81, ს.კ. 01.20.01.010.452

პროექტის დამკვეთი

KHMALADZE ARCHITECTS

საპროექტო ორგანიზაცია

შპს. "სახელოსნო N4"

ს/კ: 401988587

მის.: ქ. თბილისი, 0179, ზ. ფალიაშვილის 37

ტელ.: +995 555 577 499

ელ. ფოსტა: info@sn4.ge

საპროექტო ჯგუფი

დირექტორი	[signature]	ი. გოგოხია
ანალიტიკური მოდელირება	[signature]	გ. ცინცაბაძე
შეასრულა	[signature]	გ. მალანია
შეამოწმა	[signature]	ი. გოგოხია

ფურცლის სათაური

გადახურვის გეგმა -0.10 ნიშნულზე ქვედა და ზედა შრეების არმირება ძირითადი ბადეებით

სტადია	ფურცლები	გვერდი
DE	H(2)	SE -211

გადახურვის მოწყობა -0.10 ნიშნულებზე
კვეთი 1-1
მ. 1:16

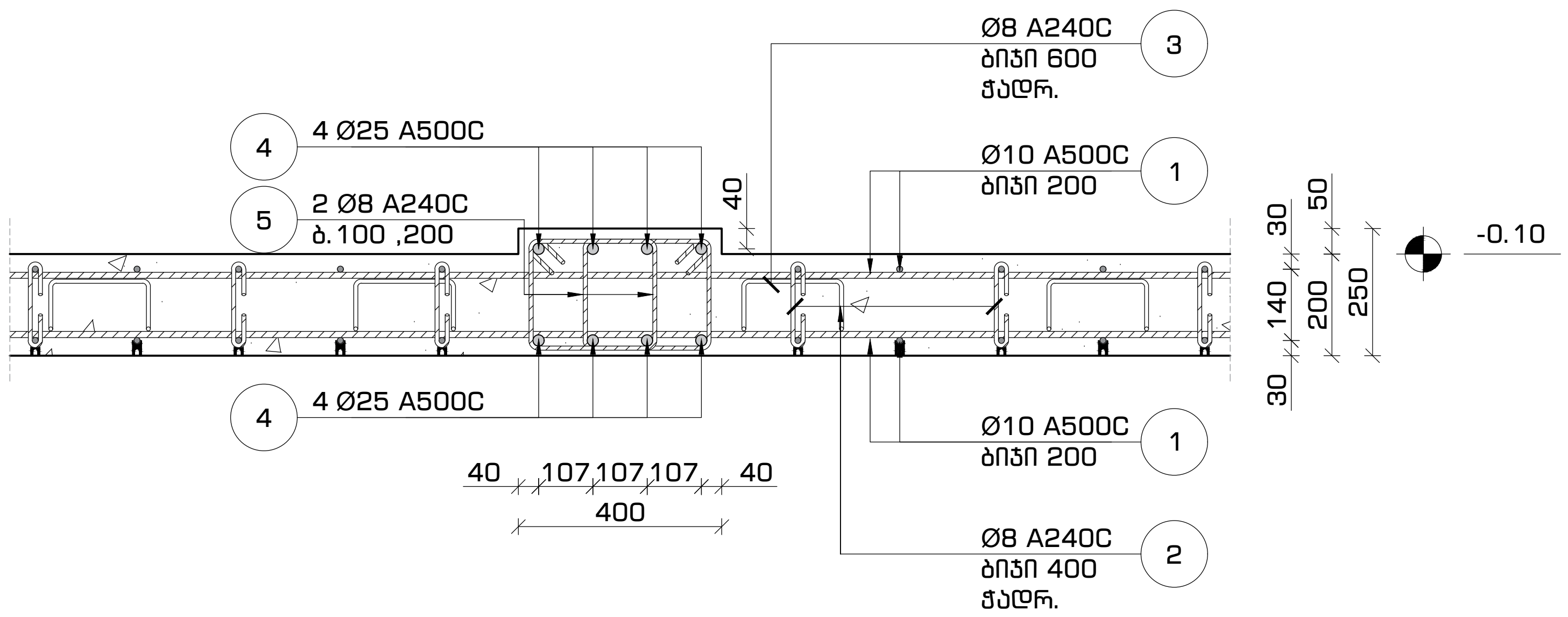

გადახურვის მოწყობა -0.10 ნიშნულებზე
კვეთი 3-3
მ. 1:16

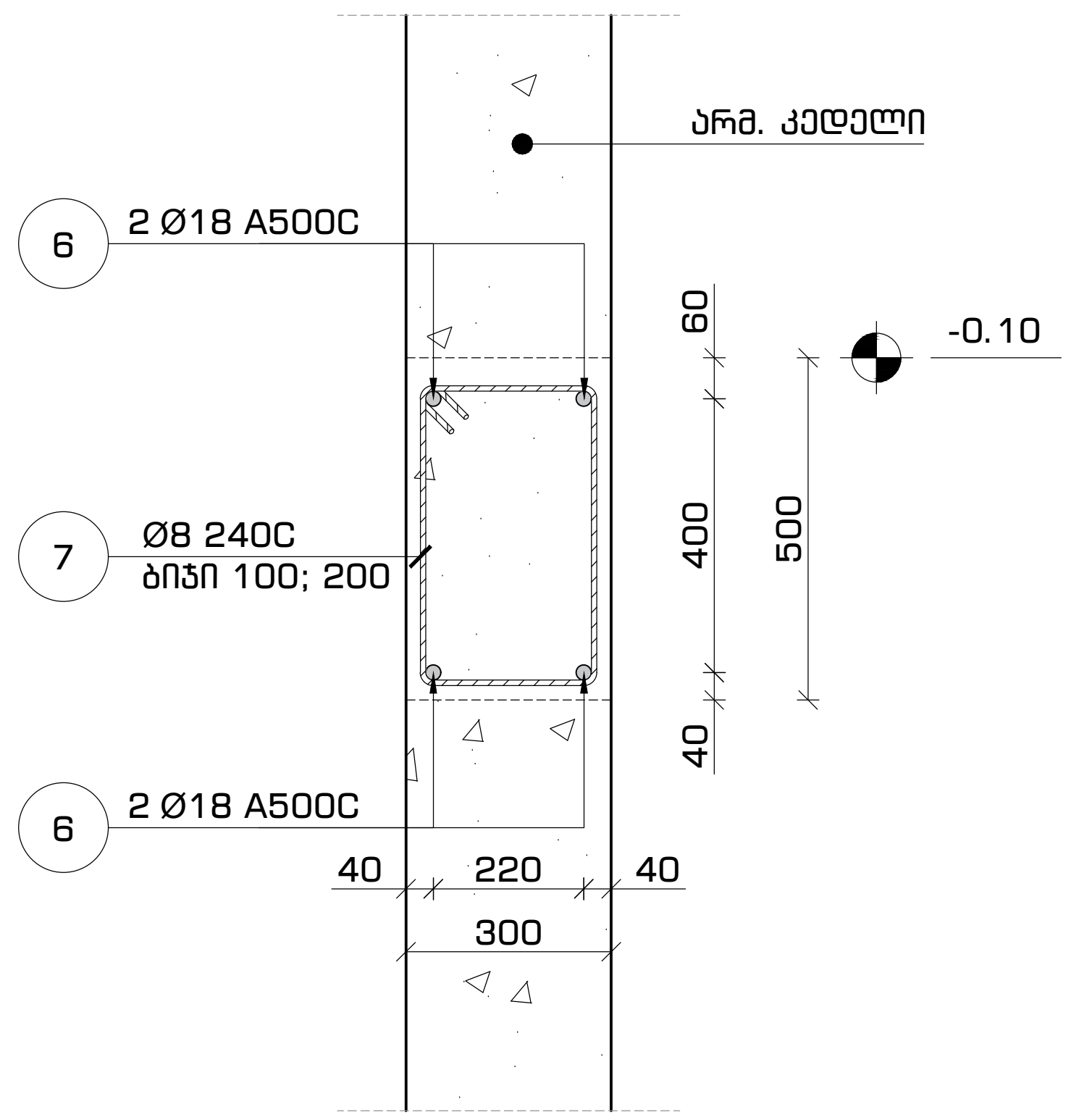

გადახურვის მოწყობა -0.10 ნიშნულებზე
კვეთი 2-2
მ. 1:16

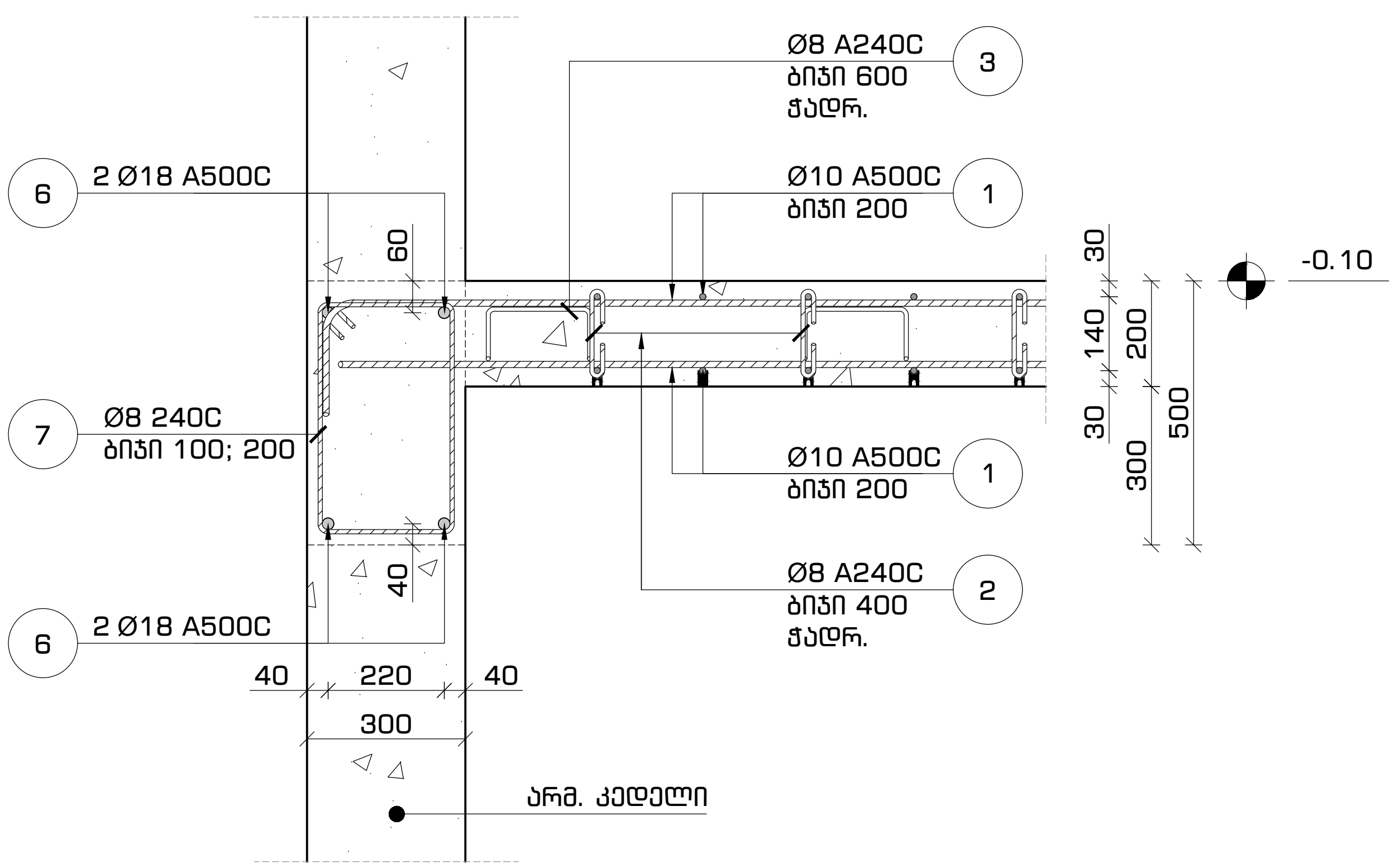

ფორმატი	თარიღი	დაკვეთა #
A3	2021 იანვ.	01 - 21

სახელოსნო N4

შენობის ბლოკები

3 2 1

პირობითი აღნიშვნები

- კონსტრუქციის კონტური
- ღერძის ხაზი
- ამოჭრა კონსტრუქციაში
- საძირკვლის ფილა

შენიშვნები

1. სტრუქტურული ელემენტების დაკვალვა მოხდეს არქიტექტურული და ტექნოლოგიური ნახაზების მიხედვით;
2. იატაკში, სახურავში და კედლებში დასატოვებელი ღიობების ზომები და ადგილმდებარეობა დაზუსტდეს ტექნოლოგიური ნახაზების მიხედვით;
3. კედლების და საძირკვლის ჰიდროიზოლაცია მოხდეს ტექნიკური მოთხოვნების და შესაბამისი პროექტის მიხედვით;
4. კონსტრუქციებში შეტანილი ყველა შესაძლო ცვლილება უნდა შეთანხმდეს პროექტის მთავარ სტრუქტურულ ინჟინერთან.

პროექტის დასახელება და მისამართი

ინდივიდუალური საცხოვრებელი სახლი
სექტორი 15, სახლი N1, 2, 3

ქ. თბილისი, წყნეთი, ბაგების სატყეო ტერიტორია, ნაკვეთი N81, ს.კ. 01.20.01.010.452

პროექტის დამკვეთი

KHMALADZE ARCHITECTS

საპროექტო ორგანიზაცია

შპს. "სახელოსნო N4"

ს/კ: 401988587

მის.: ქ. თბილისი, 0179, ზ. ფალიაშვილის 37

ტელ.: +995 555 577 499

ელ. ფოსტა: info@sn4.ge

საპროექტო ჯგუფი

დირექტორი	[signature]	ი. გოგოხია
ანალიტიკური მოდელირება	[signature]	გ. ცინცაბაძე
შეასრულა	[signature]	გ. მალანია
შეამოწმა	[signature]	ი. გოგოხია

ფურცლის სათაური

გადახურვის მოწყობა -0.10 ნიშნულებზე
კვეთი 1-1, 2-2, 3-3

სტადია	ფურცლები	გვერდი
DE	H(2)	SE -212

ემბრიონივით ფილოვანი ქანობის მქონე მონოლითური რკინაბეტონის ფილა
მ. 1:25

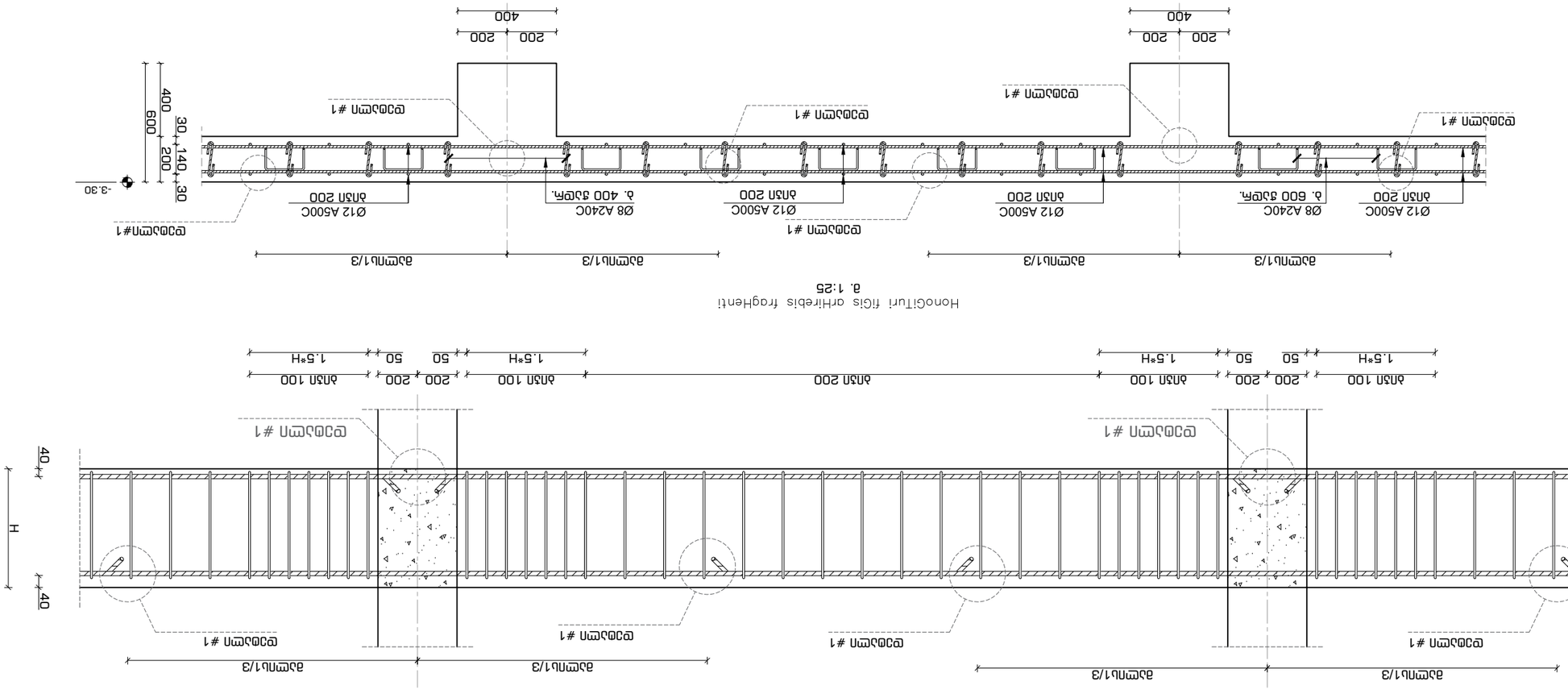
200
200
400
ბალთა #1
ბალთა #1
ბალთა #1

გადახურვის მოწყობა -0.10 ნიშნულებზე
კვეთი 4-4 (5-5) [6-6]
მ. 1:16

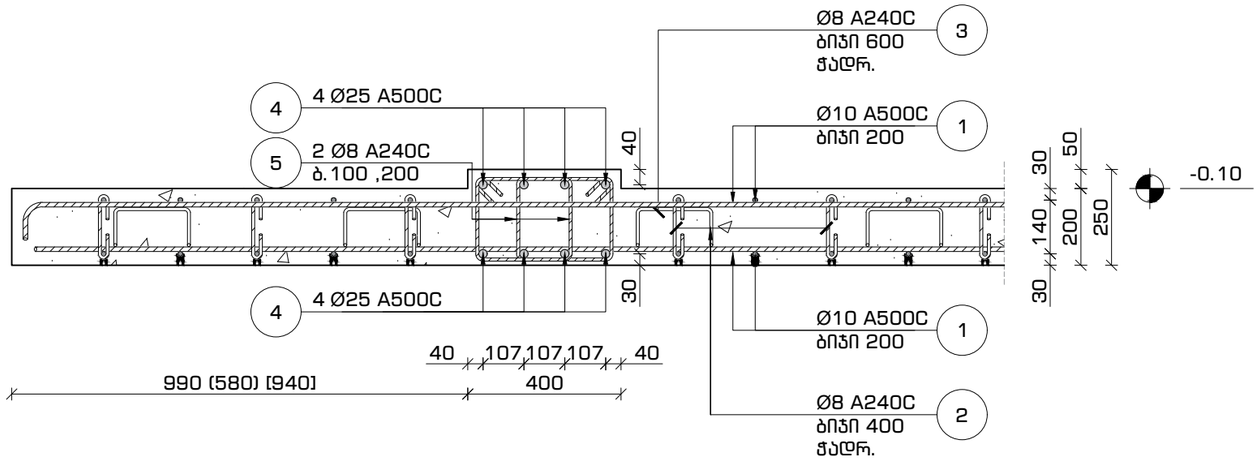

პოზიცია #2
მ. 1:10

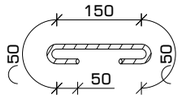

პოზიცია #3
მ. 1:10

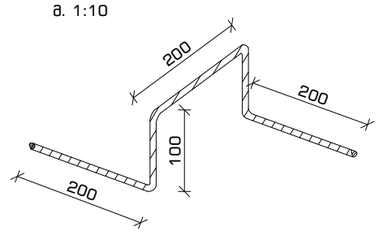

პოზიცია #7
მ. 1:10

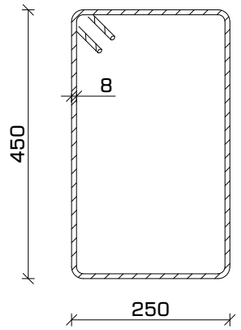

პოზიცია #5
მ. 1:10

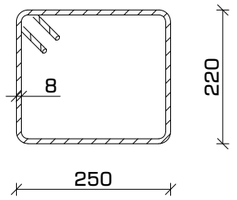

მასალათა სპეციფიკაცია

დასახელება	პოზ.	ნორმ.	Ø	L	n	n*L	Ø	n*L	q	კმ		ბეტონი (მ³)
			მმ	მმ	ცალი	მმ	მმ	მ	კმ	A240C	A500C	B-25 მ 300
გადახურვის ფილა და რიგელები -0.10 ნიშნულზე	1	ГОСТ 5781-82*	Ø 10 A500C	---	---	2,530	Ø 8 A240C	1,513	0.39	597	---	26
	2		Ø 8 A240C	350	720	252	Ø 10 A500C	2,530	0.62	---	1,559	
	3		Ø 8 A240C	800	490	392	Ø 18 A500C	60	2.00	---	120	
	4		Ø 25 A500C	---	---	440	Ø 25 A500C	440	3.85	---	1,695	
	5		Ø 8 A240C	1,090	670	730						
	6		Ø 18 A500C	---	---	60						
	7		Ø 8 A240C	1,550	90	139			ჯამი	597	3,374	

ფორმატი	თარიღი	დაკვეთა #
A3	2021 იან3.	01 - 21

სახელოსნო N4

შენობის ბლოკები

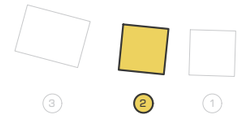

პირობითი აღნიშვნები

- კონსტრუქციის კონტური
- ღერძის ხაზი
- ამოჭრა კონსტრუქციაში
- საძირკვლის ფილა

შენიშვნები

1. სტრუქტურული ელემენტების დაკვალვა მოხდეს არქიტექტურული და ტექნოლოგიური ნახაზების მიხედვით;
2. იატაკში, სახურავში და კედლებში დასატოვებელი ღიობების ზომები და ადგილმდებარეობა დაზუსტდეს ტექნოლოგიური ნახაზების მიხედვით;
3. კედლების და საძირკვლის ჰიდროიზოლაცია მოხდეს ტექნიკური პირობების და მწარმოებლის პროექტის მიხედვით;
4. კონსტრუქციებში შეტანილი ცვლილება შესაძლო ცვლილებაა უნდა შეთანხმდეს პროექტის მთავარ სტრუქტურულ ინჟინერთან.

პროექტის დასახელება და მისამართი

ინდივიდუალური საცხოვრებელი სახლი
სექტორი 15, სახლი N1, 2, 3

ქ. თბილისი, წყნეთი, ბაბების სატყეო ტერიტორია, ნაკვეთი N81, ს.კ. 01.20.01.010.452

პროექტის დამკვეთი

KHMALADZE ARCHITECTS

საპროექტო ორგანიზაცია

შპს. "სახელოსნო N4"

ს/კ: 401988587

მის.: ქ. თბილისი, 0179, ზ. ფალიაშვილის 37

ტელ.: +995 555 577 499

ელ. ფოსტა: info@sn4.ge

საპროექტო ჯგუფი

დირექტორი		ი. გოგოხია
ანალიტიკური მოდელირება		გ. ცინცაბაძე
შეასრულა		გ. მალანია
შეამოწმა		ი. გოგოხია

ფურცლის სათაური

გადახურვის მოწყობა -0.10 ნიშნულებზე
კვეთი 4-4, 5-5, 6-6 და სპეციფიკაცია

სტადია	ფურცლები	გვერდი
DE	H(2)	SE -214

გადახურვის გეგმა -0.10 ნიშნულზე
არმირებული კედლების მარკირების გეგმა
მ. 1:100

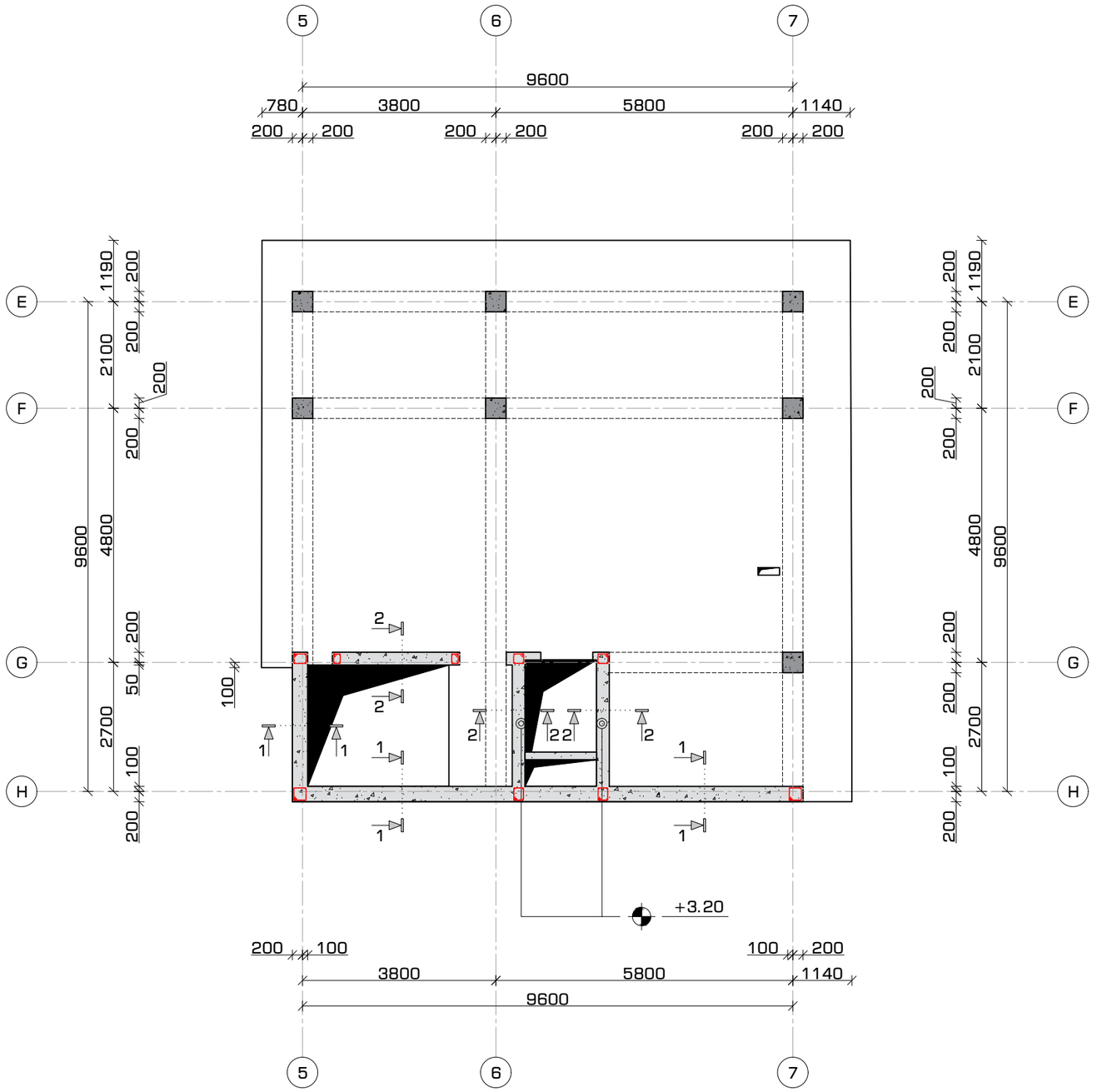

ფორმატი	თარიღი	დაკვეთა #
A3	2021 იან3.	01 - 21

სახელოსნო N4

შენობის ბლოკები

3 2 1

პირობითი აღნიშვნები

კონსტრუქციის კონტური

ღერძის ხაზი

ამოჭრა კონსტრუქციაში

საძირკვლის ფილა

შენიშვნები

1. სტრუქტურული ელემენტების დაკვალვა მოხდეს არქიტექტურული და ტექნოლოგიური ნახაზების მიხედვით;
2. იატაკში, სახურავში და კედლებში დასატოვებელი ღიობების ზომები და ადგილმდებარეობა დაზუსტდეს ტექნოლოგიური ნახაზების მიხედვით;
3. კედლების და საძირკვლის ჰიდროიზოლაცია მოხდეს ტექნიკური მოთხოვნების და შესაბამისი პროექტის მიხედვით;
4. კონსტრუქციებში შეტანილი ყველა შესაძლო ცვლილება უნდა შეთანხმდეს პროექტის მთავარ სტრუქტურულ ინჟინერთან.

პროექტის დასახელება და მისამართი

ინდივიდუალური საცხოვრებელი სახლი
სექტორი 15, სახლი N1, 2, 3

ქ. თბილისი, ნუნეთი, ბაგების სატყეო ტერიტორია, ნაკვეთი N81, ს.კ. 01.20.01.010.452

პროექტის დამკვეთი

KHMALADZE ARCHITECTS

საპროექტო ორგანიზაცია

შპს. "სახელოსნო N4"

ს/კ: 401988587

მის.: ქ. თბილისი, 0179, ზ. ფალიაშვილის 37

ტელ.: +995 555 577 499

ელ. ფოსტა: info@sn4.ge

საპროექტო ჯგუფი

დირექტორი		ი. გოგოხია
ანალიტიკური მოდელირება		ბ. ცინცაბაძე
შესასრულა		ბ. მალანია
შეამოწმა		ი. გოგოხია

ფურცლის სათაური

გადახურვის გეგმა -0.10 ნიშნულზე
არმირებული კედლების მარკირების გეგმა

სტადია	ფურცლები	გვერდი
DE	H(2)	SE -215

დოკუმენტი	ტიპური	დოკუმენტის #
A3	2021 ივნ.	01 - 21

სპეციალური N4

განსაზღვრული ადგილის მოწყობა

ტიპური ელემენტები



პირობითი აღნიშვნები

შენიშვნები

1. სამშენებლო ელემენტების ზომები მოცემულია მილიმეტრებში, ხოლო დანიშნულება და დაწნული ნახაზების მიხედვით;
2. ნებადართულია ცვლილებების შეტანა ნახაზში და ელემენტების ზომებში ტექნოლოგიური მოთხოვნების გათვალისწინებით, ავტორის ზედამხედველობის გარეშე;
3. ავტორის და სამშენებლო მეთვალყურეობის მოხდება დანიშნული მოთხოვნების და ინსტრუქციების მიხედვით;
4. კონსტრუქციის ბეტონის ფენის სისქე უნდა შეესაბამებოდეს პროექტის ნახაზებზე მითითებულ სიდიდეებს.

პროექტის ხელმძღვანელი და მისამართი

ილია ჭავჭავაძის სახელობის საქართველოს სახელმწიფო უნივერსიტეტი, სახელობის 15, სართული N1, 2, 3

ქ. თბილისი, 6360001, საქართველო, ილია ჭავჭავაძის ქუჩა N31, ს.კ. 01.20.01.010.452

პროექტის ხელმძღვანელი

KHMALADZE ARCHITECTS

საკონტაქტო ინფორმაციის

მობ. ტელეფონის N4*

ს/კ: 401988587

ელ.ფ.: ქ. თბილისი, 0179, ზ. ფალიაშვილის 37

ფაქტ.: +995 555 577 499

ელ. ფოსტა: info@sn4.ge

საკონტაქტო პირები		
ლიტერატორი		ი. ტიტოზის
არქიტექტორი განყოფილების		გ. ხოხობაძე
ხელმძღვანელი		გ. ბალუაშვილი
ხელმძღვანელი		ი. ტიტოზის

ვერსიების ცხრილი

არმირებული ქვედის მოწყობა 300 მმ. სისქის ქვედის არმირებული ჯვრის #1 250 მმ. სისქის ქვედის არმირებული ჯვრის #2	
ადგილი	ფორმატი
DE	A3(2)
ფორმატი	SE - 216

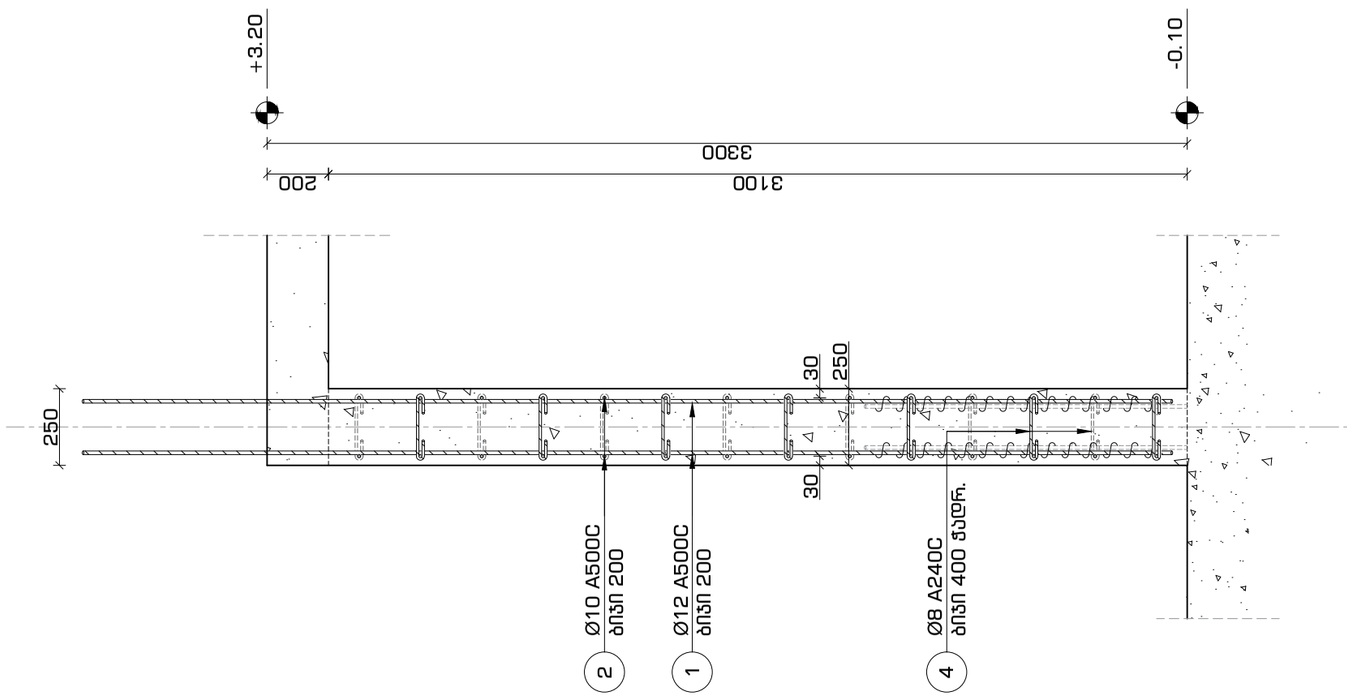

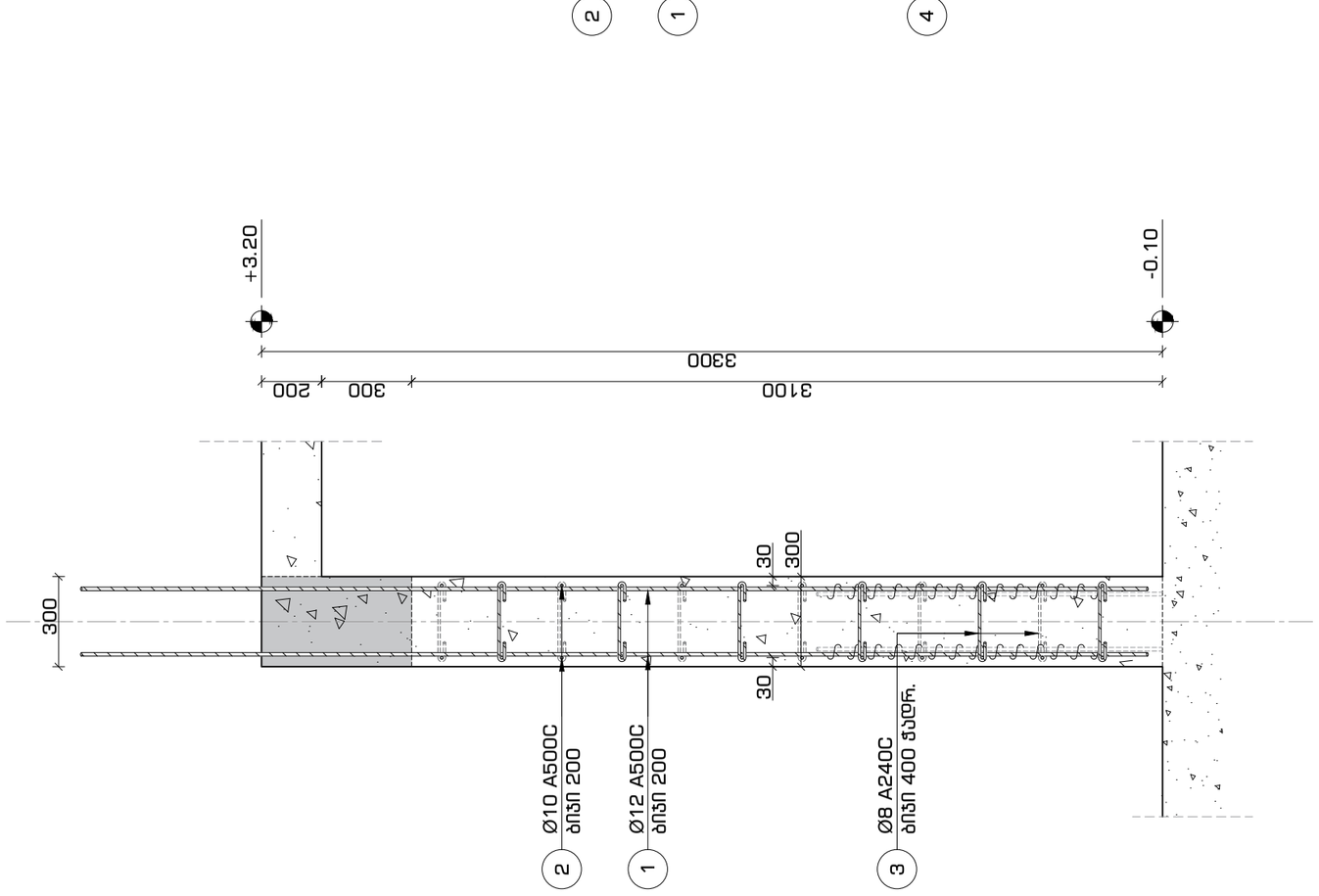

კედლის არმირების პრინციპული კვანძი #1
ჰორიზონტალური კვეთი -0.10 ნიშნულიდან +3.20 ნიშნულამდე
მ. 1:16

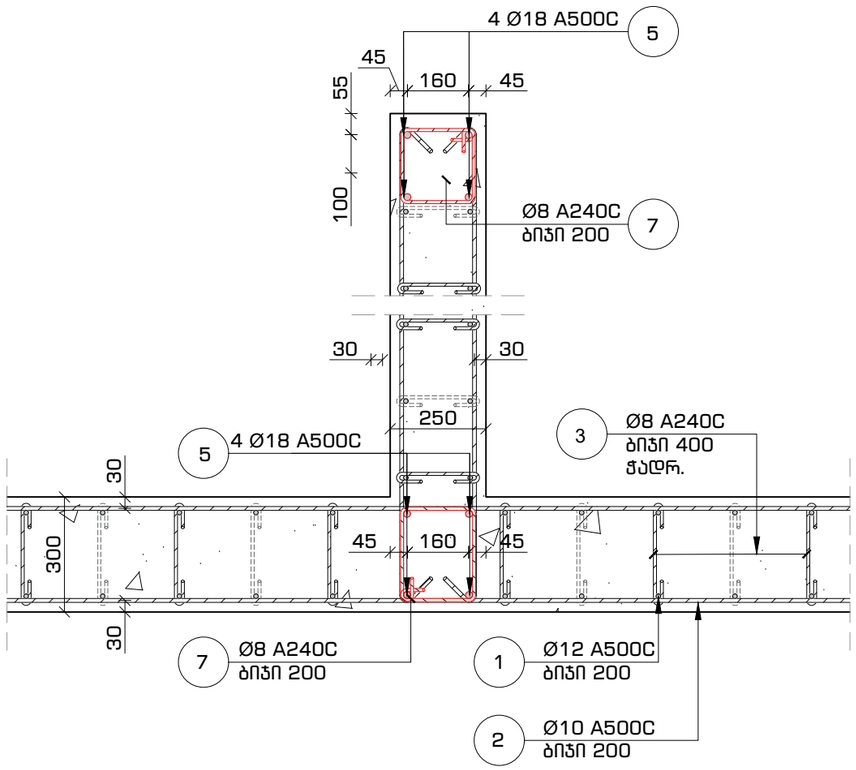

კედლის არმირების პრინციპული კვანძი #2
ჰორიზონტალური კვეთი -0.10 ნიშნულიდან +3.20 ნიშნულამდე
მ. 1:16

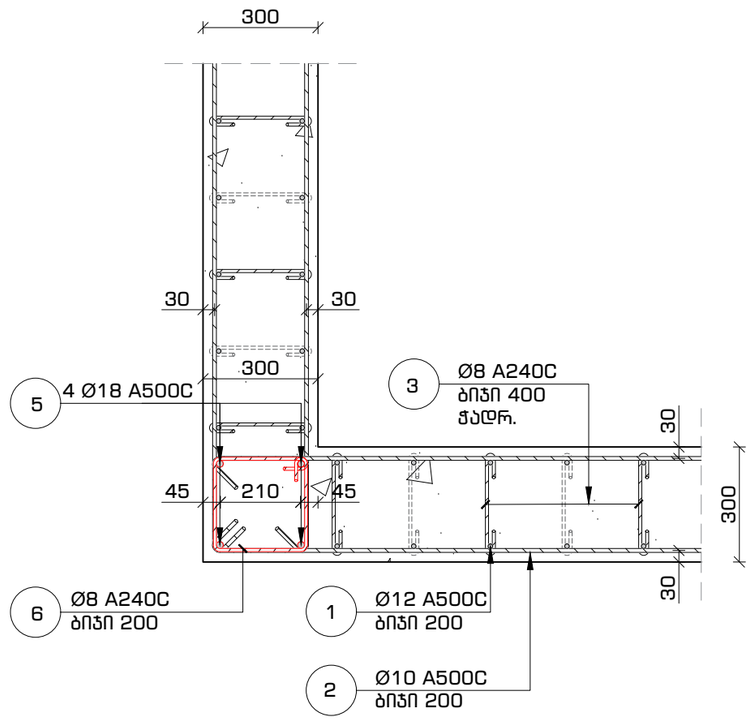

კედლის არმირების პრინციპული კვანძი #3
ჰორიზონტალური კვეთი -0.10 ნიშნულიდან +3.20 ნიშნულამდე
მ. 1:16

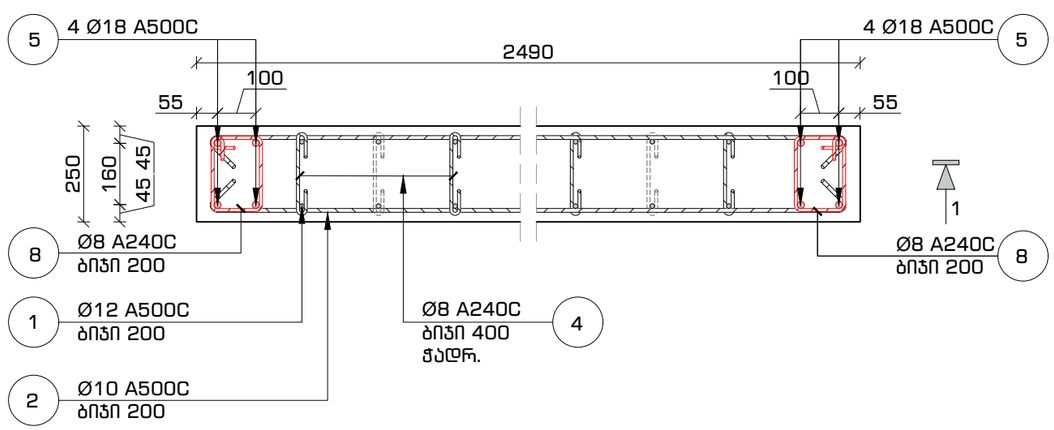

ფორმატი	თარიღი	დაკვეთა #
A3	2021 იან3.	01 - 21

სახელოსნო N4

შენობის ბლოკები

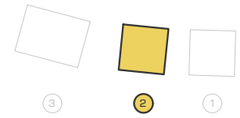

პირობითი აღნიშვნები

კონსტრუქციის კონტური

ღერძის ხაზი

ამოჭრა კონსტრუქციაში

საძირკვლის ფილა

შენიშვნები

1. სტრუქტურული ელემენტების დაკვალება მოხდეს არქიტექტურული და ტექნოლოგიური ნახაზების მიხედვით;
2. იატაკში, სახურავში და კედლებში დასატოვებელი ღიობების ზომები და ადგილმდებარეობა დაზუსტდეს ტექნოლოგიური ნახაზების მიხედვით;
3. კედლების და საძირკვლის ჰიდროიზოლაცია მოხდეს ტექნიკური მოთხოვნების და შესაბამისი პროექტის მიხედვით;
4. კონსტრუქციებში შეტანილი ყველა შესაძლო ცვლილება უნდა შეთანხმდეს პროექტის მთავარ სტრუქტურულ ინჟინერთან.

პროექტის დასახელება და მისამართი

ინდივიდუალური საცხოვრებელი სახლი
სექტორი 15, სახლი N1, 2, 3

ქ. თბილისი, წყნეთი, ბაგების სატყეო ტერიტორია, ნაკვეთი N81, ს.კ. 01.20.01.010.452

პროექტის დამკვეთი

KHMALADZE ARCHITECTS

საპროექტო ორგანიზაცია

შპს. "სახელოსნო N4"

ს/კ: 401988587

მის.: ქ. თბილისი, 0179, ზ. ფალიაშვილის 37

ტელ.: +995 555 577 499

ელ. ფოსტა: info@sn4.ge

საპროექტო ჯგუფი

დირექტორი		ი. გოგოხია
ანალიტიკური მოდელირება		ბ. ცინცაბაძე
შეასრულა		ბ. ბალაანია
შეამოწმა		ი. გოგოხია

ფურცლის სათაური

კედლის არმირების პრინციპული კვანძი #1,2,3
ჰორიზონტალური კვეთი -0.10 ნიშნულიდან +3.20 ნიშნულამდე

სტადია	ფურცლები	გვერდი
DE	H(2)	SE -217

დამკვეთი	ტიპიური	ფურცლის #
A3	2021 ივნ.	01 - 21

S4
სპეციალური K4

ძირითადი ელემენტები



ცირკულაციის ელემენტები

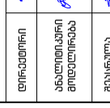

აღნიშნულები

- კონსტრუქციის კონტური
- ლერძის ხაზი
- ამოძრავებადი ელემენტები
- სახანძრო ავზის ფილა

შენიშვნები

1. სამუშაოების დროს ელემენტების ამოჭრას ან ნაპირებიდან ნაწილის ამოღებას აწარმოებენ მხოლოდ პროექტის ავტორის ზედამხედველობით.
2. ნებადართულია ბეტონის ნარევის ტრანსპორტირება ბეტონმზიდი ავტომობილებით, ბეტონსატუმბი დანადგარით ან ბეტონის ნარევის ტრანსპორტირების სხვა საშუალებით.
3. ამოღებული ნაყარი გრუნტის მოცულობის 10%-ით გაზრდილ მოცულობაში ამოღება დაშვებულია მხოლოდ ხელით.
4. კონსტრუქციის ბეტონირების დროს ბეტონის ხარისხის კონტროლი უნდა განხორციელდეს პროექტის მინიმალური მოთხოვნების შესაბამისად.

პროექტის ხელმძღვანელი სპეციალობა და მისამართი

ინდივიდუალური საწარმოო-ტექნიკური სერვისი 15, საბჭო N1, 2, 3

ქ. თბილისი, ნაწილი, ბაზების საფუძველი ეფექტიანია, ნაკვეთი N81, ს.კ. 01.20.01.010.452

პროექტის ხელმძღვანელი

KHMALADZE ARCHITECTS

საკონტაქტო ინფორმაციის

შპს. "სახელმწიფო N4"

ს/კ: 401988587

ქალ.: ქ. თბილისი, 0179, ზ. ჭავჭავაძის ქუჩა 37

ფოტო: +995 555 577 499

ელ. ფოსტა: info@sn4.ge

საკონტროლო ჯგუფი		
ლიტერატორი		ი. გიგინიშვილი
არქიტექტორი		გ. სოხაძაძე
ფასადები		გ. გელაშვილი
ფასადები		ი. გიგინიშვილი
ფერადული ფასადები		

პროექტის ნიშნული ±0.00 შეესაბამება ზღვის დონიდან +3.20 ნიშნულისადმი და ბალთიმეტრიას

ფორმატი	ფერადული	ფასადები
DIE	H(2)	SE-218

ამოზიდვის #3
მ. 1:16

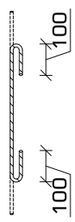

ამოზიდვის #4
მ. 1:16

ამოზიდვის #6
მ. 1:10

ამოზიდვის #7
მ. 1:10

ამოზიდვის #8
მ. 1:10

ბეტონის ხარჯთაღრიცხვა

	L	n	n*L	Ø		n*L	q	Ø		ბეტონი (მ³)
	მმ	ცალი	მმ		მმ	მ	მ/მ	A240C	A500C	B-25 ß 300
1	100 + 250 + 100	---	778	Ø 8	A240C	322	0.39	127.16	---	17.9
2	100 + 250 + 100	---	707	Ø 10	A500C	707	0.62	---	436	
3	100 + 250 + 100	230	103	Ø 12	A500C	778	0.89	---	690	
4	100 + 200 + 100	180	72	Ø 18	A500C	144	2.00	---	288	
5	100 + 4,000 + 100	36	144							
6	100 + 1,200 + 100	45	54							
7	100 + 1,100 + 100	60	66				ჯამი	127	1,414	
8	100 + 900 + 100	30	27							

დასახელება	პოზ.	ნორმ.	Ø მმ	
არმირებული კედლები -0.10 დან -3.20 ნიშნულამდე	1	ГОСТ 5781-82*	Ø 12	A500C
	2		Ø 10	A500C
	3		Ø 8	A240C
	4		Ø 8	A240C
	5		Ø 18	A500C
	6		Ø 8	A240C
	7		Ø 8	A240C
	8		Ø 8	A240C

ვერტიკალური კვეთი
-0.10 ნიშნულიდან +3.20 ნიშნულამდე
მ. 1:20

გადახურვის გეგმა +3.20 ნიშნულზე
კვეთების მარკირების გეგმა
მ. 1:100

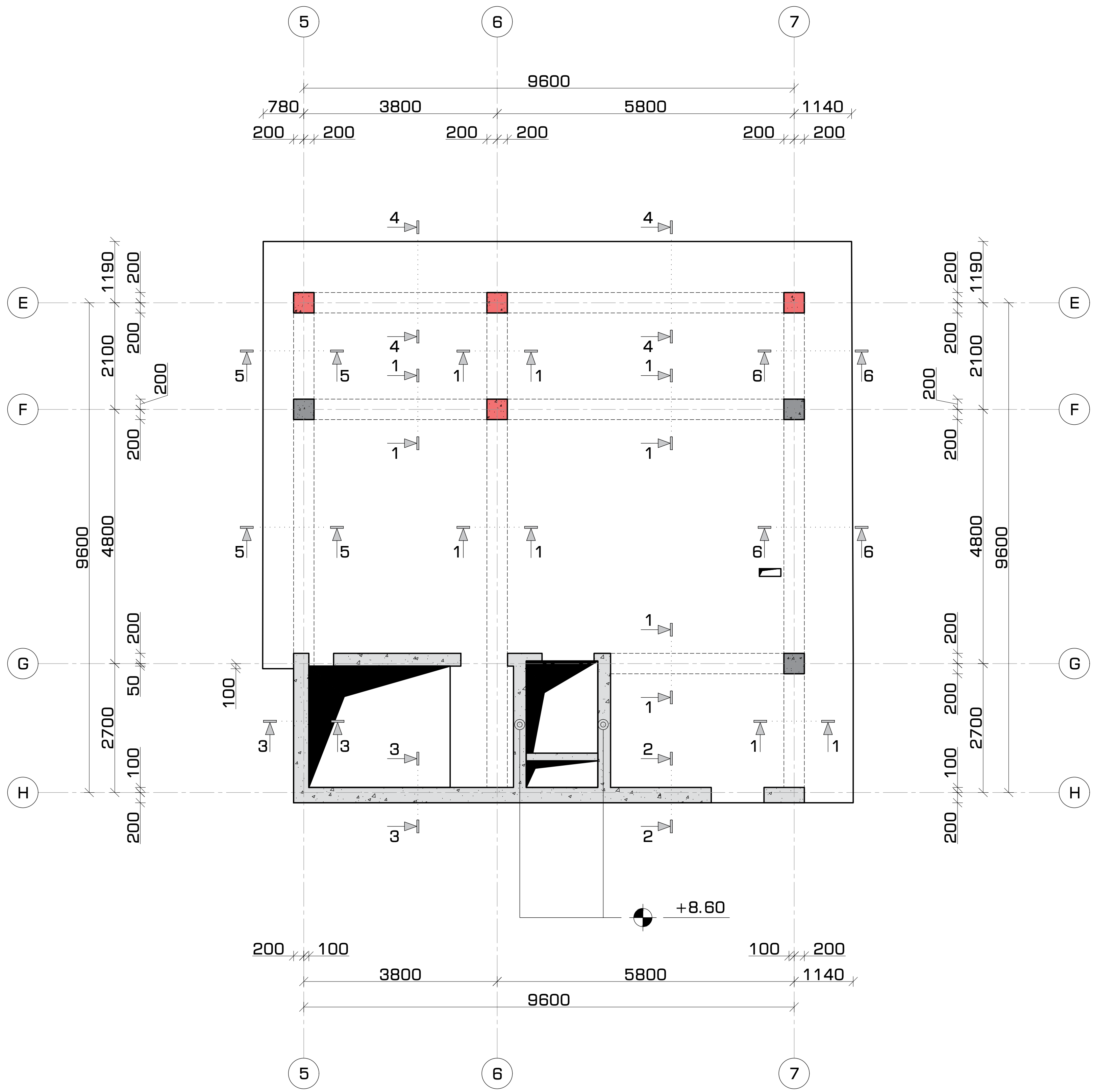

ფორმატი	თარიღი	დაკვეთა #
A3	2021 იანვ.	01 - 21

სახელოსნო N4

შენობის ბლოკები

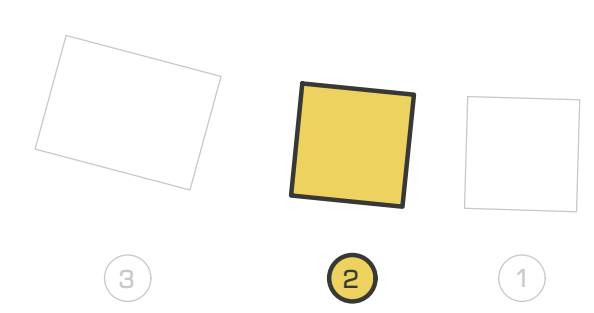

პირობითი აღნიშვნები

- კონსტრუქციის კონტური
- ღერძის ხაზი
- ამოჭრა კონსტრუქციაში
- საძირკვლის ფილა

შენიშვნები

1. სტრუქტურული ელემენტების დაკვალვა მოხდეს არქიტექტურული და ტექნოლოგიური ნახაზების მიხედვით;
2. იატაკში, სახურავში და კედლებში დასატოვებელი ღიობების ზომები და ადგილმდებარეობა დაზუსტდეს ტექნოლოგიური ნახაზების მიხედვით;
3. კედლების და საძირკვლის ჰიდროიზოლაცია მოხდეს ტექნიკური მოთხოვნების და შესაბამისი პროექტის მიხედვით;
4. კონსტრუქციებში შეტანილი ყველა შესაძლო ცვლილება უნდა შეთანხმდეს პროექტის მთავარ სტრუქტურულ ინჟინერთან.

პროექტის დასახელება და მისამართი

ინდივიდუალური საცხოვრებელი სახლი
სექტორი 15, სახლი N1, 2, 3

ქ. თბილისი, წყნეთი, ბაგების სატყეო ტერიტორია, ნაკვეთი N81, ს.კ. 01.20.01.010.452

პროექტის დამკვეთი

KHMALADZE ARCHITECTS

საპროექტო ორგანიზაცია

შპს. "სახელოსნო N4"
ს/კ: 401988587
მის.: ქ. თბილისი, 0179, ზ. ფალიაშვილის 37
ტელ.: +995 555 577 499
ელ. ფოსტა: info@sn4.ge

საპროექტო ჯგუფი

დირექტორი	[signature]	ი. გოგოხია
ანალიტიკური მოდელირება	[signature]	გ. ცინცაბაძე
შეასრულა	[signature]	გ. მალანია
შეამოწმა	[signature]	ი. გოგოხია

ფურცლის სათაური

გადახურვის გეგმა +3.20 ნიშნულზე კვეთების მარკირების გეგმა

სტადია	ფურცლები	გვერდი
DE	H(2)	SE -219

გადახურვის გეგმა +3.20 ნიშნულზე
ქვედა და ზედა შრეების არმირება ძირითადი
ბადეებით
მ. 1:100

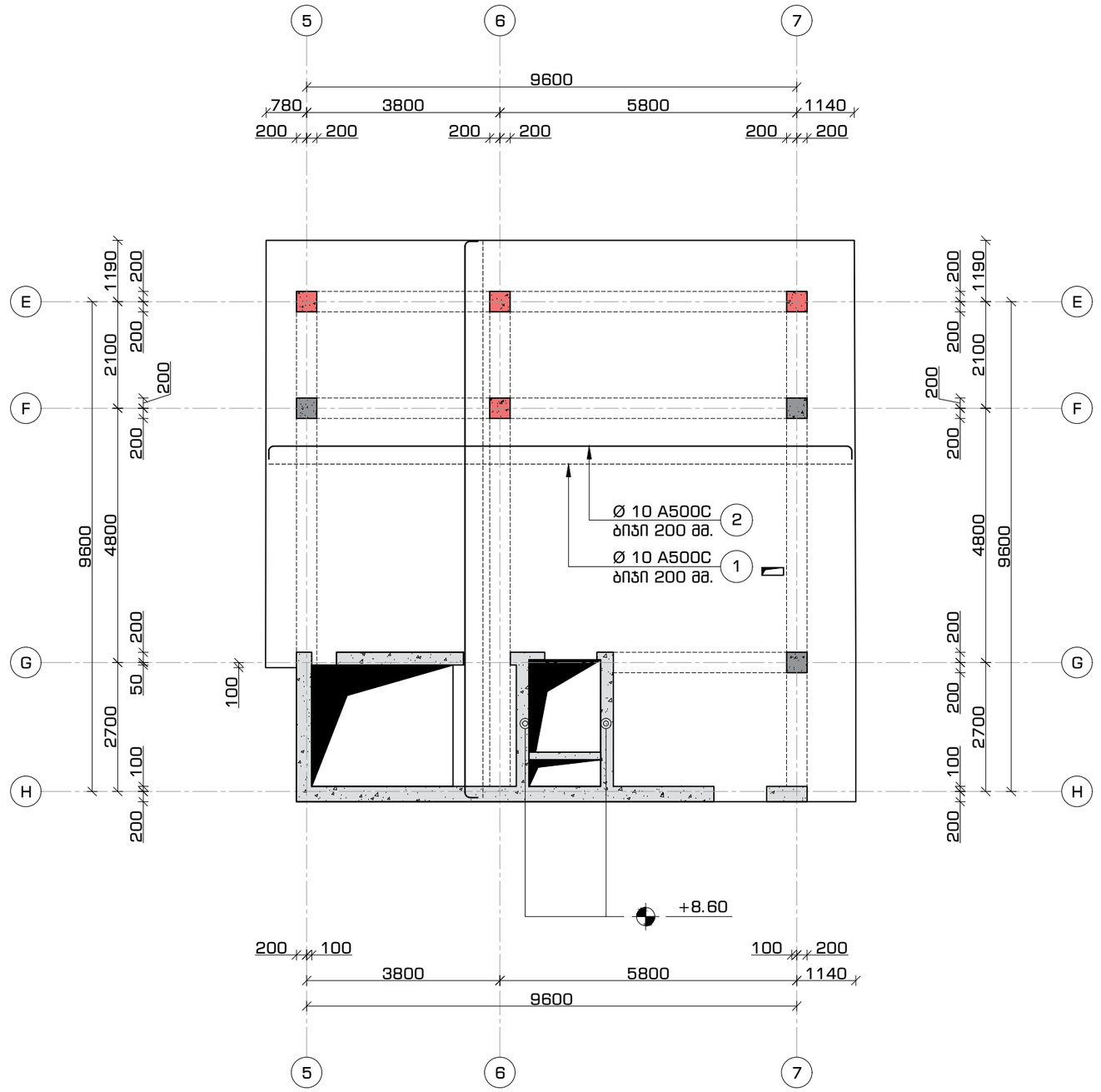

ფორმატი	თარიღი	დაკვეთა #
A3	2021 იან3.	01 - 21

სანაპიროსნო №4

შენობის ბლოკები

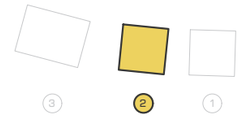

პირობითი აღნიშვნები

კონსტრუქციის კონტური

ღერძის ხაზი

ამოჭრა კონსტრუქციაში

საძირკვლის ფილა

შენიშვნები

1. სტრუქტურული ელემენტების დაკვალვა მოხდეს არქიტექტურული და ტექნოლოგიური ნახაზების მიხედვით;
2. იატაკში, სახურავში და კედლებში დასატოვებელი ღიობების ზომები და ადგილმდებარეობა დაზუსტდეს ტექნოლოგიური ნახაზების მიხედვით;
3. კედლების და საძირკვლის ჰიდროიზოლაცია მოხდეს ტექნიკური მოთხოვნების და შესაბამისი პროექტის მიხედვით;
4. კონსტრუქციებში შეტანილი ყველა შესაძლო ცვლილება უნდა შეთანხმდეს პროექტის მთავარ სტრუქტურულ ინჟინერთან.

პროექტის დასახელება და მისამართი

ინდივიდუალური საცხოვრებელი სახლი
სექტორი 15, სახლი N1, 2, 3

ქ. თბილისი, ნაძალადევის რაიონი, ბაგების სატყეო ტერიტორია, ნაკვეთი N81, ს.კ. 01.20.01.010.452

პროექტის დამკვეთი

KHMALADZE ARCHITECTS

საპროექტო ორგანიზაცია

შპს. "სანაპიროსნო N4"

ს/კ: 401988587

მის.: ქ. თბილისი, 0179, ზ. ფალიაშვილის 37

ტელ.: +995 555 577 499

ელ. ფოსტა: info@sn4.ge

საპროექტო ჯგუფი

დირექტორი		ი. გოგოხია
ანალიტიკური მოდელირება		ბ. ცინცაბაძე
შესრულა		ბ. მალანია
შეამოწმა		ი. გოგოხია

ფურცლის სათაური

გადახურვის გეგმა +3.20 ნიშნულზე
ქვედა და ზედა შრეების არმირება ძირითადი ბადეებით

სტადია	ფურცლები	გვერდი
DE	H(2)	SE -220

გადახურვის მოწყობა +3.20 ნიშნულებზე
კვეთი 1-1
მ. 1:16

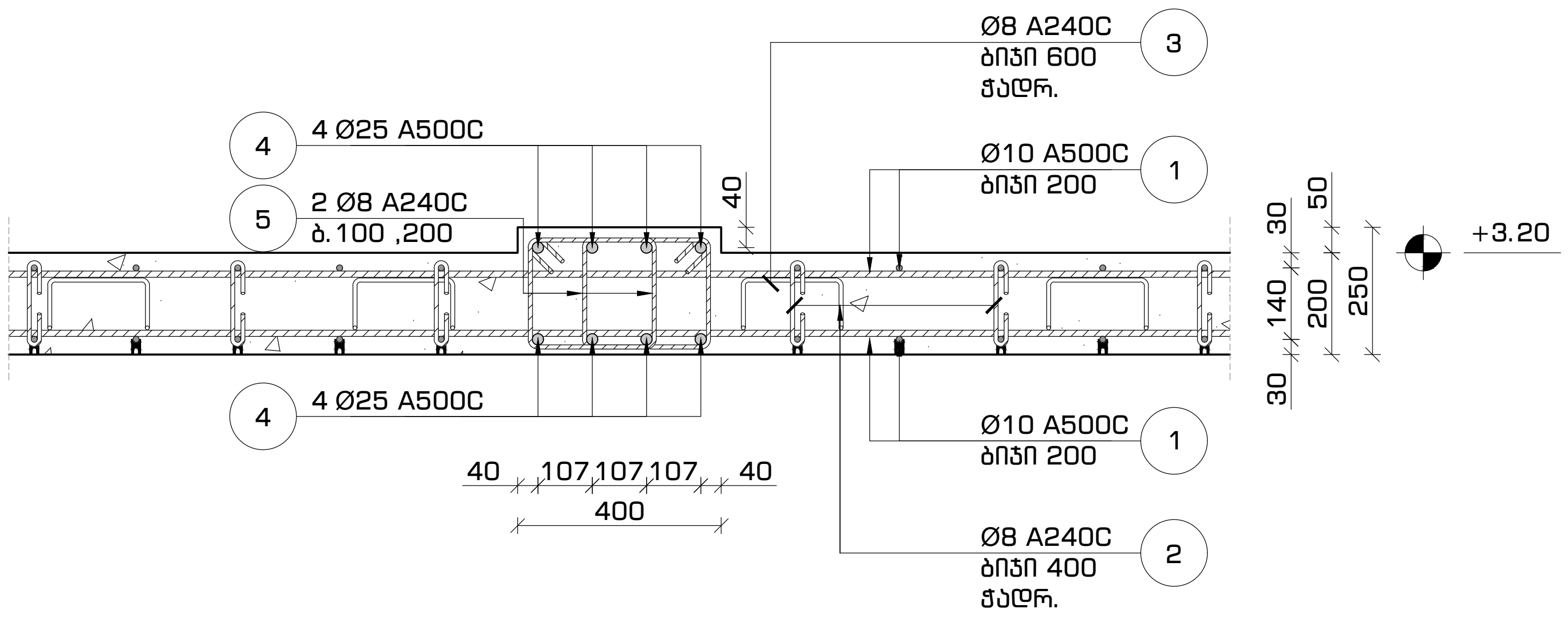

გადახურვის მოწყობა +3.20 ნიშნულებზე
კვეთი 3-3
მ. 1:16

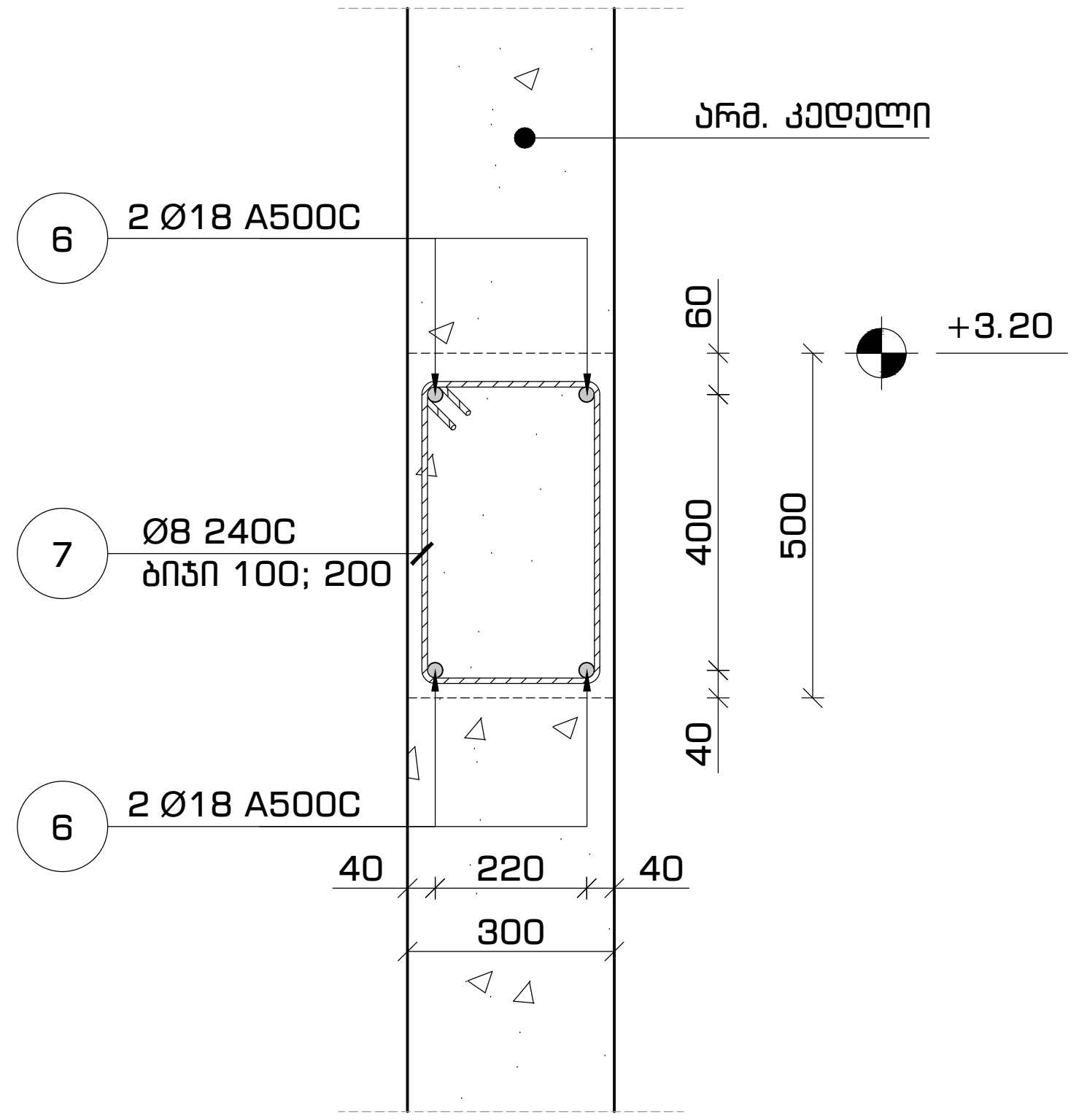

გადახურვის მოწყობა +3.20 ნიშნულებზე
კვეთი 2-2
მ. 1:16

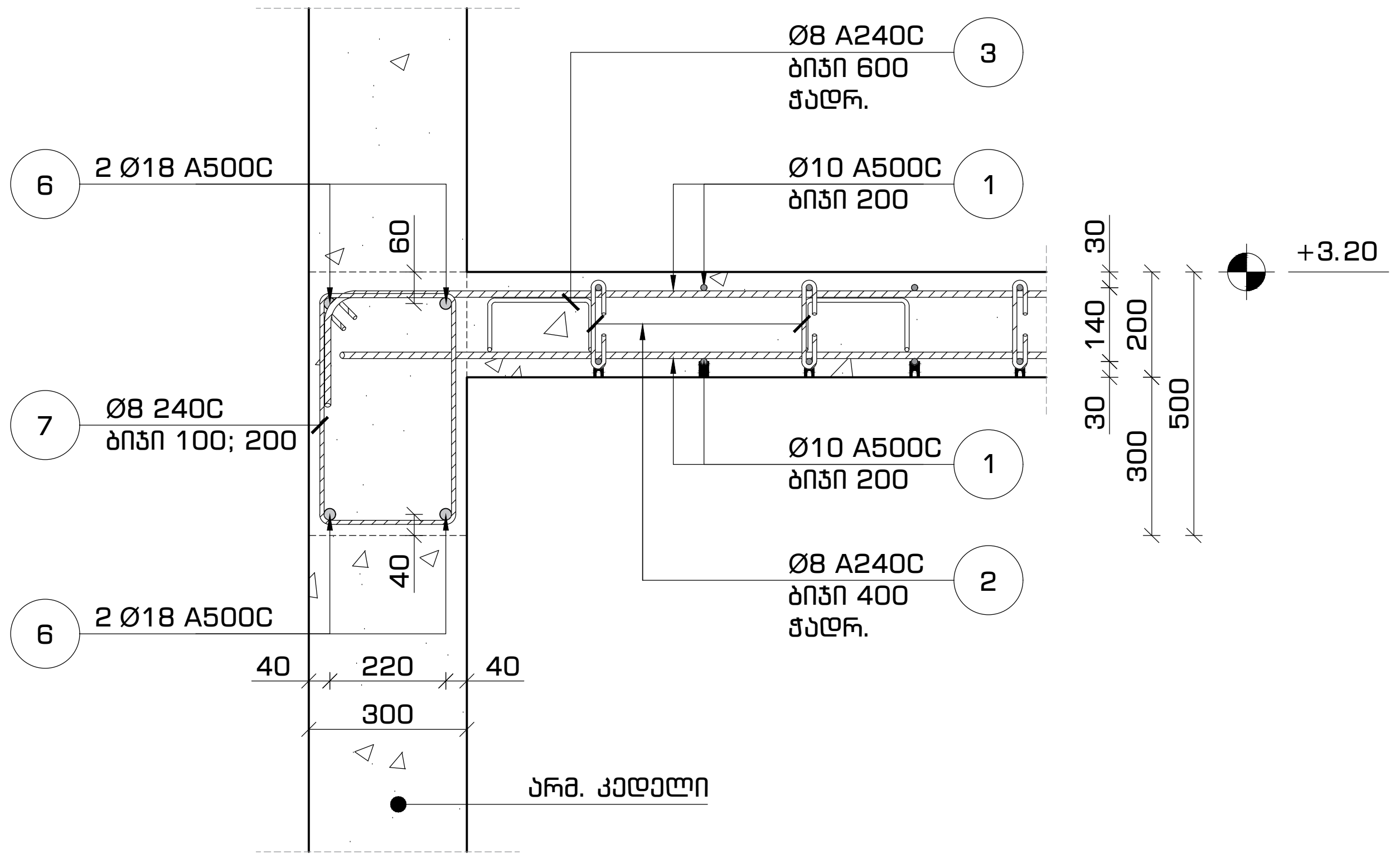

ფორმატი	თარიღი	დაკვეთა #
A3	2021 იანვ.	01 - 21

სახელოსნო N4

შენობის ბლოკები

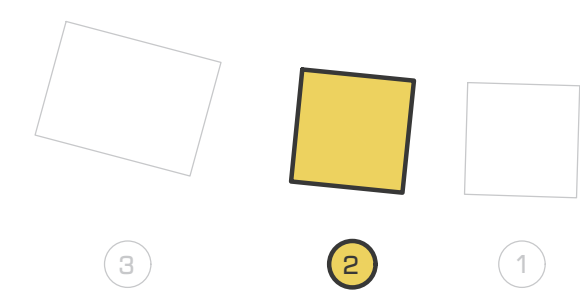

პირობითი აღნიშვნები

- კონსტრუქციის კონტური
- ღერძის ხაზი
- ამოჭრა კონსტრუქციაში
- საძირკვლის ფილა

შენიშვნები

1. სტრუქტურული ელემენტების დაკვალვა მოხდეს არქიტექტურული და ტექნოლოგიური ნახაზების მიხედვით;
2. იატაკში, სახურავში და კედლებში დასატოვებელი ღიობების ზომები და ადგილმდებარეობა დაზუსტდეს ტექნოლოგიური ნახაზების მიხედვით;
3. კედლების და საძირკვლის ჰიდროიზოლაცია მოხდეს ტექნიკური მოთხოვნების და შესაბამისი პროექტის მიხედვით;
4. კონსტრუქციებში შეტანილი ყველა შესაძლო ცვლილება უნდა შეთანხმდეს პროექტის მთავარ სტრუქტურულ ინჟინერთან.

პროექტის დასახელება და მისამართი

ინდივიდუალური საცხოვრებელი სახლი
სექტორი 15, სახლი N1, 2, 3

ქ. თბილისი, წყნეთი, ბაგების სატყეო ტერიტორია, ნაკვეთი N81, ს.კ. 01.20.01.010.452

პროექტის დამკვეთი

KHMALADZE ARCHITECTS

საპროექტო ორგანიზაცია

შპს. "სახელოსნო N4"

ს/კ: 401988587

მის.: ქ. თბილისი, 0179, ზ. ფალიაშვილის 37

ტელ.: +995 555 577 499

ელ. ფოსტა: info@sn4.ge

საპროექტო ჯგუფი

დირექტორი	[signature]	ი. გოგოხია
ანალიტიკური მოდელირება	[signature]	გ. ცინცაბაძე
შეასრულა	[signature]	გ. მალანია
შეამოწმა	[signature]	ი. გოგოხია

ფურცლის სათაური

გადახურვის მოწყობა +3.20 ნიშნულებზე კვეთი 1-1, 2-2, 3-3

სტადია	ფურცლები	გვერდი
DE	H(2)	SE -221

არმატურის ფილტრული ბადის ნაწილის ჩარჩოს ფრაგმენტის ნახატი
მ. 1:25

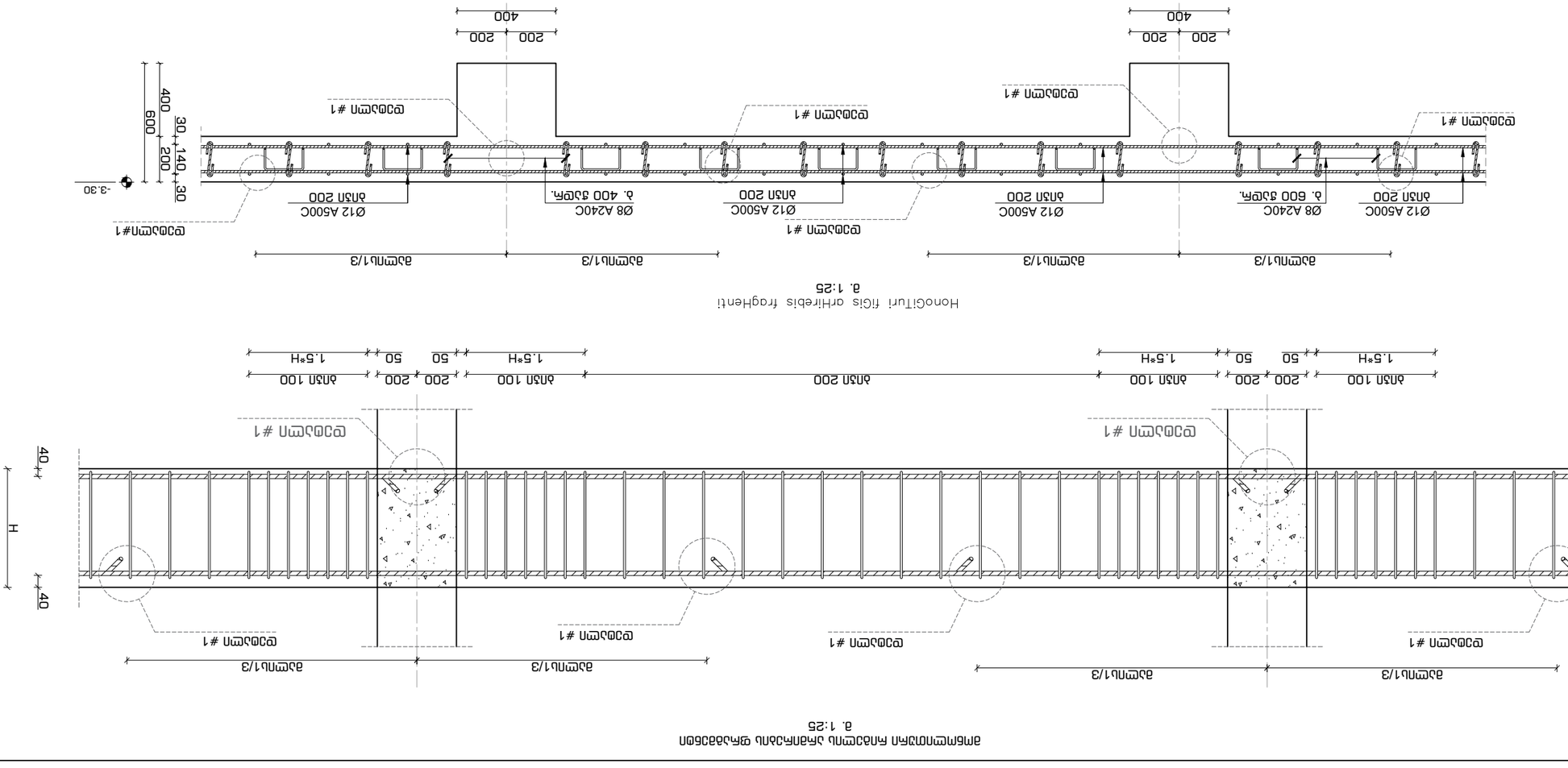
40 x d
40
H
200
400
600
30
140
200
30
-3.30
ჯამური სიგრძის 1/3
ჯამური სიგრძის 1/3
ჯამური სიგრძის 1/3

გადახურვის მოწყობა +3.20 ნიშნულებზე
კვეთი 4-4 (5-5) [6-6]
მ. 1:16

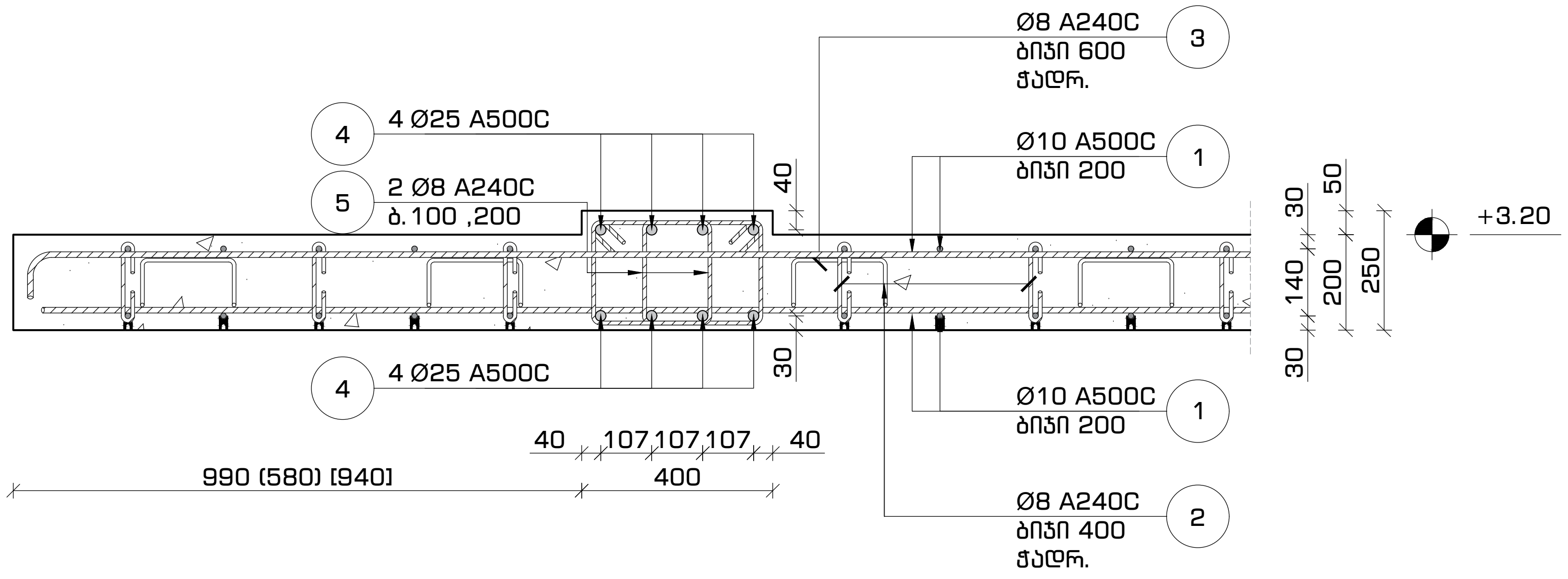

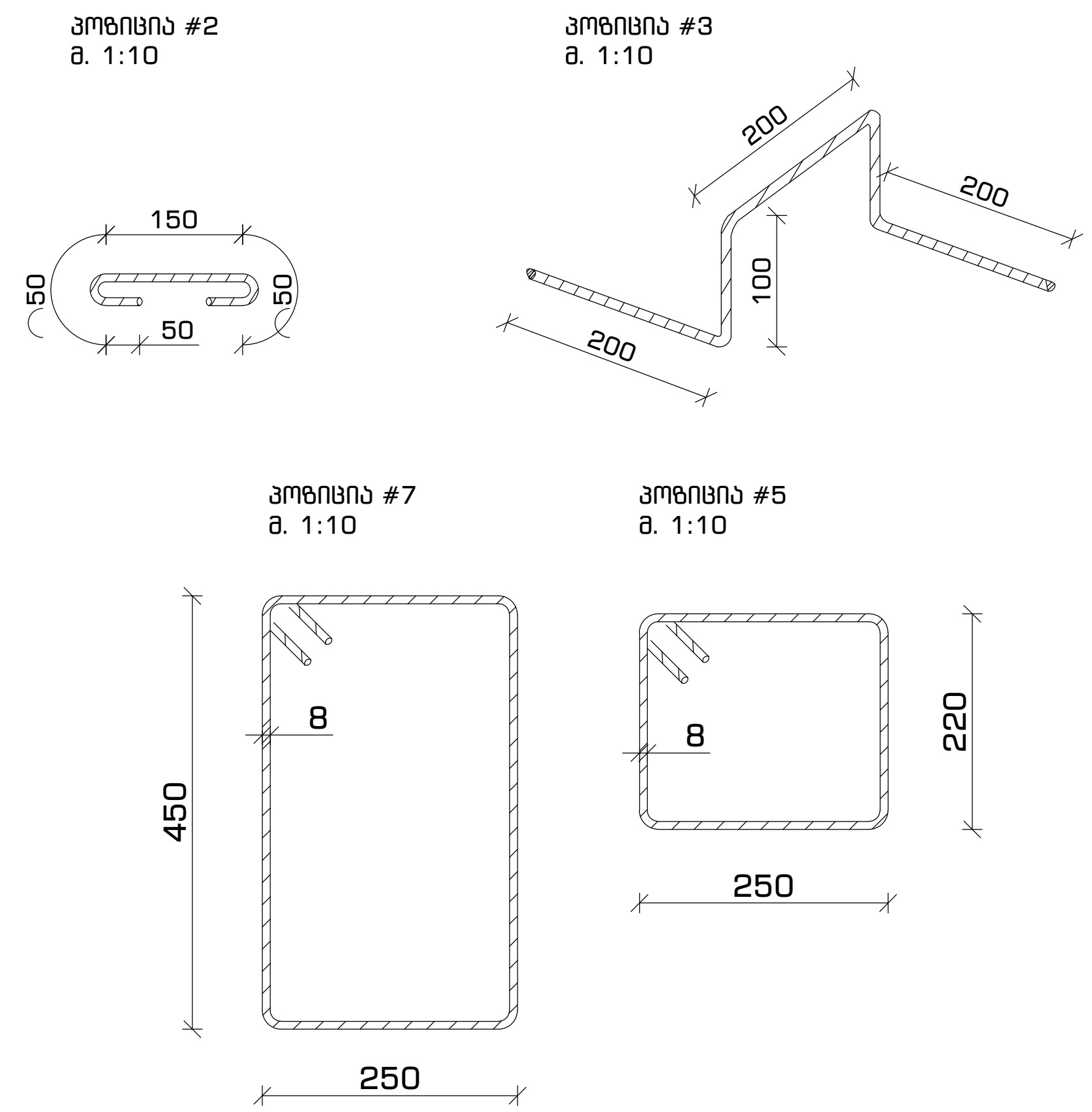

მასალათა სპეციფიკაცია												
დასახელება	პოზ.	ნორმ.	ø	L	n	n*L	ø	n*L	q	კგ		ბეტონი (მ3)
			მმ	მმ	ცალი	მმ	მმ	მ	კგ	A240C	A500C	B-25 მ 300
გადახურვის ფილა და რიგელები +3.20 ნიშნულზე	1	ГОСТ 5781-82*	ø 10 A500C	---	---	2,530	ø 8 A240C	1,513	0.39	597	---	26
	2		ø 8 A240C	350	720	252	ø 10 A500C	2,530	0.62	---	1,559	
	3		ø 8 A240C	800	490	392	ø 18 A500C	60	2.00	---	120	
	4		ø 25 A500C	---	---	440	ø 25 A500C	440	3.85	---	1,695	
	5		ø 8 A240C	1,090	670	730						
	6		ø 18 A500C	---	---	60						
	7		ø 8 A240C	1,550	90	139			ჯამი	597	3,374	

ფორმატი	თარიღი	დაკვეთა #
A3	2021 იანვ.	01 - 21

სახელოსნო №4

შენობის ბლოკები

3 2 1

პირობითი აღნიშვნები

- კონსტრუქციის კონტური
- ღერძის ხაზი
- ამოჭრა კონსტრუქციაში
- საძირკვლის ფილა

შენიშვნები

1. სტრუქტურული ელემენტების დაკვალვა მოხდეს არქიტექტურული და ტექნოლოგიური ნახაზების მიხედვით;
2. იატაკში, სახურავში და კედლებში დასატოვებელი ღიობების ზომები და ადგილმდებარეობა დაზუსტდეს ტექნოლოგიური ნახაზების მიხედვით;
3. კედლების და საძირკვლის ჰიდროიზოლაცია მოხდეს ტექნიკური მოთხოვნების და შესაბამისი პროექტის მიხედვით;
4. კონსტრუქციებში შეტანილი ყველა შესაძლო ცვლილება უნდა შეთანხმდეს პროექტის მთავარ სტრუქტურულ ინჟინერთან.

პროექტის დასახელება და მისამართი

ინდივიდუალური საცხოვრებელი სახლი
სექტორი 15, სახლი N1, 2, 3

ქ. თბილისი, წყნეთი, ბაგების სატყეო ტერიტორია, ნაკვეთი N81, ს.კ. 01.20.01.010.452

პროექტის დამკვეთი

KHMALADZE ARCHITECTS

საპროექტო ორგანიზაცია

შპს. "სახელოსნო N4"

ს/კ: 401988587

მის.: ქ. თბილისი, 0179, ზ. ფალიაშვილის 37

ტელ.: +995 555 577 499

ელ. ფოსტა: info@sn4.ge

საპროექტო ჯგუფი

დირექტორი	[signature]	ი. გოგოხია
ანალიტიკური მოდელირება	[signature]	გ. ცინცაბაძე
შეასრულა	[signature]	გ. მალანია
შეამოწმა	[signature]	ი. გოგოხია

ფურცლის სათაური

გადახურვის მოწყობა +3.20 ნიშნულებზე
კვეთი 4-4, 5-5, 6-6 და სპეციფიკაცია

სტადია	ფურცლები	გვერდი
DE	H(2)	SE -223

გადახურვის გეგმა +3.20 ნიშნულზე
არმირებული კედლების მარკირების გეგმა
მ. 1:100

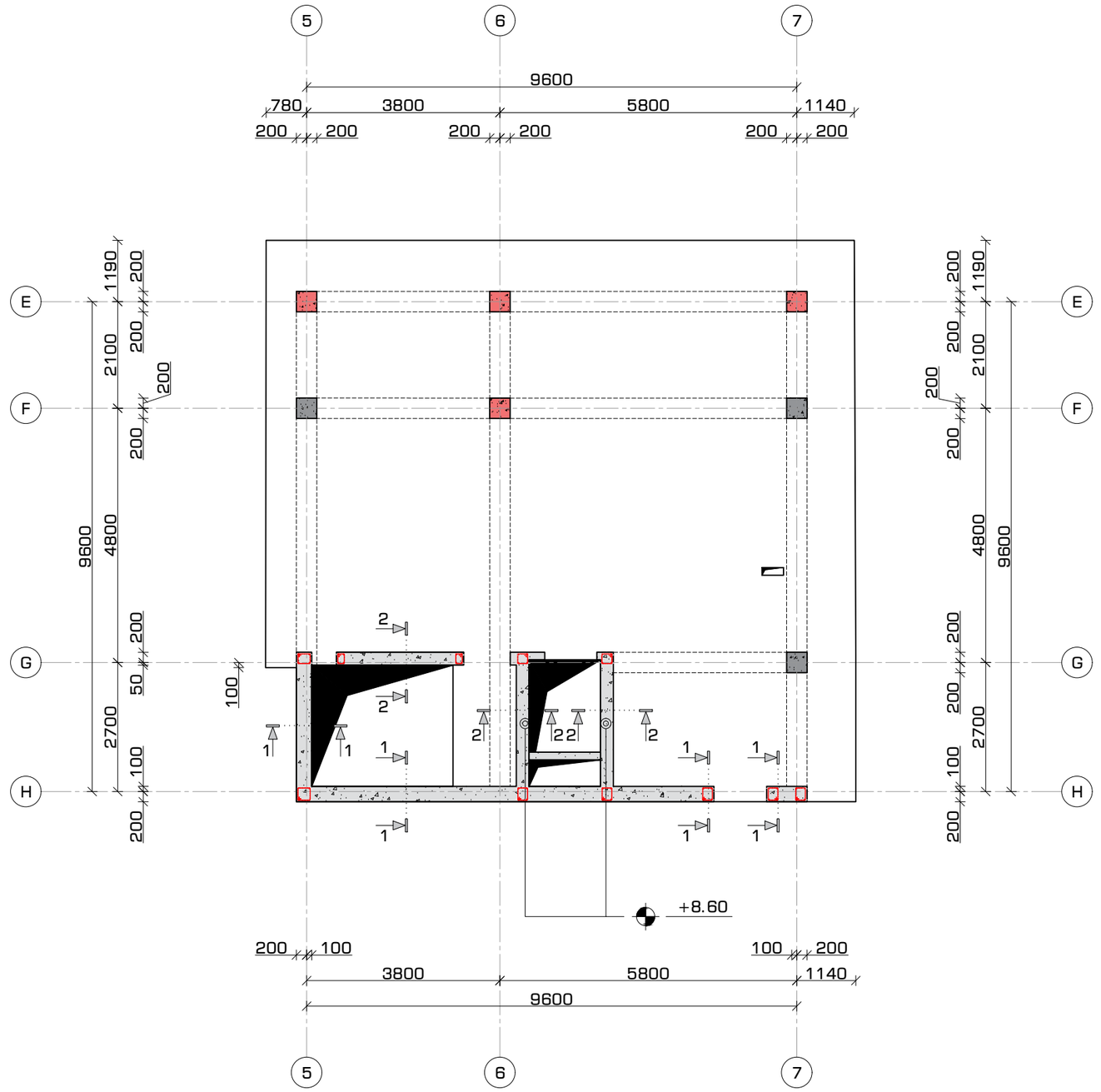

ფორმატი	თარიღი	დაკვეთა #
A3	2021 ი.ნ63.	01 - 21

სახელოსნო N4

შენობის ბლოკები

3 2 1

პირობითი აღნიშვნები

- კონსტრუქციის კონტური
- ღერძის ხაზი
- ამოჭრა კონსტრუქციაში
- საძირკვლის ფილა

შენიშვნები

1. სტრუქტურული ელემენტების დაკვალვა მოხდეს არქიტექტურული და ტექნოლოგიური ნახაზების მიხედვით;
2. ჩატაში, სახურავში და კედლებში დასატოვებელი ღიობების ზომები და ადგილმდებარეობა დაზუსტდეს ტექნოლოგიური ნახაზების მიხედვით;
3. კედლების და საძირკვლის ჰიდროიზოლაცია მოხდეს ტექნიკური მოთხოვნების და შესაბამისი პროექტის მიხედვით;
4. კონსტრუქციებში შეტანილი ყველა შესაძლო ცვლილება უნდა შეთანხმდეს პროექტის მთავარ სტრუქტურულ ინჟინერთან.

პროექტის დასახელება და მისამართი

ინდივიდუალური საცხოვრებელი სახლი
სექტორი 15, სახლი N1, 2, 3

ქ. თბილისი, ნაწილი, ბაგების სატყეო ტერიტორია, ნაკვეთი N81, ს.კ. 01.20.01.010.452

პროექტის დამკვეთი

KHMALADZE ARCHITECTS

საპროექტო ორგანიზაცია

შპს. "სახელოსნო N4"

ს/კ: 401988587

მის.: ქ. თბილისი, 0179, ზ. ფალიაშვილის 37

ტელ.: +995 555 577 499

ელ. ფოსტა: info@sn4.ge

საპროექტო ჯგუფი

დირექტორი		ი. გოგოხია
ანალიტიკური მოდელირება		გ. ცინცაბაძე
შეასრულა		გ. მალანია
შეამოწმა		ი. გოგოხია

ფურცლის სათაური

გადახურვის გეგმა +3.20 ნიშნულზე
არმირებული კედლების მარკირების გეგმა

სტადია	ფურცლები	გვერდი
DE	H(2)	SE -224

არმირებული კედლის მოწყობა
300 მმ. სისქის კედლის პრინციპული კვეთი #1
მ. 1:25

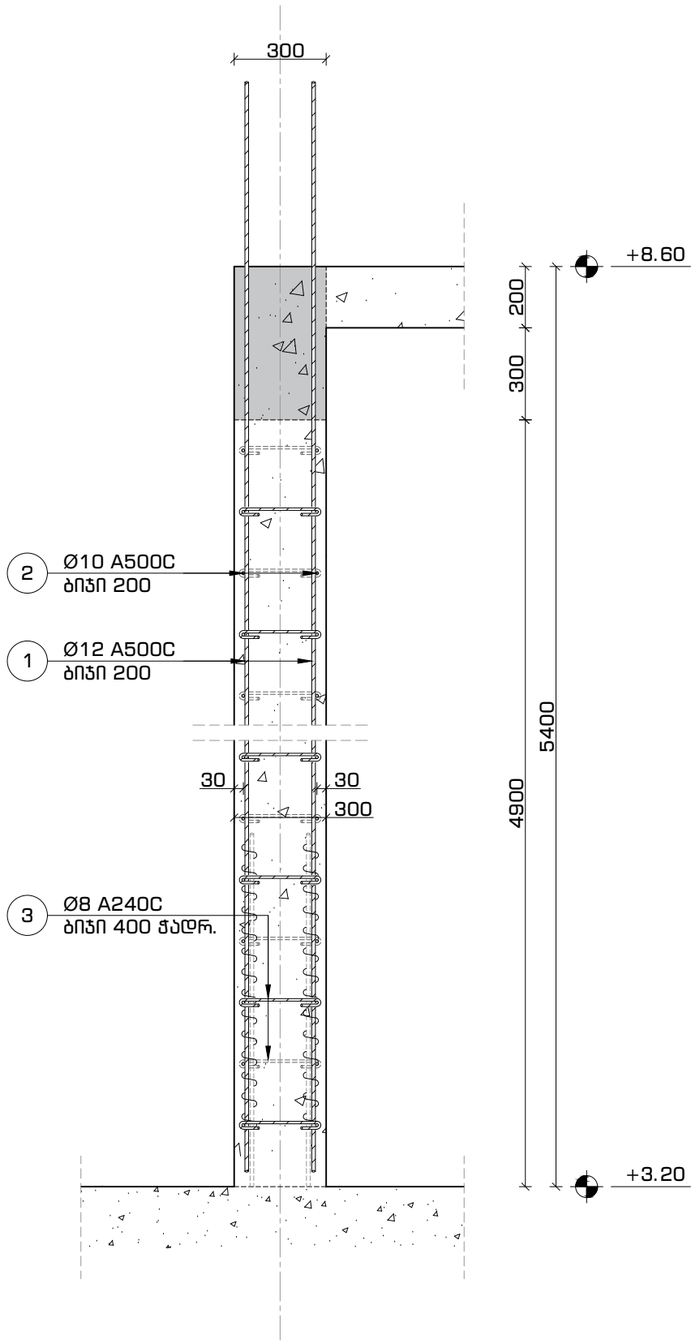

არმირებული კედლის მოწყობა
250 მმ. სისქის კედლის პრინციპული კვეთი #2
მ. 1:25

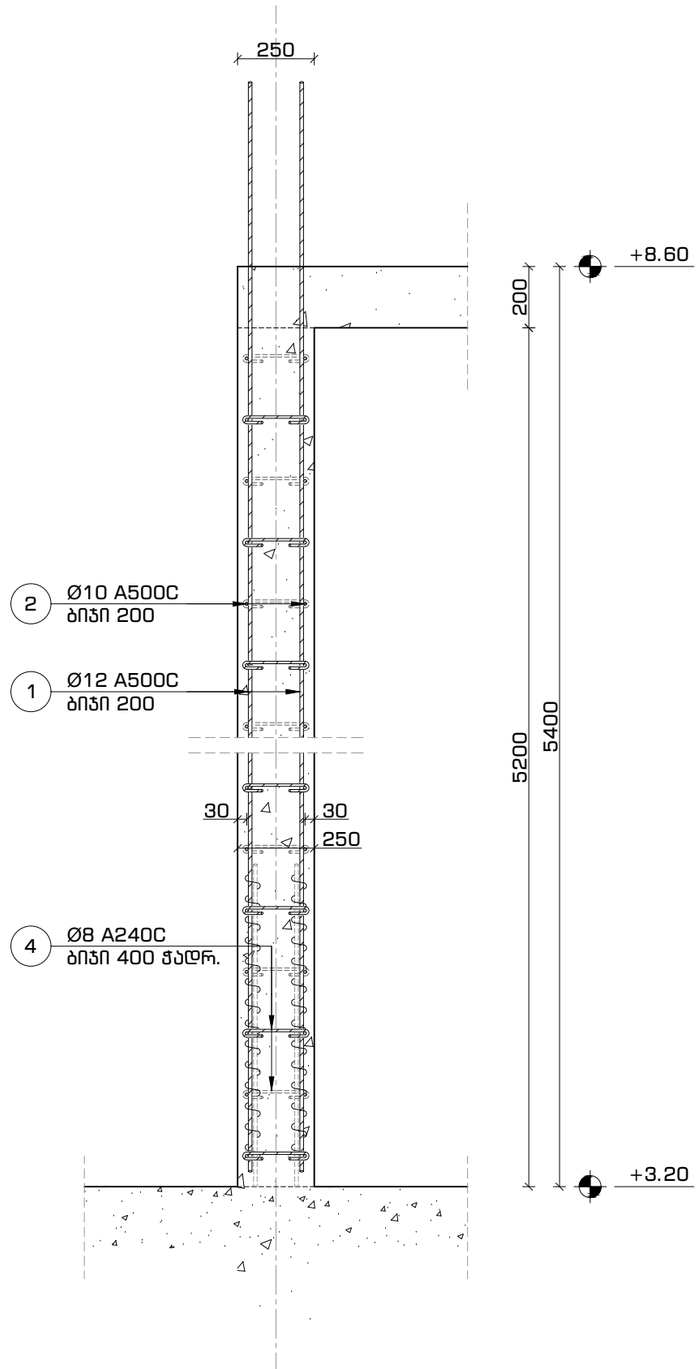

ფორმატი	თარიღი	დაკვეთა #
A3	2021 ი.ნ63.	01 - 21

სახელოსნო N4

შენობის ბლოკები

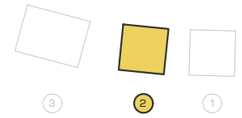

პირობითი აღნიშვნები

- კონსტრუქციის კონტური
- ღერძის ხაზი
- ამოჭრა კონსტრუქციაში
- საძირკვლის ფილა

შენიშვნები

1. სტრუქტურული ელემენტების დაკვალვა მოხდეს არქიტექტურული და ტექნოლოგიური ნახაზების მიხედვით;
2. იატაკში, სახურავში და კედლებში დასატოვებელი ღიობების ზომები და ადგილმდებარეობა დაზუსტდეს ტექნოლოგიური ნახაზების მიხედვით;
3. კედლების და საძირკვლის ჰიდროიზოლაცია მოხდეს ტექნიკური მოთხოვნების და შესაბამისი პროექტის მიხედვით;
4. კონსტრუქციებში შეტანილი ყველა შესაძლო ცვლილება უნდა შეთანხმდეს პროექტის მთავარ სტრუქტურულ ინჟინერთან.

პროექტის დასახელება და მისამართი

ინდივიდუალური საცხოვრებელი სახლი
სექტორი 15, სახლი N1, 2, 3

ქ. თბილისი, ნაძალადევის რაიონი, ბაგების სატყეო ტერიტორია, ნაკვეთი N81, ს.კ. 01.20.01.010.452

პროექტის დამკვეთი

KHMALADZE ARCHITECTS

საპროექტო ორგანიზაცია

შპს. "სახელოსნო N4"

ს/კ: 401988587

მის.: ქ. თბილისი, 0179, ზ. ფალიაშვილის 37

ტელ.: +995 555 577 499

ელ. ფოსტა: info@sn4.ge

საპროექტო ჯგუფი

დირექტორი		ი. გოგოხია
ანალიტიკური მოდელირება		გ. ცინცაბაძე
შესრულა		გ. მალანია
შეამოწმა		ი. გოგოხია

ფურცლის სათაური

არმირებული კედლის მოწყობა
300 მმ. სისქის კედლის პრინციპული კვეთი #1
250 მმ. სისქის კედლის პრინციპული კვეთი #2

სტადია	ფურცლები	გვერდი
DE	H(2)	SE -225

კედლის არმირების პრინციპული კვანძი #1
ჰორიზონტალური კვეთი +3.20 ნიშნულიდან +8.60 ნიშნულამდე
მ. 1:16

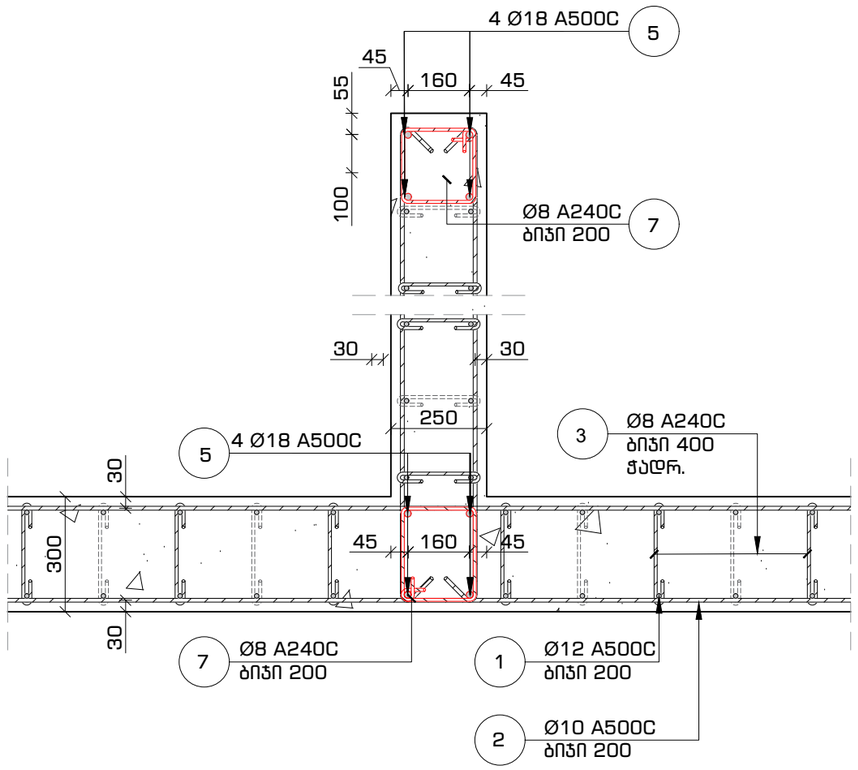

კედლის არმირების პრინციპული კვანძი #2
ჰორიზონტალური კვეთი +3.20 ნიშნულიდან +8.60 ნიშნულამდე
მ. 1:16

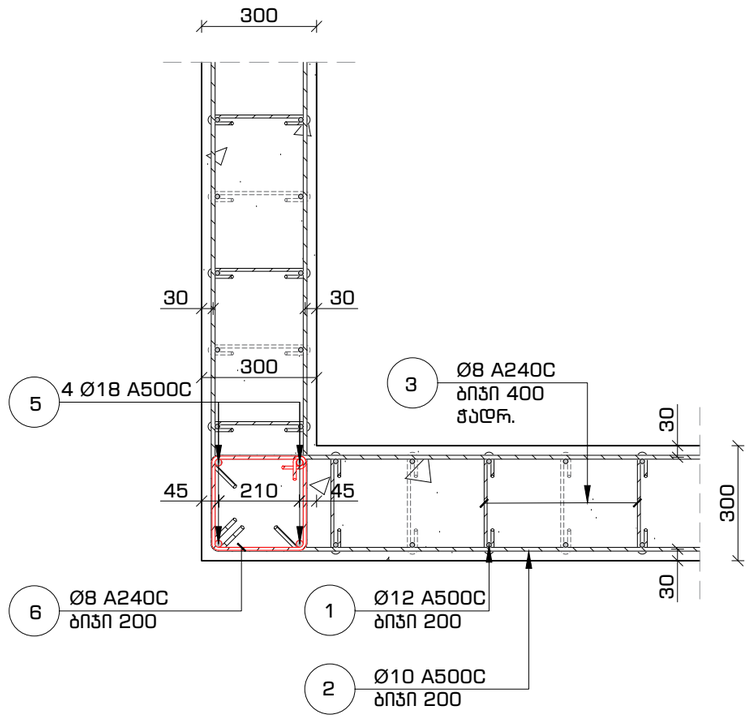

კედლის არმირების პრინციპული კვანძი #3
ჰორიზონტალური კვეთი +3.20 ნიშნულიდან +8.60 ნიშნულამდე
მ. 1:16

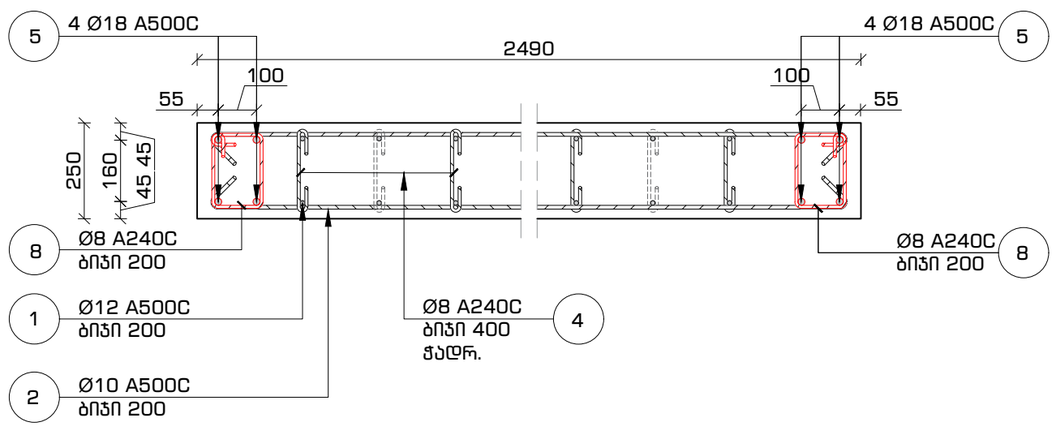

ფორმატი	თარიღი	დაკვეთა #
A3	2021 ი.ნ63.	01 - 21

სახელოსნო N4

შენობის ბლოკები

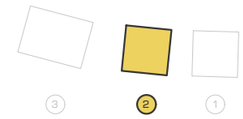

პირობითი აღნიშვნები

კონსტრუქციის კონტური

ღერძის ხაზი

ამოჭრა კონსტრუქციაში

საძირკვლის ფილა

შენიშვნები

1. სტრუქტურული ელემენტების დაკვალვა მოხდეს არქიტექტურული და ტექნოლოგიური ნახაზების მიხედვით;
2. იატაკში, სახურავში და კედლებში დასატოვებელი ღიობების ზომები და ადგილმდებარეობა დაზუსტდეს ტექნოლოგიური ნახაზების მიხედვით;
3. კედლების და საძირკვლის ჰიდროიზოლაცია მოხდეს ტექნიკური მოთხოვნების და შესაბამისი პროექტის მიხედვით;
4. კონსტრუქციებში შეტანილი ყველა შესაძლო ცვლილება უნდა შეთანხმდეს პროექტის მთავარ სტრუქტურულ ინჟინერთან.

პროექტის დასახელება და მისამართი

ინდივიდუალური საცხოვრებელი სახლი
სექტორი 15, სახლი N1, 2, 3

ქ. თბილისი, წყნეთი, ბაგების სატყეო ტერიტორია, ნაკვეთი N81, ს.კ. 01.20.01.010.452

პროექტის დამკვეთი

KHMALADZE ARCHITECTS

საპროექტო ორგანიზაცია

შპს. "სახელოსნო N4"

ს/კ: 401988587

მის.: ქ. თბილისი, 0179, ზ. ფალიაშვილის 37

ტელ.: +995 555 577 499

ელ. ფოსტა: info@sn4.ge

საპროექტო ჯგუფი

დირექტორი		ი. გოგოხია
ანალიტიკური მოდელირება		გ. ცინცაბაძე
შეასრულა		გ. მალანია
შეამოწმა		ი. გოგოხია

ფურცლის სათაური

კედლის არმირების პრინციპული კვანძი #1,2,3
ჰორიზონტალური კვეთი +3.20 ნიშნულიდან
+8.60 ნიშნულამდე

სტადია	ფურცლები	გვერდი
DE	H(2)	SE -226

ვერტიკალური კვეთი
+3.20 ნიშნულიდან +8.60 ნიშნულამდე
მ. 1:20

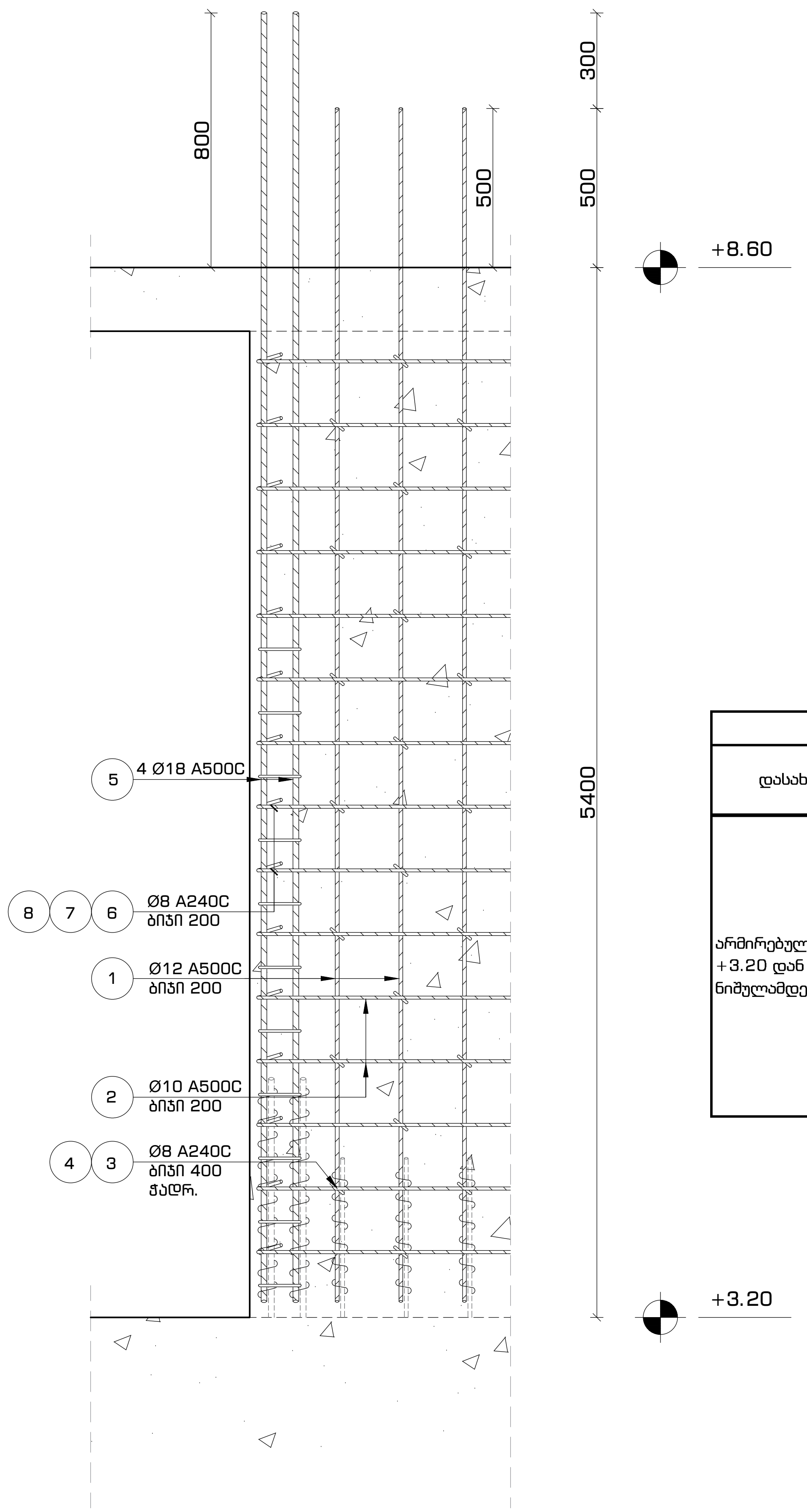

პოზიცია #3
მ.1:16

პოზიცია #4
მ.1:16



პოზიცია #6
მ. 1:10

პოზიცია #7
მ. 1:10

პოზიცია #8
მ. 1:10

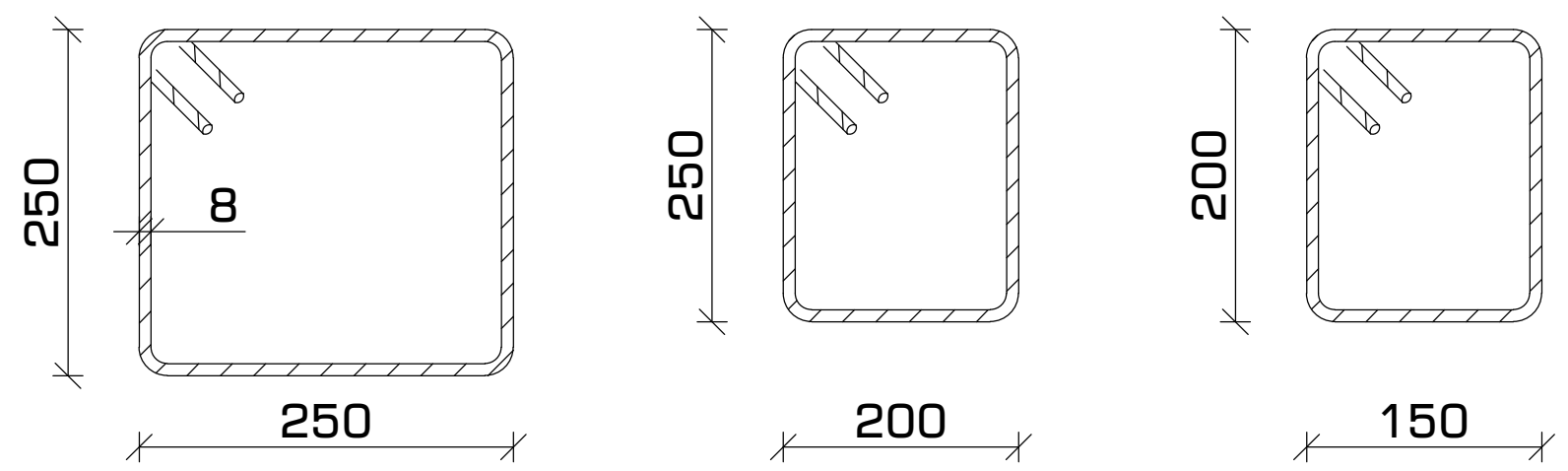

მასალათა სპეციფიკაცია

დასახელება	პოზ.	ნორმ.	Ø	L	n	n*L	Ø	n*L	q	კგ		ბეტონი (მ3)
			მმ	მმ	ცალი	მმ	მმ	მ	კგ	A240C	A500C	B-25 მ 300
არმირებული კედლები +3.20 დან +8.60 ნიშნულამდე	1	ГОСТ 5781-82*	ø 12 A500C	---	---	1,278	ø 8 A240C	551	0.39	217.18	---	29.3
	2		ø 10 A500C	---	---	1,162	ø 10 A500C	1,162	0.62	---	716	
	3		ø 8 A240C	450	370	166	ø 12 A500C	1,278	0.89	---	1134	
	4		ø 8 A240C	400	300	120	ø 18 A500C	191	2.00	---	381	
	5		ø 18 A500C	5,300	36	191						
	6		ø 8 A240C	1,200	81	97						
	7		ø 8 A240C	1,100	108	119						
	8		ø 8 A240C	900	54	49						
									ჯამი	217	2,231	

ფორმატი	თარიღი	დაკვეთა #
A3	2021 ივნ.	01 - 21

სახელოსნო N4

შენობის ბლოკები

3 2 1

პირობითი აღნიშვნები

- კონსტრუქციის კონტური
- ღერძის ხაზი
- ამოჭრა კონსტრუქციაში
- საძირკვლის ფილა

შენიშვნები

1. სტრუქტურული ელემენტების დაკვალვა მოხდეს არქიტექტურული და ტექნოლოგიური ნახაზების მიხედვით;
2. იატაკში, სახურავში და კედლებში დასატოვებელი ღიობების ზომები და ადგილმდებარეობა დაზუსტდეს ტექნოლოგიური ნახაზების მიხედვით;
3. კედლების და საძირკვლის ჰიდროიზოლაცია მოხდეს ტექნიკური მოთხოვნების და შესაბამისი პროექტის მიხედვით;
4. კონსტრუქციებში შეტანილი ყველა შესაძლო ცვლილება უნდა შეთანხმდეს პროექტის მთავარ სტრუქტურულ ინჟინერთან.

პროექტის დასახელება და მისამართი

ინდივიდუალური საცხოვრებელი სახლი
სექტორი 15, სახლი N1, 2, 3

ქ. თბილისი, წყნეთი, ბაგების სატყეო ტერიტორია, ნაკვეთი N81, ს.კ. 01.20.01.010.452

პროექტის დამკვეთი

KHMALADZE ARCHITECTS

საპროექტო ორგანიზაცია

შპს. "სახელოსნო N4"

ს/კ: 401988587

მის.: ქ. თბილისი, 0179, ზ. ფალიაშვილის 37

ტელ.: +995 555 577 499

ელ. ფოსტა: info@sn4.ge

საპროექტო ჯგუფი

დირექტორი	ი. გოგოხია
ანალიტიკური მოდელირება	გ. ცინცაბაძე
შეასრულა	გ. მალანია
შეამოწმა	ი. გოგოხია

ფურცლის სათაური

ვერტიკალური კვეთი +3.20 ნიშნულიდან +8.60 ნიშნულამდე და სპეციფიკაცია

სტადია	ფურცლები	გვერდი
DE	H(2)	SE -227

გადახურვის გეგმა +8.60 ნიშნულზე
კვეთების მარკირების გეგმა
მ. 1:100

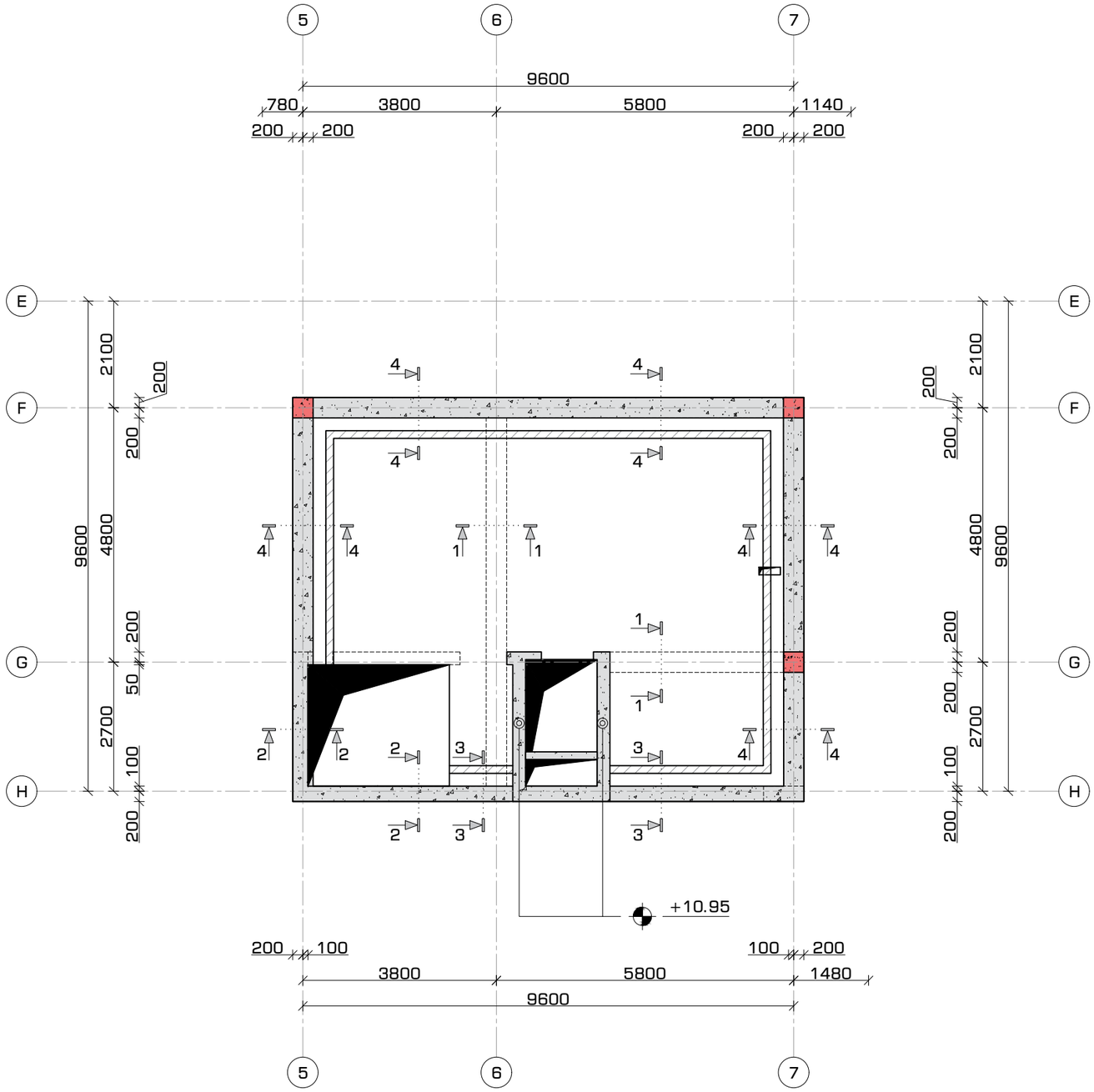

ფორმატი	თარიღი	დაკვეთა #
A3	2021 იან3.	01 - 21

სახელოსნო N4

შენობის ბლოკები

3 2 1

პირობითი აღნიშვნები

კონსტრუქციის კონტური

ღერძის ხაზი

ამოძრა კონსტრუქციაში

საძირკვლის ფილა

შენიშვნები

1. სტრუქტურული ელემენტების დაკვალვა მოხდეს არქიტექტურული და ტექნოლოგიური ნახაზების მიხედვით;
2. იატაკში, სახურავში და კედლებში დასატოვებელი ღიობების ზომები და ადგილმდებარეობა დაზუსტდეს ტექნოლოგიური ნახაზების მიხედვით;
3. კედლების და საძირკვლის ჰიდროიზოლაცია მოხდეს ტექნიკური მოთხოვნების და შესაბამისი პროექტის მიხედვით;
4. კონსტრუქციებში შეტანილი ყველა შესაძლო ცვლილება უნდა შეთანხმდეს პროექტის მთავარ სტრუქტურულ ინჟინერთან.

პროექტის დასახელება და მისამართი

ინდივიდუალური საცხოვრებელი სახლი
სექტორი 15, სახლი N1, 2, 3

ქ. თბილისი, ნწყნეთი, ბაგების სატყეო ტერიტორია, ნაკვეთი N81, ს.კ. 01.20.01.010.452

პროექტის დამკვეთი

KHMALADZE ARCHITECTS

საპროექტო ორგანიზაცია

შპს. "სახელოსნო N4"

ს/კ: 401988587

მის.: ქ. თბილისი, 0179, ზ. ფალიაშვილის 37

ტელ.: +995 555 577 499

ელ. ფოსტა: info@sn4.ge

საპროექტო ჯგუფი

დირექტორი		ი. გოგოხია
ანალიტიკური მოდელირება		ბ. ცინცაბაძე
შესრულა		ბ. მალანია
შეამოწმა		ი. გოგოხია

ფურცლის სათაური

გადახურვის გეგმა +8.60 ნიშნულზე
კვეთების მარკირების გეგმა

სტადია	ფურცლები	გვერდი
DE	H(2)	SE -228

გადახურვის გეგმა +8.60 ნიშნულზე
ქვედა და ზედა შრეების არმირება ძირითადი
ბადეებით
მ. 1:100

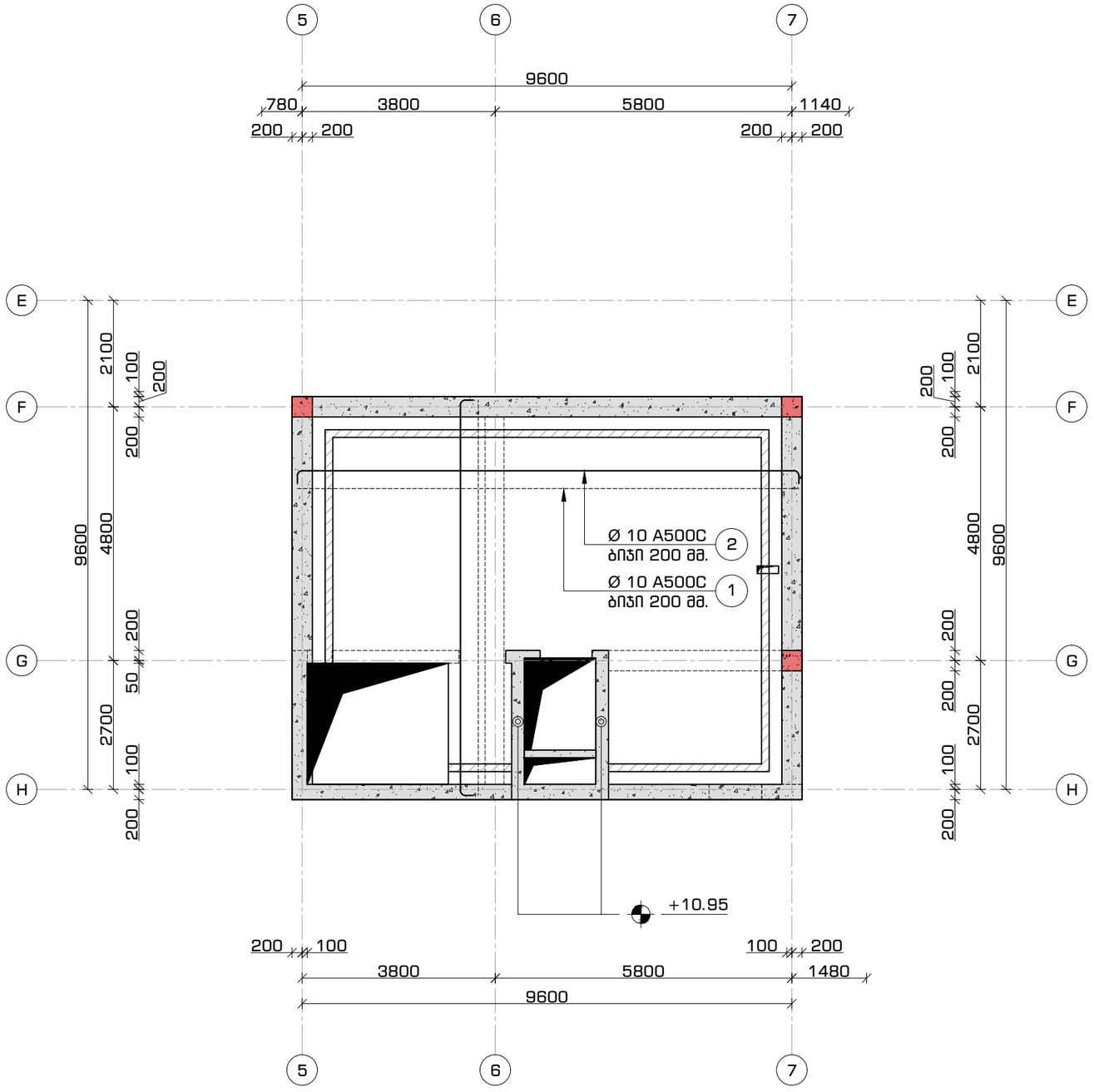

ფორმატი	თარიღი	დაკვეთა #
A3	2021 იან3.	01 - 21

სახელოსნო N4

შენობის ბლოკები

3 2 1

პირობითი აღნიშვნები

- კონსტრუქციის კონტური
- ღერძის ხაზი
- ამოძრა კონსტრუქციაში
- საძირკვლის ფილა

შენიშვნები

1. სტრუქტურული ელემენტების დაკვალვა მოხდეს არქიტექტურული და ტექნოლოგიური ნახაზების მიხედვით;
2. იატაკში, სახურავში და კედლებში დასატოვებელი ღიობების ზომები და ადგილმდებარეობა დაზუსტდეს ტექნოლოგიური ნახაზების მიხედვით;
3. კედლების და საძირკვლის ჰიდროიზოლაცია მოხდეს ტექნიკური მოთხოვნების და მესაბამისი პროექტის მიხედვით;
4. კონსტრუქციებში შეტანილი ყველა შესაძლო ცვლილება უნდა შეთანხმდეს პროექტის მთავარ სტრუქტურულ ინჟინერთან.

პროექტის დასახელება და მისამართი

ინდივიდუალური საცხოვრებელი სახლი
სექტორი 15, სახლი N1, 2, 3

ქ. თბილისი, ნაძალადევის რაიონი, ბაგების სატყეო ტერიტორია, ნაკვეთი N81, ს.კ. 01.20.01.010.452

პროექტის დამკვეთი

KHMALADZE ARCHITECTS

საპროექტო ორგანიზაცია

შპს. "სახელოსნო N4"

ს/კ: 401988587

მის.: ქ. თბილისი, 0179, ზ. ფალიაშვილის 37

ტელ.: +995 555 577 499

ელ. ფოსტა: info@sn4.ge

საპროექტო ჯგუფი

დირექტორი		ი. გოგოხია
ანალიტიკური მოდელირება		გ. ცინცაბაძე
შეასრულა		გ. მალანია
შეამოწმა		ი. გოგოხია

ფურცლის სათაური

გადახურვის გეგმა +8.60 ნიშნულზე ქვედა და ზედა შრეების არმირება ძირითადი ბადეებით

სტადია	ფურცლები	გვერდი
DE	H(2)	SE -229

ფორმატი	თარიღი	დაკვეთა #
A3	2021 იანვ.	01 - 21

სახელოსნო N4

გადახურვის მოწყობა +8.60 ნიშნულებზე
კვეთი 1-1
მ. 1:16

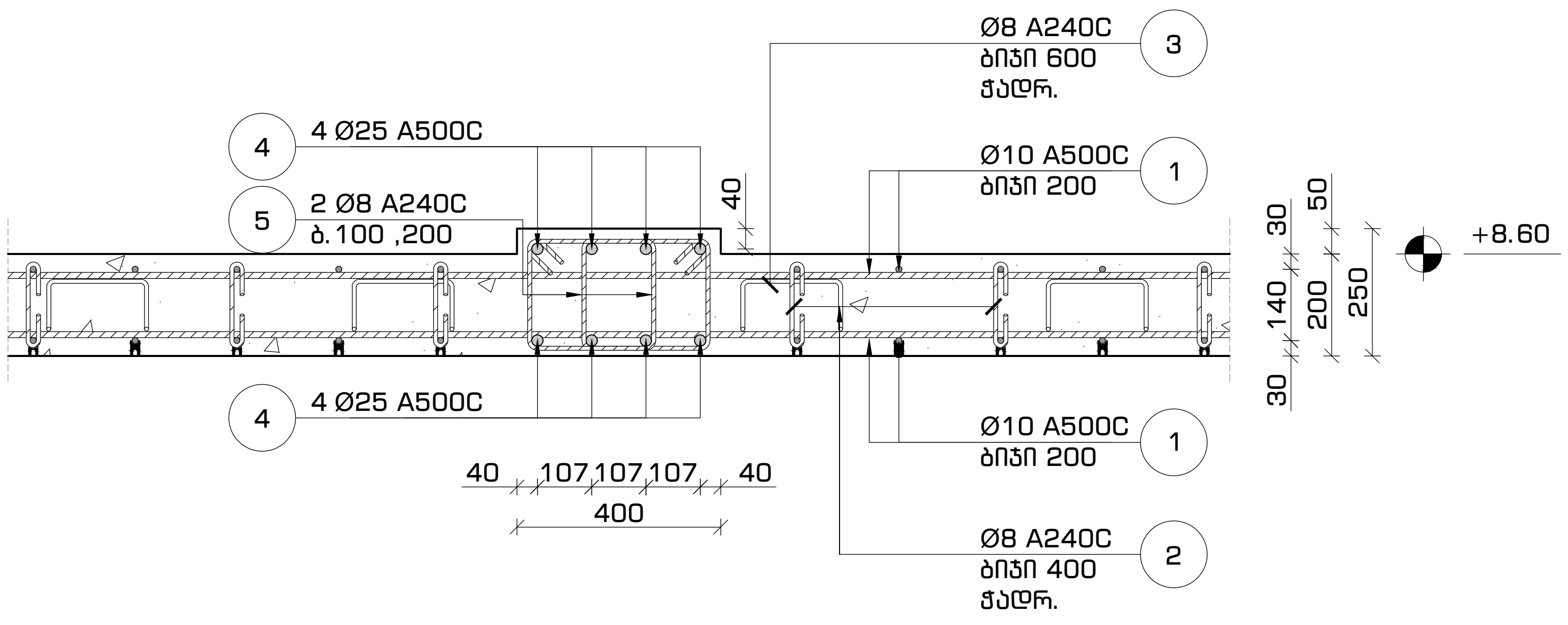

გადახურვის მოწყობა +8.60 ნიშნულებზე
კვეთი 2-2
მ. 1:16

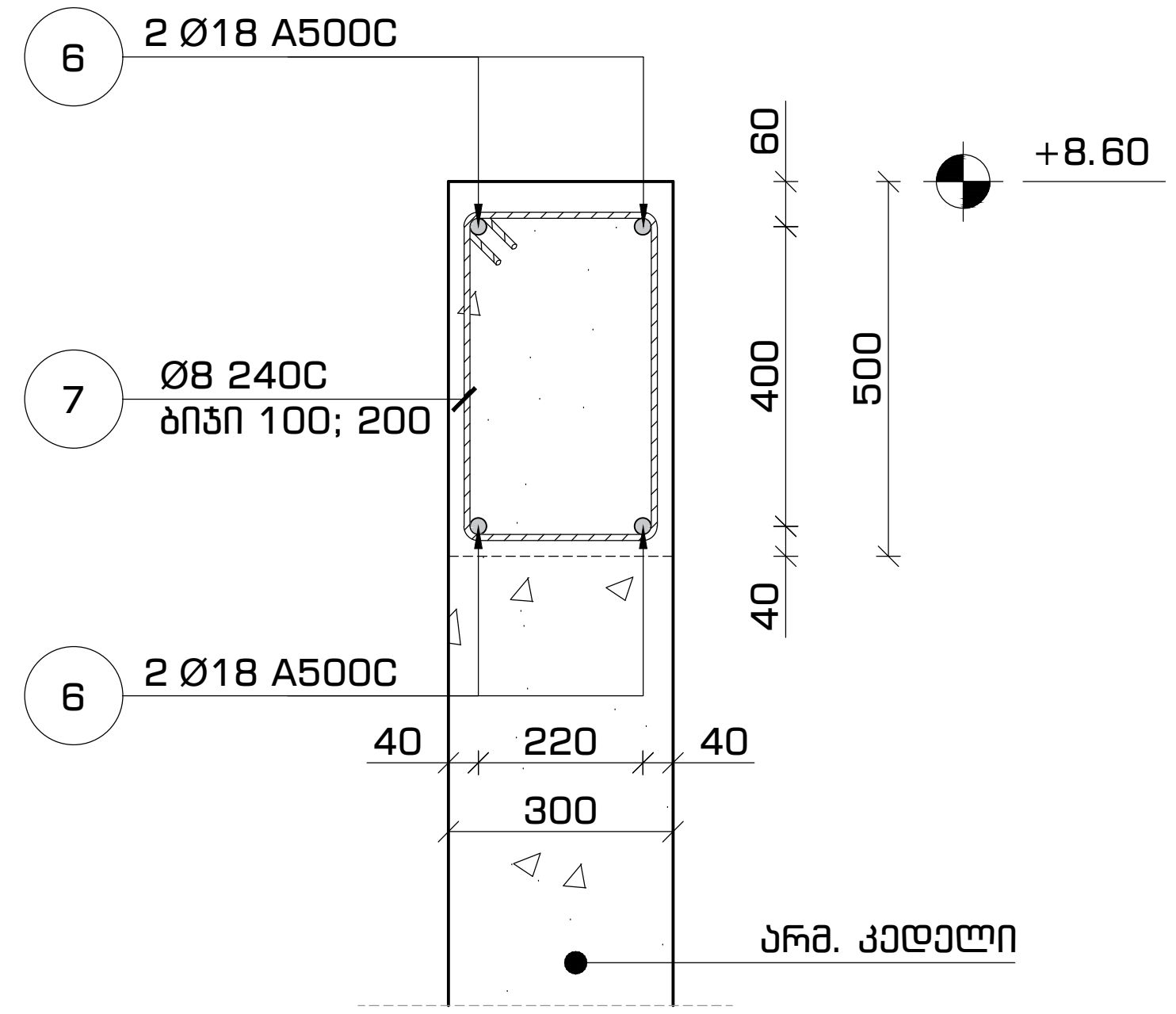

გადახურვის მოწყობა +8.60 ნიშნულებზე
კვეთი 4-4
მ. 1:16

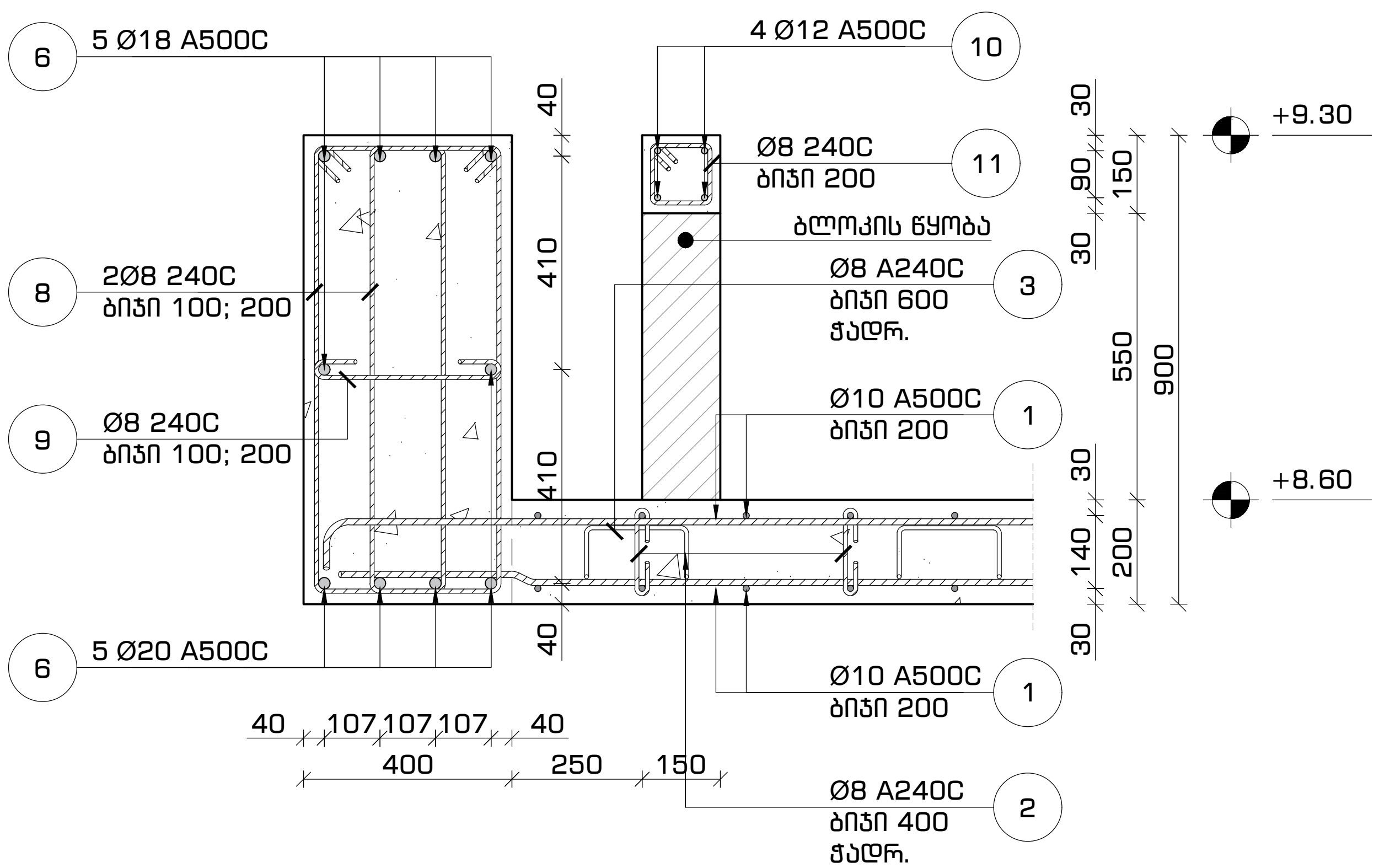

გადახურვის მოწყობა +8.60 ნიშნულებზე
კვეთი 3-3
მ. 1:16

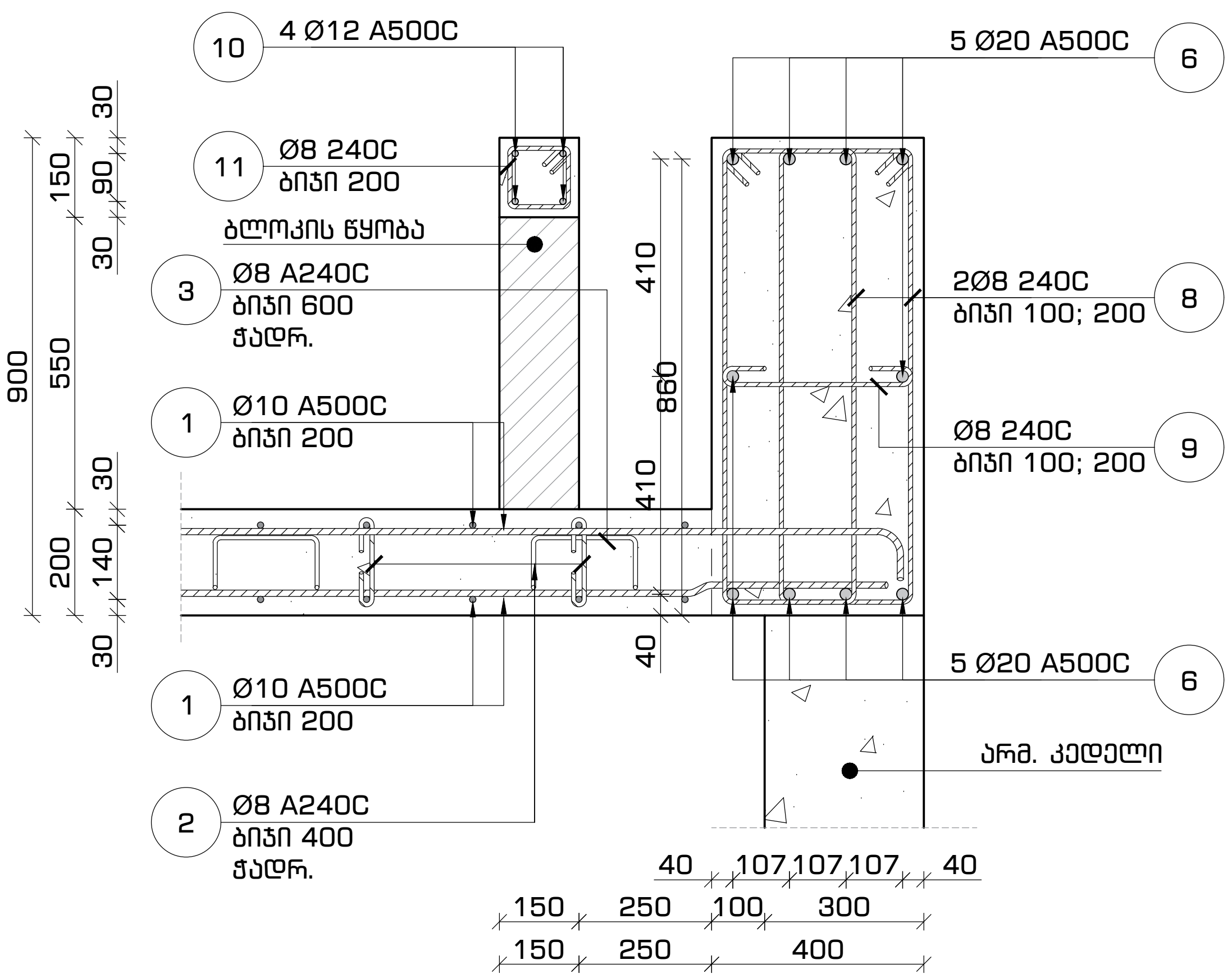

შენობის ბლოკები

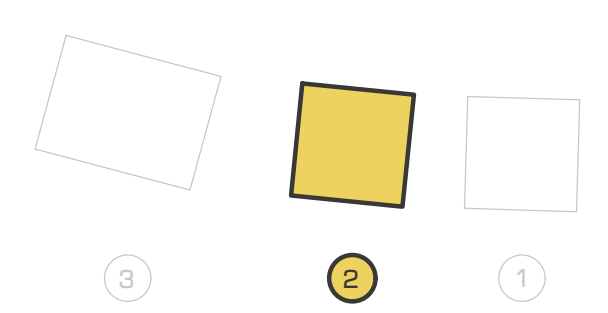

პირობითი აღნიშვნები

- კონსტრუქციის კონტური
- ღერძის ხაზი
- ამოჭრა კონსტრუქციაში
- საძირკვლის ფილა

შენიშვნები

1. სტრუქტურული ელემენტების დაკვალვა მოხდეს არქიტექტურული და ტექნოლოგიური ნახაზების მიხედვით;
2. იატაკში, სახურავში და კედლებში დასატოვებელი ღიობების ზომები და ადგილმდებარეობა დაზუსტდეს ტექნოლოგიური ნახაზების მიხედვით;
3. კედლების და საძირკვლის ჰიდროიზოლაცია მოხდეს ტექნიკური მოთხოვნების და შესაბამისი პროექტის მიხედვით;
4. კონსტრუქციებში შეტანილი ყველა შესაძლო ცვლილება უნდა შეთანხმდეს პროექტის მთავარ სტრუქტურულ ინჟინერთან.

პროექტის დასახელება და მისამართი

ინდივიდუალური საცხოვრებელი სახლი
სექტორი 15, სახლი N1, 2, 3

ქ. თბილისი, წყნეთი, ბაგების სატყეო ტერიტორია, ნაკვეთი N81, ს.კ. 01.20.01.010.452

პროექტის დამკვეთი

KHMALADZE ARCHITECTS

საპროექტო ორგანიზაცია

შპს. "სახელოსნო N4"

ს/კ: 401988587

მის.: ქ. თბილისი, 0179, ზ. ფალიაშვილის 37

ტელ.: +995 555 577 499

ელ. ფოსტა: info@sn4.ge

საპროექტო ჯგუფი

დირექტორი	[signature]	ი. გოგოხია
ანალიტიკური მოდელირება	[signature]	გ. ცინცაბაძე
შეასრულა	[signature]	გ. მალანია
შეამოწმა	[signature]	ი. გოგოხია

ფურცლის სათაური

გადახურვის მოწყობა +8.60 ნიშნულებზე
კვეთი 1-1, 2-2, 3-3, 4-4

სტადია	ფურცლები	გვერდი
DE	H(2)	SE -230

ეროვნული ბიბლიოთეკა №4

ფორმატი	თარიღი	ფურც #
A3	2021 ივნ.	01 - 21

ნახაზის დასახელება და ტიპი

ელექტრონული ვერსია

ნახაზის ავტორი

დირექტორი		
მთავარი არქიტექტორი		
მთავარი ინჟინერ-კონსტრუქტორი		
ინჟინერ-კონსტრუქტორი		
არქიტექტორი		

ნახაზის ტიპი

ელექტრონული ვერსია	
ნახაზის ავტორის ხელმოწერა	
ნახაზის ავტორის ხელმოწერა	

ნახაზის ავტორი

ლიცენზია	ფაილის ტიპი	ზომა
CC BY-NC-SA 4.0	DE	5E -231
	H(2)	

ელექტრონული ვერსია და ფორმა
ელექტრონული ვერსია შეიქმნა ეროვნული ბიბლიოთეკის ელექტრონული რესურსების დეპარტამენტის მიერ

ელექტრონული ვერსიის ავტორი

ელექტრონული ვერსიის ტიპი

ელექტრონული ვერსიის ფორმატი

ელექტრონული ვერსიის ზომა

ელექტრონული ვერსიის ენა

პოზიცია #8
მ. 1:10

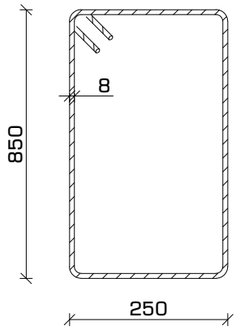

პოზიცია #7
მ. 1:10

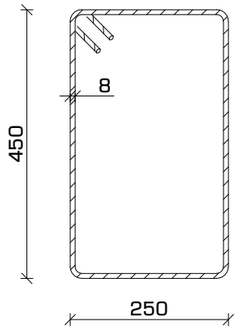

პოზიცია #5
მ. 1:10

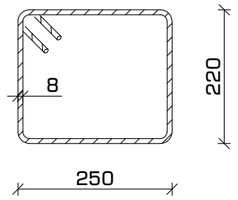

პოზიცია #2
მ. 1:10

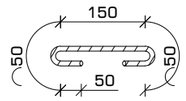

პოზიცია #9
მ. 1:10

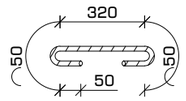

პოზიცია #11
მ. 1:10

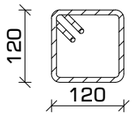

პოზიცია #3
მ. 1:10

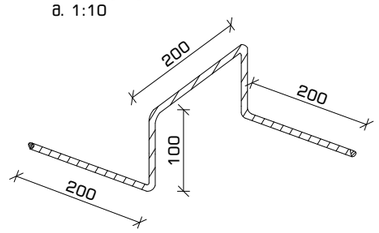

მასალათა სპეციფიკაცია

დასახელება	პოზ.	ნორმ.	Ø მმ	L მმ	n ცალი	n*L მმ	Ø მმ	n*L მ	q კგ	კგ A240C	კგ A500C	ბეტონი (მ³) B-25 მ 300
გადახურვის ფილა და რიგელები +8.60 ნიშნულზე	1	ГОСТ 5781-82*	Ø 10 A500C	---	---	1,540	Ø 8 A240C	1,651	0.39	651	---	23
	2		Ø 8 A240C	350	440	154	Ø 10 A500C	1,540	0.62	---	949	
	3		Ø 8 A240C	800	300	240	Ø 12 A500C	106	0.89	---	94	
	4		Ø 25 A500C	---	---	88	Ø 18 A500C	354	2.00	---	707	
	5		Ø 8 A240C	1,090	133	145	Ø 25 A500C	88	3.85	---	339	
	6		Ø 18 A500C	---	---	354						
	7		Ø 8 A240C	1,550	70	108						
	8		Ø 8 A240C	2,400	360	864						
	9		Ø 8 A240C	520	180	94						
	10		Ø 12 A500C	---	---	106						
	11		Ø 8 A240C	390	120	47			ჯამი	651	2,089	

ფორმატი	თარიღი	დაკვეთა #
A3	2021 იან3.	01 - 21

სახელოსნო N4

შენობის ბლოკები

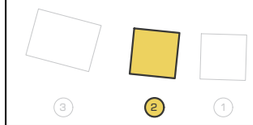

პირობითი აღნიშვნები

კონსტრუქციის კონტური

ღერძის ხაზი

ამოჭრა კონსტრუქციაში

საძირკვლის ფილა

შენიშვნები

1. სტრუქტურული ელემენტების დაკვალება მოხდეს არქიტექტურული და ტექნოლოგიური ნახაზების მიხედვით;
2. იატაკში, სახურავში და კედლებში დასატოვებელი ღიობების ზომები და ადგილმდებარეობა დაზუსტდეს ტექნოლოგიური ნახაზების მიხედვით;
3. კედლების და საძირკვლის ჰიდროიზოლაცია მოხდეს ტექნიკური პირობების და მწარმოებლის პროექტის მიხედვით;
4. კონსტრუქციების შეტანილი ცვლილა შესაძლო ცვლილება უნდა შეთანხმდეს პროექტის მთავარ სტრუქტურულ ინჟინერთან.

პროექტის დასახელება და მისამართი

ინდივიდუალური საცხოვრებელი სახლი
სექტორი 15, სახლი N1, 2, 3

ქ. თბილისი, წყნეთი, ბაბების სატყეო ტერიტორია, ნაკვეთი N81, ს.კ. 01.20.01.010.452

პროექტის დამკვეთი

KHMALADZE ARCHITECTS

საპროექტო ორგანიზაცია

შპს. "სახელოსნო N4"

ს/კ: 401988587

მის.: ქ. თბილისი, 0179, ზ. ფალიაშვილის 37

ტელ.: +995 555 577 499

ელ. ფოსტა: info@sn4.ge

საპროექტო ჯგუფი

დირექტორი		ი. გოგოხია
ანალიტიკური მოდელირება		გ. ცინცაბაძე
შეასრულა		გ. მალანია
შეამოწმა		ი. გოგოხია

ფურცლის სათაური

პოზიციები და სპეციფიკაცია

სტადია	ფურცლები	გვერდი
DE	H(2)	SE -232

გადახურვის გეგმა +8.60 ნიშნულზე
არმირებული კედლების მარკირების გეგმა
მ. 1:100

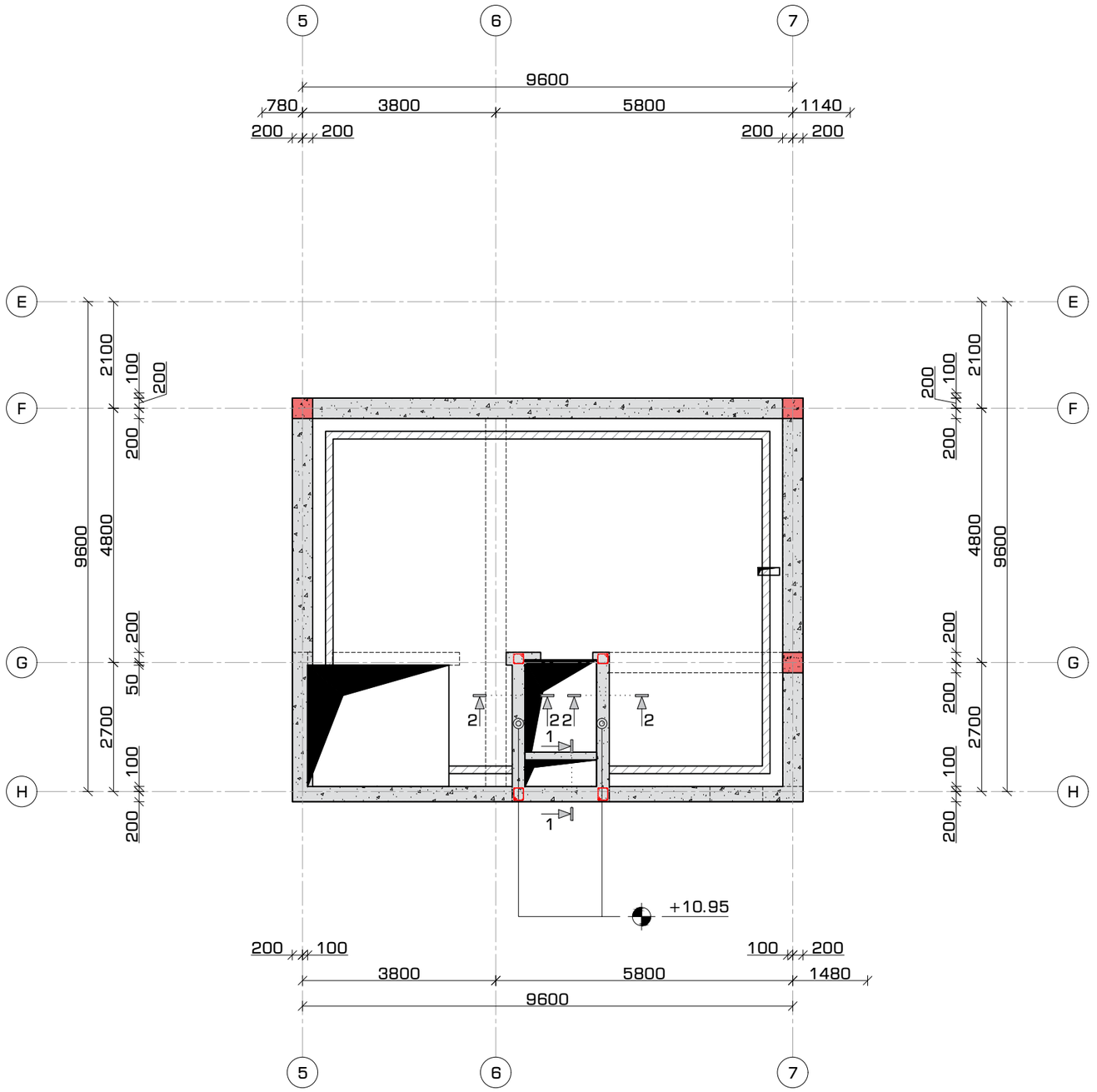

ფორმატი	თარიღი	დაკვეთა #
A3	2021 იან3.	01 - 21

სახელოსნო N4

შენობის ბლოკები

3 2 1

პირობითი აღნიშვნები

- კონსტრუქციის კონტური
- ღერძის ხაზი
- ამოჭრა კონსტრუქციაში
- საძირკვლის ფილა

შენიშვნები

1. სტრუქტურული ელემენტების დაკვალვა მოხდეს არქიტექტურული და ტექნოლოგიური ნახაზების მიხედვით;
2. იატაკში, სახურავში და კედლებში დასატოვებელი ღიობების ზომები და ადგილმდებარეობა დაზუსტდეს ტექნოლოგიური ნახაზების მიხედვით;
3. კედლების და საძირკვლის ჰიდროიზოლაცია მოხდეს ტექნიკური მოთხოვნების და შესაბამისი პროექტის მიხედვით;
4. კონსტრუქციებში შეტანილი ყველა შესაძლო ცვლილება უნდა შეთანხმდეს პროექტის მთავარ სტრუქტურულ ინჟინერთან.

პროექტის დასახელება და მისამართი

ინდივიდუალური საცხოვრებელი სახლი
სექტორი 15, სახლი N1, 2, 3

ქ. თბილისი, ნაძალადევის რაიონი, ბაგების სატყეო ტერიტორია, ნაკვეთი N81, ს.კ. 01.20.01.010.452

პროექტის დამკვეთი

KHMALADZE ARCHITECTS

საავტორო ორგანიზაცია

შპს. "სახელოსნო N4"

ს/კ: 401988587

მის.: ქ. თბილისი, 0179, ზ. ფალიაშვილის 37

ტელ.: +995 555 577 499

ელ. ფოსტა: info@sn4.ge

საავტორო ჯგუფი

დირექტორი		ი. გოგოხია
ანალიტიკური მოდელირება		გ. ცინცაბაძე
შეასრულა		გ. მალანია
შეამოწმა		ი. გოგოხია

ფურცლის სათაური

გადახურვის გეგმა +8.60 ნიშნულზე არმირებული კედლების მარკირების გეგმა

სტადია	ფურცლები	გვერდი
DE	H(2)	SE -233

არმირებული კედლის მოწყობა
300 მმ. სისქის კედლის პრინციპული კვეთი #1
მ. 1:25

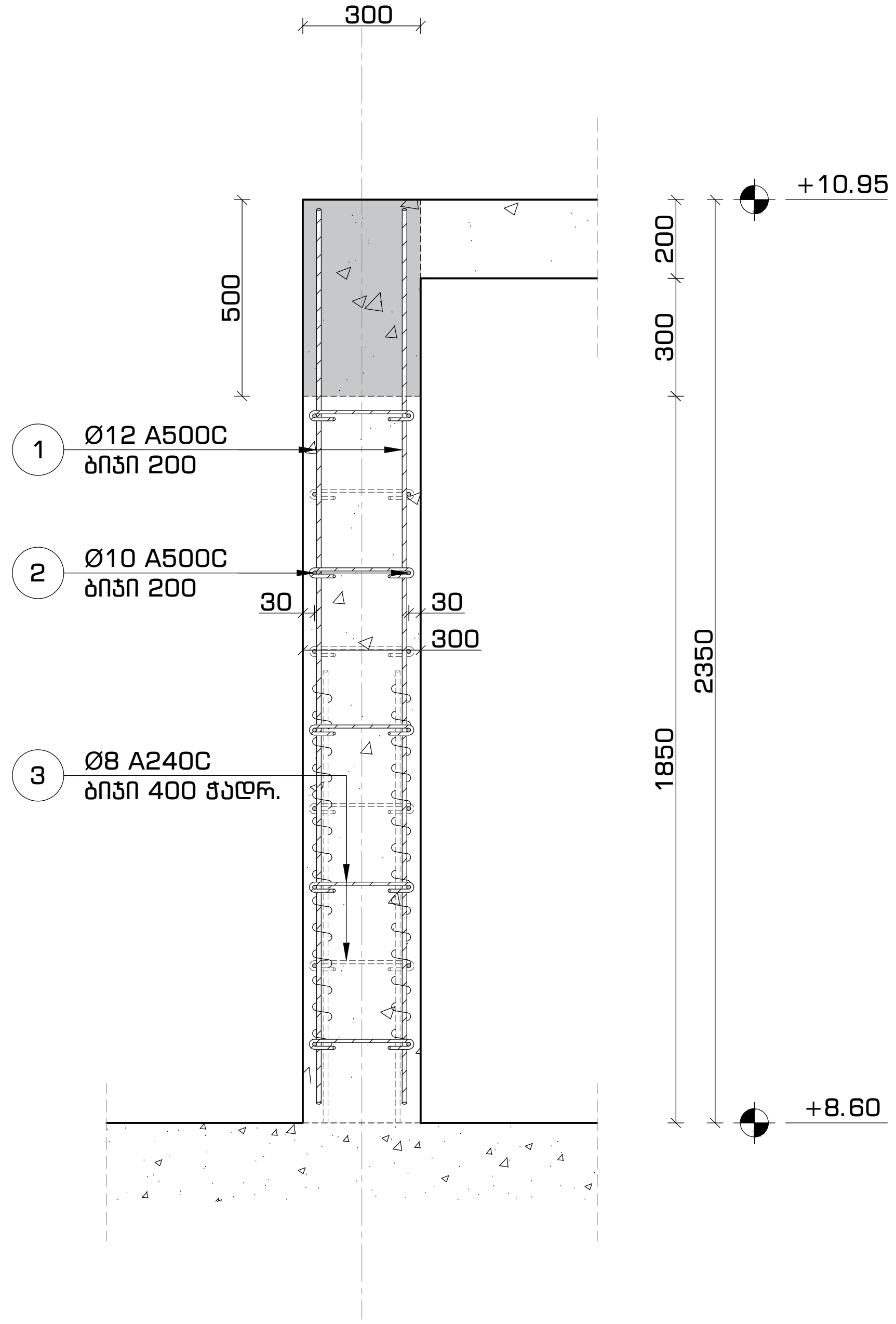

არმირებული კედლის მოწყობა
250 მმ. სისქის კედლის პრინციპული კვეთი #2
მ. 1:25

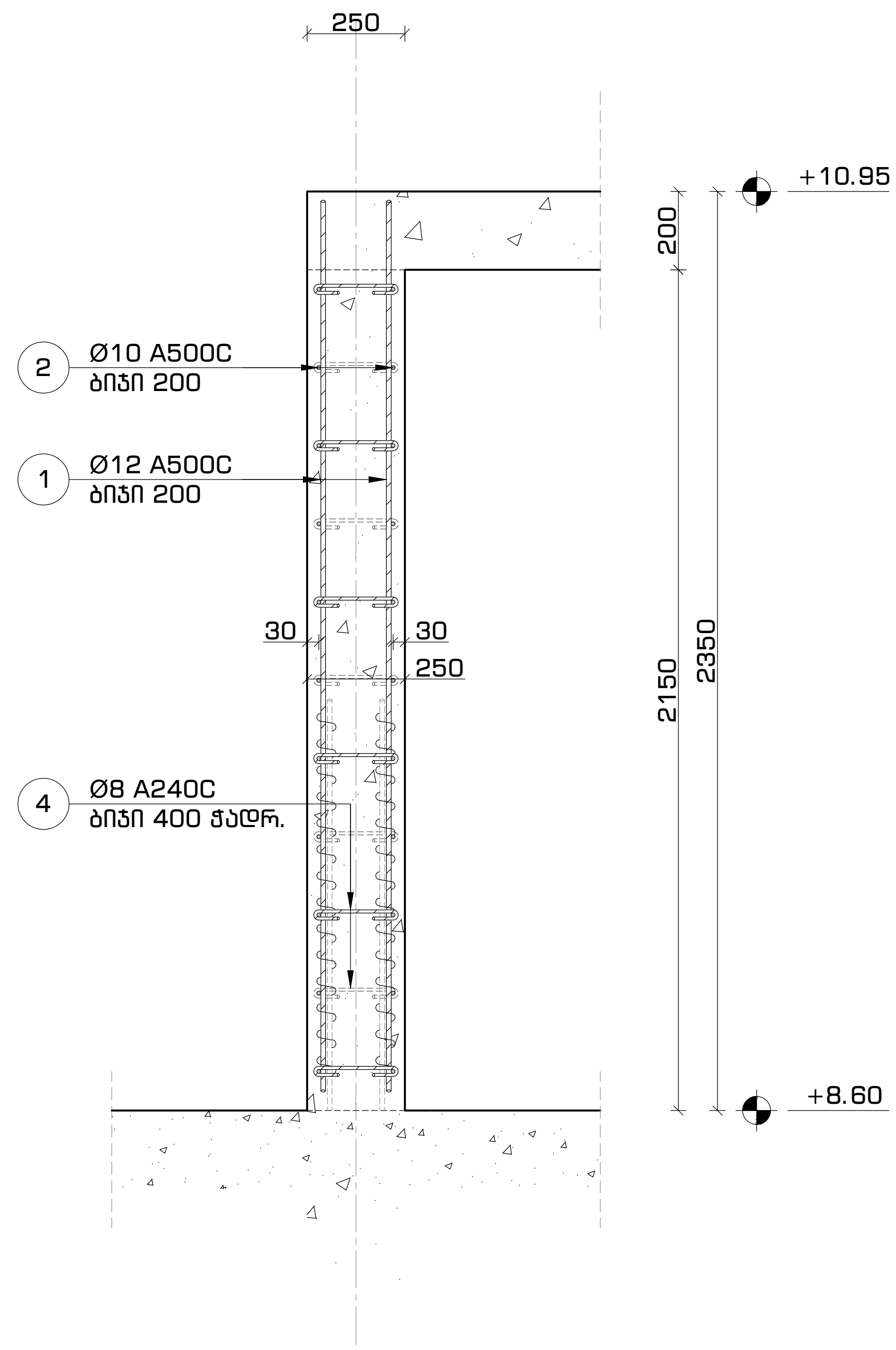

ფორმატი	თარიღი	დაკვეთა #
A3	2021 ივნ.	01 - 21

სახელოსნო N4

შენობის ბლოკები

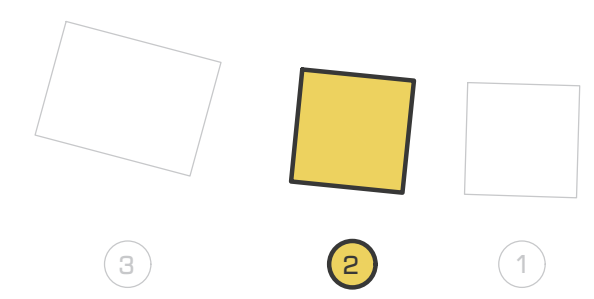

პირობითი აღნიშვნები

- კონსტრუქციის კონტური
- ღერძის ხაზი
- ამოჭრა კონსტრუქციაში
- საძირკვლის ფილა

შენიშვნები

1. სტრუქტურული ელემენტების დაკვალვა მოხდეს არქიტექტურული და ტექნოლოგიური ნახაზების მიხედვით;
2. იატაკში, სახურავში და კედლებში დასატოვებელი ღიობების ზომები და ადგილმდებარეობა დაზუსტდეს ტექნოლოგიური ნახაზების მიხედვით;
3. კედლების და საძირკვლის ჰიდროიზოლაცია მოხდეს ტექნიკური მოთხოვნების და შესაბამისი პროექტის მიხედვით;
4. კონსტრუქციებში შეტანილი ყველა შესაძლო ცვლილება უნდა შეთანხმდეს პროექტის მთავარ სტრუქტურულ ინჟინერთან.

პროექტის დასახელება და მისამართი

ინდივიდუალური საცხოვრებელი სახლი
სექტორი 15, სახლი N1, 2, 3

ქ. თბილისი, წყნეთი, ბაგების სატყეო ტერიტორია,
ნაკვეთი N81, ს.კ. 01.20.01.010.452

პროექტის დამკვეთი

KHMALADZE ARCHITECTS

საპროექტო ორგანიზაცია

შპს. "სახელოსნო N4"

ს/კ: 401988587

მის.: ქ. თბილისი, 0179, ზ. ფალიაშვილის 37

ტელ.: +995 555 577 499

ელ. ფოსტა: info@sn4.ge

საპროექტო ჯგუფი

დირექტორი	[signature]	ი. გოგოხია
ანალიტიკური მოდელირება	[signature]	გ. ცინცაბაძე
შეასრულა	[signature]	გ. მალანია
შეამოწმა	[signature]	ი. გოგოხია

ფურცლის სათაური

არმირებული კედლის მოწყობა
300 მმ. სისქის კედლის პრინციპული კვეთი #1
250 მმ. სისქის კედლის პრინციპული კვეთი #2

სტადია	ფურცლები	გვერდი
DE	H(2)	SE -234

ჯამური ფოლადის ხარჯთაღრიცხვა

№	დასახელება	ზომა	ერთ. წონა	რაოდენობა	სულ წონა
1	Ø 12 A500C	6მ	1.065	24	25.56
2	Ø 10 A500C	6მ	0.617	18	11.11
3	Ø 8 A240C	6მ	0.395	12	4.74
4	Ø 18 A500C	6მ	2.397	8	19.18
5	Ø 18 A500C	6მ	2.397	4	9.59
6	Ø 8 A240C	6მ	0.395	10	3.95

ჯამური წონა: 74.13 კგ

##

მონოლითური კიბე #1-ის მოწყობა
მეებმა -3.60; -0.10; +3.20; +5.90; +8.60 ნიშნულზე
მ. 1:50

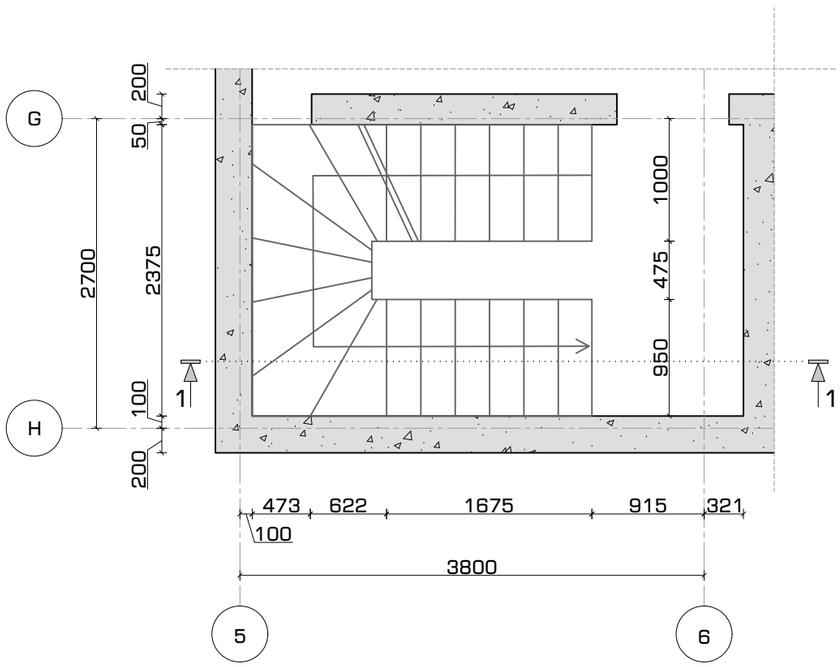

მონოლითური კიბე #1-ის მოწყობა
ჭრილი 1-1
მ. 1:100

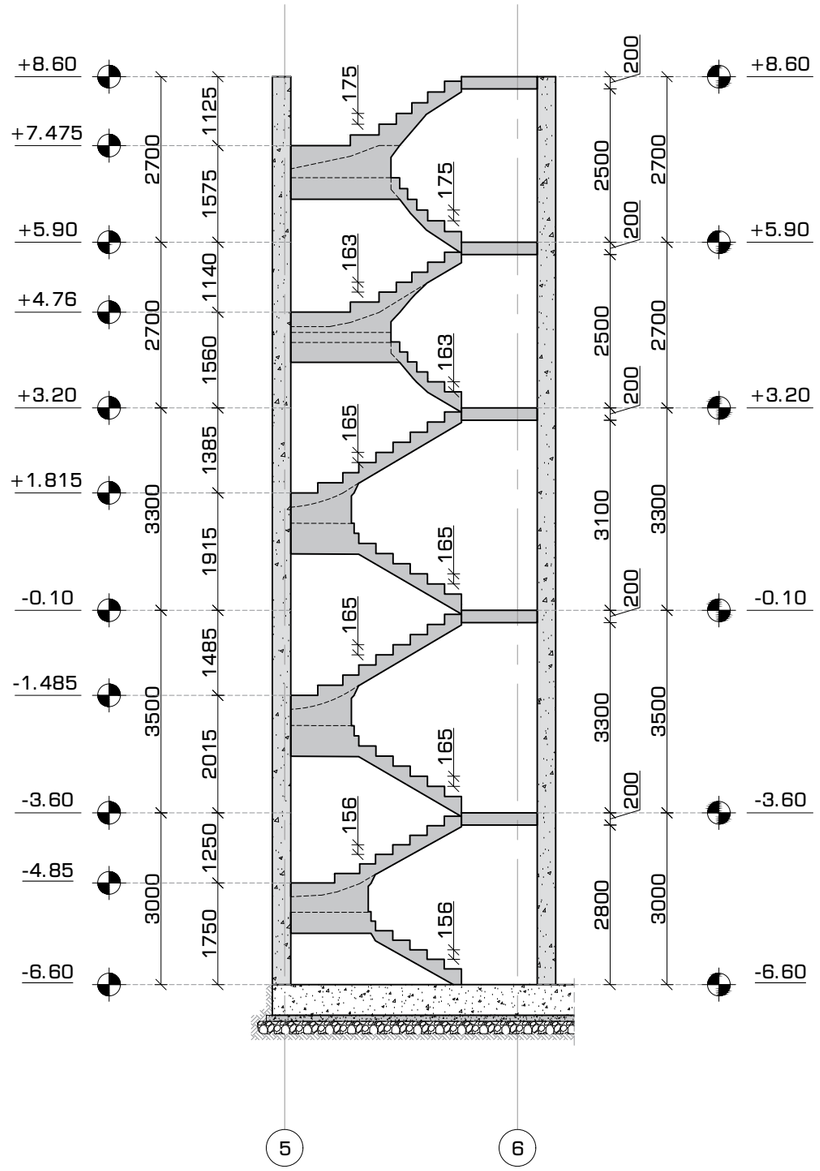

ფორმატი	თარიღი	დაკვეთა #
A3	2021 წ.ნ3.	01 - 21

სახელოსნო N4

შენობის ბლოკები

3 2 1

პირობითი აღნიშვნები

- კონსტრუქციის კონტური
- ღერძის ხაზი
- ამოჭრა კონსტრუქციაში
- საძირკვლის ფილა

შენიშვნები

1. სტრუქტურული ელემენტების დაკვალვა მოხდეს არქიტექტურული და ტექნოლოგიური ნახაზების მიხედვით;
2. იატაკში, სახურავში და კედლებში დასატოვებელი ღიობების ზომები და ადგილმდებარეობა დაზუსტდეს ტექნოლოგიური ნახაზების მიხედვით;
3. კედლების და საძირკვლის ჰიდროიზოლაცია მოხდეს ტექნიკური მოთხოვნების და მესაბამისი პროექტის მიხედვით;
4. კონსტრუქციებში შეტანილი ყველა შესაძლო ცვლილება უნდა შეთანხმდეს პროექტის მთავარ სტრუქტურულ ინჟინერთან.

პროექტის დასახელება და მისამართი

ინდივიდუალური საცხოვრებელი სახლი
საქართველო 15, სახლი N1, 2, 3

ქ. თბილისი, ნაწილი, ბაგების სატყეო ტერიტორია, ნაკვეთი N81, ს.კ. 01.20.01.010.452

პროექტის დამკვეთი

KHMALADZE ARCHITECTS

საპროექტო ორგანიზაცია

შპს. "სახელოსნო N4"

ს/კ: 401988587

მის.: ქ. თბილისი, 0179, ზ. ფალიაშვილის 37

ტელ.: +995 555 577 499

ელ. ფოსტა: info@sn4.ge

საპროექტო ჯგუფი

დირექტორი		ი. გოგოხია
ანალიტიკური მოდელირება		გ. ცინცაბაძე
შესრულა		გ. გალანია
შეამოწმა		ი. გოგოხია

ფურცლის სათაური

მონოლითური კიბე #1-ის მოწყობა
მეებმა -3.60; -0.10; +3.20; +5.90; +8.60 ნიშნულზე და ჭრილი 1-1

სტადია	ფურცლები	გვერდი
DE	H(2)	SE -236

კიბის მოწყობის სქემატური არმირების ფრაგმენტი 1
მ. 1:16

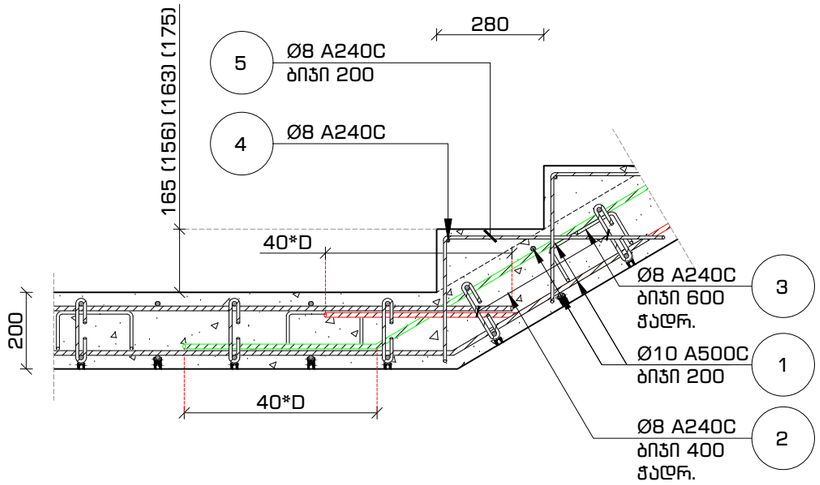

კიბის მოწყობის სქემატური არმირების ფრაგმენტი 2
მ. 1:16

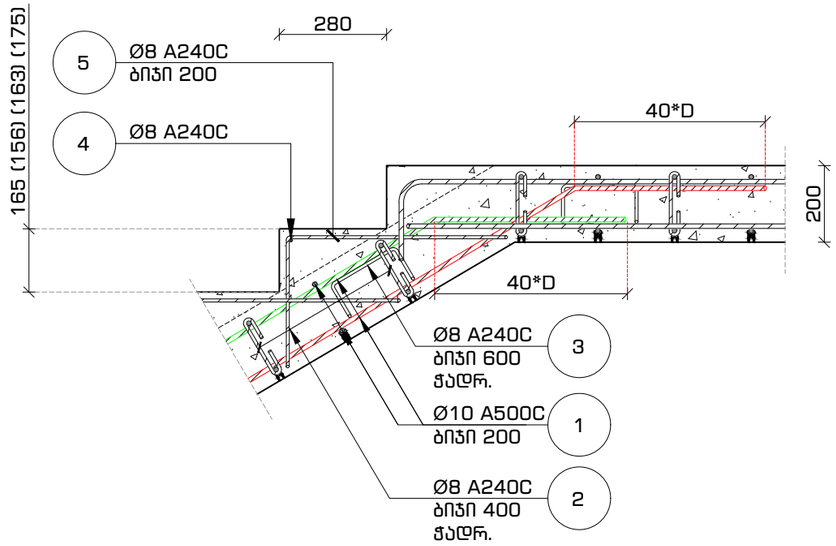

კიბის მოწყობის სქემატური არმირების ფრაგმენტი 3
მ. 1:16

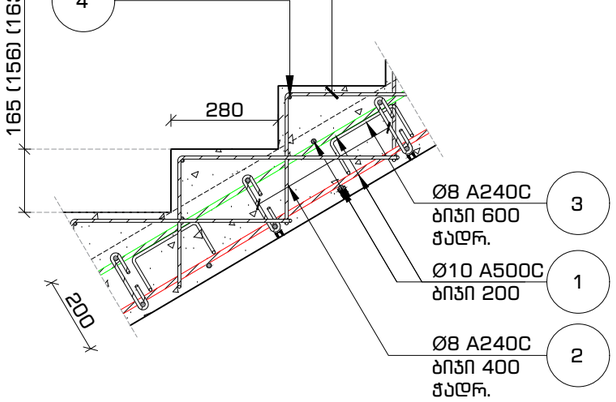

pozicia #2
მ. 1:10

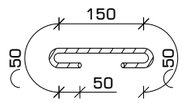

pozicia #3
მ. 1:10

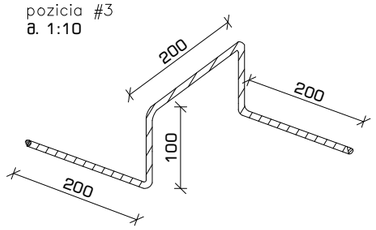

pozicia #5
მ. 1:10

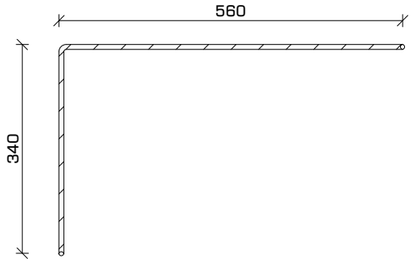

მასალათა სპეციფიკაცია

დასახელება	პოზ.	ნორმ.	Ø მმ	L მმ	n ცალი	n*L მმ	Ø მმ	n*L მ	q კგ	კგ A240C	კგ A500C	ბეტონი (მ³) B-25 მ 300
მონოლითური კიბე	1	ГОСТ 5781-82*	Ø 10 A500C	---	---	1,265	Ø 8 A240C	832	0.39	328	---	12
	2		Ø 8 A240C	350	315	110	Ø 10 A500C	1,265	0.62	---	780	
	3		Ø 8 A240C	800	215	172						
	4		Ø 8 A240C	1,000	100	100						
	5		Ø 8 A240C	900	500	450						
									ჯამი	328	780	

ფორმატი	თარიღი	დაკვეთა #
A3	2021 იანვ.	01 - 21

სახელოსნო N4

შენობის ბლოკები

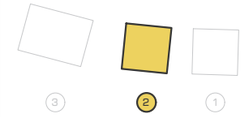

პირობითი აღნიშვნები

- კონსტრუქციის კონტური
- ღერძის ხაზი
- ამოჭრა კონსტრუქციაში
- საძირკვლის ფილა

შენიშვნები

1. სტრუქტურული ელემენტების დაკვალება მოხდეს არქიტექტურული და ტექნოლოგიური ნახაზების მიხედვით;
2. იატაკში, სახურავში და კედლებში დასატოვებელი ღიობების ზომები და ადგილმდებარეობა დაზუსტდეს ტექნოლოგიური ნახაზების მიხედვით;
3. კედლების და საძირკვლის ჰიდროიზოლაცია მოხდეს ტექნიკური მოთხოვნების და შესაბამისი პროექტის მიხედვით;
4. კონსტრუქციები შეტანილი ყველა შესაძლო ცვლილება უნდა შეთანხმდეს პროექტის მთავარ სტრუქტურულ ინჟინერთან.

პროექტის დასახელება და მისამართი

ინდივიდუალური საცხოვრებელი სახლი
სექტორი 15, სახლი N1, 2, 3

ქ. თბილისი, წყნეთი, ბაგების სატყეო ტერიტორია, ნაკვეთი N81, ს.კ. 01.20.01.010.452

პროექტის დამკვეთი

KHMALADZE ARCHITECTS

საპროექტო ორგანიზაცია

შპს. "სახელოსნო N4"

ს/კ: 401988587

მის.: ქ. თბილისი, 0179, ზ. ფალიაშვილის 37

ტელ.: +995 555 577 499

ელ. ფოსტა: info@sn4.ge

საპროექტო ჯგუფი

დირექტორი		ი. გოგოხია
ანალიტიკური მოდელირება		გ. ცინცაბაძე
შეასრულა		გ. მალანია
შეამოწმა		ი. გოგოხია

ფურცლის სათაური

კიბის მოწყობის სქემატური არმირების ფრაგმენტი 1,2,3 და სპეციფიკაცია

სტადია	ფურცლები	გვერდი
DE	H(2)	SE -237

სვეტების მარკირების გეგმა -6.60 ნიშნულიდან -3.60 ნიშნულამდე
სამგანზომილებიანი ხედი

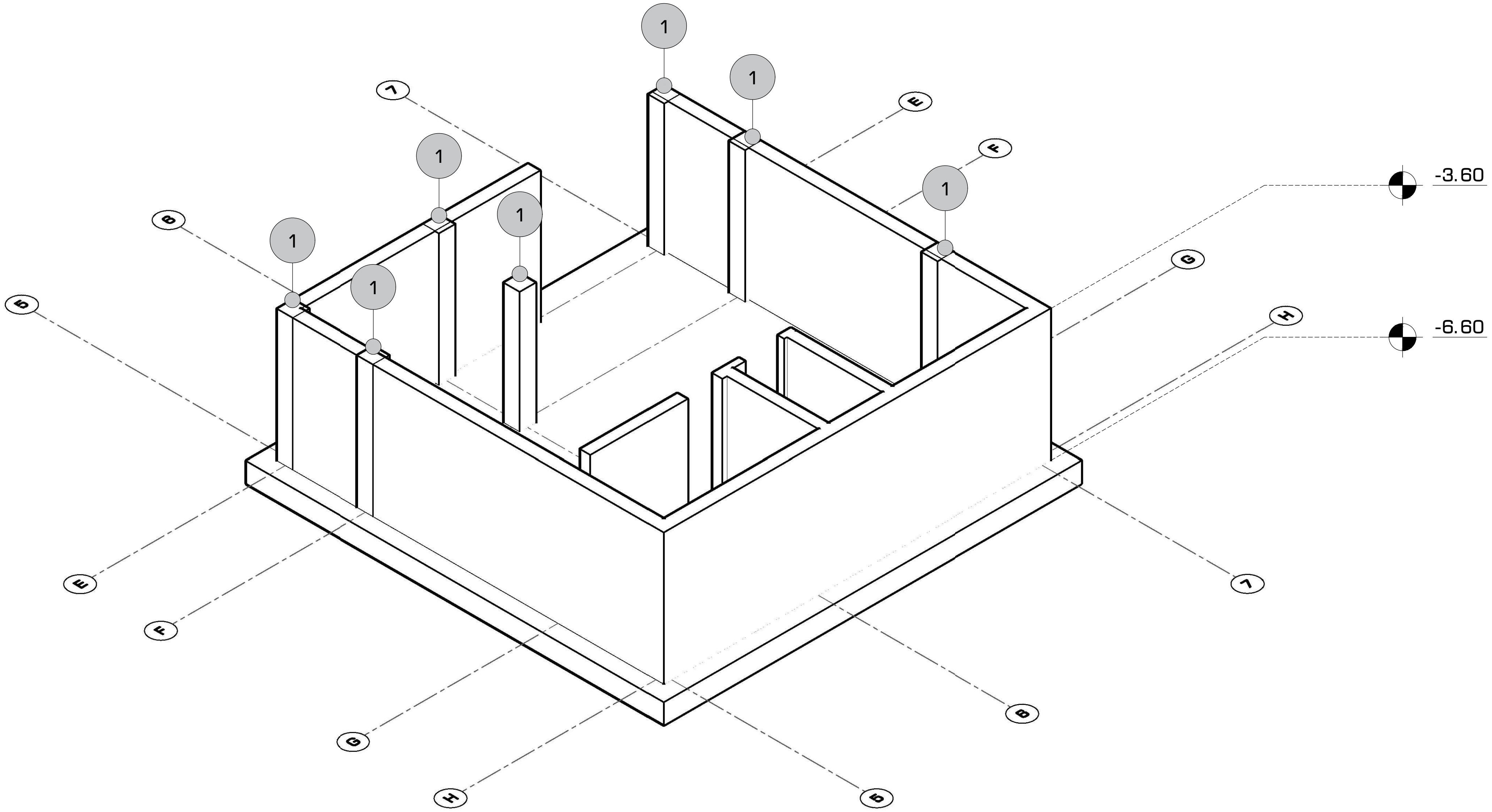

ფორმატი	თარიღი	დაკვეთა #
A3	2021 ივნ.	01 - 21

სახელოსნო N4

შენობის ბლოკები

3 2 1

პირობითი აღნიშვნები

კონსტრუქციის კონტური

ღერძის ხაზი

ამოჭრა კონსტრუქციაში

საძირკვლის ფილა

შენიშვნები

1. სტრუქტურული ელემენტების დაკვალვა მოხდეს არქიტექტურული და ტექნოლოგიური ნახაზების მიხედვით;
2. იატაკში, სახურავში და კედლებში დასატოვებელი ღიობების ზომები და ადგილმდებარეობა დაზუსტდეს ტექნოლოგიური ნახაზების მიხედვით;
3. კედლების და საძირკვლის ჰიდროიზოლაცია მოხდეს ტექნიკური მოთხოვნების და შესაბამისი პროექტის მიხედვით;
4. კონსტრუქციებში შეტანილი ყველა შესაძლო ცვლილება უნდა შეთანხმდეს პროექტის მთავარ სტრუქტურულ ინჟინერთან.

პროექტის დასახელება და მისამართი

ინდივიდუალური საცხოვრებელი სახლი
სექტორი 15, სახლი N1, 2, 3

ქ. თბილისი, წყნეთი, ბაგების სატყეო ტერიტორია, ნაკვეთი N81, ს.კ. 01.20.01.010.452

პროექტის დამკვეთი

KHMALADZE ARCHITECTS

საპროექტო ორგანიზაცია

შპს. "სახელოსნო N4"

ს/კ: 401988587

მის.: ქ. თბილისი, 0179, ზ. ფალიაშვილის 37

ტელ.: +995 555 577 499

ელ. ფოსტა: info@sn4.ge

საპროექტო ჯგუფი

დირექტორი	[signature]	ი. გოგოხია
ანალიტიკური მოდელირება	[signature]	გ. ცინცაბაძე
შეასრულა	[signature]	გ. მალანია
შეამოწმა	[signature]	ი. გოგოხია

ფურცლის სათაური

სვეტების მარკირების გეგმა -6.60 ნიშნულიდან -3.60 ნიშნულამდე სამგანზომილებიანი ხედი

სტადია	ფურცლები	გვერდი
DE	H(2)	SE -301

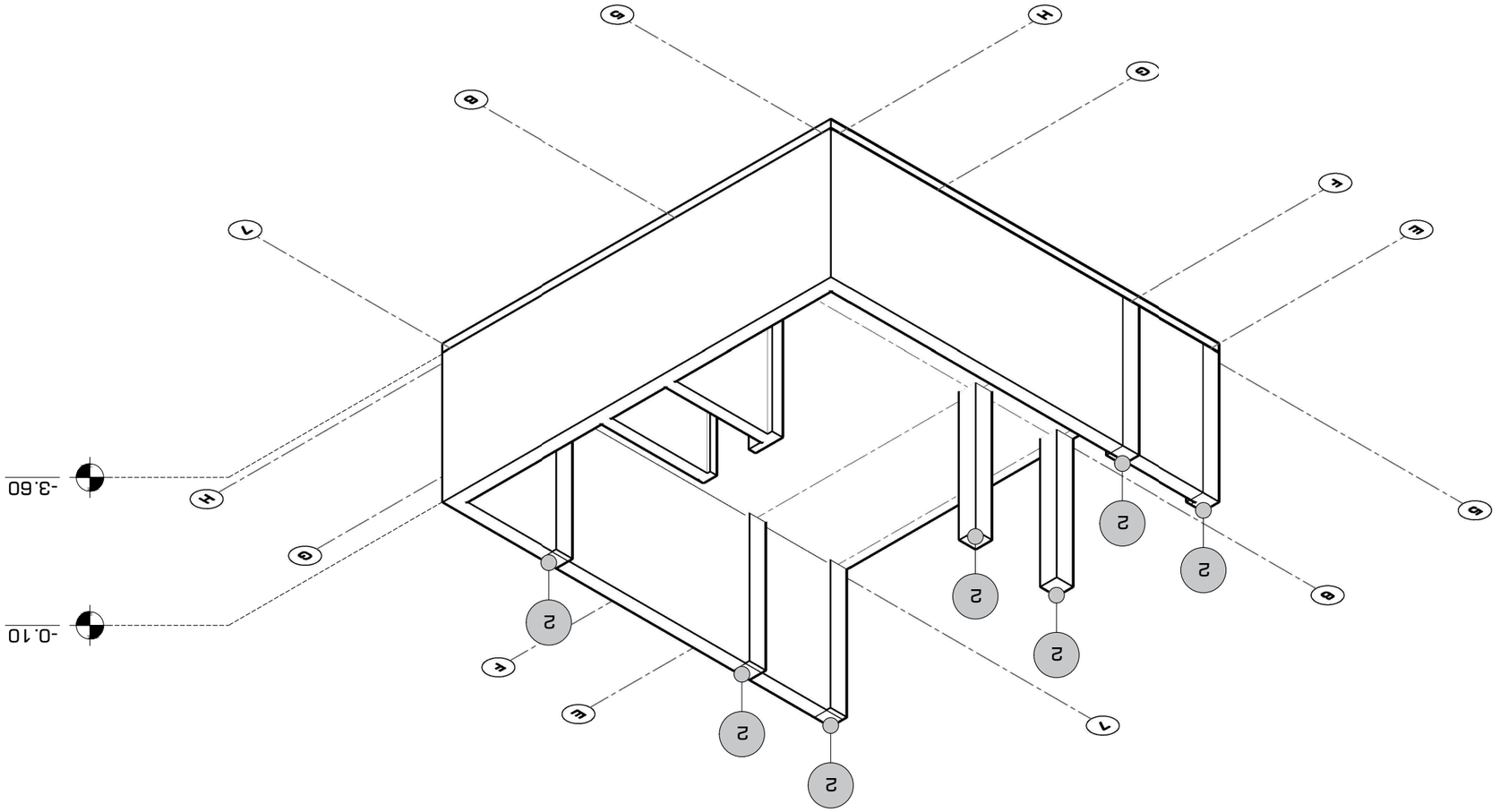

ბინა №4 მეორე სართულის გეგმა

ფასადების ფერადოვანი გადაწყვეტა იხილეთ ფასადების ფერადოვანი გადაწყვეტის ნახატზე.

1. ფანჯრების, ბინის კარების, აივნის კარების და ფანჯრის ბადეების ალუმინის პროფილის ფერი - RAL 9005 (შავი).
2. ფანჯრების, სველი წერტილების და აივნის მინების ტიპი - მინის პაკეტი 4მმ+16მმ+4მმ (ორკამერიანი).
3. ფანჯრების და სველი წერტილების მინების ტიპი - მინის პაკეტი 4მმ+16მმ+4მმ (ორკამერიანი).
4. ფანჯრების, ბინის კარების, აივნის კარების და ფანჯრის ბადეების ალუმინის პროფილის სისქე - 1.5მმ.

ფანჯრების და აივნის კარების ალუმინის პროფილის ფერი - RAL 9005 (შავი).

ფანჯრების, ბინის კარების, აივნის კარების და ფანჯრის ბადეების ალუმინის პროფილის სისქე - 1.5მმ, სანების N1, 2, 3

1. ფასადის ნაწილი, ნახატი N81, ს.კ. 01.20.01.010.452

ფასადების დასახელება

KHMALADZE ARCHITECTS

ბინების მონაკვეთების ფასადების ნახატი

ქ. თბილისი, ვაკის რაიონი, ალ. ყაზბეგის №37, ბ. კ. 01:79:0179:0:37

ტელ.: +995 555 577 499

ელ. ფოსტა: info@sn4.ge

დამკვეთი	ქ. თბილისი	
პროექტის ხელმძღვანელი	გ. ხინკისაშვილი	
პროექტის არქიტექტორი	ნ. ბერიძე	
პროექტის ინჟინერი	ნ. ბერიძე	
პროექტის ინჟინერი	ნ. ბერიძე	

პროექტის ეტაპი

DE	H(2)	SE -302

ცვლილება	დამატებული ფასადის ნახატი	ამოღებული ფასადის ნახატი

ფასადების ნახატების ნუმერაცია ცალკეული ბინების მიხედვით ხდება ბინის №-ის მითითებით.

ფორმატი	თარიღი	# ცვლილება
A3	2021 წ.ნ63.	01 - 21

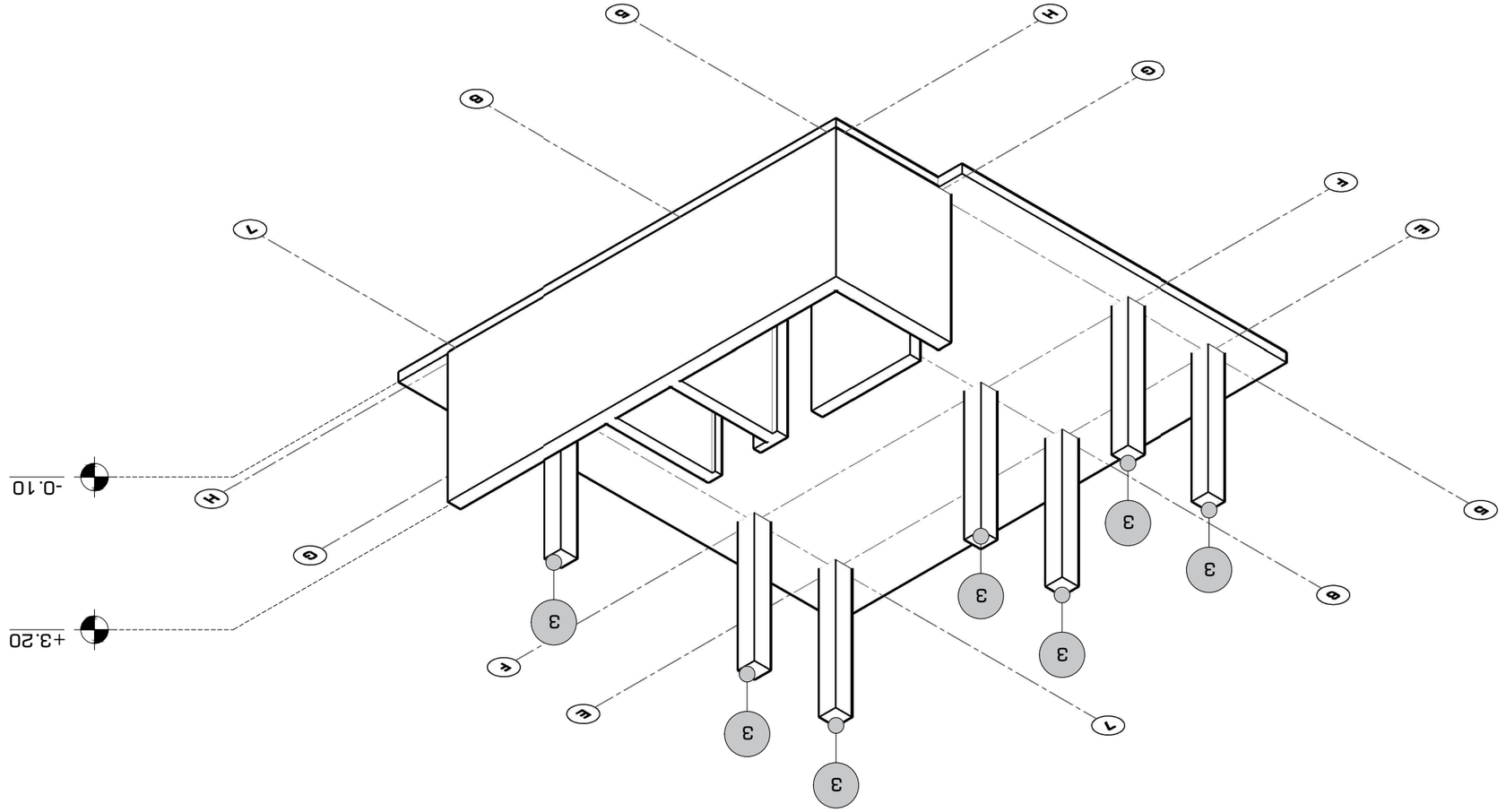

ცვლილებები ნებადართული ნაგებობის ფასადების -0.10 მარნიშნულიდან +3.20 მარნიშნულამდე

ფორმატი	ტიპიური	# ნახატების
A3	2021 წლის.	01 - 21



პროექტის ნომერი №4

პროექტის დასახელება
ქ. თბილისი, საბურთალოს რაიონი, ფონიშვილის ქუჩა №81, ს.კ. 01.20.01.010.452
ნაგებობის ტიპი და ფუნქციური დანიშნულება
KHMALADZE ARCHITECTS
სამშენებლო მინამუშაოების ორგანიზაციული სქემა
ფაზა. "სანებართვო სქემა N4"
ს/კ: 401988587
ტელ.: +995 555 577 499
ელ.ფოსტა: info@sn4.ge
სამშენებლო პროექტის ავტორი
ტექნიკური ზედამხედველი
ავტორის ხელმოწერა
ბ. ჯინჭარაძე
ავტორის სახელი, გვარი
ნებადართული სამშენებლო ფართობი: 3.20 მეტრ სიმაღლეზე -0.10 მეტრ ნიშნულიდან
ნებადართული სამშენებლო მოცულობა:
ნებადართული სართულების რაოდენობა:
ნაგებობის კლასი
ნაგებობის კატეგორია
ნებადართული სამშენებლო ფართობი
ნებადართული სამშენებლო მოცულობა
ნებადართული სართულების რაოდენობა
ნაგებობის კლასი
ნაგებობის კატეგორია

1. სანებართვო ნახაზები შესრულებულია ავტოკადის პროგრამაში
2. ნახაზის ზომები და ნიშნულები მოცემულია მეტრებში
3. ნახაზზე ასახული ინფორმაცია ეკუთვნის მხოლოდ ამ ნაგებობას
4. ნახაზის ნებისმიერი ასლის გადაღება ან გამოყენება მესამე პირების მიერ დაუშვებელია

ნახაზის დასახელება

ტექნიკური ზედამხედველი	[illegible]	ი. ჯინჭარაძე
ავტორის ხელმოწერა	[illegible]	ბ. ჯინჭარაძე
ავტორის სახელი, გვარი	[illegible]	ი. ჯინჭარაძე

ფასადის ნომერი

DE	H(2)	SE -303

ნაგებობის ნომერი

ნაგებობის ნომერი

ნაგებობის ნომერი

სვეტების მარკირების გეგმა +3.20 ნიშნულიდან +8.60 ნიშნულამდე
სამგანზომილებიანი ხედი

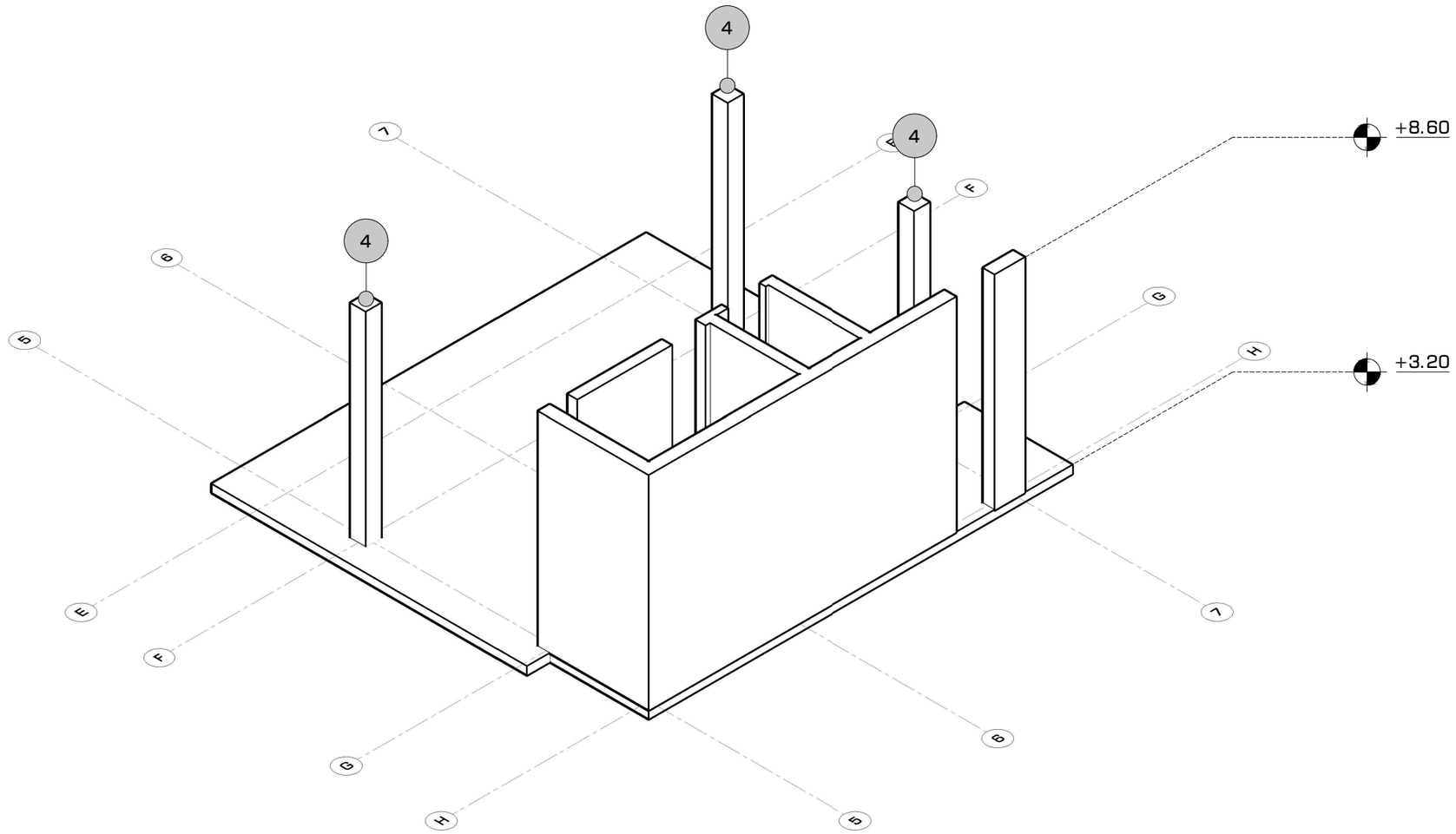

ფორმატი	თარიღი	დაკვეთა #
A3	2021 იან3.	01 - 21

სახელოსნო N4

შენობის ბლოკები

3 2 1

პირობითი აღნიშვნები

- კონსტრუქციის კონტური
- ღერძის ხაზი
- ამოჭრა კონსტრუქციაში
- საძირკვლის ფილა

შენიშვნები

1. სტრუქტურული ელემენტების დაკვალვა მოხდეს არქიტექტურული და ტექნოლოგიური ნახაზების მიხედვით;
2. იატაკში, სახურავში და კედლებში დასატოვებელი ღიობების ზომები და ადგილმდებარეობა დაზუსტდეს ტექნოლოგიური ნახაზების მიხედვით;
3. კედლების და საძირკვლის ჰიდროიზოლაცია მოხდეს ტექნიკური მოთხოვნების და შესაბამისი პროექტის მიხედვით;
4. კონსტრუქციებში შეტანილი ყველა შესაძლო ცვლილება უნდა შეთანხმდეს პროექტის მთავარ სტრუქტურულ ინჟინერთან.

პროექტის დასახელება და მისამართი

ინდივიდუალური საცხოვრებელი სახლი
სექტორი 15, სახლი N1, 2, 3

ქ. თბილისი, წყნეთი, ბაგების სატყეო ტერიტორია, ნაკვეთი N81, ს.კ. 01.20.01.010.452

პროექტის დამკვეთი

KHMALADZE ARCHITECTS

საპროექტო ორგანიზაცია

შპს. "სახელოსნო N4"

ს/კ: 401988587

მის.: ქ. თბილისი, 0179, ზ. ფალიაშვილის 37

ტელ.: +995 555 577 499

ელ. ფოსტა: info@sn4.ge

საპროექტო ჯგუფი

დირექტორი		ი. გოგოხია
ანალიტიკური მოდელირება		გ. ცინცაბაძე
შეასრულა		გ. მალანია
შეამოწმა		ი. გოგოხია

ფურცლის სათაური

სვეტების მარკირების გეგმა +3.20 ნიშნულიდან +8.60 ნიშნულამდე სამგანზომილებიანი ხედი

სტადია	ფურცლები	გვერდი
DE	H(2)	SE -304

მონოლითური სვეტი #1
რაოდენობა: x ც.
მ. 1:25

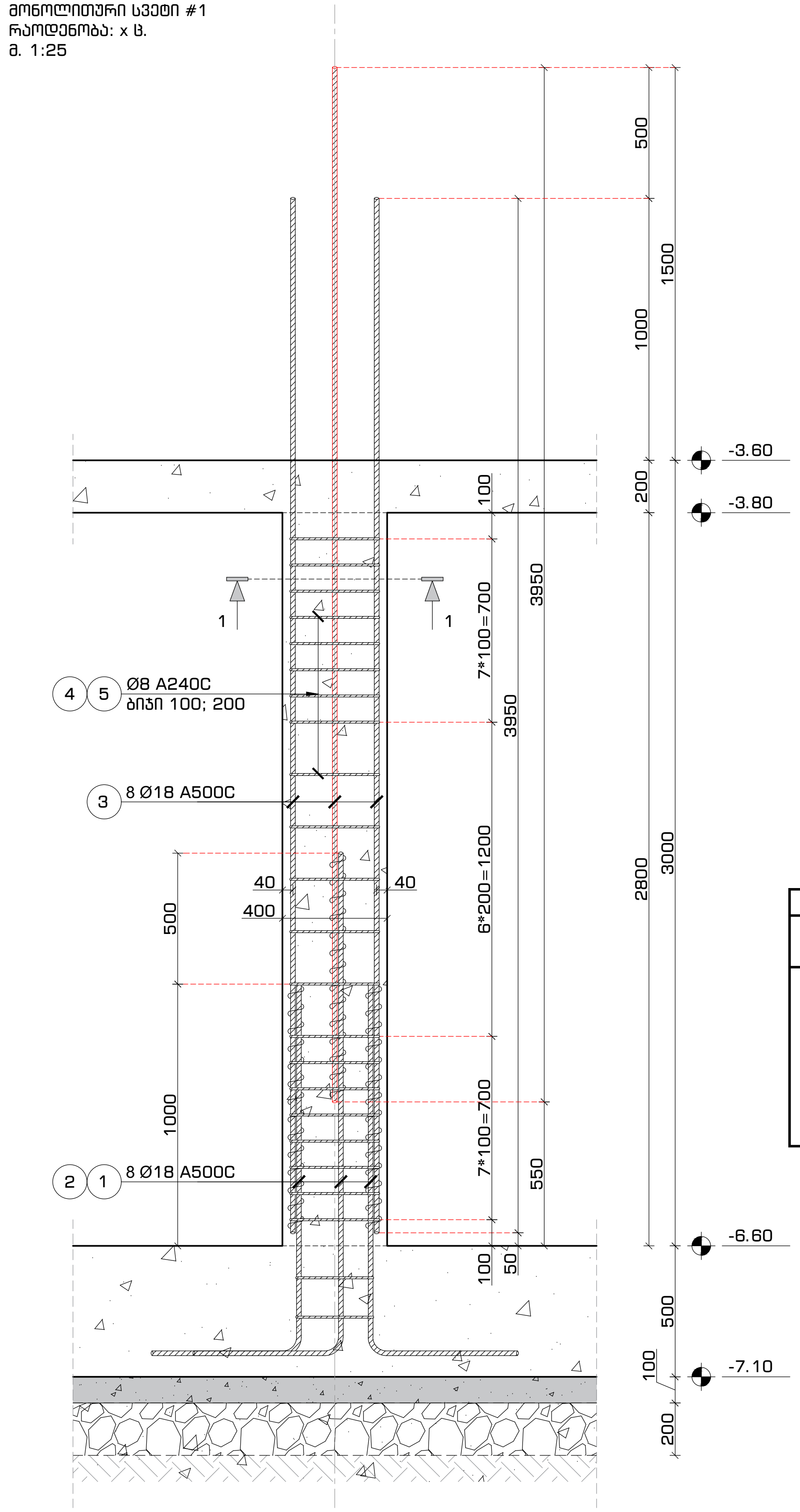

მონოლითური სვეტი #1
კვეთი 1-1
მ. 1:16

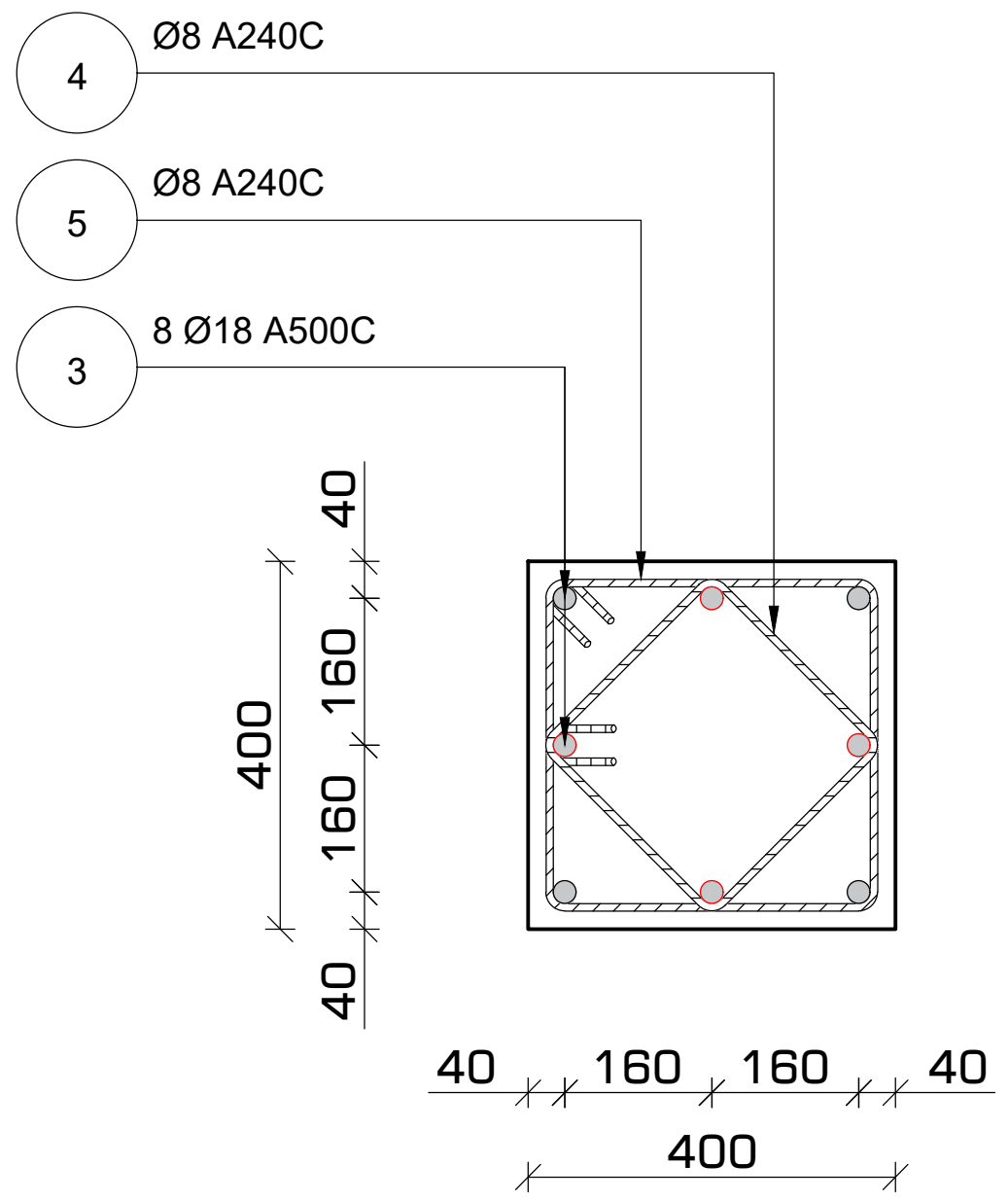

არმატურის გადაბმა
სქემატური კვანძი
მ. 1:16

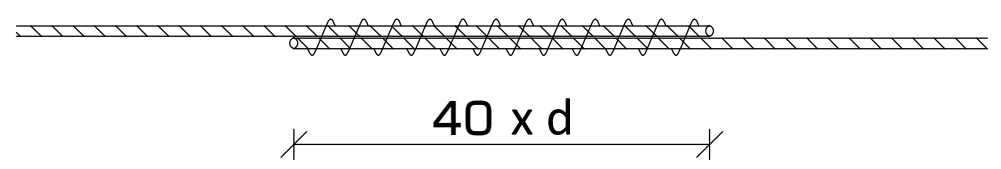

პოზიცია #5
მ. 1:16

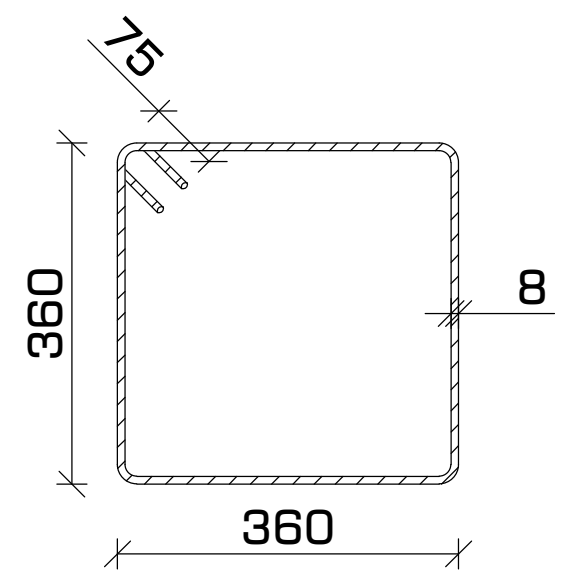

პოზიცია #4
მ. 1:16

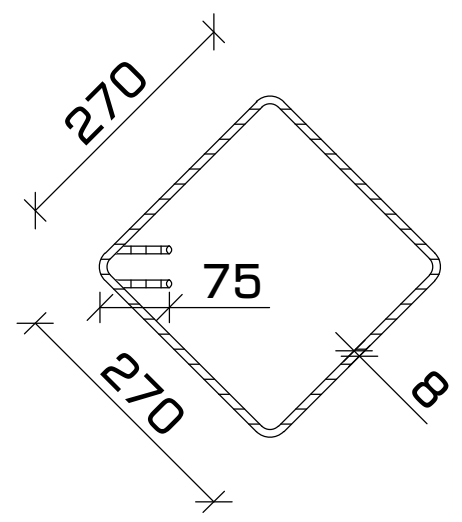

შენიშვნა:

- არმატურების გადაბმა მოხდეს პირგადადებით (შედუღების გარეშე).
- გადასაბმელი სიგრძე 40 x d (d - არმატურის დიამეტრი).

მასალათა სპეციფიკაცია												
დასახელება	პოზ.	ნორმ.	ø	L	n	n*L	ø	n*L	q	კგ		ბეტონი ($მ^3$)
			მმ	მმ	ცალი	მ	მმ	მ	კგ	A240C	A500C	B-25 m. 300
მონოლითური სვეტი #1 რაოდენობა: 7 ც.	1	ГОСТ 5781-82*	ø 18 A500C	1900	4	8	ø 8 A240C	59	0.39	23.36	---	0.45
	2		ø 18 A500C	2400	4	10	ø 18 A500C	49	2.00	---	98	
	3		ø 18 A500C	4000	8	32						
	4		ø 8 A240C	1230	21	26						
	5		ø 8 A240C	1590	21	33						
									ჯამი	23	98	
							რაოდენობა	7	სულ	163	688	3.14

ფორმატი	თარიღი	დაკვეთა #
A3	2021 იანვ.	01 - 21

სახელოსნო №4

შენობის ბლოკები

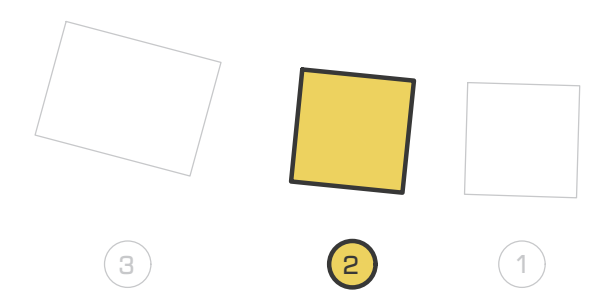

პირობითი აღნიშვნები

- კონსტრუქციის კონტური
- ღერძის ხაზი
- ამოჭრა კონსტრუქციაში
- საძირკვლის ფილა

შენიშვნები

1. სტრუქტურული ელემენტების დაკვალვა მოხდეს არქიტექტურული და ტექნოლოგიური ნახაზების მიხედვით;
2. იატაკში, სახურავში და კედლებში დასატოვებელი ღიობების ზომები და ადგილმდებარეობა დაზუსტდეს ტექნოლოგიური ნახაზების მიხედვით;
3. კედლების და საძირკვლის ჰიდროიზოლაცია მოხდეს ტექნიკური მოთხოვნების და შესაბამისი პროექტის მიხედვით;
4. კონსტრუქციებში შეტანილი ყველა შესაძლო ცვლილება უნდა შეთანხმდეს პროექტის მთავარ სტრუქტურულ ინჟინერთან.

პროექტის დასახელება და მისამართი

ინდივიდუალური საცხოვრებელი სახლი
სექტორი 15, სახლი N1, 2, 3

ქ. თბილისი, წყნეთი, ბაგების სატყეო ტერიტორია, ნაკვეთი N81, ს.კ. 01.20.01.010.452

პროექტის დამკვეთი

KHMALADZE ARCHITECTS

საპროექტო ორგანიზაცია

შპს. "სახელოსნო N4"
ს/კ: 401988587
მის.: ქ. თბილისი, 0179, ზ. ფალიაშვილის 37
ტელ.: +995 555 577 499
ელ. ფოსტა: info@sn4.ge

საპროექტო ჯგუფი

დირექტორი	[signature]	ი. გოგოხია
ანალიტიკური მოდელირება	[signature]	გ. ცინცაბაძე
შეასრულა	[signature]	გ. მალანია
შეამოწმა	[signature]	ი. გოგოხია

ფურცლის სათაური

მონოლითური სვეტი #1, კვეთი 1-1 და სპეციფიკაცია

სტადია	ფურცლები	გვერდი
DE	H(2)	SE -305

მონოლითური სვეტი #2
რაოდენობა: x ც.
მ. 1:25

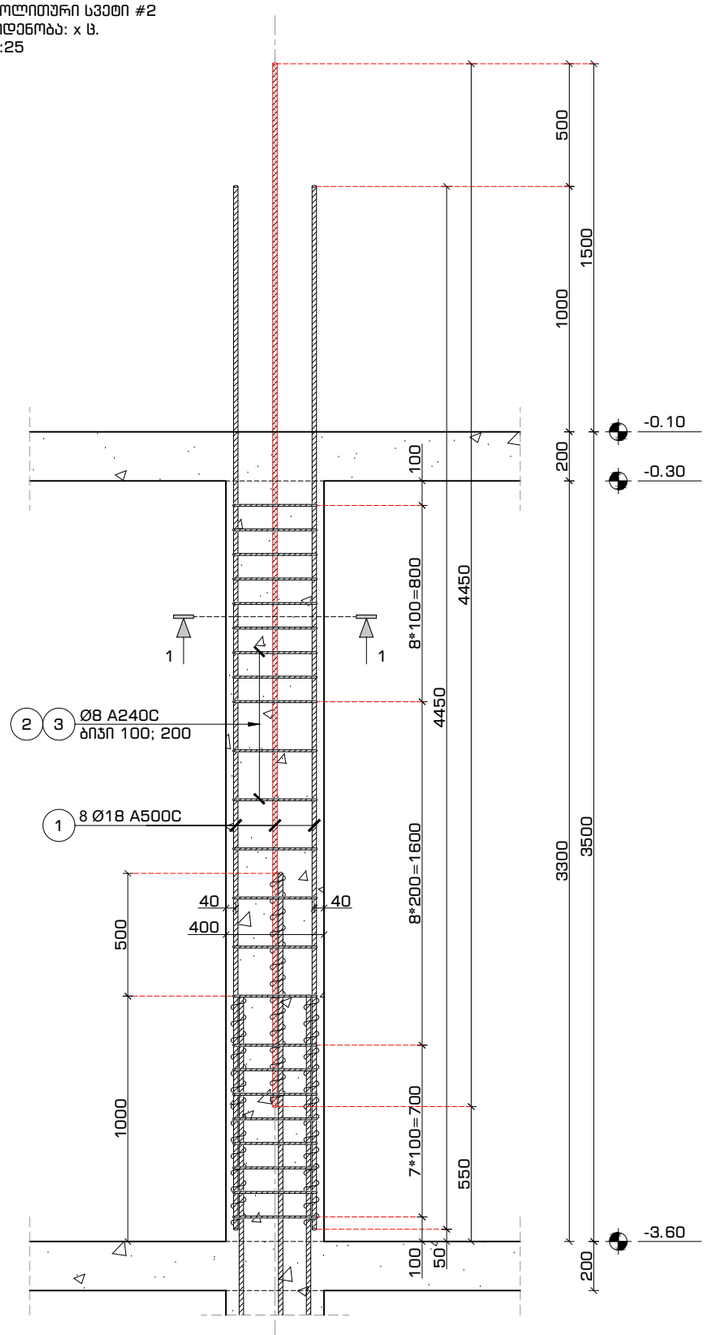

მონოლითური სვეტი #2
კვეთი 1-1
მ. 1:16

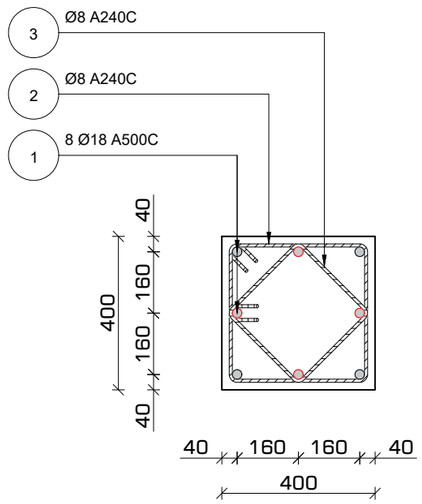

არმატურის გადაბმა
სქემატური კვანძი
მ. 1:16

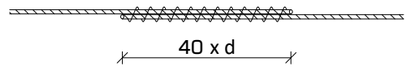

პოზიცია #2
მ. 1:16

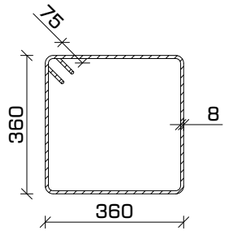

პოზიცია #3
მ. 1:16

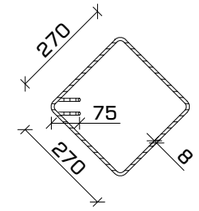

შენიშვნა:

- არმატურების გადაბმა მოხდეს პირგადადებით (შედუღების გარეშე).
- გადასაბმელი სიგრძე 40 x d (d - არმატურის დიამეტრი).

მასალათა სპეციფიკაცია

დასახელება	პოზ.	ნორმ.	Ø მმ	L მმ	n ცალი	n*L მ	Ø მმ	n*L მ	q კგ	კგ A240C	კგ A500C	ბეტონი (მ³) B-25 m. 300
მონოლითური სვეტი #2 რაოდენობა: 7 ც.	1	ГОСТ 5781-82*	Ø 18 A500C	4250	8	34	Ø 8 A240C	65	0.39	25.58	---	0.50
	2		Ø 8 A240C	1590	23	37	Ø 18 A500C	34	2.00	---	68	
	3		Ø 8 A240C	1230	23	28						
									ჯამი	26	68	
							რაოდენობა 7		სულ	179	475	3.47

ფორმატი	თარიღი	დაკვეთა #
A3	2021 იან3.	01 - 21

სახელოსნო N4

შენობის ბლოკები

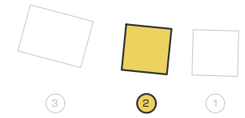

პირობითი აღნიშვნები

- კონსტრუქციის კონტური
- ღერძის ხაზი
- ამოძრა კონსტრუქციაში
- საძირკვლის ფილა

შენიშვნები

1. სტრუქტურული ელემენტების დაკვალვა მოხდეს არქიტექტურული და ტექნოლოგიური ნახაზების მიხედვით;
2. იატაკში, სახურავში და კედლებში დასატოვებელი ღიობების ზომები და ადგილმდებარეობა დაზუსტდეს ტექნოლოგიური ნახაზების მიხედვით;
3. კედლების და საძირკვლის ჰიდროიზოლაცია მოხდეს ტექნიკური მოთხოვნების და შესაბამისი პროექტის მიხედვით;
4. კონსტრუქციებში შეტანილი ყველა შესაძლო ცვლილება უნდა შეთანხმდეს პროექტის მთავარ სტრუქტურულ ინჟინერთან.

პროექტის დასახელება და მისამართი

ინდივიდუალური საცხოვრებელი სახლი
სკვერორი 15, სახლი N1, 2, 3

ქ. თბილისი, ნაწილი, ბაგების სატყეო ტერიტორია, ნაკვეთი N81, ს.კ. 01.20.01.010.452

პროექტის დამკვეთი

KHMALADZE ARCHITECTS

საავტორო ორგანიზაცია

შპს. "სახელოსნო N4"

ს/კ: 401988587

მის.: ქ. თბილისი, 0179, ზ. ფალიაშვილის 37

ტელ.: +995 555 577 499

ელ. ფოსტა: info@sn4.ge

საავტორო ჯგუფი

დირექტორი		ი. გოგოხია
ანალიტიკური მოდელირება		ბ. ცინცაბაძე
შეასრულა		ბ. მალანია
შეამოწმა		ი. გოგოხია

ფურცლის სათაური

მონოლითური სვეტი #2, კვეთი 1-1 და სპეციფიკაცია

სტადია	ფურცლები	გვერდი
DE	H(2)	SE -306

მონოლითური სვეტი #3
რაოდენობა: x ც.
მ. 1:25

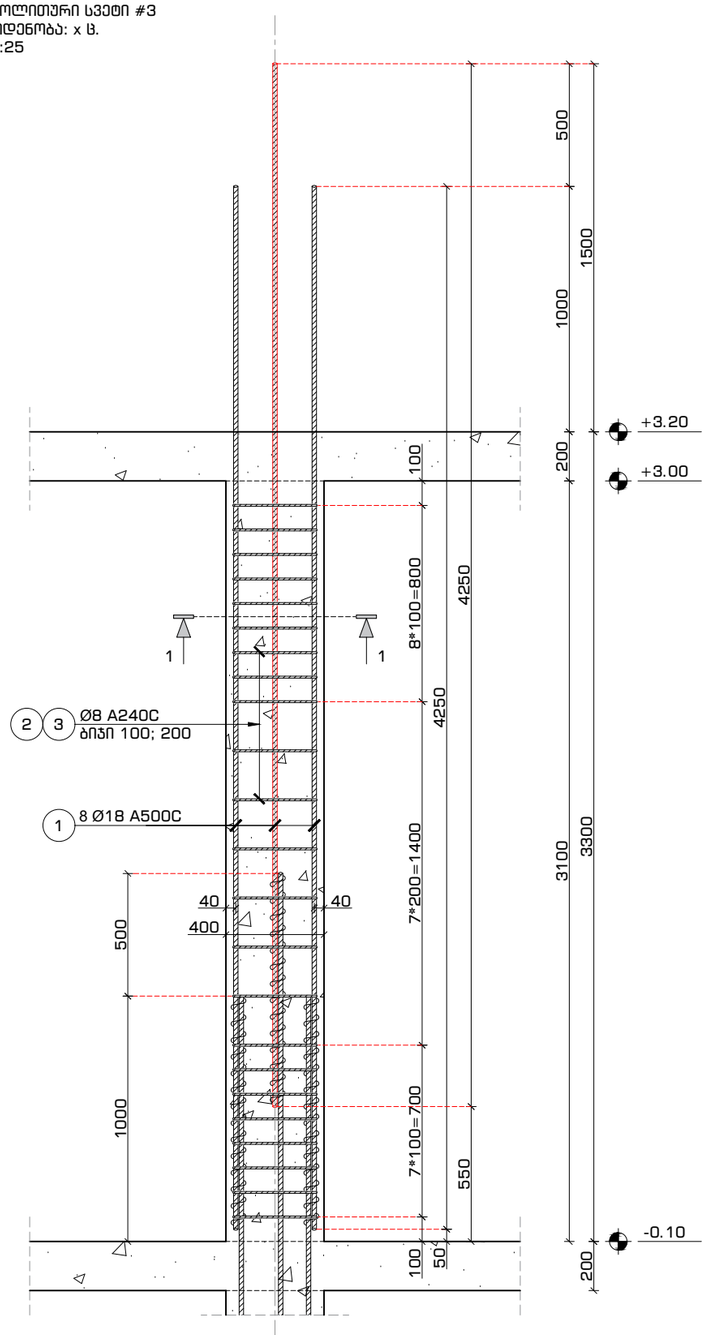

მონოლითური სვეტი #3
კვეთი 1-1
მ. 1:16

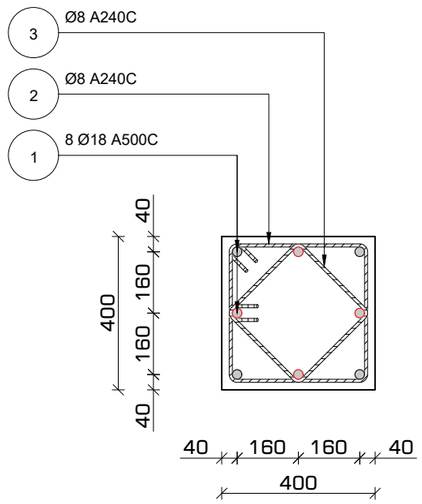

არმატურის გადაბმა
სქემატური კვანძი
მ. 1:16

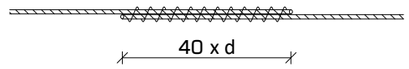

პოზიცია #2
მ. 1:16

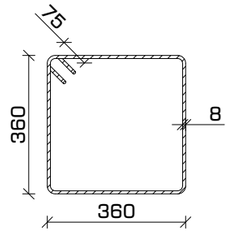

პოზიცია #3
მ. 1:16

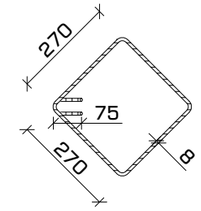

შენიშვნა:

- არმატურების გადაბმა მოხდეს პირგადადებით (შედუღების გარეშე).
- გადასაბმელი სიგრძე 40 x d (d - არმატურის დიამეტრი).

მასალათა სპეციფიკაცია

დასახელება	პოზ.	ნორმ.	Ø მმ	L მმ	n ცალი	n*L მ	Ø მმ	n*L მ	q კგ	კგ A240C	კგ A500C	ბეტონი (მ³) B-25 m. 300
მონოლითური სვეტი #3 რაოდენობა: 7 ც.	1	ГОСТ 5781-82*	Ø 18 A500C	4250	8	34	Ø 8 A240C	65	0.39	25.58	---	0.50
	2		Ø 8 A240C	1590	23	37	Ø 18 A500C	34	2.00	---	68	
	3		Ø 8 A240C	1230	23	28						
									ჯამი	26	68	
							რაოდენობა 7		სულ	179	475	3.47

ფორმატი	თარიღი	დაკვეთა #
A3	2021 იან3.	01 - 21

სახელოსნო N4

შენობის ბლოკები

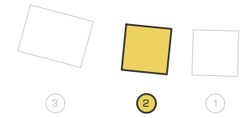

პირობითი აღნიშვნები

- კონსტრუქციის კონტური
- ღერძის ხაზი
- ამოძრა კონსტრუქციაში
- საძირკვლის ფილა

შენიშვნები

1. სტრუქტურული ელემენტების დაკვალვა მოხდეს არქიტექტურული და ტექნოლოგიური ნახაზების მიხედვით;
2. იატაკში, სახურავში და კედლებში დასატოვებელი ღიობების ზომები და ადგილმდებარეობა დაზუსტდეს ტექნოლოგიური ნახაზების მიხედვით;
3. კედლების და საძირკვლის ჰიდროიზოლაცია მოხდეს ტექნიკური მოთხოვნების და შესაბამისი პროექტის მიხედვით;
4. კონსტრუქციებში შეტანილი ყველა შესაძლო ცვლილება უნდა შეთანხმდეს პროექტის მთავარ სტრუქტურულ ინჟინერთან.

პროექტის დასახელება და მისამართი

ინდივიდუალური საცხოვრებელი სახლი
სკვერორი 15, სახლი N1, 2, 3

ქ. თბილისი, ნაწილი, ბაგების სატყეო ტერიტორია, ნაკვეთი N81, ს.კ. 01.20.01.010.452

პროექტის დამკვეთი

KHMALADZE ARCHITECTS

საავტორო ორგანიზაცია

შპს. "სახელოსნო N4"

ს/კ: 401988587

მის.: ქ. თბილისი, 0179, ზ. ფალიაშვილის 37

ტელ.: +995 555 577 499

ელ. ფოსტა: info@sn4.ge

საავტორო ჯგუფი

დირექტორი		ი. გოგოხია
ანალიტიკური მოდელირება		ბ. ცინცაბაძე
შეასრულა		ბ. მალანია
შეამოწმა		ი. გოგოხია

ფურცლის სათაური

მონოლითური სვეტი #3, კვეთი 1-1 და სპეციფიკაცია

სტადია	ფურცლები	გვერდი
DE	H(2)	SE -307

მონოლითური სვეტი #4
რაოდენობა: x ც.
მ. 1:25

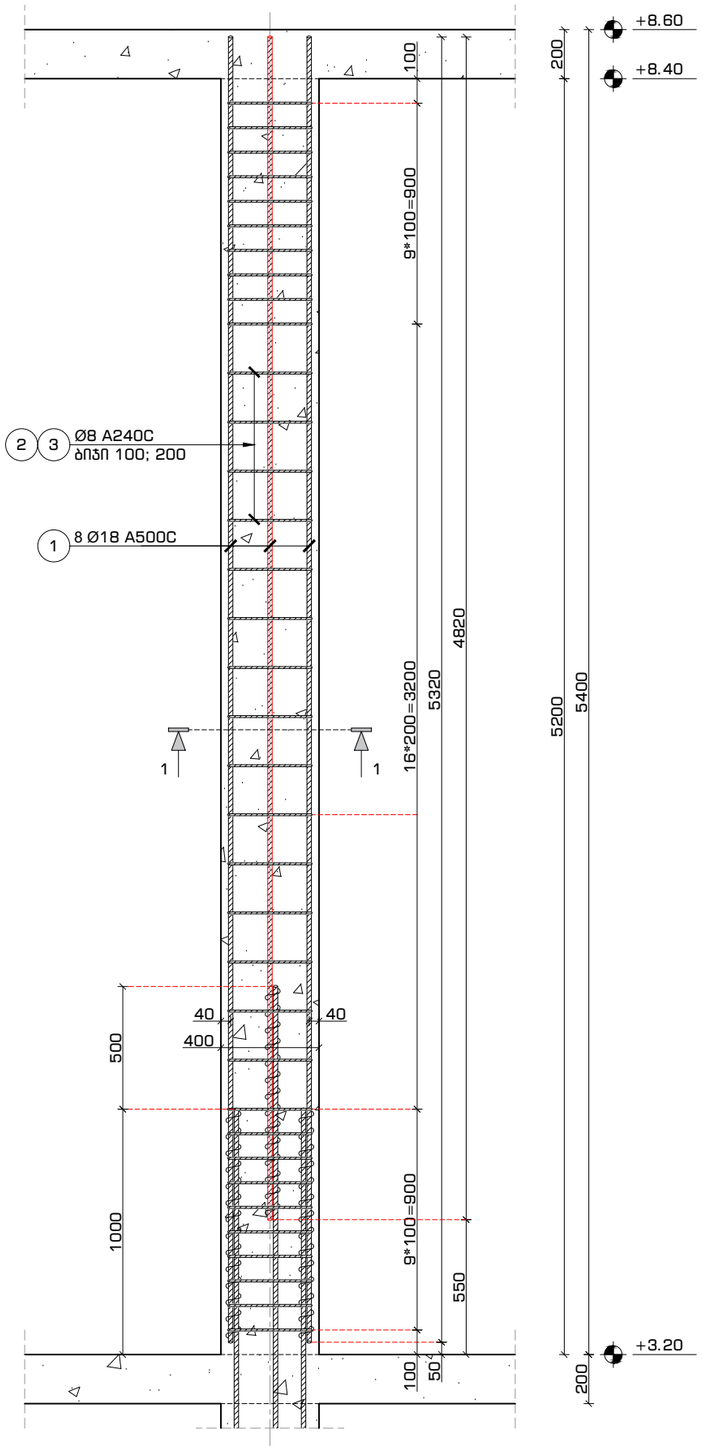

მონოლითური სვეტი #4
კვეთი 1-1
მ. 1:16

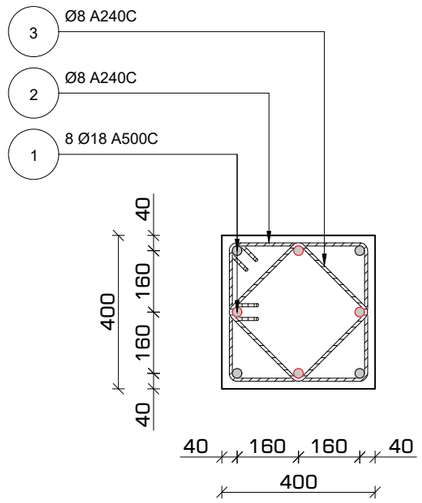

არმატურის გადაბმა
სქემატური კვანძი
მ. 1:16

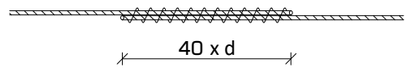

პოზიცია #2
მ. 1:16

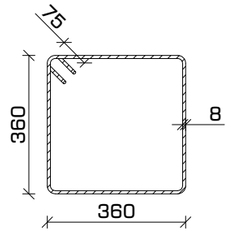

პოზიცია #3
მ. 1:16

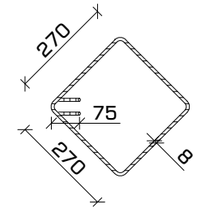

შენიშვნა:

- არმატურების გადაბმა მოხდეს პირგადადებით (შედუღების გარეშე).
- გადასაბმელი სიგრძე 40 x d (d - არმატურის დიამეტრი).

მასალათა სპეციფიკაცია													
დასახელება	პოზ.	ნორმ.	Ø	L	n	n*L	Ø	n*L	q	კგ		ბეტონი (მ³)
			მმ	მმ	ცალი	მ	მმ	მ	კგ	A240C	A500C	B-25 m. 300
მონოლითური სვეტი #4 რაოდენობა: 3 ც.	1	გოსტ 5781-82*	Ø 18 A500C	5300	8	42	Ø 8 A240C	99	0.39	38.93	---	0.83
	2		Ø 8 A240C	1590	35	56	Ø 18 A500C	42	2.00	---	85	
	3		Ø 8 A240C	1230	35	43						
									ჯამი	39	85	
							რაოდენობა 3		სულ	117	254	2.50

ფორმატი	თარიღი	დაკვეთა #
A3	2021 იანვ.	01 - 21

სახელოსნო N4

შენობის ბლოკები

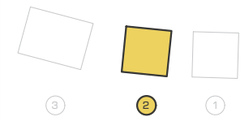

პირობითი აღნიშვნები

კონსტრუქციის კონტური
ღერძის ხაზი
ამოჭრა კონსტრუქციაში
საძირკვლის ფილა

შენიშვნები

1. სტრუქტურული ელემენტების დაკვალება მოხდეს არქიტექტურული და ტექნოლოგიური ნახაზების მიხედვით;
2. იატაკში, სახურავში და კედლებში დასატოვებელი ღიობების ზომები და ადგილმდებარეობა დაზუსტდეს ტექნოლოგიური ნახაზების მიხედვით;
3. კედლების და საძირკვლის ჰიდროიზოლაცია მოხდეს ტექნიკური მოთხოვნების და შესაბამისი პროექტის მიხედვით;
4. კონსტრუქციებში შეტანილი ყველა შესაძლო ცვლილება უნდა შეთანხმდეს პროექტის მთავარ სტრუქტურულ ინჟინერთან.

პროექტის დასახელება და მისამართი

ინდივიდუალური საცხოვრებელი სახლი სკვერორი 15, სახლი N1, 2, 3

ქ. თბილისი, წყნეთი, ბაბების სატყეო ტერიტორია, ნაკვეთი N81, ს.კ. 01.20.01.010.452

პროექტის დამკვეთი

KHMALADZE ARCHITECTS

საპროექტო ორგანიზაცია

შპს. "სახელოსნო N4"

ს/კ: 401988587

მის.: ქ. თბილისი, 0179, ზ. ფალიაშვილის 37

ტელ.: +995 555 577 499

ელ. ფოსტა: info@sn4.ge

საპროექტო ჯგუფი

დირექტორი		ი. გოგოხია
ანალიტიკური მოდელირება		გ. ცინცაბაძე
შეასრულა		გ. მალანია
შეამოწმა		ი. გოგოხია

ფურცლის სათაური

მონოლითური სვეტი #4, კვეთი 1-1 და სპეციფიკაცია

სტადია	ფურცლები	გვერდი
DE	H(2)	SE -308

საძირკვლის ფილა -7.40 ნიშნულზე
საყალიბო ნახაზი
მ. 1:100

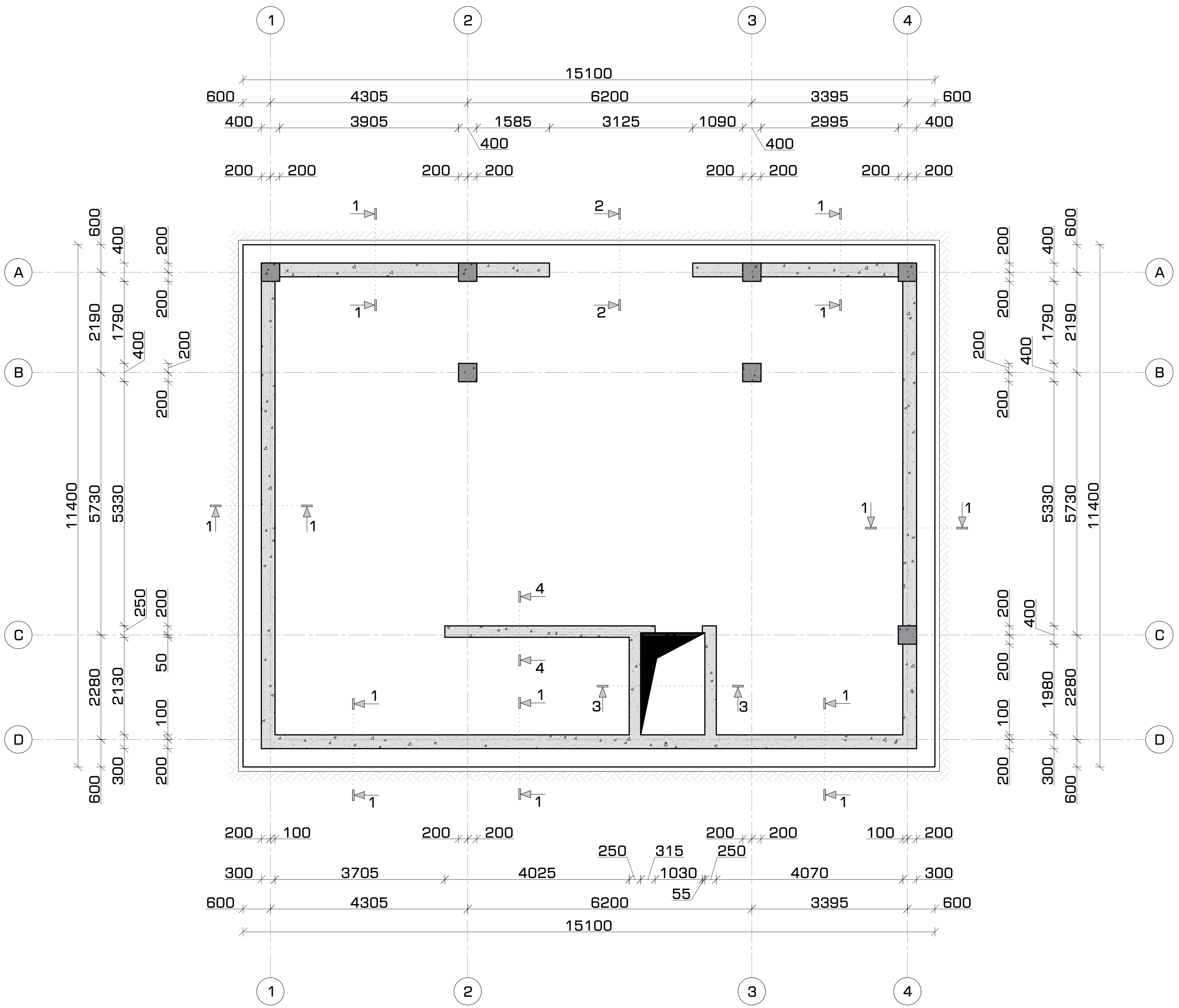

ფორმატი	თარიღი	დაკვეთა #
A3	2021 იან3.	01 - 21

სახელოსნო N4

შენობის ბლოკები

3 2 1

პირობითი აღნიშვნები

შენიშვნები

1. სტრუქტურული ელემენტების დაკვალვა მოხდეს არქიტექტურული და ტექნოლოგიური ნახაზების მიხედვით;
2. იატაკში, სახურავში და კედლებში დასატოვებელი ღიობების ზომები და ადგილმდებარეობა დაზუსტდეს ტექნოლოგიური ნახაზების მიხედვით;
3. კედლების და საძირკვლის ჰიდროიზოლაცია მოხდეს ტექნიკური მოთხოვნების და შესაბამისი პროექტის მიხედვით;
4. კონსტრუქციებში შეტანილი ყველა შესაძლო ცვლილება უნდა შეთანხმდეს პროექტის მთავარ სტრუქტურულ ინჟინერთან.

პროექტის დასახელება და მისამართი

ინდივიდუალური საცხოვრებელი სახლი
სექტორი 15, სახლი N1, 2, 3

ქ. თბილისი, წყნეთი, ბაგების სატყეო ტერიტორია, ნაკვეთი N81, ს.კ. 01.20.01.010.452

პროექტის დამკვეთი

KHMALADZE ARCHITECTS

საპროექტო ორგანიზაცია

შპს. "სახელოსნო N4"

ს/კ: 401988587

მის.: ქ. თბილისი, 0179, ზ. ფალიაშვილის 37

ტელ.: +995 555 577 499

ელ. ფოსტა: info@sn4.ge

საპროექტო ჯგუფი

დირექტორი	[signature]	ი. გოგოხია
ანალიტიკური მოდელირება	[signature]	გ. ცინცაბაძე
შეასრულა	[signature]	ნ. ოდიშელიძე
შეამოწმა	[signature]	ი. გოგოხია

ფურცლის სათაური

საძირკვლის ფილა -7.40 ნიშნულზე
საყალიბო ნახაზი

სტადია	ფურცლები	გვერდი
DE	(H3)	SE -101

საძირკვლის ფილის მოწყობა
კვეთი 1-1
მ. 1:25

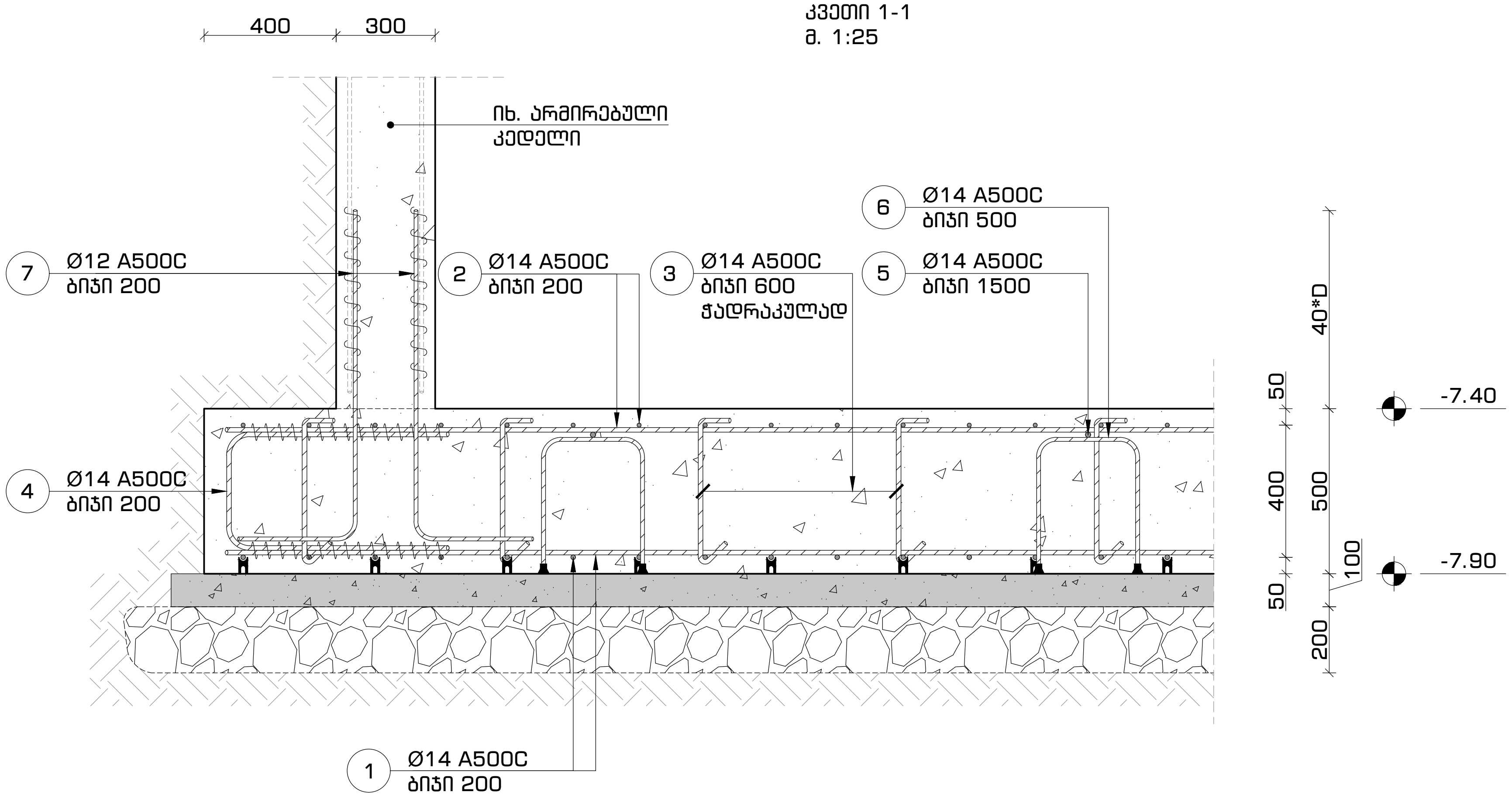

საძირკვლის ფილის მოწყობა
კვეთი 2-2
მ. 1:25

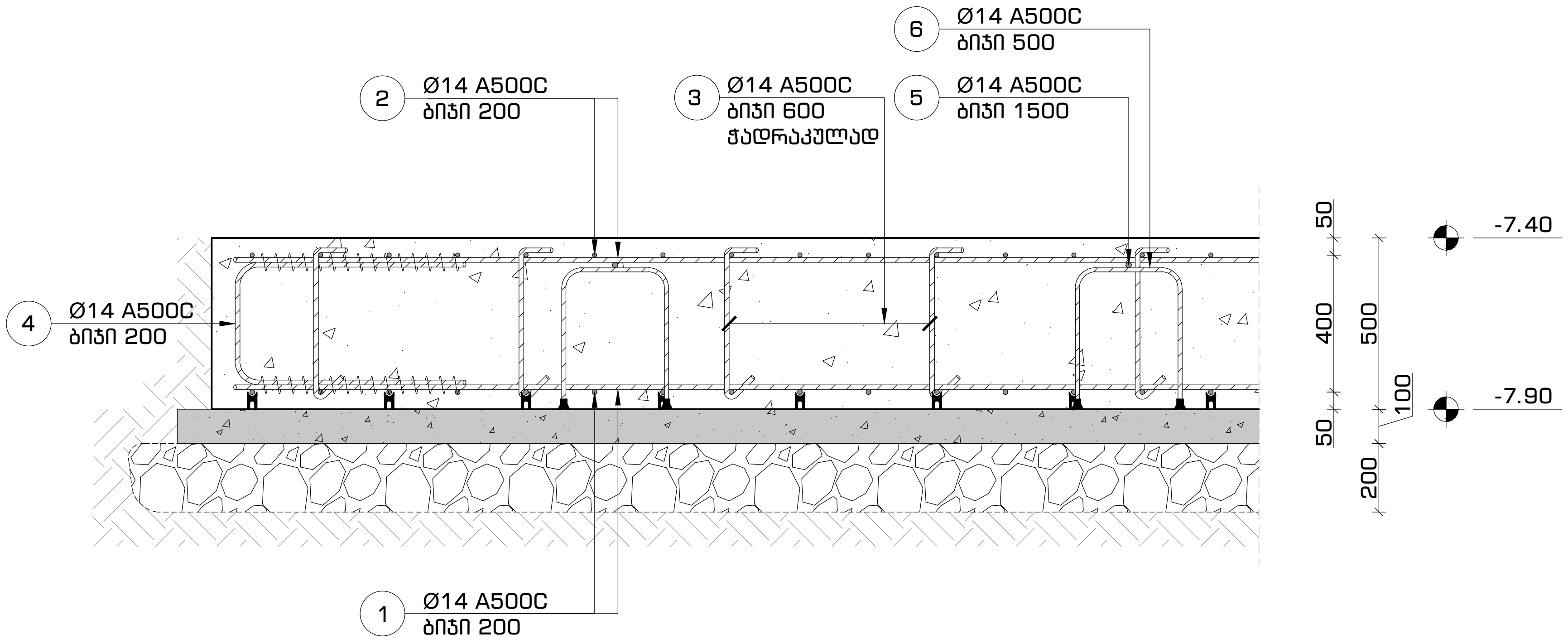

ფორმატი	თარიღი	დაკვეთა #
A3	2021 იან3.	01 - 21

სახელოსნო N4

შენობის ბლოკები

3 2 1

პირობითი აღნიშვნები

შენიშვნები

1. სტრუქტურული ელემენტების დაკვალვა მოხდეს არქიტექტურული და ტექნოლოგიური ნახაზების მიხედვით;
2. იატაკში, სახურავში და კედლებში დასატოვებელი ღიობების ზომები და ადგილმდებარეობა დაზუსტდეს ტექნოლოგიური ნახაზების მიხედვით;
3. კედლების და საძირკვლის ჰიდროიზოლაცია მოხდეს ტექნიკური მოთხოვნების და შესაბამისი პროექტის მიხედვით;
4. კონსტრუქციებში შეტანილი ყველა შესაძლო ცვლილება უნდა შეთანხმდეს პროექტის მთავარ სტრუქტურულ ინჟინერთან.

პროექტის დასახელება და მისამართი

ინდივიდუალური საცხოვრებელი სახლი
სექტორი 15, სახლი N1, 2, 3

ქ. თბილისი, წყნეთი, ბაგების სატყეო ტერიტორია,
ნაკვეთი N81, ს.კ. 01.20.01.010.452

პროექტის დამკვეთი

KHMALADZE ARCHITECTS

საპროექტო ორგანიზაცია

შპს. "სახელოსნო N4"

ს/კ: 401988587

მის.: ქ. თბილისი, 0179, ზ. ფალიაშვილის 37

ტელ.: +995 555 577 499

ელ. ფოსტა: info@sn4.ge

საპროექტო ჯგუფი

დირექტორი	[signature]	ი. გოგოხია
ანალიტიკური მოდელირება	[signature]	გ. ცინცაბაძე
შეასრულა	[signature]	ნ. ოდიშელიძე
შეამოწმა	[signature]	ი. გოგოხია

ფურცლის სათაური

საძიკრვლის ფილის მოწყობა
კვეთები 1-1 და 2-2

სტადია	ფურცლები	გვერდი
DE	(H3)	SE -102

საძირკვლის ფილის მოწყობა
კვეთი 3-3
მ. 1:25

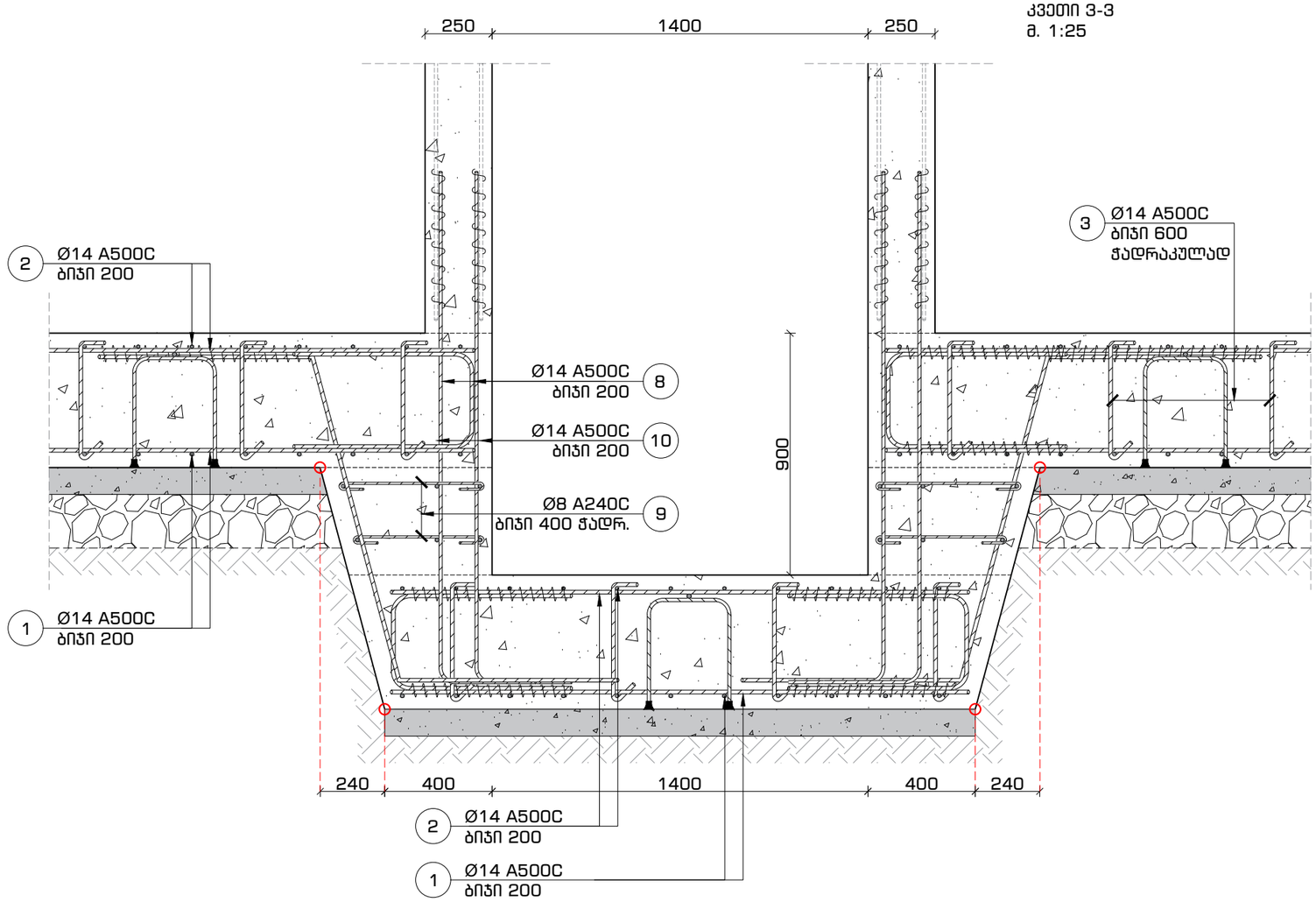

პოზიცია #3
მ.1:16

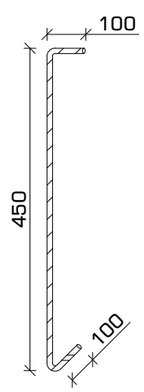

პოზიცია #4
მ.1:16

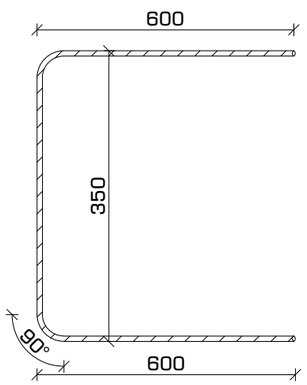

პოზიცია #6
მ.1:16

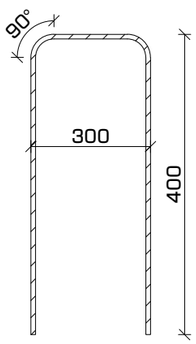

პოზიცია #7
მ.1:16

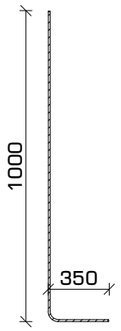

პოზიცია #8
მ.1:16

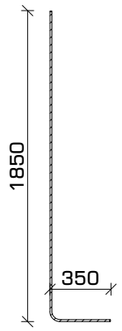

პოზიცია #10
მ.1:16

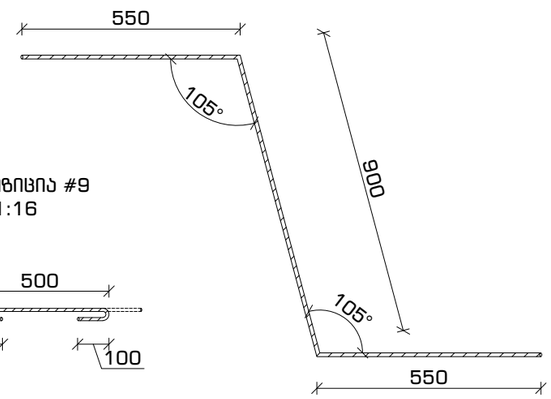

პოზიცია #9
მ.1:16

ფორმატი	თარიღი	დაკვეთა #
A3	2021 იან3.	01 - 21

სახელოსნო N4

შენობის ბლოკები

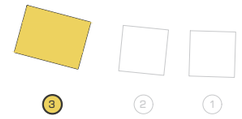

პირობითი აღნიშვნები

შენიშვნები

1. სტრუქტურული ელემენტების დაკვალვა მოხდეს არქიტექტურული და ტექნოლოგიური ნახაზების მიხედვით;
2. იატაკში, სახურავში და კედლებში დასატოვებელი ღიობების ზომები და ადგილმდებარეობა დაზუსტდეს ტექნოლოგიური ნახაზების მიხედვით;
3. კედლების და საძირკვლის ჰიდროიზოლაცია მოხდეს ტექნიკური მოთხოვნების და შესაბამისი პროექტის მიხედვით;
4. კონსტრუქციებში შეტანილი ყველა შესაძლო ცვლილება უნდა შეთანხმდეს პროექტის მთავარ სტრუქტურულ ინჟინერთან.

პროექტის დასახელება და მისამართი

ინდივიდუალური საცხოვრებელი სახლი
სექტორი 15, სახლი N1, 2, 3

ქ. თბილისი, წყნეთი, ბაგების სატყეო ტერიტორია, ნაკვეთი N81, ს.კ. 01.20.01.010.452

პროექტის დამკვეთი

KHMALADZE ARCHITECTS

საპროექტო ორგანიზაცია

შპს. "სახელოსნო N4"

ს/კ: 401988587

მის.: ქ. თბილისი, 0179, ზ. ფალიაშვილის 37

ტელ.: +995 555 577 499

ელ. ფოსტა: info@sn4.ge

საპროექტო ჯგუფი

დირექტორი		ი. გოგოხია
ანალიტიკური მოდელირება		გ. ცინცაბაძე
შეასრულა		ნ. ოტიგელიძე
შეამოწმა		ი. გოგოხია

ფურცლის სათაური

საძირკვლის ფილის მოწყობა
კვეთი 3-3, პოზიციები

სტადია	ფურცლები	გვერდი
DE	(H3)	SE -103

საძირკვლის ფილის მოწყობა
კვეთი 4-4
მ. 1:25

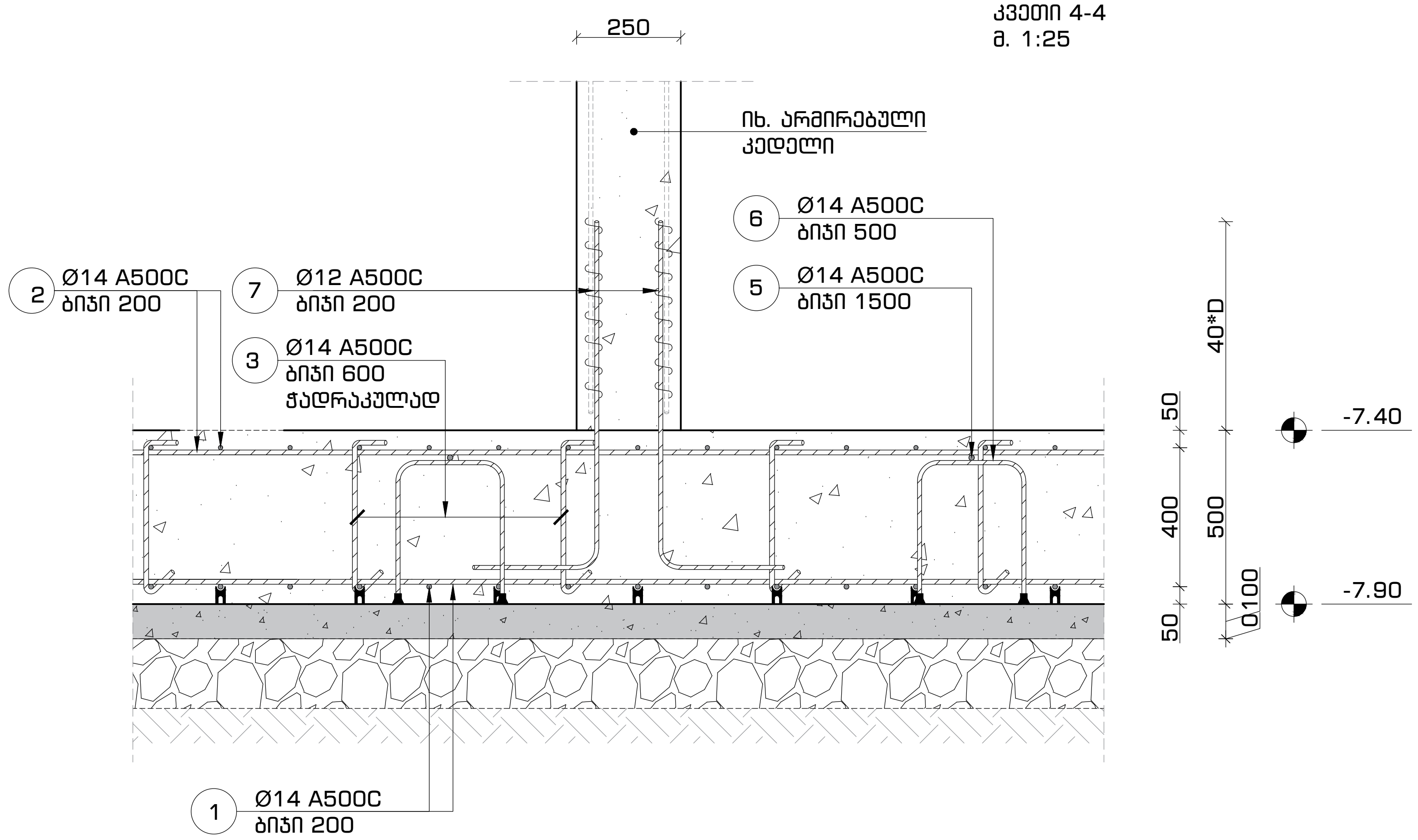

მასალათა სპეციფიკაცია														
დასახელება	პოზ.	ნორმ.	ø	L	n	n*L	ø	n*L	q	კგ		ბეტონი (მ^3)	ბეტონი (მ^3)	ბალასტი(მ^3)
			მმ	მმ	ცალი	მ	მმ	მ	კგ	A240C	A500C	B-25 მ. 300	B-7.5 მ. 100	
საძირკვლის ფილა -7.40 ნიშნულზე	1	ГОСТ 5781-82*	ø 14 A500C	---	---	1,420	ø 8 A240C	28	0.39	11.04	---	95.15	19.03	38.06
	2		ø 14 A500C	---	---	1,420	ø 12 A500C	897	0.89	---	796			
	3		ø 14 A500C	650	517	336	ø 14 A500C	4,083	1.21	---	4932			
	4		ø 14 A500C	1,550	300	465								
	5		ø 14 A500C	---	---	110								
	6		ø 14 A500C	1,100	230	253								
	7		ø 12 A500C	1,350	550	743								
	8		ø 12 A500C	2,200	70	154								
	9		ø 8 A240C	700	40	28								
	10		ø 14 A500C	2,000	40	80								
									ჯამი	11	5727			

ფორმატი	თარიღი	დაკვეთა #
A3	2021 იანვ.	01 - 21

სახელოსნო №4

შენობის ბლოკები

3 2 1

პირობითი აღნიშვნები

შენიშვნები

1. სტრუქტურული ელემენტების დაკვალვა მოხდეს არქიტექტურული და ტექნოლოგიური ნახაზების მიხედვით;
2. იატაკში, სახურავში და კედლებში დასატოვებელი ღიობების ზომები და ადგილმდებარეობა დაზუსტდეს ტექნოლოგიური ნახაზების მიხედვით;
3. კედლების და საძირკვლის ჰიდროიზოლაცია მოხდეს ტექნიკური მოთხოვნების და შესაბამისი პროექტის მიხედვით;
4. კონსტრუქციებში შეტანილი ყველა შესაძლო ცვლილება უნდა შეთანხმდეს პროექტის მთავარ სტრუქტურულ ინჟინერთან.

პროექტის დასახელება და მისამართი

ინდივიდუალური საცხოვრებელი სახლი
სექტორი 15, სახლი N1, 2, 3

ქ. თბილისი, წყნეთი, ბაგების სატყეო ტერიტორია, ნაკვეთი N81, ს.კ. 01.20.01.010.452

პროექტის დამკვეთი

KHMALADZE ARCHITECTS

საპროექტო ორგანიზაცია

შპს. "სახელოსნო N4"

ს/კ: 401988587

მის.: ქ. თბილისი, 0179, ზ. ფალიაშვილის 37

ტელ.: +995 555 577 499

ელ. ფოსტა: info@sn4.ge

საპროექტო ჯგუფი

დირექტორი		ი. გოგოხია
ანალიტიკური მოდელირება		გ. ცინცაბაძე
შეასრულა		ნ. ოდიშელიძე
შეამოწმა		ი. გოგოხია

ფურცლის სათაური

საძირკვლის ფილის მოწყობა
კვეთი 4-4, სპეციფიკაცია

სტადია	ფურცლები	გვერდი
DE	(H3)	SE -104

ფორმატი	თარიღი	დაკვეთა #
A3	2021 იან3.	01 - 21

სახელოსნო №4

საძირკვლის ფილა -7.40 ნიშნულზე
ქვედა და ზედა შრეების არმირება ძირითადი ბადეებით
მ. 1:100

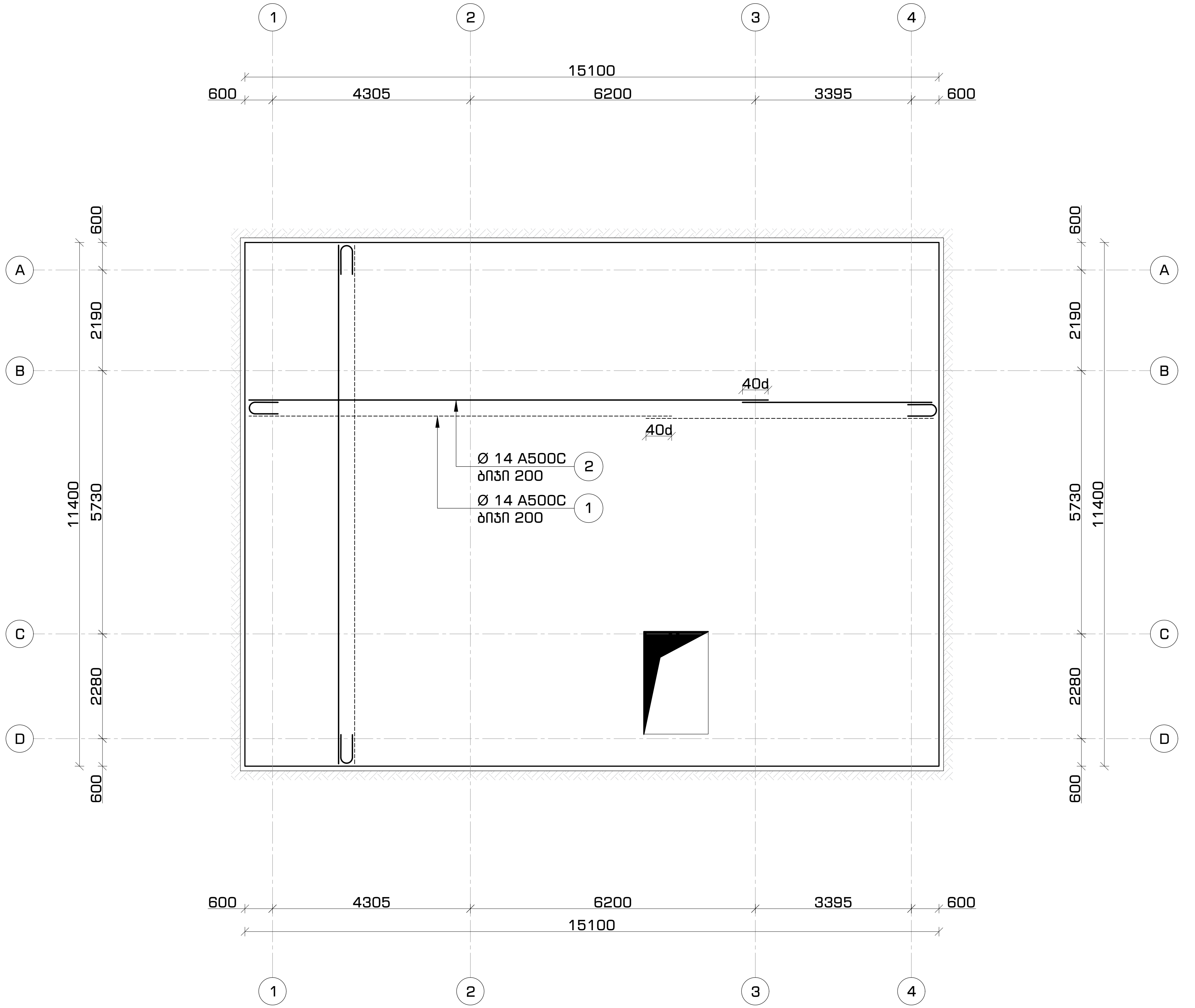

შენობის ბლოკები

3 2 1

პირობითი აღნიშვნები

შენიშვნები

1. სტრუქტურული ელემენტების დაკვალვა მოხდეს არქიტექტურული და ტექნოლოგიური ნახაზების მიხედვით;
2. იატაკში, სახურავში და კედლებში დასატოვებელი ღიობების ზომები და ადგილმდებარეობა დაზუსტდეს ტექნოლოგიური ნახაზების მიხედვით;
3. კედლების და საძირკვლის ჰიდროიზოლაცია მოხდეს ტექნიკური მოთხოვნების და შესაბამისი პროექტის მიხედვით;
4. კონსტრუქციებში შეტანილი ყველა შესაძლო ცვლილება უნდა შეთანხმდეს პროექტის მთავარ სტრუქტურულ ინჟინერთან.

პროექტის დასახელება და მისამართი

ინდივიდუალური საცხოვრებელი სახლი
სექტორი 15, სახლი N1, 2, 3

ქ. თბილისი, წყნეთი, ბაგების სატყეო ტერიტორია, ნაკვეთი N81, ს.კ. 01.20.01.010.452

პროექტის დამკვეთი

KHMALADZE ARCHITECTS

საპროექტო ორგანიზაცია

შპს. "სახელოსნო N4"

ს/კ: 401988587

მის.: ქ. თბილისი, 0179, ზ. ფალიაშვილის 37

ტელ.: +995 555 577 499

ელ. ფოსტა: info@sn4.ge

საპროექტო ჯგუფი

დირექტორი	[signature]	ი. გოგოხია
ანალიტიკური მოდელირება	[signature]	გ. ცინცაბაძე
შეასრულა	[signature]	ნ. ოდიშელიძე
შეამოწმა	[signature]	ი. გოგოხია

ფურცლის სათაური

საძირკვლის ფილა -7.40 ნიშნულზე ქვედა და ზედა შრეების არმირება ძირითადი ბადეებით

სტადია	ფურცლები	გვერდი
DE	(H3)	SE -105

საძირკვლის ფილა -7.40 ნიშნულზე
ვერტიკალური საკიდების განლაგების გეგმა
მ. 1:100

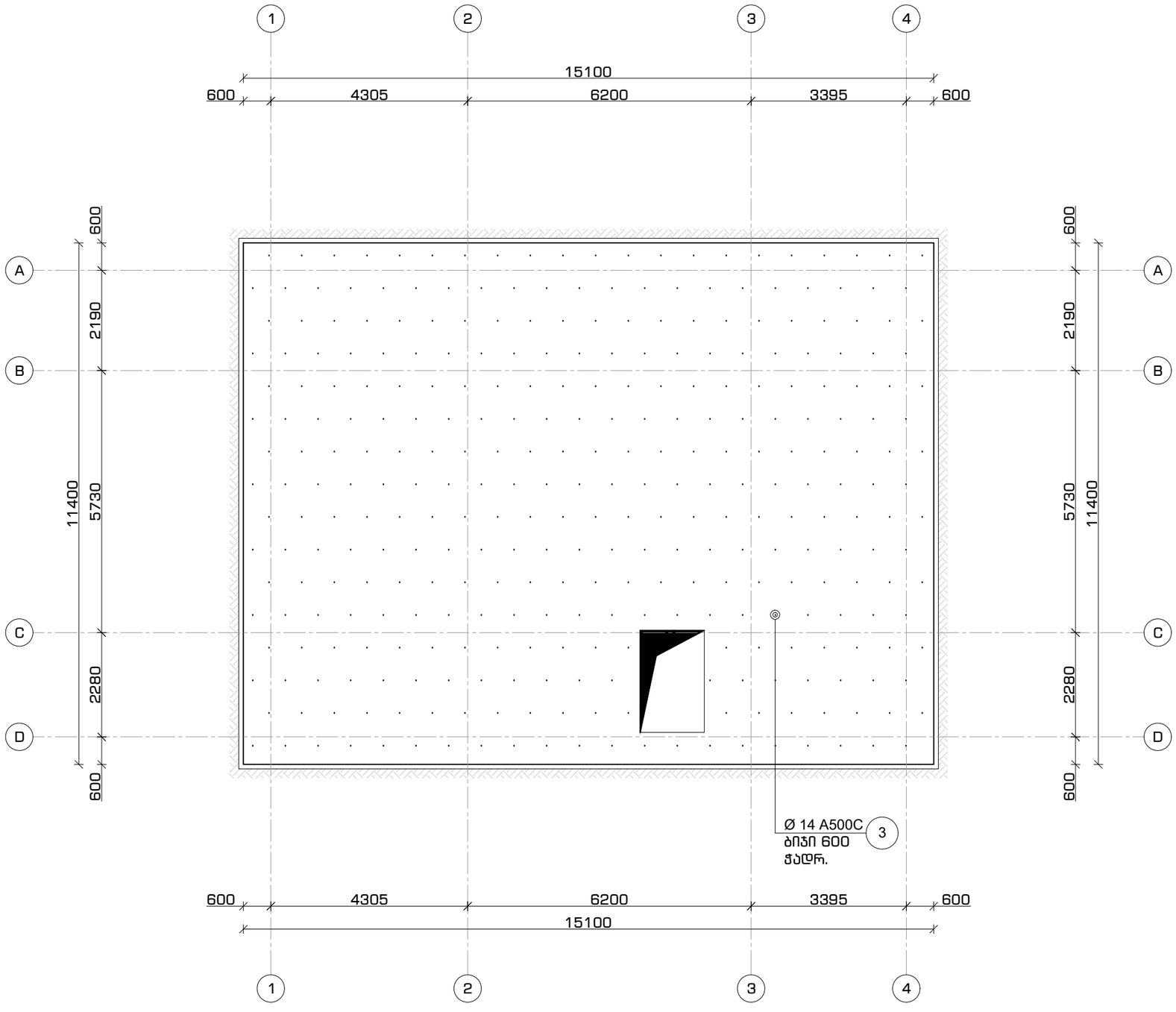

ფორმატი	თარიღი	დაკვეთა #
A3	2021 იან3.	01 - 21

სახელოსნო N4

შენობის ბლოკები

3 2 1

პირობითი აღნიშვნები

შენიშვნები

1. სტრუქტურული ელემენტების დაკვალვა მოხდეს არქიტექტურული და ტექნოლოგიური ნახაზების მიხედვით;
2. იატაკში, სახურავში და კედლებში დასატოვებელი ღიობების ზომები და ადგილმდებარეობა დაზუსტდეს ტექნოლოგიური ნახაზების მიხედვით;
3. კედლების და საძირკვლის ჰიდროიზოლაცია მოხდეს ტექნიკური მოთხოვნების და შესაბამისი პროექტის მიხედვით;
4. ქონსტრუქციებში მეტალინელი ყველა შესაძლო ცვლილება უნდა შეთანხმდეს პროექტის მთავარ სტრუქტურულ ინჟინერთან.

პროექტის დასახელება და მისამართი

ინდივიდუალური საცხოვრებელი სახლი
სექტორი 15, სახლი N1, 2, 3

ქ. თბილისი, წყნეთი, ბაგების სატყეო ტერიტორია, ნაკვეთი N81, ს.კ. 01.20.01.010.452

პროექტის დამკვეთი

KHMALADZE ARCHITECTS

საპროექტო ორგანიზაცია

შპს. "სახელოსნო N4"

ს/კ: 401988587

მის.: ქ. თბილისი, 0179, ზ. ფალიაშვილის 37

ტელ.: +995 555 577 499

ელ. ფოსტა: info@sn4.ge

საპროექტო ჯგუფი

დირექტორი		ი. გოგოხია
ანალიტიკური მოდელირება		ბ. ცინცაბაძე
შესრულა		ნ. ოდიშელიძე
შეამოწმა		ი. გოგოხია

ფურცლის სათაური

საძირკვლის ფილა -7.40 ნიშნულზე
ვერტიკალური საკიდების განლაგების გეგმა

სტადია	ფურცლები	გვერდი
DE	(#3)	SE -106

საძირკვლის ფილა -7.40 ნიშნულზე
ზედა შრის ბადის დამჭერი ფიქსატორების განლაგების გეგმა
მ. 1:100

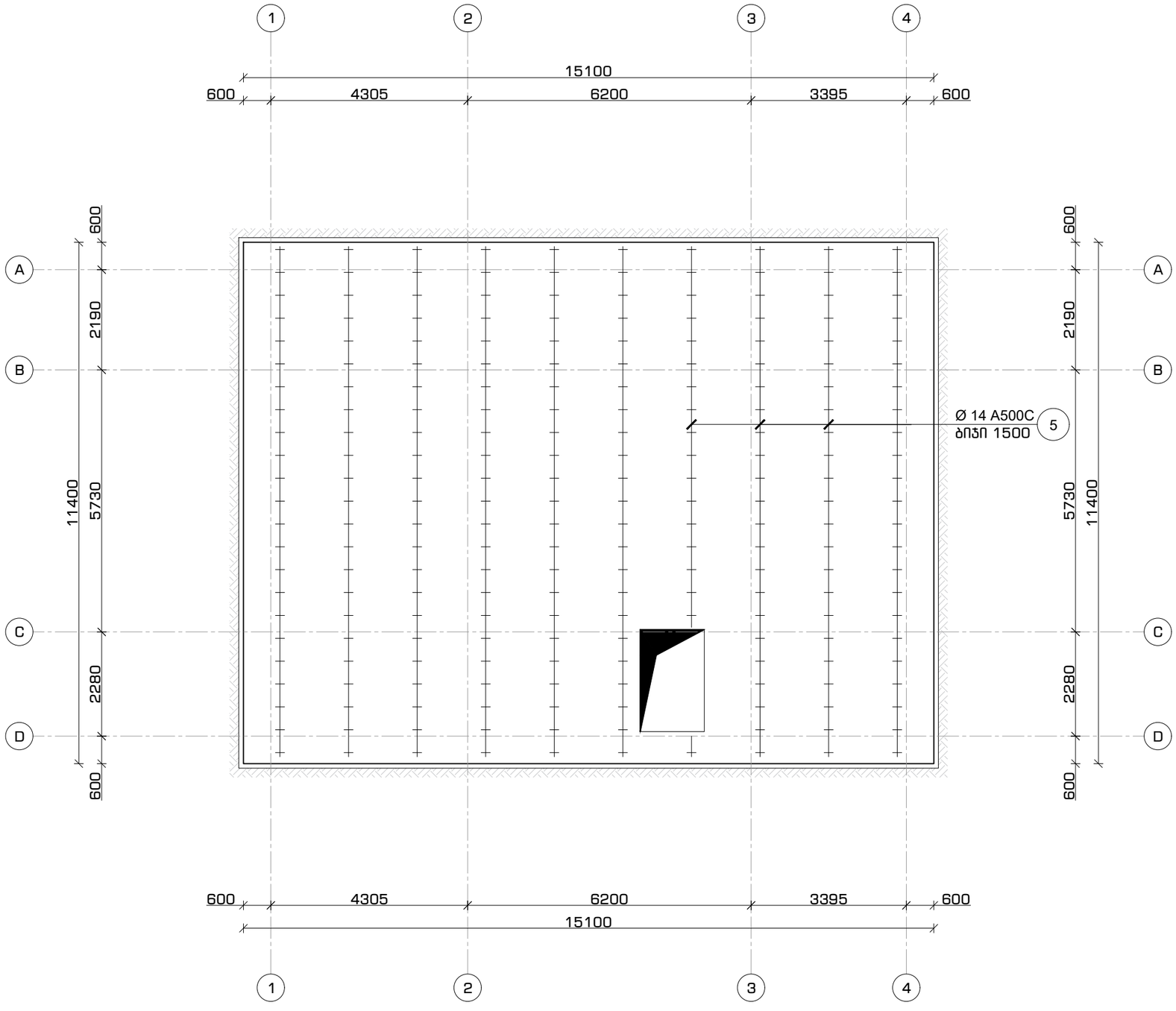

ფორმატი	თარიღი	დაკვეთა #
A3	2021 ი.წ.	01 - 21

სახელოსნო N4

შენობის ბლოკები

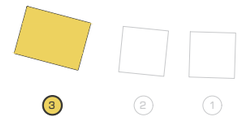

პირობითი აღნიშვნები

შენიშვნები

1. სტრუქტურული ელემენტების დაკვალვა მოხდეს არქიტექტურული და ტექნოლოგიური ნახაზების მიხედვით;
2. იატაკში, სახურავში და კედლებში დასატოვებელი ღიობების ზომები და ადგილმდებარეობა დაზუსტდეს ტექნოლოგიური ნახაზების მიხედვით;
3. კედლების და საძირკვლის პიდროიზოლაცია მოხდეს ტექნიკური მოთხოვნების და შესაბამისი პროექტის მიხედვით;
4. კონსტრუქციებში შეტანილი ყველა შესაძლო ცვლილება უნდა შეთანხმდეს პროექტის მთავარ სტრუქტურულ ინჟინერთან.

პროექტის დასახელება და მისამართი

ინდივიდუალური საცხოვრებელი სახლი
სექტორი 15, სახლი N1, 2, 3

ქ. თბილისი, წყნეთი, ბაგების სატყეო ტერიტორია, ნაკვეთი N81, ს.კ. 01.20.01.010.452

პროექტის დამკვეთი

KHMALADZE ARCHITECTS

საპროექტო ორგანიზაცია

შპს. "სახელოსნო N4"

ს/კ: 401988587

მის.: ქ. თბილისი, 0179, ზ. ფალიაშვილის 37

ტელ.: +995 555 577 499

ელ. ფოსტა: info@sn4.ge

საპროექტო ჯგუფი

დირექტორი		ი. გოგოხია
ანალიტიკური მოდელირება		ბ. ცინცაბაძე
შესრულა		ნ. ოდიშელიძე
შეამოწმა		ი. გოგოხია

ფურცლის სათაური

საძირკვლის ფილა -7.40 ნიშნულზე
ზედა შრის ბადის დამჭერი ფიქსატორების განლაგების გეგმა

სტადია	ფურცლები	გვერდი
DE	(H3)	SE -107

საძირკვლის ფილა -7.40 ნიშნულზე
არმირებული კედლების მოწყობის გეგმა
მ. 1:100

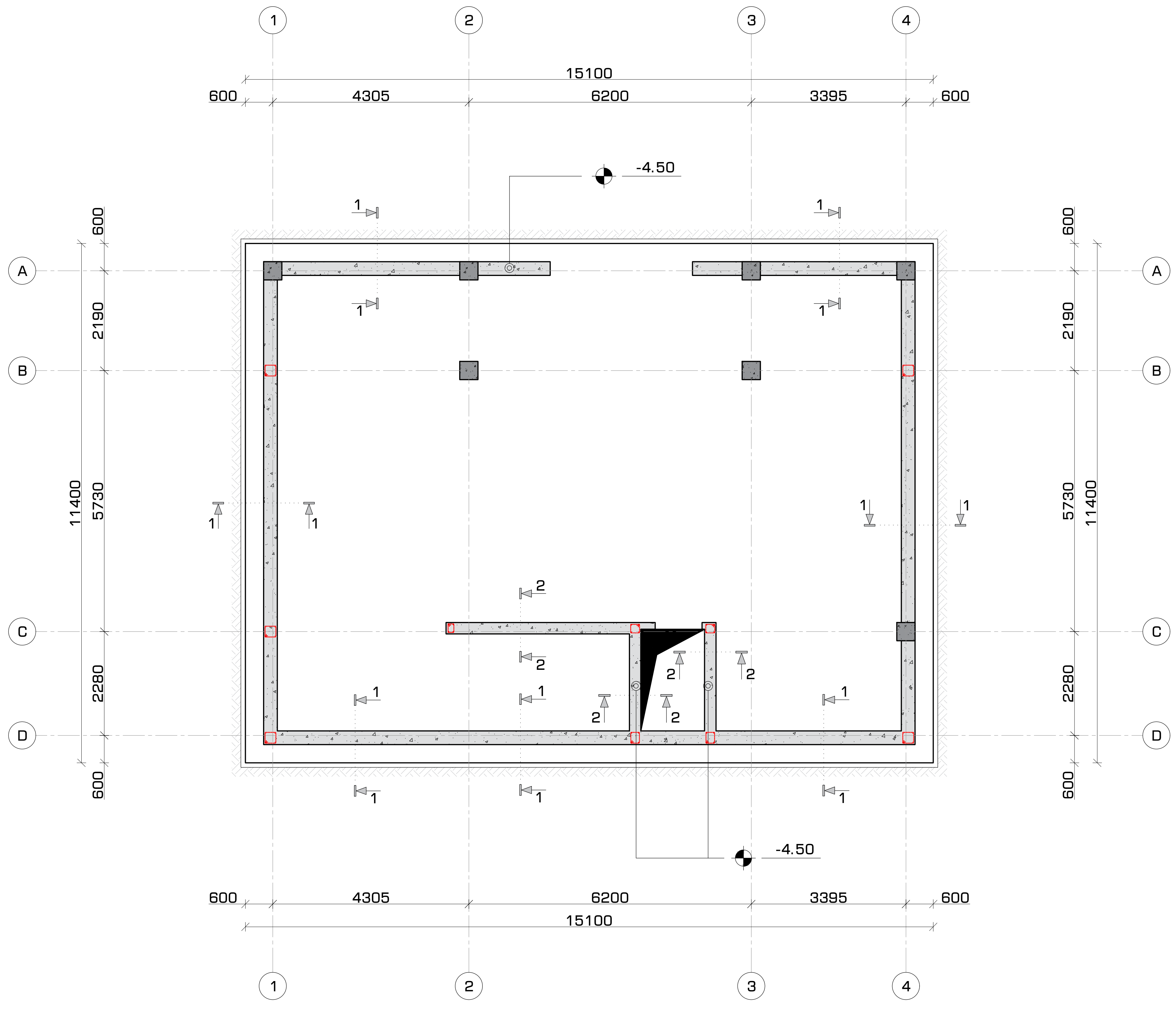

ფორმატი	თარიღი	დაკვეთა #
A3	2021 იან3.	01 - 21

სახელოსნო N4

შენობის ბლოკები

3 2 1

პირობითი აღნიშვნები

შენიშვნები

1. სტრუქტურული ელემენტების დაკვალვა მოხდეს არქიტექტურული და ტექნოლოგიური ნახაზების მიხედვით;
2. იატაკში, სახურავში და კედლებში დასატოვებელი ღიობების ზომები და ადგილმდებარეობა დაზუსტდეს ტექნოლოგიური ნახაზების მიხედვით;
3. კედლების და საძირკვლის ჰიდროიზოლაცია მოხდეს ტექნიკური მოთხოვნების და შესაბამისი პროექტის მიხედვით;
4. კონსტრუქციებში შეტანილი ყველა შესაძლო ცვლილება უნდა შეთანხმდეს პროექტის მთავარ სტრუქტურულ ინჟინერთან.

პროექტის დასახელება და მისამართი

ინდივიდუალური საცხოვრებელი სახლი
სექტორი 15, სახლი N1, 2, 3

ქ. თბილისი, წყნეთი, ბაგების სატყეო ტერიტორია, ნაკვეთი N81, ს.კ. 01.20.01.010.452

პროექტის დამკვეთი

KHMALADZE ARCHITECTS

საპროექტო ორგანიზაცია

შპს. "სახელოსნო N4"
ს/კ: 401988587
მის.: ქ. თბილისი, 0179, ზ. ფალიაშვილის 37
ტელ.: +995 555 577 499
ელ. ფოსტა: info@sn4.ge

საპროექტო ჯგუფი

დირექტორი	[signature]	ი. გოგოხია
ანალიტიკური მოდელირება	[signature]	გ. ცინცაბაძე
შეასრულა	[signature]	ნ. ოდიშელიძე
შეამოწმა	[signature]	ი. გოგოხია

ფურცლის სათაური

საძირკვლის ფილა -7.40 ნიშნულზე
არმირებული კედლების მოწყობის გეგმა

სტადია	ფურცლები	გვერდი
DE	(H3)	SE -108

არმირებული კედლის მოწყობა
300 მმ. სისქის კედლის პრინციპული კვეთი #1
მ. 1:25

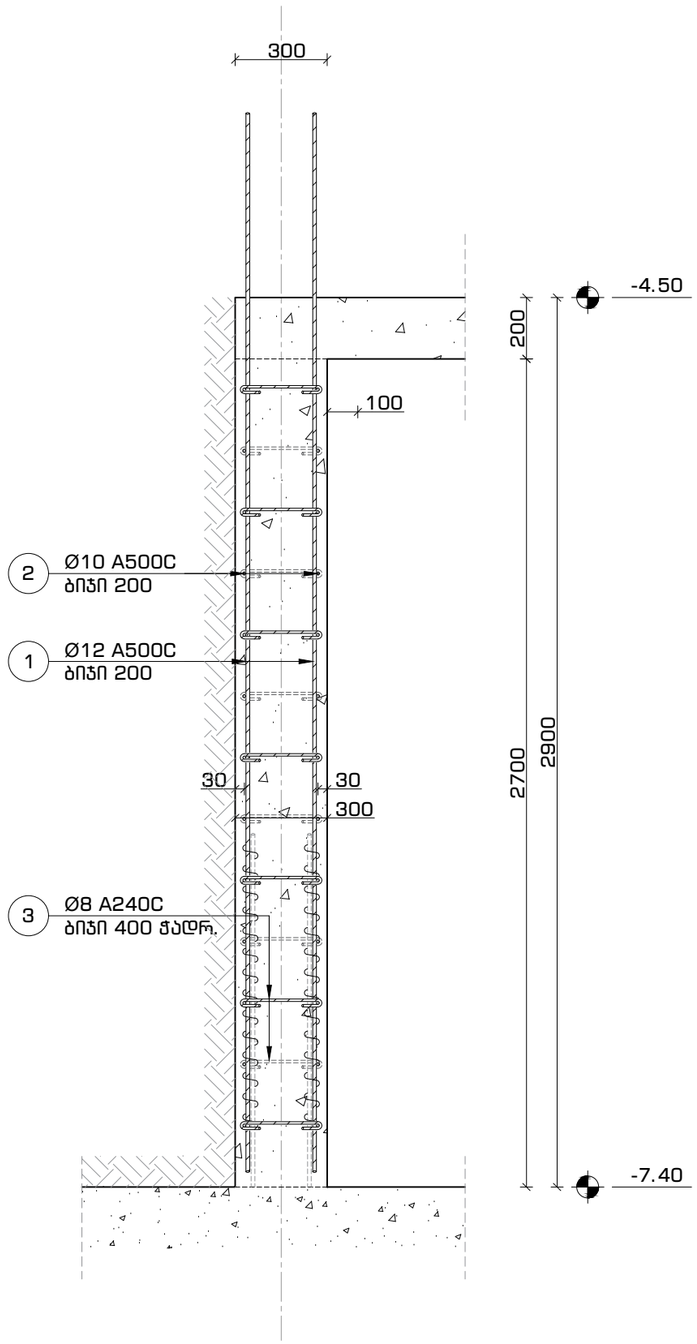

არმირებული კედლის მოწყობა
250 მმ. სისქის კედლის პრინციპული კვეთი #2
მ. 1:25

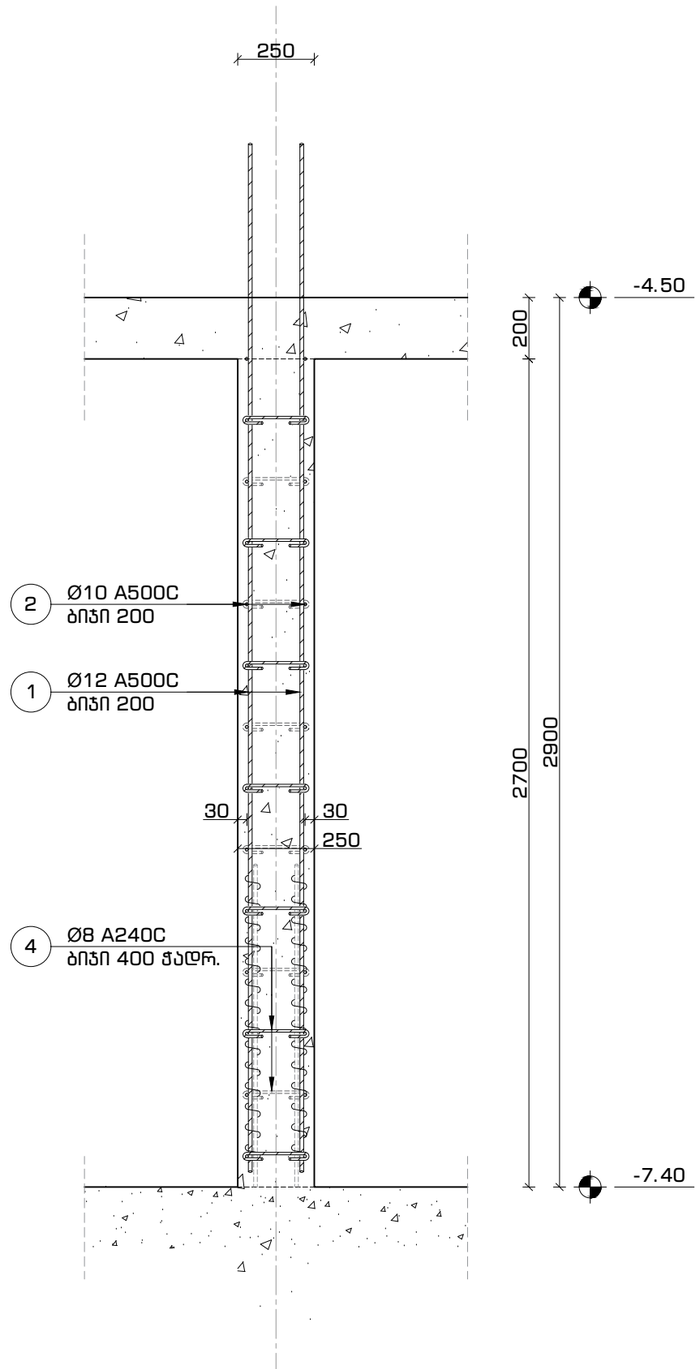

ფორმატი	თარიღი	დაკვეთა #
A3	2021 იანვ.	01 - 21

სახელოსნო N4

შენობის ბლოკები

3 2 1

პირობითი აღნიშვნები

შენიშვნები

1. სტრუქტურული ელემენტების დაკვალვა მოხდეს არქიტექტურული და ტექნოლოგიური ნახაზების მიხედვით;
2. იატაკში, სახურავში და კედლებში დასატოვებელი ღიობების ზომები და ადგილმდებარეობა დაზუსტდეს ტექნოლოგიური ნახაზების მიხედვით;
3. კედლების და საძირკვლის ჰიდროიზოლაცია მოხდეს ტექნიკური მოთხოვნების და მესაბამისი პროექტის მიხედვით;
4. კონსტრუქციები შეტანილი სქელა შესაძლო ცვლილება უნდა შეთანხმდეს პროექტის მთავარ სტრუქტურულ ინჟინერთან.

პროექტის დასახელება და მისამართი

ინდივიდუალური საცხოვრებელი სახლი
სექტორი 15, სახლი N1, 2, 3

ქ. თბილისი, წყნეთი, ბაბების სატყეო ტერიტორია, ნაკვეთი N81, ს.კ. 01.20.01.010.452

პროექტის დამკვეთი

KHMALADZE ARCHITECTS

საპროექტო ორგანიზაცია

შპს. "სახელოსნო N4"

ს/კ: 401988587

მის.: ქ. თბილისი, 0179, ზ. ფალიაშვილის 37

ტელ.: +995 555 577 499

ელ. ფოსტა: info@sn4.ge

საპროექტო ჯგუფი

დირექტორი		ი. გოგოხია
ანალიტიკური მოდელირება		გ. ცინცაბაძე
შეასრულა		ნ. ოდიშელიძე
შეამოწმა		ი. გოგოხია

ფურცლის სათაური

არმირებული კედლის მოწყობა
კვეთები 1-1 და 2-2

სტადია	ფურცლები	გვერდი
DE	(A3)	SE -109

კედლის არმირების პრინციპული კვანძი #1
ჰორიზონტალური კვეთი -7.40 ნიშნულიდან -4.50 ნიშნულამდე
მ. 1:16

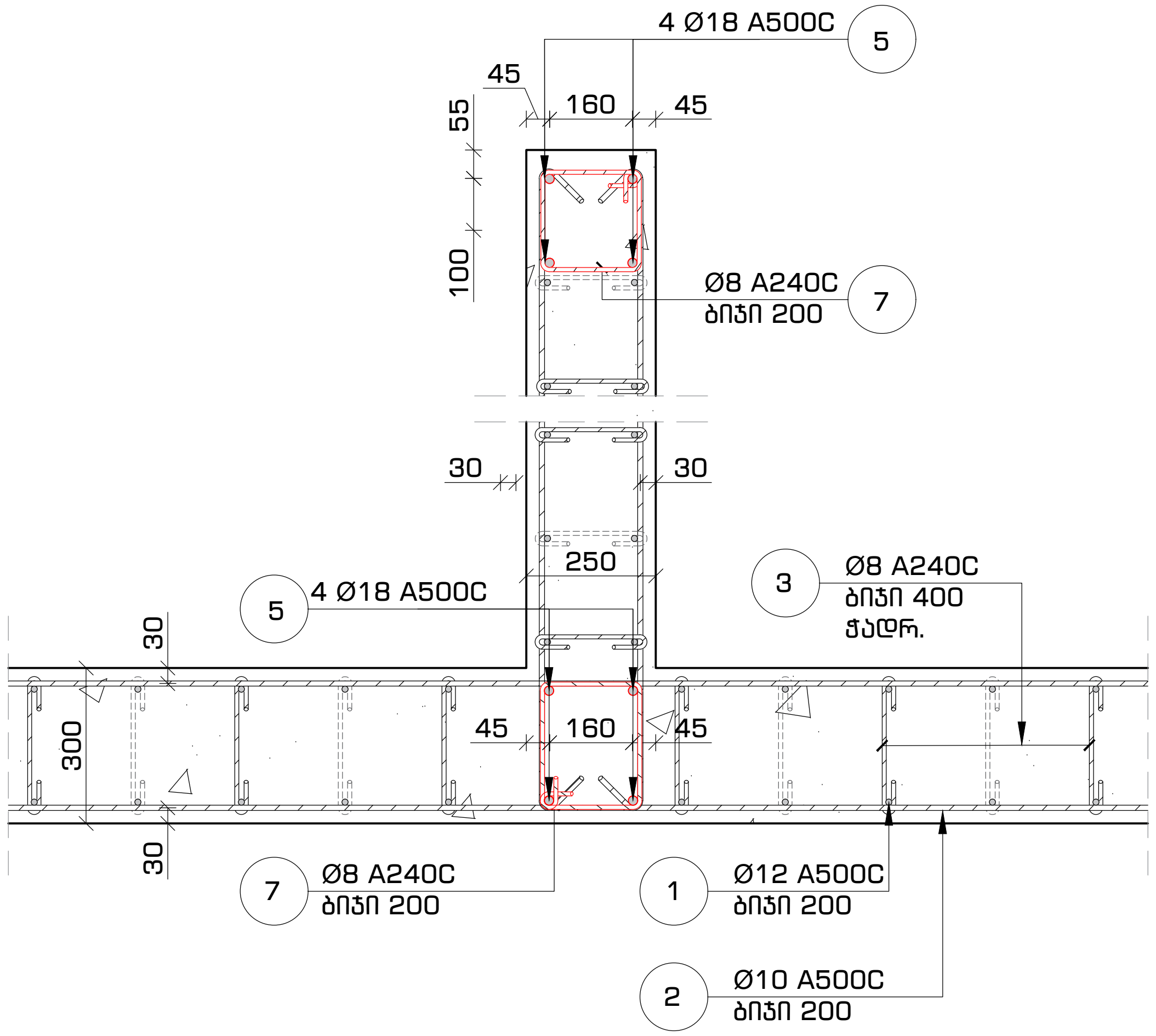

კედლის არმირების პრინციპული კვანძი #2
ჰორიზონტალური კვეთი -7.40 ნიშნულიდან -4.50 ნიშნულამდე
მ. 1:16

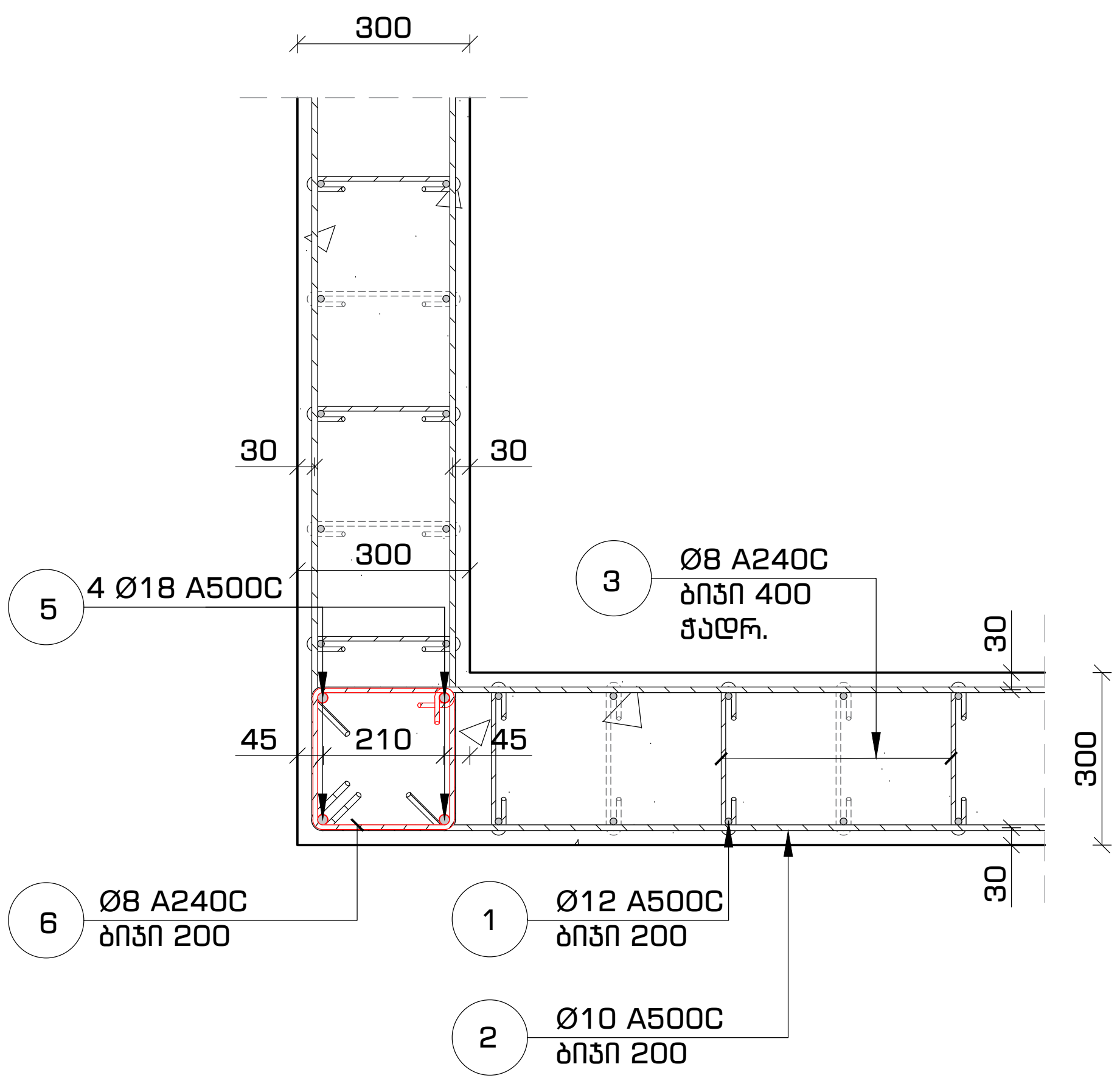

კედლის არმირების პრინციპული კვანძი #3
ჰორიზონტალური კვეთი -7.40 ნიშნულიდან -4.50 ნიშნულამდე
მ. 1:16

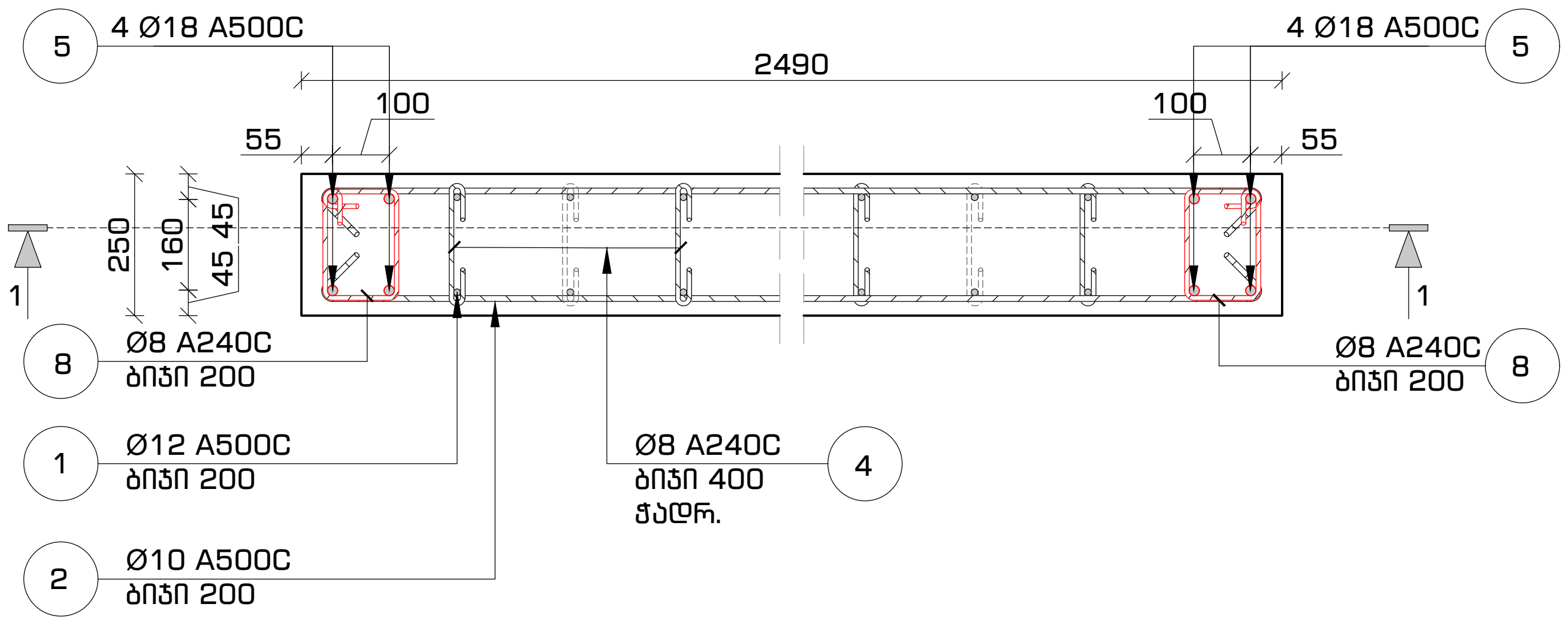

პოზიცია #6
მ. 1:10

პოზიცია #7
მ. 1:10

პოზიცია #8
მ. 1:10

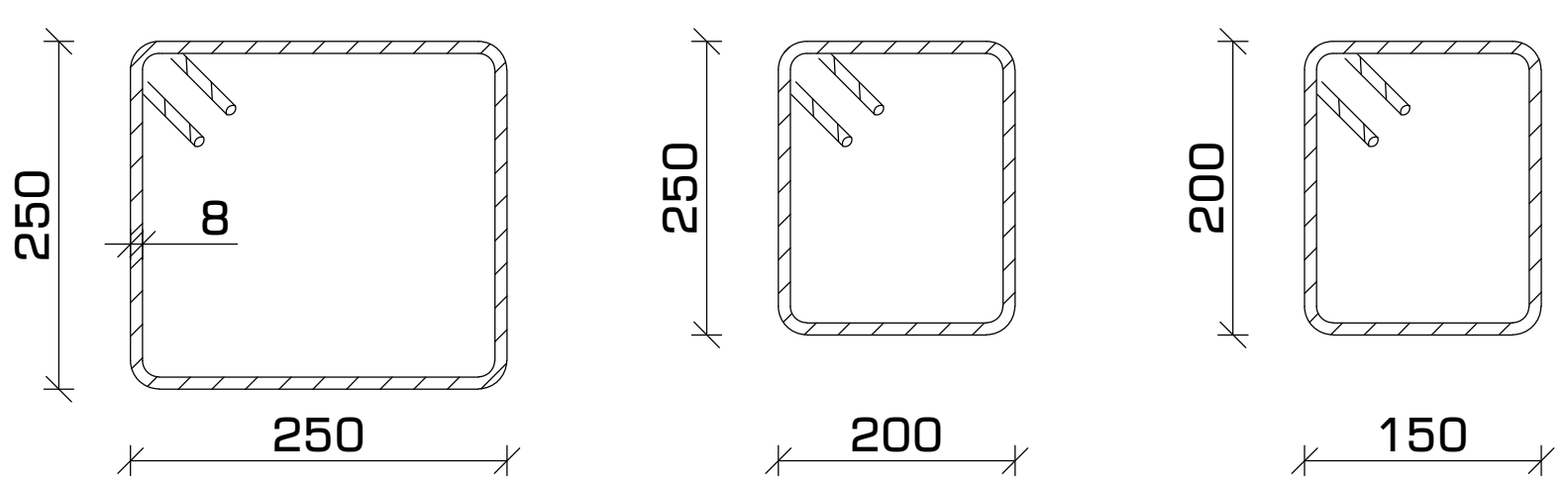

ფორმატი	თარიღი	დაკვეთა #
A3	2021 იანვ.	01 - 21

საზელოსნო N4

შენობის ბლოკები

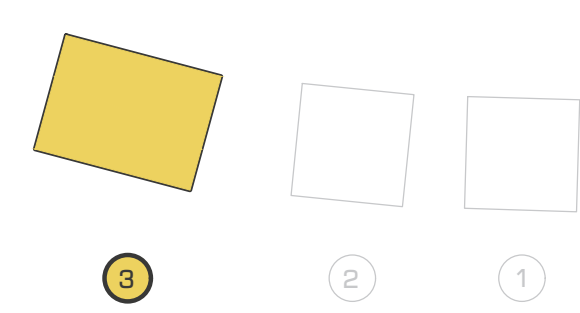

პირობითი აღნიშვნები

შენიშვნები

1. სტრუქტურული ელემენტების დაკვალვა მოხდეს არქიტექტურული და ტექნოლოგიური ნახაზების მიხედვით;
2. იატაკში, სახურავში და კედლებში დასატოვებელი ღიობების ზომები და ადგილმდებარეობა დაზუსტდეს ტექნოლოგიური ნახაზების მიხედვით;
3. კედლების და საძირკვლის ჰიდროიზოლაცია მოხდეს ტექნიკური მოთხოვნების და შესაბამისი პროექტის მიხედვით;
4. კონსტრუქციებში შეტანილი ყველა შესაძლო ცვლილება უნდა შეთანხმდეს პროექტის მთავარ სტრუქტურულ ინჟინერთან.

პროექტის დასახელება და მისამართი

ინდივიდუალური საცხოვრებელი სახლი
სექტორი 15, სახლი N1, 2, 3

ქ. თბილისი, წყნეთი, ბაგების სატყეო ტერიტორია, ნაკვეთი N81, ს.კ. 01.20.01.010.452

პროექტის დამკვეთი

KHMALADZE ARCHITECTS

საპროექტო ორგანიზაცია

შპს. "სახელოსნო N4"

ს/კ: 401988587

მის.: ქ. თბილისი, 0179, ზ. ფალიაშვილის 37

ტელ.: +995 555 577 499

ელ. ფოსტა: info@sn4.ge

საპროექტო ჯგუფი

დირექტორი	[signature]	ი. გოგოხია
ანალიტიკური მოდელირება	[signature]	გ. ცინცაბაძე
შეასრულა	[signature]	ნ. ოდიშელიძე
შეამოწმა	[signature]	ი. გოგოხია

ფურცლის სათაური

კედლის არმირება
პრინციპული კვანძები #1, #2 და #3, პოზიციები

სტადია	ფურცლები	გვერდი
DE	(H3)	SE -110

დეტალი	ტიპური	ფაილის #
A3	2021 წ.ივნ.	01 - 21



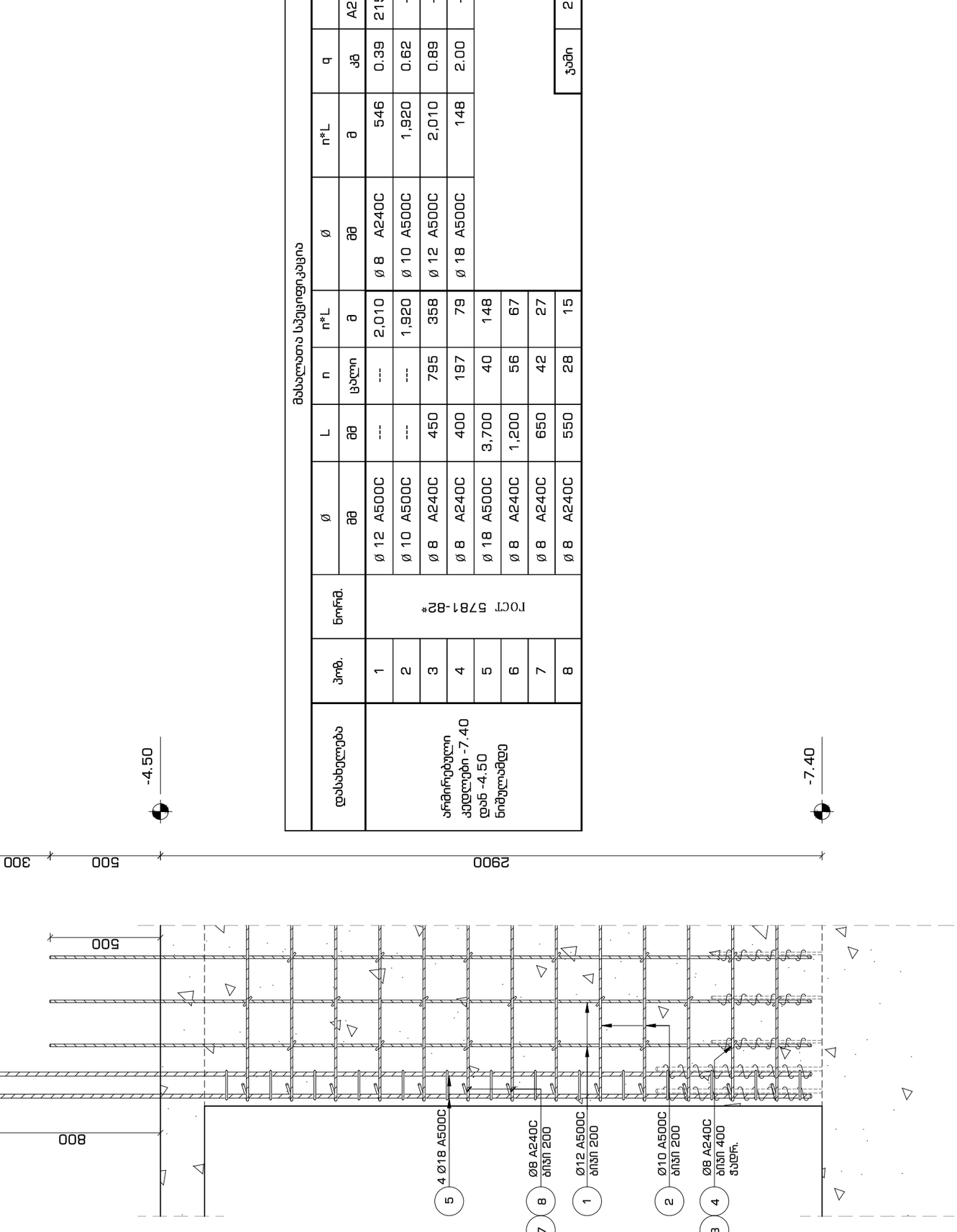

ვერტიკალური კვეთი
-7.40 ნიშნულიდან -4.50 ნიშნულამდე
მ. 1:25

მასალების სპეციფიკაცია

დასახელება	პოზ.	ნორმ.	Ø მმ	n*L მ	Ø	n*L მ	q კგ/მ	კგ A240C	კგ A500C	ბეტონი (მ³) B-25 მ. 300
არმირებული კედლები -7.40 დან -4.50 ნიშნულამდე	1	ГОСТ 5781-82*	Ø 12 A500C	2,010	Ø 8 A240C	546	0.39	215.49	---	50.6
	2		Ø 10 A500C	1,920	Ø 10 A500C	1,920	0.62	---	1183	
	3		Ø 8 A240C	795	Ø 12 A500C	2,010	0.89	---	1783	
	4		Ø 8 A240C	400	Ø 18 A500C	148	2.00	---	295	
	5		Ø 18 A500C	3,700			ჯამი	215	3262	
	6		Ø 8 A240C	1,200						
	7		Ø 8 A240C	650						
	8		Ø 8 A240C	550						

მასშტაბის ბეჭედი	
ავტორი	

ცვლილების ნომერი	

ავტორის ხელმოწერა პროექტის ხელმძღვანელი არქიტექტორი	

ობიექტი	

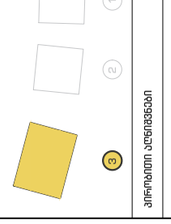

ობიექტის მისამართი	

ობიექტის თანამფლობელი	

ობიექტის ავტორი პროექტის ხელმძღვანელი არქიტექტორი	

ობიექტის ადგილმდებარეობა

გადახურვის გეგმა -4.50 ნიშნულზე
საყალიბო ნახაზი
მ. 1:100

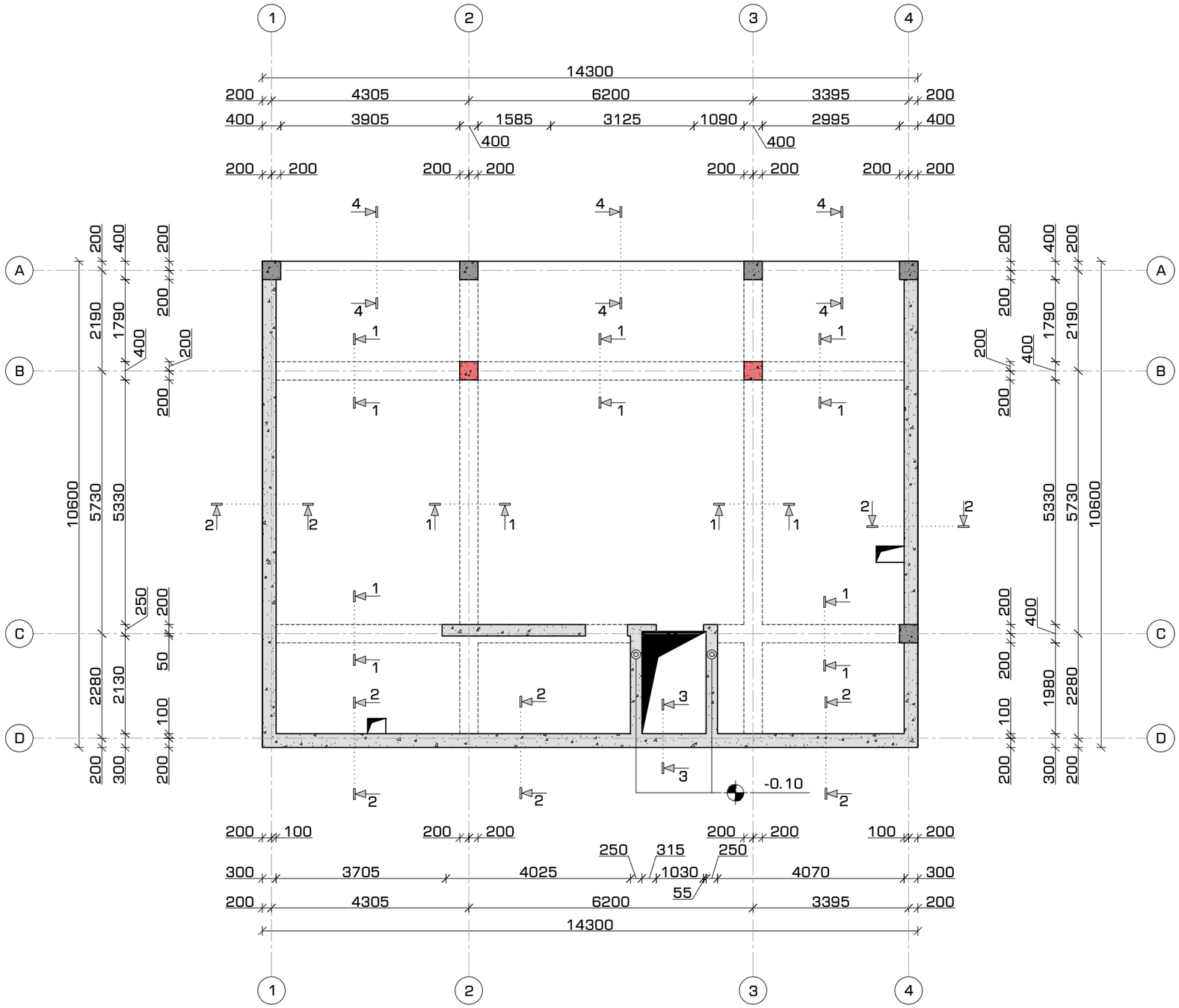

ფორმატი	თარიღი	დაკვეთა #
A3	2021 იან3.	01 - 21

სახელოსნო N4

შენობის ბლოკები

3 2 1

პირობითი აღნიშვნები

შენიშვნები

1. სტრუქტურული ელემენტების დაკვალვა მოხდეს არქიტექტურული და ტექნოლოგიური ნახაზების მიხედვით;
2. იატაკში, სახურავში და კედლებში დასატოვებელი ღიობების ზომები და ადგილმდებარეობა დაზუსტდეს ტექნოლოგიური ნახაზების მიხედვით;
3. კედლების და საძირკვლის ჰიდროიზოლაცია მოხდეს ტექნიკური მოთხოვნების და გესაბამის პროექტის მიხედვით;
4. კონსტრუქციები გეტანილ ყველა შესაძლო ცვლილება უნდა შეთანხმდეს პროექტის მთავარ სტრუქტურულ ინჟინერთან.

პროექტის დასახელება და მისამართი

ინდივიდუალური საცხოვრებელი სახლი
სექტორი 15, სახლი N1, 2, 3

ქ. თბილისი, ნაწილი, ბაგების სატყეო ტერიტორია, ნაკვეთი N81, ს.კ. 01.20.01.010.452

პროექტის დამკვეთი

KHMALADZE ARCHITECTS

საპროექტო ორგანიზაცია

შპს. "სახელოსნო N4"

ს/კ: 401988587

მის.: ქ. თბილისი, 0179, ზ. ფალიაშვილის 37

ტელ.: +995 555 577 499

ელ. ფოსტა: info@sn4.ge

საპროექტო ჯგუფი		
დირექტორი		ი. გოგოხია
ანალიტიკური მოდელირება		გ. ცინცაბაძე
შეასრულა		ნ. ოდიშელიძე
შეამოწმა		ი. გოგოხია

ფურცლის სათაური

გადახურვის გეგმა -4.50 ნიშნულზე
საყალიბო ნახაზი

სტადია	ფურცლები	გვერდი
DE	(H3)	SE -201

გადახურვის მოწყობა -4.50 ნიშნულზე
კვეთი 1-1
მ. 1:16

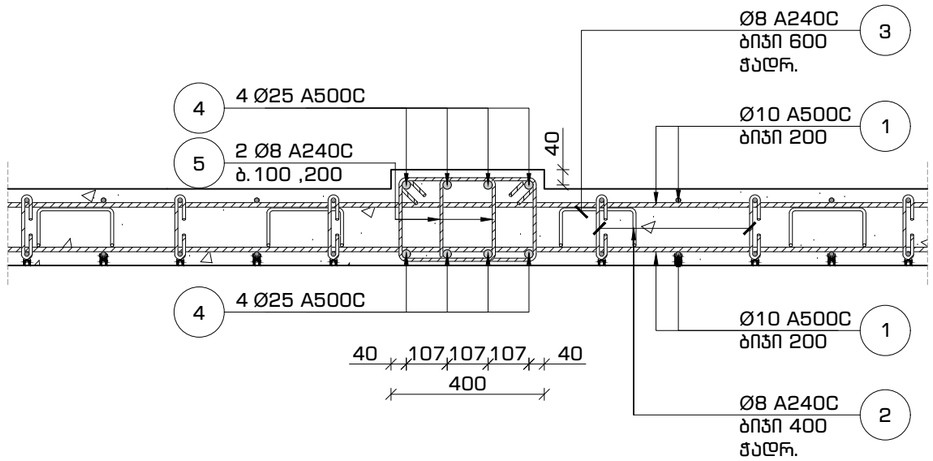

გადახურვის მოწყობა -4.50 ნიშნულზე
კვეთი 3-3
მ. 1:16

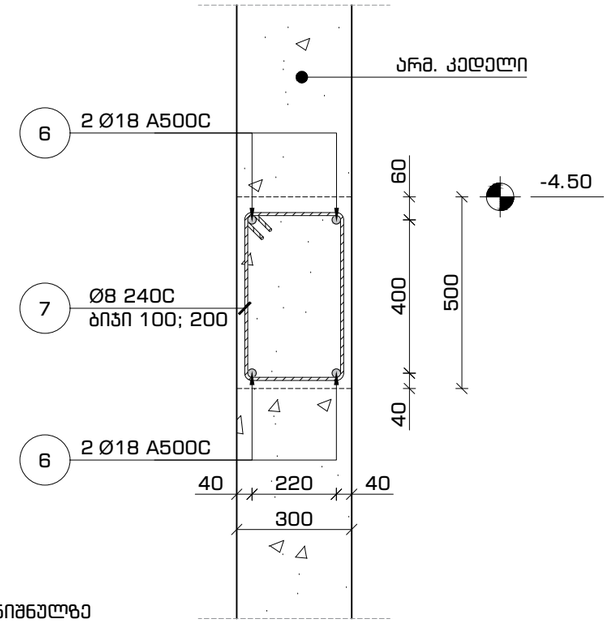

გადახურვის მოწყობა -4.50 ნიშნულზე
კვეთი 2-2
მ. 1:16

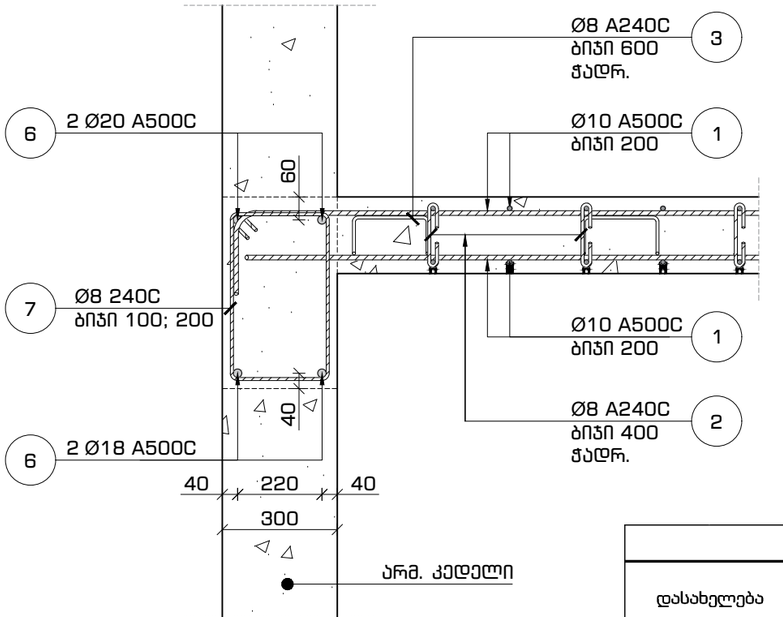

გადახურვის მოწყობა -4.50 ნიშნულზე
კვეთი 4-4
მ. 1:16

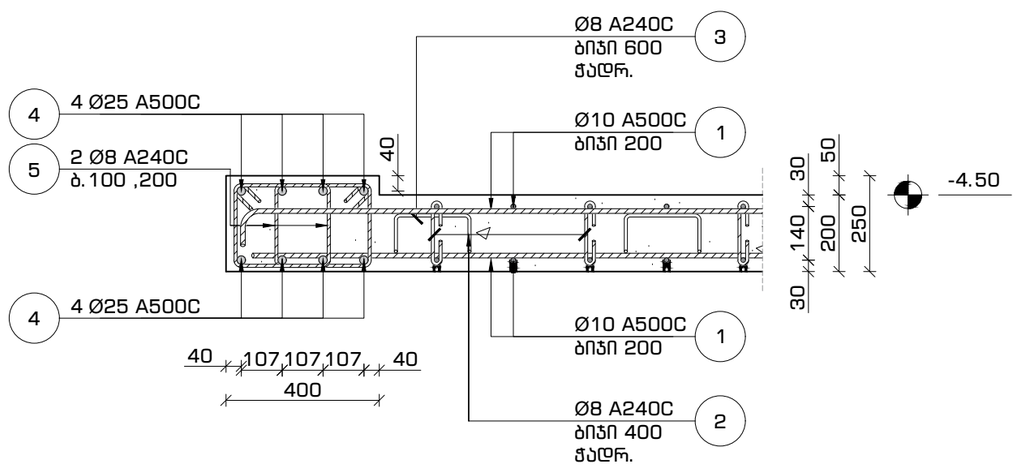

მასალათა სპეციფიკაცია

დასახელება	პოზ.	ნორმ.	Ø		L	n	n*L	Ø		n*L	q	კგ		ბეტონი (მ³)
			მმ		მმ	ცალი	მმ	მმ		მ	კგ	A240C	A500C	B-25 მ 300
გადახურვის ფილა და რიგელები -4.50 ნიშნულზე	1	ГОСТ 5781-82*	ø 10	A500C	---	---	3,322	ø 8	A240C	1,937	0.39	764	---	36
	2		ø 8	A240C	350	946	331	ø 10	A500C	3,322	0.62	---	2,047	
	3		ø 8	A240C	800	644	515	ø 18	A500C	155	2.00	---	309	
	4		ø 25	A500C	---	---	440	ø 25	A500C	440	3.85	---	1,695	
	5		ø 8	A240C	1,090	667	727							
	6		ø 18	A500C	---	---	155							
	7		ø 8	A240C	1,550	235	365				ჯამი	764	4,051	

ფორმატი	თარიღი	დაკვეთა #
A3	2021 იანვ.	01 - 21

სახელოსნო N4

შენობის ბლოკები

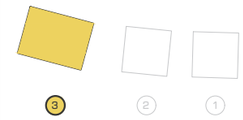

პირობითი აღნიშვნები

შენიშვნები

1. სტრუქტურული ელემენტების დაკვალვა მოხდეს არქიტექტურული და ტექნოლოგიური ნახაზების მიხედვით;
2. იატაკში, სახურავში და კედლებში დასატოვებელი ღიობების ზომები და ადგილმდებარეობა დაზუსტდეს ტექნოლოგიური ნახაზების მიხედვით;
3. კედლების და საძირკვლის ჰიდროიზოლაცია მოხდეს ტექნიკური მოთხოვნების და შესაბამისი პროექტის მიხედვით;
4. კონსტრუქციებში შეტანილი ყველა შესაძლო ცვლილება უნდა შეთანხმდეს პროექტის მთავარ სტრუქტურულ ინჟინერთან.

პროექტის დასახელება და მისამართი

ინდივიდუალური საცხოვრებელი სახლი
სევდორი 15, სახლი N1, 2, 3

ქ. თბილისი, ნწყნეთი, ბაგების სატყეო ტერიტორია, ნაკვეთი N81, ს.კ. 01.20.01.010.452

პროექტის დამკვეთი

KHMALADZE ARCHITECTS

საპროექტო ორგანიზაცია

შპს. "სახელოსნო N4"

ს/კ: 401988587

მის.: ქ. თბილისი, 0179, ზ. ფალიაშვილის 37

ტელ.: +995 555 577 499

ელ. ფოსტა: info@sn4.ge

საპროექტო ჯგუფი

დირექტორი		ი. გოგოხია
ანალიტიკური მოდელირება		გ. ცინცაბაძე
შეასრულა		ნ. ოდიმელიძე
შეამოწმა		ი. გოგოხია

ფურცლის სათაური

გადახურვის მოწყობა -4.50 ნიშნულზე
კვეთები 1-1, 2-2, 3-3, 4-4, სპეციფიკაცია

სტადია	ფურცლები	გვერდი
DE	(H3)	SE -202

გადახურვის გეგმა -4.50 ნიშნულზე
ქვედა და ზედა შრეების არმირება ძირითადი ბადეებით
მ. 1:100

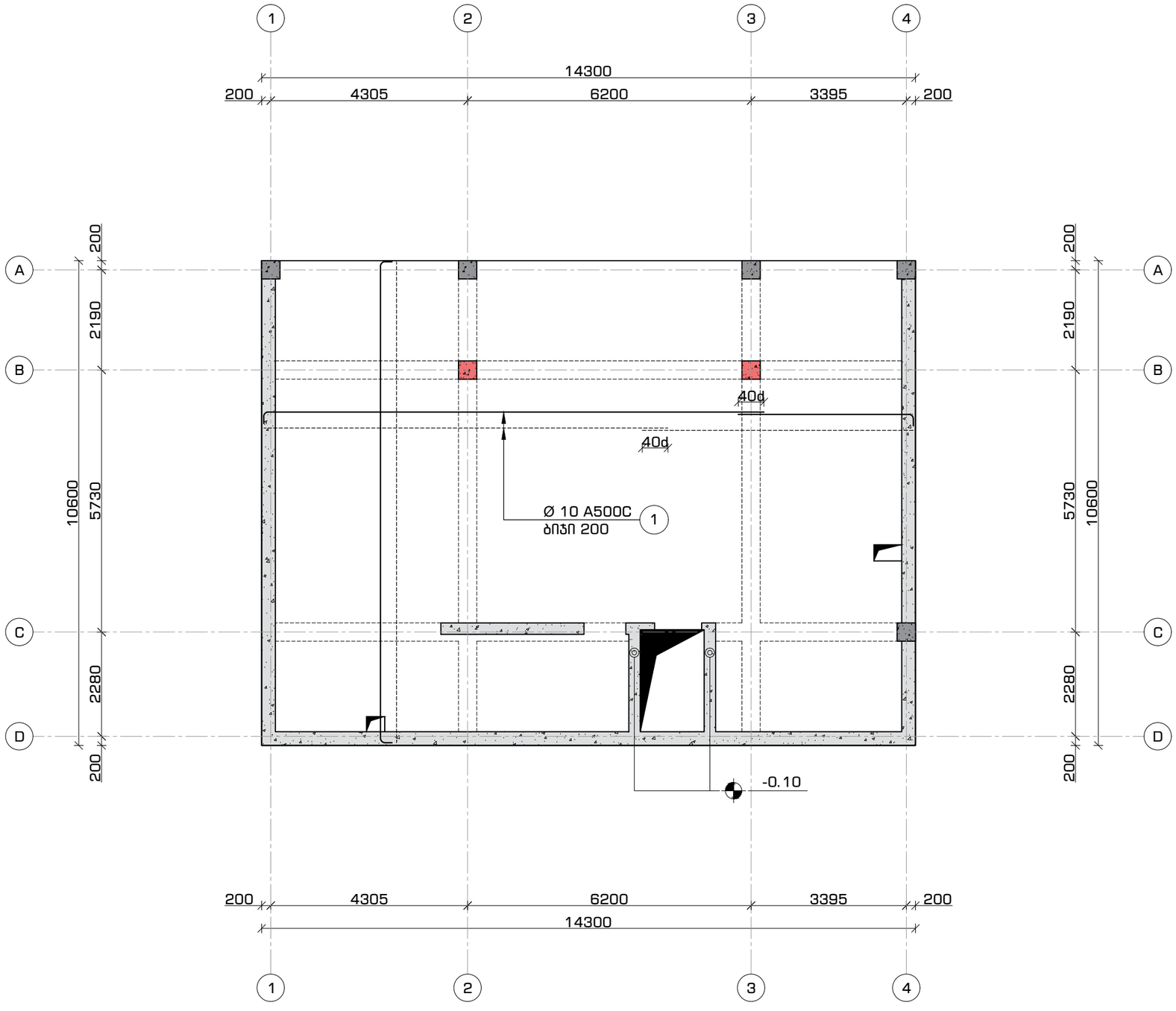

ფორმატი	თარიღი	დაკვეთა #
A3	2021 იან3.	01 - 21

SN4
სახელოსნო N4

შენობის ბლოკები

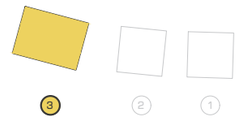

პირობითი აღნიშვნები

შენიშვნები

1. სტრუქტურული ელემენტების დაკვალვა მოხდეს არქიტექტურული და ტექნოლოგიური ნახაზების მიხედვით;
2. იატაკში, სახურავში და კედლებში დასატოვებელი ღიობების ზომები და ადგილმდებარეობა დაზუსტდეს ტექნოლოგიური ნახაზების მიხედვით;
3. კედლების და საძირკვლის ჰიდროიზოლაცია მოხდეს ტექნიკური მოთხოვნების და შესაბამისი პროექტის მიხედვით;
4. კონსტრუქციებში შეტანილი ყველა შესაძლო ცვლილება უნდა შეთანხმდეს პროექტის მთავარ სტრუქტურულ ინჟინერთან.

პროექტის დასახელება და მისამართი

ინდივიდუალური საცხოვრებელი სახლი
სექტორი 15, სახლი N1, 2, 3

ქ. თბილისი, ნაწილი, ბაგების სატყეო ტერიტორია, ნაკვეთი N81, ს.კ. 01.20.01.010.452

პროექტის დამკვეთი

KHMALADZE ARCHITECTS

საპროექტო ორგანიზაცია

შპს. "სახელოსნო N4"

ს/კ: 401988587

მის.: ქ. თბილისი, 0179, ზ. ფალიაშვილის 37

ტელ.: +995 555 577 499

ელ. ფოსტა: info@sn4.ge

საპროექტო ჯგუფი

დირექტორი		ი. გოგოხია
ანალიტიკური მოდელირება		გ. ცინცაბაძე
შეასრულა		ნ. ოდიშელიძე
შეამოწმა		ი. გოგოხია

ფურცლის სათაური

გადახურვის გეგმა -4.50 ნიშნულზე
ქვედა და ზედა შრეების არმირება ძირითადი ბადეებით

სტადია	ფურცლები	გვერდი
DE	(#3)	SE -203

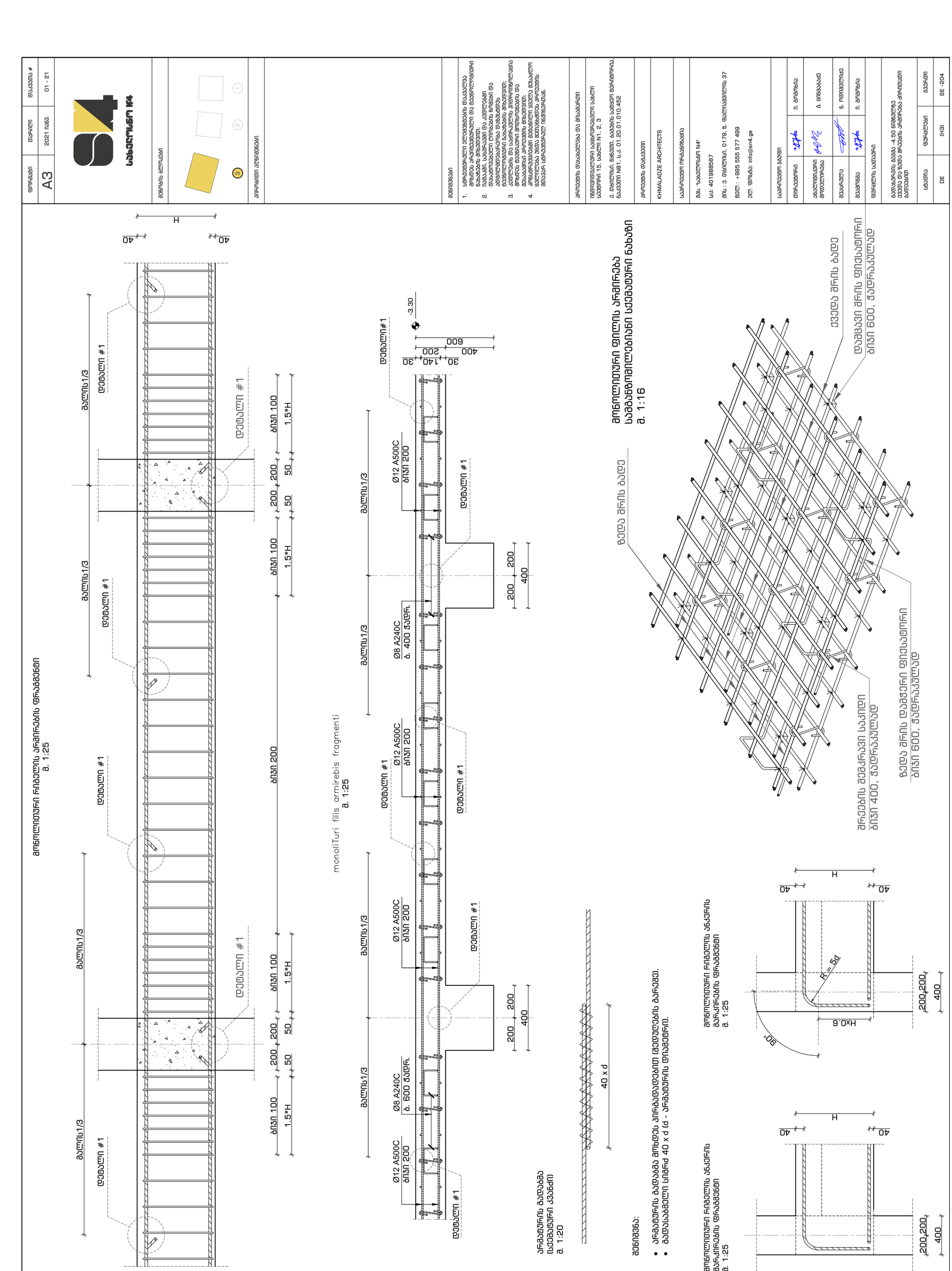

დეპარტამენტი	ტიპიური	დაკვეთის #
A3	2021 წლის.	01 - 21

S4
სამშენებლო K4

პროექტის ტიპიური	
პროექტის ეტაპი	
პროექტის დასახელება	

შენიშვნები:

1. სამუშაოებისდაწყებამდე შესასრულებელია ტერიტორიის ზედაპირული და ვერტიკალური გეოდეზიური გადაღება, ტოპოგრაფიული გეგმის შედგენა და ინჟინერული ქსელების ადგილმდებარეობის დაზუსტება.
2. ნებისმიერი ცვლილება ან გადახრა პროექტიდან უნდა შეთანხმდეს ავტორთან.
3. ნებისმიერი ცვლილება ან გადახრა პროექტიდან უნდა შეთანხმდეს ავტორთან.
4. ნებისმიერი ცვლილება ან გადახრა პროექტიდან უნდა შეთანხმდეს ავტორთან.

პროექტის ავტორები

ინდივიდუალური საწარმოშეფასებელი და მრჩეველი სახელი სამეწარმო 15, საბეჭდი N1, 2, 3

ქ. თბილისი, ნაწილი, ბაბაღის საფეხი ტერიტორია, ნაკვეთი N81, ს.კ. 01.20.01.010.452

პროექტის ავტორები

KHMALADZE ARCHITECTS

საკონტაქტო ინფორმაციის

მობ. ხახმელიშვილი N4'
ს/კ: 401988587
ელ.ფ.: ქ. თბილისი, 0179, ზ. ფალიაშვილის 37
ფაქტ.: +995 555 577 499
ელ. ფოსტა: info@sn4.ge

საკონტაქტო პირები		
ტიპიური პირი		ი. გიგინეიშვილი
არქიტექტორი გიორგიშვილი		ბ. ხიხნაძე
ინჟინერი		ნ. ოთხმეზური
ინჟინერი		ი. გიგინეიშვილი

ფურცლის ინფორმაცია

ნაგებობის ასაგები -4.50 ნიშნულიდან ქვედა და ზედა არმატურის არმირების ტიპიური ნაგებობის

ინჟინერი	ფურცლის	ნახაზის
DE	(H3)	SE -204

გადახურვის გეგმა -4.50 ნიშნულზე
არმირებული კედლების მარკირების გეგმა
მ. 1:100

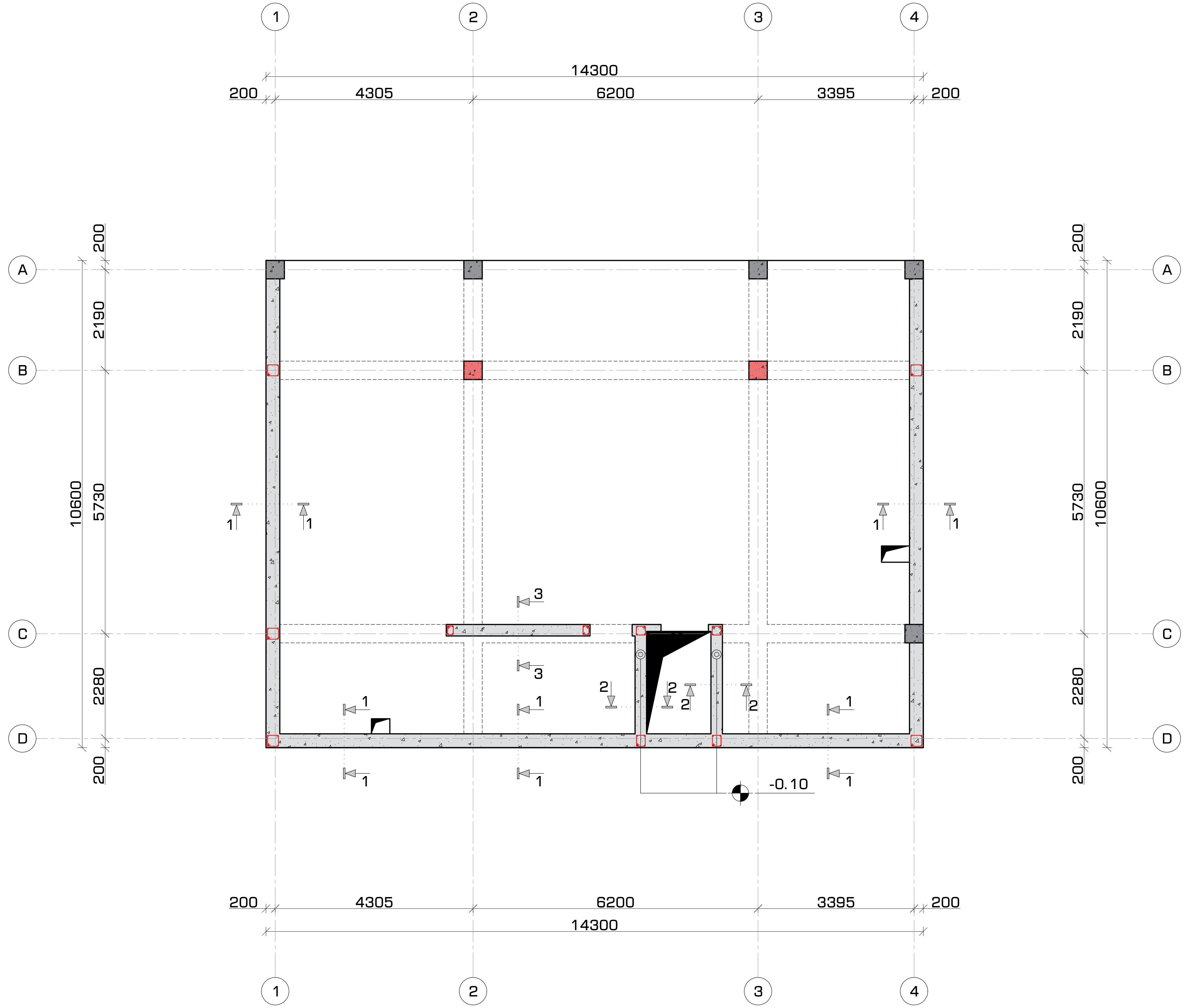

ფორმატი	თარიღი	დაკვეთა #
A3	2021 იანვ.	01 - 21

სახელოსნო N4

შენობის ბლოკები

3 2 1

პირობითი აღნიშვნები

შენიშვნები

1. სტრუქტურული ელემენტების დაკვალვა მოხდეს არქიტექტურული და ტექნოლოგიური ნახაზების მიხედვით;
2. იატაკში, სახურავში და კედლებში დასატოვებელი ღიობების ზომები და ადგილმდებარეობა დაზუსტდეს ტექნოლოგიური ნახაზების მიხედვით;
3. კედლების და საძირკვლის ჰიდროიზოლაცია მოხდეს ტექნიკური მოთხოვნების და შესაბამისი პროექტის მიხედვით;
4. კონსტრუქციებში შეტანილი ყველა შესაძლო ცვლილება უნდა შეთანხმდეს პროექტის მთავარ სტრუქტურულ ინჟინერთან.

პროექტის დასახელება და მისამართი

ინდივიდუალური საცხოვრებელი სახლი
სექტორი 15, სახლი N1, 2, 3

ქ. თბილისი, წყნეთი, ბაგების სატყეო ტერიტორია, ნაკვეთი N81, ს.კ. 01.20.01.010.452

პროექტის დამკვეთი

KHMALADZE ARCHITECTS

საპროექტო ორგანიზაცია

შპს. "სახელოსნო N4"

ს/კ: 401988587

მის.: ქ. თბილისი, 0179, ზ. ფალიაშვილის 37

ტელ.: +995 555 577 499

ელ. ფოსტა: info@sn4.ge

საპროექტო ჯგუფი

დირექტორი		ი. გოგოხია
ანალიტიკური მოდელირება		გ. ცინცაბაძე
შეასრულა		ნ. ოდიშელიძე
შეამოწმა		ი. გოგოხია

ფურცლის სათაური

გადახურვის გეგმა -4.50 ნიშნულზე
არმირებული კედლების მარკირების გეგმა

სტადია	ფურცლები	გვერდი
DE	(H3)	SE -205

არმირებული კედლის მოწყობა
300 მმ. სისქის კედლის პრინციპული კვეთი #1
მ. 1:25

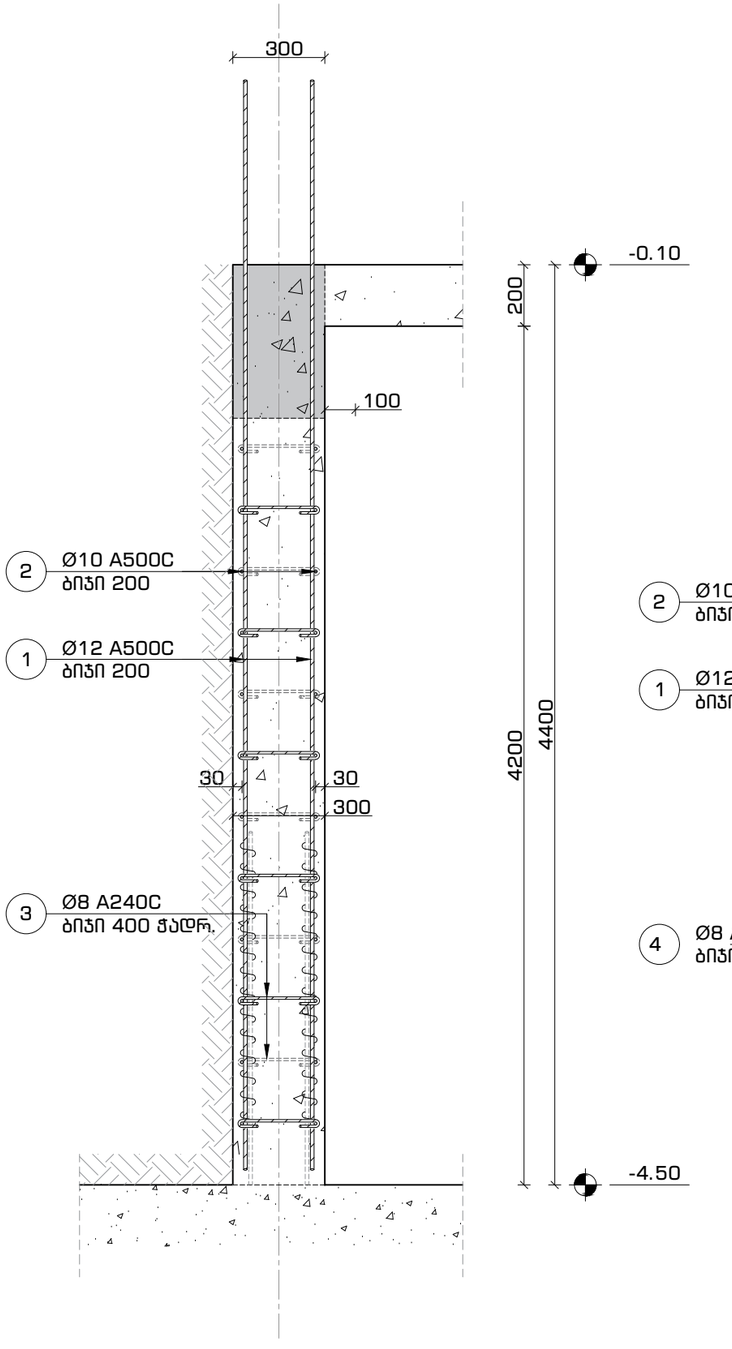

არმირებული კედლის მოწყობა
250 მმ. სისქის კედლის პრინციპული კვეთი #2
მ. 1:25

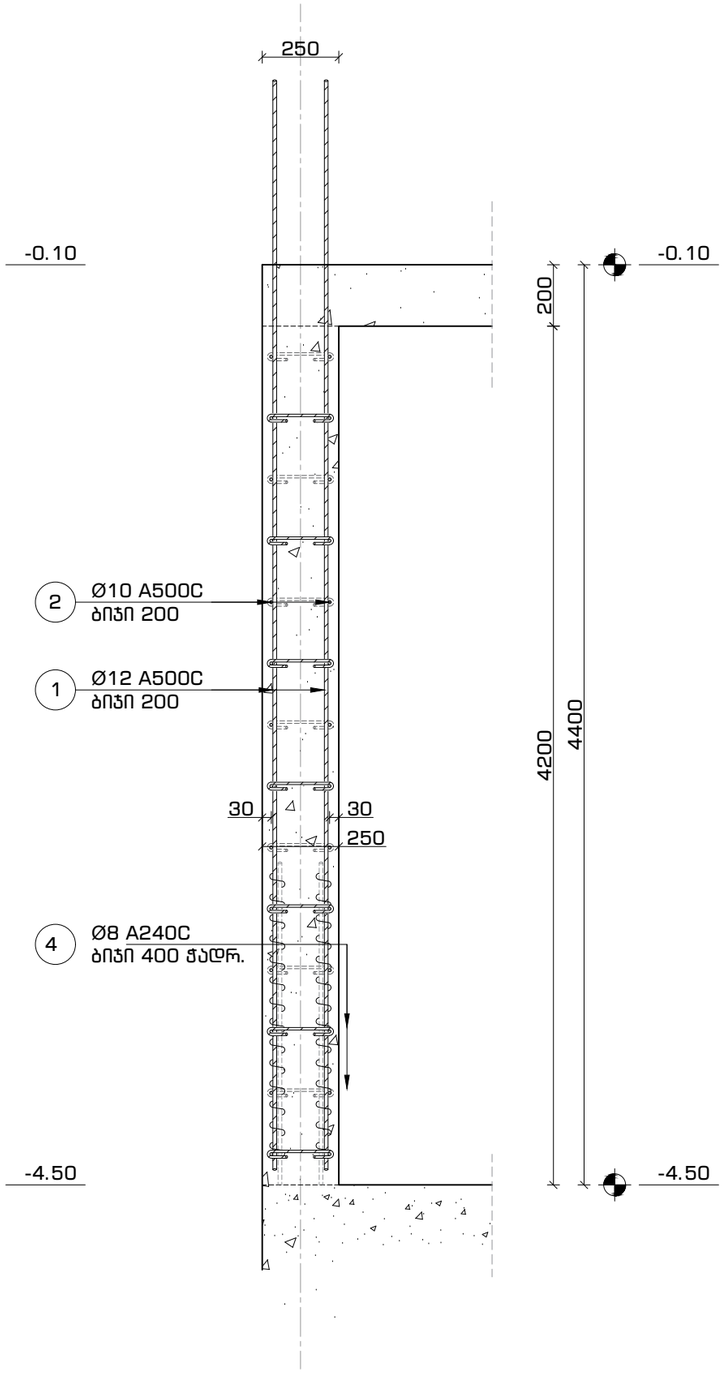

არმირებული კედლის მოწყობა
250 მმ. სისქის კედლის პრინციპული კვეთი #3
მ. 1:25

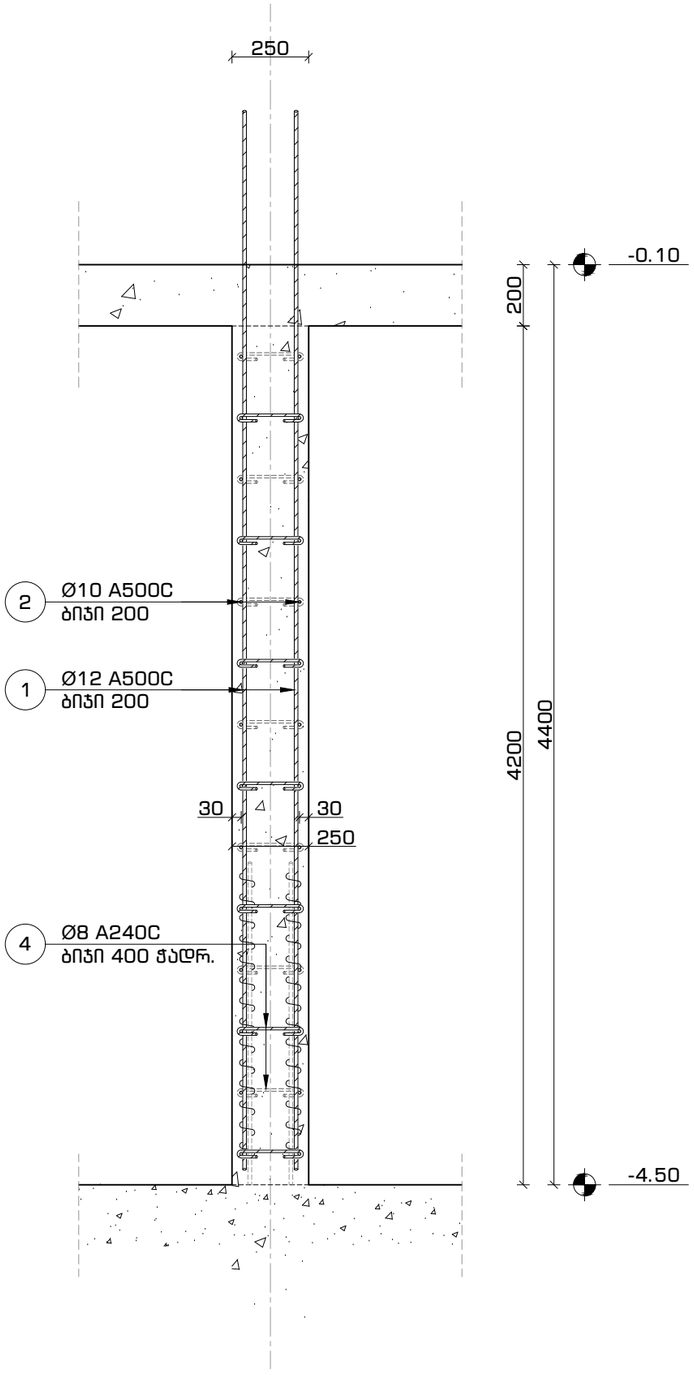

ფორმატი	თარიღი	დაკვეთა #
A3	2021 იანვ.	01 - 21

SN4
სახელოსნო N4

შენობის ბლოკები

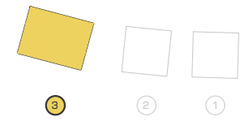

პირობითი აღნიშვნები

შენიშვნები

1. სტრუქტურული ელემენტების დაკვალვა მოხდეს არქიტექტურული და ტექნოლოგიური ნახაზების მიხედვით;
2. იატაკში, სახურავში და კედლებში დასატოვებელი ღიობების ზომები და ადგილმდებარეობა დაზუსტდეს ტექნოლოგიური ნახაზების მიხედვით;
3. კედლების და სანირკვლის პიდროიზოლაცია მოხდეს ტექნიკური მოთხოვნების და შესაბამისი პროექტის მიხედვით;
4. კონსტრუქციები შეტანილი ყველა შესაძლო ცვლილება უნდა შეთანხმდეს პროექტის მთავარ სტრუქტურულ ინჟინერთან.

პროექტის დასახელება და მისამართი

ინდივიდუალური საცხოვრებელი სახლი
სექტორი 15, სახლი N1, 2, 3

ქ. თბილისი, წყნეთი, ბაგების სატყეო ტერიტორია, ნაკვეთი N81, ს.კ. 01.20.01.010.452

პროექტის დამკვეთი

KHMALADZE ARCHITECTS

საპროექტო ორგანიზაცია

შპს. "სახელოსნო N4"

ს/კ: 401988587

მის.: ქ. თბილისი, 0179, ზ. ფალიაშვილის 37

ტელ.: +995 555 577 499

ელ. ფოსტა: info@sn4.ge

საპროექტო ჯგუფი

დირექტორი		ი. გოგოხია
ანალიტიკური მოდელირება		გ. ცინცაბაძე
შესრულა		ნ. ოდიშელიძე
შეამოწმა		ი. გოგოხია

ფურცლის სათაური

არმირებული კედლის მოწყობა
კვეთები 1-1, 2-2 და 3-3

სტადია	ფურცლები	გვერდი
DE	(H3)	SE -206

კედლის არმირების პრინციპული კვანძი #1
ჰორიზონტალური კვეთი -4.50 ნიშნულიდან -0.10 ნიშნულამდე
მ. 1:16

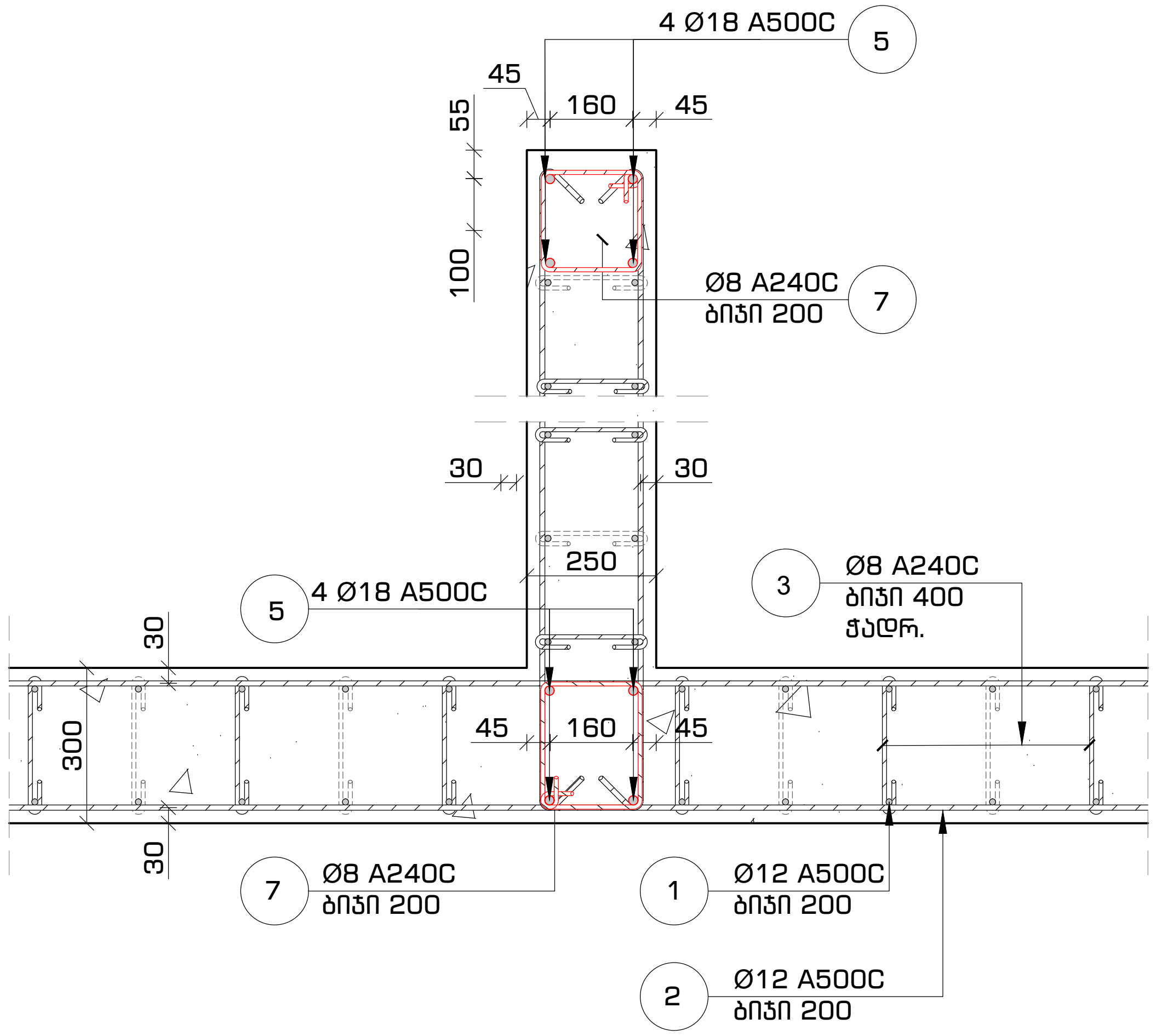

კედლის არმირების პრინციპული კვანძი #2
ჰორიზონტალური კვეთი -4.50 ნიშნულიდან -0.10 ნიშნულამდე
მ. 1:16

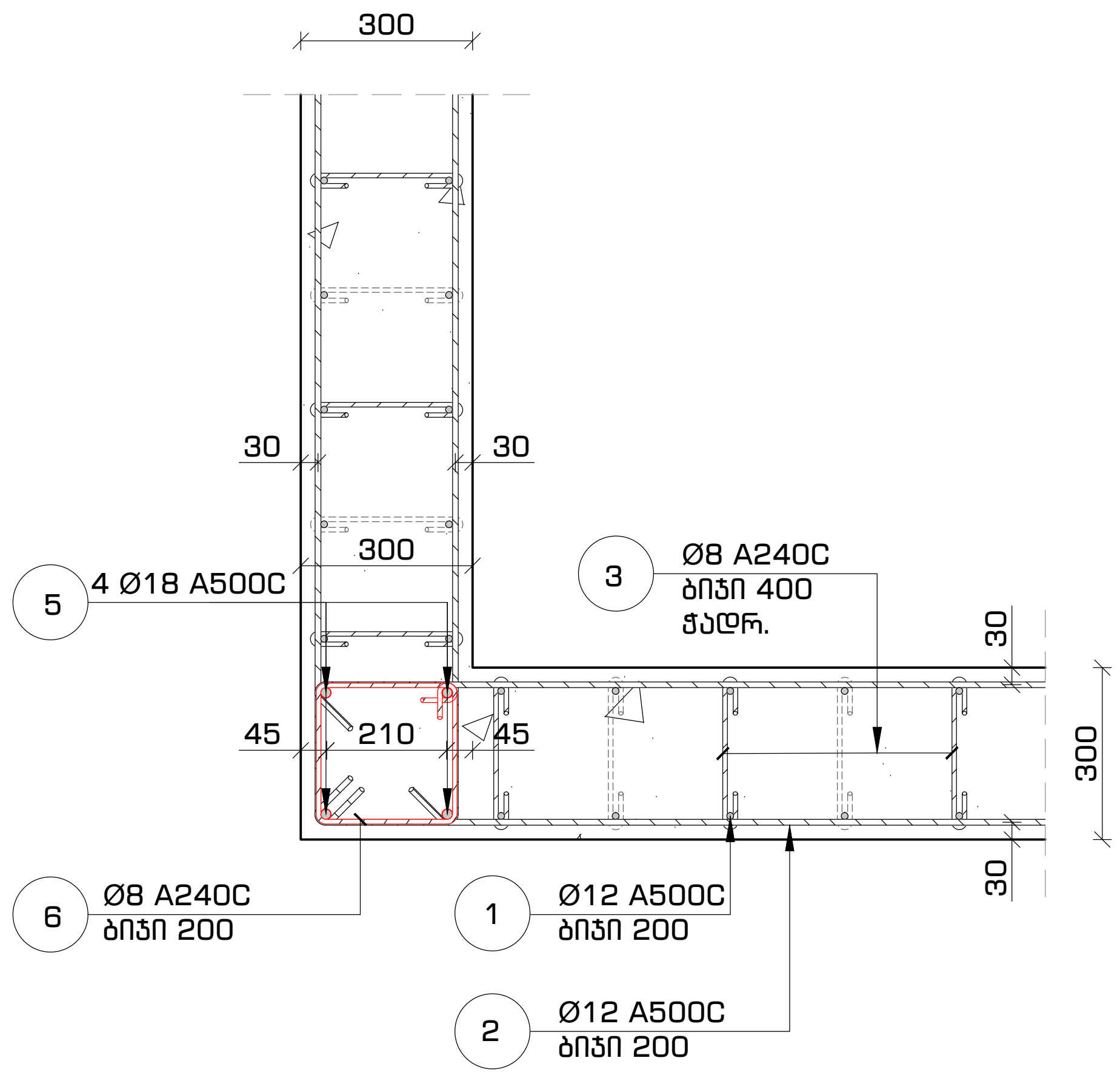

კედლის არმირების პრინციპული კვანძი #3
ჰორიზონტალური კვეთი -4.50 ნიშნულიდან -0.10 ნიშნულამდე
მ. 1:16

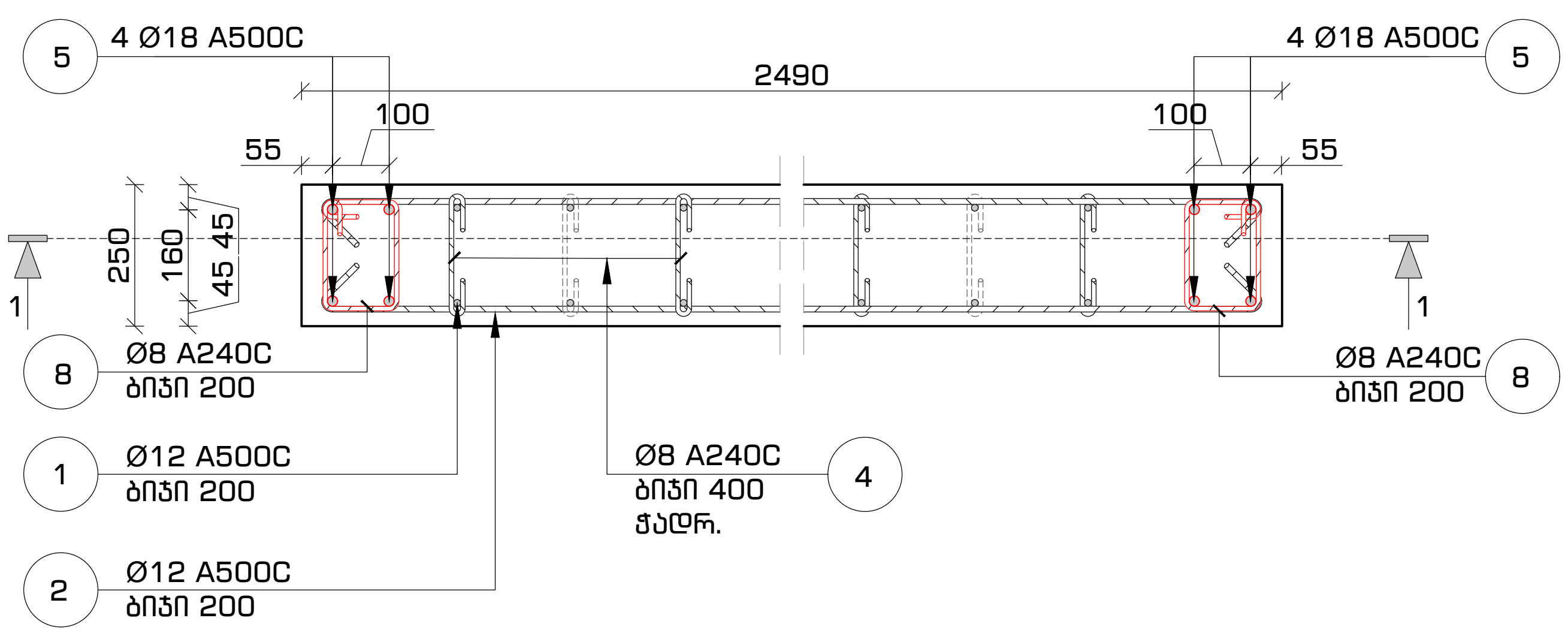

ფორმატი	თარიღი	დაკვეთა #
A3	2021 იან3.	01 - 21

სახელოსნო N4

შენობის ბლოკები

3 2 1

პირობითი აღნიშვნები

შენიშვნები

1. სტრუქტურული ელემენტების დაკვალვა მოხდეს არქიტექტურული და ტექნოლოგიური ნახაზების მიხედვით;
2. იატაკში, სახურავში და კედლებში დასატოვებელი ღიობების ზომები და ადგილმდებარეობა დაზუსტდეს ტექნოლოგიური ნახაზების მიხედვით;
3. კედლების და საძირკვლის ჰიდროიზოლაცია მოხდეს ტექნიკური მოთხოვნების და შესაბამისი პროექტის მიხედვით;
4. კონსტრუქციებში შეტანილი ყველა შესაძლო ცვლილება უნდა შეთანხმდეს პროექტის მთავარ სტრუქტურულ ინჟინერთან.

პროექტის დასახელება და მისამართი

ინდივიდუალური საცხოვრებელი სახლი
სექტორი 15, სახლი N1, 2, 3

ქ. თბილისი, წყნეთი, ბაგების სატყეო ტერიტორია, ნაკვეთი N81, ს.კ. 01.20.01.010.452

პროექტის დამკვეთი

KHMALADZE ARCHITECTS

საპროექტო ორგანიზაცია

შპს. "სახელოსნო N4"
ს/კ: 401988587
მის.: ქ. თბილისი, 0179, ზ. ფალიაშვილის 37
ტელ.: +995 555 577 499
ელ. ფოსტა: info@sn4.ge

საპროექტო ჯგუფი

დირექტორი	[signature]	ი. გოგოხია
ანალიტიკური მოდელირება	[signature]	გ. ცინცაბაძე
შეასრულა	[signature]	ნ. ოდიშელიძე
შეამოწმა	[signature]	ი. გოგოხია

ფურცლის სათაური

კედლის არმირება
პრინციპული კვანძები #1, #2 და #3

სტადია	ფურცლები	გვერდი
DE	(H3)	SE -207

ვერტიკალური კვეთი
-4.50 ნიშნულიდან -0.10 ნიშნულამდე
მ. 1:20

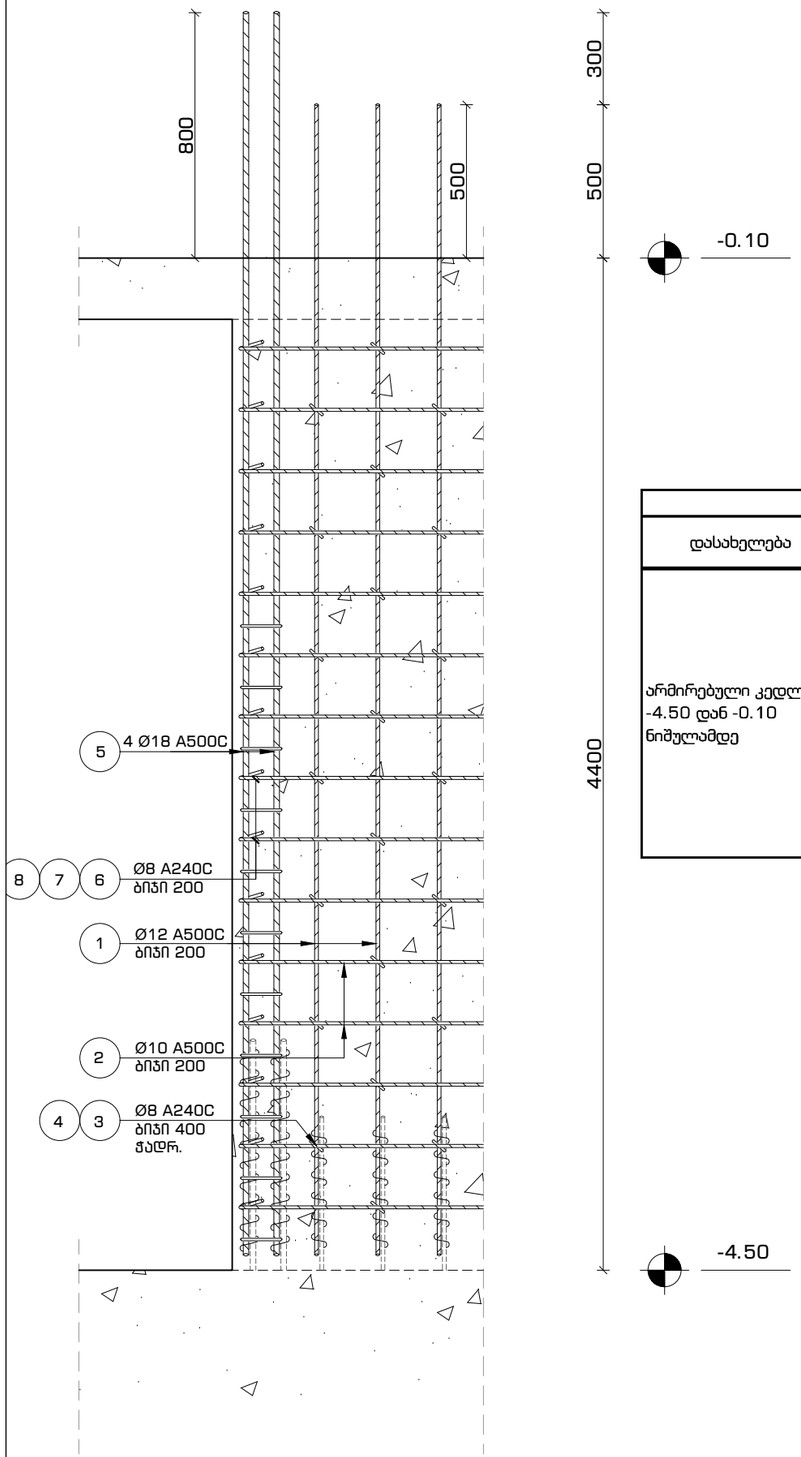

მასალათა სპეციფიკაცია

დასახელება	პოზ.	ნორმ.	Ø მმ	L მმ	n ცალი	n*L მმ	Ø მმ	n*L მ	q კგ	კგ A240C	კგ A500C	ბეტონი (მ³) B-25 მ 300
არმირებული კედლები -4.50 დან -0.10 ნიშულამდე	1	გოსტ 5781-82*	ø 12 A500C	---	---	2,312	ø 8 A240C	755	0.39	297.76	---	55.2
	2		ø 10 A500C	---	---	2,102	ø 10 A500C	2,102	0.62	---	1295	
	3		ø 8 A240C	450	937	422	ø 12 A500C	2,312	0.89	---	2052	
	4		ø 8 A240C	400	269	107	ø 18 A500C	144	2.00	---	288	
	5		ø 18 A500C	4,000	36	144						
	6		ø 8 A240C	1,200	100	120						
	7		ø 8 A240C	1,100	80	88						
	8		ø 8 A240C	900	20	18						
									ჯამი	298	3,635	

ფორმატი	თარიღი	დაკვეთა #
A3	2021 იან3.	01 - 21

სახელოსნო N4

შენობის ბლოკები

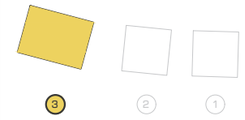

პირობითი აღნიშვნები

შენიშვნები

1. სტრუქტურული ელემენტების დაკვალვა მოხდეს არქიტექტურული და ტექნოლოგიური ნახაზების მიხედვით;
2. იატაკში, სახურავში და კედლებში დასატოვებელი ღიობების ზომები და ადგილმდებარეობა დაზუსტდეს ტექნოლოგიური ნახაზების მიხედვით;
3. კედლების და საძირკვლის ჰიდროიზოლაცია მოხდეს ტექნიკური მოთხოვნების და შესაბამისი პროექტის მიხედვით;
4. კონსტრუქციებში შეტანილი ყველა შესაძლო ცვლილება უნდა შეთანხმდეს პროექტის მთავარ სტრუქტურულ ინჟინერთან.

პროექტის დასახელება და მისამართი

ინდივიდუალური საცხოვრებელი სახლი
სექტორი 15, სახლი N1, 2, 3

ქ. თბილისი, ნაწილი, ბაგების სატყეო ტერიტორია, ნაკვეთი N81, ს.კ. 01.20.01.010.452

პროექტის დამკვეთი

KHMALADZE ARCHITECTS

საპროექტო ორგანიზაცია

შპს. "სახელოსნო N4"

ს/კ: 401988587

მის.: ქ. თბილისი, 0179, ზ. ფალიაშვილის 37

ტელ.: +995 555 577 499

ელ. ფოსტა: info@sn4.ge

საპროექტო ჯგუფი

დირექტორი		ი. გოგოხია
ანალიტიკური მოდელირება		გ. ცინცაბაძე
შეასრულა		ნ. ოდიშელიძე
შეამოწმა		ი. გოგოხია

ფურცლის სათაური

კედლის არმირება
ვერტიკალური კვეთი

სტადია	ფურცლები	გვერდი
DE	(#3)	SE -208

ფორმატი	თარიღი	დაკვეთა #
A3	2021 იანვ.	01 - 21

სახელოსნო N4

შენობის ბლოკები

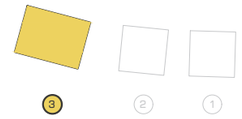

პირობითი აღნიშვნები

შენიშვნები

1. სტრუქტურული ელემენტების დაკვალვა მოხდეს არქიტექტურული და ტექნოლოგიური ნახაზების მიხედვით;
2. იატაკში, სახურავში და კედლებში დასატოვებელი ღიობების ზომები და ადგილმდებარეობა დაზუსტდეს ტექნოლოგიური ნახაზების მიხედვით;
3. კედლების და სანრკვლის პიდროიზოლაცია მოხდეს ტექნიკური მოთხოვნების და შესაბამისი პროექტის მიხედვით;
4. კონსტრუქციებში შეტანილი ყველა შესაძლო ცვლილება უნდა შეთანხმდეს პროექტის მთავარ სტრუქტურულ ინჟინერთან.

პროექტის დასახელება და მისამართი

ინდივიდუალური საცხოვრებელი სახლი სექტორი 15, სახლი N1, 2, 3

ქ. თბილისი, წყნეთი, ბაგების სატყეო ტერიტორია, ნაკვეთი N81, ს.კ. 01.20.01.010.452

პროექტის დამკვეთი

KHMALADZE ARCHITECTS

საავტორო ორგანიზაცია

შპს. "სახელოსნო N4"

ს/კ: 401988587

მის.: ქ. თბილისი, 0179, ზ. ფალიაშვილის 37

ტელ.: +995 555 577 499

ელ. ფოსტა: info@sn4.ge

საავტორო ჯგუფი

დირექტორი		ი. გოგოხია
ანალიტიკური მოდელირება		ბ. ცინცაბაძე
შეასრულა		ნ. ოტიგელიძე
შეამოწმა		ი. გოგოხია

ფურცლის სათაური

გადახურვის გეგმა -0.10 ნიშნულზე
საყალიბო ნახაზი

სტადია	ფურცლები	გვერდი
DE	(H3)	SE -209

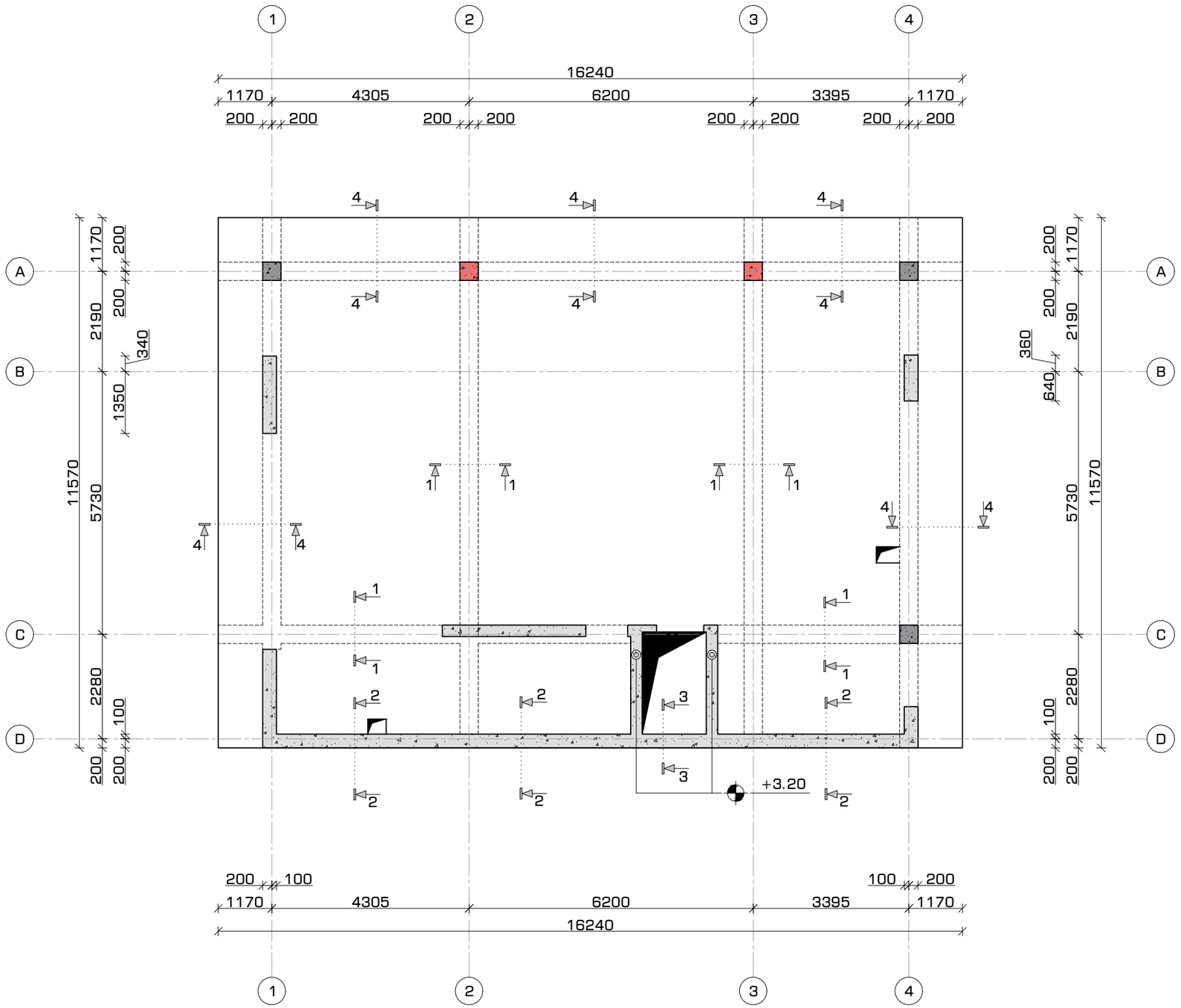

გადახურვის მოწყობა -0.10 ნიშნულზე
კვეთი 1-1
მ. 1:16

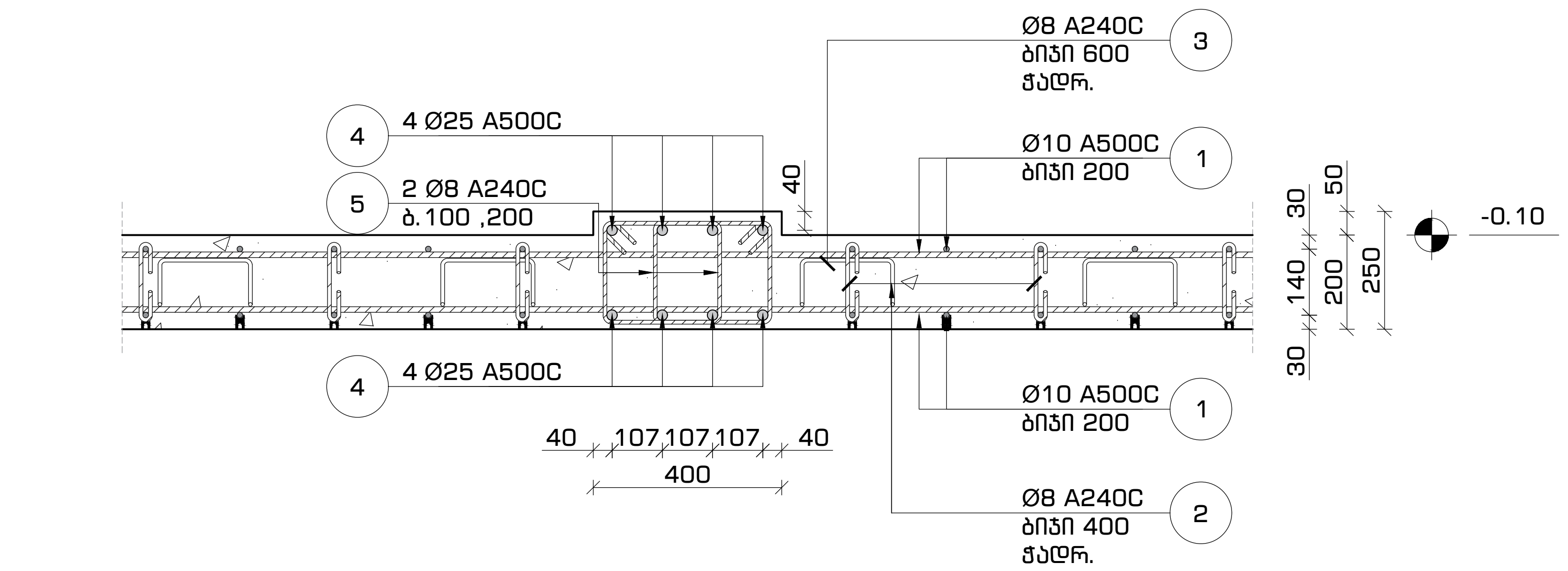

გადახურვის მოწყობა -0.10 ნიშნულზე
კვეთი 3-3
მ. 1:16

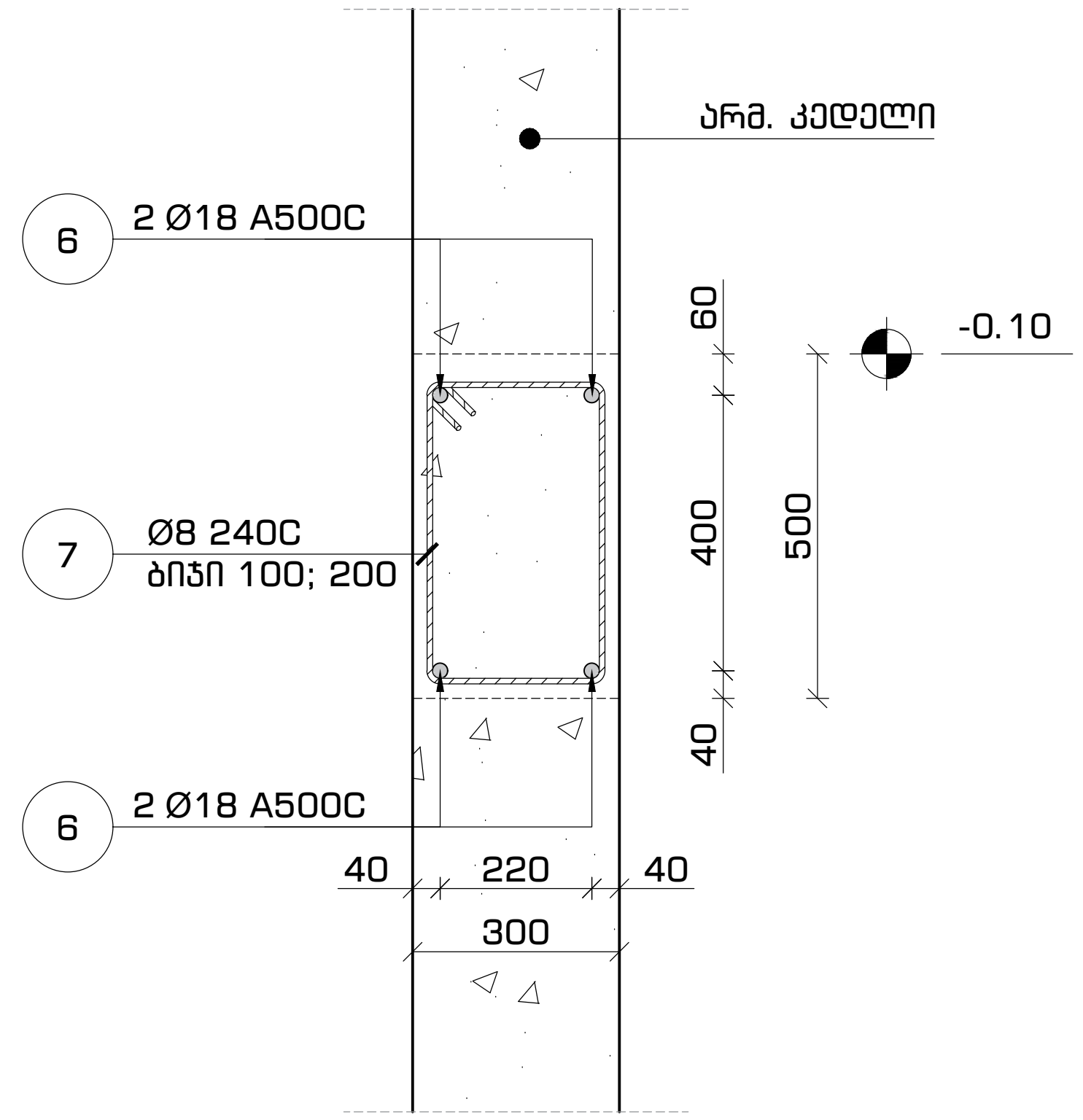

გადახურვის მოწყობა -0.10 ნიშნულზე
კვეთი 2-2
მ. 1:16

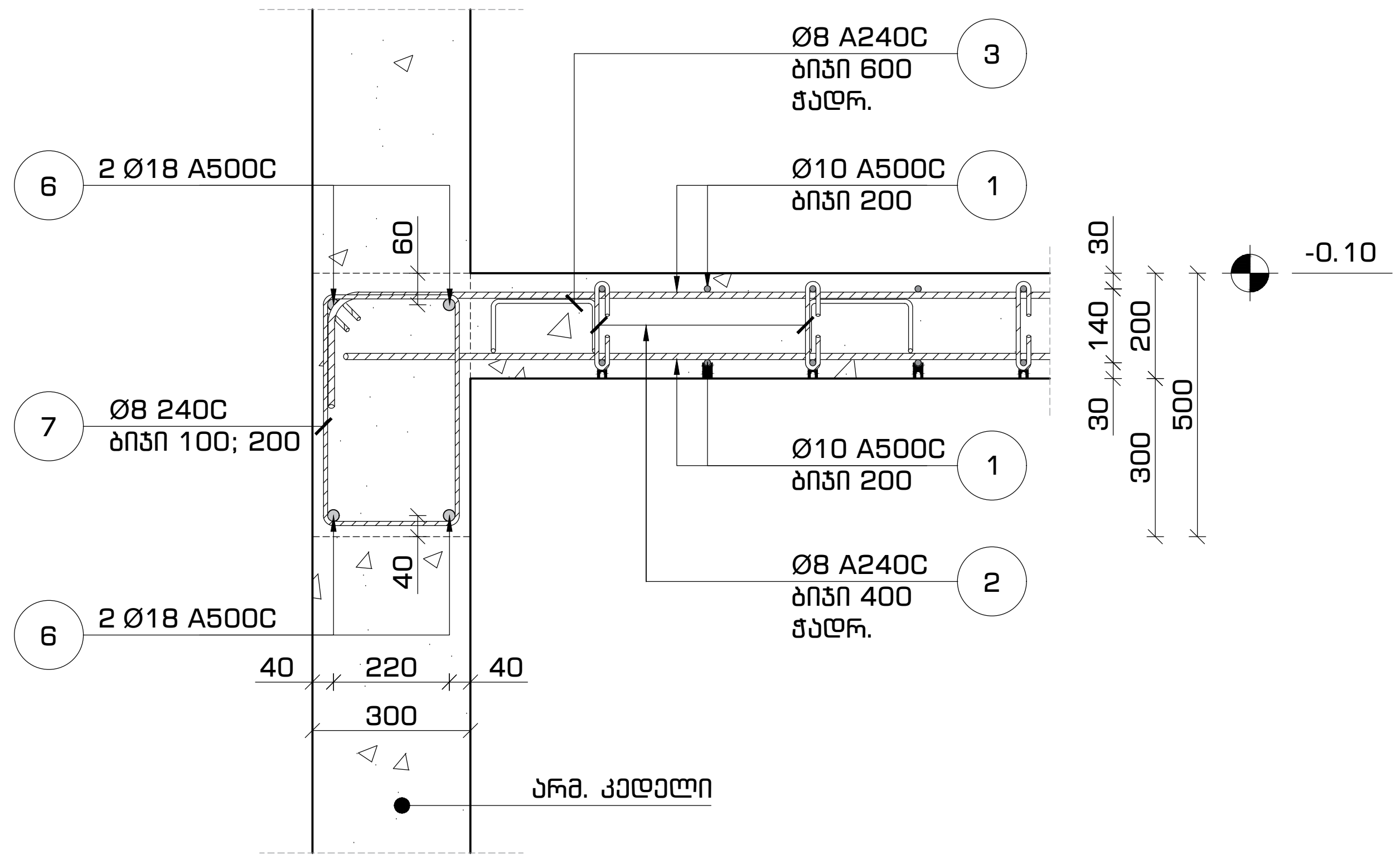

ფორმატი	თარიღი	დაკვეთა #
A3	2021 იანვ.	01 - 21

სახელოსნო N4

შენობის ბლოკები

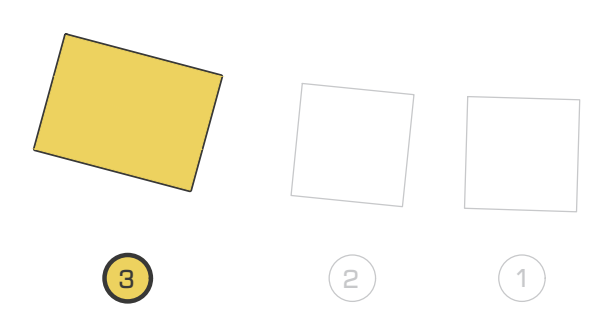

პირობითი აღნიშვნები

შენიშვნები

1. სტრუქტურული ელემენტების დაკვალვა მოხდეს არქიტექტურული და ტექნოლოგიური ნახაზების მიხედვით;
2. იატაკში, სახურავში და კედლებში დასატოვებელი ღიობების ზომები და ადგილმდებარეობა დაზუსტდეს ტექნოლოგიური ნახაზების მიხედვით;
3. კედლების და საძირკვლის ჰიდროიზოლაცია მოხდეს ტექნიკური მოთხოვნების და შესაბამისი პროექტის მიხედვით;
4. კონსტრუქციებში შეტანილი ყველა შესაძლო ცვლილება უნდა შეთანხმდეს პროექტის მთავარ სტრუქტურულ ინჟინერთან.

პროექტის დასახელება და მისამართი

ინდივიდუალური საცხოვრებელი სახლი
სექტორი 15, სახლი N1, 2, 3

ქ. თბილისი, წყნეთი, ბაგების სატყეო ტერიტორია, ნაკვეთი N81, ს.კ. 01.20.01.010.452

პროექტის დამკვეთი

KHMALADZE ARCHITECTS

საპროექტო ორგანიზაცია

შპს. "სახელოსნო N4"

ს/კ: 401988587

მის.: ქ. თბილისი, 0179, ზ. ფალიაშვილის 37

ტელ.: +995 555 577 499

ელ. ფოსტა: info@sn4.ge

საპროექტო ჯგუფი

დირექტორი	[signature]	ი. გოგოხია
ანალიტიკური მოდელირება	[signature]	გ. ცინცაბაძე
შეასრულა	[signature]	ნ. ოდიშელიძე
შეამოწმა	[signature]	ი. გოგოხია

ფურცლის სათაური

გადახურვის გეგმა -0,10 ნიშნულზე
კვეთები 1-1, 2-2 და 3-3

სტადია	ფურცლები	გვერდი
DE	(H3)	SE -210

გადახურვის მოწყობა -0.10 ნიშნულებზე
კვეთი 4-4
მ. 1:16

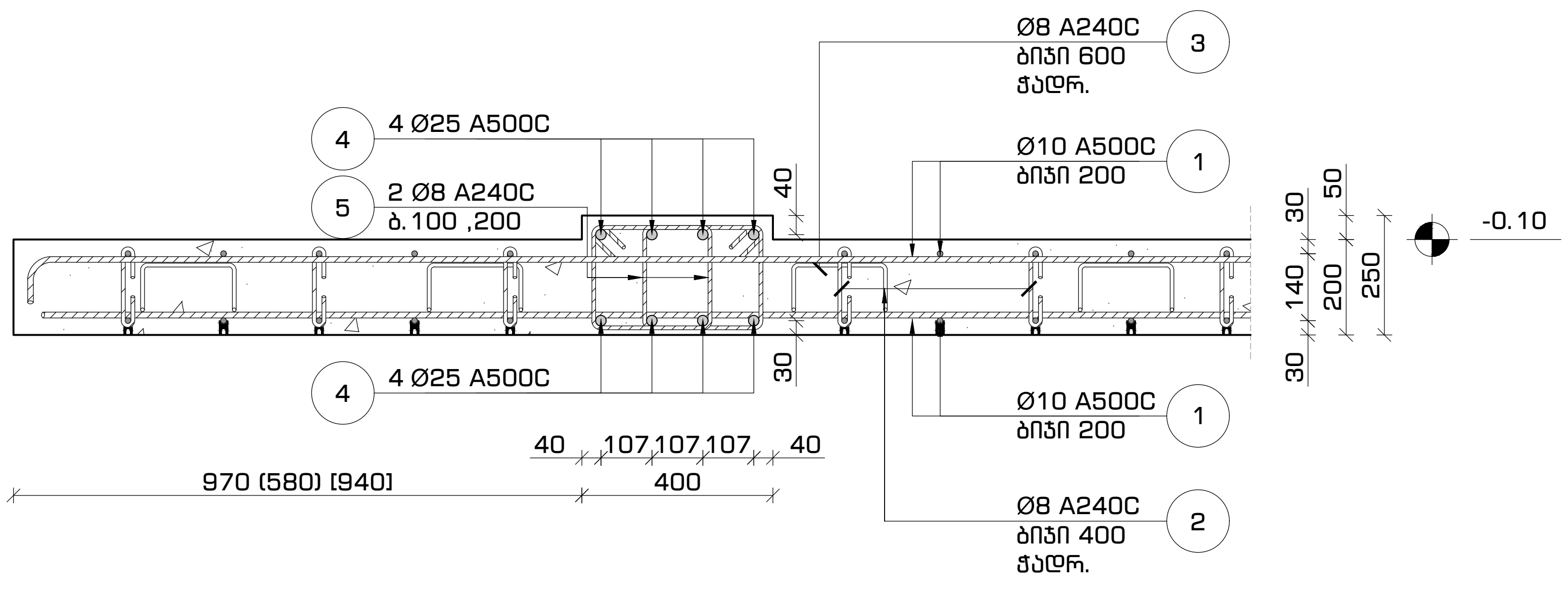

მასალათა სპეციფიკაცია

დასახელება	პოზ.	ნორმ.	Ø		L	n	n*L	Ø		n*L	q	კგ		ბეტონი (მ³)
			მმ		მმ	ცალი	მმ	მმ		მ	კგ	A240C	A500C	B-25 მ 300
გადახურვის ფილა და რიგელები -0.10 ნიშნულზე	1	ГОСТ 5781-82*	ø 10	A500C	---	---	4,136	ø 8	A240C	2,433	0.39	959	---	42
	2		ø 8	A240C	350	1,176	412	ø 10	A500C	4,136	0.62	---	2,549	
	3		ø 8	A240C	800	800	640	ø 18	A500C	91	2.00	---	182	
	4		ø 25	A500C	---	---	710	ø 25	A500C	710	3.85	---	2,734	
	5		ø 8	A240C	1,090	1,070	1,170							
	6		ø 18	A500C	---	---	91							
	7		ø 8	A240C	1,550	136	211				ჯამი	959	5,465	

ფორმატი	თარიღი	დაკვეთა #
A3	2021 იანვ.	01 - 21

სახელოსნო №4

შენობის ბლოკები

3 2 1

პირობითი აღნიშვნები

შენიშვნები

1. სტრუქტურული ელემენტების დაკვალვა მოხდეს არქიტექტურული და ტექნოლოგიური ნახაზების მიხედვით;
2. იატაკში, სახურავში და კედლებში დასატოვებელი ღიობების ზომები და ადგილმდებარეობა დაზუსტდეს ტექნოლოგიური ნახაზების მიხედვით;
3. კედლების და საძირკვლის ჰიდროიზოლაცია მოხდეს ტექნიკური მოთხოვნების და შესაბამისი პროექტის მიხედვით;
4. კონსტრუქციებში შეტანილი ყველა შესაძლო ცვლილება უნდა შეთანხმდეს პროექტის მთავარ სტრუქტურულ ინჟინერთან.

პროექტის დასახელება და მისამართი

ინდივიდუალური საცხოვრებელი სახლი
სექტორი 15, სახლი N1, 2, 3

ქ. თბილისი, წყნეთი, ბაგების სატყეო ტერიტორია, ნაკვეთი N81, ს.კ. 01.20.01.010.452

პროექტის დამკვეთი

KHMALADZE ARCHITECTS

საპროექტო ორგანიზაცია

შპს. "სახელოსნო N4"
ს/კ: 401988587
მის.: ქ. თბილისი, 0179, ზ. ფალიაშვილის 37
ტელ.: +995 555 577 499
ელ. ფოსტა: info@sn4.ge

საპროექტო ჯგუფი

დირექტორი	[signature]	ი. გოგოხია
ანალიტიკური მოდელირება	[signature]	გ. ცინცაბაძე
შეასრულა	[signature]	ნ. ოდიშელიძე
შეამოწმა	[signature]	ი. გოგოხია

ფურცლის სათაური

გადახურვის გეგმა -0,10 ნიშნულზე
კვეთი 4-4, სპეციფიკაცია

სტადია	ფურცლები	გვერდი
DE	(H3)	SE -211

გადახურვის გეგმა -0.10 ნიშნულზე
ქვედა და ზედა შრეების არმირება ძირითადი ბადეებით
მ. 1:100

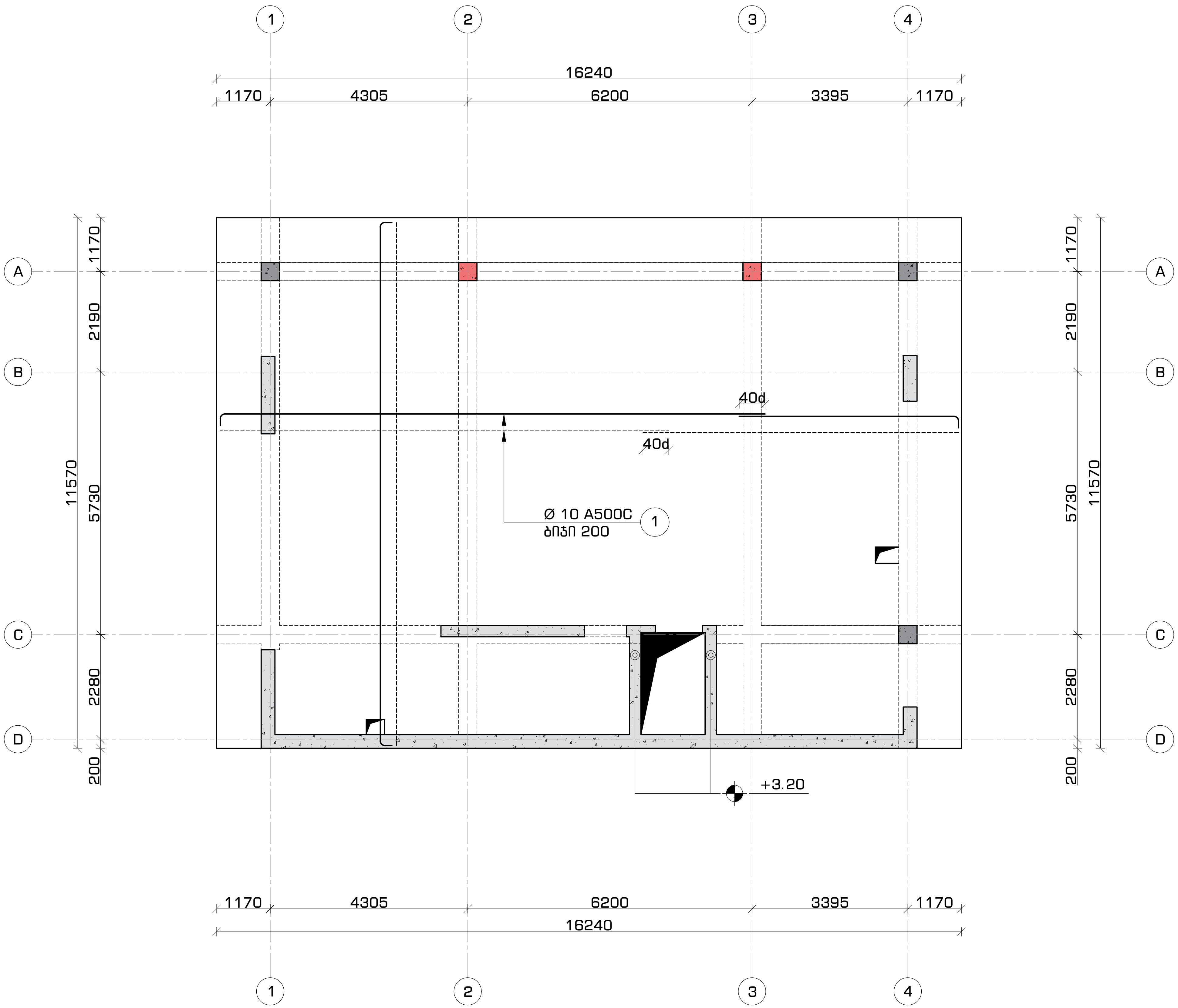

ფორმატი	თარიღი	დაკვეთა #
A3	2021 იან3.	01 - 21

სახელოსნო №4

შენობის ბლოკები

3 2 1

პირობითი აღნიშვნები

შენიშვნები

1. სტრუქტურული ელემენტების დაკვალვა მოხდეს არქიტექტურული და ტექნოლოგიური ნახაზების მიხედვით;
2. იატაკში, სახურავში და კედლებში დასატოვებელი ღიობების ზომები და ადგილმდებარეობა დაზუსტდეს ტექნოლოგიური ნახაზების მიხედვით;
3. კედლების და საძირკვლის ჰიდროიზოლაცია მოხდეს ტექნიკური მოთხოვნების და შესაბამისი პროექტის მიხედვით;
4. კონსტრუქციებში შეტანილი ყველა შესაძლო ცვლილება უნდა შეთანხმდეს პროექტის მთავარ სტრუქტურულ ინჟინერთან.

პროექტის დასახელება და მისამართი

ინდივიდუალური საცხოვრებელი სახლი
სექტორი 15, სახლი N1, 2, 3

ქ. თბილისი, წყნეთი, ბაგების სატყეო ტერიტორია, ნაკვეთი N81, ს.კ. 01.20.01.010.452

პროექტის დამკვეთი

KHMALADZE ARCHITECTS

საპროექტო ორგანიზაცია

შპს. "სახელოსნო N4"

ს/კ: 401988587

მის.: ქ. თბილისი, 0179, ზ. ფალიაშვილის 37

ტელ.: +995 555 577 499

ელ. ფოსტა: info@sn4.ge

საპროექტო ჯგუფი

დირექტორი		ი. გოგოხია
ანალიტიკური მოდელირება		გ. ცინცაბაძე
შეასრულა		ნ. ოდიშელიძე
შეამოწმა		ი. გოგოხია

ფურცლის სათაური

გადახურვის გეგმა -0.10 ნიშნულზე
ქვედა და ზედა შრეების არმირება ძირითადი ბადეებით

სტადია	ფურცლები	გვერდი
DE	(H3)	SE -212

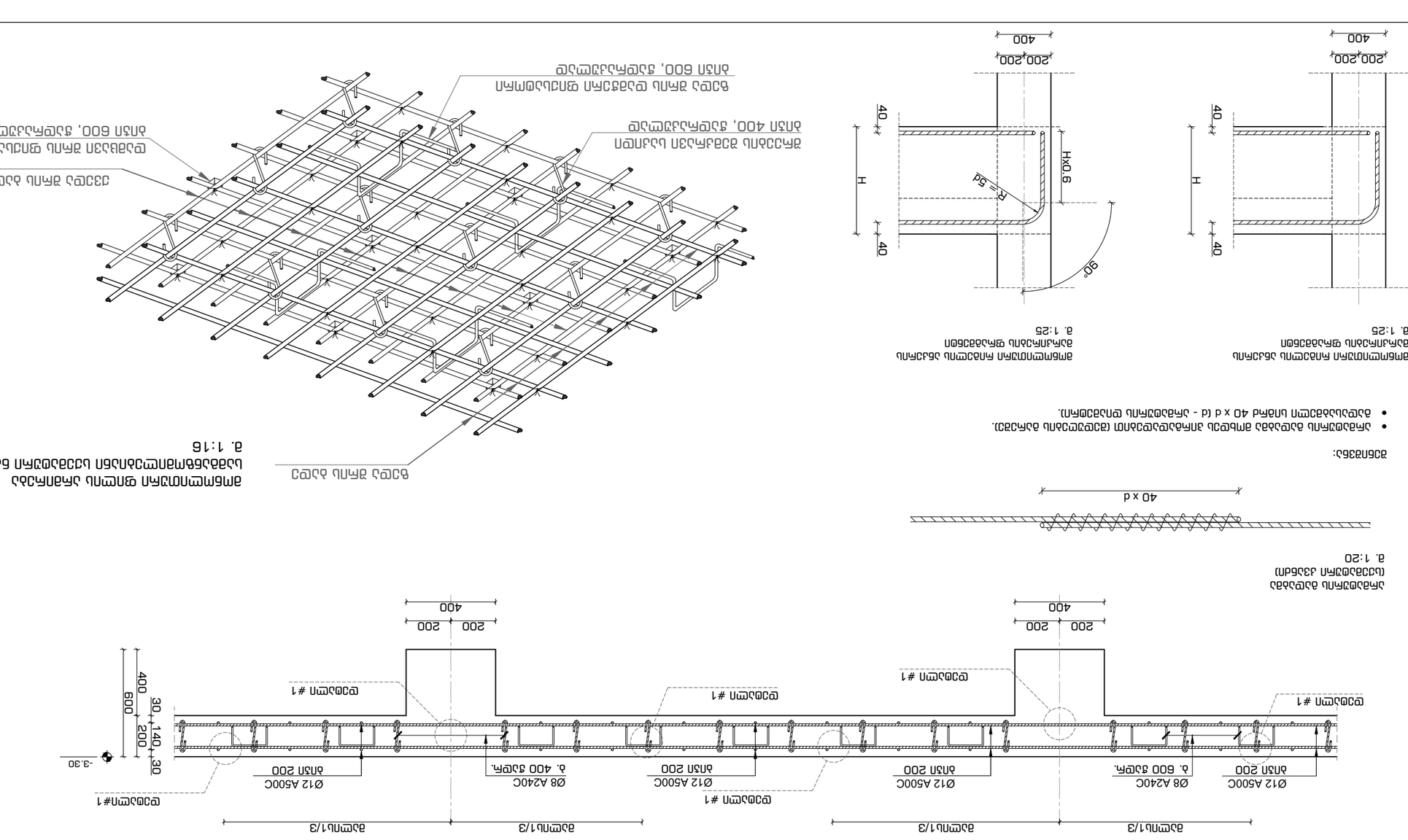

ამწყობი ფარის არმატურის ჩარჩოს ელემენტების ფრაგმენტი
monolithuri fiilis armirebis fragmenti
მ. 1:25

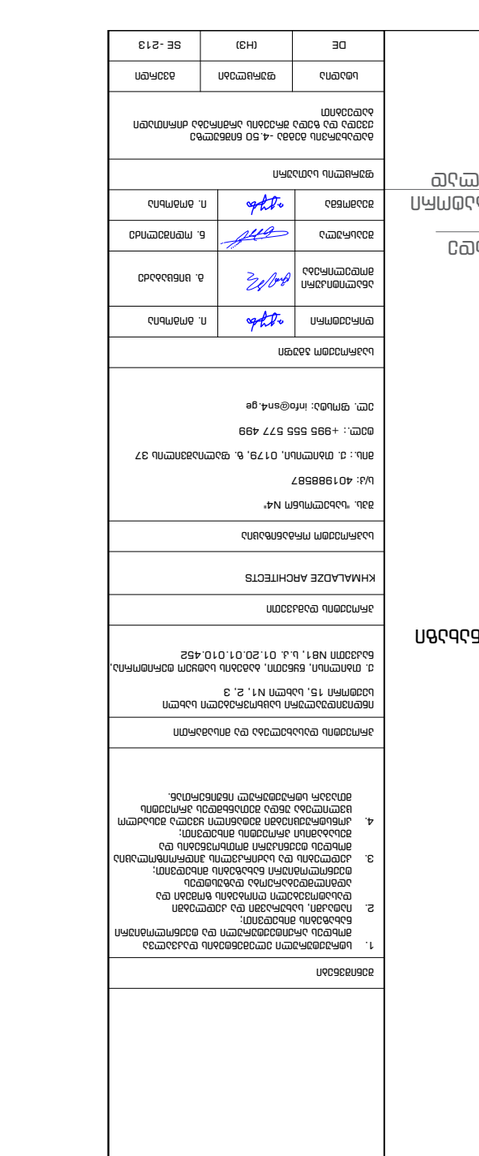

ამწყობი ფარის ფილის არმატურის ბადეების ელემენტები
მ. 1:25

ამწყობი ფარის ფილის ბადეების ელემენტები
მ. 1:25

ვარიანტი:
- ბადეების ბადეებად არმატურის ჭრილები (ვარიანტის ბადეები 40 x d (d - არმატურის დიამეტრი).
- ბადეების ბადეების ელემენტები.

ამწყობი ფარის ფილის არმატურის ბადეების ელემენტები
მ. 1:25

ფორმატი	მასშტაბი	ნახატის #
A3	2021 ივნ.	01 - 21

შპს „სანაპირო №4"

ნახატის დასახელება

ამწყობი ფარის ფილის არმატურის ბადეების ელემენტები

ავტორები

ხელმძღვანელი		ი. ჩიქოვანი
არქიტექტორი		ნ. ბოლქვაძე
კონსტრუქციები		ნ. ბოლქვაძე
ინჟინერი		ნ. ბოლქვაძე
ხარისხის კონტროლი		ნ. ბოლქვაძე

შპს „სანაპირო №4"
ს/კ: 401988587
ქ. თბილისი, ი.ჭავჭავაძის გამზ. 37, ფილიალი 179, ტ.: +995 555 577 499
ელ. ფოსტა: info@sn4.ge

სამშენებლო მოედანი

ნახატის ტიპი

ტიპიური ნახატი		ი. ბიწაძე
ტიპიური ნახატის ადაპტირებული		ნ. ბოლქვაძე
ტიპიური ნახატის ადაპტირებული		ნ. ბოლქვაძე
ტიპიური ნახატის ადაპტირებული		ნ. ბოლქვაძე
ტიპიური ნახატის ადაპტირებული		ნ. ბოლქვაძე

ტიპიური ნახატის ადაპტირების ტიპი

ადაპტირებული	ფასადი	ნ. ბოლქვაძე
ადაპტირებული	ინტერიერი	ნ. ბოლქვაძე
ადაპტირებული	გენგეგმა	ნ. ბოლქვაძე
ადაპტირებული	კონსტრუქციები	ნ. ბოლქვაძე
ადაპტირებული	სანიტარული	ნ. ბოლქვაძე
ადაპტირებული	ელექტრული	ნ. ბოლქვაძე

ნახატის ადაპტირების ტიპი

ადაპტირებული	ფასადი	ნ. ბოლქვაძე
ადაპტირებული	ინტერიერი	ნ. ბოლქვაძე
ადაპტირებული	გენგეგმა	ნ. ბოლქვაძე
ადაპტირებული	კონსტრუქციები	ნ. ბოლქვაძე
ადაპტირებული	სანიტარული	ნ. ბოლქვაძე
ადაპტირებული	ელექტრული	ნ. ბოლქვაძე

გადახურვის გეგმა -0.10 ნიშნულზე
არმირებული კედლების მოწყობის გეგმა
მ. 1:100

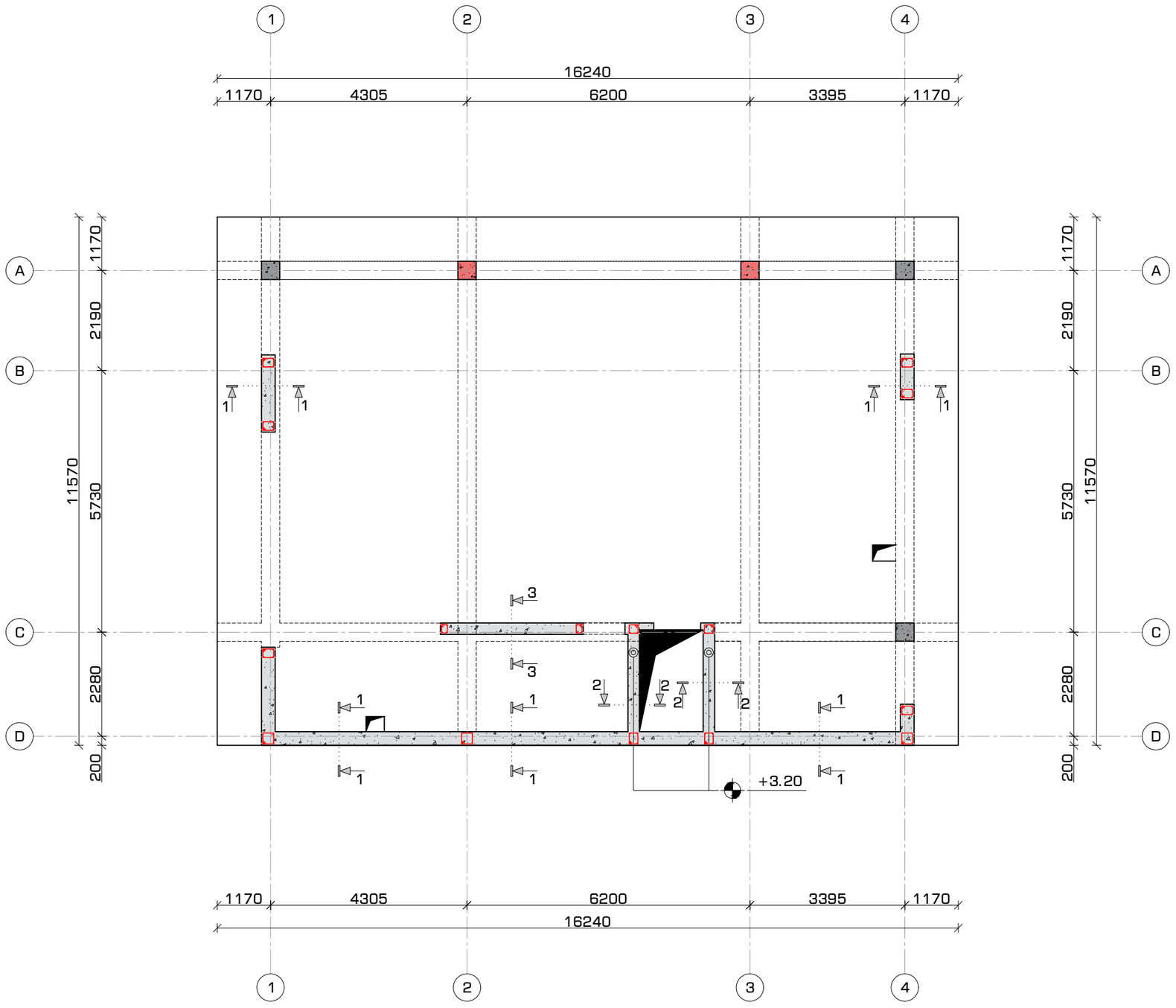

ფორმატი	თარიღი	დაკვეთა #
A3	2021 ი.ნ63.	01 - 21

სახელოსნო N4

შენობის ბლოკები

3 2 1

პირობითი აღნიშვნები

შენიშვნები

1. სტრუქტურული ელემენტების დაკვალვა მოხდეს არქიტექტურული და ტექნოლოგიური ნახაზების მიხედვით;
2. იატაკში, სახურავში და კედლებში დასატოვებელი ღიობების ზომები და ადგილმდებარეობა დაზუსტდეს ტექნოლოგიური ნახაზების მიხედვით;
3. კედლების და სარჩილავების ჰიდროიზოლაცია მოხდეს ტექნიკური მოთხოვნების და შესაბამისი პროექტის მიხედვით;
4. კონსტრუქციებში შეტანილი ყველა შესაძლო ცვლილება უნდა შეთანხმდეს პროექტის მთავარ სტრუქტურულ ინჟინერთან.

პროექტის დასახელება და მისამართი

ინდივიდუალური საცხოვრებელი სახლი
სექტორი 15, სახლი N1, 2, 3

ქ. თბილისი, წყნეთი, ბაგების სატყეო ტერიტორია, ნაკვეთი N81, ს.კ. 01.20.01.010.452

პროექტის დამკვეთი

KHMALADZE ARCHITECTS

საპროექტო ორგანიზაცია

შპს. "სახელოსნო N4"

ს/კ: 401988587

მის.: ქ. თბილისი, 0179, ზ. ფალიაშვილის 37

ტელ.: +995 555 577 499

ელ. ფოსტა: info@sn4.ge

საპროექტო ჯგუფი

დირექტორი		ი. გოგოხია
ანალიტიკური მოდელირება		გ. ცინცაბაძე
შეასრულა		ნ. ოტიგელიძე
შეამოწმა		ი. გოგოხია

ფურცლის სათაური

გადახურვის გეგმა -0.10 ნიშნულზე
არმირებული კედლების მოწყობის გეგმა

სტადია	ფურცლები	გვერდი
DE	(H3)	SE -214

ანკერმავთულებიანი ბეტონის კედლის ფრაგმენტი #1
300 მმ. სისქის კედლის ბოძებს შორის 3300 მმ. სიმაღლის
მ. 1:25

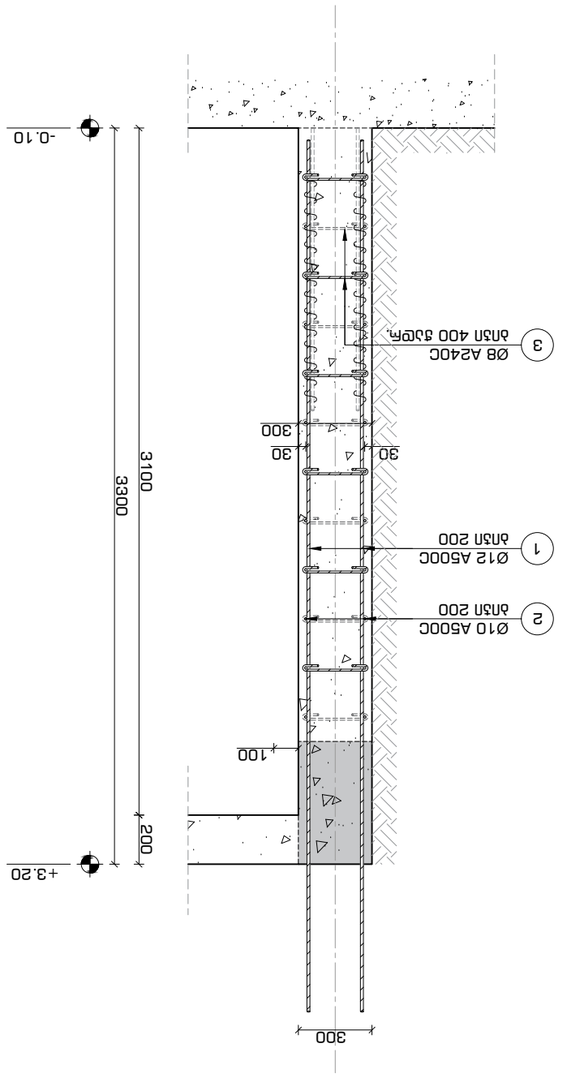

ანკერმავთულებიანი ბეტონის კედლის ფრაგმენტი #2
250 მმ. სისქის კედლის ბოძებს შორის 3300 მმ. სიმაღლის
მ. 1:25

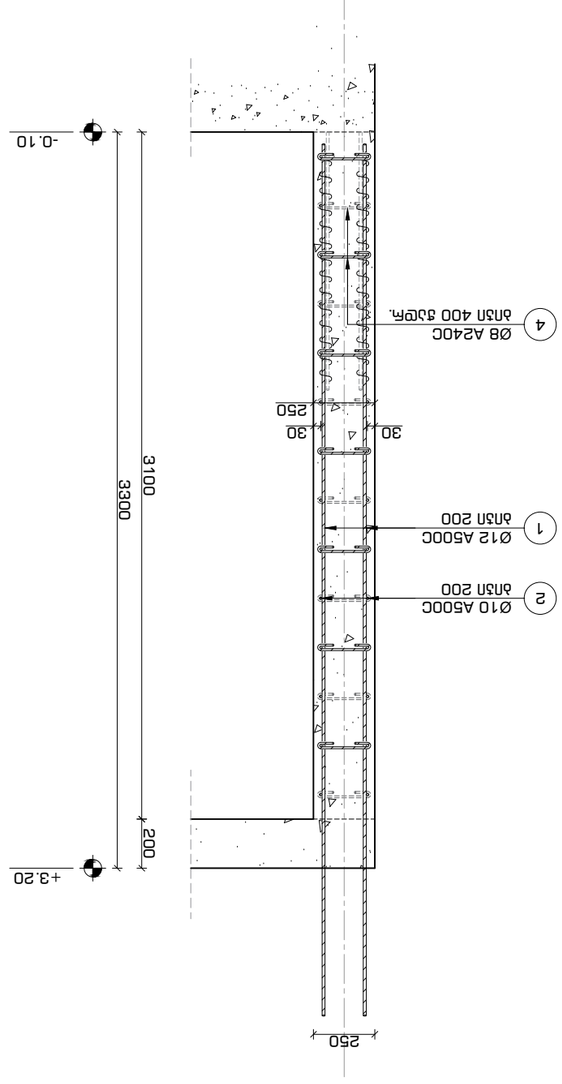

ანკერმავთულებიანი ბეტონის კედლის ფრაგმენტი #2
250 მმ. სისქის კედლის ბოძებს შორის 3300 მმ. სიმაღლის
მ. 1:25

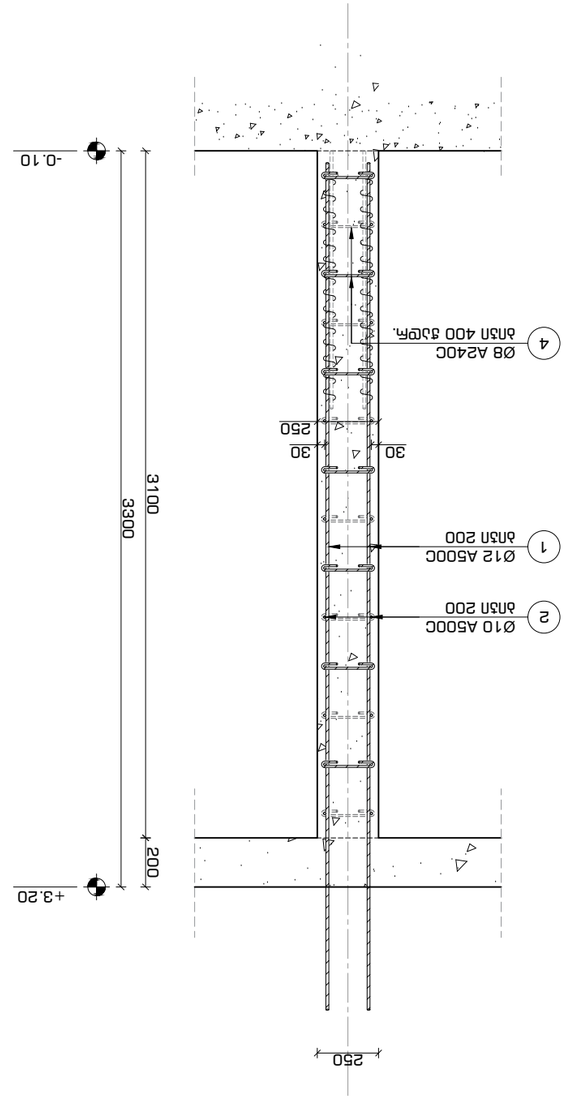

დამკვეთი	ტიპური	ფურცლების #
A3	2021 წლის.	01 - 21

შპს „სტალკონსტრუქცია N4“

ქ. თბილისი, ნაძალადევის რაიონი, ი. ჭავჭავაძის გამზირი N37, ტელ.: +995 555 577 499, ელ. ფოსტა: info@sn4.ge

ანკერმავთულებიანი ბეტონის კედლის ფრაგმენტი

ფასადის ელემენტი

დამკვეთი		ი. ლომსაძე
არქიტექტორი		ი. ლომსაძე
კონსტრუქტორი		ი. ლომსაძე
ხელმძღვანელი		ი. ლომსაძე

ნებისმიერი ტიპის ელექტრონული სახით ასლის ან ინფორმაციის გადაცემა, გამრავლება, გავრცელება ან სხვა მსგავსი მოქმედება დაუშვებელია.

ფურცლის #	ფურცლის დასახელება	ფორმატი
1	ანკერმავთულებიანი ბეტონის კედლის ფრაგმენტი #1	A3
2	ანკერმავთულებიანი ბეტონის კედლის ფრაგმენტი #2	A3
3	ანკერმავთულებიანი ბეტონის კედლის ფრაგმენტი #2	A3

1. ანკერმავთულებიანი ბეტონის კედლის ფრაგმენტის ზომები მოცემულია მილიმეტრებში, თუ სხვა რამ არ არის მითითებული.
2. ბეტონის კლასი B25 (C20/25), ბეტონის მოსამზადებელი ფენის კლასი B7.5 (C5/6).
3. ანკერმავთულის ტიპი და განლაგება ბოძებს შორის ნახაზების მიხედვით.
4. კედლის ძირის ქვეშ მოეწყობა ბეტონის მოსამზადებელი ფენა 100 მმ სისქით.
5. ანკერმავთულის ბოლოები ბოძის ღეროში ჩაიდება 200 მმ სიღრმეზე.
6. ბეტონის ზედაპირი გასწორდეს ფრთხილად, ხარვეზების გარეშე.

ანკერმავთულებიანი ბეტონის კედლის ფრაგმენტი

დამკვეთი		ი. ლომსაძე
არქიტექტორი		ი. ლომსაძე
კონსტრუქტორი		ი. ლომსაძე
ხელმძღვანელი		ი. ლომსაძე

ნებისმიერი ტიპის ელექტრონული სახით ასლის ან ინფორმაციის გადაცემა, გამრავლება, გავრცელება ან სხვა მსგავსი მოქმედება დაუშვებელია.

ფურცლის #	ფურცლის დასახელება	ფორმატი
1	ანკერმავთულებიანი ბეტონის კედლის ფრაგმენტი #1	A3
2	ანკერმავთულებიანი ბეტონის კედლის ფრაგმენტი #2	A3
3	ანკერმავთულებიანი ბეტონის კედლის ფრაგმენტი #2	A3

1. ანკერმავთულებიანი ბეტონის კედლის ფრაგმენტის ზომები მოცემულია მილიმეტრებში, თუ სხვა რამ არ არის მითითებული.
2. ბეტონის კლასი B25 (C20/25), ბეტონის მოსამზადებელი ფენის კლასი B7.5 (C5/6).
3. ანკერმავთულის ტიპი და განლაგება ბოძებს შორის ნახაზების მიხედვით.
4. კედლის ძირის ქვეშ მოეწყობა ბეტონის მოსამზადებელი ფენა 100 მმ სისქით.
5. ანკერმავთულის ბოლოები ბოძის ღეროში ჩაიდება 200 მმ სიღრმეზე.
6. ბეტონის ზედაპირი გასწორდეს ფრთხილად, ხარვეზების გარეშე.

ანკერმავთულებიანი ბეტონის კედლის ფრაგმენტი

დამკვეთი		ი. ლომსაძე
არქიტექტორი		ი. ლომსაძე
კონსტრუქტორი		ი. ლომსაძე
ხელმძღვანელი		ი. ლომსაძე

ნებისმიერი ტიპის ელექტრონული სახით ასლის ან ინფორმაციის გადაცემა, გამრავლება, გავრცელება ან სხვა მსგავსი მოქმედება დაუშვებელია.

ფურცლის #	ფურცლის დასახელება	ფორმატი
1	ანკერმავთულებიანი ბეტონის კედლის ფრაგმენტი #1	A3
2	ანკერმავთულებიანი ბეტონის კედლის ფრაგმენტი #2	A3
3	ანკერმავთულებიანი ბეტონის კედლის ფრაგმენტი #2	A3

1. ანკერმავთულებიანი ბეტონის კედლის ფრაგმენტის ზომები მოცემულია მილიმეტრებში, თუ სხვა რამ არ არის მითითებული.
2. ბეტონის კლასი B25 (C20/25), ბეტონის მოსამზადებელი ფენის კლასი B7.5 (C5/6).
3. ანკერმავთულის ტიპი და განლაგება ბოძებს შორის ნახაზების მიხედვით.
4. კედლის ძირის ქვეშ მოეწყობა ბეტონის მოსამზადებელი ფენა 100 მმ სისქით.
5. ანკერმავთულის ბოლოები ბოძის ღეროში ჩაიდება 200 მმ სიღრმეზე.
6. ბეტონის ზედაპირი გასწორდეს ფრთხილად, ხარვეზების გარეშე.

DE	(H3)	SE -215
ცვლილება	დამატებული ფენა	ავტორი

ანკერმავთულებიანი ბეტონის კედლის ფრაგმენტი #1, #2
300 მმ. და 250 მმ. სისქის ბოძებს შორის 3300 მმ. სიმაღლის
1-1, 2-2 და 3-3 ჭრილები

კედლის არმირების პრინციპული კვანძი #1
ჰორიზონტალური კვეთი -0.10 ნიშნულიდან +3.20 ნიშნულამდე
მ. 1:16

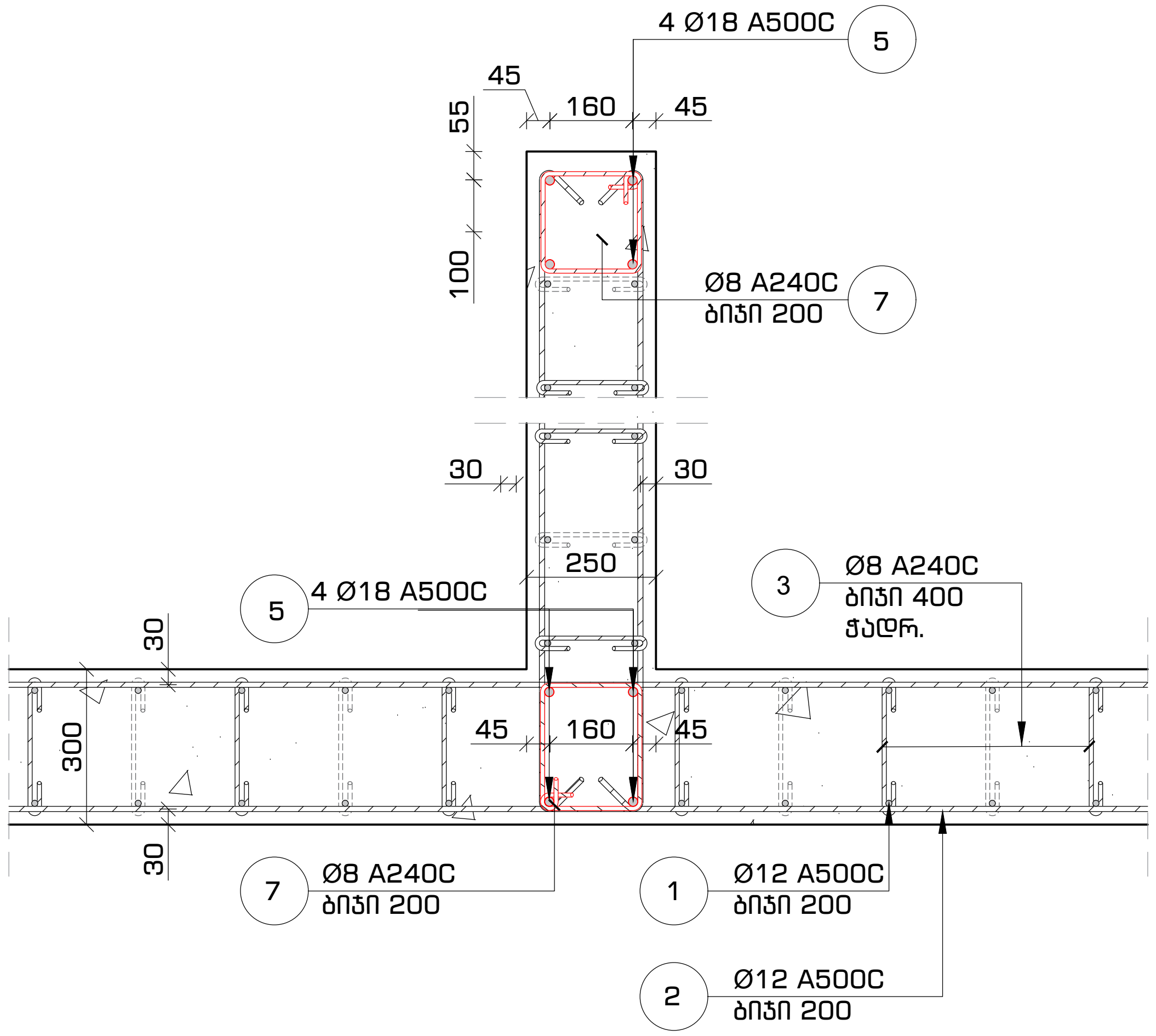

კედლის არმირების პრინციპული კვანძი #2
ჰორიზონტალური კვეთი -0.10 ნიშნულიდან +3.20 ნიშნულამდე
მ. 1:16

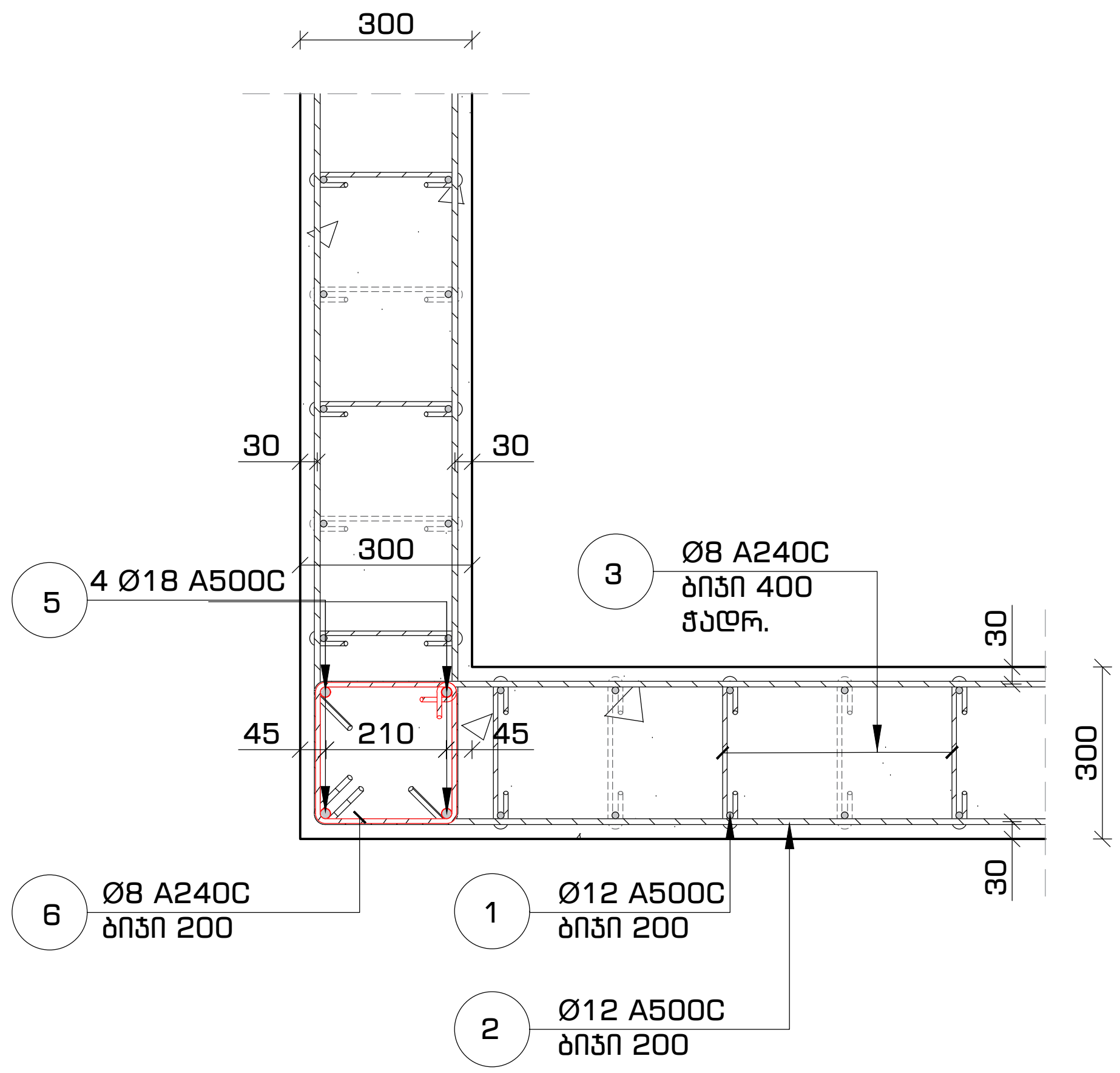

კედლის არმირების პრინციპული კვანძი #3
ჰორიზონტალური კვეთი -0.10 ნიშნულიდან +3.20 ნიშნულამდე
მ. 1:16

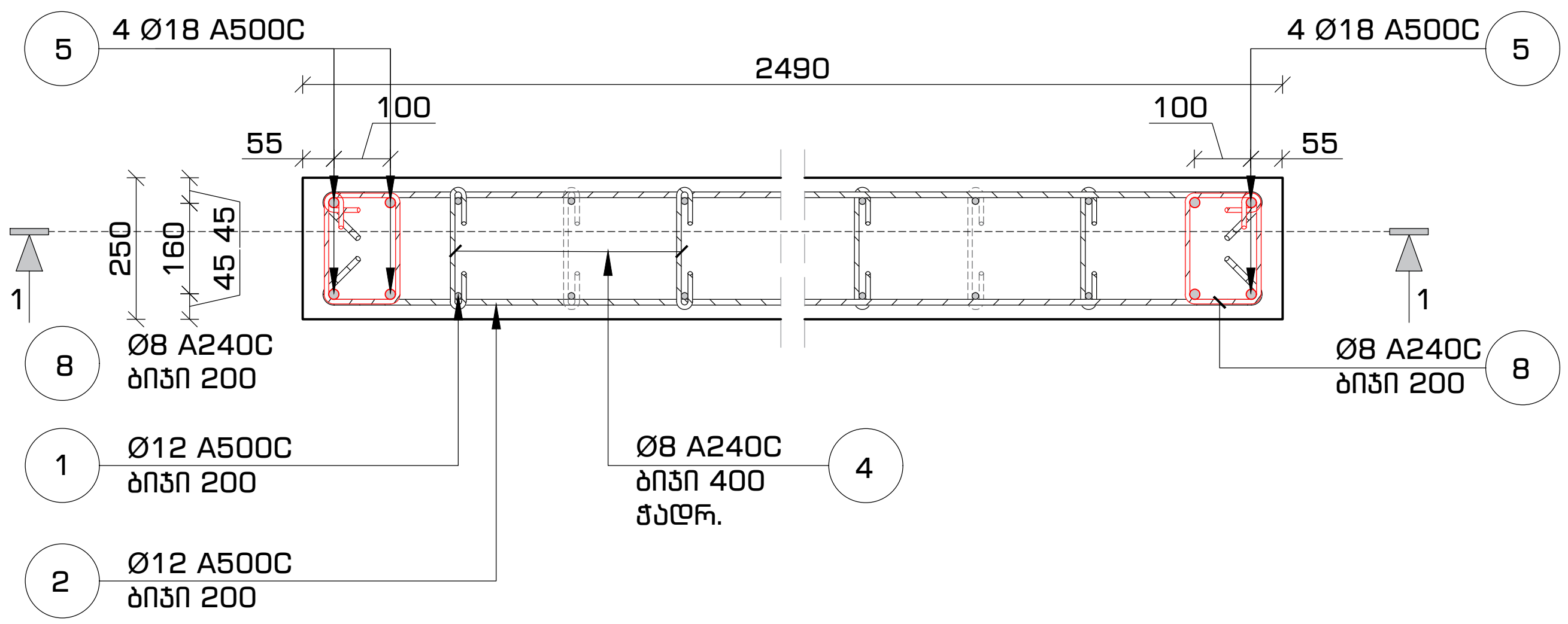

ფორმატი	თარიღი	დაკვეთა #
A3	2021 იანვ.	01 - 21

სახელოსნო №4

შენობის ბლოკები

3 2 1

პირობითი აღნიშვნები

შენიშვნები

1. სტრუქტურული ელემენტების დაკვალვა მოხდეს არქიტექტურული და ტექნოლოგიური ნახაზების მიხედვით;
2. იატაკში, სახურავში და კედლებში დასატოვებელი ღიობების ზომები და ადგილმდებარეობა დაზუსტდეს ტექნოლოგიური ნახაზების მიხედვით;
3. კედლების და საძირკვლის ჰიდროიზოლაცია მოხდეს ტექნიკური მოთხოვნების და შესაბამისი პროექტის მიხედვით;
4. კონსტრუქციებში შეტანილი ყველა შესაძლო ცვლილება უნდა შეთანხმდეს პროექტის მთავარ სტრუქტურულ ინჟინერთან.

პროექტის დასახელება და მისამართი

ინდივიდუალური საცხოვრებელი სახლი
სექტორი 15, სახლი N1, 2, 3

ქ. თბილისი, წყნეთი, ბაგების სატყეო ტერიტორია, ნაკვეთი N81, ს.კ. 01.20.01.010.452

პროექტის დამკვეთი

KHMALADZE ARCHITECTS

საპროექტო ორგანიზაცია

შპს. "სახელოსნო N4"

ს/კ: 401988587

მის.: ქ. თბილისი, 0179, ზ. ფალიაშვილის 37

ტელ.: +995 555 577 499

ელ. ფოსტა: info@sn4.ge

საპროექტო ჯგუფი

დირექტორი	[signature]	ი. გოგოხია
ანალიტიკური მოდელირება	[signature]	გ. ცინცაბაძე
შეასრულა	[signature]	ნ. ოდიშელიძე
შეამოწმა	[signature]	ი. გოგოხია

ფურცლის სათაური

არმირებული კედლების მოწყობა
პრინციპული კვანძები #1, #2 და #3

სტადია	ფურცლები	გვერდი
DE	(H3)	SE -216

ვერტიკალური კონსტრუქციის ქვედა ნაწილის -0.10 დან +3.20 ნიშნულამდე
მ. 1:20

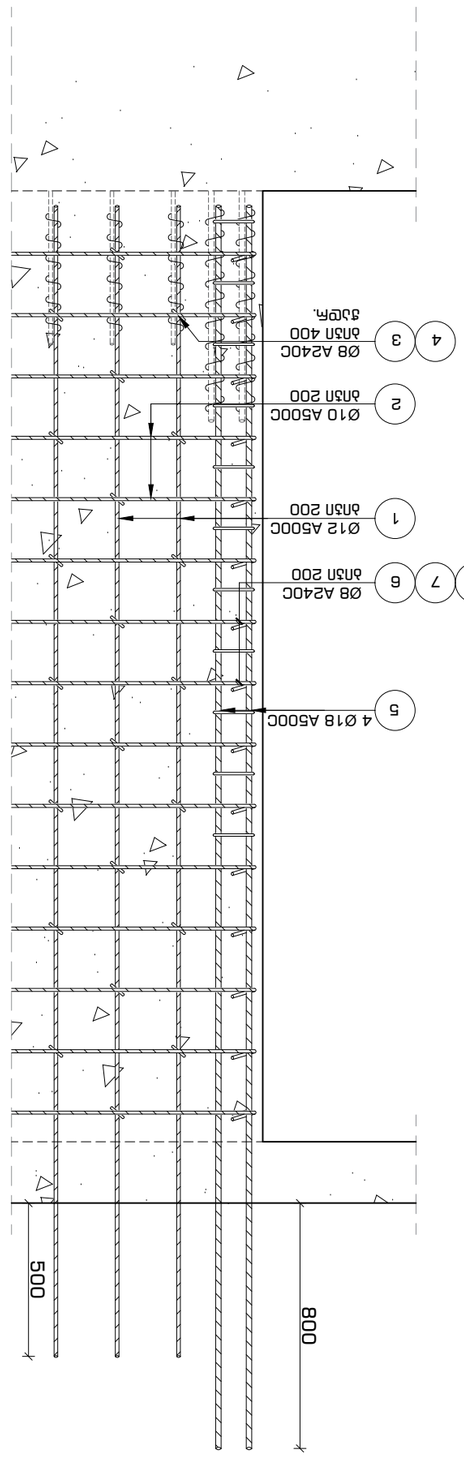

ქვედა ნაწილის არმატურის ნახაზი

ელემენტის მარკა	პოზ.	ეტრნ.	ნახაზი	L	n	n*L	q	d	ბეტონი (მ³)	
				მმ		მმ	მმ	მმ		B-25 ან 300
ვერტიკალური კონსტრუქციის ქვედა ნაწილის -0.10 დან -3.20 ნიშნულამდე	1	12	A500C	---	---	1,188	453	0.39	178.58	---
	2	10	A500C	---	---	1,080	1,080	0.62	---	666
	3	8	A240C	450	422	190	1,188	0.89	---	1054
	4	8	A240C	400	200	80	2.00	---	288	
	5	18	A500C	4,000	36	144				
	6	8	A240C	1,200	75	90				
	7	8	A240C	1,100	60	66				
	8	8	A240C	900	30	27				
							ჯამი	179	2.008	

ფურცლის N4 ნაწილის არმატურის ნახაზი

8	10	12
6	4	5
3	2	1

გადახურვის გეგმა +3.20 ნიშნულზე
საყალიბო ნახაზი
მ. 1:100

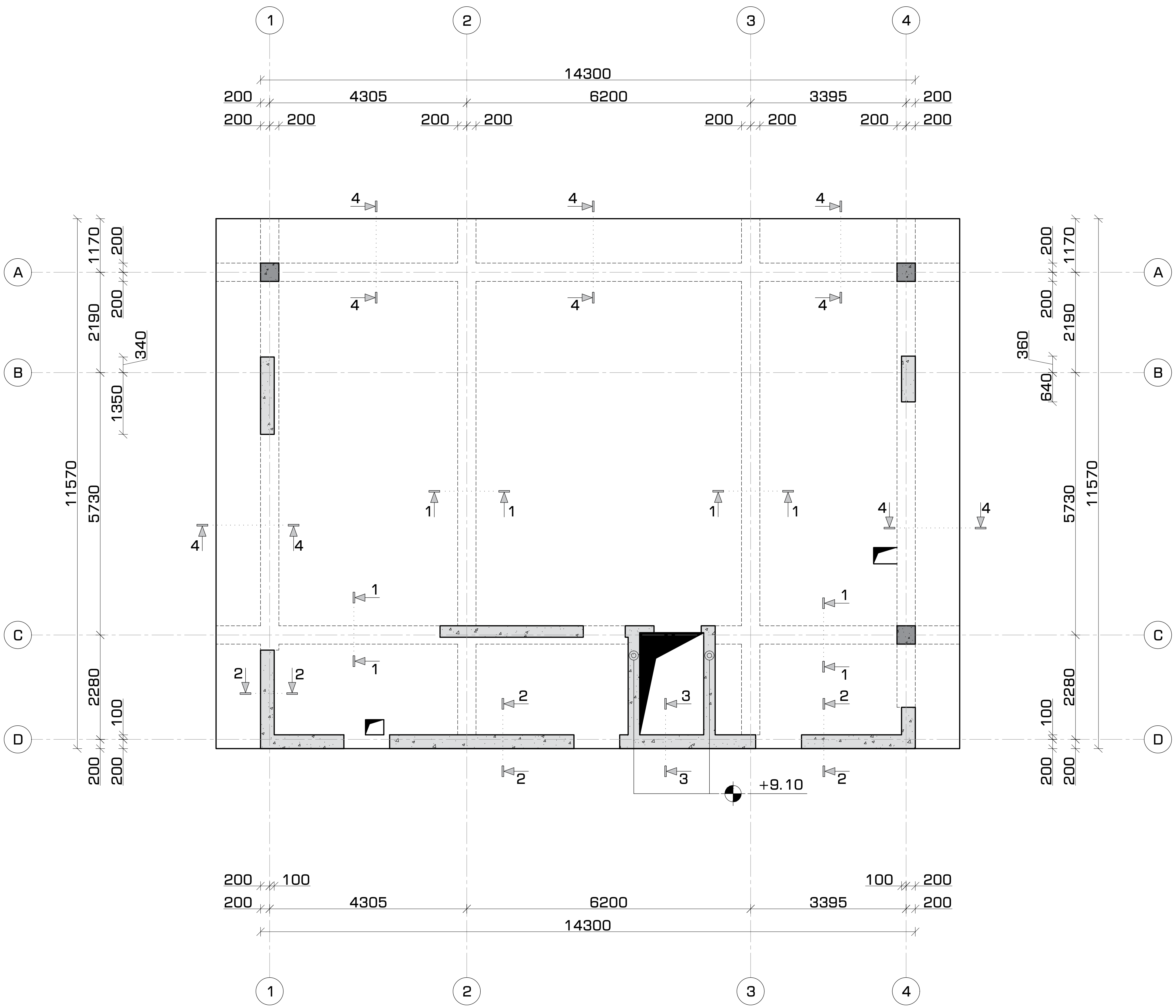

ფორმატი	თარიღი	დაკვეთა #
A3	2021 იანვ.	01 - 21

სახელოსნო №4

შენობის ბლოკები

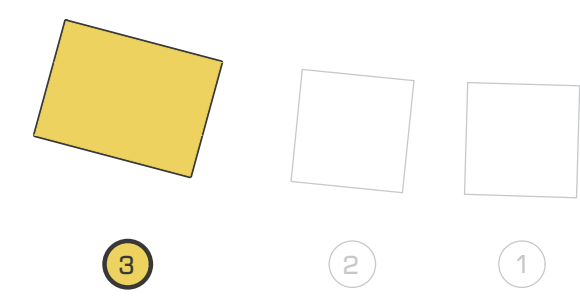

პირობითი აღნიშვნები

შენიშვნები

1. სტრუქტურული ელემენტების დაკვალვა მოხდეს არქიტექტურული და ტექნოლოგიური ნახაზების მიხედვით;
2. იატაკში, სახურავში და კედლებში დასატოვებელი ღიობების ზომები და ადგილმდებარეობა დაზუსტდეს ტექნოლოგიური ნახაზების მიხედვით;
3. კედლების და საძირკვლის ჰიდროიზოლაცია მოხდეს ტექნიკური მოთხოვნების და შესაბამისი პროექტის მიხედვით;
4. კონსტრუქციებში შეტანილი ყველა შესაძლო ცვლილება უნდა შეთანხმდეს პროექტის მთავარ სტრუქტურულ ინჟინერთან.

პროექტის დასახელება და მისამართი

ინდივიდუალური საცხოვრებელი სახლი
სექტორი 15, სახლი N1, 2, 3

ქ. თბილისი, წყნეთი, ბაგების სატყეო ტერიტორია,
ნაკვეთი N81, ს.კ. 01.20.01.010.452

პროექტის დამკვეთი

KHMALADZE ARCHITECTS

საპროექტო ორგანიზაცია

შპს. "სახელოსნო N4"

ს/კ: 401988587

მის.: ქ. თბილისი, 0179, ზ. ფალიაშვილის 37

ტელ.: +995 555 577 499

ელ. ფოსტა: info@sn4.ge

საპროექტო ჯგუფი

დირექტორი	[signature]	ი. გოგოხია
ანალიტიკური მოდელირება	[signature]	გ. ცინცაბაძე
შეასრულა	[signature]	ნ. ოდიშელიძე
შეამოწმა	[signature]	ი. გოგოხია

ფურცლის სათაური

გადახურვის გეგმა +3.20 ნიშნულზე
საყალიბო ნახაზი

სტადია	ფურცლები	გვერდი
DE	(H3)	SE -218

გადახურვის მოწყობა +3.20 ნიშნულებზე
კვეთი 1-1
მ. 1:16

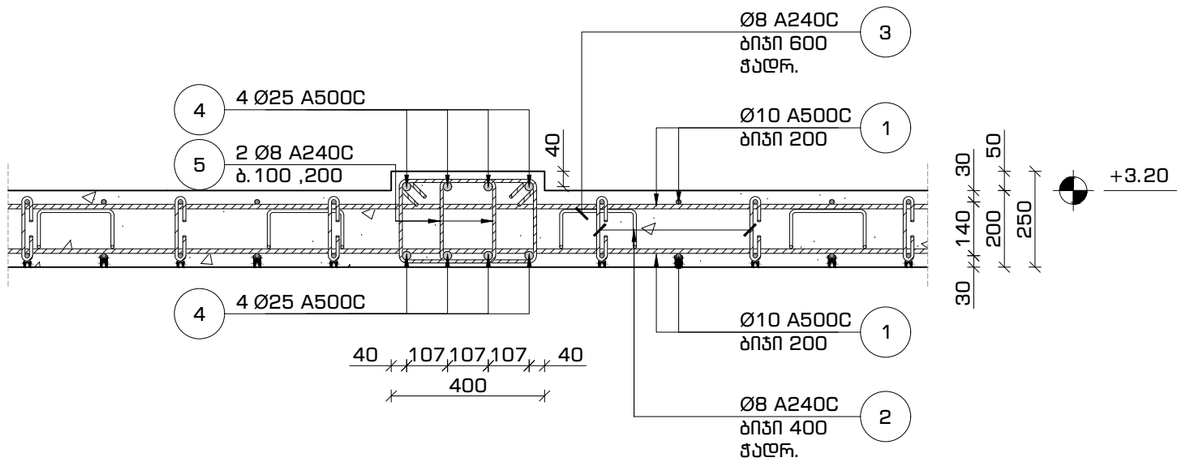

გადახურვის მოწყობა +3.20 ნიშნულებზე
კვეთი 3-3
მ. 1:16

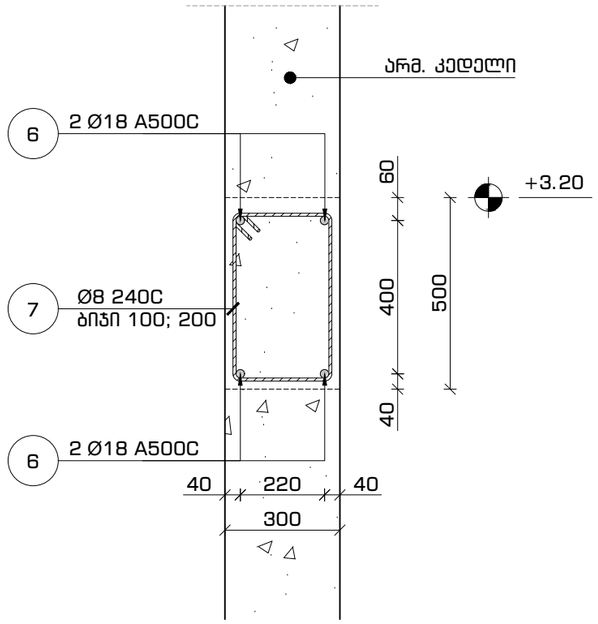

გადახურვის მოწყობა +3.20 ნიშნულებზე
კვეთი 2-2
მ. 1:16

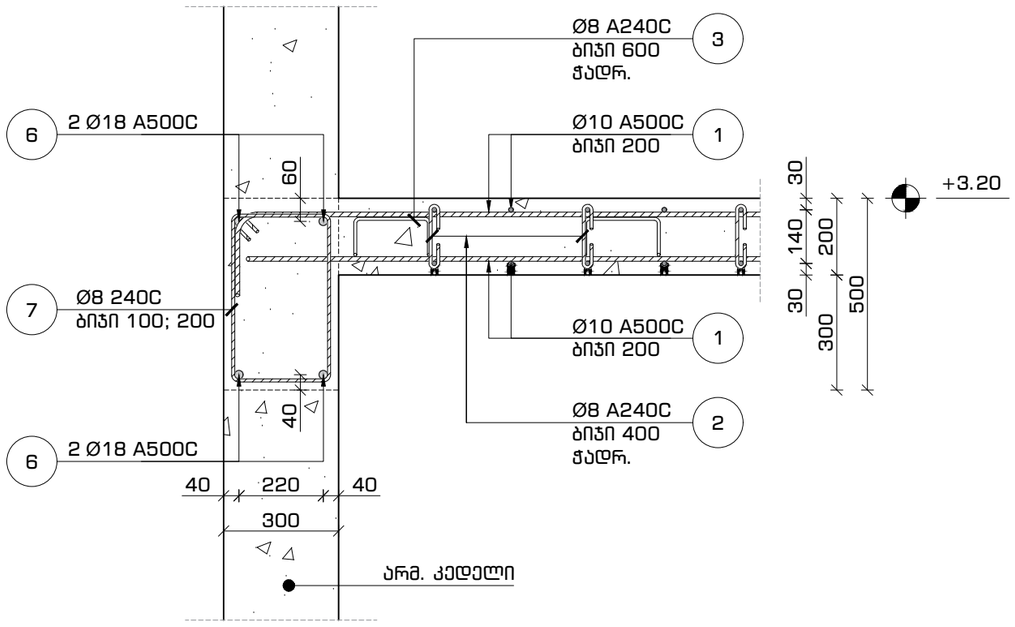

ფორმატი	თარიღი	დაკვეთა #
A3	2021 იან3.	01 - 21

სახელოსნო N4

შენობის ბლოკები

3 2 1

პირობითი აღნიშვნები

შენიშვნები

1. სტრუქტურული ელემენტების დაკვალვა მოხდეს არქიტექტურული და ტექნოლოგიური ნახაზების მიხედვით;
2. იატაკში, სახურავში და კედლებში დასატოვებელი ღიობების ზომები და ადგილმდებარეობა დაზუსტდეს ტექნოლოგიური ნახაზების მიხედვით;
3. კედლების და საძირკვლის ჰიდროიზოლაცია მოხდეს ტექნიკური მოთხოვნების და შესაბამისი პროექტის მიხედვით;
4. კონსტრუქციების შეტანილი ცვლილა შესაძლო ცვლილება უნდა შეთანხმდეს პროექტის მთავარ სტრუქტურულ ინჟინერთან.

პროექტის დასახელება და მისამართი

ინდივიდუალური საცხოვრებელი სახლი
სექტორი 15, სახლი N1, 2, 3

ქ. თბილისი, წყნეთი, ბაგების სატყეო ტერიტორია, ნაკვეთი N81, ს.კ. 01.20.01.010.452

პროექტის დამკვეთი

KHMALADZE ARCHITECTS

საავტორო ორგანიზაცია

შპს. "სახელოსნო N4"

ს/კ: 401988587

მის.: ქ. თბილისი, 0179, ზ. ფალიაშვილის 37

ტელ.: +995 555 577 499

ელ. ფოსტა: info@sn4.ge

საავტორო ჯგუფი

დირექტორი		ი. გოგოხია
ანალიტიკური მოდელირება		გ. ცინცაბაძე
შეასრულა		ნ. ოდიშელიძე
შეამოწმა		ი. გოგოხია

ფურცლის სათაური

გადახურვის გეგმა +3.20 ნიშნულზე
კვეთები 1-1, 2-2 და 3-3

სტადია	ფურცლები	გვერდი
DE	(H3)	SE -219

გადახურვის მოწყობა +3.20 ნიშნულებზე
კვეთი 4-4 მ. 1:16

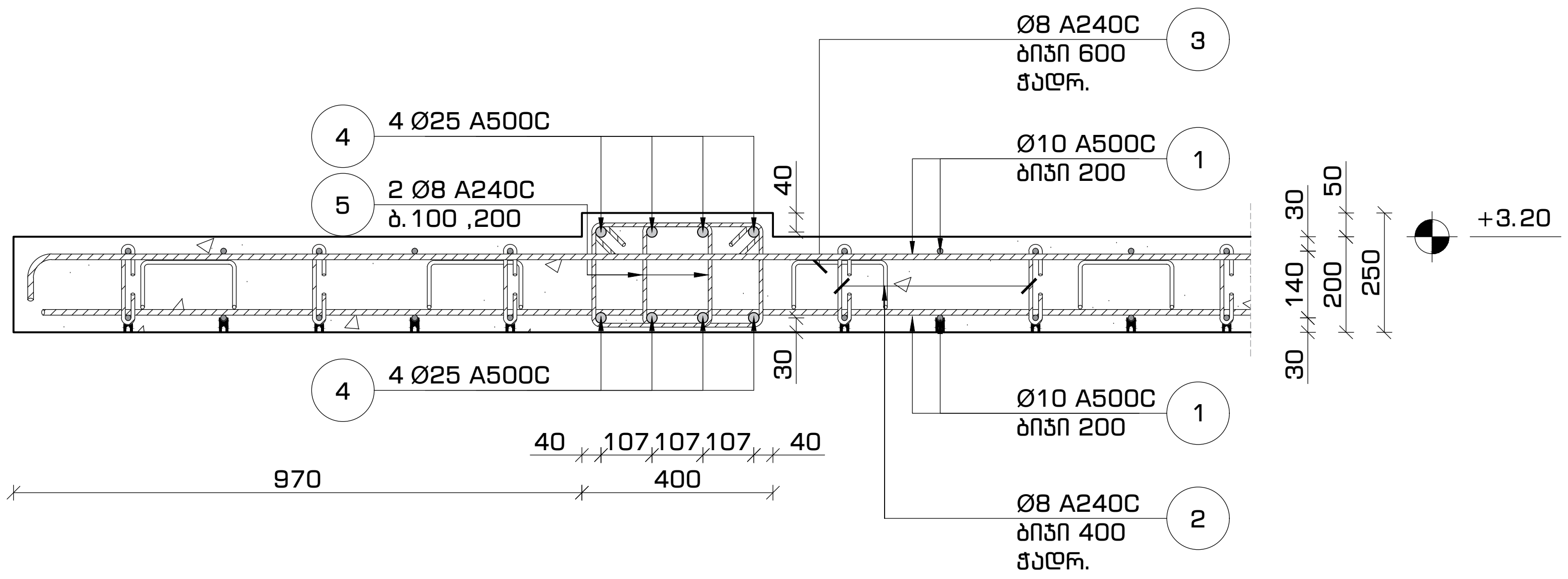

მასალათა სპეციფიკაცია												
დასახელება	პოზ.	ნორმ.	Ø	L	n	n*L	Ø	n*L	q	კგ		ბეტონი ($მ^3$)
			მმ	მმ	ცალი	მმ	მმ	მ	კგ	A240C	A500C	B-25 მ 300
გადახურვის ფილა და რიგელები +3.20 ნიშნულზე	1	ГОСТ 5781-82*	Ø 10 A500C	---	---	4,136	Ø 8 A240C	2,431	0.39	959	---	42
	2		Ø 8 A240C	350	1,176	412	Ø 10 A500C	4,136	0.62	---	2,549	
	3		Ø 8 A240C	800	800	640	Ø 18 A500C	91	2.00	---	182	
	4		Ø 25 A500C	---	---	710	Ø 25 A500C	710	3.85	---	2,734	
	5		Ø 8 A240C	1,090	1,070	1,170						
	6		Ø 18 A500C	---	---	91						
	7		Ø 8 A240C	1,550	135	210			ჯამი	959	5,465	

ფორმატი	თარიღი	დაკვეთა #
A3	2021 იანვ.	01 - 21

სახელოსნო N4

შენობის ბლოკები

3 2 1

პირობითი აღნიშვნები

შენიშვნები

1. სტრუქტურული ელემენტების დაკვალვა მოხდეს არქიტექტურული და ტექნოლოგიური ნახაზების მიხედვით;
2. იატაკში, სახურავში და კედლებში დასატოვებელი ღიობების ზომები და ადგილმდებარეობა დაზუსტდეს ტექნოლოგიური ნახაზების მიხედვით;
3. კედლების და საძირკვლის ჰიდროიზოლაცია მოხდეს ტექნიკური მოთხოვნების და შესაბამისი პროექტის მიხედვით;
4. კონსტრუქციებში შეტანილი ყველა შესაძლო ცვლილება უნდა შეთანხმდეს პროექტის მთავარ სტრუქტურულ ინჟინერთან.

პროექტის დასახელება და მისამართი

ინდივიდუალური საცხოვრებელი სახლი
სექტორი 15, სახლი N1, 2, 3

ქ. თბილისი, წყნეთი, ბაგების სატყეო ტერიტორია, ნაკვეთი N81, ს.კ. 01.20.01.010.452

პროექტის დამკვეთი

KHMALADZE ARCHITECTS

საპროექტო ორგანიზაცია

შპს. "სახელოსნო N4"

ს/კ: 401988587

მის.: ქ. თბილისი, 0179, ზ. ფალიაშვილის 37

ტელ.: +995 555 577 499

ელ. ფოსტა: info@sn4.ge

საპროექტო ჯგუფი

დირექტორი	[signature]	ი. გოგოხია
ანალიტიკური მოდელირება	[signature]	გ. ცინცაბაძე
შეასრულა	[signature]	ნ. ოდიშელიძე
შეამოწმა	[signature]	ი. გოგოხია

ფურცლის სათაური

გადახურვის გეგმა +3.20 ნიშნულზე
კვეთი 4-4, სპეციფიკაცია

სტადია	ფურცლები	გვერდი
DE	(H3)	SE -220

ფორმატი	თარიღი	დაკვეთა #
A3	2021 იანვ	01 - 21

გადახურვის გეგმა -0.10 ნიშნულზე
ქვედა და ზედა შრეების არმირება ძირითადი ბადეებით
მ. 1:100

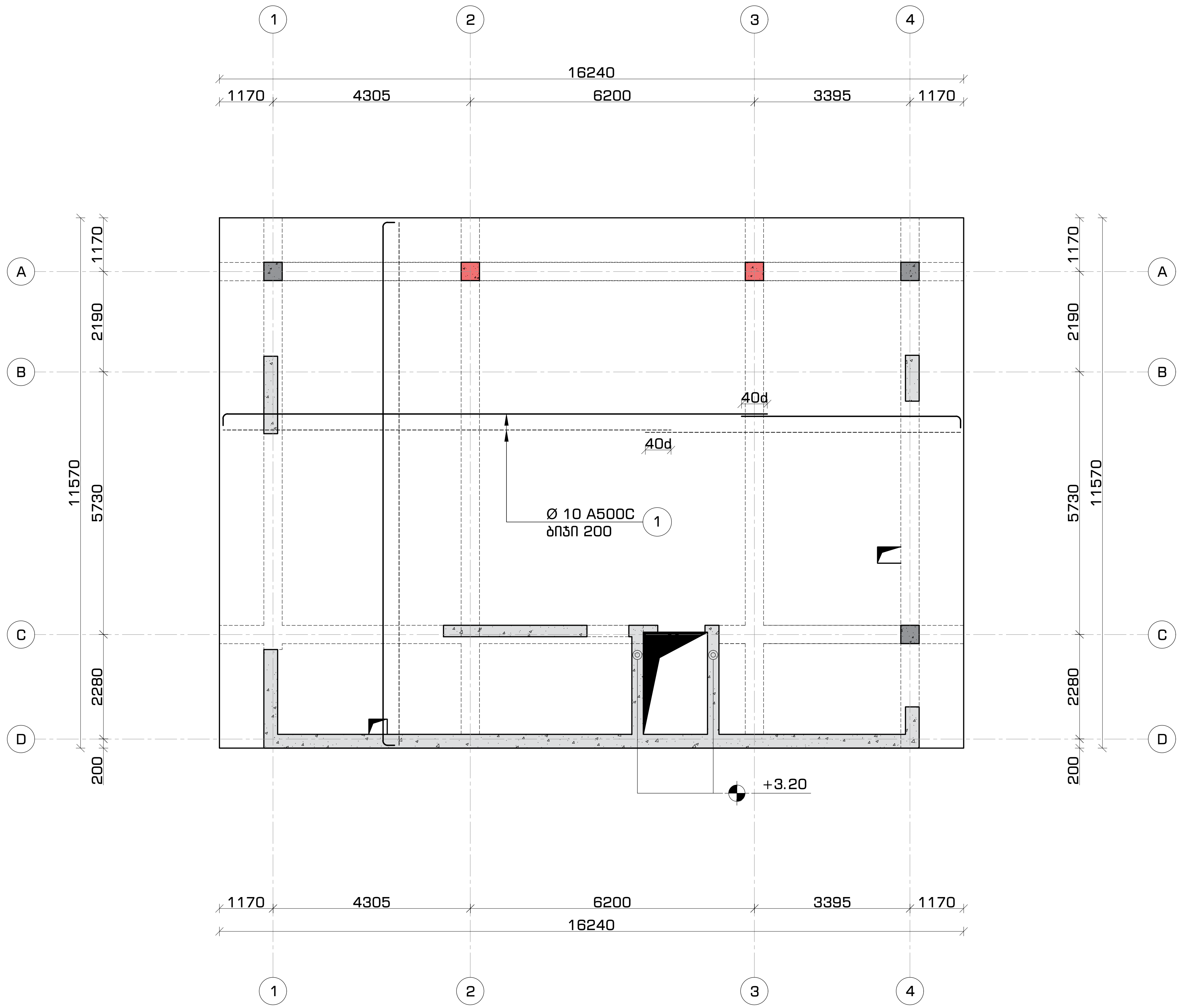

სახელოსნო N4

შენობის ბლოკები

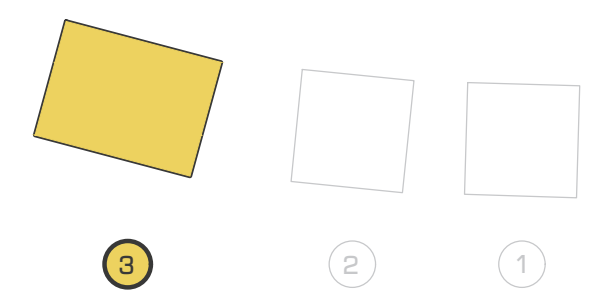

პირობითი აღნიშვნები

შენიშვნები

1. სტრუქტურული ელემენტების დაკვალვა მოხდეს არქიტექტურული და ტექნოლოგიური ნახაზების მიხედვით;
2. იატაკში, სახურავში და კედლებში დასატოვებელი ღიობების ზომები და ადგილმდებარეობა დაზუსტდეს ტექნოლოგიური ნახაზების მიხედვით;
3. კედლების და საძირკვლის ჰიდროიზოლაცია მოხდეს ტექნიკური მოთხოვნების და შესაბამისი პროექტის მიხედვით;
4. კონსტრუქციებში შეტანილი ყველა შესაძლო ცვლილება უნდა შეთანხმდეს პროექტის მთავარ სტრუქტურულ ინჟინერთან.

პროექტის დასახელება და მისამართი

ინდივიდუალური საცხოვრებელი სახლი
სექტორი 15, სახლი N1, 2, 3

ქ. თბილისი, წყნეთი, ბაგების სატყეო ტერიტორია, ნაკვეთი N81, ს.კ. 01.20.01.010.452

პროექტის დამკვეთი

KHMALADZE ARCHITECTS

საპროექტო ორგანიზაცია

შპს. "სახელოსნო N4"

ს/კ: 401988587

მის.: ქ. თბილისი, 0179, ზ. ფალიაშვილის 37

ტელ.: +995 555 577 499

ელ. ფოსტა: info@sn4.ge

საპროექტო ჯგუფი

დირექტორი	[signature]	ი. გოგოხია
ანალიტიკური მოდელირება	[signature]	გ. ცინცაბაძე
შეასრულა	[signature]	ნ. ოდიშელიძე
შეამოწმა	[signature]	ი. გოგოხია

ფურცლის სათაური

გადახურვის გეგმა +3.20 ნიშნულზე
ქვედა და ზედა შრის არმირება ძირითადი ბადეებით

სტადია	ფურცლები	გვერდი
DE	(H3)	SE -221

მონოლითური რიგელის არმირების ფრაგმენტი
მ. 1:25

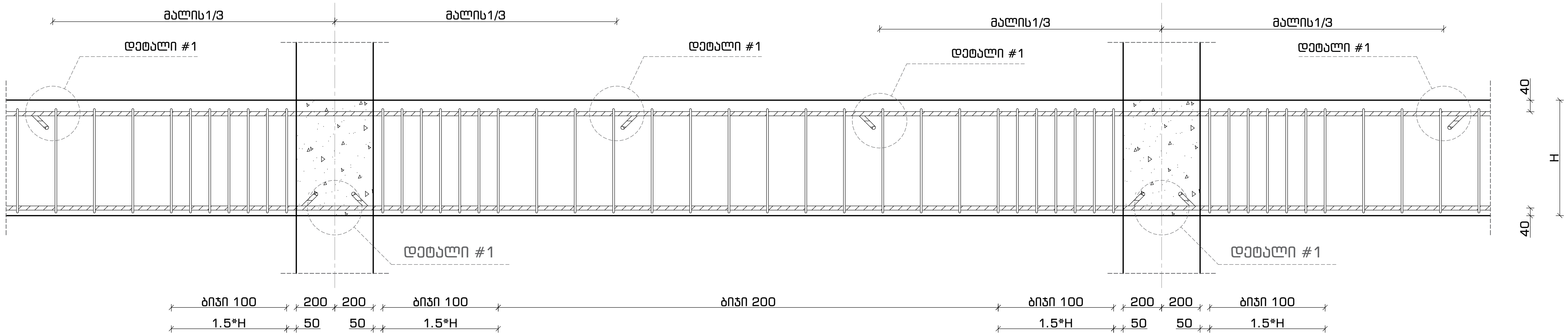

monoliTuri filis armirebis fragmenti
მ. 1:25

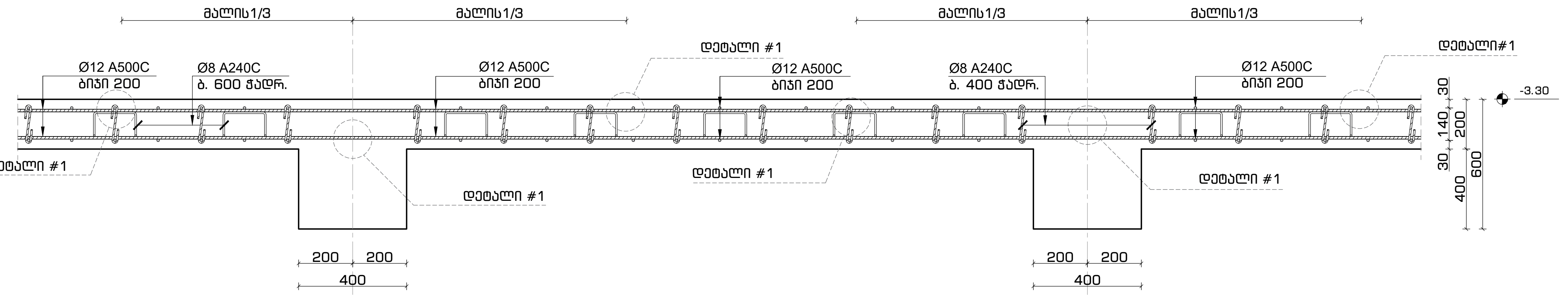

არმატურის გადაბმა
(სქემატური კვანძი)
მ. 1:20

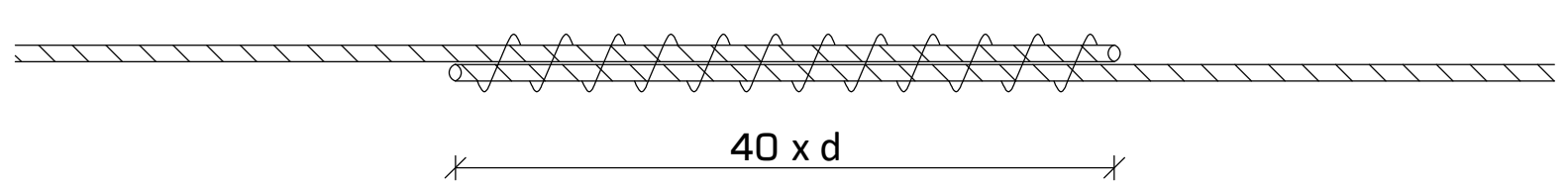

შენიშვნა:

- არმატურის გადაბმა მოხდეს პირგადადებით (შედუღების გარეშე).
- გადასაბმელი სიგრძ 40 x d (d - არმატურის დიამეტრი).

მონოლითური რიგელის ანკერის
მარკირების ფრაგმენტი
მ. 1:25

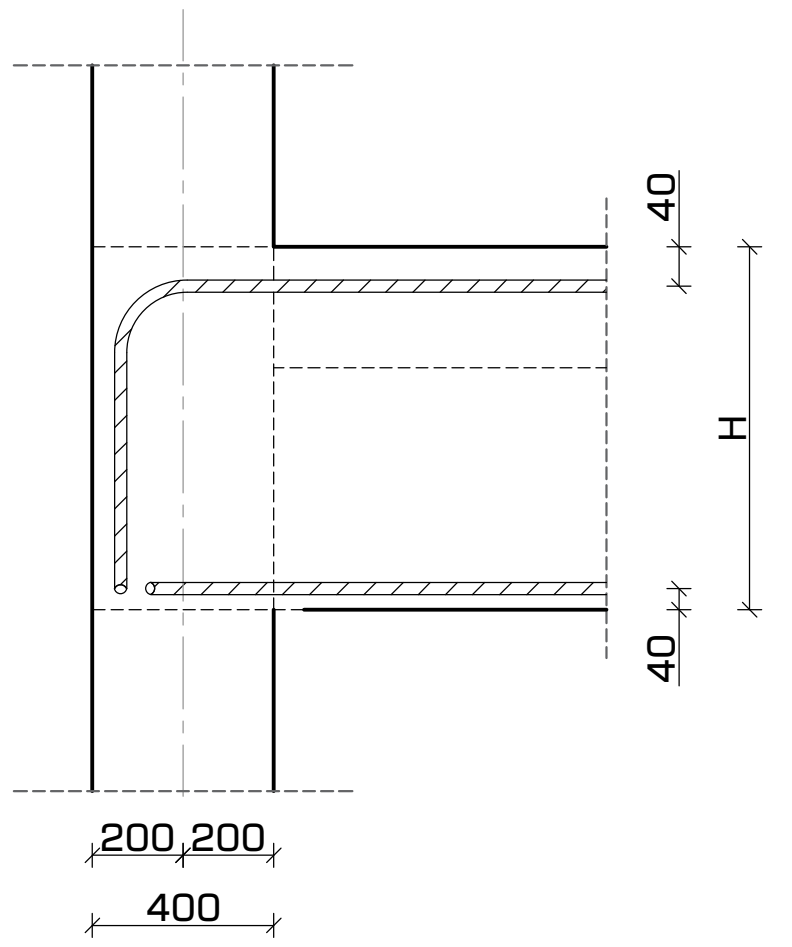

მონოლითური რიგელის ანკერის
მარკირების ფრაგმენტი
მ. 1:25

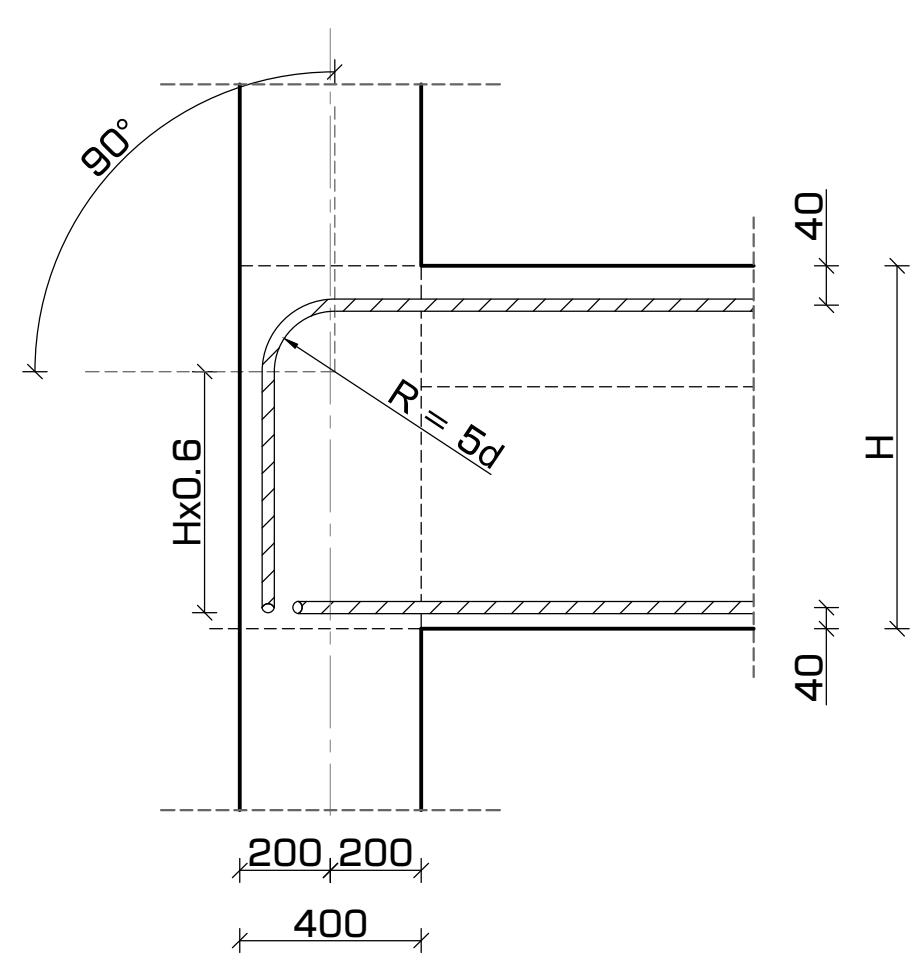

მონოლითური ფილის არმირება
სამგანზომილებიანი სქემატური ნახაზი
მ. 1:16

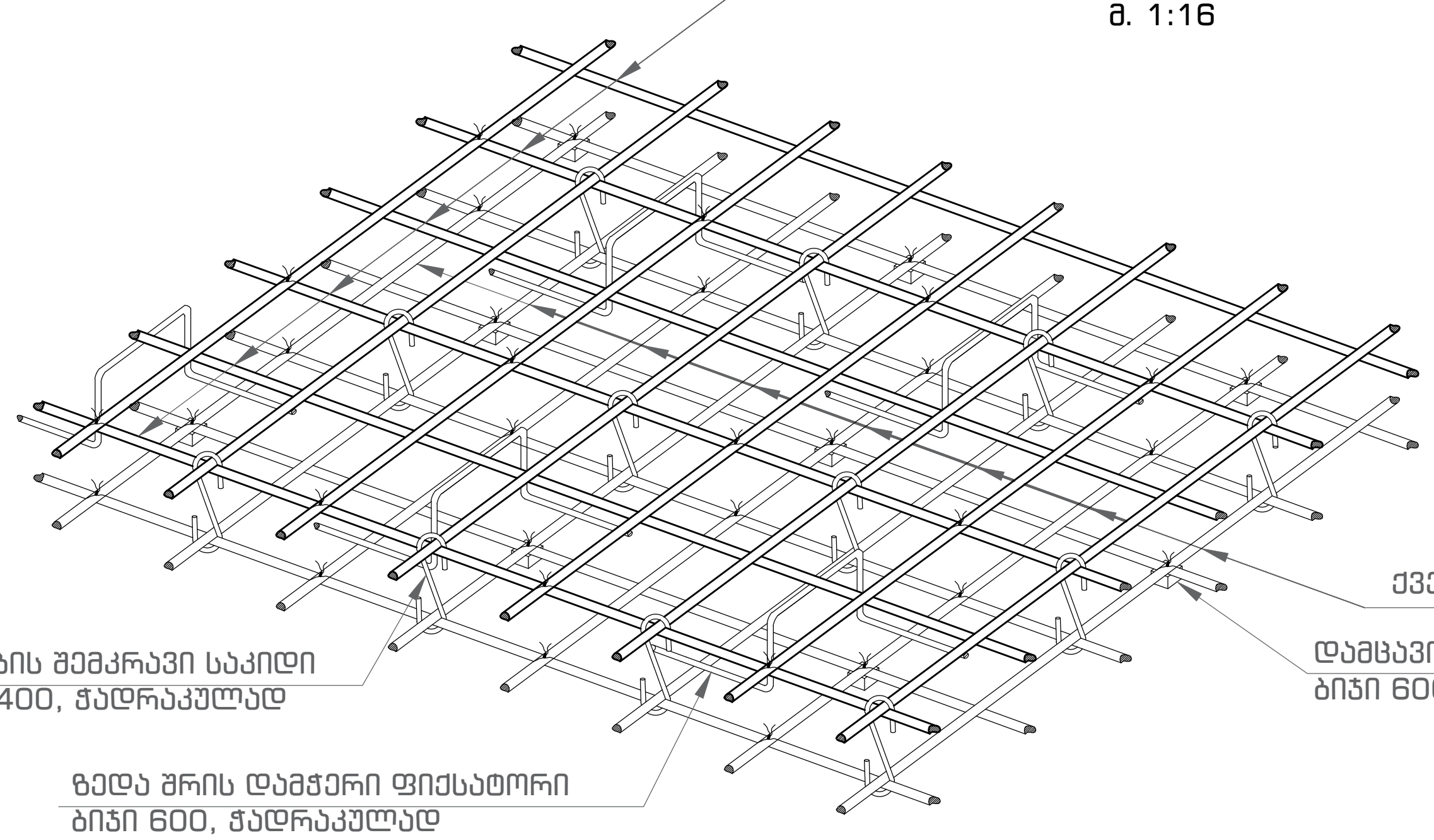

ფორმატი	თარიღი	დაკვეთა #
A3	2021 იანვ.	01 - 21

სახელოსნო N4

შენობის ბლოკები

3 2 1

პირობითი აღნიშვნები

შენიშვნები

1. სტრუქტურული ელემენტების დაკვალვა მოხდეს არქიტექტურული და ტექნოლოგიური ნახაზების მიხედვით;
2. იატაკში, სახურავში და კედლებში დასატოვებელი ღიობების ზომები და ადგილმდებარეობა დაზუსტდეს ტექნოლოგიური ნახაზების მიხედვით;
3. კედლების და საძირკვლის ჰიდროიზოლაცია მოხდეს ტექნიკური მოთხოვნების და შესაბამისი პროექტის მიხედვით;
4. კონსტრუქციებში შეტანილი ყველა შესაძლო ცვლილება უნდა შეთანხმდეს პროექტის მთავარ სტრუქტურულ ინჟინერთან.

პროექტის დასახელება და მისამართი

ინდივიდუალური საცხოვრებელი სახლი
სექტორი 15, სახლი N1, 2, 3

ქ. თბილისი, წყნეთი, ბაგების სატყეო ტერიტორია, ნაკვეთი N81, ს.კ. 01.20.01.010.452

პროექტის დამკვეთი

KHMALADZE ARCHITECTS

საპროექტო ორგანიზაცია

შპს. "სახელოსნო N4"

ს/კ: 401988587

მის.: ქ. თბილისი, 0179, ზ. ფალიაშვილის 37

ტელ.: +995 555 577 499

ელ. ფოსტა: info@sn4.ge

საპროექტო ჯგუფი

დირექტორი	[signature]	ი. გოგოხია
ანალიტიკური მოდელირება	[signature]	გ. ცინცაბაძე
შეასრულა	[signature]	ნ. ოდიშელიძე
შეამოწმა	[signature]	ი. გოგოხია

ფურცლის სათაური

გადახურვის გეგმა -4.50 ნიშნულზე
ქვედა და ზედა შრეების არმირება ძირითადი ბადეებით

სტადია	ფურცლები	გვერდი
DE	(H3)	SE -222

გადახურვის გეგმა +3.20 ნიშნულზე
ქვედა და ზედა შრეების არმირება ძირითადი ბადეებით
მ. 1:100

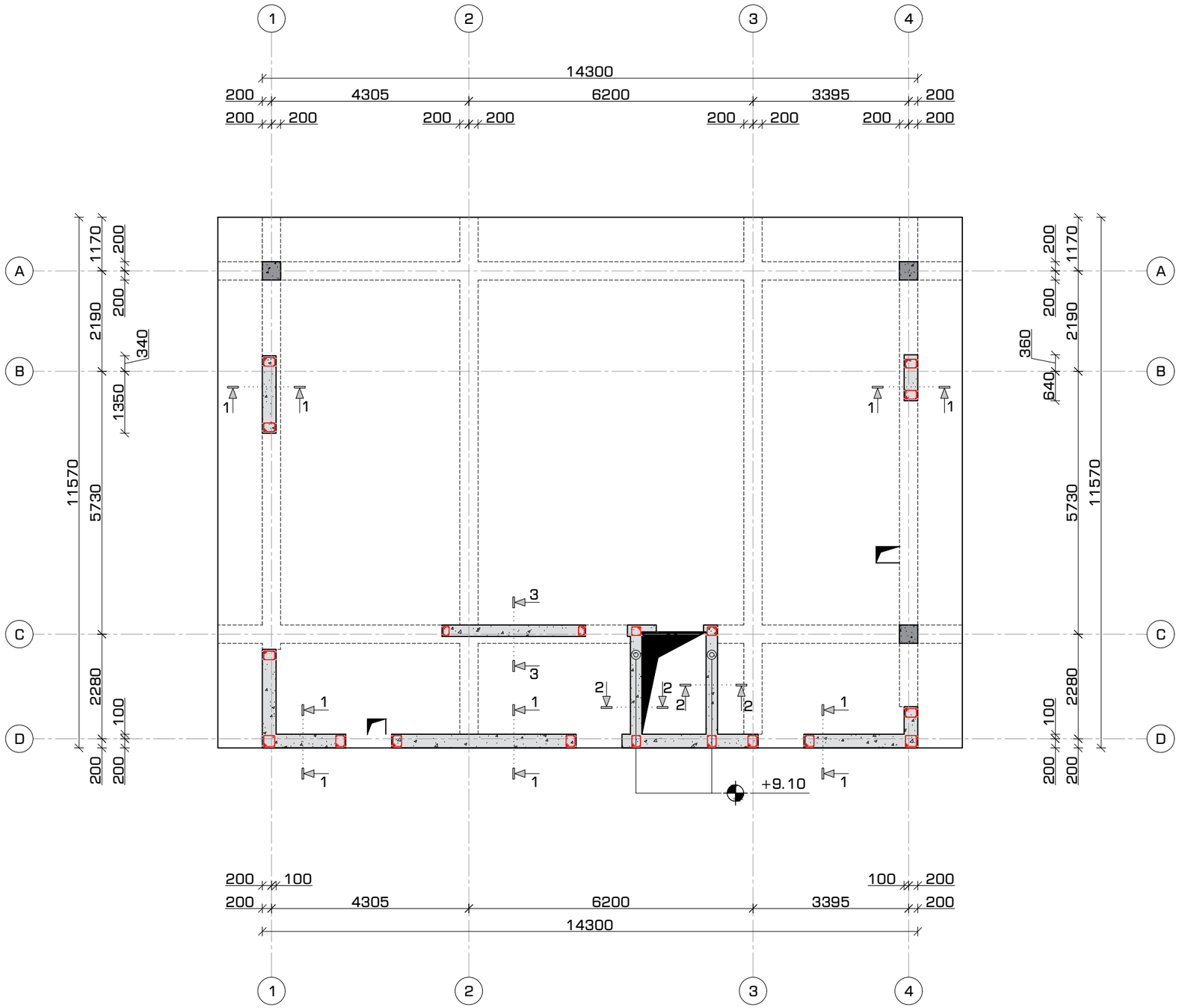

ფორმატი	თარიღი	დაკვეთა #
A3	2021 იან3.	01 - 21

SN4
სახელოსნო N4

შენობის ბლოკები

პირობითი აღნიშვნები

შენიშვნები

1. სტრუქტურული ელემენტების დაკვალვა მოხდეს არქიტექტურული და ტექნოლოგიური ნახაზების მიხედვით;
2. იატაკში, სახურავში და კედლებში დასატოვებელი ღიობების ზომები და ადგილმდებარეობა დაზუსტდეს ტექნოლოგიური ნახაზების მიხედვით;
3. კედლების და სანრკვლის პიდროიზოლაცია მოხდეს ტექნიკური მოთხოვნების და შესაბამისი პროექტის მიხედვით;
4. კონსტრუქციებში შეტანილი ყველა შესაძლო ცვლილება უნდა შეთანხმდეს პროექტის მთავარ სტრუქტურულ ინჟინერთან.

პროექტის დასახელება და მისამართი

ინდივიდუალური საცხოვრებელი სახლი
სექტორი 15, სახლი N1, 2, 3

ქ. თბილისი, წყნეთი, ბაგების სატყეო ტერიტორია, ნაკვეთი N81, ს.კ. 01.20.01.010.452

პროექტის დამკვეთი

KHMALADZE ARCHITECTS

საპროექტო ორგანიზაცია

შპს. "სახელოსნო N4"

ს/კ: 401988587

მის.: ქ. თბილისი, 0179, ზ. ფალიაშვილის 37

ტელ.: +995 555 577 499

ელ. ფოსტა: info@sn4.ge

საპროექტო ჯგუფი

დირექტორი		ი. გოგოხია
ანალიტიკური მოდელირება		გ. ცინცაბაძე
შეასრულა		ნ. ოტიგელიძე
შეამოწმა		ი. გოგოხია

ფურცლის სათაური

გადახურვის გეგმა +3.20 ნიშნულზე
არმირებული კედლების მოწყობის გეგმა

სტადია	ფურცლები	გვერდი
DE	(H3)	SE -223

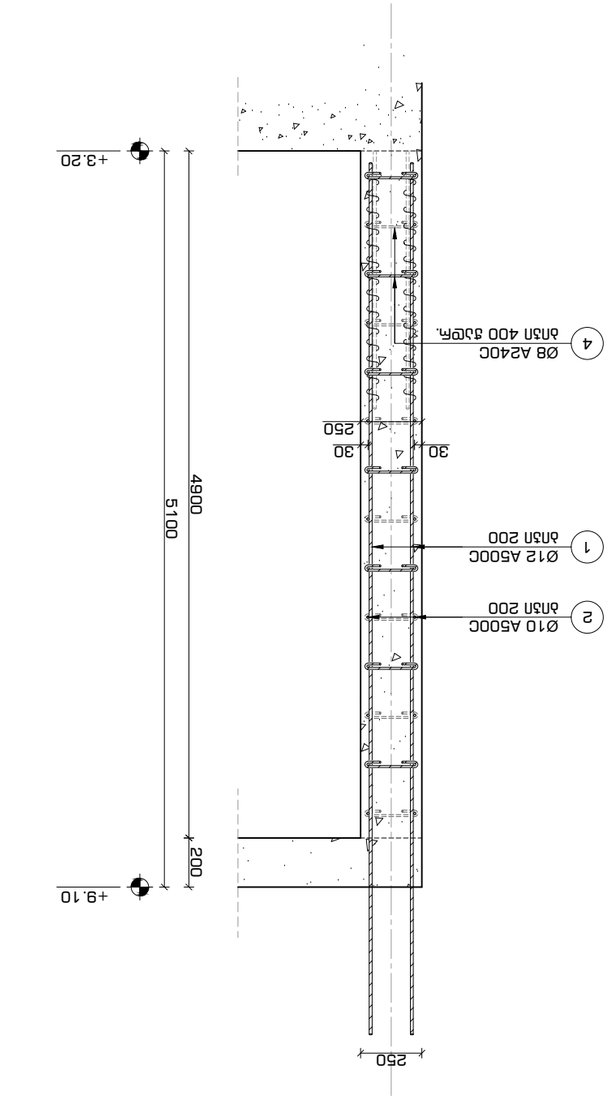

სანგრევის მცდელობა ასახული ასაწევი სანგრევის #2
250 მმ. სისქის ასაწევი სანგრევის ჭრილი #2
მ. 1:25

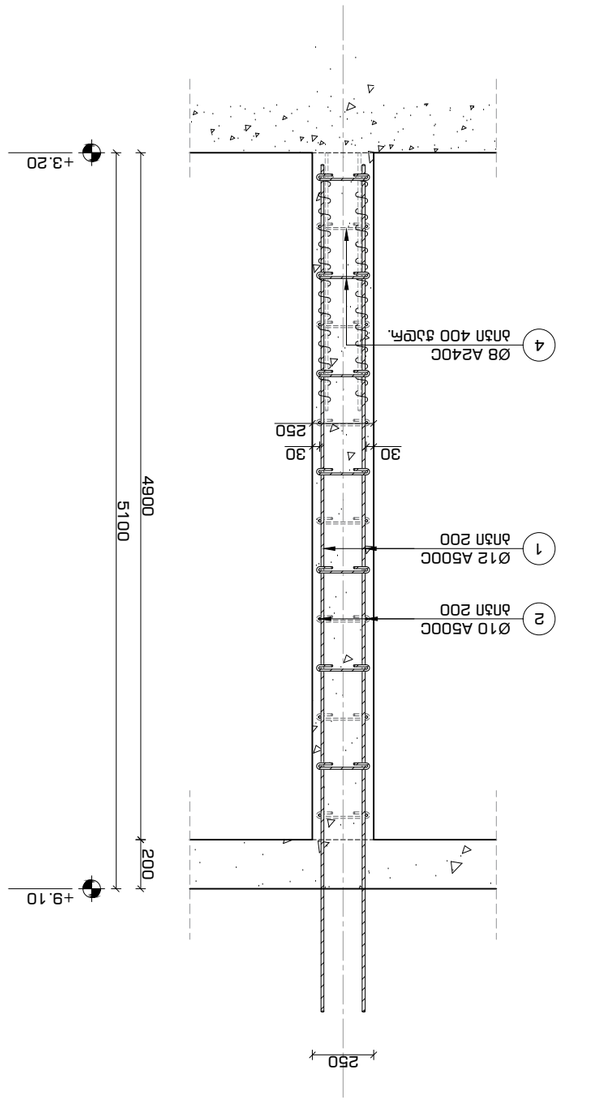

სანგრევის მცდელობა ასახული ასაწევი სანგრევის ჭრილი #2
250 მმ. სისქის ასაწევი სანგრევის ჭრილი #2
მ. 1:25

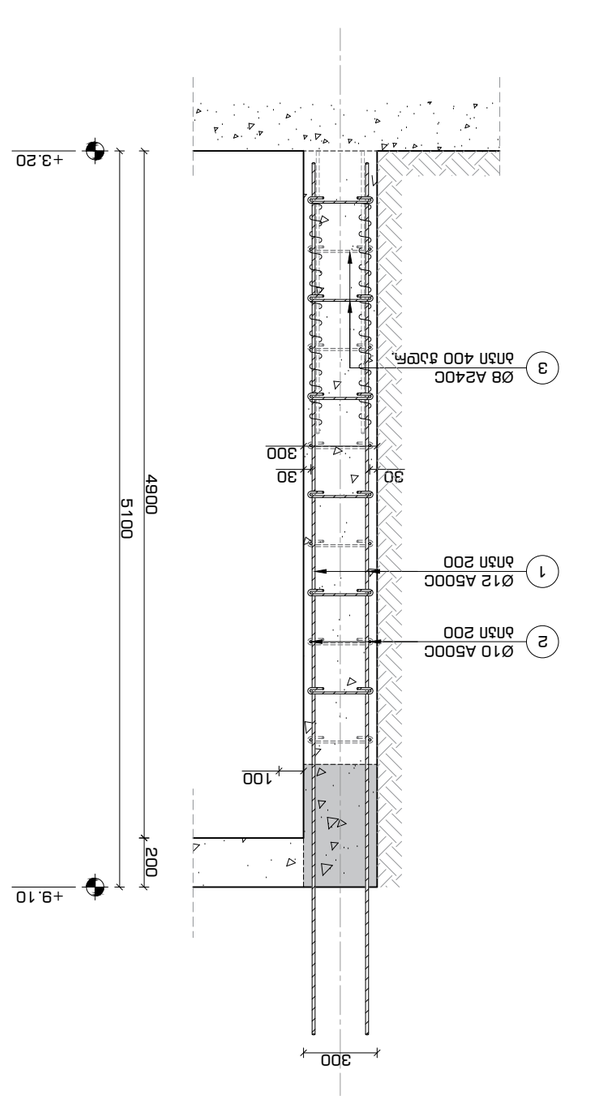

სანგრევის მცდელობა ასახული ასაწევი სანგრევის ჭრილი #1
300 მმ. სისქის ასაწევი სანგრევის ჭრილი #1
მ. 1:25

ფორმატი	ტიპური	ნახატის #
A3	2021 წ.ნოე.	01 - 21

ნახატის დასახელება

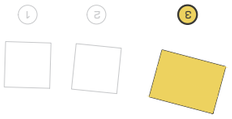

ანგარიშის ელექტრონული ვერსია

1. ნებისმიერი ცვლილება ან დამატება ამ ნახატში დასაშვებია მხოლოდ ავტორის ნებართვით და მხოლოდ ელექტრონული ვერსიის საფუძველზე.
2. ნახატის ასლის ან ელექტრონული ვერსიის გადაცემა მესამე პირებისთვის დასაშვებია მხოლოდ ავტორის ნებართვით.
3. ავტორი არ აგებს პასუხისმგებლობას ამ ნახატის ნებისმიერ ცვლილებაზე, რომელიც განხორციელდა ავტორის ნებართვის გარეშე.
4. ამ ნახატის გამოყენებით ნებისმიერი ზარალის ანაზღაურება ეკისრება მხოლოდ იმ პირს, რომელიც ნახატის ცვლილებას ახორციელებდა.

ანგარიშის დასრულების და მიღების ეტაპი

ნებისმიერი ცვლილება ანგარიშგებაში ცალკე ასახული

ანგარიშის ეტაპები

KHMALADZE ARCHITECTS

საკონსულტაციო მომსახურება

ობიექტი "სანაპირო N4"

ს/კ: 401988587

მის.: ქ. თბილისი, 0179, ზ. ფალიაშვილის ქუჩა 37

ტელ.: +995 555 577 499

ელ. ფოსტა: info@sn4.ge

საკონსულტაციო ორგანიზაცია

ტექნიკური ხელმძღვანელი	[illegible]	ი. ჯიმშიტაძე
პროექტის ხელმძღვანელი	[illegible]	გ. ხინკიაძე
პროექტის ხელმძღვანელი	[illegible]	ნ. ჯიმშიტაძე

შენიშვნა

ნახატზე ასახული ყველა ზომა მოცემულია მილიმეტრებში, თუ სხვა რამ არ არის მითითებული.

DE	(H3)	SE -224

კედლის არმირების პრინციპული კვანძი #1
ჰორიზონტალური კვეთი +3.20 ნიშნულიდან +9.10 ნიშნულამდე
მ. 1:16

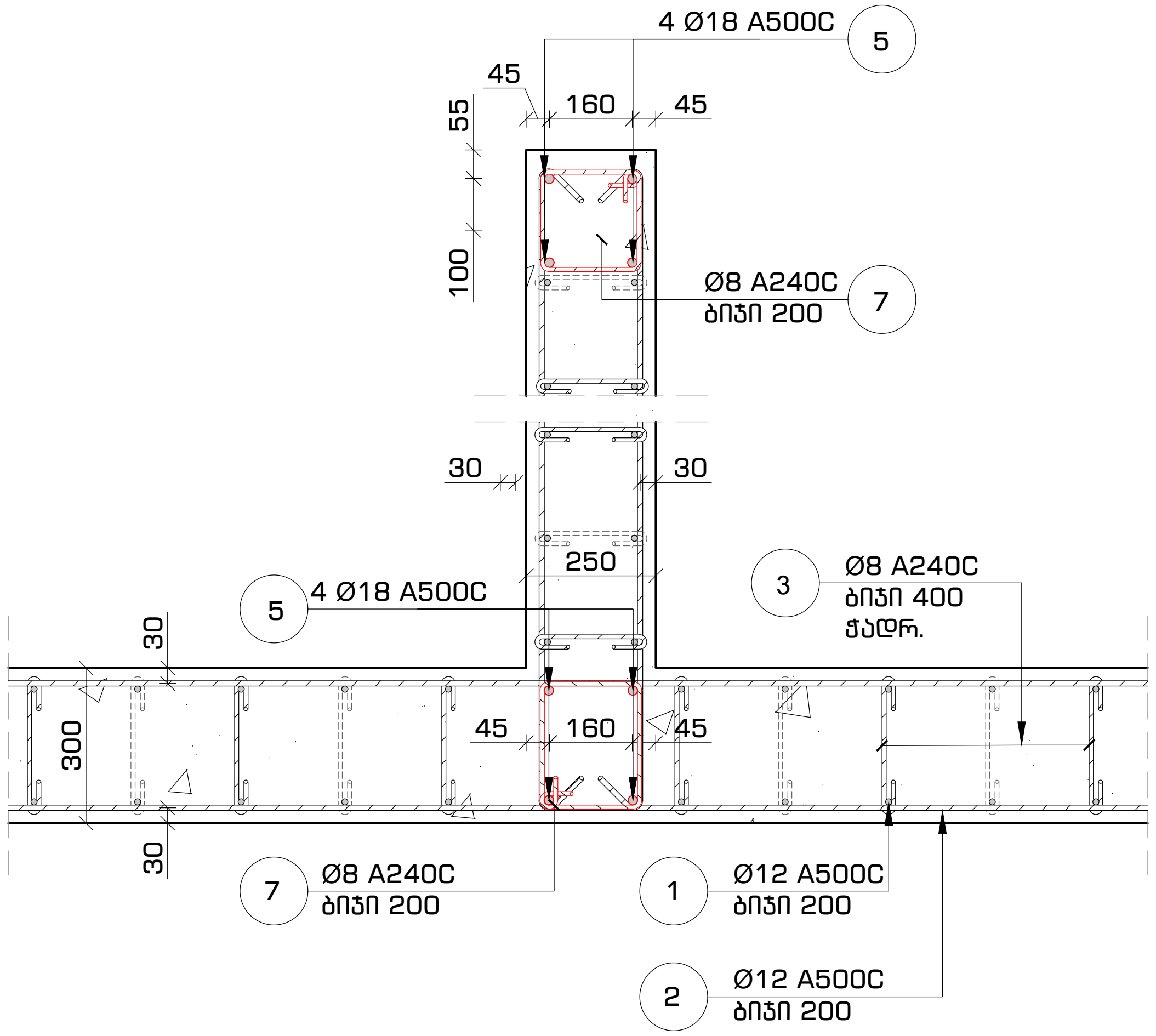

კედლის არმირების პრინციპული კვანძი #2
ჰორიზონტალური კვეთი +3.20 ნიშნულიდან +9.10 ნიშნულამდე
მ. 1:16

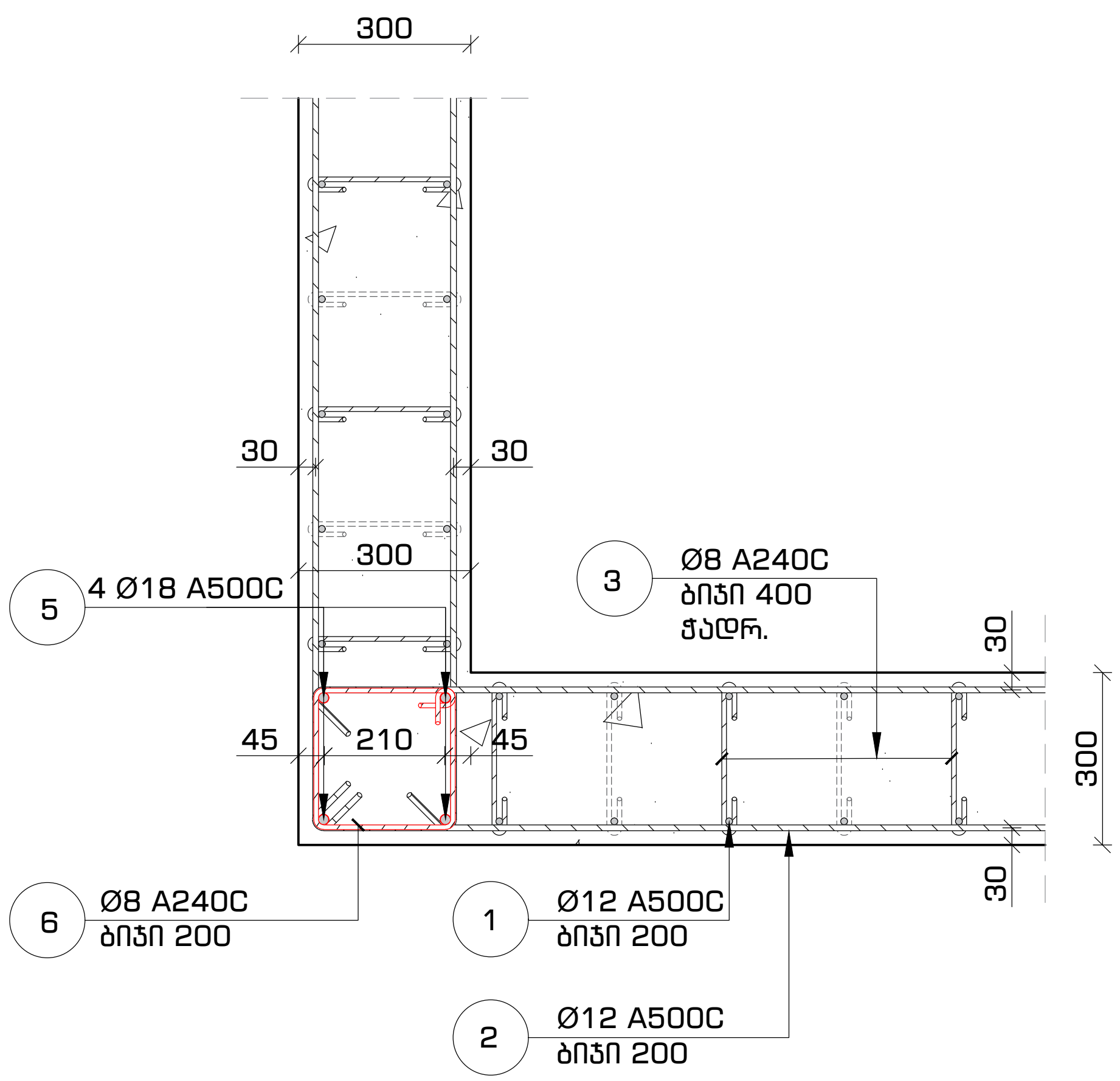

კედლის არმირების პრინციპული კვანძი #3
ჰორიზონტალური კვეთი +3.20 ნიშნულიდან +5.80 ნიშნულამდე
მ. 1:16

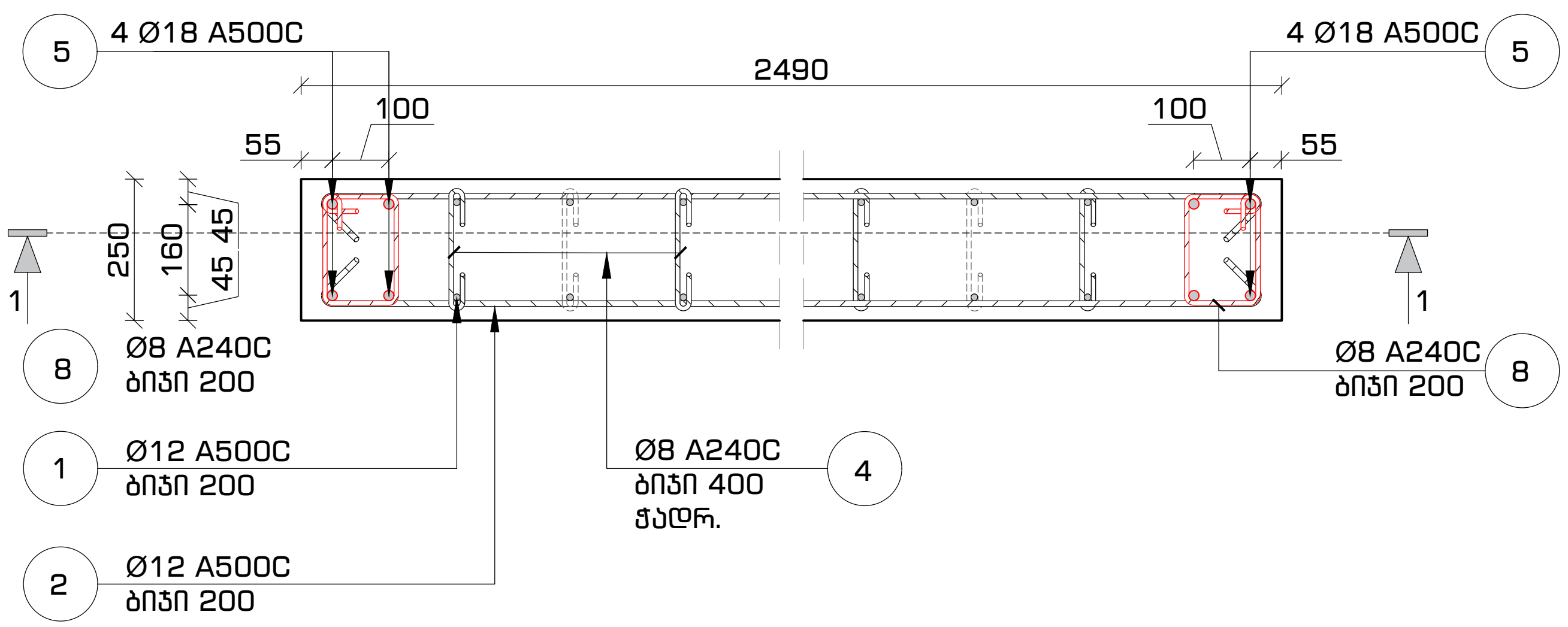

ფორმატი	თარიღი	დაკვეთა #
A3	2021 ივნ.	01 - 21

სახელოსნო N4

შენობის ბლოკები

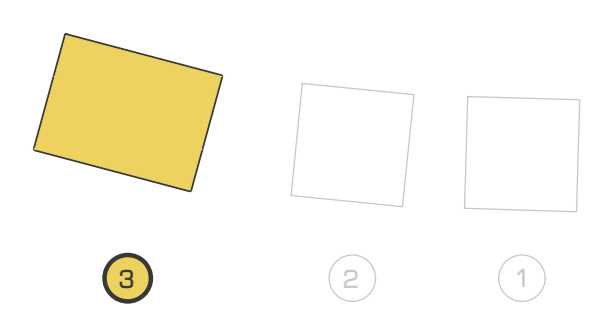

პირობითი აღნიშვნები

შენიშვნები

1. სტრუქტურული ელემენტების დაკვალვა მოხდეს არქიტექტურული და ტექნოლოგიური ნახაზების მიხედვით;
2. იატაკში, სახურავში და კედლებში დასატოვებელი ღიობების ზომები და ადგილმდებარეობა დაზუსტდეს ტექნოლოგიური ნახაზების მიხედვით;
3. კედლების და საძირკვლის ჰიდროიზოლაცია მოხდეს ტექნიკური მოთხოვნების და შესაბამისი პროექტის მიხედვით;
4. კონსტრუქციებში შეტანილი ყველა შესაძლო ცვლილება უნდა შეთანხმდეს პროექტის მთავარ სტრუქტურულ ინჟინერთან.

პროექტის დასახელება და მისამართი

ინდივიდუალური საცხოვრებელი სახლი
სექტორი 15, სახლი N1, 2, 3

ქ. თბილისი, წყნეთი, ბაგების სატყეო ტერიტორია,
ნაკვეთი N81, ს.კ. 01.20.01.010.452

პროექტის დამკვეთი

KHMALADZE ARCHITECTS

საპროექტო ორგანიზაცია

შპს. "სახელოსნო N4"

ს/კ: 401988587

მის.: ქ. თბილისი, 0179, ზ. ფალიაშვილის 37

ტელ.: +995 555 577 499

ელ. ფოსტა: info@sn4.ge

საპროექტო ჯგუფი

დირექტორი	[signature]	ი. გოგოხია
ანალიტიკური მოდელირება	[signature]	გ. ცინცაბაძე
შეასრულა	[signature]	ნ. ოდიშელიძე
შეამოწმა	[signature]	ი. გოგოხია

ფურცლის სათაური

არმირებული კედლების მოწყობა
პრინციპული კვანძები #1, #2 და #3

სტადია	ფურცლები	გვერდი
DE	(H3)	SE -225

ვერტიკალური კვეთი
+3.20 ნიშნულიდან +9.10 ნიშნულამდე
მ. 1:20

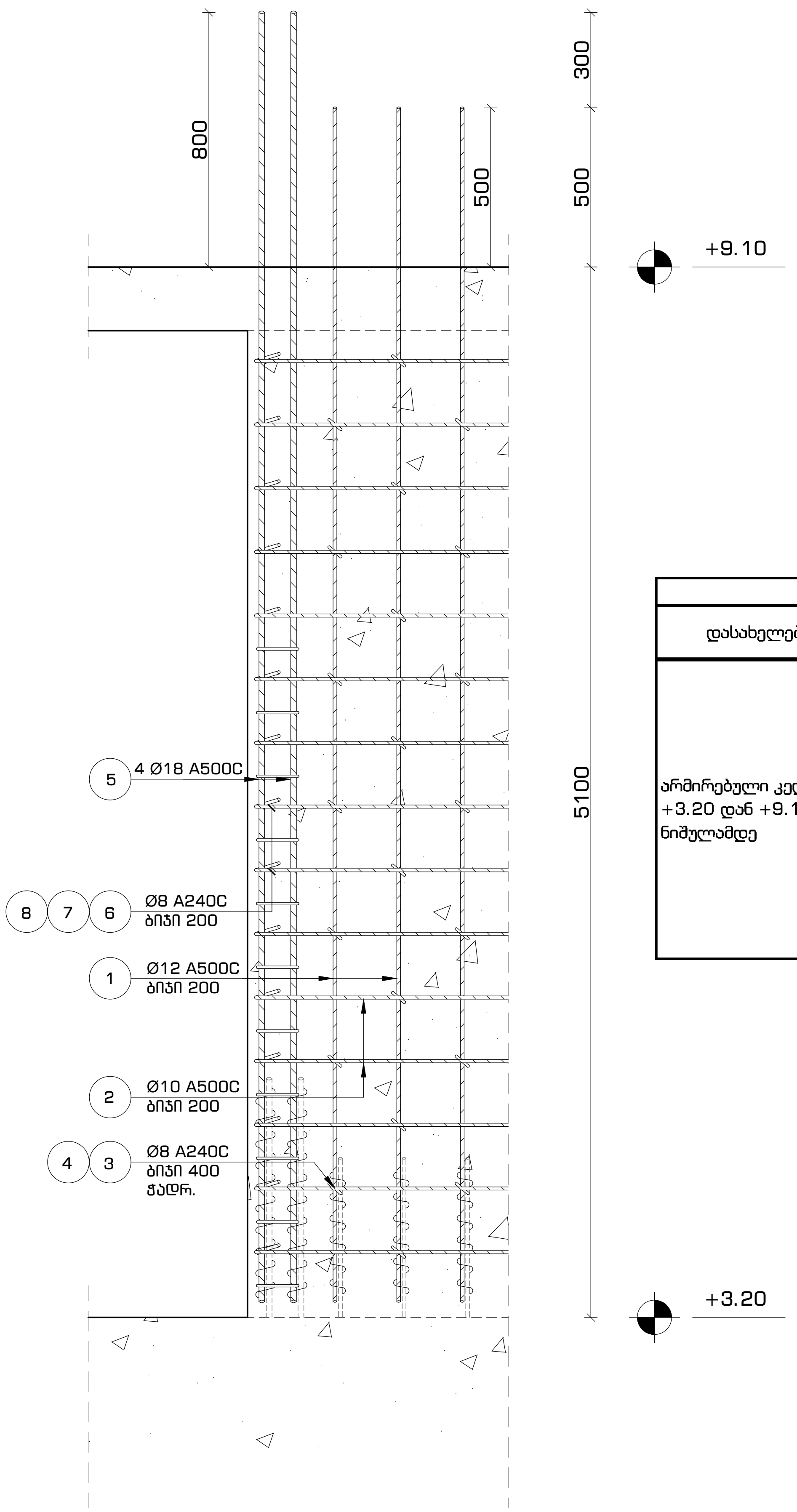

მასალათა სპეციფიკაცია

დასახელება	პოზ.	ნორმ.	Ø	L	n	n*L	Ø	n*L	q	კგ		ბეტონი (მ^3)
			მმ	მმ	ცალი	მმ	მმ	მ	კგ	A240C	A500C	B-25 მ 300
არმირებული კედლები +3.20 დან +9.10 ნიშულამდე	1	ГОСТ 5781-82*	ø 12 A500C	---	---	1,913	ø 8 A240C	1,033	0.39	407.29	---	44.9
	2		ø 10 A500C	---	---	1,739	ø 10 A500C	1,739	0.62	---	1072	
	3		ø 8 A240C	450	671	302	ø 12 A500C	1,913	0.89	---	1698	
	4		ø 8 A240C	400	326	130	ø 18 A500C	191	2.00	---	381	
	5		ø 18 A500C	5,300	36	191						
	6		ø 8 A240C	1,200	58	70						
	7		ø 8 A240C	1,100	435	479						
	8		ø 8 A240C	900	58	52						
									ჯამი	407	3,150	

ფორმატი	თარიღი	დაკვეთა #
A3	2021 იანვ.	01 - 21

სახელოსნო №4

შენობის ბლოკები

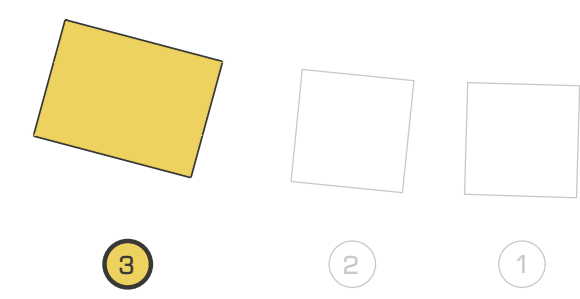

პირობითი აღნიშვნები

შენიშვნები

1. სტრუქტურული ელემენტების დაკვალვა მოხდეს არქიტექტურული და ტექნოლოგიური ნახაზების მიხედვით;
2. იატაკში, სახურავში და კედლებში დასატოვებელი ღიობების ზომები და ადგილმდებარეობა დაზუსტდეს ტექნოლოგიური ნახაზების მიხედვით;
3. კედლების და საძირკვლის ჰიდროიზოლაცია მოხდეს ტექნიკური მოთხოვნების და შესაბამისი პროექტის მიხედვით;
4. კონსტრუქციებში შეტანილი ყველა შესაძლო ცვლილება უნდა შეთანხმდეს პროექტის მთავარ სტრუქტურულ ინჟინერთან.

პროექტის დასახელება და მისამართი

ინდივიდუალური საცხოვრებელი სახლი
სექტორი 15, სახლი N1, 2, 3

ქ. თბილისი, წყნეთი, ბაგების სატყეო ტერიტორია, ნაკვეთი N81, ს.კ. 01.20.01.010.452

პროექტის დამკვეთი

KHMALADZE ARCHITECTS

საპროექტო ორგანიზაცია

შპს. "სახელოსნო N4"
ს/კ: 401988587
მის.: ქ. თბილისი, 0179, ზ. ფალიაშვილის 37
ტელ.: +995 555 577 499
ელ. ფოსტა: info@sn4.ge

საპროექტო ჯგუფი

დირექტორი	ი. გოგოხია
ანალიტიკური მოდელირება	გ. ცინცაბაძე
შეასრულა	ნ. ოდიშელიძე
შეამოწმა	ი. გოგოხია

ფურცლის სათაური

არმირებული კედლების მოწყობა
ვერტიკალური კვეთი

სტადია	ფურცლები	გვერდი
DE	(H3)	SE -226

გადახურვის გეგმა +9.10 ნიშნულზე
საყალიბო ნახაზი
მ. 1:100

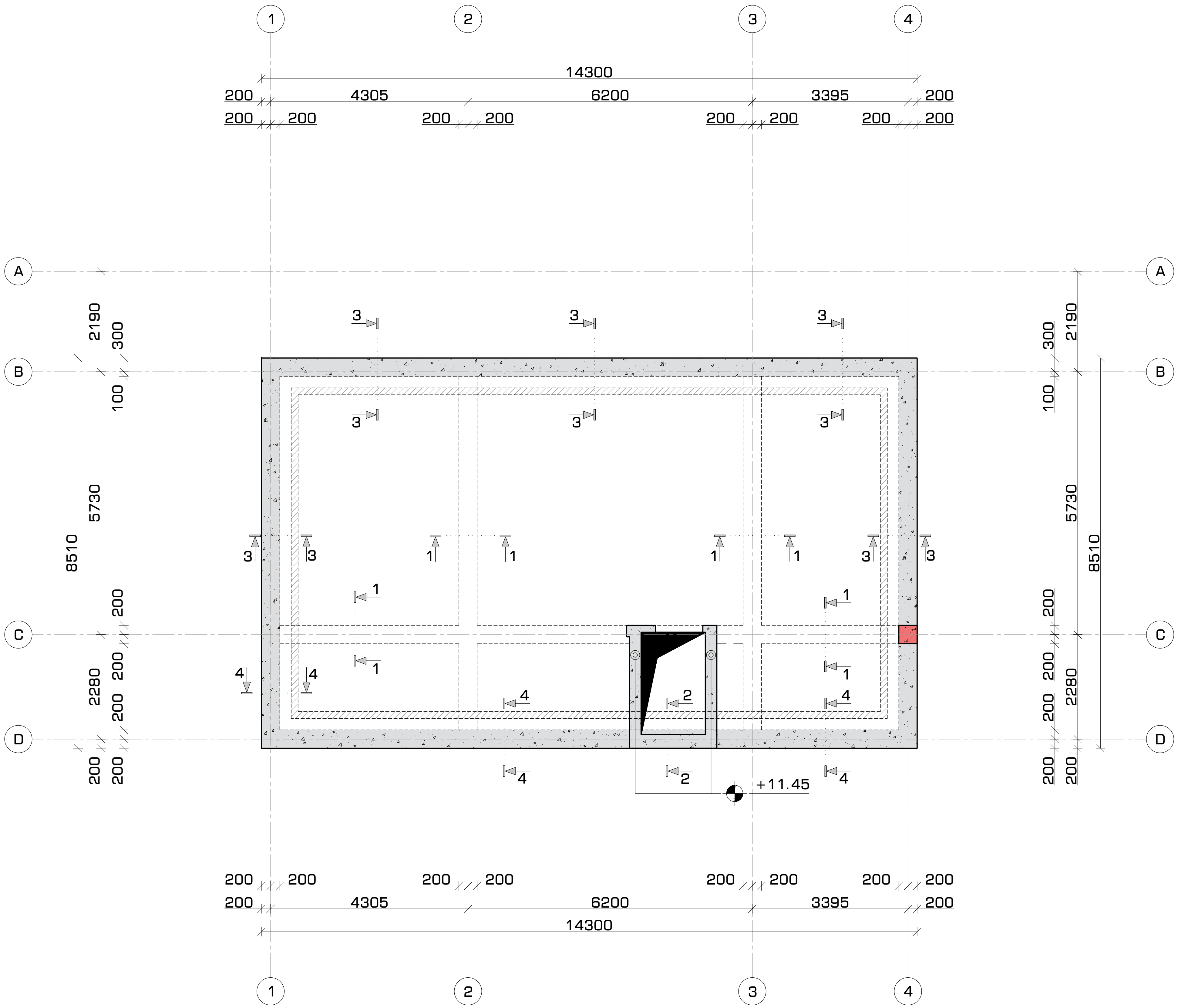

ფორმატი	თარიღი	დაკვეთა #
A3	2021 იანვ.	01 - 21

სახელოსნო N4

შენობის ბლოკები

3 2 1

პირობითი აღნიშვნები

შენიშვნები

1. სტრუქტურული ელემენტების დაკვალვა მოხდეს არქიტექტურული და ტექნოლოგიური ნახაზების მიხედვით;
2. იატაკში, სახურავში და კედლებში დასატოვებელი ღიობების ზომები და ადგილმდებარეობა დაზუსტდეს ტექნოლოგიური ნახაზების მიხედვით;
3. კედლების და საძირკვლის ჰიდროიზოლაცია მოხდეს ტექნიკური მოთხოვნების და შესაბამისი პროექტის მიხედვით;
4. კონსტრუქციებში შეტანილი ყველა შესაძლო ცვლილება უნდა შეთანხმდეს პროექტის მთავარ სტრუქტურულ ინჟინერთან.

პროექტის დასახელება და მისამართი

ინდივიდუალური საცხოვრებელი სახლი
სექტორი 15, სახლი N1, 2, 3

ქ. თბილისი, წყნეთი, ბაგების სატყეო ტერიტორია, ნაკვეთი N81, ს.კ. 01.20.01.010.452

პროექტის დამკვეთი

KHMALADZE ARCHITECTS

საპროექტო ორგანიზაცია

შპს. "სახელოსნო N4"

ს/კ: 401988587

მის.: ქ. თბილისი, 0179, ზ. ფალიაშვილის 37

ტელ.: +995 555 577 499

ელ. ფოსტა: info@sn4.ge

საპროექტო ჯგუფი

დირექტორი	[signature]	ი. გოგოხია
ანალიტიკური მოდელირება	[signature]	გ. ცინცაბაძე
შეასრულა	[signature]	ნ. ოდიშელიძე
შეამოწმა	[signature]	ი. გოგოხია

ფურცლის სათაური

გადახურვის გეგმა +9.10 ნიშნულზე
საყალიბო ნახაზი

სტადია	ფურცლები	გვერდი
DE	(H3)	SE -227

გადახურვის მოწყობა +9.10 ნიშნულებზე
კვეთი 1-1
მ. 1:16

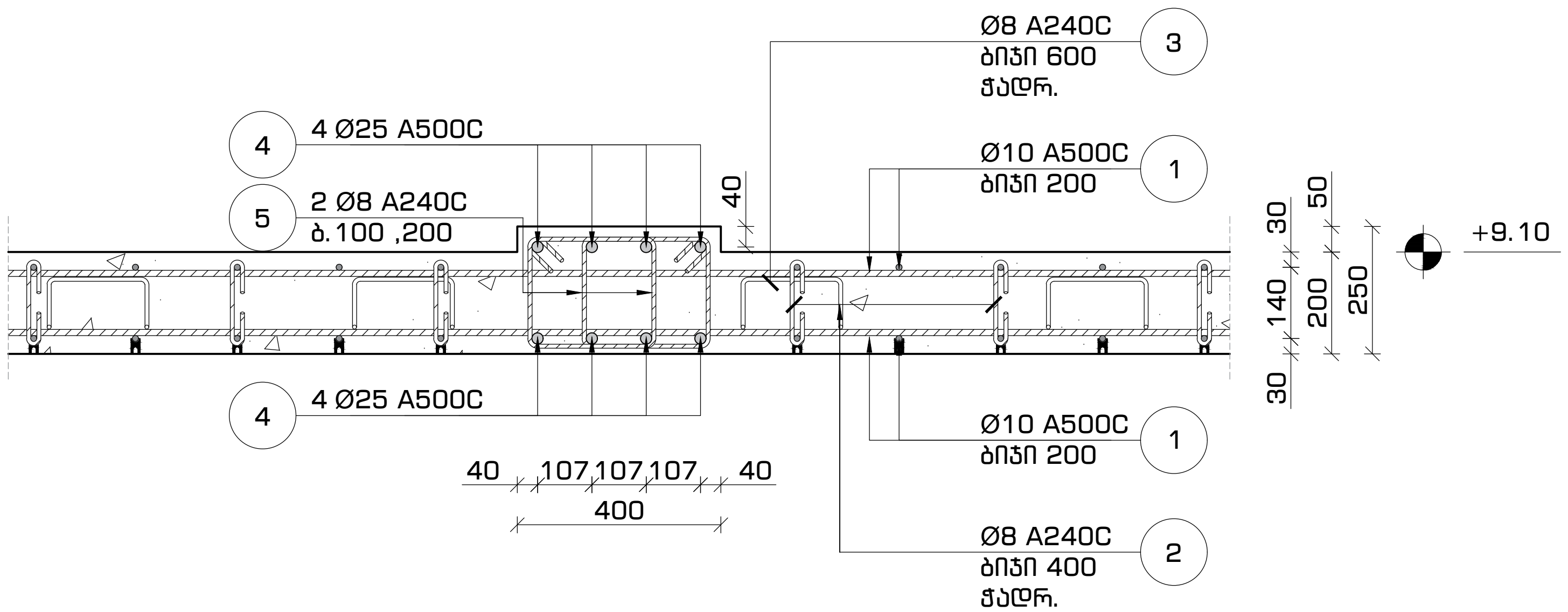

გადახურვის მოწყობა +9.10 ნიშნულებზე
კვეთი 2-2
მ. 1:16

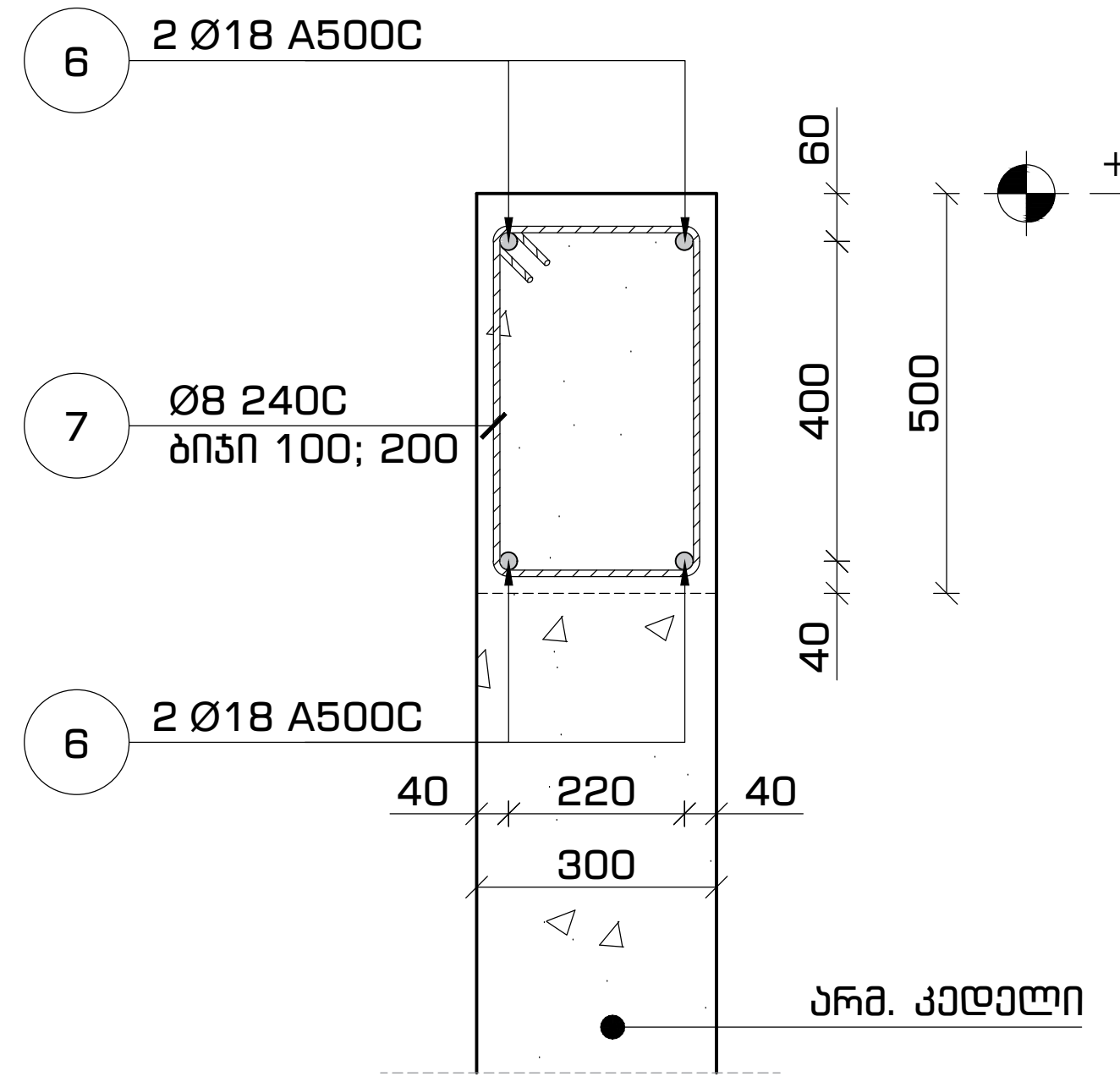

გადახურვის მოწყობა +9.10 ნიშნულებზე
კვეთი 3-3
მ. 1:16

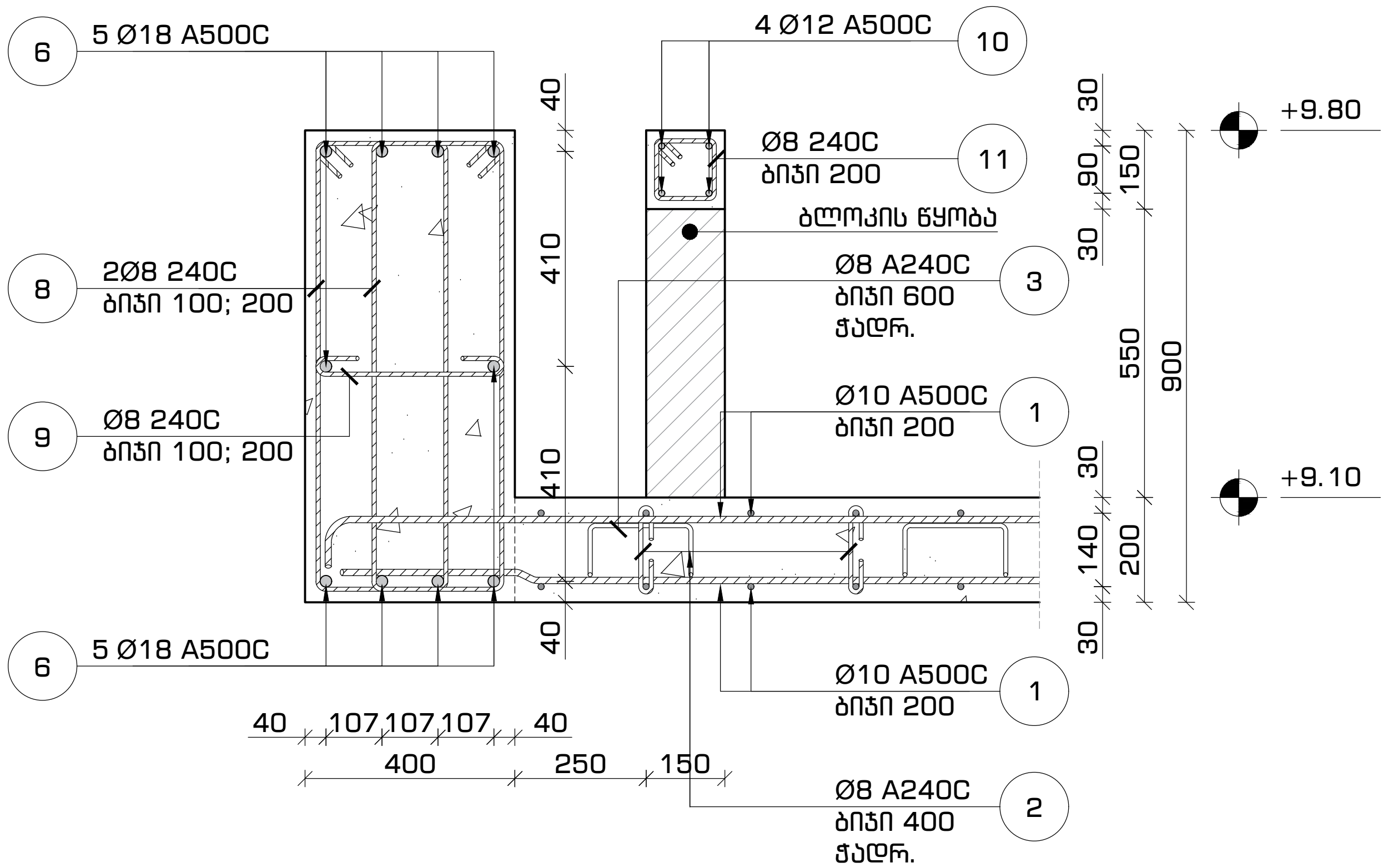

გადახურვის მოწყობა +9.10 ნიშნულებზე
კვეთი 4-4
მ. 1:16

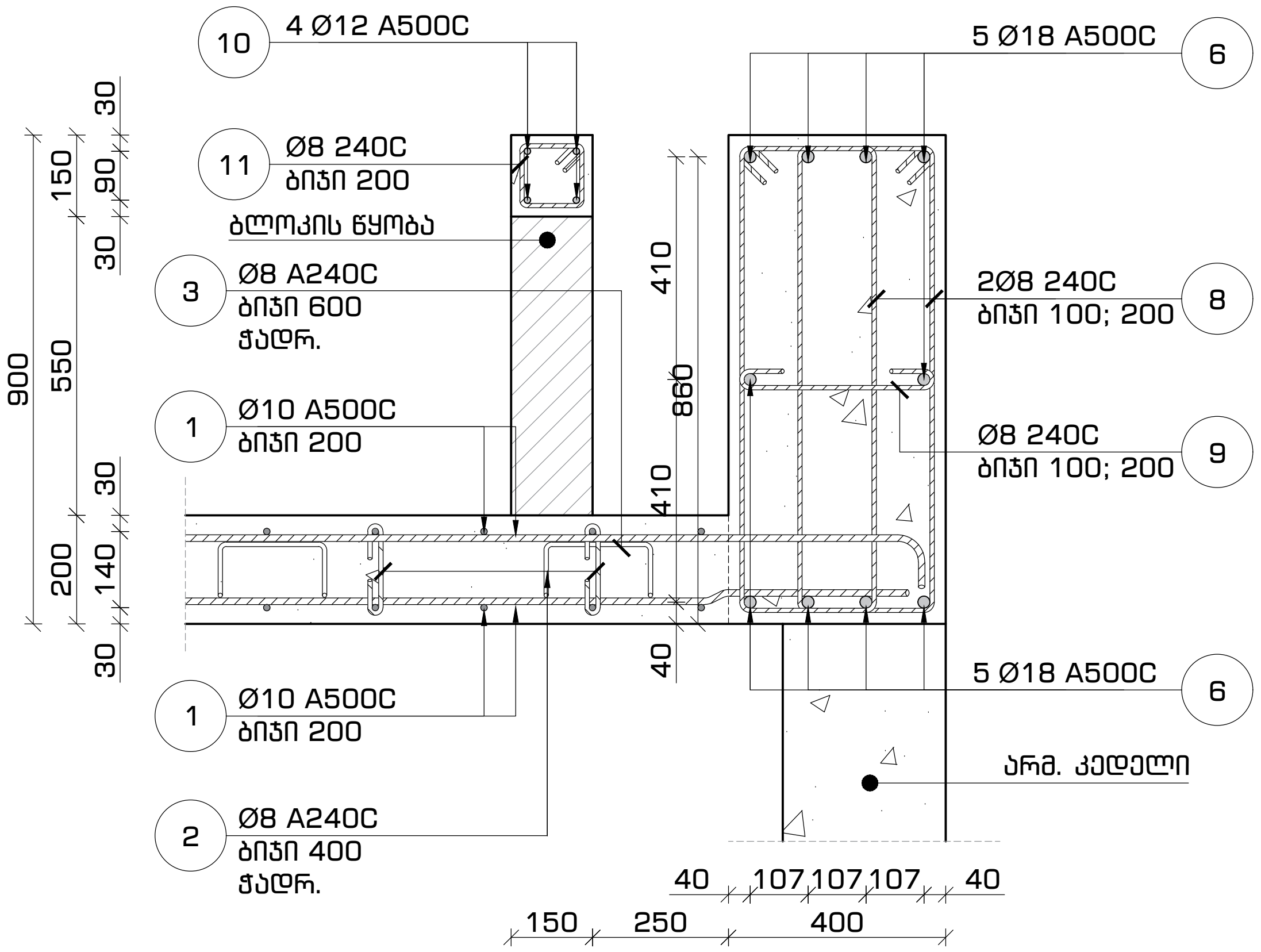

ფორმატი	თარიღი	დაკვეთა #
A3	2021 იანვ.	01 - 21

სახელოსნო N4

შენობის ბლოკები

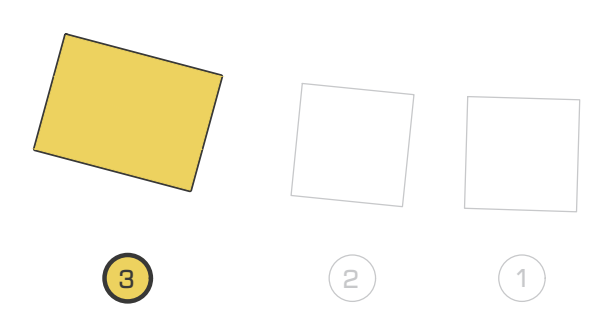

პირობითი აღნიშვნები

შენიშვნები

1. სტრუქტურული ელემენტების დაკვალვა მოხდეს არქიტექტურული და ტექნოლოგიური ნახაზების მიხედვით;
2. იატაკში, სახურავში და კედლებში დასატოვებელი ღიობების ზომები და ადგილმდებარეობა დაზუსტდეს ტექნოლოგიური ნახაზების მიხედვით;
3. კედლების და საძირკვლის ჰიდროიზოლაცია მოხდეს ტექნიკური მოთხოვნების და შესაბამისი პროექტის მიხედვით;
4. კონსტრუქციებში შეტანილი ყველა შესაძლო ცვლილება უნდა შეთანხმდეს პროექტის მთავარ სტრუქტურულ ინჟინერთან.

პროექტის დასახელება და მისამართი

ინდივიდუალური საცხოვრებელი სახლი
სექტორი 15, სახლი N1, 2, 3

ქ. თბილისი, წყნეთი, ბაგების სატყეო ტერიტორია, ნაკვეთი N81, ს.კ. 01.20.01.010.452

პროექტის დამკვეთი

KHMALADZE ARCHITECTS

საპროექტო ორგანიზაცია

შპს. "სახელოსნო N4"

ს/კ: 401988587

მის.: ქ. თბილისი, 0179, ზ. ფალიაშვილის 37

ტელ.: +995 555 577 499

ელ. ფოსტა: info@sn4.ge

საპროექტო ჯგუფი

დირექტორი	[signature]	ი. გოგოხია
ანალიტიკური მოდელირება	[signature]	გ. ცინცაბაძე
შეასრულა	[signature]	ნ. ოდიშელიძე
შეამოწმა	[signature]	ი. გოგოხია

ფურცლის სათაური

გადახურვის გეგმა +9.10 ნიშნულზე
კვეთები 1-1, 2-2, 3-3 და 4-4

სტადია	ფურცლები	გვერდი
DE	(H3)	SE -228

მასალათა სპეციფიკაცია

დასახელება	პოზ.	ნორმ.	Ø		L	n	n*L	Ø		n*L	q	კგ		ბეტონი (მ³)
			მმ		მმ	ცალი	მმ	მმ		მ	კგ	A240C	A500C	B-25 მ 300
გადახურვის ფილა და რიგელები +9.10 ნიშნულზე	1	ГОСТ 5781-82*	ø 10	A500C	---	---	2,684	ø 8	A240C	2,884	0.39	1,137	---	39
	2		ø 8	A240C	350	765	268	ø 10	A500C	2,684	0.62	---	1,654	
	3		ø 8	A240C	800	521	416	ø 12	A500C	185	0.89	---	164	
	4		ø 25	A500C	---	---	273	ø 18	A500C	519	2.00	---	1,037	
	5		ø 8	A240C	1,090	413	451	ø 25	A500C	273	3.85	---	1,051	
	6		ø 18	A500C	---	---	519							
	7		ø 8	A240C	1,550	20	31							
	8		ø 8	A240C	2,400	615	1,477							
	9		ø 8	A240C	520	307	159							
	10		ø 12	A500C	---	---	185							
	11		ø 8	A240C	390	210	82				ჯამი	1,137	3,905	

ფორმატი	თარიღი	დაკვეთა #
A3	2021 იან3.	01 - 21

სახელოსნო N4

შენობის ბლოკები

3 2 1

პირობითი აღნიშვნები

შენიშვნები

1. სტრუქტურული ელემენტების დაკვალვა მოხდეს არქიტექტურული და ტექნოლოგიური ნახაზების მიხედვით;
2. იატაკში, სახურავში და კედლებში დასატოვებელი ღიობების ზომები და ადგილმდებარეობა დაზუსტდეს ტექნოლოგიური ნახაზების მიხედვით;
3. კედლების და საძირკვლის ჰიდროიზოლაცია მოხდეს ტექნიკური მოთხოვნების და მესაბამისი პროექტის მიხედვით;
4. კონსტრუქციებში შეტანილი ყველა შესაძლო ცვლილება უნდა შეთანხმდეს პროექტის მთავარ სტრუქტურულ ინჟინერთან.

პროექტის დასახელება და მისამართი

ინდივიდუალური საცხოვრებელი სახლი
სექტორი 15, სახლი N1, 2, 3

ქ. თბილისი, ნწყნეთი, ბაგების სატყეო ტერიტორია, ნაკვეთი N81, ს.კ. 01.20.01.010.452

პროექტის დამკვეთი

KHMALADZE ARCHITECTS

საპროექტო ორგანიზაცია

შპს. "სახელოსნო N4"

ს/კ: 401988587

მის.: ქ. თბილისი, 0179, ზ. ფალიაშვილის 37

ტელ.: +995 555 577 499

ელ. ფოსტა: info@sn4.ge

საპროექტო ჯგუფი

დირექტორი		ი. გოგოხია
ანალიტიკური მოდელირება		გ. ცინცაბაძე
შეასრულა		ნ. ოდიმელიძე
შეამოწმა		ი. გოგოხია

ფურცლის სათაური

გადახურვის გეგმა +9.10 ნიშნულზე
სპეციფიკაცია

სტადია	ფურცლები	გვერდი
DE	(H3)	SE -229

გადახურვის გეგმა +9.10 ნიშნულზე
ქვედა და ზედა შრეების არმირება ძირითადი ბადეებით
მ. 1:100

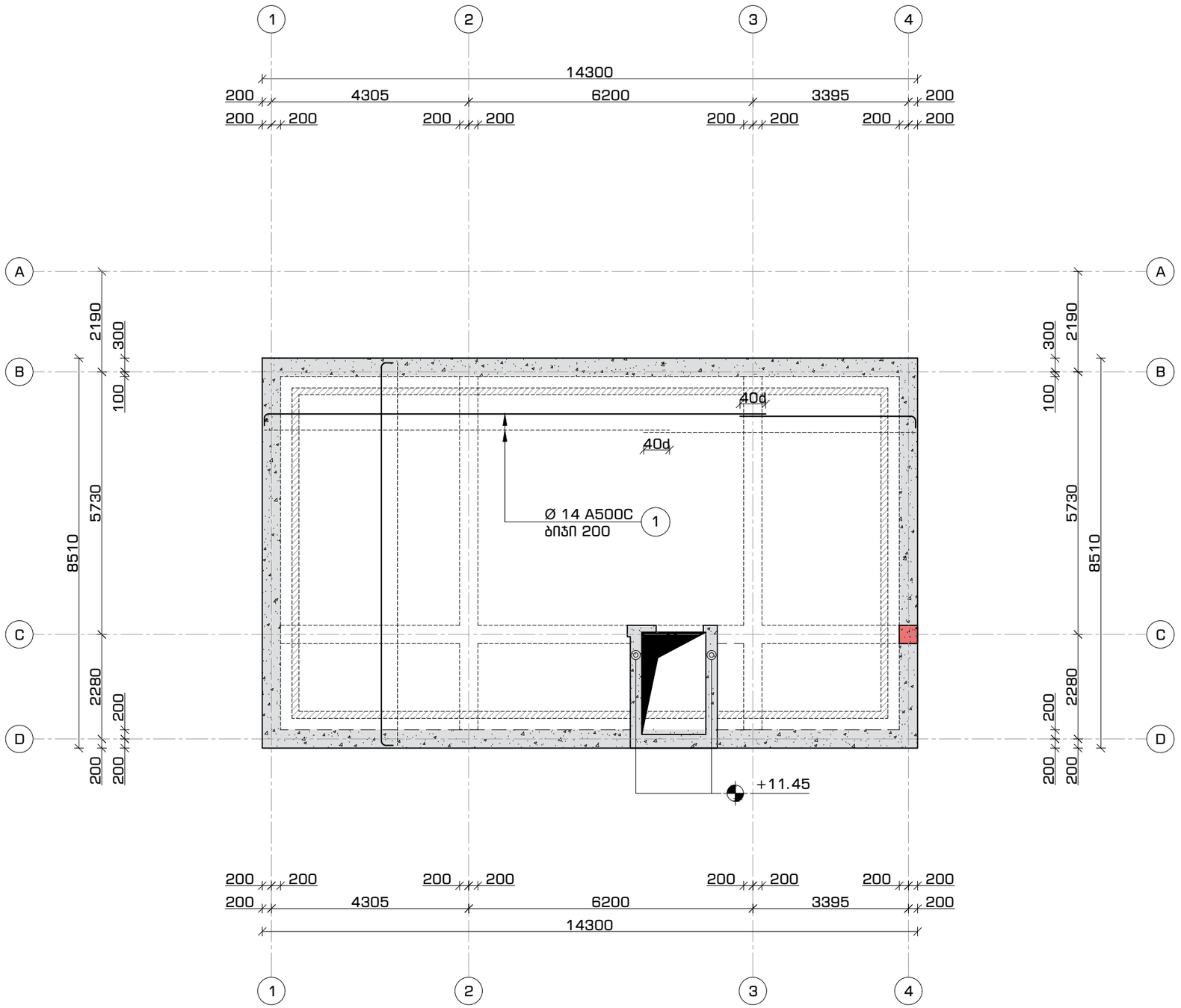

ფორმატი	თარიღი	დაკვეთა #
A3	2021 იან3.	01 - 21

სახელოსნო N4

შენობის ბლოკები

3 2 1

პირობითი აღნიშვნები

შენიშვნები

1. სტრუქტურული ელემენტების დაკვალვა მოხდეს არქიტექტურული და ტექნოლოგიური ნახაზების მიხედვით;
2. იატაკში, სახურავში და კედლებში დასატოვებელი ღიობების ზომები და ადგილმდებარეობა დაზუსტდეს ტექნოლოგიური ნახაზების მიხედვით;
3. კედლების და საძირკვლის ჰიდროიზოლაცია მოხდეს ტექნიკური მოთხოვნების და შესაბამისი პროექტის მიხედვით;
4. კონსტრუქციებში შეტანილი ყველა შესაძლო ცვლილება უნდა შეთანხმდეს პროექტის მთავარ სტრუქტურულ ინჟინერთან.

პროექტის დასახელება და მისამართი

ინდივიდუალური საცხოვრებელი სახლი
სექტორი 15, სახლი N1, 2, 3

ქ. თბილისი, ნწყნეთი, ბაგების სატყეო ტერიტორია, ნაკვეთი N81, ს.კ. 01.20.01.010.452

პროექტის დამკვეთი

KHMALADZE ARCHITECTS

საპროექტო ორგანიზაცია

შპს. "სახელოსნო N4"

ს/კ: 401988587

მის.: ქ. თბილისი, 0179, ზ. ფალიაშვილის 37

ტელ.: +995 555 577 499

ელ. ფოსტა: info@sn4.ge

საპროექტო ჯგუფი

დირექტორი		ი. გოგოხია
ანალიტიკური მოდელირება		გ. ცინცაბაძე
შეასრულა		ნ. ოდიმელიძე
შეამოწმა		ი. გოგოხია

ფურცლის სათაური

გადახურვის გეგმა +9.10 ნიშნულზე
ქვედა და ზედა შრის არმირება ძირითადი ბადეებით

სტადია	ფურცლები	გვერდი
DE	(H3)	SE -230

монолитной плиты
монолитной плиты
монолитной плиты

გადახურვის გეგმა +9.10 ნიშნულზე
არმირებული კედლების მარკირების გეგმა
მ. 1:100

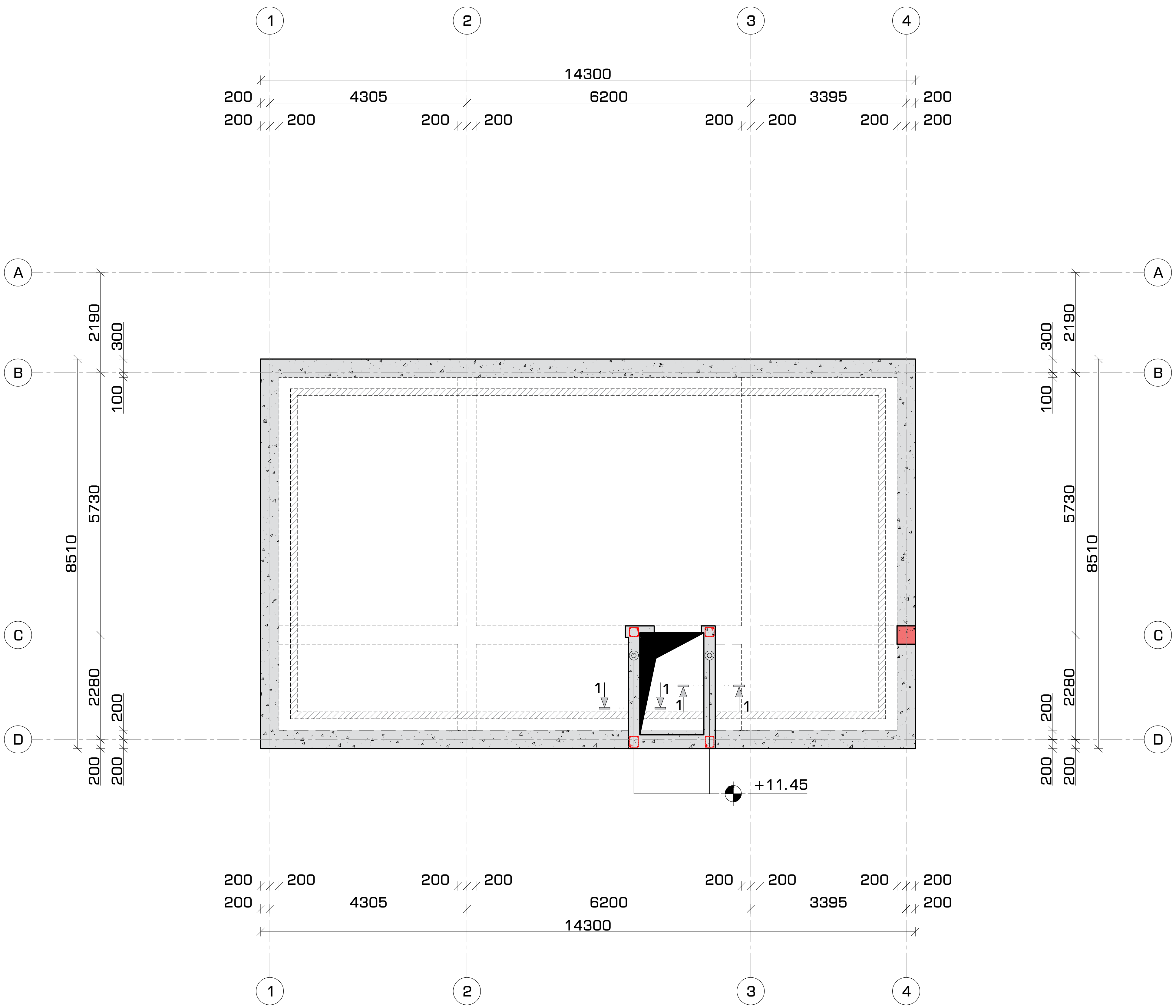

ფორმატი	თარიღი	დაკვეთა #
A3	2021 იან.	01 - 21

სახელოსნო №4

შენობის ბლოკები

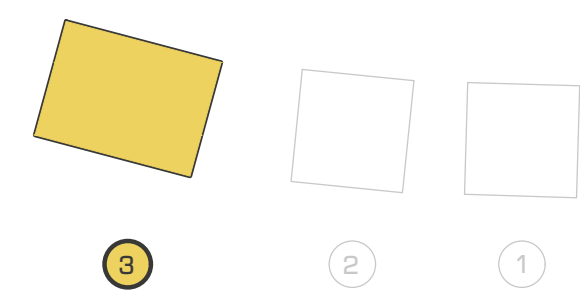

პირობითი აღნიშვნები

შენიშვნები

1. სტრუქტურული ელემენტების დაკვალვა მოხდეს არქიტექტურული და ტექნოლოგიური ნახაზების მიხედვით;
2. იატაკში, სახურავში და კედლებში დასატოვებელი ღიობების ზომები და ადგილმდებარეობა დაზუსტდეს ტექნოლოგიური ნახაზების მიხედვით;
3. კედლების და საძირკვლის ჰიდროიზოლაცია მოხდეს ტექნიკური მოთხოვნების და შესაბამისი პროექტის მიხედვით;
4. კონსტრუქციებში შეტანილი ყველა შესაძლო ცვლილება უნდა შეთანხმდეს პროექტის მთავარ სტრუქტურულ ინჟინერთან.

პროექტის დასახელება და მისამართი

ინდივიდუალური საცხოვრებელი სახლი
სექტორი 15, სახლი N1, 2, 3

ქ. თბილისი, წყნეთი, ბაგების სატყეო ტერიტორია,
ნაკვეთი N81, ს.კ. 01.20.01.010.452

პროექტის დამკვეთი

KHMALADZE ARCHITECTS

საპროექტო ორგანიზაცია

შპს. "სახელოსნო N4"

ს/კ: 401988587

მის.: ქ. თბილისი, 0179, ზ. ფალიაშვილის 37

ტელ.: +995 555 577 499

ელ. ფოსტა: info@sn4.ge

საპროექტო ჯგუფი

დირექტორი	[signature]	ი. გოგოხია
ანალიტიკური მოდელირება	[signature]	გ. ცინცაბაძე
შეასრულა	[signature]	ნ. ოდიშელიძე
შეამოწმა	[signature]	ი. გოგოხია

ფურცლის სათაური

გადახურვის გეგმა +9.10 ნიშნულზე
არმირებული კედლების მარკირების გეგმა

სტადია	ფურცლები	გვერდი
DE	(H3)	SE -232

არმირებული კედლის მოწყობა
250 მმ. სისქის კედლის პრინციპული კვეთი #1
მ. 1:25

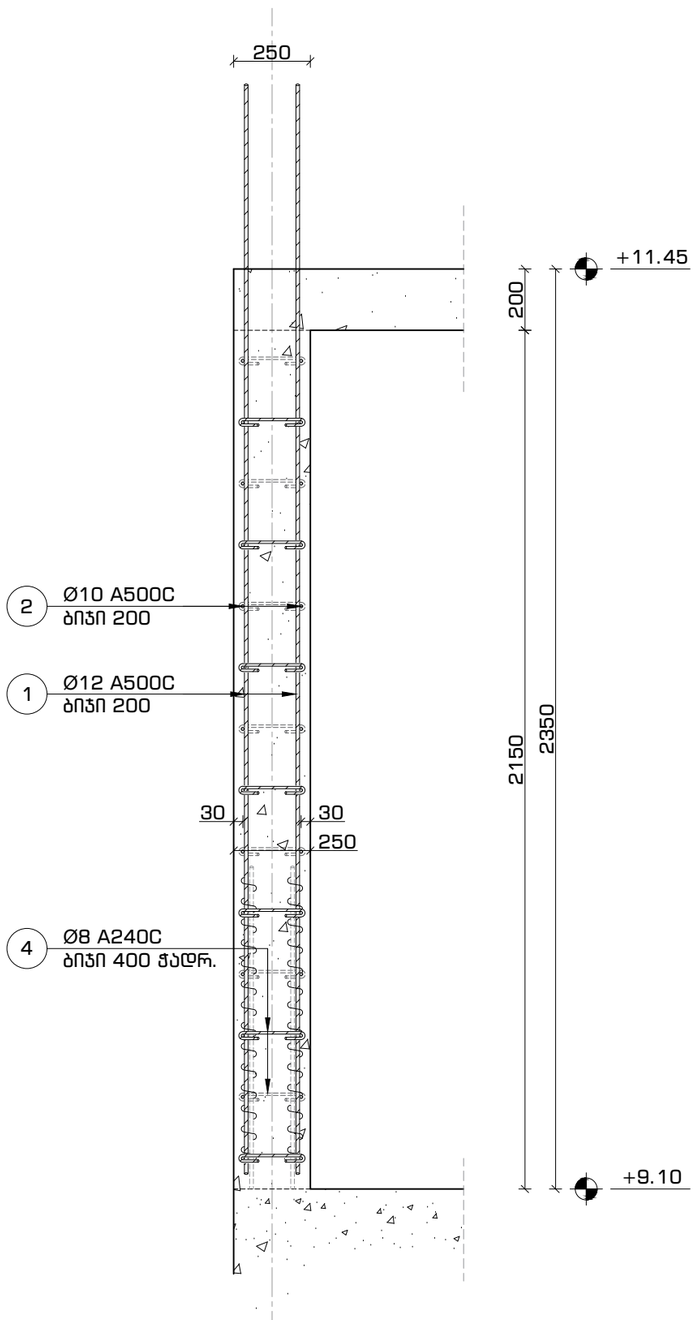

ვერტიკალური კვეთი
+9.10 ნიშნულიდან +11.45 ნიშნულამდე
მ. 1:20

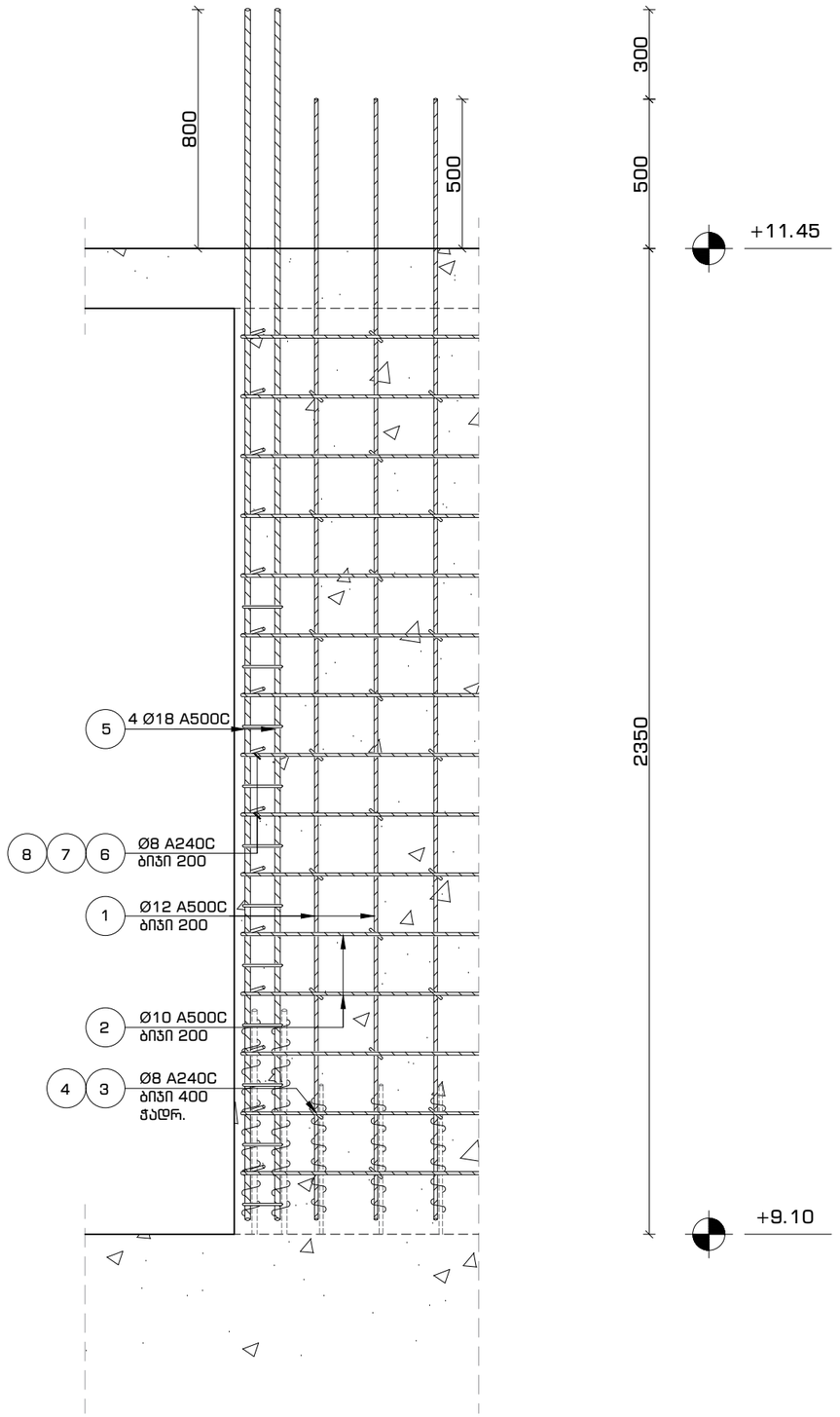

ფორმატი	თარიღი	დაკვეთა #
A3	2021 იანვ.	01 - 21

სახელოსნო N4

შენობის ბლოკები

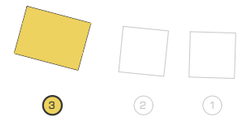

პირობითი აღნიშვნები

შენიშვნები

1. სტრუქტურული ელემენტების დაკვალვა მოხდეს არქიტექტურული და ტექნოლოგიური ნახაზების მიხედვით;
2. იატაკში, სახურავში და კედლებში დასატოვებელი ღიობების ზომები და ადგილმდებარეობა დაზუსტდეს ტექნოლოგიური ნახაზების მიხედვით;
3. კედლების და საძირკვლის ჰიდროიზოლაცია მოხდეს ტექნიკური მოთხოვნების და შესაბამისი პროექტის მიხედვით;
4. კონსტრუქციებში შეტანილი ყველა შესაძლო ცვლილება უნდა შეთანხმდეს პროექტის მთავარ სტრუქტურულ ინჟინერთან.

პროექტის დასახელება და მისამართი

ინდივიდუალური საცხოვრებელი სახლი
სექტორი 15, სახლი N1, 2, 3

ქ. თბილისი, ნაწილი, ბაგების სატყეო ტერიტორია, ნაკვეთი N81, ს.კ. 01.20.01.010.452

პროექტის დამკვეთი

KHMALADZE ARCHITECTS

საპროექტო ორგანიზაცია

შპს. "სახელოსნო N4"

ს/კ: 401988587

მის.: ქ. თბილისი, 0179, ზ. ფალიაშვილის 37

ტელ.: +995 555 577 499

ელ. ფოსტა: info@sn4.ge

საპროექტო ჯგუფი

დირექტორი		ი. გოგოხია
ანალიტიკური მოდელირება		გ. ცინცაბაძე
შემსრულა		ნ. ოტიგელიძე
შემამოწმა		ი. გოგოხია

ფურცლის სათაური

არმირებული კედლის მოწყობა
კვეთი 1-1 და ვერტიკალური კვეთი

სტადია	ფურცლები	გვერდი
DE	(H3)	SE -233

კედლის არმირების პრინციპული კვანძი #1
ჰორიზონტალური კვეთი +9.10 ნიშნულიდან +11.45 ნიშნულამდე
მ. 1:16

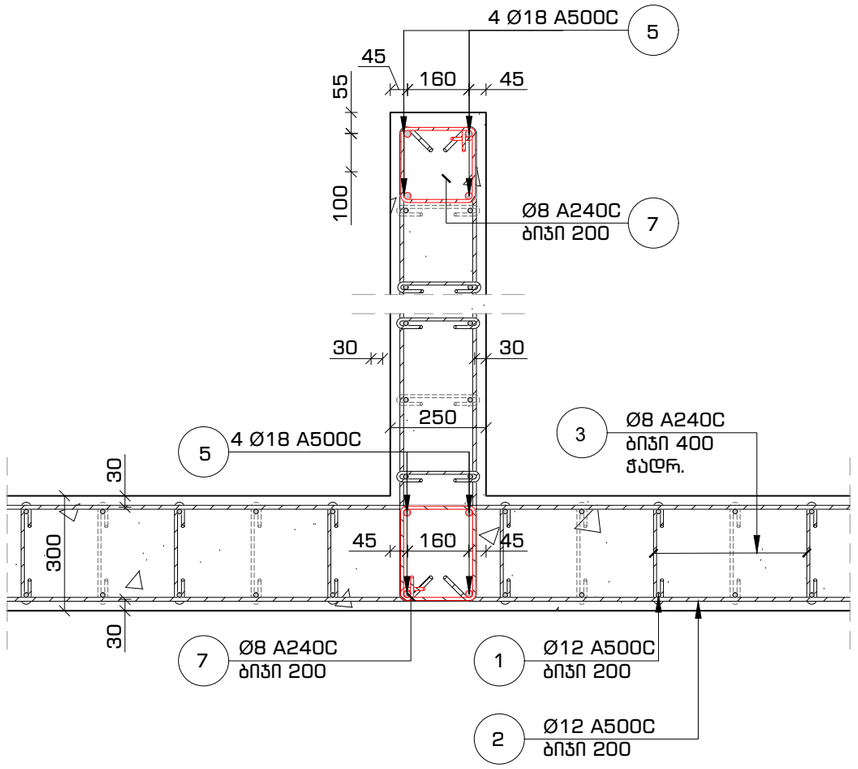

კედლის არმირების პრინციპული კვანძი #2
ჰორიზონტალური კვეთი +9.10 ნიშნულიდან +11.45 ნიშნულამდე
მ. 1:16

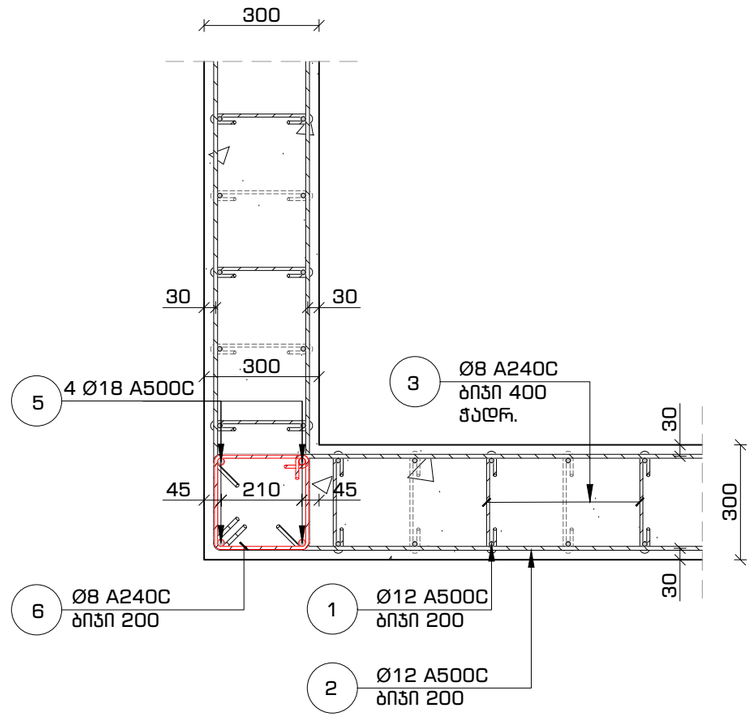

კედლის არმირების პრინციპული კვანძი #3
ჰორიზონტალური კვეთი +9.10 ნიშნულიდან +11.45 ნიშნულამდე
მ. 1:16

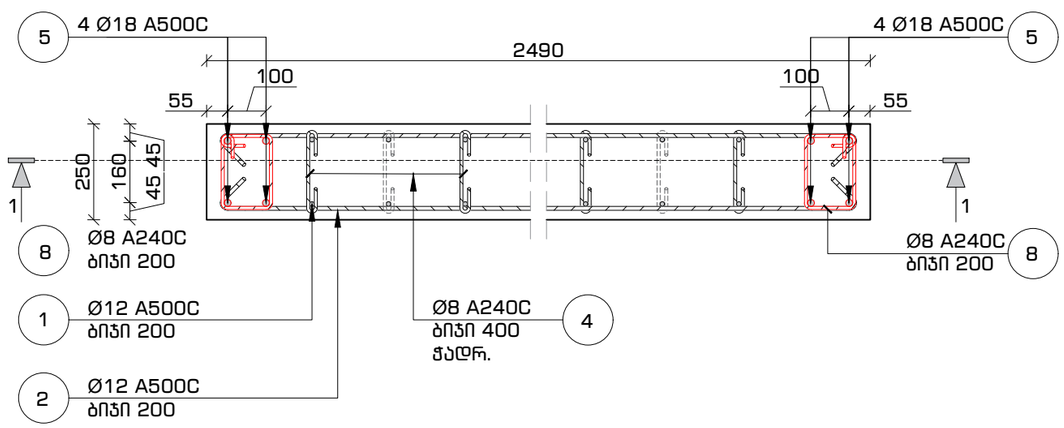

ფორმატი	თარიღი	დაკვეთა #
A3	2021 იან3.	01 - 21

სახელოსნო N4

შენობის ბლოკები

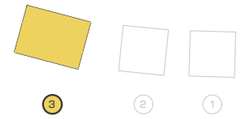

პირობითი აღნიშვნები

შენიშვნები

1. სტრუქტურული ელემენტების დაკვალვა მოხდეს არქიტექტურული და ტექნოლოგიური ნახაზების მიხედვით;
2. იატაკში, სახურავში და კედლებში დასატოვებელი ღიობების ზომები და ადგილმდებარეობა დაზუსტდეს ტექნოლოგიური ნახაზების მიხედვით;
3. კედლების და სახურავის ჰიდროიზოლაცია მოხდეს ტექნიკური მოთხოვნების და შესაბამისი პროექტის მიხედვით;
4. კონსტრუქციებში შეტანილი ყველა შესაძლო ცვლილება უნდა შეთანხმდეს პროექტის მთავარ სტრუქტურულ ინჟინერთან.

პროექტის დასახელება და მისამართი

ინდივიდუალური საცხოვრებელი სახლი
სექტორი 15, სახლი N1, 2, 3

ქ. თბილისი, ნაძალადევის რაიონი, ბაგების სატყეო ტერიტორია, ნაკვეთი N81, ს.კ. 01.20.01.010.452

პროექტის დამკვეთი

KHMALADZE ARCHITECTS

საპროექტო ორგანიზაცია

შპს. "სახელოსნო N4"

ს/კ: 401988587

მის.: ქ. თბილისი, 0179, ზ. ფალიაშვილის 37

ტელ.: +995 555 577 499

ელ. ფოსტა: info@sn4.ge

საპროექტო ჯგუფი

დირექტორი		ი. გოგოხია
ანალიტიკური მოდელირება		გ. ცინცაბაძე
შეასრულა		ნ. ოდიშელიძე
შეამოწმა		ი. გოგოხია

ფურცლის სათაური

არმირებული კედლის მოწყობა
პრინციპული კვანძები #1, #2 და #3

სტადია	ფურცლები	გვერდი
DE	(H3)	SE -234

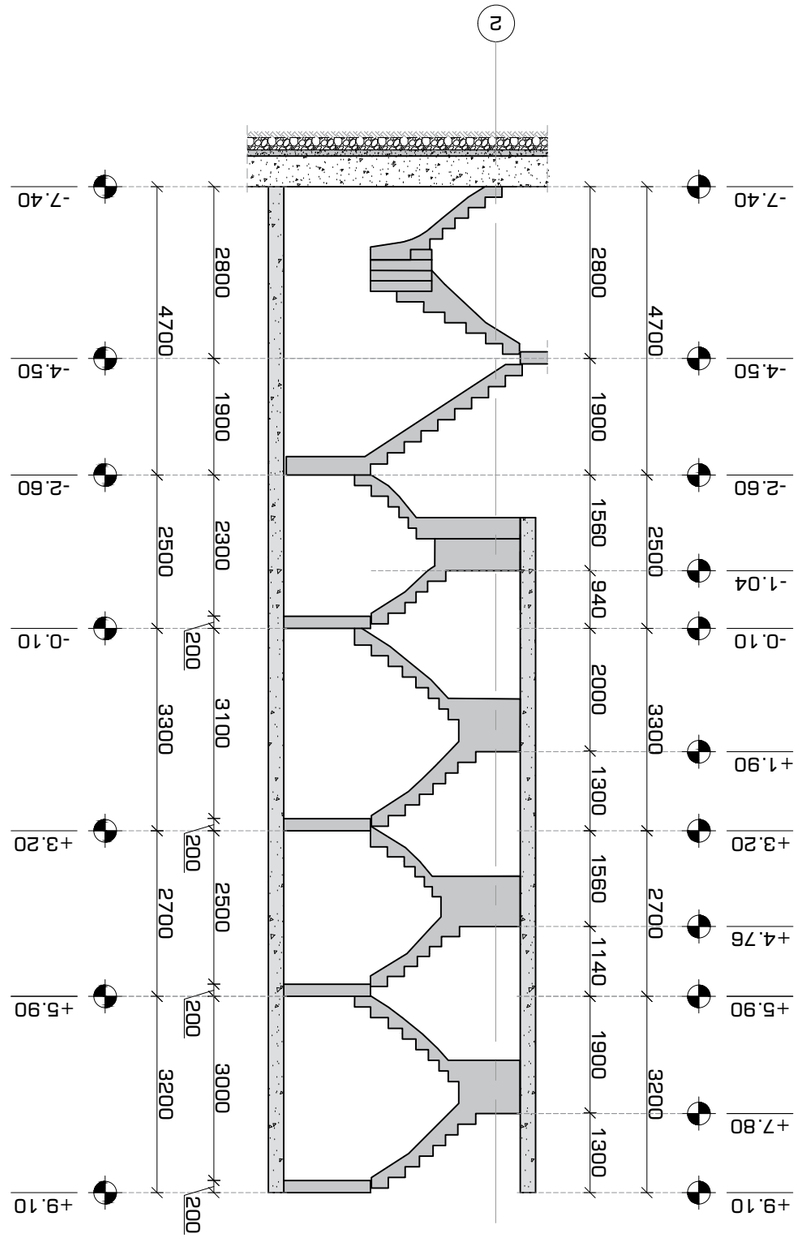

замеряемый план 1-го эт. #1-го этажа
Схема 1-1
м. 1:100

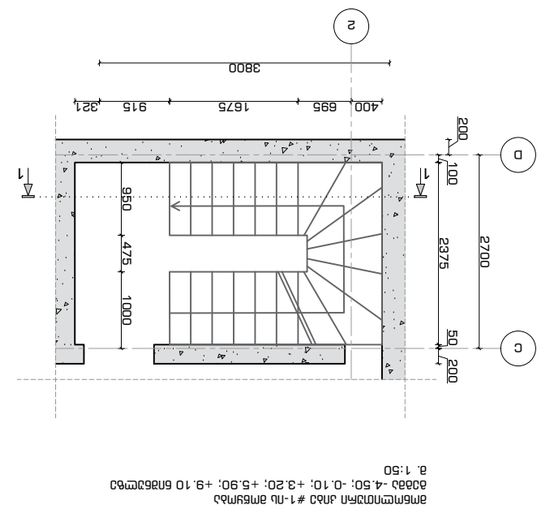

замеряемый план 1-го этажа #1-го этажа
Схема -4.50; -0.10; +3.20; +5.90; +9.10 блок-схема
м. 1:50

чертеж	Планы	Схема #
Архитектурные решения	2021 год.	01 - 21

Школа №4

Здание школы

Архитектурные решения

Здание школы "Школа №4"

Школа

Школа

Школа

კიბის მოწყობის სქემატური არმირების ფრაგმენტი 1
მ. 1:16

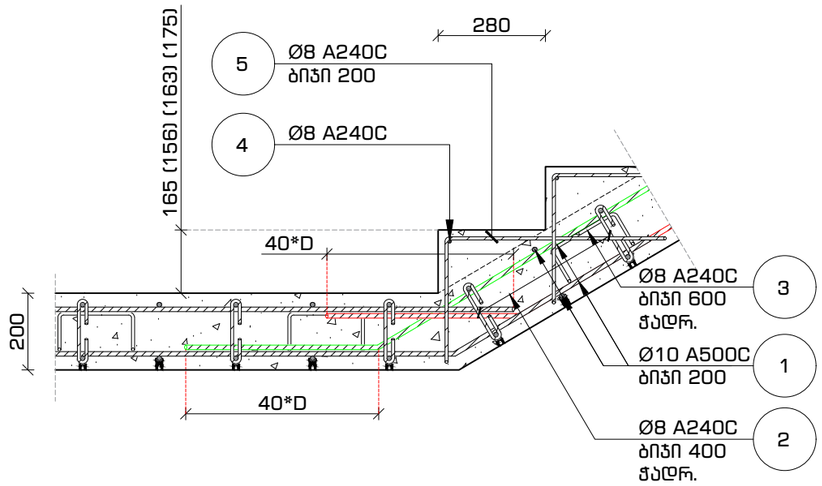

კიბის მოწყობის სქემატური არმირების ფრაგმენტი 2
მ. 1:16

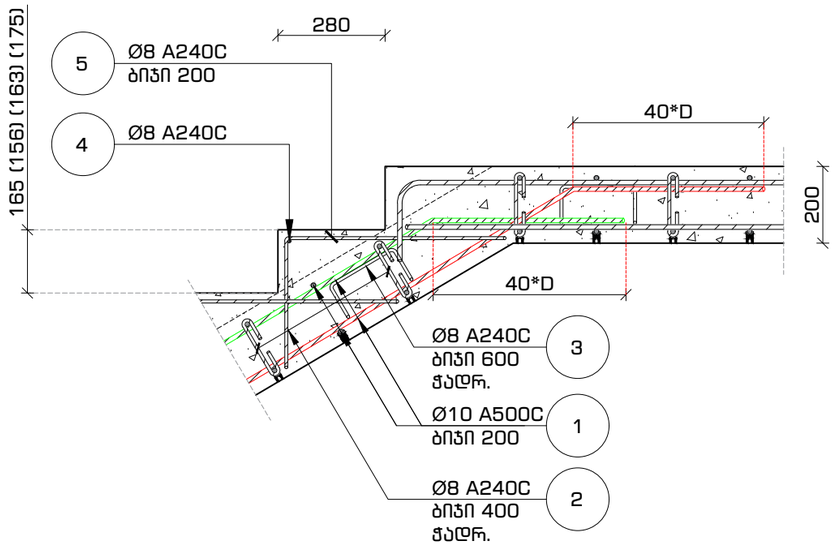

კიბის მოწყობის სქემატური არმირების ფრაგმენტი 3
მ. 1:16

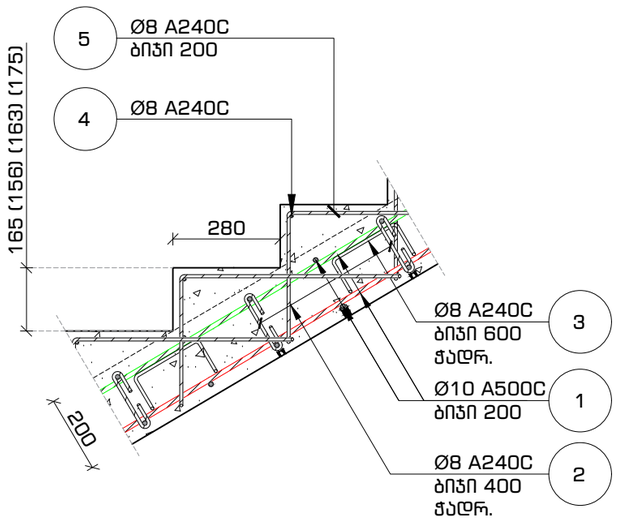

pozicia #2
მ. 1:10

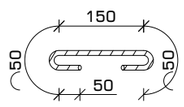

pozicia #3
მ. 1:10

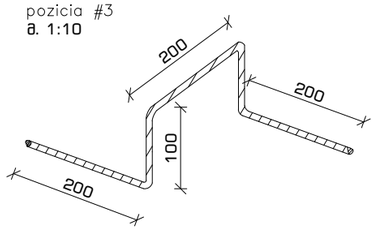

pozicia #5
მ. 1:10

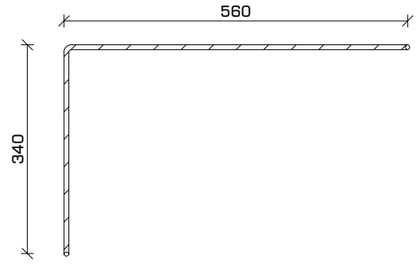

მასალათა სპეციფიკაცია

დასახელება	პოზ.	ნორმ.	Ø მმ	L მმ	n ცალი	n*L მმ	Ø მმ	n*L მ	q კგ	კგ A240C	კგ A500C	ბეტონი (მ³) B-25 მ 300
მონოლითური კიბე	1	ГОСТ 5781-82*	ø 10 A500C	---	---	1,771	ø 8 A240C	1,223	0.39	482	---	16
	2		ø 8 A240C	350	440	154	ø 10 A500C	1,771	0.62	---	1,091	
	3		ø 8 A240C	800	300	240						
	4		ø 8 A240C	1,000	155	155						
	5		ø 8 A240C	900	750	675						
									ჯამი	482	1,091	

ფორმატი	თარიღი	დაკვეთა #
A3	2021 იან3.	01 - 21

სახლი N4

შენობის ბლოკები

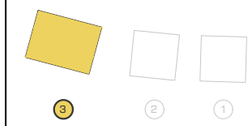

პირობითი აღნიშვნები

შენიშვნები

1. სტრუქტურული ელემენტების დაკვალვა მოხდეს არქიტექტურული და ტექნოლოგიური ნახაზების მიხედვით;
2. იატაკში, სახურავში და კედლებში დასატოვებელი ღიობების ზომები და ადგილმდებარეობა დაზუსტდეს ტექნოლოგიური ნახაზების მიხედვით;
3. კედლების და საძირკვლის ჰიდროიზოლაცია მოხდეს ტექნიკური პროექტების და შესაბამისი პროექტის მიხედვით;
4. ცოცხლი დატვირთვა ჯვეტილ შესაძლო ცვლილება უნდა შეთანხმდეს პროექტის მთავარ სტრუქტურულ ინჟინერთან.

პროექტის დასახელება და მისამართი

ინდივიდუალური საცხოვრებელი სახლი
სექტორი 15, სახლი N1, 2, 3

ქ. თბილისი, წყნეთი, ბაბების სატყეო ტერიტორია, ნაკვეთი N81, ს.კ. 01.20.01.010.452

პროექტის დამკვეთი

KHMALADZE ARCHITECTS

საპროექტო ორგანიზაცია

შპს. "სახლოსნო N4"

ს/კ: 401988587

მის.: ქ. თბილისი, 0179, ზ. ფალიაშვილის 37

ტელ.: +995 555 577 499

ელ. ფოსტა: info@sn4.ge

საპროექტო ჯგუფი

დირექტორი		ი. გოგოხია
ანალიტიკური მოდელირება		გ. ცინცაბაძე
შეასრულა		ნ. ოდიშელიძე
შეამოწმა		ი. გოგოხია

ფურცლის სათაური

კიბის მოწყობის სქემატური ფრაგმენტები 1, 2, 3 და სპეციფიკაცია

სტადია	ფურცლები	გვერდი
DE	(H3)	SE -236

სვეტების მარკირების გეგმა -7.40 ნიშნულიდან -4.50 ნიშნულამდე
სამგანზომილებიანი ხედი

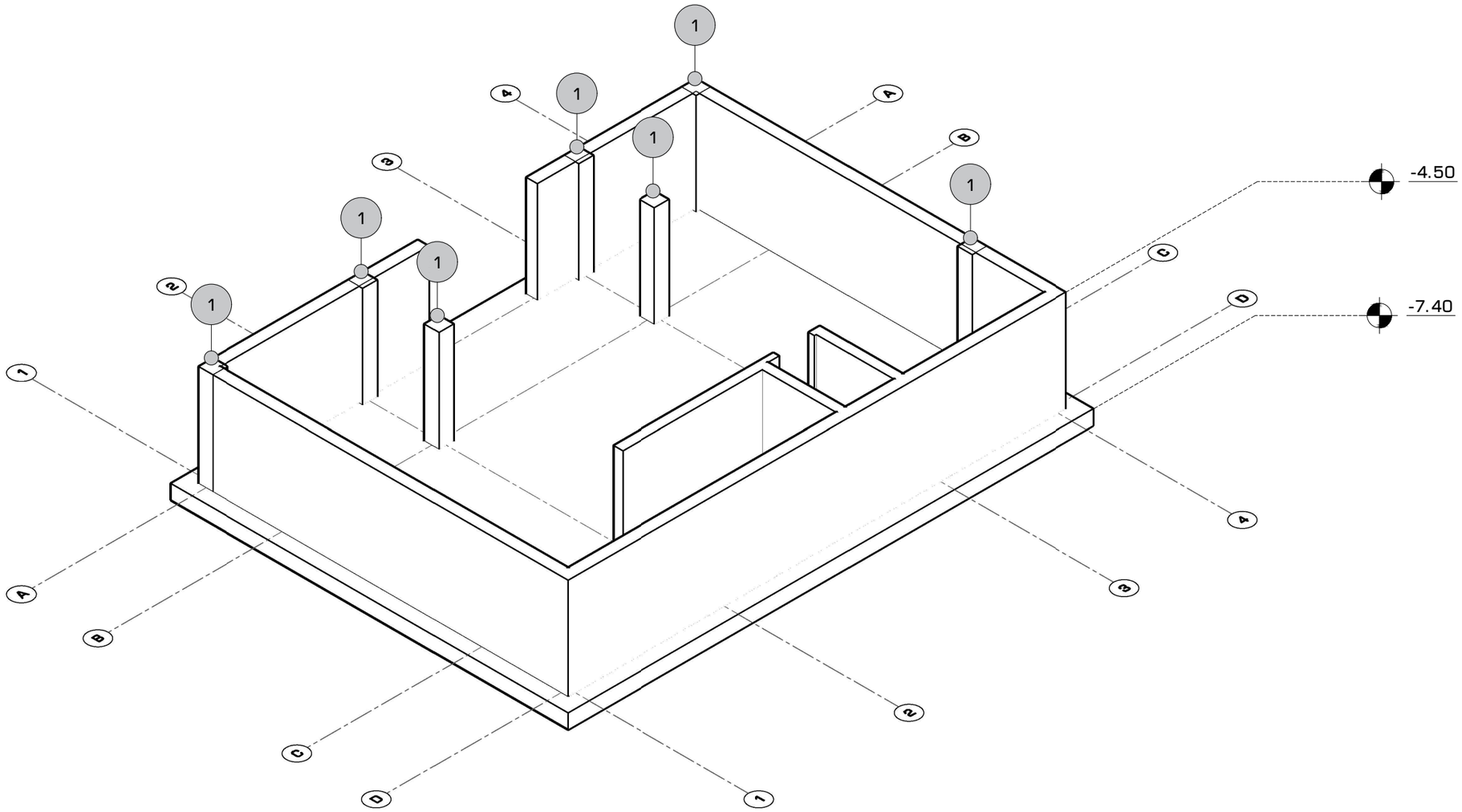

ფორმატი	თარიღი	დაკვეთა #
A3	2021 იან3.	01 - 21

სახელოსნო N4

შენობის ბლოკები

3 2 1

პირობითი აღნიშვნები

შენიშვნები

1. სტრუქტურული ელემენტების დაკვალვა მოხდეს არქიტექტურული და ტექნოლოგიური ნახაზების მიხედვით;
2. იატაკში, სახურავში და კედლებში დასატოვებელი ღიობების ზომები და ადგილმდებარეობა დაზუსტდეს ტექნოლოგიური ნახაზების მიხედვით;
3. კედლების და საძირკვლის ჰიდროიზოლაცია მოხდეს ტექნიკური მოთხოვნების და შესაბამისი პროექტის მიხედვით;
4. კონსტრუქციებში შეტანილი ყველა შესაძლო ცვლილება უნდა შეთანხმდეს პროექტის მთავარ სტრუქტურულ ინჟინერთან.

პროექტის დასახელება და მისამართი

ინდივიდუალური საცხოვრებელი სახლი
სექტორი 15, სახლი N1, 2, 3

ქ. თბილისი, წყნეთი, ბაგების სატყეო ტერიტორია, ნაკვეთი N81, ს.კ. 01.20.01.010.452

პროექტის დამკვეთი

KHMALADZE ARCHITECTS

საპროექტო ორგანიზაცია

შპს. "სახელოსნო N4"

ს/კ: 401988587

მის.: ქ. თბილისი, 0179, ზ. ფალიაშვილის 37

ტელ.: +995 555 577 499

ელ. ფოსტა: info@sn4.ge

საპროექტო ჯგუფი

დირექტორი		ი. გოგოხია
ანალიტიკური მოდელირება		გ. ცინცაბაძე
შესრულა		ნ. ოდიშელიძე
შეამოწმა		ი. გოგოხია

ფურცლის სათაური

სვეტების მარკირების გეგმა -7.40 ნიშნულიდან -4.50 ნიშნულამდე სამგანზომილებიანი ხედი

სტადია	ფურცლები	გვერდი
DE	(43)	SE -301

მონოლითური სვეტი #1
რაოდენობა: 7 ც.
მ. 1:25

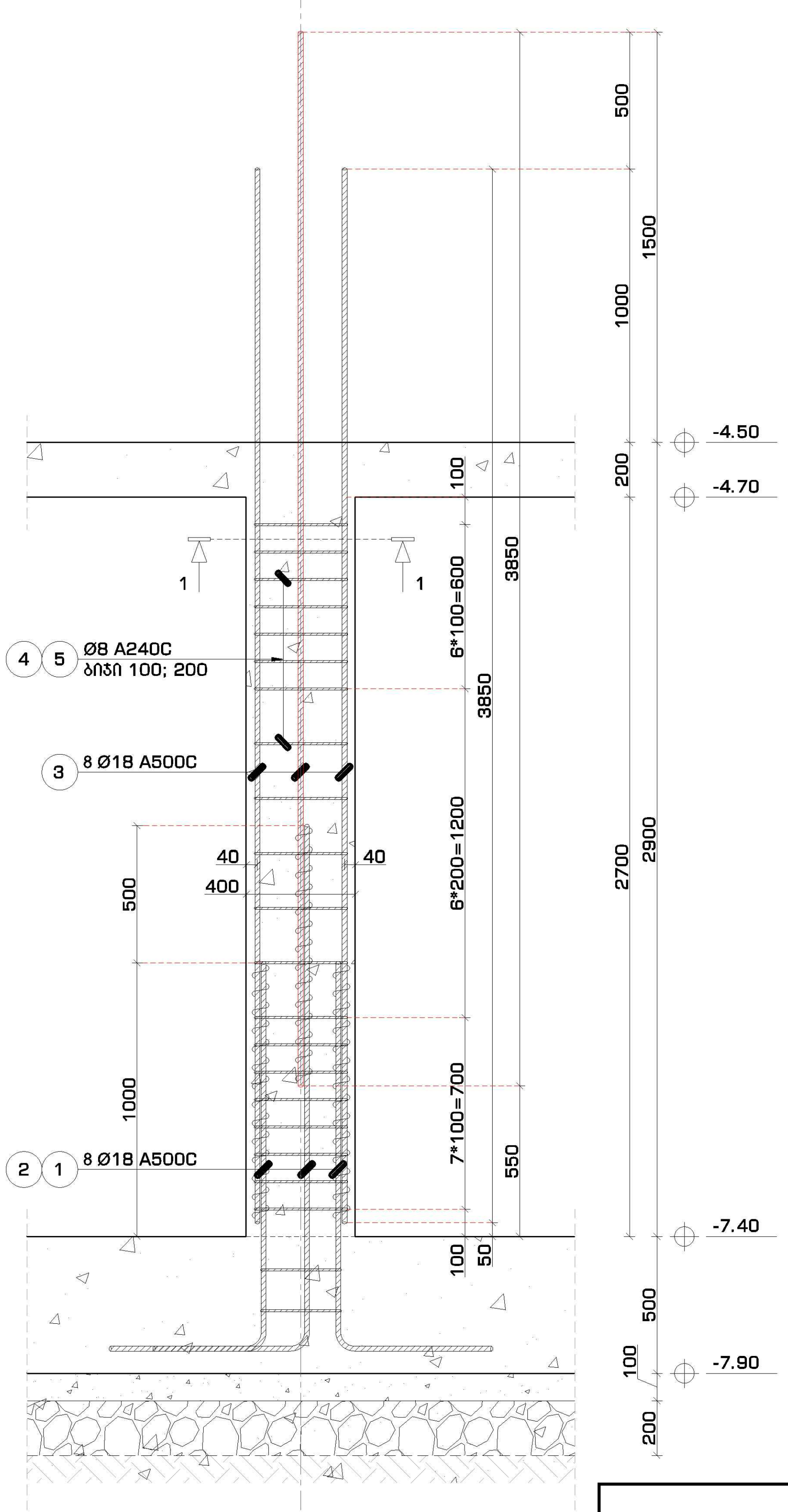

მონოლითური სვეტი #1
კვეთი 1-1
მ. 1:16

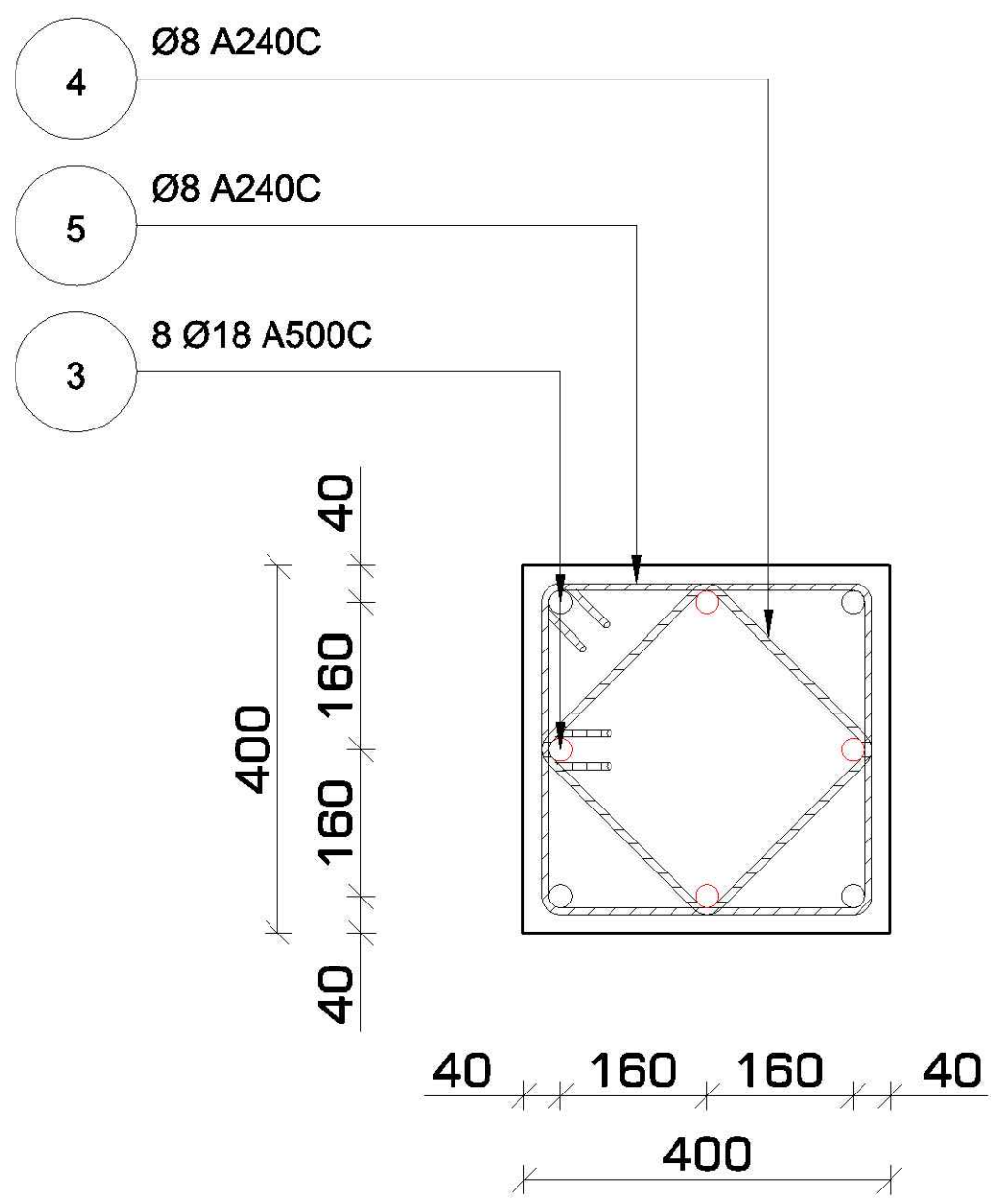

არმატურის გადაბმა
სქემატური კვანძი
მ. 1:16

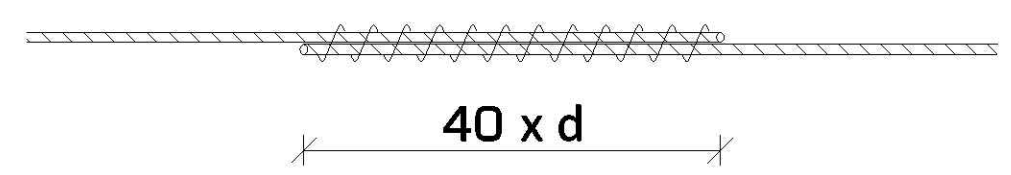

პოზიცია #5
მ. 1:16

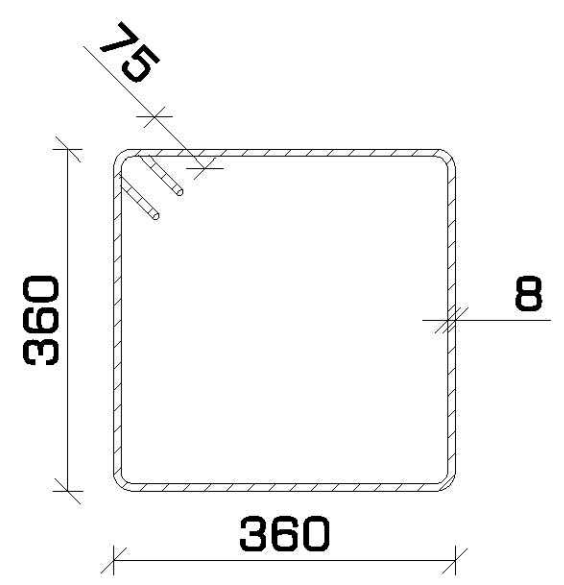

პოზიცია #4
მ. 1:16

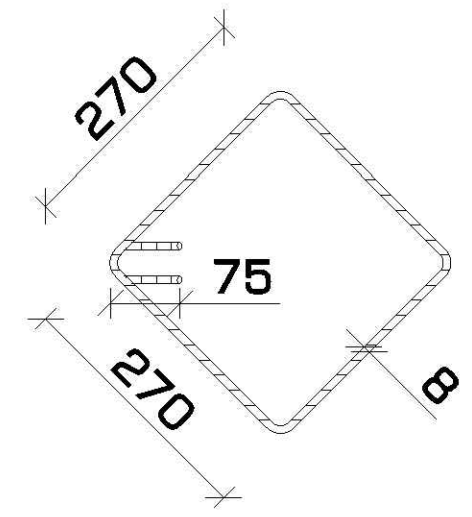

შენიშვნა:

- არმატურების გადაბმა მოხდეს პირგადადებით (შედუღების გარეშე).
- გადასაბმელი სიგრძე 40 x d (d - არმატურის დიამეტრი).

მასალათა სპეციფიკაცია

დასახელება	პოზ.	ნორმ.	Ø	L	n	n*L	Ø	n*L	q	კგ		ბეტონი (მ³)
			მმ	მმ	ცალი	მ	მმ	მ	კგ	A240C	A500C	B-25 m. 300
მონოლითური სვეტი #1 რაოდენობა: 7 ც.	1	ГОСТ 5781-82*	ø 18 A500C	1900	4	8	ø 8 A240C	59	0.39	23.36	---	0.43
	2		ø 18 A500C	2400	4	10	ø 18 A500C	48	2.00	---	97	
	3		ø 18 A500C	3900	8	31						
	4		ø 8 A240C	1230	21	26						
	5		ø 8 A240C	1590	21	33						
									ჯამი	23	97	
							რაოდენობა	7	სულ	163	676	3.02

ფორმატი	თარიღი	დაკვეთა #
A3	2021 იანვ.	01 - 21

სახელოსნო N4

შენობის ბლოკები

3 2 1

პირობითი აღნიშვნები

შენიშვნები

1. სტრუქტურული ელემენტების დაკვალვა მოხდეს არქიტექტურული და ტექნოლოგიური ნახაზების მიხედვით;
2. იატაკში, სახურავში და კედლებში დასატოვებელი ღიობების ზომები და ადგილმდებარეობა დაზუსტდეს ტექნოლოგიური ნახაზების მიხედვით;
3. კედლების და საძირკვლის ჰიდროიზოლაცია მოხდეს ტექნიკური მოთხოვნების და შესაბამისი პროექტის მიხედვით;
4. კონსტრუქციებში შეტანილი ყველა შესაძლო ცვლილება უნდა შეთანხმდეს პროექტის მთავარ სტრუქტურულ ინჟინერთან.

პროექტის დასახელება და მისამართი

ინდივიდუალური საცხოვრებელი სახლი
სექტორი 15, სახლი N1, 2, 3

ქ. თბილისი, წყნეთი, ბაგების სატყეო ტერიტორია, ნაკვეთი N81, ს.კ. 01.20.01.010.452

პროექტის დამკვეთი

KHMALADZE ARCHITECTS

საპროექტო ორგანიზაცია

შპს. "სახელოსნო N4"

ს/კ: 401988587

მის.: ქ. თბილისი, 0179, ზ. ფალიაშვილის 37

ტელ.: +995 555 577 499

ელ. ფოსტა: info@sn4.ge

საპროექტო ჯგუფი

დირექტორი	[signature]	ი. გოგოხია
ანალიტიკური მოდელირება	[signature]	გ. ცინცაბაძე
შეასრულა	[signature]	ნ. ოდიშელიძე
შეამოწმა	[signature]	ი. გოგოხია

ფურცლის სათაური

მონოლითური სვეტი #1
კვეთი 1-1, პოზიციები და სპეციფიკაცია

სტადია	ფურცლები	გვერდი
DE	(H3)	SE -302

სვეტების მარკირების გეგმა -4.50 ნიშნულიდან -0.10 ნიშნულამდე
სამგანზომილებიანი ხედი

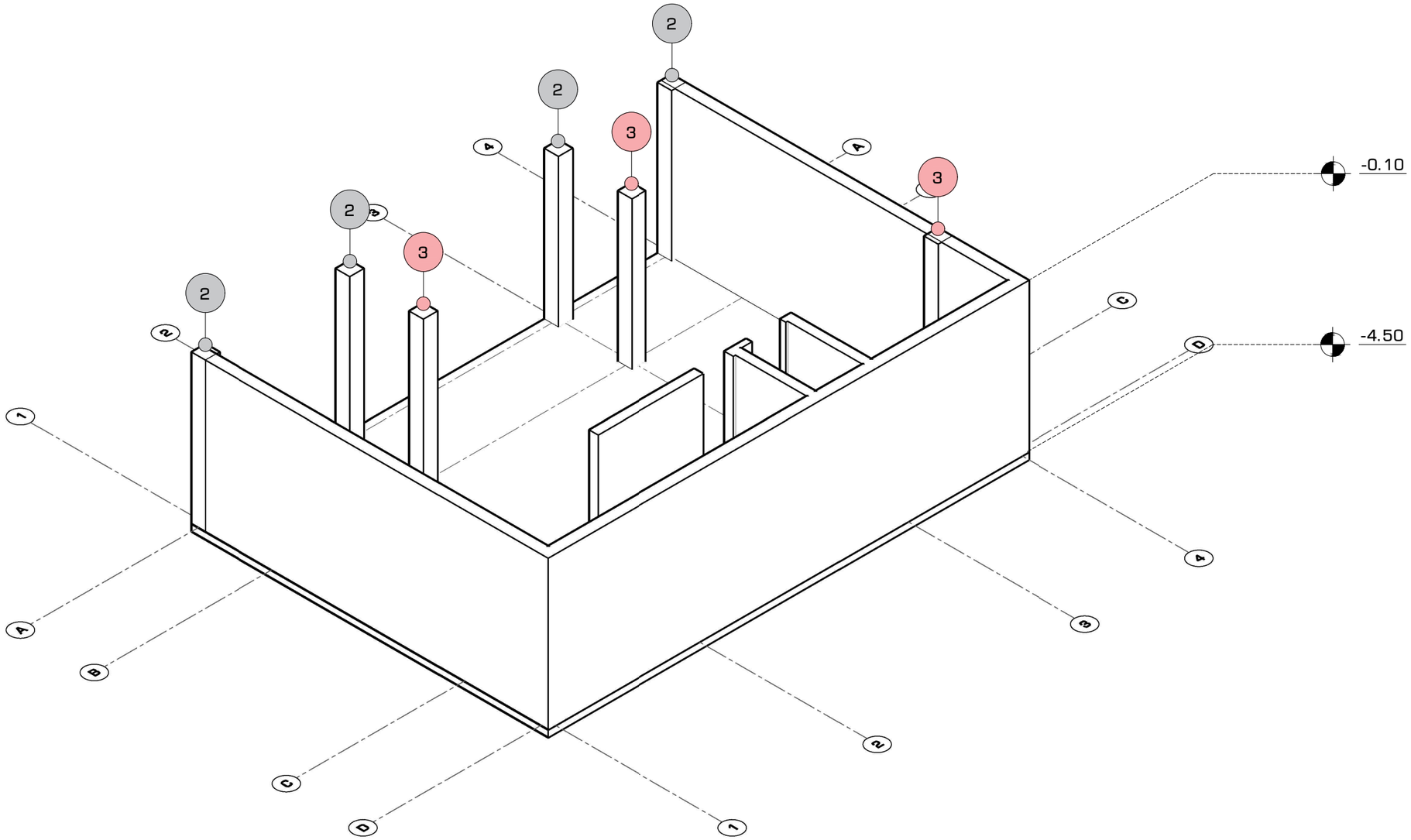

ფორმატი	თარიღი	დაკვეთა #
A3	2021 იანვ.	01 - 21

სახელოსნო N4

შენობის ბლოკები

3 2 1

პირობითი აღნიშვნები

შენიშვნები

1. სტრუქტურული ელემენტების დაკვალვა მოხდეს არქიტექტურული და ტექნოლოგიური ნახაზების მიხედვით;
2. იატაკში, სახურავში და კედლებში დასატოვებელი ღიობების ზომები და ადგილმდებარეობა დაზუსტდეს ტექნოლოგიური ნახაზების მიხედვით;
3. კედლების და საძირკვლის ჰიდროიზოლაცია მოხდეს ტექნიკური მოთხოვნების და შესაბამისი პროექტის მიხედვით;
4. კონსტრუქციებში შეტანილი ყველა შესაძლო ცვლილება უნდა შეთანხმდეს პროექტის მთავარ სტრუქტურულ ინჟინერთან.

პროექტის დასახელება და მისამართი

ინდივიდუალური საცხოვრებელი სახლი
სექტორი 15, სახლი N1, 2, 3

ქ. თბილისი, წყნეთი, ბაგების სატყეო ტერიტორია, ნაკვეთი N81, ს.კ. 01.20.01.010.452

პროექტის დამკვეთი

KHMALADZE ARCHITECTS

საპროექტო ორგანიზაცია

შპს. "სახელოსნო N4"

ს/კ: 401988587

მის.: ქ. თბილისი, 0179, ზ. ფალიაშვილის 37

ტელ.: +995 555 577 499

ელ. ფოსტა: info@sn4.ge

საპროექტო ჯგუფი

დირექტორი		ი. გოგოხია
ანალიტიკური მოდელირება		ბ. ცინცაბაძე
შესრულა		ნ. ოდიშელიძე
შეამოწმა		ი. გოგოხია

ფურცლის სათაური

სვეტების მარკირების გეგმა -4.50 ნიშნულიდან -0.10 ნიშნულამდე სამგანზომილებიანი ხედი

სტადია	ფურცლები	გვერდი
DE	(#3)	SE -303

მონოლითური სვეტი #2
რაოდენობა: 5 ც.
მ. 1:25

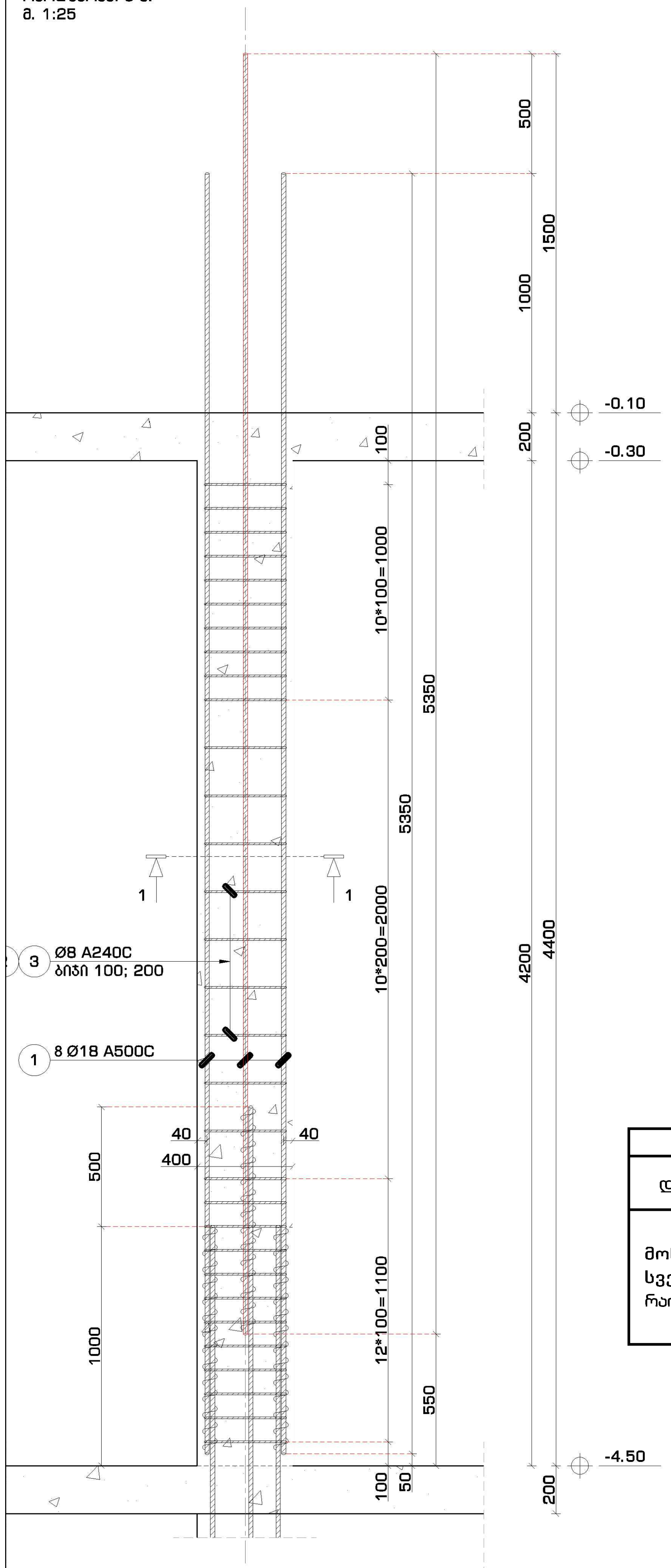

მონოლითური სვეტი #2
კვეთი 1-1
მ. 1:16

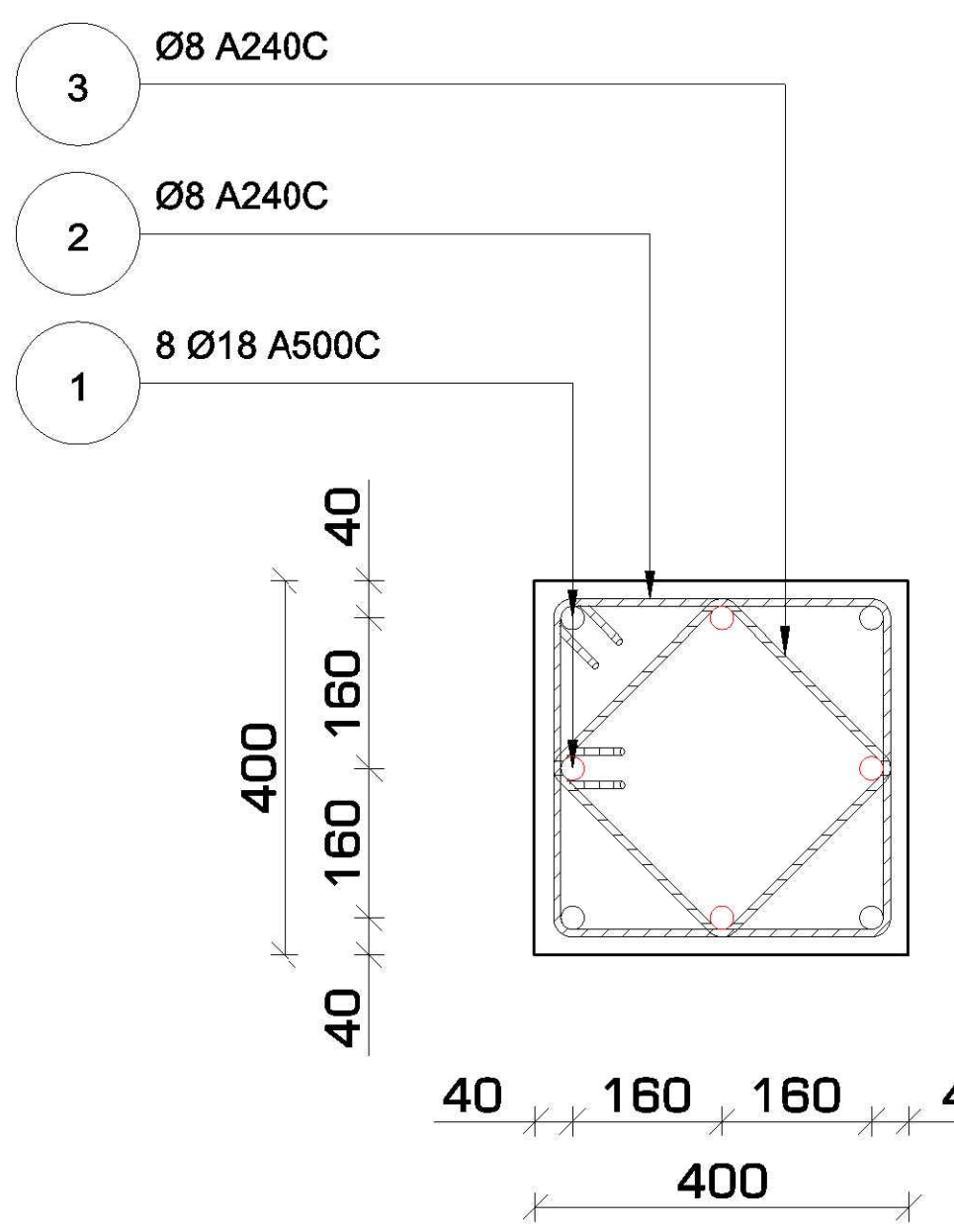

არმატურის გადაბმა
სქემატური კვანძი
მ. 1:16

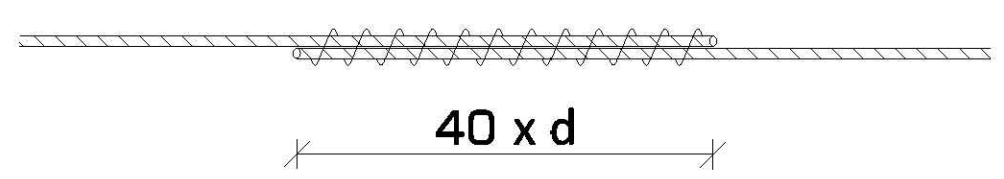

პოზიცია #2
მ. 1:16

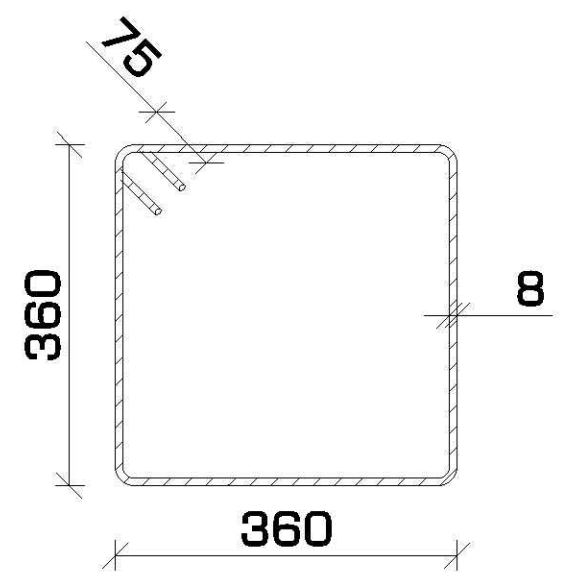

პოზიცია #3
მ. 1:16

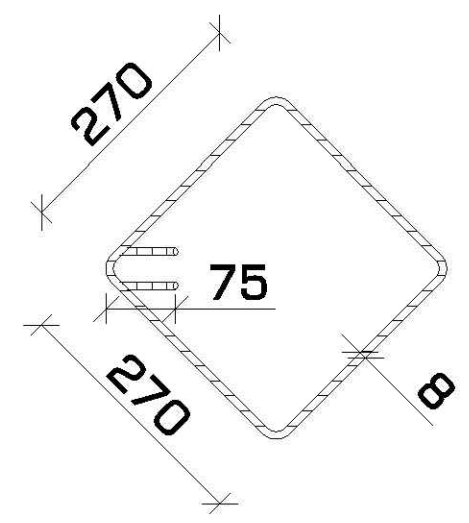

შენიშვნა:

- არმატურების გადაბმა მოხდეს პირგადადებით (შედუღების გარეშე).
- გადასაბმელი სიგრძე 40 x d (d - არმატურის დიამეტრი).

მასალათა სპეციფიკაცია

დასახელება	პოზ.	ნორმ.	Ø	L	n	n*L	Ø	n*L	q	კგ		ბეტონი ($მ^3$)
			მმ	მმ	ცალი	მ	მმ	მ	კგ	A240C	A500C	B-25 m. 300
მონოლითური სვეტი #2 რაოდენობა: 5 ც.	1	ГОСТ 5781-82*	Ø 18 A500C	5350	8	43	Ø 8 A240C	90	0.39	35.59	---	0.67
	2		Ø 8 A240C	1590	32	51	Ø 18 A500C	43	2.00	---	85	
	3		Ø 8 A240C	1230	32	39						
									ჯამი	36	85	
							რაოდენობა	5	სულ	178	427	3.36

ფორმატი	თარიღი	დაკვეთა #
A3	2021 ივნ.	01 - 21

სახელოსნო N4

შენობის ბლოკები

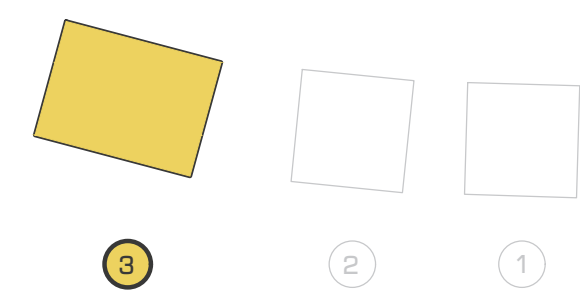

პირობითი აღნიშვნები

შენიშვნები

1. სტრუქტურული ელემენტების დაკვალვა მოხდეს არქიტექტურული და ტექნოლოგიური ნახაზების მიხედვით;
2. იატაკში, სახურავში და კედლებში დასატოვებელი ღიობების ზომები და ადგილმდებარეობა დაზუსტდეს ტექნოლოგიური ნახაზების მიხედვით;
3. კედლების და საძირკვლის ჰიდროიზოლაცია მოხდეს ტექნიკური მოთხოვნების და შესაბამისი პროექტის მიხედვით;
4. კონსტრუქციებში შეტანილი ყველა შესაძლო ცვლილება უნდა შეთანხმდეს პროექტის მთავარ სტრუქტურულ ინჟინერთან.

პროექტის დასახელება და მისამართი

ინდივიდუალური საცხოვრებელი სახლი
სექტორი 15, სახლი N1, 2, 3

ქ. თბილისი, წყნეთი, ბაგების სატყეო ტერიტორია, ნაკვეთი N81, ს.კ. 01.20.01.010.452

პროექტის დამკვეთი

KHMALADZE ARCHITECTS

საპროექტო ორგანიზაცია

შპს. "სახელოსნო N4"

ს/კ: 401988587

მის.: ქ. თბილისი, 0179, ზ. ფალიაშვილის 37

ტელ.: +995 555 577 499

ელ. ფოსტა: info@sn4.ge

საპროექტო ჯგუფი

დირექტორი	ი. გოგოხია
ანალიტიკური მოდელირება	გ. ცინცაბაძე
შეასრულა	ნ. ოდიშელიძე
შეამოწმა	ი. გოგოხია

ფურცლის სათაური

მონოლითური სვეტი #2
კვეთი 1-1, პოზიციები და სპეციფიკაცია

სტადია	ფურცლები	გვერდი
DE	(H3)	SE -304

მონოლითური სვეტი #3
რაოდენობა: 2 ც.
მ. 1:25

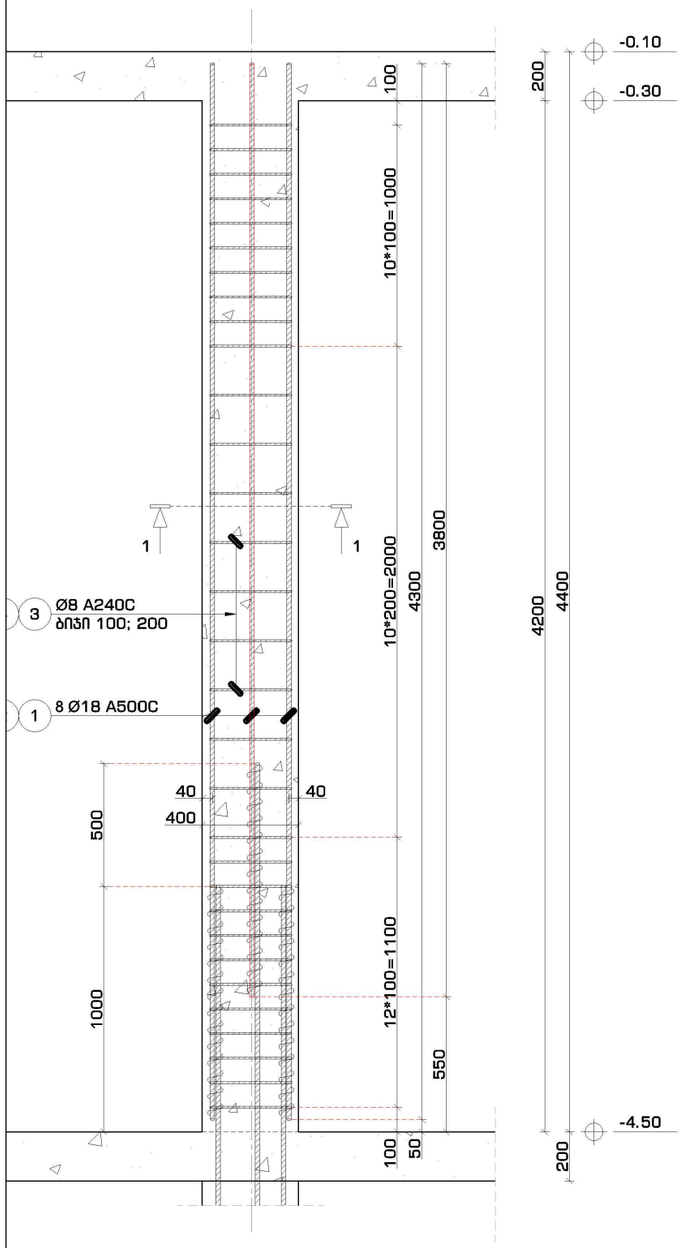

მონოლითური სვეტი #2
კვეთი 1-1
მ. 1:16

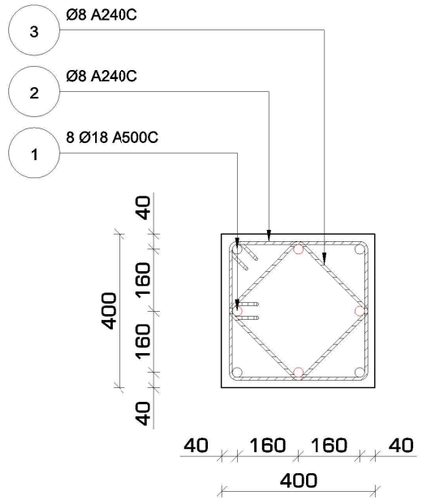

არმატურის გადაბმა
სქემატური კვანძი
მ. 1:16

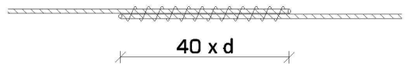

პოზიცია #2
მ. 1:16

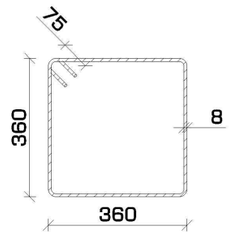

პოზიცია #3
მ. 1:16

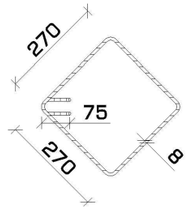

შენიშვნა:

- არმატურების გადაბმა მოხდეს პირგადადებით (შედუღების გარეშე).
- გადასაბმელი სიგრძე 40 x d (d - არმატურის დიამეტრი).

მასალათა სპეციფიკაცია

დასახელება	პოზ.	ნორმ.	Ø მმ	L მმ	n ცალი	n*L მ	Ø მმ	n*L მ	q კგ	კგ A240C	კგ A500C	ბეტონი (მ³) B-25 m. 300
მონოლითური სვეტი #3 რაოდენობა: 2 ც.	1	ГОСТ 5781-82*	Ø 18 A500C	4300	4	17	Ø 8 A240C	90	0.39	35.59	---	0.67
	2		Ø 18 A500C	3800	4	15	Ø 18 A500C	32	2.00	---	65	
	3		Ø 8 A240C	1590	32	51						
	4		Ø 8 A240C	1230	32	39			ჯამი	36	65	
							რაოდენობა 2		სულ	71	129	1.34

ფორმატი	თარიღი	დაკვეთა #
A3	2021 იანვ.	01 - 21

სახელოსნო N4

შენობის ბლოკები

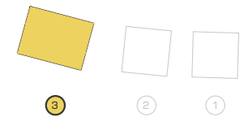

პირობითი აღნიშვნები

შენიშვნები

1. სტრუქტურული ელემენტების დაკვალვა მოხდეს არქიტექტურული და ტექნოლოგიური ნახაზების მიხედვით;
2. იატაკში, სახურავში და კედლებში დასატოვებელი ღიობების ზომები და ადგილმდებარეობა დაზუსტდეს ტექნოლოგიური ნახაზების მიხედვით;
3. კედლების და საძირკვლის ჰიდროიზოლაცია მოხდეს ტექნიკური მოთხოვნების და გვსაბამისი პროექტის მიხედვით;
4. კონსტრუქციებში გათვალისწინებული ყველა შესაძლო ცვლილება უნდა შეთანხმდეს პროექტის მთავარ სტრუქტურულ ინჟინერთან.

პროექტის დასახელება და მისამართი

ინდივიდუალური საცხოვრებელი სახლი
სექტორი 15, სახლი N1, 2, 3

ქ. თბილისი, ნაძალადევის რაიონი, ბაგების სატყეო ტერიტორია, ნაკვეთი N81, ს.კ. 01.20.01.010.452

პროექტის დამკვეთი

KHMALADZE ARCHITECTS

საპროექტო ორგანიზაცია

შპს. "სახელოსნო N4"

ს/კ: 401988587

მის.: ქ. თბილისი, 0179, ზ. ფალიაშვილის 37

ტელ.: +995 555 577 499

ელ. ფოსტა: info@sn4.ge

საპროექტო ჯგუფი

დირექტორი		ი. გოგოხია
ანალიტიკური მოდელირება		გ. ცინცაბაძე
შეასრულა		ნ. ოდიშელიძე
შეამოწმა		ი. გოგოხია

ფურცლის სათაური

მონოლითური სვეტი #3
კვეთი 1-1, პოზიციები და სპეციფიკაცია

სტადია	ფურცლები	გვერდი
DE	(H3)	SE -305

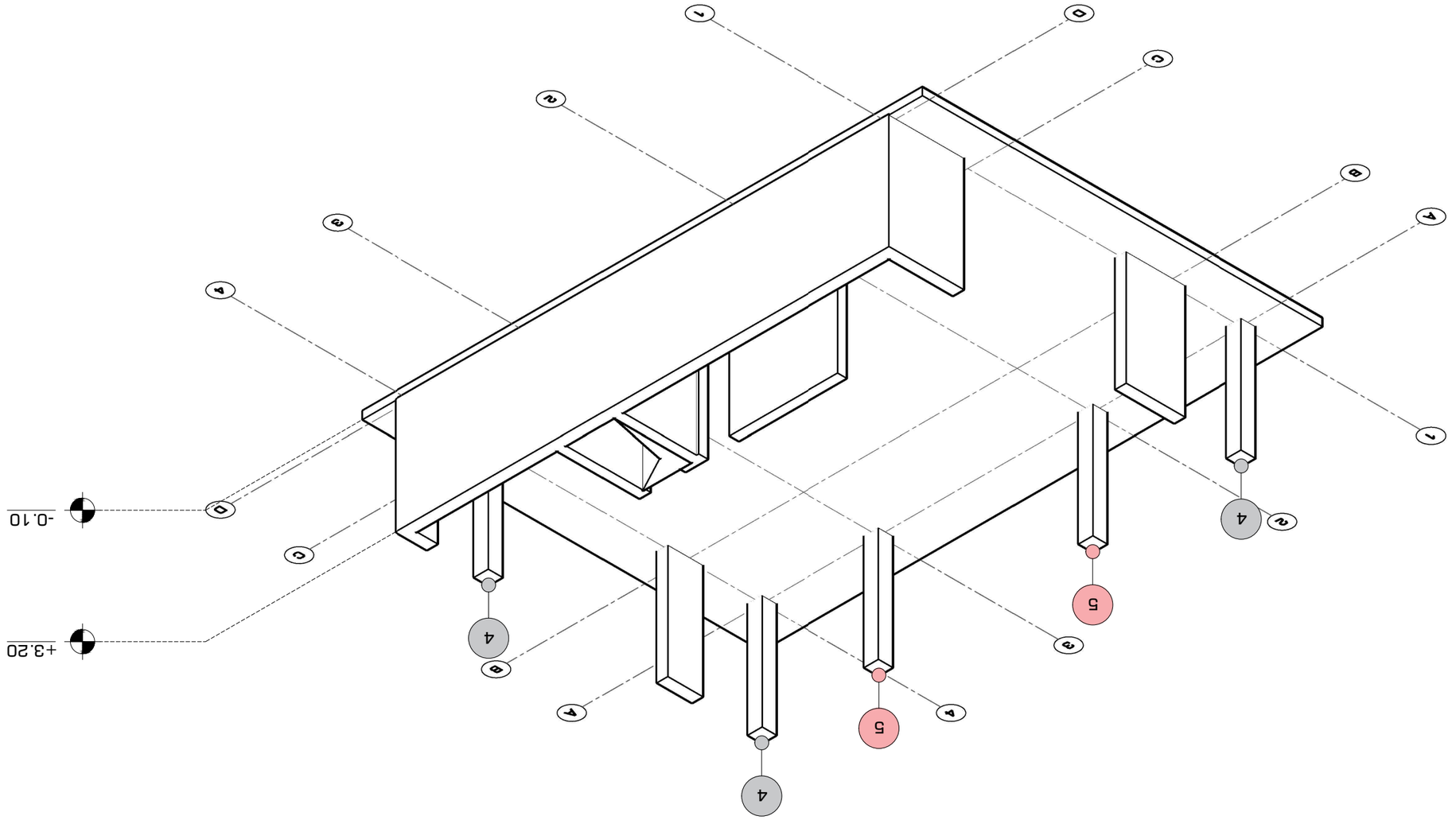

ცვლილება N4 ცვლილების ცხრილის მიხედვით

ფორმატი	ტიპი	ნომერი
A3	2021 ივნ.	01 - 21

ცვლილების ჩანაწერი

ნომერი	თარიღი	ცვლილების აღწერა
1	15.06.2021	პირველადი გაცემა
2	12.07.2021	ცვლილება N1, N2, N3
3	28.09.2021	ცვლილება N4

ნებისმიერი ცვლილება ან ასლის გადაღება ავტორის წერილობითი ნებართვის გარეშე აკრძალულია.

ავტორი: ლ. ჯაფარიძე, ა. ბერიძე, ნ. ქავთარაძე

პროექტის ადგილმდებარეობა: ქ. თბილისი, ვაკის რაიონი, ი. ჭავჭავაძის გამზირი N81, ს.კ. 01.20.01.010.452

პროექტის დასახელება

KHMALADZE ARCHITECTS

ნახაზის დასახელება

პროექტის N4"

ს/კ: 401988587

მის.: ქ. თბილისი, 0179, ზ. ფალიაშვილის ქუჩა 37

ტელ.: +995 555 577 499

ელ. ფოსტა: info@sn4.ge

ავტორი პროექტის

ლ. ჯაფარიძე		ხელმძღვანელი არქიტექტორი
ბ. ჩიტაშვილი		პროექტის მთავარი არქიტექტორი
მ. ქურციკიძე		პროექტის ინჟინერი
ლ. ჯაფარიძე		ავტორი

ნახაზის ტიპი

3	2	1

ნახაზის ეტაპი

ნახაზის ნომერი

ცვლილების აღწერა

1. ცვლილებები ეხება ფასადის ელექტროფანრების განთავსებას.
2. ნახაზზე ასახულია ელ. კედლის ფანრების განთავსების ადგილები.
3. ფანრების ტიპი და სიმძლავრე იხილეთ ელექტრული პროექტის ნახაზებზე.
4. ელექტრული პროექტის ნახაზებზე ფანრების ადგილების ზუსტი განლაგების შესახებ დამატებითი ინფორმაციისთვის იხილეთ ელექტრული პროექტის ნახაზები.

ელექტრული ფასადის ფრაგმენტი

ნებისმიერი ცვლილება ან ასლის გადაღება ავტორის წერილობითი ნებართვის გარეშე აკრძალულია

პროექტის დასახელება

ნახაზის დასახელება

ნახაზის N

ნახაზის ეტაპი

DE	(43)	SE -306

ნახაზის მასშტაბი

ნახაზის ფორმატი

ნახაზის ზომები მილიმეტრებში

ნახაზის ორიენტაცია

ნახაზის ტიპი

ნახაზის ეტაპი

ნახაზის N

პროექტის დასახელება

ნახაზის დასახელება

ნახაზის ზომები მილიმეტრებში

ნახაზის მასშტაბი

ნახაზის ფორმატი

მონოლითური სვეტი #4
რაოდენობა: 3 ც.
მ. 1:25

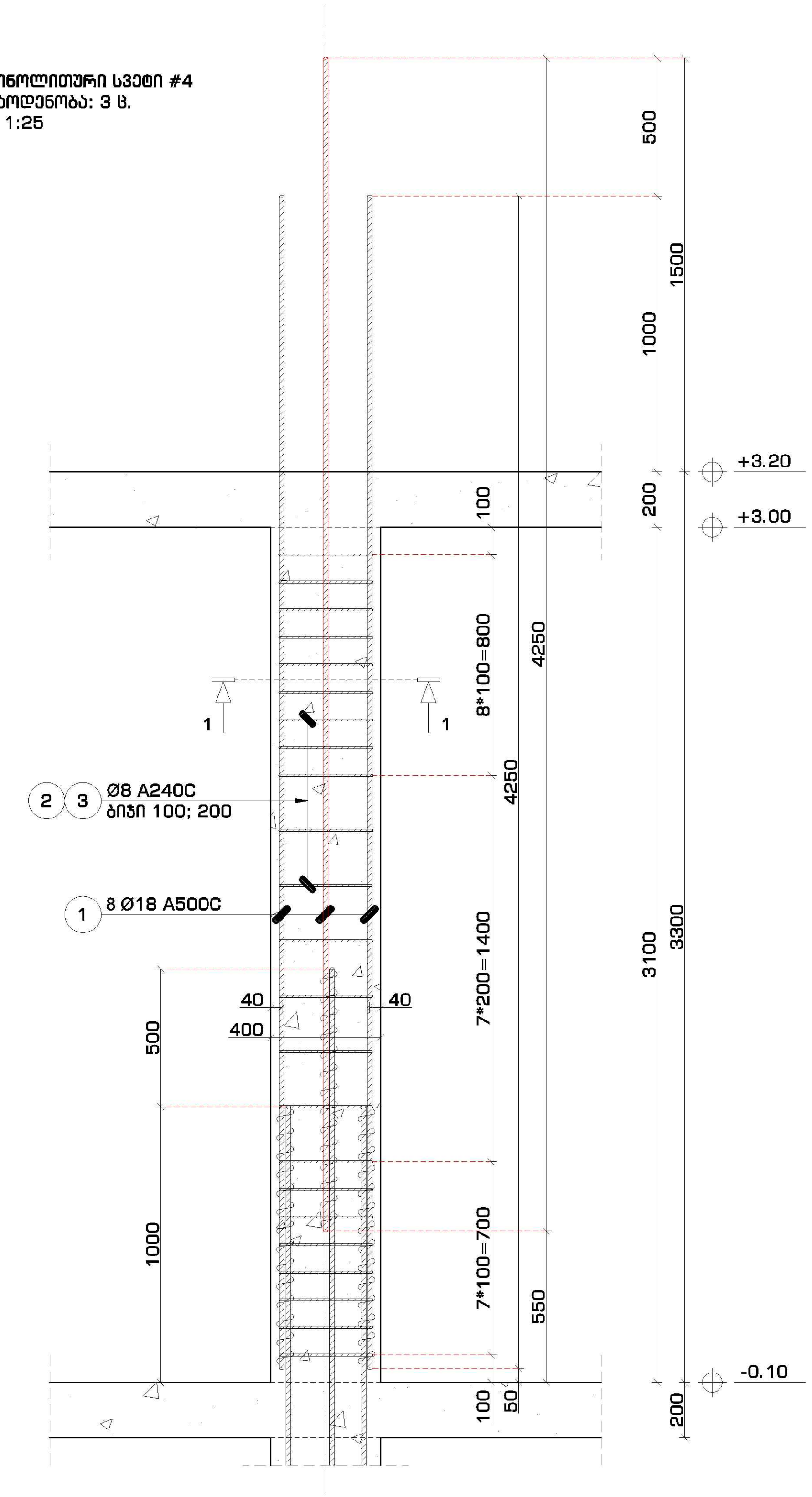

მონოლითური სვეტი #4
კვეთი 1-1
მ. 1:16

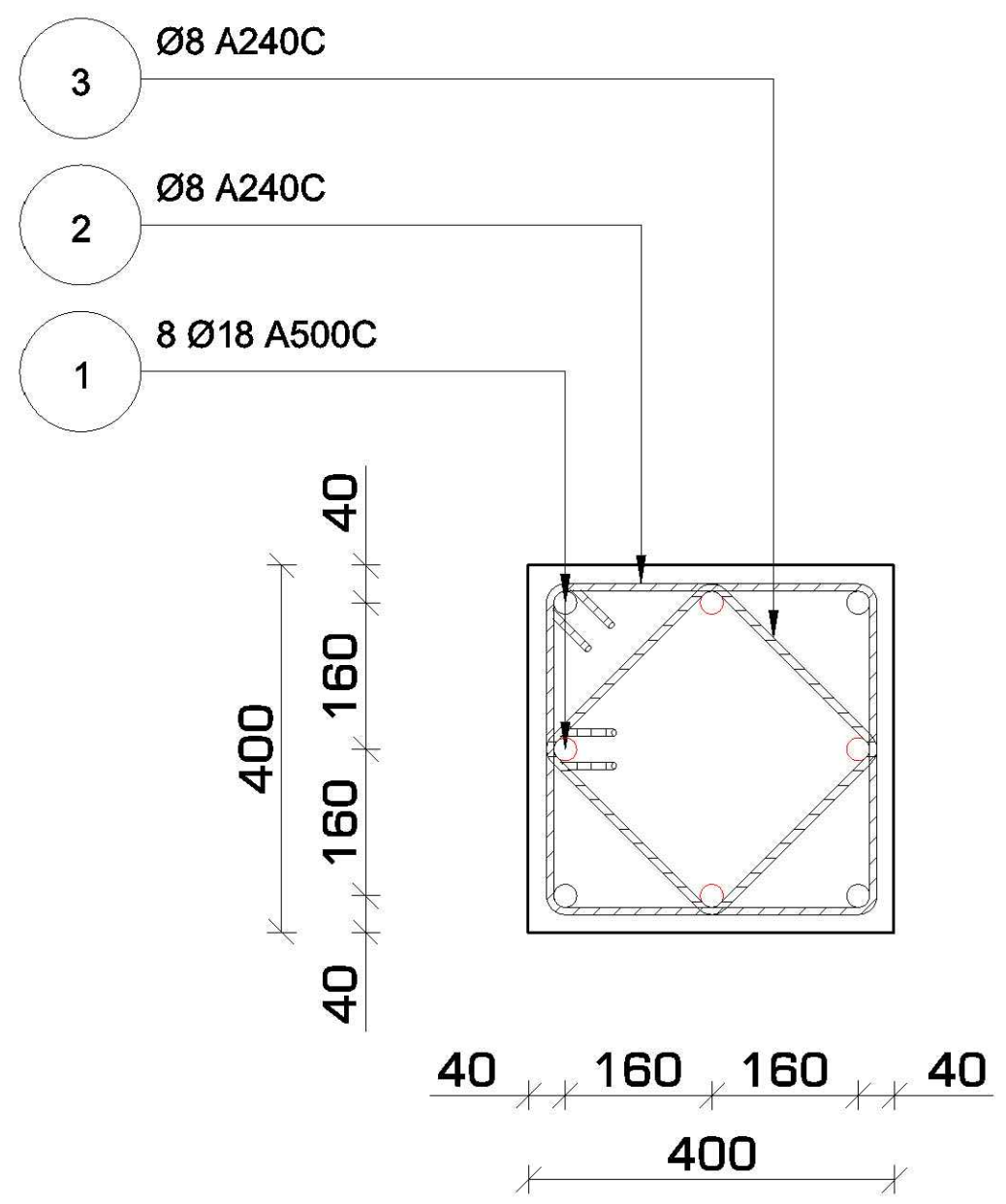

არმატურის გადაბმა
სქემატური კვანძი
მ. 1:16

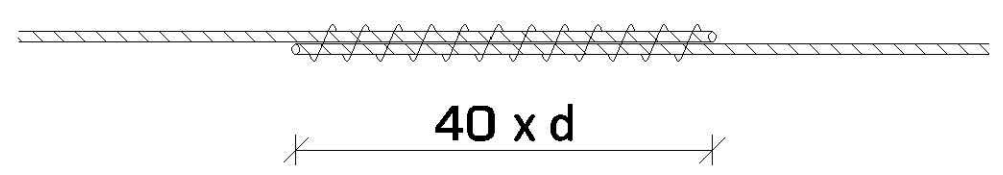

პოზიცია #2
მ. 1:16

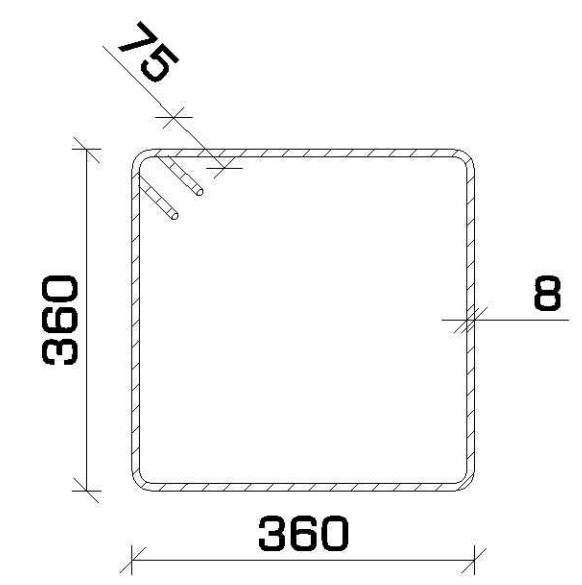

პოზიცია #3
მ. 1:16

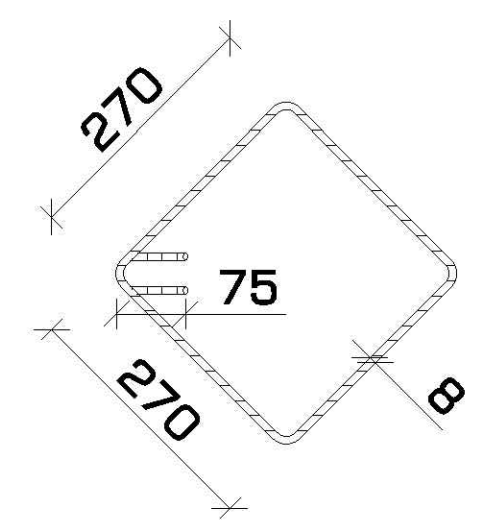

შენიშვნა:

- არმატურების გადაბმა მოხდეს პირგადადებით (შედუღების გარეშე).
- გადასაბმელი სიგრძე 40 x d (d - არმატურის დიამეტრი).

მასალათა სპეციფიკაცია

დასახელება	პოზ.	ნორმ.	Ø	L	n	n*L	Ø	n*L	q	კგ		ბეტონი (მ³)
			მმ	მმ	ცალი	მ	მმ	მ	კგ	A240C	A500C	B-25 m. 300
მონოლითური სვეტი #4 რაოდენობა: 3 ც.	1	ГОСТ 5781-82*	ø 18 A500C	4250	8	34	ø 8 A240C	65	0.39	25.58	---	0.53
	2		ø 8 A240C	1590	23	37	ø 18 A500C	34	2.00	---	68	
	3		ø 8 A240C	1230	23	28						
									ჯამი	26	68	
							რაოდენობა	3	სული	77	204	1.58

ფორმატი	თარიღი	დაკვეთა #
A3	2021 იანვ.	01 - 21

სახელოსნო №4

შენობის ბლოკები

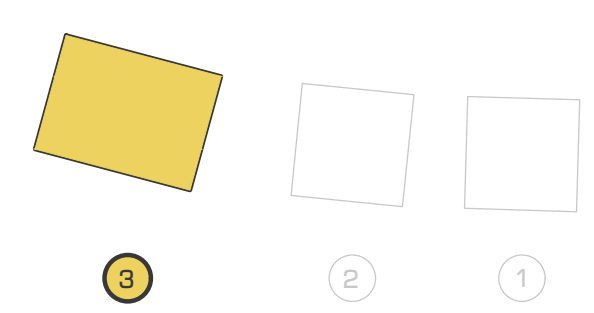

პირობითი აღნიშვნები

შენიშვნები

1. სტრუქტურული ელემენტების დაკვალვა მოხდეს არქიტექტურული და ტექნოლოგიური ნახაზების მიხედვით;
2. იატაკში, სახურავში და კედლებში დასატოვებელი ღიობების ზომები და ადგილმდებარეობა დაზუსტდეს ტექნოლოგიური ნახაზების მიხედვით;
3. კედლების და საძირკვლის ჰიდროიზოლაცია მოხდეს ტექნიკური მოთხოვნების და შესაბამისი პროექტის მიხედვით;
4. კონსტრუქციებში შეტანილი ყველა შესაძლო ცვლილება უნდა შეთანხმდეს პროექტის მთავარ სტრუქტურულ ინჟინერთან.

პროექტის დასახელება და მისამართი

ინდივიდუალური საცხოვრებელი სახლი
სექტორი 15, სახლი N1, 2, 3

ქ. თბილისი, წყნეთი, ბაგების სატყეო ტერიტორია, ნაკვეთი N81, ს.კ. 01.20.01.010.452

პროექტის დამკვეთი

KHMALADZE ARCHITECTS

საპროექტო ორგანიზაცია

შპს. "სახელოსნო N4"
ს/კ: 401988587
მის.: ქ. თბილისი, 0179, ზ. ფალიაშვილის 37
ტელ.: +995 555 577 499
ელ. ფოსტა: info@sn4.ge

საპროექტო ჯგუფი

დირექტორი	[signature]	ი. გოგოხია
ანალიტიკური მოდელირება	[signature]	გ. ცინცაბაძე
შეასრულა	[signature]	ნ. ოდიშელიძე
შეამოწმა	[signature]	ი. გოგოხია

ფურცლის სათაური

მონოლითური სვეტი #4
კვეთი 1-1, პოზიციები და სპეციფიკაცია

სტადია	ფურცლები	გვერდი
DE	(H3)	SE -307

მონოლითური სვეტი #5
რაოდენობა: 2 ც.
მ. 1:25

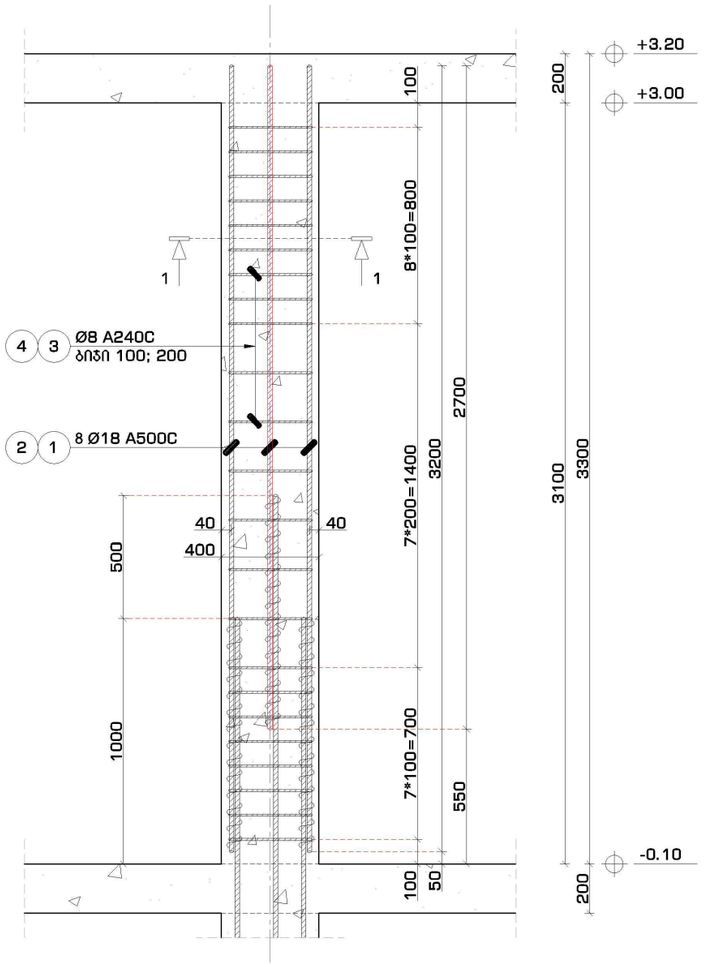

მონოლითური სვეტი #5
კვეთი 1-1
მ. 1:16

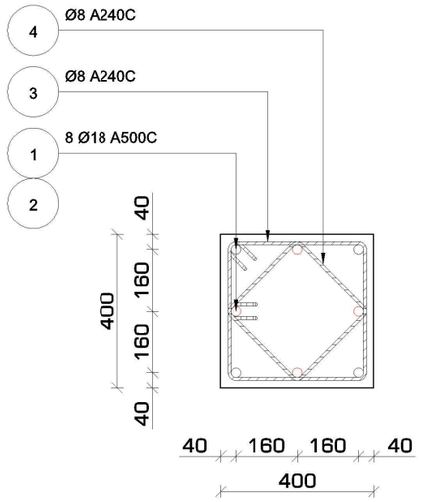

არმატურის გადაბმა
სქემატური კვანძი
მ. 1:16

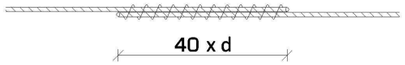

პოზიცია #3
მ. 1:16

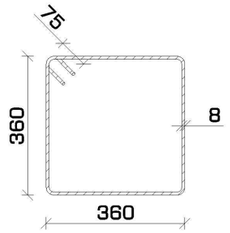

პოზიცია #4
მ. 1:16

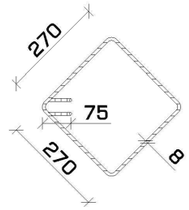

შენიშვნა:

- არმატურების გადაბმა მოხდეს პირგადადებით (შედუღების გარეშე).
- გადასაბმელი სიგრძე 40 x d (d - არმატურის დიამეტრი).

მასალათა სპეციფიკაცია

დასახელება	პოზ.	ნორმ.	Ø	L	n	n*L	Ø	n*L	q	კგ		ბეტონი (მ³)
			მმ	მმ	ცალი	მ	მმ	მ	კგ	A240C	A500C	B-25 m. 300
მონოლითური სვეტი #5 რაოდენობა: 2 ც.	1	გოსტ 5781-82*	Ø 18 A500C	2700	4	11	Ø 8 A240C	65	0.39	25.58	---	0.53
	2		Ø 18 A500C	3200	4	13	Ø 18 A500C	24	2.00	---	47	
	3		Ø 8 A240C	1590	23	37						
	4		Ø 8 A240C	1230	23	28			ჯამი	26	47	
							რაოდენობა 2		სულ	51	94	1.06

ფორმატი	თარიღი	დაკვეთა #
A3	2021 იან3.	01 - 21

სახელოსნო N4

შენობის ბლოკები

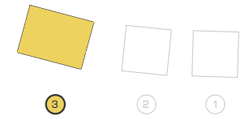

პირობითი აღნიშვნები

შენიშვნები

1. სტრუქტურული ელემენტების დაკვალება მოხდეს არქიტექტურული და ტექნოლოგიური ნახაზების მიხედვით;
2. იატაკში, სახურავში და კედლებში დასატოვებელი ღიობების ზომები და ადგილმდებარეობა დაზუსტდეს ტექნოლოგიური ნახაზების მიხედვით;
3. კედლების და სახერხლების პიდროიზოლაცია მოხდეს ტექნიკური პრონოზების და შესაბამისი პროექტის მიხედვით;
4. კონსტრუქციებში შეტანილი ყველა შესაძლო ცვლილება უნდა შეთანხმდეს პროექტის მთავარ სტრუქტურულ ინჟინერთან.

პროექტის დასახელება და მისამართი

ინდივიდუალური საცხოვრებელი სახლი
სვეტორი 15, სახლი N1, 2, 3

ქ. თბილისი, წყნეთი, ბაგების სატყეო ტერიტორია, ნაკვეთი N81, ს.კ. 01.20.01.010.452

პროექტის დამკვეთი

KHMALADZE ARCHITECTS

საპროექტო ორგანიზაცია

შპს. "სახელოსნო N4"

ს/კ: 401988587

მის.: ქ. თბილისი, 0179, ზ. ფალიაშვილის 37

ტელ.: +995 555 577 499

ელ. ფოსტა: info@sn4.ge

საავტორო ჯგუფი

დირექტორი		ი. გოგოხია
ანალიტიკური მოდელირება		გ. ცინცაბაძე
შეასრულა		ნ. ოდიმელიძე
შეამოწმა		ი. გოგოხია

ფურცლის სათაური

მონოლითური სვეტი #5
კვეთი 1-1, პოზიციები და სპეციფიკაცია

სტადია	ფურცლები	გვერდი
DE	(H3)	SE -308

სვეტების მარკირების გეგმა -4.50 ნიშნულიდან -0.10 ნიშნულამდე
სამგანზომილებიანი ხედი

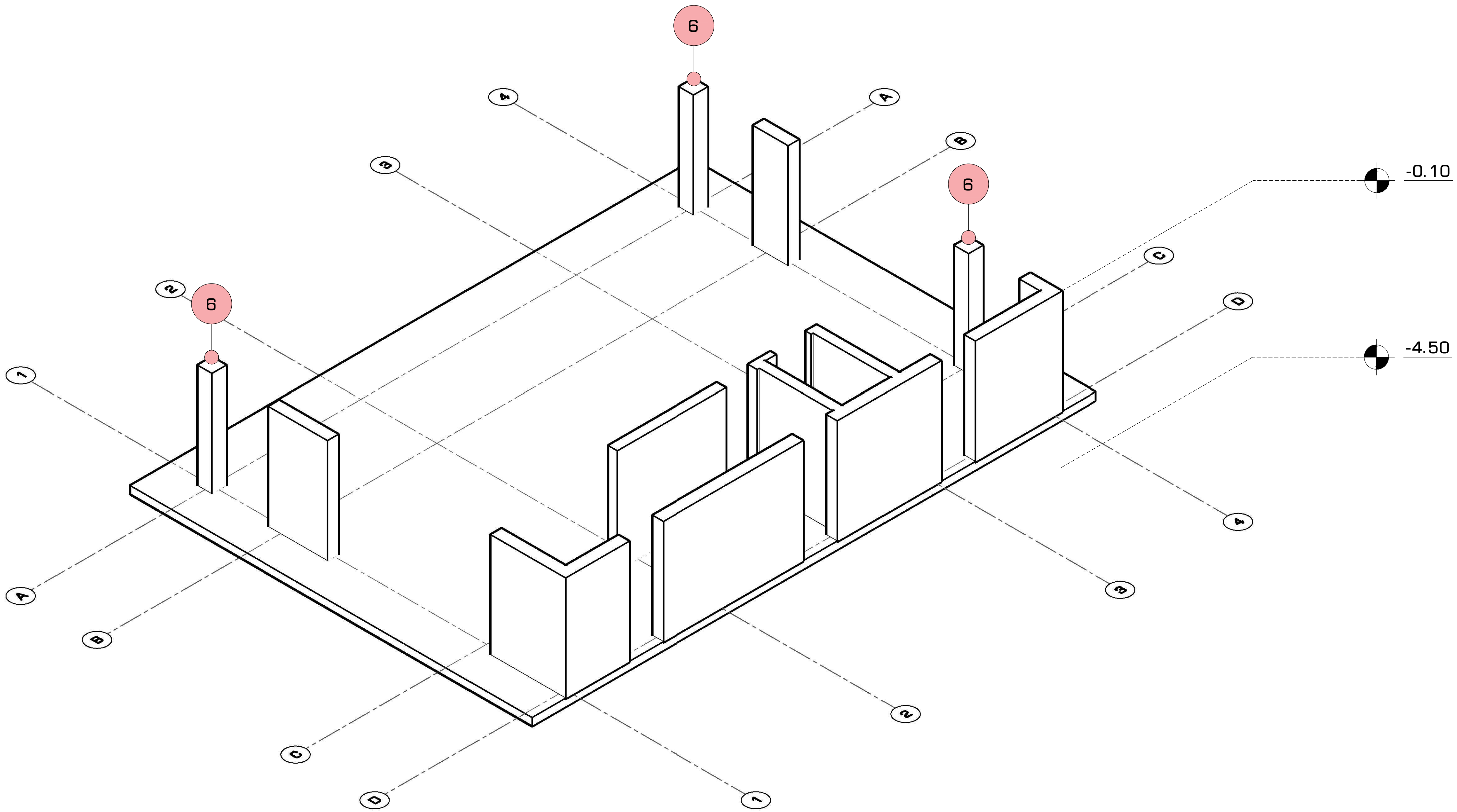

ფორმატი	თარიღი	დაკვეთა #
A3	2021 იანვ.	01 - 21

სახელოსნო №4

შენობის ბლოკები

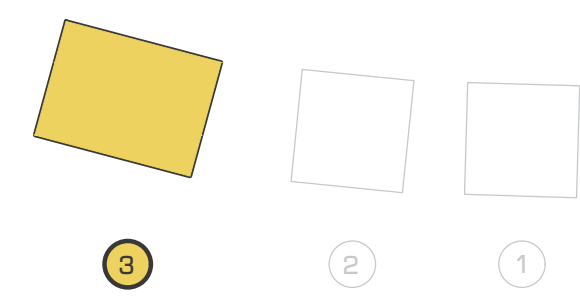

პირობითი აღნიშვნები

შენიშვნები

1. სტრუქტურული ელემენტების დაკვალვა მოხდეს არქიტექტურული და ტექნოლოგიური ნახაზების მიხედვით;
2. იატაკში, სახურავში და კედლებში დასატოვებელი ღიობების ზომები და ადგილმდებარეობა დაზუსტდეს ტექნოლოგიური ნახაზების მიხედვით;
3. კედლების და საძირკვლის ჰიდროიზოლაცია მოხდეს ტექნიკური მოთხოვნების და შესაბამისი პროექტის მიხედვით;
4. კონსტრუქციებში შეტანილი ყველა შესაძლო ცვლილება უნდა შეთანხმდეს პროექტის მთავარ სტრუქტურულ ინჟინერთან.

პროექტის დასახელება და მისამართი

ინდივიდუალური საცხოვრებელი სახლი
სექტორი 15, სახლი N1, 2, 3

ქ. თბილისი, წყნეთი, ბაგების სატყეო ტერიტორია, ნაკვეთი N81, ს.კ. 01.20.01.010.452

პროექტის დამკვეთი

KHMALADZE ARCHITECTS

საპროექტო ორგანიზაცია

შპს. "სახელოსნო N4"

ს/კ: 401988587

მის.: ქ. თბილისი, 0179, ზ. ფალიაშვილის 37

ტელ.: +995 555 577 499

ელ. ფოსტა: info@sn4.ge

საპროექტო ჯგუფი

დირექტორი	[signature]	ი. გოგოხია
ანალიტიკური მოდელირება	[signature]	გ. ცინცაბაძე
შეასრულა	[signature]	ნ. ოდიშელიძე
შეამოწმა	[signature]	ი. გოგოხია

ფურცლის სათაური

ნახაზების უწყისი 1/2

სტადია	ფურცლები	გვერდი
DE	(H3)	SE -309

მონოლითური სვეტი #6
რაოდენობა: 3 ც.
მ. 1:25

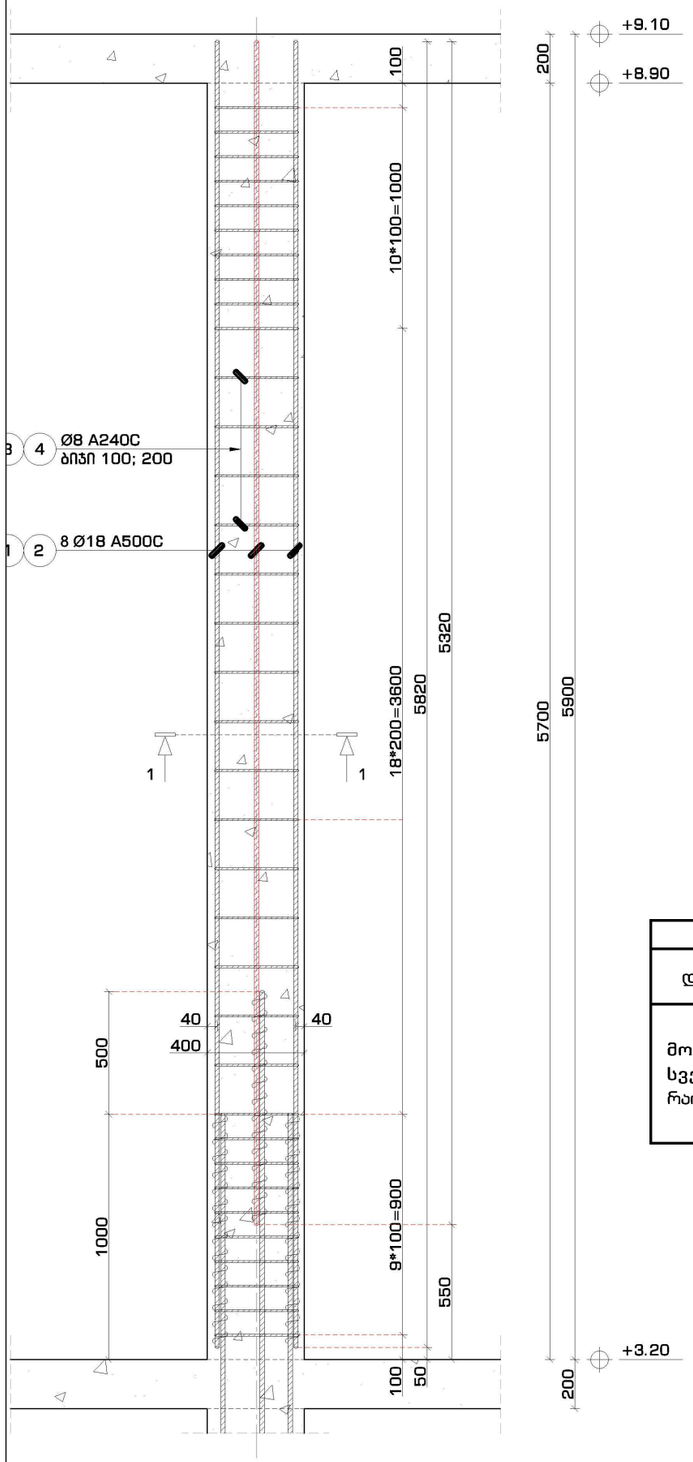

მონოლითური სვეტი #6
კვეთი 1-1
მ. 1:16

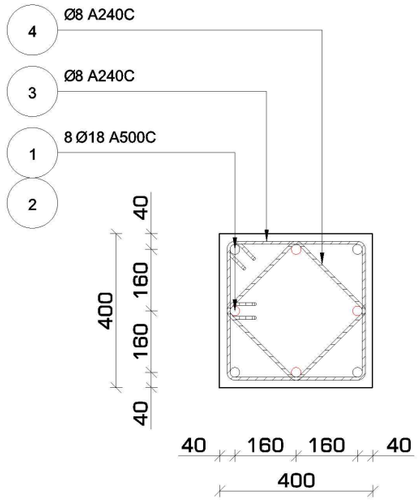

არმატურის გადაბმა
სქემატური კვანძი
მ. 1:16

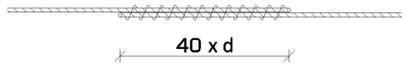

პოზიცია #3
მ. 1:16

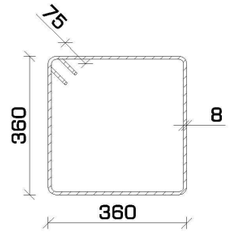

პოზიცია #4
მ. 1:16

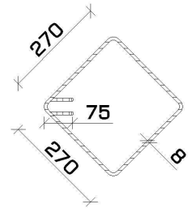

შენიშვნა:

- არმატურების გადაბმა მოხდეს პირმადადებით (ხედულების გარეშე).
- გადასაბმელი სიგრძე 40 x d (d - არმატურის დიამეტრი).

მასალათა სპეციფიკაცია

დასახელება	პოზ.	ნორმ.	Ø	L	n	n*L	Ø	n*L	q	კგ		ბეტონი (მ³)
			მმ	მმ	ცალი	მ	მმ	მ	კგ	A240C	A500C	B-25 m. 300
მონოლითური სვეტი #6 რაოდენობა: 3 ც.	1	ГОСТ 5781-82*	Ø 18 A500C	5320	4	21	Ø 8 A240C	110	0.39	43.37	---	0.91
	2		Ø 18 A500C	5820	4	23	Ø 18 A500C	45	2.00	---	89	
	3		Ø 8 A240C	1590	39	62						
	4		Ø 8 A240C	1230	39	48			ჯამი	43	89	
							რაოდენობა 3		სულ	130	267	2.74

ფორმატი	თარიღი	დაკვეთა #
A3	2021 იან3.	01 - 21

სახელოსნო N4

შენობის ბლოკები

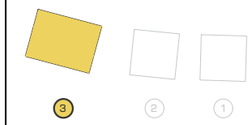

პირობითი აღნიშვნები

შენიშვნები

1. სტრუქტურული ელემენტების დაკავალება მოხდეს არქიტექტურული და ტექნოლოგიური ნახაზების მიხედვით;
2. იატაკში, სახურავში და კედლებში დასაბოლოებელი ღიობების ზომები და ადგილმდებარეობა დაზუსტდეს ტექნოლოგიური ნახაზების მიხედვით;
3. კედლების და საძირკვლის ჰიდროიზოლაცია მოხდეს ტექნიკური მოთხოვნების და მესაბამისი პროექტის მიხედვით;
4. კონსტრუქციებში მეტანილი ყველა მასაძლო ცვლილება უნდა შეთანხმდეს პროექტის მთავარ სტრუქტურულ ინჟინერთან.

პროექტის დასახელება და მისამართი

ინდივიდუალური საცხოვრებელი სახლი
სექტორი 15, სახლი N1, 2, 3

ქ. თბილისი, წყნეთი, ბაგების სამყარო ტერიტორია, ნაკვეთი N81, ს.კ. 01.20.01.010.452

პროექტის დამკვეთი

KHMALADZE ARCHITECTS

საპროექტო ორგანიზაცია

შპს. "სახელოსნო N4"

ს/კ: 401988587

მის.: ქ. თბილისი, 0179, ზ. ფალიაშვილის 37

ტელ.: +995 555 577 499

ელ. ფოსტა: info@sn4.ge

საპროექტო ჯგუფი

დირექტორი		ი. გოგოხია
ანალიტიკური მოდელირება		ბ. ცინცაბაძე
შესრულა		ნ. ოდიშელიძე
შეამოწმა		ი. გოგოხია

ფურცლის სათაური

მონოლითური სვეტი #6
კვეთი 1-1, პოზიციები და სპეციფიკაცია

სტადია	ფურცლები	გვერდი
DE	(#3)	SE -310

საექსპერტო დასკვნა

ქ. თბილისი, წყნეთი, ბაგების სატყეო ტერიტორია, ნაკვეთი #81 (ს/კ: 01.20.01.010.452) ინდივიდუალური საცხოვრებელი სახლების, პროექტის კონსტრუქციულ ნაწილზე

შესავალი

წინამდებარე წარმოადგენს საექსპერტო დასკვნას, ქ. თბილისი, წყნეთი, ბაგების სატყეო ტერიტორია, ნაკვეთი #81 (ს/კ: 01.20.01.010.452) ინდივიდუალური საცხოვრებელი სახლების პროექტის კონსტრუქციულ ნაწილზე (სატადია პროექტი)

საექსპერტოდ წარმოდგენილია საპროექტო შენობის კონსტრუქციული ელემენტების ნახაზები, მიზიდი ელემენტების განლაგების სქემები, ძირითადი კონსტრუქციების ნახაზები, კონსტრუქციული პროექტის აღწერა და ტიპიური გადაწყვეტები, წარმოდგენილია აგრეთვე საპროექტო შენობის საინჟინრო-გეოლოგიური კვლევის შედეგები და პროექტის არქიტექტურული ნაწილი.

წარმოდგენილი პროექტის არქიტექტურული ნაწილი დამუშავდა კომპანია „Khmaladze Architects"-ის მიერ (პროექტის თავარი არქიტექტორი, გიორგი ხმალაძე) ხოლო კონსტრუქციული ნაწილი დამუშავებულია კომპანია "SN4"-ის მიერ (პროექტის მთავარი კონსტრუქტორი, გიორგი ცინცაბაძე).

შენობების კონსტრუქციული გადაწყვეტის მოკლე დახასიათება:

საპროექტო ტერიტორიაზე, უნდა განთავსდეს სამი სააგარაკე ნაგებობა. შენობა #1 და #2 წარმაოდგენს იდენტურ შენობას. არცერთი ბლოკი ერთმანეთთან არ არის დაკავშირებული. შენობები გეგმაში მართკუთხა ფორმისაა, 2 სართულიანი, სარდაფით. საძირკვლები - მონოლითური ფილა სისქით 40 სმ. შენობის მზიდ, სტრუქტურულ ელემენტებს წარმოადგენს მონოლითური რკინაბეტონის ღეროვან-ფირფიტოვანი სივრცული სისტემა. შენობის ვერტიკალური სიხისტე იქმნება ჩარჩოებით. სვეტების კვეთის ზომა არის 40*40 სმ. გადახურვა ფილას სისქით 20 სმ. (იხ. შესაბამისი ნახაზები)

შენობების გაანგარიშების შედეგების ანალიზი

სამივე შენობის მზიდი ელემენტების კონსტრუირებას საფუძვლად უდევს მათი, როგორც ერთიან ღეროვან-ფირფიტოვანი სივრცული სისტემის გაანგარიშების შედეგები მუდმივ, დროებით ხანგრძლივ, დროებით ხანმოკლე ვერტიკალურ

დატვირთვაზე, 8 ბალიან სეისმურ ზემოქმედებაზე და მათ საანგარიშო თანწყობაზე. საანგარიშო სქემაში საძირკვლის ქვეშა გრუნტების მუშაობა აღიწერება დრეკადი საგების ორი კოეფიციენტის გათვალისწინებით. გაანგარიშება ჩატარებულია საანგარიშო კომპლექსი ЛИРА-13-ს საშუალებით. სეისმური ძალების ფორმირება X, Y და მათ მიმართ 45°-იანი კუთხის მიმართულებით ხდება ნორმატულ დოკუმენტში „სეისმომედეგი მშენებლობა (პნ 01.01-09)“ მოყვანილი მეთოდიკის საფუძველზე.

საანგარიშო მოდელი, რომელიც წარმოადგენს ღეროვანი და ფირფიტოვანი სასრულ ელემენტების სივრცულ ანსამბლს, შესაძლოდ სრულად ასახავს შენობის კონსტრუქციულ თავისებურებას.

გაანგარიშების შედეგების და პრეოქტში მიღებული კონსტრუქციული გადაწყვეტების ანალიზიდან გამომდინარეობს, რომ სამივე შენობის ძირითადი მზიდი ელემენტების, საძირკვლის ქვეშა გრუნტების, საძირკვლის ფილის, სვეტების, რიგელებისა და გადახურვის ფილების სიმტკიცისა და სიხისტის პირობები უზრუნველყოფილია ნორმატული მოთხოვნების შესაბამისად.

შენობების გაანგარიშების შედეგების ანალიზი

საექსპერტოდ წარმოდგენილ პროექტში განხილული ყველა კონსტრუქციული ელემენტი დანიშნულებიდან გამომდინარე მუშაობის ხასიათით და კონფიგურაციით მრავალჯერადად არის გამოყენებული და მეტ-ნაკლები სისრულით აღწერილია სახელმძღვანელოებში, საცნობარო ლიტერატურაში, ნორმატულ დოკუმენტებში და მათ მეთოდურ მითითებებში. დამპროექტებელ კონსტრუქტორთა მიერ ხორციელდება ცნობილი კონსტრუქციული გადაწყვეტების, მისადაგება-მორგება არქიტექტურულ-გეგმარებით გადაწყვეტებთან, ადგილობრივ მეტეოროლოგიურ, გეოლოგიურ, ჰიდროგეოლოგიურ და სეისმოლოგიურ პირობებთან. ამ მხრივ საექსპერტოდ წარმოდგენილი პროექტის კონსტრუქციული ნაწილი შესრულებულია უნაკლოდ, დამკვეთის მოთხოვნების სრული გათვალისწინებით. პროექტის კონსტრუქციული ნაწილი შესრულებულია ნორმატული ტექნიკური დოკუმენტების („სეისმომედეგი მშენებლობა პნ 01.01-09“ НАГРУЗКИ И ВОЗДЕЙСТВИЯ СНиП 2.01.07-85*, БЕТОННЫЕ И ЖЕЛЕЗОБЕТОННЫЕ КОНСТРУКЦИИ СНиП 2.03.01-84*) მოთხოვნების სრული შესაბამისობით.

საექსპერტოდ წარმოდგენილი პროექტის კონსტრუქციული ნაწილის (სტადია პროექტი) მიმართ შენიშვნები არ გამაჩნია. პროექტის კონსტრუქციულ ნაწილში ფუძეების და სხვა ძირითადი კონსტრუქციების პროექტი შესრულებულია კარგ დონეზე.

კონსტრუქციული დასკვნა

ქ. თბილისი, წყნეთი, ბაგების სატყეო ტერიტორია, ნაკვეთი #81 (ს/კ: 01.20.01.010.452) ინდივიდუალური საცხოვრებელი სახლების პროექტის კონსტრუქციულ ნაწილს ეძლევა დადებითი შეფასება და შეიძლება გაეწიოს რეკომენდაცია დასამტკიცებლად.

გამოყენებული ლიტერატურა

1. საქართველოს მთავრობის #71 დადგენილება - „საქართველოს ტერიტორიაზე სამშენებლო სფეროს მარეგულირებელი ტექნიკური რეგლამენტები“;
   - ✓ ტექნიკური რეგლამენტი - „ბეტონისა და რკინაბეტონის კონსტრუქციები“ (დანართი 1)
   - ✓ ტექნიკური რეგლამენტი - „შენობებისა და ნაგებობების ფუძეები“ (დანართი 2)
   - ✓ ტექნიკური რეგლამენტი - „სეისმომედეგი მშენებლობა“ (დანართი 3)
   - ✓ ტექნიკური რეგლამენტი - „სამშენებლო კლიმატოლოგია“ (დანართი 5)
2. СНиП II - 23-81 „Стальные конструкции“
3. СНиП II 21 - 75 „приложение 5“

ინჟინერ-კონსტრუქტორი: 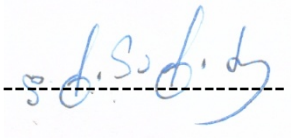 დ. ტაბატაძე

პროფესორი, საექსპერტო გამოცდილება 20 წელი

შრომითი მოღვაწეობის სტაჟი 50 წელი

ქ. თბილისი, 27 იანვარი, 2021

ექსპერტი დემური ტაბატაძეს

დეკლარაცია

ჩემს მიერ წარმოდგენილი ინფორმაცია პროფესიული საქმიანობის შესახებ არის სწორი, რასაც ვადასტურებ ხელის მოწერით.

/დ. ტაბატაძე/



სრული პროფესორი დემური ტაბატაძე

(CV)

სტუ-ს საინჟინრო მექანიკისა და ტექნიკური ექსპერტიზის დეპარტამენტი

საქართველოს ტექნიკური უნივერსიტეტი	კოსტავას ქ. № 68, სტუ-ს I სასწავლო კორპუსი, IV სართული, ოთახი ბ-430
ეროვნება	ქართველი
დაბადების თარიღი, პ/№	1949 წლის 23 ივლისი, პ/ნ01009021555
ოჯახური მდგომარეობა	ცოლშვილიანი

საკონტაქტო ინფორმაცია

ქვეყანა, ქალაქი		საქართველო, ქ. თბილისი
მისამართი		ქ. თბილისი, აბაშიძის 41.ბინა17
PHONE/FAX	სამ.	60-30 36-35-06
	ბინა	+(99532) **2227704**
	მობ.	599 179823
E-mail:		demuritabatadze@yahoo.com; demuri 10@ mail.ru.

კვალიფიკაცია

- ტექნიკის მეცნიერებათა კანდიდატი, „სამშენებლო მექანიკა“, მოსკოვის სამშენებლო საინინრო ინსტიტუტი 1983 წ. 28ოქტომბერი დისერტაცია „მილსადენების დინამიკური ანგარიში საყრდენებზე მშრალი ხახუნის გათვალისწინებით“. ხელმძღვანელი პროფესორი მ. სობოლევი.
- ინჟინერ მშენებელი, ვ.ი. ლენინის სახელობის საქართველოს პოლიტექნიკური ინსტიტუტი. 1971 წლის ივნისი. თემა: „ლითონის კონსტრუქციებისგნ შედგენილი სტრუქტურული გადახურვის ანგარიში“. ხელმძღვანელი პროფ. კ. რაზმაძე.

განათლება

- 1974-1978 წწ. ასპირანტურა, მოსკოვის ვ.ვ. კუიბიშევის სახელობის სამშენებლო საინჟინრო ინსტიტუტი. სამშენებლო მექანიკის კათედრა.
- 1966-1971 წწ. ვ.ი. ლენინის სახ. საქართველოს პოლიტექნიკური ინსტიტუტი, სამშენებლო ფაკულტეტი. წარჩინებით.

პედაგოგიური აქტივობა: (სალექციო კურსები)

- სამშენებლო მექანიკა (ბაკალავრიატი),
- სეისმომედეგობა (ბაკალავრიატი).
- თხელკედლიანი სივრცითი სისტემები (ბაკალავრიატი, მაგისტრატურა)
- სამშენებლო მექანიკის სპეცკურსი (მაგისტრატურა).

სამეცნიერო აქტივობა:

- ფილებისა და გარსების ოპტიმალური დაგეგმარება.
- დრეკად-პლასტიკური სისტემების და ანაკრები კონსტრუქციების ზიდვის უნარის საკითხები.
- ფილებისა და გარსების გაანგარიშების საკითხები მათი გეომეტრიული და ფიზიკური მახასიათებლების ნახტომისებური ცვლილებების გათვალისწინებით.
- სამფენოვანი ფირფიტებისა და გარსების გაანგარიშება მასალის დრეკად-პლასტიკური თვისებების გათვალისწინებით.
- შენობების, როგორც დისკრეტულ-კონტინუალური სისტემების გამოკვლევა, მიწისძვრისას აღძრული იმპულსურ ზემოქმედებაში.

საზოგადოებრივი საქმიანობა

- პროფბიუროს მდივანი.
- ფაკულტეტის სასწავლო-მეთოდური კომისიის წევრი.
- ფაკულტეტის საბჭოს წევრი,
- ფაკულტეტის დიპლომების დაცვის სახელმწიფო კომისიის წევრი.
- დისერტაციის დაცვის კომისიის წევრი.
- საქართველოს სოციალურ ურთიერთობათა აკადემიის ნამდვილი წევრი.
- საქართველოს საინჟინრო აკადემიის წევრ კორესპოდენტი

სამუშაო გამოცდილება

1971-75 – საქართველოს მეცნიერებათა აკადემიის ა. რაზმაძის სახ. მათემატიკის ინსტიტუტი ინჟინერი.

1975-83 – საქართველოს მეცნიერებათა აკადემიის ა. რაზმაძის სახ. მათემატიკის ინსტიტუტი ტექნიკური სექტორის ხელმძღვანელი.

1992-2009 – ს.ს.ი.პ კირიაკ ზავრიევის სამშენებლო მექანიკის და სეისმომედეგობის ინსტიტუტი უფროსი მეცნიერ თანამშრომელი

2009 – ს.ს.ი.პ კირიაკ ზავრიევის სამშენებლო მექანიკის და სეისმომედეგობის ინსტიტუტი უფროსი მეცნიერ თანამშრომელი.

1992-2006 – საქართველოს ტექნიკური უნივერსიტეტის სამშენებლო ფაკულტეტის სამ-შენებლო და სეისმომედეგობის კათედრის დოცენტი.

2006-2013 – საქართველოს ტექნიკური უნივერსიტეტის სამშენებლო ფაკულტეტის სამშე-ნებლო და სეისმომედეგობის მიმართულების ასოცირებული პროფესორი.

2008-დღემდე – შპს „მშენ-ექსპერტი“

გამოცდილება	პროექტი 249. საქართველოს ეროვნული სამეცნიერო ფონდის გრანტი. თემა „მიწისძვრისას კარკასულ შენობების სვეტებში დარტყმის ეფექტის გათვალისწინება“ 2007-2008 წ. ძირითადი შემსრულებელი. პროექტი 5526. „ნავთობის ნათელი ფრაქციების გამოსავლიანობის გაზრდა და მათი გაკეთილშობილება“. 2.1. თეორიული მკვლევარი. გაგზავნილია МНТЦ. პროექტი 5486. „მინერალური ზეთების წარმოება და ნამუშევარი მოტორული ზეთის რეგენერაცია“. თეორიული მკვლევარი. გაგზავნილია МНТЦ. პროექტი 5464. „ექსტრემალური ჰიდროდინამიკური მოქმედებების პროგნოზირება ჰიდროსისტემებში და გარემის დაცვა“. თეორიული მკვლევარი. გაგზავნილია МНТЦ. 2002-2013 წლების განმავლობაში მრავალი შენობა-ნაგებობის ექსპერტიზა.მდგრადობის გამოკვლევა, ნაგებობათა ურთიერთ გავლენის გამოკვლევა მშენებლობის პროცესში.
ენები	ქართული – მშობლიური რუსული – კარგად ინგლისური – ლექსიკონის დახმარებით
კომპიუტერული პროგრამები	Windows Ms Word Ms Excel Internet Explorer AutoCAD Лира.

ცნობა

ბოლო 5 წლის მანძილზე პროფესორ დემური ტაბატაძის საექსპერტო საქმიანობის თაობაზე, სამშენებლო კონსტრუქციების ტექნიკური მდგომარეობის გამოკვლევასა და ექსპერტიზაში

№	სამუშაოს დასახელება	წელი	დამკვეთი
1	*2*	*3*	*4*
1	ქ. თბილისში კაიროს ქ. №38-ში მდებარე სამრეწველო შენობა-ნაგებობების ტექნიკური მდგომარეობის გამოკვლევა და დასკვნის მომზადება.	2009	შპს „ორდი“
	ქ. თბილისში სანდრო ეულის ქ. №5ა-ში მდებარე „რუსთავი 2“-ის კუთვნილი შენობის ე.წ. სტუდიური ნაწილის ტექნიკური მდგომარეობის გამოკვლევა და დასკვნის მომზადება.	2009	შპს სამაუწყებლო კომპანია „რუსთავი 2“
	ქ. თბილისში ი. ჭავჭავაძის გამზირის I ჩიხის №2^{2ა} მრავალსართულიანი საცხოვრებელი სახლის საინჟინრო-გეოლოგიური დასკვნის და კონსტრუქციულ ნაწილზე საექსპერო დასკვნის მომზადება.	2009	მოქალაქე ვასილ სოხაძე
	ქ. რუსთავში მშვიდობის ქ. №12 ქიმბოჭკოს ტერიტორიაზე ტყავის წარმოების საამქროების და ადმინისტრაციული შენობის ტექნიკური მდგომარეობის გამოკვლევა და დასკვნის მომზადება.	2009	შპს „ფილიმასკა.ჯი“
	ქ. მარნეულში 26 მაისის ქუჩაზე მდებარე ავტოგასა-მართი სადგურის და ავტოსახელოსნოების ნაგებობე-ბის ტექნიკური მდგომარეობის შესახებ;	2009	–
	ქ. თბილისში, გურამიშვილის გამზირის №33ბ-ში მდე-ბარე რვასართულიან ორ სადარბაზოიანი შენობაზე განხორციელებული მინაშენის მზიდი კონსტრუქციების ტექნიკური მდგომარეობის შესახებ ვიზუალური დათ-ვალიერებით	2009	ბმა ამხანაგობა
	ქ. თბილისში შეშელიძის ქ. №41-ში მდებარე ნაკვეთის და ნაკვეთში აშენებული შენობის ტექნიკური ექსპერ-ტიზა;	2009	მოქალაქე ზაურ ბიწაძე
	ქ. რუსთავში XIV მკ/რ-ში მდებარე შპს „იკორთა-2007“-ის კუთვნილი 54 ბინიან 9 სართულიან მსხვილ	2009	შპს „იკორთა 2007“

1	*2*	*3*	*4*
	ბლოკოვან სახლზე სართულის დაშენების პროექტის ექსპერტიზა;		
	ქ. თბილისში კაიროს ქ. №38-ში მდებარე შენობა-ნაგებობების ტექნიკური მდგომარეობის გამოკვლევა;	2009	–
	ქ. თბილისში პეკინის ქ. №23, II სართ. ბ.2-ის მიშენების ტექნიკურ მდგომარეობის გამოკვლევა;	2009	მოქალაქე ვ. შარაბიძე
	ქ. თბილისში წყნეთის ქ. №14-ში მდებარე კორპუსის, I სადარბაზოს ბ. №2-ზე მიშენებული აივნის კონსტრუქციის ტექნიკური მდგომარეობის გამოკვლევა	2009	მოქალაქე თ. მაჭავარიანი
	ქ. თბილისში წყნეთის ქ. №14-ში მდებარე კორპუსის, I სადარბაზოს ბ. №6-ზე მიშენებული აივნის კონსტრუქციის ტექნიკური მდგომარეობის გამოკვლევა;	2009	მოქალაქე გ. მაისურაძე
	შპს სამაუწყებლო კომპანია „რუსთავი 2“-ის ტერიტორიაზე (სანდრო ეულის ქ. №5ა) მდებარე შენობის გამოკვლევა, ექსპერტიზა	2010	შპს სამაუწყებლო კომპანია „რუსთავი 2“
	მოსკოვის გამზირზე №1-ში მდებარე კორპუსის II სადარბაზოს I სართულის ღია ნაწილის კონსტრუქციების მდგომარეობის გამოკვლევს და დასკვნის მომზადება;	2010	–
	ქაიროს ქუჩა №13ა-ში მდებარე სამაცივრო-სასაწყობო ნაგებობის ექსპერტიზა;	2010	–
	ქ. თილისში, საბურთალოს ქ. №43-ში მრავალბინიანი საცხოვრებელი სახლის მზიდი კონსტრუქციების ექსპერტიზა;	2010	
	შპს „რემონტალი“-ს კუთვნილის შენობის მზიდი კონსტრუქციების ექსპერტიზა;	2010	შპს „რემონტალი“
	შპს „ინფინიტი“-ს კუთვნილის ქ. თბილისში ალ. ყაზბეგის გამზირი №26/3ბ-ში მდებარე მრავალბინიანი საცხოვრებელი სახლის საპროექტო დოკუმენტაციის კონსტრუქციული ნაწილის ექსპერტიზა;	2010	შპს „ინფინიტი“
	ქ. თბილისის ისანი-სამგორის რაიონში კახეთის გზატკეცილზე შპს „ელსავაკო“-ს კუთვნილ ტერიტორიაზე ბიზნეს ცენტრის ნაგებობის რკინაბეტონის მზიდი კონსტრუქციების სიმტკიცის შემოწმება;	2010	შპს „ელსავაკო“
	ქ. მარნეულში, გიორგაძის ქ. №3ა-ში მდებარე, მოქალაქე ლელა ხარშილაძის სარგებლობაში	2010	მოქალაქე ლელა ხარშილაძე

1	2	3	4
	არსებულ ბინა №9-ზე განხორციელებული მიშენების მდგრადობის შემოწმება;		
	ქ. მარნეული, გამსახურდიას ქ. №3-ში მდებარე ერთ-სართულიანი საზოგადოებრივი დანიშნულების შენობის ტექნიკური მდგომარეობის გამოკვლევა მისი შემდგომი უსაფრთხო ექსპლუატაციის მიზნით;	2010	
	შპს სამაუწყებლო კომპანია „რუსთავი 2“-ის ტერიტორიაზე (სანდრო ეულის ქ. №5ა) მიმდინარე მშენებლობის ტექნიკური ზედამხედველობა;	2010	შპს სამაუწყებლო კომპანია „რუსთავი 2“
	ფსიქიკური დაწესებულებების რეაბილიტაცია-რეკონსტრუქციისათვის შერჩეული შენობა-ნაგებობების ტექნიკური და კონსტრუქციული მდგრადობის შესწავლა: – ქ. თბილისი სს „აკად. ო. ღუდუშაურის სახ. ეროვნული სამედიცინო ცენტრი“ ქ. თბილისი, ლუბლიანას ქ. №18/20 მარცხენა ფლიგელის დამხმარე შენობა; – ქ. რუსთავში, წმ. ნინოს ქ. №5, ამბულატორიული მეთვალყურეობისა და კრიზისული ინტერვენციის ცენტრის შენობა; – ქ. თბილისში, ქავთარაძის ქ. №21ა, არსებული კომპლექსის 5 სართულიანი შენობა;	2011	–
	ბილაინის ანძების ტექნიკური ზედამხედველობა;	2012	შპს „გ და თ სერვისი“
	ქ. თბილისში უნივერსიტეტის ქ. №2-ში მდებარე სს „თიბისი ბანკი“-ს კუთვნილი შენობა-ნაგებობების გამოკვლევა;	2012	სს „თიბისი ბანკი“
	ქ. თბილისში, მიცკევიის ქ. №9-ში მდებარე შენობა-ნაგებობის (ყოფილი პროფესიულ-ტექნიკური სასწავლებლის შენობა) ტექნიკური მდგომარეობის გამოკვლევა;	2012	შპს „ბეგი/ჯორჯია“
	შპს „რუსთავის ფოლადი“-ს კუთვნილი ობიექტების (ქ. რუსთავი, გაგარინის 12, ფასონური სხმულების საამქრო; ბლუმსებისა და სლიაბების საწყობის მიშენება 48 გრძ.მ-ზე 15 ტ. რკალური ღუმელის განთავსებისათვის) 15700 მ2 საწარმოო ფართის კარკასისა და	2012	შპს „რუსთავის ფოლადი“

1	2	3	4
	კონსტრუქციული ელემენტების სრული ინსტრუმენტული გამოკვლევა;		
	შპს „რუსმეტალი“-ს კუთვნილი საწარმოო შენობის გამოკვლევა;	2012	შპს „რუსმეტალი
	ქ. თბილისში, შატბერაშვილის და კეკელიძის ქუჩების მიმდებარედ მრავალბინიანი საცხოვრებელი კომპლექსის რკინაბეტონის კონსტრუქციების სიმტკიცის განსაზღვრა და საპროექტოსთან შესაბამისობის დადგენა;	2012	შპს „პაულ შულერ უნდ ირაო გრუპ“
	ქ. თბილისში, ყიფშიძის ქ. №2-ში მდებარე მრავალფუნქციური შენობის ავტოფარეხის ოთხი სართულის ტორსებზე ღიობების გამოღების და პანდუსის მოხსნის მიზნით გაძლიერების პროექტის მომზადება;	2012	შპს „ინ-სი“
	ქ. თბილისში, ყოფილი ბალნეოლოგიური კურორტის, რეაბილიტაციის ეროვნული სამეცნიერო ცენტრის შენობის მზიდი კონსტრუქციების და საძირკვლის გამოკვლევა;	2012	შპს „მარინა ბიჩ ქლაბ ბათუმი“
	ქ. რუსთავში მდებარე შპს „რუსმეტალი“-ს კუთვნილი ერთმალიანი საამქროს სახურავის წიბოვანი ფილების გამოკვლევა;	2012	შპს „რუსმეტალი“
	ქ. თბილისი, ალექსანდრე გობრონიძის №27-ში მდებარე სამკურნალო პროფილაქტიკური ცენტრის შენობის ტექნიკური მდგომარეობის გამოკვლევა, დაშლა-დემონტაჟის სამუშაოების პროექტის და კიბის, პანდუსის და გადახურვის მოწყობის კონსრუქციული პროექტის მომზადება;	2012	შპს „№2 სამკურნალო პროფილაქტიკური ცენტრი“
	ქ. თბილისი, ვაჟა-ფშაველაზე მდებარე სამკურნალო პროფილაქტიკური ცენტრის შენობის ტექნიკური მდგომარეობის გამოკვლევა, დაშლა-დემონტაჟის სამუშაოების პროექტის და კიბის, პანდუსის და გადახურვის მოწყობის კონსრუქციული პროექტის მომზადება;	2012	შპს „თბილისის №1 სამკურნალო პროფილაქტიკური ცენტრი“
	შპს „რუსთავის ფოლადი“-ს კუთვნილი ობიექტების (ორი რკინაბეტონის ხიდის: წიდასაყარის მიმდებარე ტერიტორიის მარის არხის ხიდი; დამკვეთის ცენტრალური ადმინისტრაციის შენობის მიმდებარე ტერიტორიაზე არსებული ხიდის) გამოკვლევა;	2012	შპს „რუსთავის ფოლადი“

1	2	3	4
	შპს „რუსთავის ფოლადი“-ს კუთვნილი ფოლადსადნობი საამქროს კარკასის ინსტრუმენტალური გამოკვლევა 45-87 ღერძებში, ი-კ-ლ მალები, საერთო ფართობით 15120 მ^2;	2012	შპს „რუსთავის ფოლადი“
	ქ. თბილისში, ბოგდან ხმელნიცკის ქ. №48-ში კორპუსი №10-ის მიმდებარედ ერთსართულიანი ნაგებობის შიდა წყლის მილების ხანდაზმულობის დადგენა;	2012	შპს „ჯორჯიან უოთერ ენდ ფაუერი“
	დუშეთის რაიონში, სოფელ სეთურებში მდებარე მიწის ნაკვეთზე (ს/კ №71.35.47.024) მშენებარე 9-სართულიანი საცხოვრებელი კორპუსის სახურავის ტექნიკური მდგომარეობის გამოკვლევა მისი პროექტთან შესაბამისობისა და მდგრადობის დადგენის მიზნით;	2013	შპს „Green Wall Development“
	- შპს „რუსთავის ფოლადი“-ს კუთვნილი ფართების სრული ინსტრუმენტალური გამოკვლევა;	2013	შპს „რუსთავის ფოლადი“
	- ხონში არსებული ტერიტორიის შემოღობვის შესრულებული სამუშაოების ექსპერტიზა;	2013	შპს „LAV-TRAVEL“
	ბმ ამხანაგობა „აისი“-ს კუთვნილი ობიექტის, მდებარე ქ. თბილისი, აღმაშენებლის 151-ის კორპუსის სადარბაზოს რემონტის შესრულებული სამუშაოების (ფორმა №2) ექსპერტიზა;	2014	შპს „ჯეოგარანტი“
	ქარელის მუნიციპალიტეტში (სოფლები ავლევი, ბრეძა, თამარაშენი, კოდა, რუისი) ამბულატორიების საძირკვლის მოწყობის შესრულებული სამუშაოების (ფორმა №2) ექსპერტიზა;	2015	შპს „სმ ბილდინგ კომპანი“
	ქ. თბილისი, ლიხაურის შესახვევი №9-ში შესრულებული სამუშაოების მოცულობების ექსპერტიზა;	2015	ბინათმშენებლობის ამხანაგობა „მეცნიერება-2005“
	ქ. თბილისი, გლდანი (ნაკვეთი 074, კვარტალი 12, სექტორი 13, ზონა 72), მშენებარე ინდივიდუალური საცხოვრებელი სახლის ექსპერტიზა პროექტთან შესაბამისობის დადგენის, მისი პროექტთან შესაბამისობაში მოყვანის ხარჯების დადგენისა და დარჩენილი სამუშაოების შესრულების ხარჯთაღრიცხვის შედგენის მიზნით;	2015	მოქალაქე მარინა ნიქაბაძე
	ბმ ამხანაგობა „ელექტროტრანსპორტი“-ს ობიექტის, მდებარე ქ. თბილისი, დიღმის მასივი, მე-3 კვარტალი,	2015	იმ „ვახტანგ ხინიკაძე“

1	*2*	*3*	*4*
	კორპუსი №33 I, II, III, IV სადარბაზოების შესრულებული შიდა სარემონტო სამუშაოების მოცულობების ექსპერტიზა;		

დოცენტის ატესტატი

№ 001143

საქართველოს ტექნიკური უნივერსიტეტის
პროფესორთა საბჭოს გადაწყვეტილებით
(ოქმი № 3 15. 10. 2004;)

გიორგი ცხებაძეს

მიენიჭა

დოცენტის სამეცნიერო-პედაგოგიური წოდება
05. 23. 17; ხიდშენებლობა
მექანიკა; სპეციალობით

ამ გადაწყვეტილების საფუძველზე ატესტატი გასცა
საქართველოს სწავლულ ექსპერტთა საბჭომ

პროფესორთა საბჭოს
თავმჯდომარე:

სწავლულ ექსპერტთა საბჭოს
თავმჯდომარე:

CERTIFICATE OF A DOCENT

№ 001143

Georgian Technical University

By decision of the Professors' Board
(Protocol № 3 of 15. 10. 2004;)

the scientific-pedagogical title of the Docent
by specialization of 05. 23. 17; Structural Mechanics

WAS CONFERRED ON

Demuri Tabatadze

On the grounds of this decision the certificate has been issued
by the Board of Academic Experts of Georgia

(Seal)

Chairman of the Board of Professors R. Khurodze

Chairman of the Board of Academic Experts G. Kharadze

საქართველოს ეროვნულ და სოციალურ
ურთიერთობათა აკადემია

დიპლომი №248

აკადემიის საერთო კრების 2004 წლის
27 ივნისის გადაწყვეტილებით

ბ-ნი დემურ ტაბატაძე

არჩეულია საქართველოს ეროვნულ და სოციალურ ურთიერთობათა აკადემიის

აკადემიკოსად

აკადემიის პრეზიდენტი
გ.ჯ.ჟვანია

მთავარი სწავლული მდივანი
გ. ძმარაძელია

გაცემის თარიღი: 07.07.2004

АКАДЕМИЯ НАЦИОНАЛЬНЫХ И СОЦИАЛЬНЫХ ОТНОШЕНИЙ ГРУЗИИ

ДИПЛОМ №248

Постановлением собрания Академии нац. и соц. отношений Грузии
(постановление от 27.06.2004)

Г-н Демур Табатадзе

избран действительным членом Академии

АКАДЕМИКОМ

THE ACADEMY OF NATIONAL AND SOCIAL RELATIONS OF GEORGIA

Mr. Demur Tabatadze

ACADEMICIAN

Президент
Г.К. Жвания

Гл.ученый секретарь
В.Кикнадзе

Выдан: 07.07.2004

ДИПЛОМ
КАНДИДАТА НАУК

ТН № 069423

Москва 14 марта 1984 г.

Решением
Совета в Грузинском НИИ энергетики
и гидротехнических сооружений
от 28 октября 1983 г. (протокол № 5)

присуждена ученая степень

Табатадзе Думури Владимировичу

КАНДИДАТА
ТЕХНИЧЕСКИХ НАУК

Председатель совета

Ученый секретарь совета

დიპლომი

ვ № 001063

ეს დიპლომი მიეცა ტაბატაძეს
დემური ვლადიმერის-ძეს
მასზე, რომ იგი 1966 წელს შევიდა ლენინის
სახ. ქართის წითელი დროშის ორდენოსანი
საქართველოს პოლიტექნიკურ ინსტიტუტში
და 1971 წელს დაამთავრა
ლენინგრადის ინსტიტუტის
სრული კურსი სპეციალობით
სამრეწველო და საბოქალაქო
მშენებლობა
სახელმწიფო საგამოცდო კომისიის 1971 წ.
30 - მაისის გადაწყვეტილებით
ტაბატაძეს დ. ვ. მიენიჭა
ინჟინერი-მშენებლის კვალიფიკაცია.
სახელმწიფო საგამოცდო
კომისიის თავმჯდომარე
ბ. პ. რექტორი
მდივანი
ქალაქი თბილისი 1971 წ. 8 ოქტომბერი
სარეგისტრაციო № С-П-300

Грузинский яз.

ДИПЛОМ

№ 001063

Настоящий диплом выдан Табатадзе
Демури Владимировичу
в том, что он в 1966 году поступил
в Грузинский ордена Трудового Красного
Знамени политехнический ин-т им. В. И. Ленина
и в 1971 году окончил полный курс
названного института
по специальности
Промышленное и гражданское
строительство
Решением Государственной экзаменационной
комиссии от 30 июня 1971 г.
Табатадзе Д. В.
присвоена квалификация
Инженера строителя
Председатель Государственной
экзаменационной комиссии
Ректор
Секретарь
М. П.
Город Тбилиси 8 октября 1971 г.
Регистрационный № С-П-300

Московская типография Гознака. 1963.

АТТЕСТАТ
СТАРШЕГО НАУЧНОГО СОТРУДНИКА

СН № 069576

Москва

Решением
Высшей аттестационной комиссии
при Совете Министров СССР

от 15 мая 1991 г. (протокол № 15с/1)

Табатадзе Дмитрию Владимировичу

ПРИСВОЕНО УЧЕНОЕ ЗВАНИЕ

СТАРШЕГО НАУЧНОГО СОТРУДНИКА

ПО СПЕЦИАЛЬНОСТИ

„Строительная механика"

Зам. Председатель
Высшей аттестационной комиссии

Главный ученый секретарь
Высшей аттестационной комиссии

პედაგოგიკური კვლევისა და პროფესიული განვითარების ცენტრი

CENTER of EDUCATIONAL RESEARCH and PROFESSIONAL DEVELOPMENT (CERPD)

ასოციაციასა "სკოლა – ოჯახი – საზოგადოება"
SCHOOL–FAMILY–SOCIETY ASSOCIATION

გრიგოლ რობაქიძის სახელობის უნივერსიტეტი
Grigol Robakidze University

სერტიფიკატი

დემურ ტაბატაძე

შეისწავლა კურსის „უნივერსიტეტის სასწავლო გეგმის შედგენა და განვითარება" გავლისა და საკურსო ნაშრომის წარმატებით შესრულების შედეგად

„კურსი შედგება ერთი ორდღიანი ტრენინგისა და დამოუკიდებელი სამუშაოსგან.

კურსი მოიცავს 15 საათს.

Certificate

Demur Tabatadze

has satisfactorily met all of the requirements of

University Curriculum Development Course

This 15 hour course offers professional development training that promotes outcome-centered curriculum development for critical thinking and active learning. It is designed by the School-Family-Society Association and coordinated by the Center of Educational Research and Professional Development.

მეცნიერული კვლევის და პროფესიული განვითარების ცენტრის დირექტორი

ასოციაციის პრეზიდენტი

CENTER OF EDUCATIONAL RESEARCH AND PROFESSIONAL DEVELOPMENT 205065127

თბილისი, 2006

წყალ მომარაგება მ 1:500

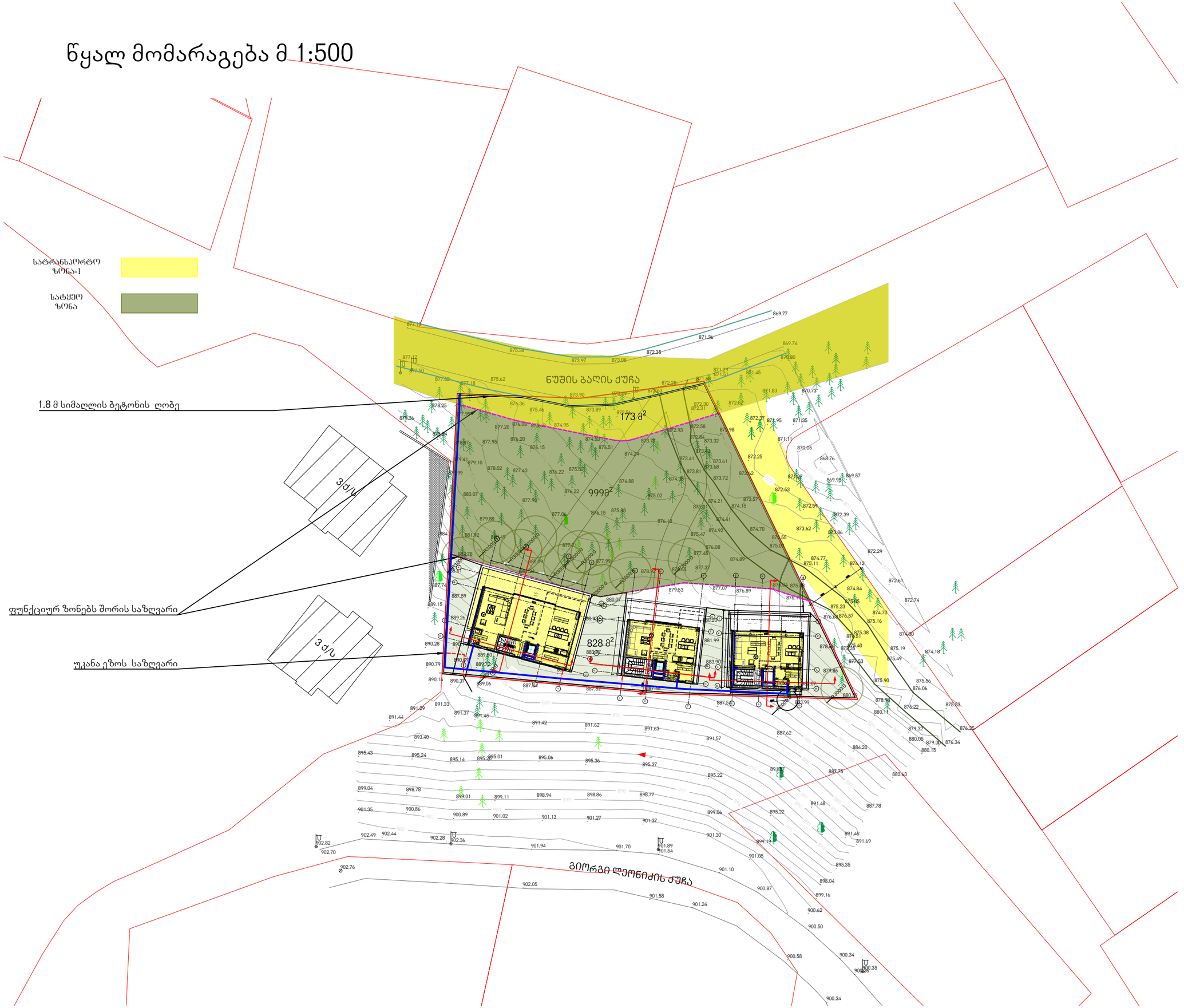

KHMALADZE ARCHITECTS

E-mail: Giorgi@Khmaladze.ge

D. Uznadze st. #91a, TBILISI

Dimensions to be verified on side.

This drawing should not be scaled.

Any discrepancies should be referred to the Architect prior to work being put in hand.

This drawing is the property of Khmaladze Architects, and the drawing is issued on the condition that it is not copied, reproduced, retained or disclosed to any unauthorized person, either wholly or in part without the consent in writing of Khmaladze Architects.

PROJECT NAME :

Tskneti Residences

ADDRESS :

-

CLIENT:

-

STAGE	CD
SCALE	
FORMAT	A3
DATE	
NAME	
PAPER NUMBER	
AUTHOR	GIORGI KHMALADZE
DRAWN BY	ANA JAVAKHISHVILI
APPROVED BY	-

გაზომარაგება მ 1:500



KHMALADZE ARCHITECTS

E-mail: Giorgi@Khmaladze.ge

D. Uznadze st. #91a, TBILISI

Dimensions to be verified on side.

This drawing should not be scaled.

Any discrepancies should be referred to the Architect prior to work being put in hand.

This drawing is the property of Khmaladze Architects, and the drawing is issued on the condition that it is not copied, reproduced, retained or disclosed to any unauthorized person, either wholly or in part without the consent in writing of Khmaladze Architects.

PROJECT NAME :

Tskneti Residences

ADDRESS :

-

CLIENT:

-

STAGE	CD
SCALE	
FORMAT	A3
DATE	
NAME	
PAPER NUMBER	
AUTHOR	GIORGI KHMALADZE
DRAWN BY	ANA JAVAKHISHVILI
APPROVED BY	-

ელექტრო მომარაგება მ 1:500



KHMALADZE ARCHITECTS

E-mail: Giorgi@Khmaladze.ge

D. Uznadze st. #91a, TBILISI

Dimensions to be verified on side.

This drawing should not be scaled.

Any discrepancies should be referred to the Architect prior to work being put in hand.

This drawing is the property of Khmaladze Architects, and the drawing is issued on the condition that it is not copied, reproduced, retained or disclosed to any unauthorized person, either wholly or in part without the consent in writing of Khmaladze Architects.

PROJECT NAME :

Tskneti Residences

ADDRESS :

-

CLIENT:

-

STAGE	CD
SCALE	
FORMAT	A3
DATE	
NAME	
PAPER NUMBER	
AUTHOR	GIORGI KHMALADZE
DRAWN BY	ANA JAVAKHISHVILI
APPROVED BY	-

გენგეგმა მ 1:500

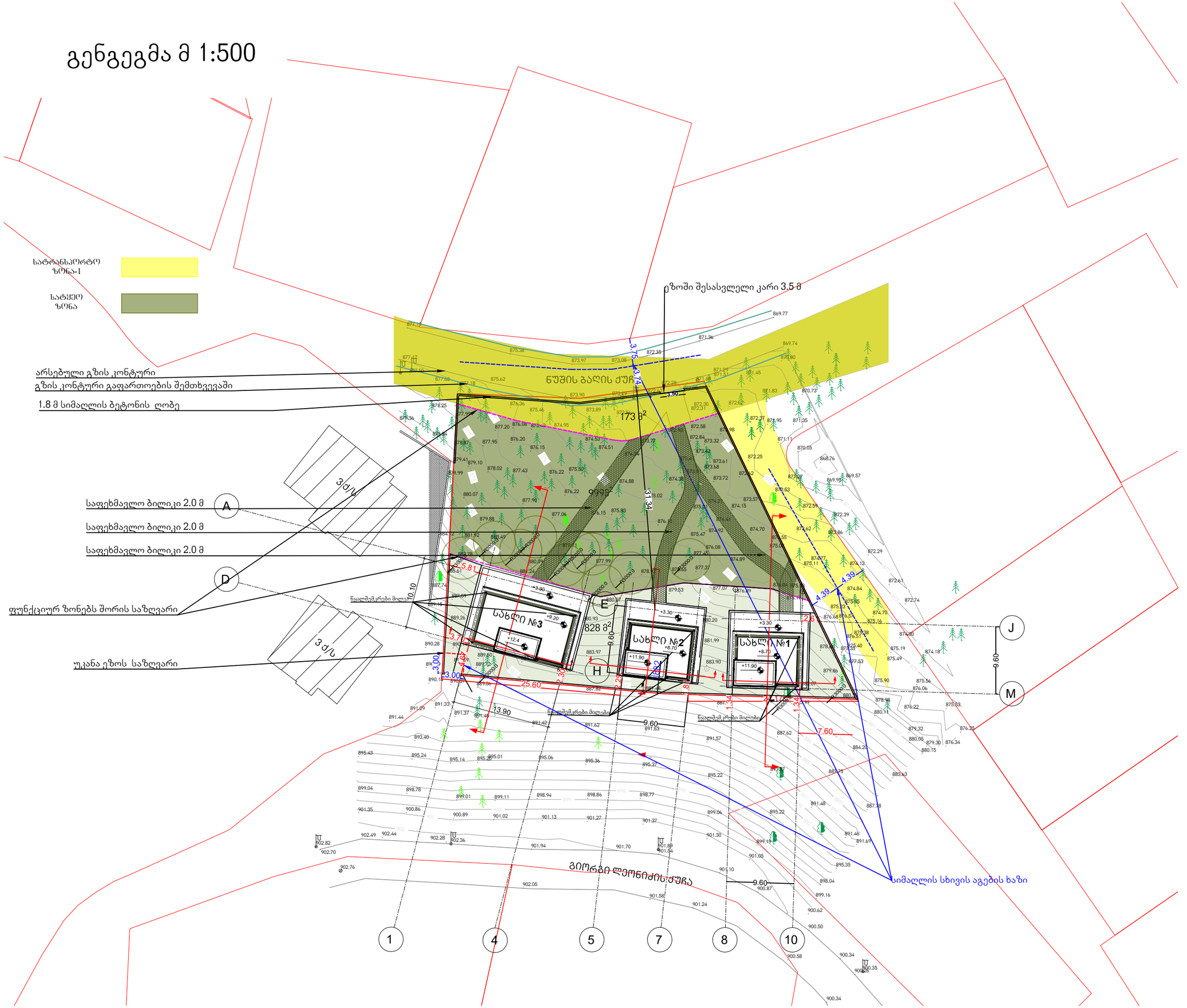

KHMALADZE ARCHITECTS

E-mail: Giorgi@Khmaladze.ge

D. Uznadze st. #91a, TBILISI

Dimensions to be verified on side.

This drawing should not be scaled.

Any discrepancies should be referred to the Architect prior to work being put in hand.

This drawing is the property of Khmaladze Architects, and the drawing is issued on the condition that it is not copied, reproduced, retained or disclosed to any unauthorized person, either wholly or in part without the consent in writing of Khmaladze Architects.

PROJECT NAME :

Tskneti Residences

ADDRESS :

-

CLIENT:

-

STAGE	CD
SCALE	
FORMAT	A3
DATE	
NAME	
PAPER NUMBER	
AUTHOR	GIORGI KHMALADZE
DRAWN BY	ANA JAVAKHISHVILI
APPROVED BY	-

N 1 სახლის სიმაღლის სხივის საანგარიშო სქემა

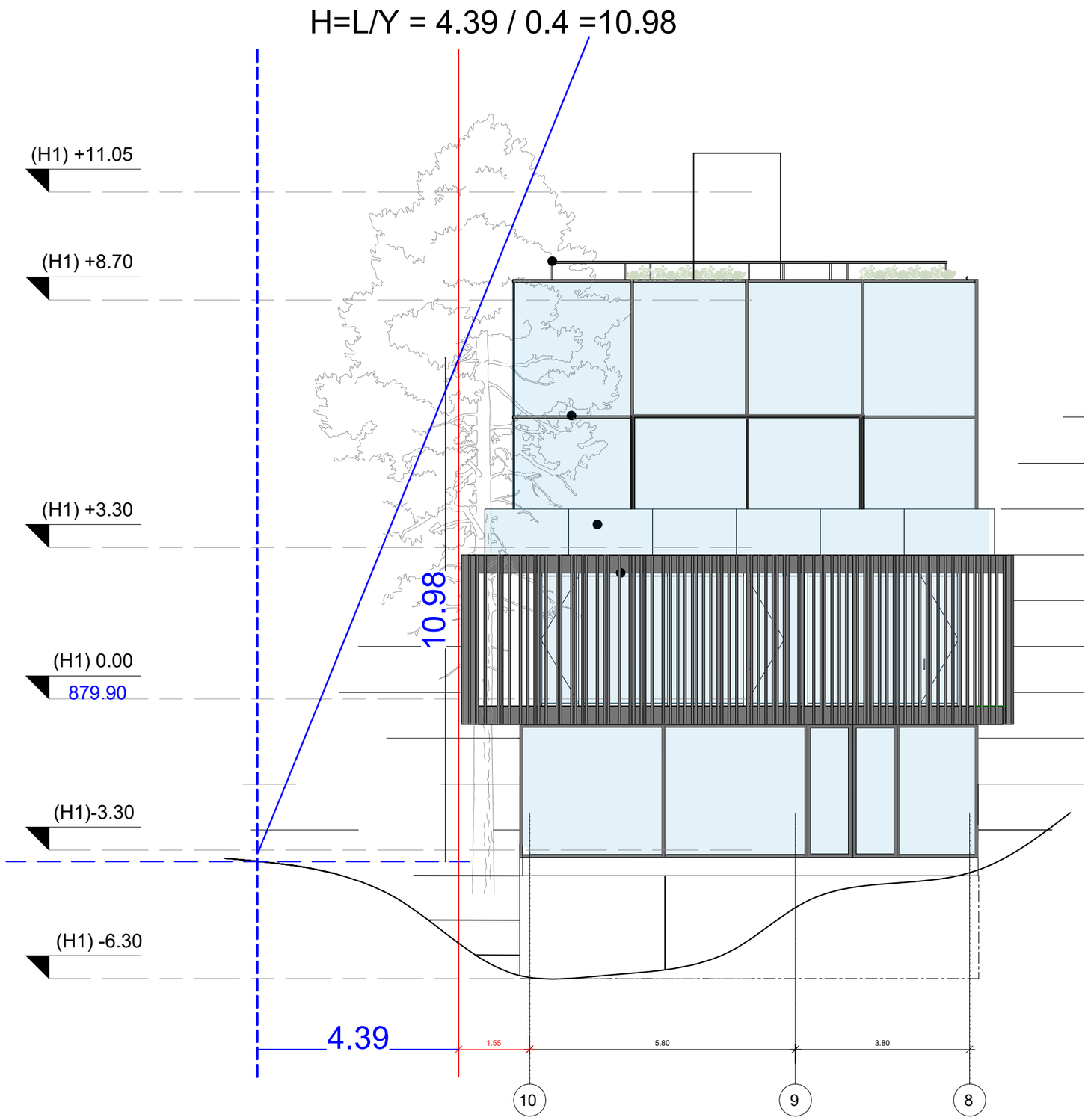

KHMALADZE ARCHITECTS

E-mail: Giorgi@Khmaladze.ge

D. Uznadze st. #91a, TBILISI

Dimensions to be verified on side.

This drawing should not be scaled.

Any discrepancies should be referred to the Architect prior to work being put in hand.

This drawing is the property of Khmaladze Architects, and the drawing is issued on the condition that it is not copied, reproduced, retained or disclosed to any unauthorized person, either wholly or in part without the consent in writing of Khmaladze Architects.

PROJECT NAME :

Tskneti Residences

ADDRESS :

-

CLIENT:

-

STAGE	CD
SCALE	
FORMAT	A3
DATE	
NAME	
PAPER NUMBER	
AUTHOR	GIORGI KHMALADZE
DRAWN BY	-
APPROVED BY	-

N 2 სახლის სიმაღლის სხივის საანგარიშო სქემა

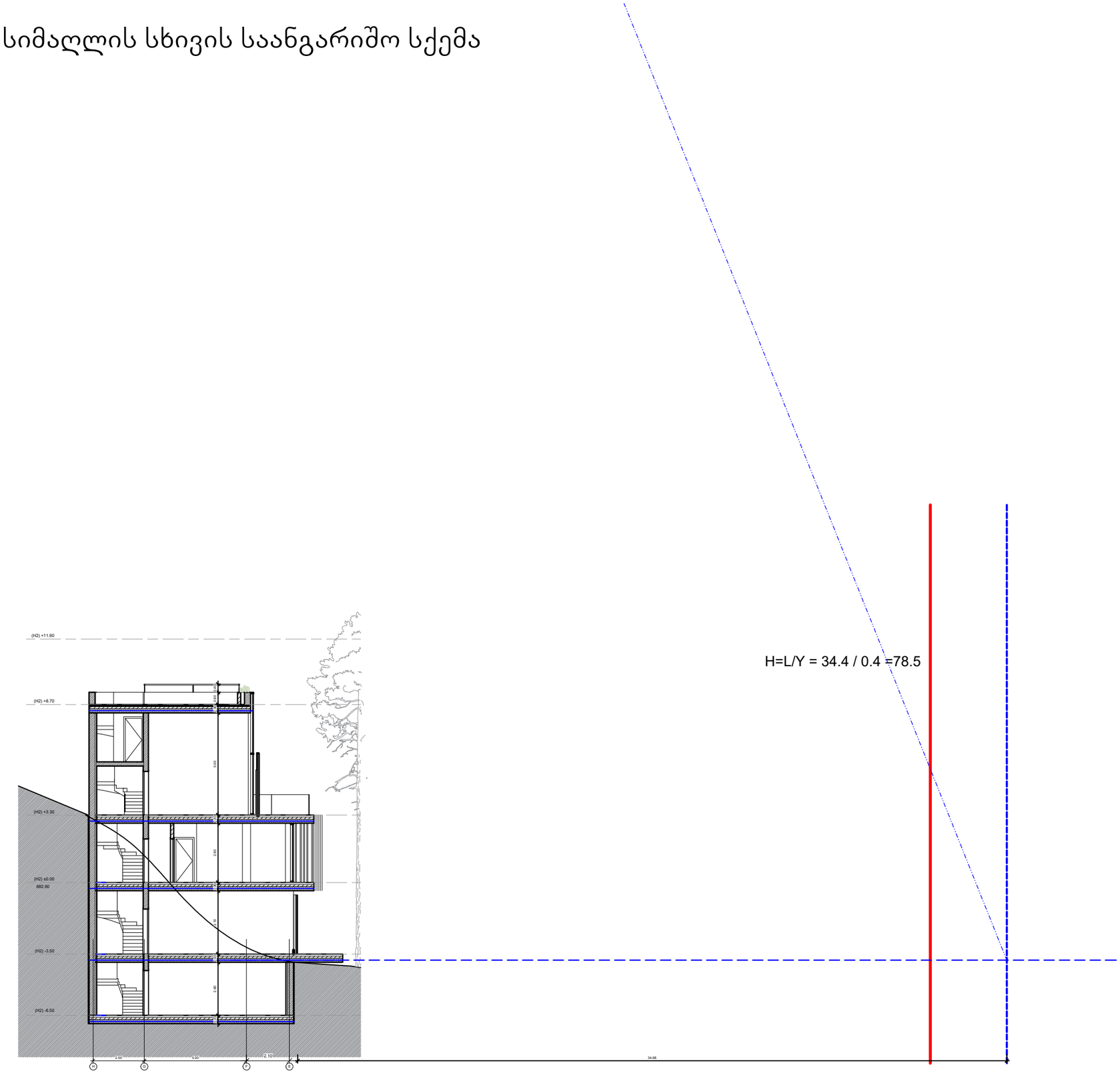

KHMALADZE ARCHITECTS

E-mail: Giorgi@Khmaladze.ge

D. Uznadze st. #91a, TBILISI

Dimensions to be verified on side.

This drawing should not be scaled.

Any discrepancies should be referred to the Architect prior to work being put in hand.

This drawing is the property of Khmaladze Architects, and the drawing is issued on the condition that it is not copied, reproduced, retained or disclosed to any unauthorized person, either wholly or in part without the consent in writing of Khmaladze Architects.

PROJECT NAME :

Tskneti Residences

ADDRESS :

-

CLIENT:

-

STAGE CD

SCALE

FORMAT A3

DATE

NAME

PAPER NUMBER

AUTHOR GIORGI KHMALADZE

DRAWN BY -

APPROVED BY -

N 3 სახლის სიმაღლის სხივის საანგარიშო სქემა

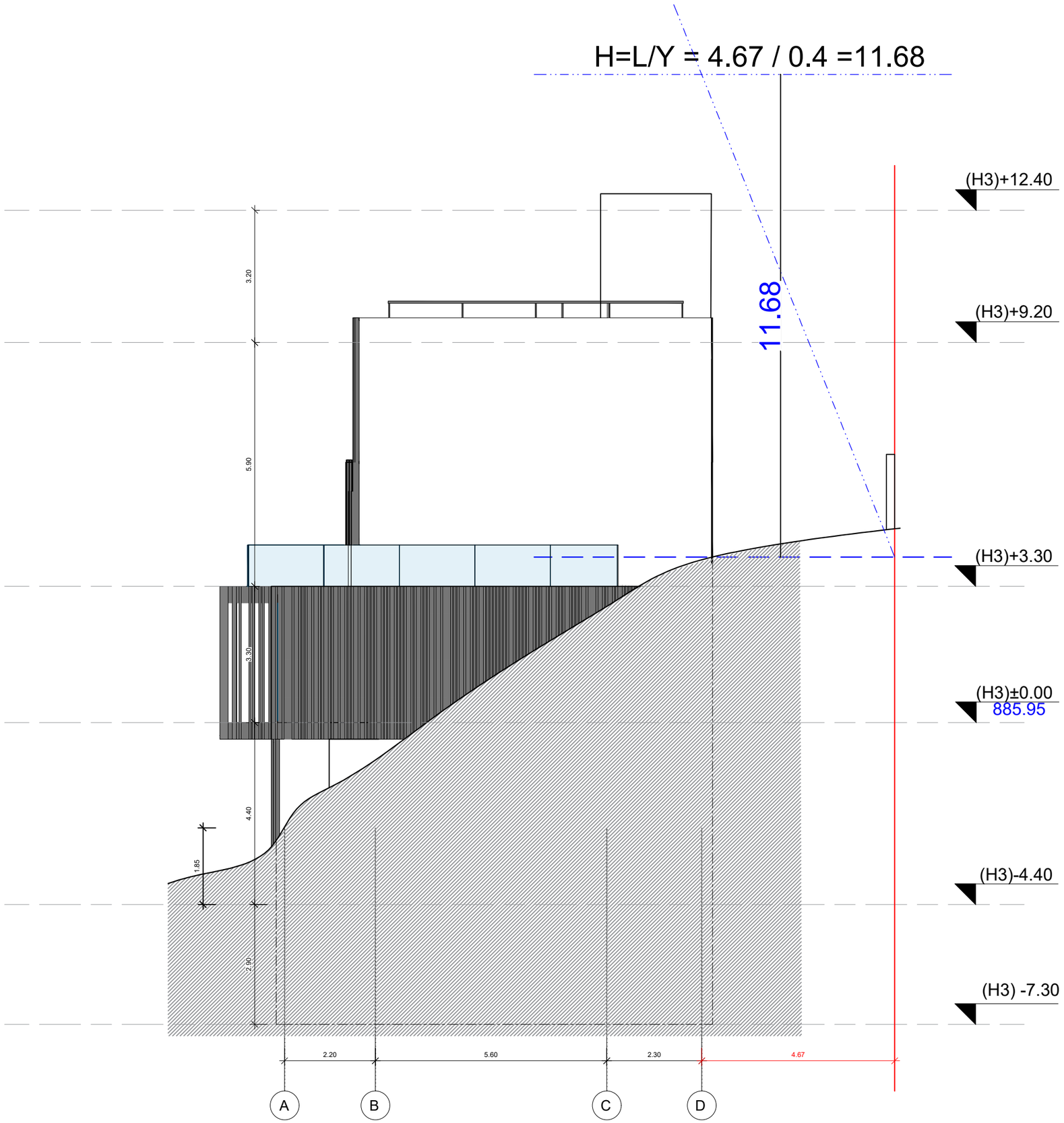

KHMALADZE ARCHITECTS

E-mail: Giorgi@Khmaladze.ge

D. Uznadze st. #91a, TBILISI

Dimensions to be verified on side.

This drawing should not be scaled.

Any discrepancies should be referred to the Architect prior to work being put in hand.

This drawing is the property of Khmaladze Architects, and the drawing is issued on the condition that it is not copied, reproduced, retained or disclosed to any unauthorized person, either wholly or in part without the consent in writing of Khmaladze Architects.

PROJECT NAME :

Tskneti Residences

ADDRESS :

-

CLIENT:

-

STAGE	CD
SCALE	
FORMAT	A3
DATE	
NAME	
PAPER NUMBER	
AUTHOR	GIORGI KHMALADZE
DRAWN BY	ANA JAVAKHISHVILI
APPROVED BY	-