1 ფასადი 1 17
1 : 200

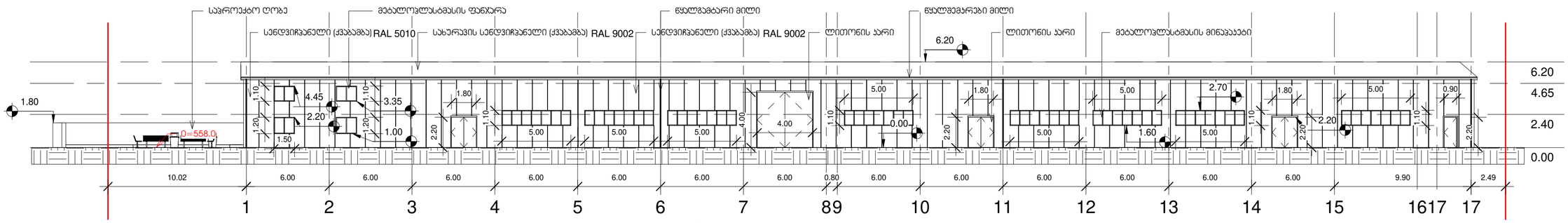

3 ფასადი ა გ
1 : 200

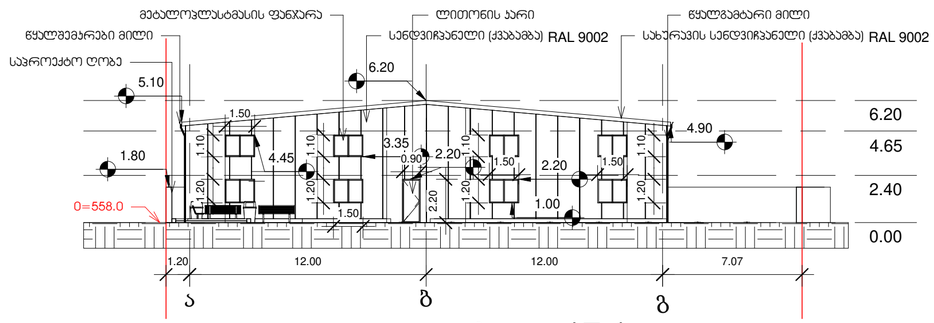

2 ფასადი 17 1
1 : 200

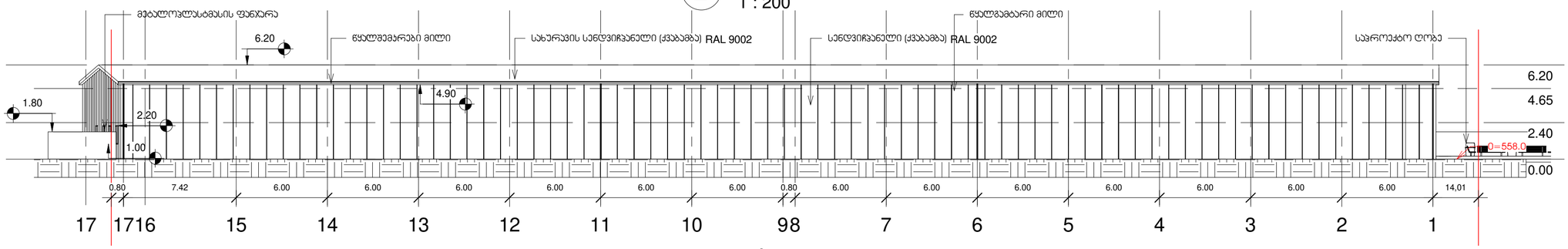

4 ფასადი გ ა
1 : 200

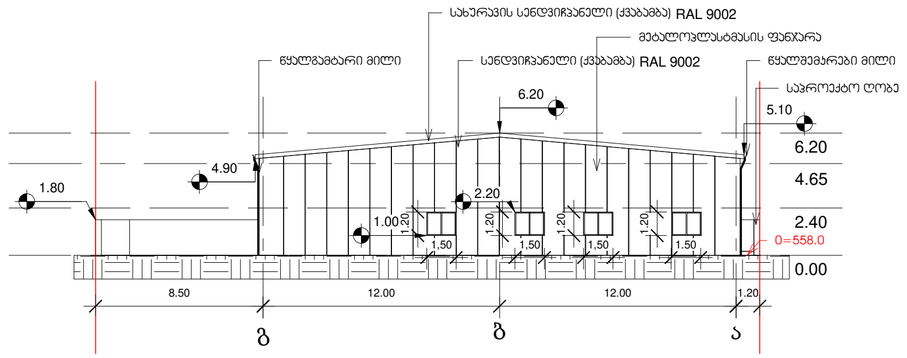

ZT ARCHITECTS
592 031010 | fb.com/ZTARCHI | zurabted@gmail.com

შენიშვნები Notes

განმარტებები explication

ტექნიკურ-ეკონომიური მაჩვენებლები technical-economical indicators

პროექტის დასახელება project
სოფლის საკულტივაციო სათბური

დამკვეთი client
შ.პ.ს "ფერარგა"-ს დირექტორი გურამ ძაძამულიშვილი

მისამართი address
ქ. თბილისი, სოფელი დიდი დიღომი ს/ს: 81.08.16.871

თანამდებობა position	სახელი გვარი name surname	ხელმოწერა signature
დირექტორი director		
პროექტის ავტორი author	ზურაბ თედიაშვილი Zurab Tediashvili	
არქიტექტორი architect		
არქიტექტორი architect		
კონსტრუქტორი constructor		

არქიტექტურული ნაწილი
architecture

ნახატის drawing	თარიღი date of issue	01/10/2020
ფასადები	მასშტაბი scale	1 : 200
	სტადია stage	პროექტი
	ფორმატი paper size	A2
	ფაილის სახელი file name	../fil21.rvt
	ფურცელი page	ა112