15.02.2021

სარეკონსტრუქციო დამხმარე საოფისე შენობის დასაბუთებული დოკუმენტაცია



TLA
YOUR LOGO HERE

AUTHOR NAME
Street Name, Suite Number
City, State Zip Code
123.456.7890
you@email.com

PROJECT TITLE

განმარტებითი ბარათი

მოგახსენებთ რომ აღნიშნულ ნაკვეთზე რომლის საკადასტრო კოდია 01.72.14.014.263
დგას 2 შენობა,რომელიც მითითებულია ტოპოზე,ეს ორივე შენობა მიღებულია ექსპლუატაციაში ბრძანება
(წარმოდგენილია მომდევნო გვერდში)
ვინაიდან საჭიროებამ მოითხოვა ბაბვეფართოვებინა დამხმარე შენობის ფართი რომელიც ემსახურება 1 შენობის
ფუნქციურ დანიშნულებას (სამედიცინო სასაწყობე ფართს) გადავწყვიტეთ დამხმარე შენობაზე დავაშენოთ
მსუბუქი ლითონის კონსტრუქციისაგან დამზადებული 1 სართული.

ვინაიდან თავისი კონსტრუქციული სირთულით 1 ძირითადი შენობა მე-4 კლასისაა,ამიტომ
მე-2 დამხმარე შენობაც დამტკიცებისას მოხვდა მე-4 კლასში.

გვინდა დავასაბუთოთ,რადგანაც ეს დამხმარე შენობა კონსტრუქციულად არ არის ბმაში ძირითად შენობასთან,იმიტომ
რომ ძირითადი შენობა ლითონ-კონსტრუქციაა რომელიც შევსებულია სენდვიჩპანელით ხოლო დამხმარე
მე-2 შენობა წარმოადგენს მონოლითური კარკასით აგებულ ბეტონის შენობას და მისი
რეკონსტრუქციული დაგეგმარების დროს საერთო ფართი არ აჭარბებს 498 მ2-ს და ასევე
საძირკვლების კონსტრუქციული ნაწილი გვაძლევს მაგის საშუალებას რომ სარეკონსტრუქციო შენობა
ბმაში არაა ძირითად შენობასთან წარმოვადგინოთ როგორც მე-2 კლასის შენობად.
(კონსტრუქციული ნახაზები წარმოდგენილია მომდევნო გვერდებში)









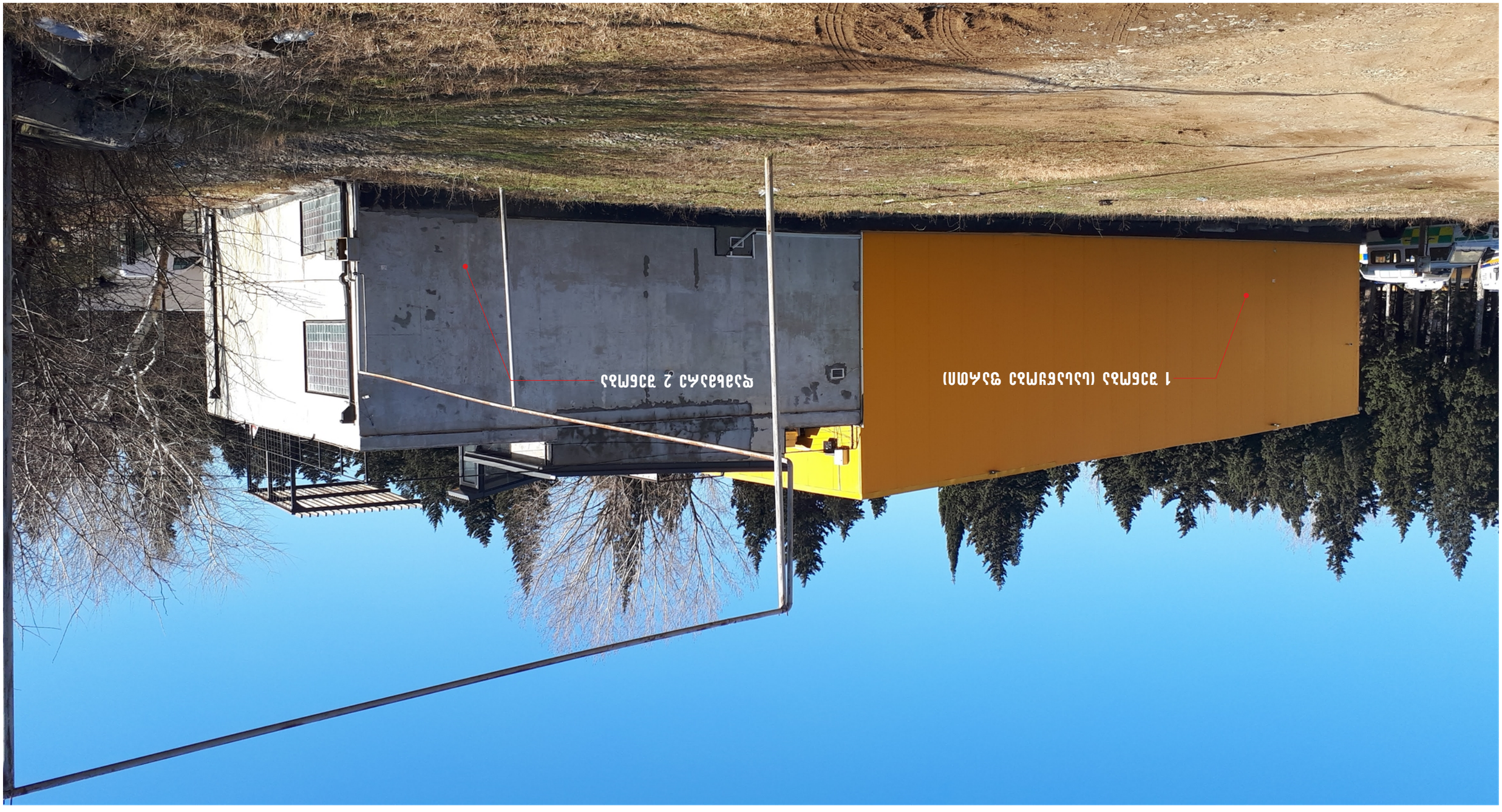
(ИЗМЕНЯЕМАЯ ОБЛАСТЬ) ОБЪЕКТ 1
ОБЪЕКТ 2 СИСТЕМЫ

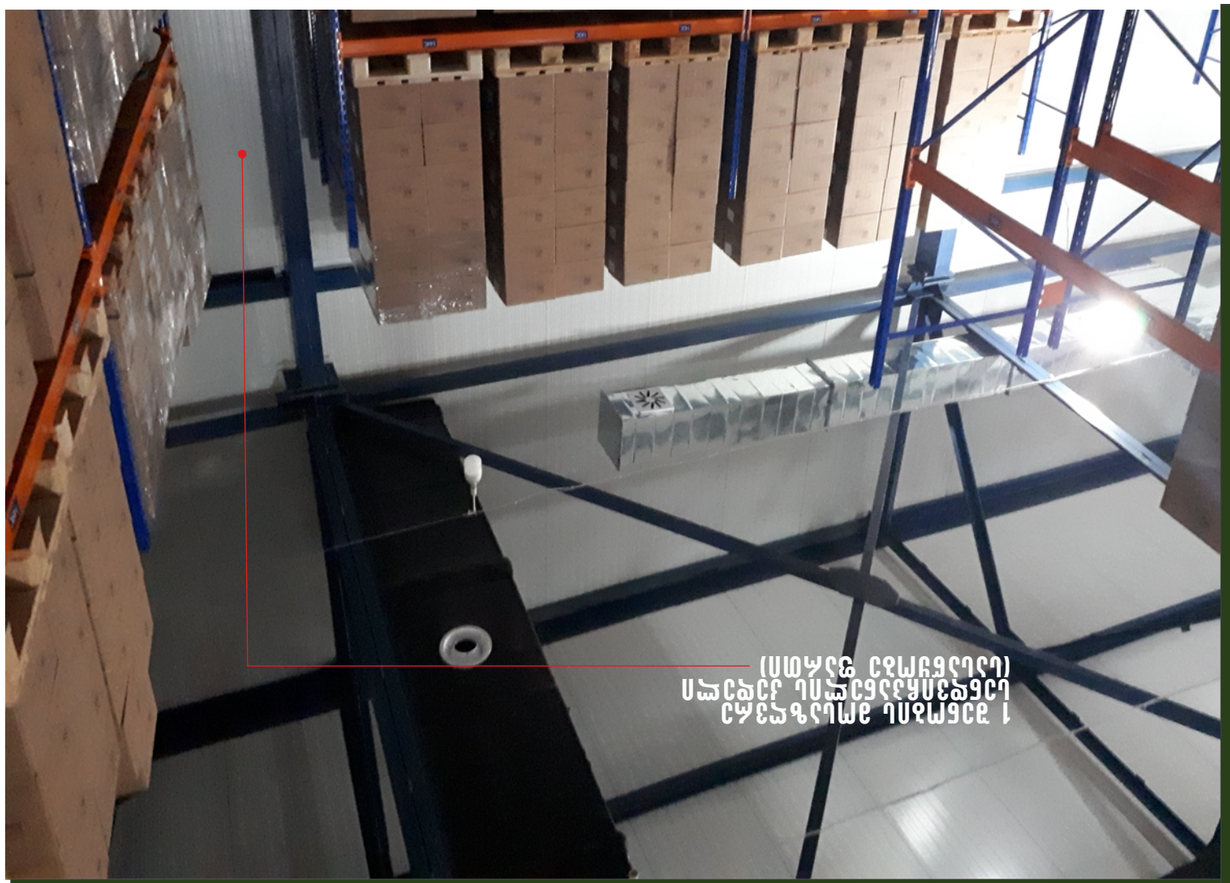

Складские помещения площадью 1 000 кв.м.
(высота потолков 9 метров)



Складские помещения площадью 2 000 кв.м.



Складские помещения площадью 1 000 кв.м.



Складские помещения площадью 2 000 кв.м.

სარეკონსტრუქციო დამხმარე შენობის ამსახველი მასალა



AUTHOR NAME



არსებული შენობა



საპროექტო ნაწილის ფოტომონტაჟი

ქალაქ თბილისის მუნიციპალიტეტის მერიის მუნიციპალური ინსპექცია

№ ნ-10/01192542572-17

"30" 10. 2019 წ.

ბ რ ძ ა ნ ე ბ ა

ქ. თბილისში, დავით აღმაშენებლის ხეივანი №230-ში (საკ. კოდი: №01.72.14.014.263) მდებარე მშენებლობადამთავრებული ობიექტის (საოფისე და სასაწყობე შენობა – IV კლასი) ექსპლუატაციაში მიღების შესახებ.

დამკვეთი – შპს „ოქტინა"
პროექტის შეთანხმების და მშენებლობის ნებართვის გაცემის შესახებ ბრძანება – №3076680 02.02.2017წ.
განხორციელებული მშენებლობის ქალაქგეგმარებით პირობებთან შესაბამისობის დასკვნა: №4510155 22.05.2019წ.. (AR1667492)

მიწის ნაკვეთის ფართობი (კვ.მ).: 1500.0
.განაშენიანების ფართობი (კვ.მ).: 994.8
.საერთო ფართობი (კვ.მ).: 1203.2
.საოფისე ფართობი (კვ.მ).: 455.0
.საზაფხულო ფართობი (კვ.მ).: 16.4
.კიბის უჯრედისა და სადარბაზოს ფართობი (კვ.მ).: 36.0
.სასაწყობე ფართობი (კვ.მ).: 598.8
.დამხმარე ფართობი (კვ.მ).: 97.0
.სამშენებლო მოცულობა (კუბ.მ).: 7660.0
.0.00 ნიშნულის ზევით (კუბ.მ).: 7461.0
.0.00 ნიშნულის ქვევით (კუბ.მ).: 199.0

საქ. ზოგადი ადმინისტრაციული კოდექსის მე-6 თავის, ამავე კოდექსის 177-ე მუხლის, საქართველოს მთავრობის 24.03.09წ. №57-ე დადგენილების 95-ე მუხლის 1-ლი პუნქტის, ამავე მუხლის მე-3 პუნქტის, 97-ე მუხლის 1-ლი პუნქტის, ამავე მუხლის მე-4 პუნქტის, ქ.თბილისის მუნიციპალიტეტის საკრებულოს 2018 წლის 25 სექტემბრის №28-94 დადგენილებით დამტკიცებული ქ. თბილისის მუნიციპალიტეტის მერიის მუნიციპალური ინსპექციის დებულების მე-2 მუხლის მე-2 პუნქტის „ლ" ქვეპუნქტის, მე-3 მუხლის პირველი პუნქტის „ვ" ქვეპუნქტის, მე-3 მუხლის მე-2 პუნქტის „დ" ქვეპუნქტის, მე-4 მუხლის მე-3 პუნქტის „ვ" ქვეპუნქტის შესაბამისად;

ვ ბ რ ძ ა ნ ე ბ

1) მიღებულ იქნას ექსპლუატაციაში ქ. თბილისში, დავით აღმაშენებლის ხეივანი №230-ში (საკ. კოდი: №01.72.14.014.263) მდებარე მშენებლობადამთავრებული ობიექტი (საოფისე და სასაწყობე შენობა – IV კლასი).
2) ბრძანება შეიძლება გასაჩივრდეს ქ. თბილისის მუნიციპალიტეტის მერიაში (მისამართი: ქ. თბილისი, შარტავას ქ. №7) ერთი თვის ვადაში.

საფუძველი: №10/01192542572-17 11.09.2019წ. და
№10/01192892920-17 16.10.2019წ. განცხადებები

მუნიციპალური ინსპექციის
უფროსის მოადგილე

გიორგი გეჯაძე

კ ო ნ ს ტ რ უ ქ ც ი უ ლ ი ნ ა წ ი ლ ი

(ლითონის კონსტრუქციები)

საერთო მითითებები

პირველადი მონაცემები

1.1. ობიექტის "ავტომომსახურეობის ცენტრი. ნაკვეთი ს/კ 01.72.14.014.263 " "ლკ" მარკის მუშა ნახაზები დამუშავებულია არქიტექტურული და ტექნოლოგიური გადაწყვეტილებების საფუძველზე.

1.2. მშენებლობის მოედანი - ქ. თბილისი;
- ქარის ჩქაროსნული დაწნევა - 70.0 კგ/კვ.მ.
- თოვლის ნორმატიული წონა - 50.0 კგ/კვ.მ.
- სეისმურობა - 8 ბალი

1.3. ლითონის კონსტრუქციები დაპროექტებულია **СНиП** II-23-81 «**Стальные конструкции. Нормы проектирования**». **СНиП** 2.01.07-85 «**Нагрузки и воздействия. Нормы проектирования**». მოთხოვნათა შესაბამისად.

1.4. პირობით ნიშნულად 0.000 მიღებულია პირველი სართულის სუფთა იატაკის ნიშნული, რომელიც შეესაბამება აბსოლუტურ ნიშნულს 456.50 გენერალურ გეგმაზე.

1.5. შენობის საიმედობის კოეფიციენტი მისი დანიშნულების მიხედვით უდრის - 0.95.

კონსტრუქციული გადაწყვეტილებები

2.1 საპროექტო ძირითადი შენობა წარმოადგენს ერთმალიან ნაგებობას B = 17,8 მ. და სიგრძით L =40.11 მ. შენობის სიმაღლე გადახურვის კონსტრუქციის ქვედა ნიშნულამდე - 6.00 მ.

2.2. შენობის კარკასი გადაწყვეტილია ლითონის კონსტრუქციებში. შენობის გადახურვის კონსტრუქციებათ გამოიყენება ლითონის წამწეები. ლითონის წამწეების დაყრდნობა კარკასის სვეტებზე - სახსროვანია.

2.3. შენობის გადახურვა წარმოადგენს სენდვიჩის ტიპის პანელებს, რომლებიც მაგრდებიან ლითონის გრძივებზე.

2.4. ყველა ლითონის კონსტრუქცია მიღებულია ნაგლინი და ნაღუნი პროფილებიდან.

2.5. ლითონის კონსტრუქციების ელემენტების ქარხნული შეერთებები - შენადუღია. სამონტაჟო შეერთებები - შესრულებული არის სამონტაჟო შედუღებებზე და ჭანჭიკებზე. შედუღება აწარმოეთ **Э42А** და **Э42** (**ГОСТ** 9467-75) ტიპის ელექტროდებით.

2.6. კონსტრუქციების მონტაჟი აწარმოეთ **СниП** 3.03.01-87 «**Правила производства и приемки работ**» და **СНиП** III-4-80 «**Техника безопасности строительства**» მოთხოვნების გათვალისწინებით.

ანტიკოროზიული დაცვა

3.1. ლითონის ყველა კონსტრუქცია საჭიროებს პირველი ჯგუფის ლაქსაღებავი მასალებით დაცვას **СниП** 2.03.11-85 «**Защита строительных конструкций от коррозии**» -ის მიხედვით, საფარის ფენის სისქე შეუზღუდავია.

3.2. ქარხანაში კონსტრუქცია უნდა დაიგრუნტოს ერთი ფენა **ГФ** - 020 გრუნტით და მონტაჟის დროს შეიღებოს ორი ფენა **ГФ** - 115 (ან **ГФ** - 113) ემალით.

პირობითი აღნიშვნები

ქარხნული ნაკერი	ნახვრეტი
სამონტაჟო ნაკერი	დროებითი სამონტაჟო ჭანჭიკი

საპროექტო: GeorgianHouse Architrcture Design Contruction ქუჩა: ალ.ყაზბეგის12ა. Adress:Al. Kazbegi ave. 12a ქალაქი: თბილისი City:Tbilisi ქვეყანა: საქართველო Country:Georgia საფოსტო კოდი: 0160 Postcode:0160	პროექტის სტატუსი: კონსტრუქციული ნაწილი შემსრულებლები: კონსტრუქტორი: ლ.ზატუაშვილი	პროექტის დასახელება: ავტომომსახურეობის ცენტრი ს/კ 01.72.14.014.263 ნახაზის დასახელება: საერთო მონაცემები (ფურც. 2)	მასშტაბი: ფურცელი : №ლკ-1-2 A3

ლითონის ტექნიკური სპეციფიკაცია

პროფილების სახეობა და ГОСТ, ТУ	ლითონის მარკა ГОСТ	პროფილების აღნიშნა და ზომა	ლითონის მასა კონსტრუქციების მიხედვით, ტ							საერთო მასა, ტ
			კარკასის სვეტები	წამწეები	კარკასის კოჭები	კარკასის კავშირები	გრძივები	ფახვერკის რიგელები		
ორტესებრი კოჭები ГОСТ 8239-72	C235 ГОСТ 27772-88	I 20			0.37					0.37
		I 18			0.33					0.33
სულ პროფილი										0.70
შველერები Гост 8240-89	C245	C 30	4.70							4.70
	C235 ГОСТ 27772-88	C 18					5.73			5.73
სულ პროფილი										10.43
პროფილები ნაღუნი კვადრატული ТУ 36-2287-80	C245 ГОСТ 27772-88	Гн■200X4	1.57			0.87				2.44
		Гн■100X4				1.81				1.81
		Гн■80X3		0.17		0.44				0.61
	C235 ГОСТ 27772-88	Гн■120X4						7.10		7.10
სულ პროფილი										11.96
ლითონი კუთხოვანი თანაბართაროიანი ГОСТ 8509-86	C245 ГОСТ 27772-88	L 80X6		3.66						3.66
		L 63X5		0.48						0.48
		L 50X5		0.70						0.70
	C235 ГОСТ 27772-88	L 70X5				0.51				0.51
		L 50X5						0.41		0.41
სულ პროფილი										5.76
ლითონი ფურცლოვანი ცხლად გლინული	C255 ГОСТ 27772-88	- δ = 10		0.41						0.41
		- δ = 8		0.35						0.35
	C245 ГОСТ 27772-88	- δ = 30	1.14							1.14
		- δ = 20	0.80							0.80
		- δ = 10	0.80		0.10					0.90
		- δ = 8	0.15			0.15				0.30
	C235 ГОСТ 27772-88	- δ = 6						0.10		0.10
		- δ = 4						0.10		0.10
სულ პროფილი										4.10
სულ ლითონი			9.16	5.77	0.80	3.78	5.73	7.71		32.95
დანამატი ნადუღ ლითონზე, ლკძ-ზე, ნარჩენებზე										2.55
ჯამი ლითონისა										35.50

მასალების სპეციფიკაცია

გადახურვის სენდვიჩ - პანელები ----- 692.0 კვ.მ.

1. პროექტის ნახაზების უწყისი და საერთო მითითებები იხილეთ ფურც. 1

საპროექტო: GeorgianHouse Architrcture Design Contruction ქუჩა: ალ.ყაზბეგის12ა. Adress:Al. Kazbegi ave. 12a ქალაქი: თბილისი City:Tbilisi ქვეყანა: საქართველო Country:Georgia საფოსტო კოდი: 0160 Postcode:0160	პროექტის სტატუსი: კონსტრუქციული ნაწილი შემსრულებლები: კონსტრუქტორი: ლ.ზატუაშვილი	პროექტის დასახელება: ავტომომსახურეობის ცენტრი ს/კ 01.72.14.014.263 ნახაზის დასახელება: ლითონის ტექნიკური სპეციფიკაცია.	მასშტაბი: ფურცელი : №ლკ-2 A3

ძირითადი შენობის კარკასის სვეტების განლაგების სქემა 0.000 ნიშ.

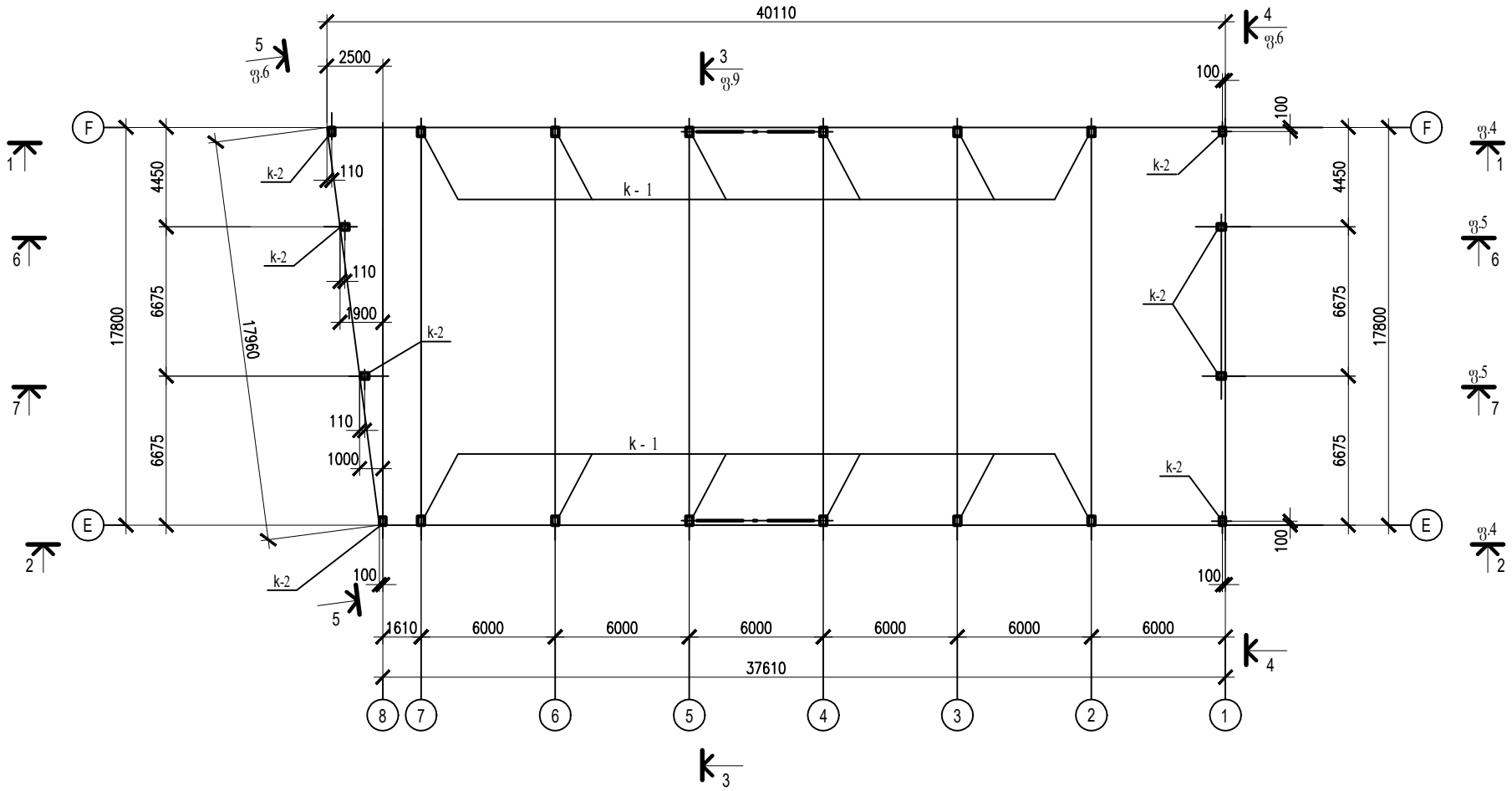

1. პროექტის ნახაზების უწყისი და საერთო მითითებები იხილეთ ფურც. 1
2. კონსტრუქციების მასალა მოყვანილია ელემენტების ცხრილში. ლითონის ტექნიკური სპეციფიკაცია იხილე ფურც. 2
3. კონსტრუქციების მონტაჟი აწარმოეთ ნორმალური სიზუსტის M 20 ჭანჭიკებით და ელექტროშედუღებით. შედუღება აწარმოეთ Э - 42A და Э - 42 ტიპის ელექტროდებით (ГОСТ 946775).
4. ელემენტების ცხრილი იხილე ფურც. 6.
5. სქემა დამუშავებულია ოთხ ფურცელზე.

საპროექტო: GeorgianHouse Architrcture Design Contruction ქუჩა: ალ.ყაზბეგის12ა. Adress:Al. Kazbegi ave. 12a ქალაქი: თბილისი City:Tbilisi ქვეყანა: საქართველო Country:Georgia საფოსტო კოდი: 0160 Postcode:0160	პროექტის სტატუსი: კონსტრუქციული ნაწილი შემსრულებლები: კონსტრუქტორი: ლ.ზატუაშვილი	პროექტის დასახელება: ავტომომსახურეობის ცენტრი ს/კ 01.72.14.014.263 ნახაზის დასახელება: ძირითადი შენობის კარკასის სვეტების განლაგების სქემა 0.000 ნიშ.	მასშტაბი: ფურცელი : №ლკ-3 A3

2 – 2

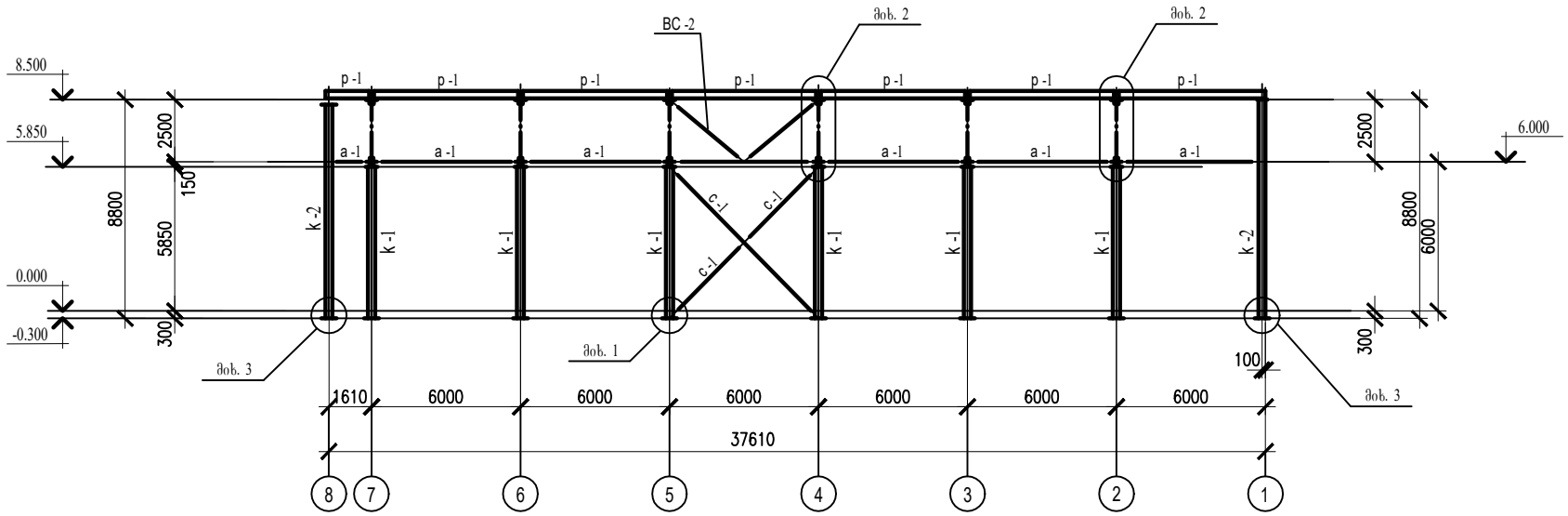

1 – 1

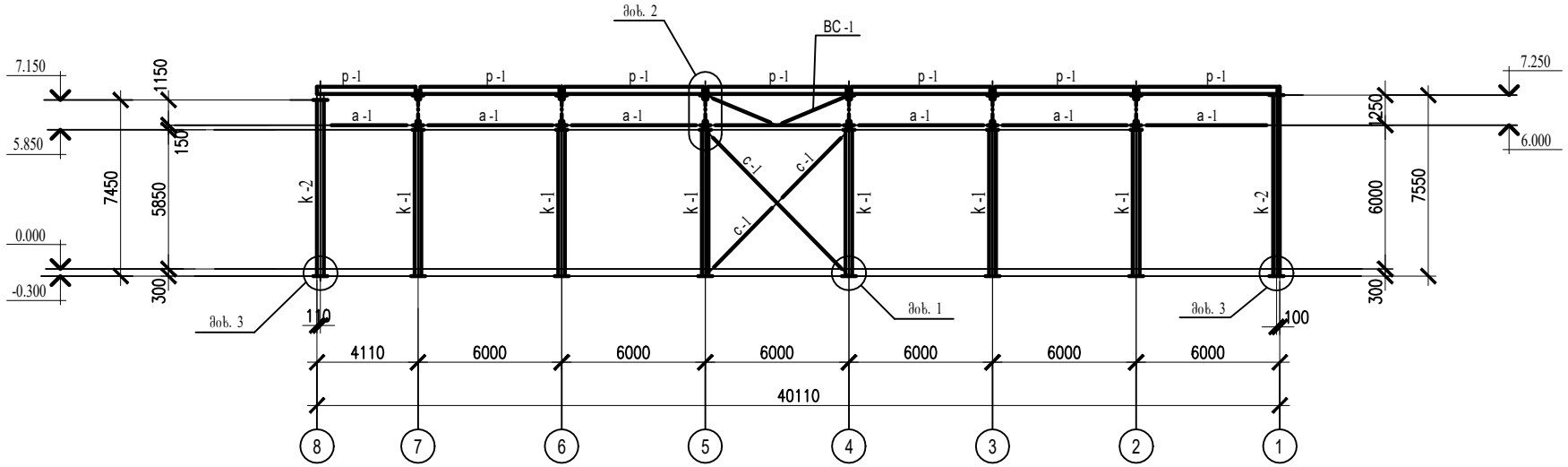

1. პროექტის ნახაზების უწყისი და საერთო მითითებები იხილეთ ფურც. 1
2. ელემენტების ცხრილი და მითითებები სქემისათვის იხილეთ ფურც. 3 და 6.

საპროექტო: GeorgianHouse Architrcture Design Contruction ქუჩა: ალ.ყაზბეგის12ა. Adress:Al. Kazbegi ave. 12a ქალაქი: თბილისი City:Tbilisi ქვეყანა: საქართველო Country:Georgia საფოსტო კოდი: 0160 Postcode:0160	პროექტის სტატუსი: კონსტრუქციული ნაწილი შემსრულებლები: კონსტრუქტორი: ლ.ზატუაშვილი	პროექტის დასახელება: ავტომომსახურეობის ცენტრი ს/კ 01.72.14.014.263 ნახაზის დასახელება: ჭრილები: 1-1, 2-2	მასშტაბი: ფურცელი : №ლკ-4 A3

7 – 7

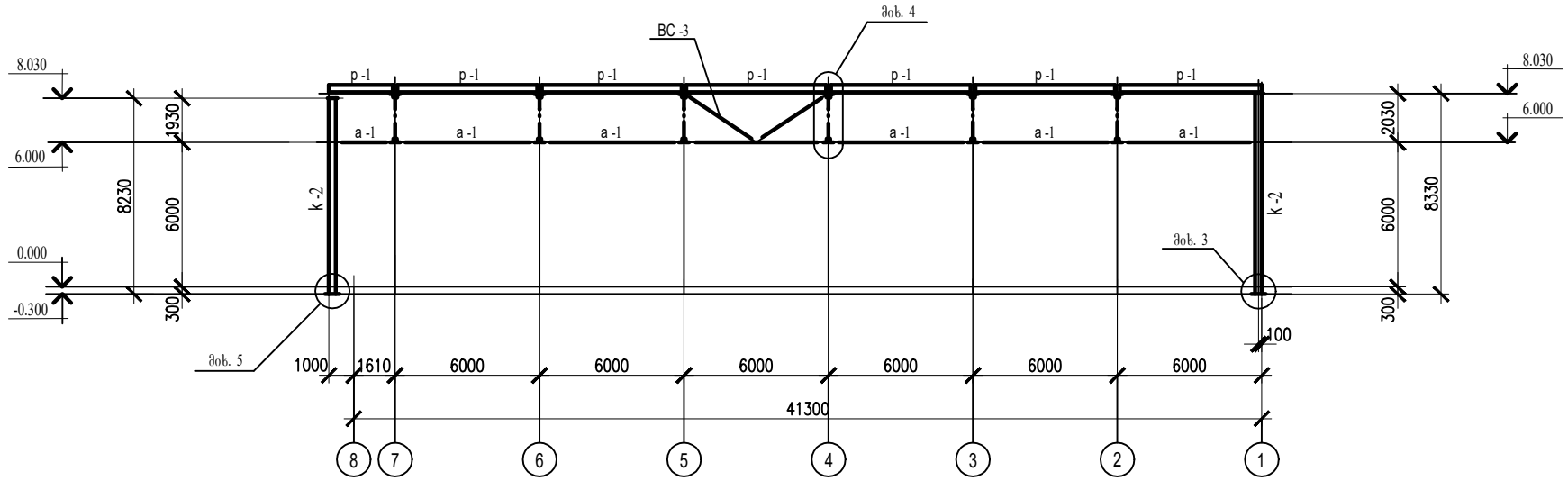

6 – 6

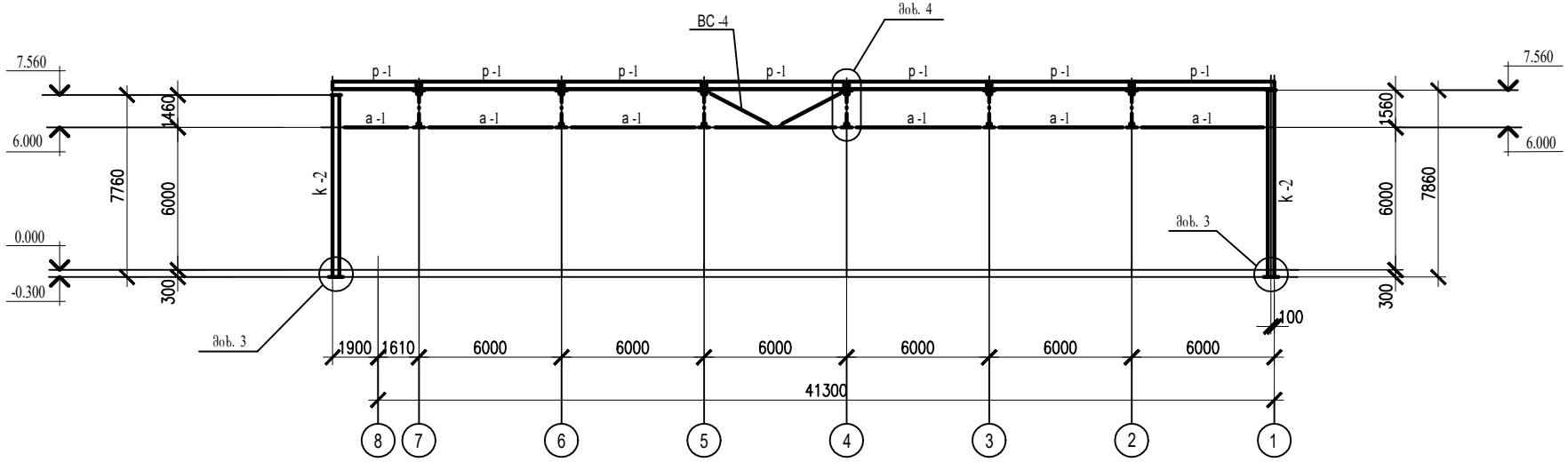

1. პროექტის ნახაზების უწყისი და საერთო მითითებები იხილეთ ფურც. 1
2. ელემენტების ცხრილი და მითითებები სქემისათვის იხილეთ ფურც. 3 და 6.

საპროექტო: GeorgianHouse Architrcture Design Contruction ქუჩა: ალ.ყაზბეგის12ა. Adress:Al. Kazbegi ave. 12a ქალაქი: თბილისი City:Tbilisi ქვეყანა: საქართველო Country:Georgia საფოსტო კოდი: 0160 Postcode:0160	პროექტის სტატუსი: კონსტრუქციული ნაწილი შემსრულებლები: კონსტრუქტორი: ლ.ზატუაშვილი	პროექტის დასახელება: ავტომომსახურეობის ცენტრი ს/კ 01.72.14.014.263 ნახაზის დასახელება: ჭრილები: 6-6, 7-7	მასშტაბი: ფურცელი : №ლკ-5 A3

4 – 4

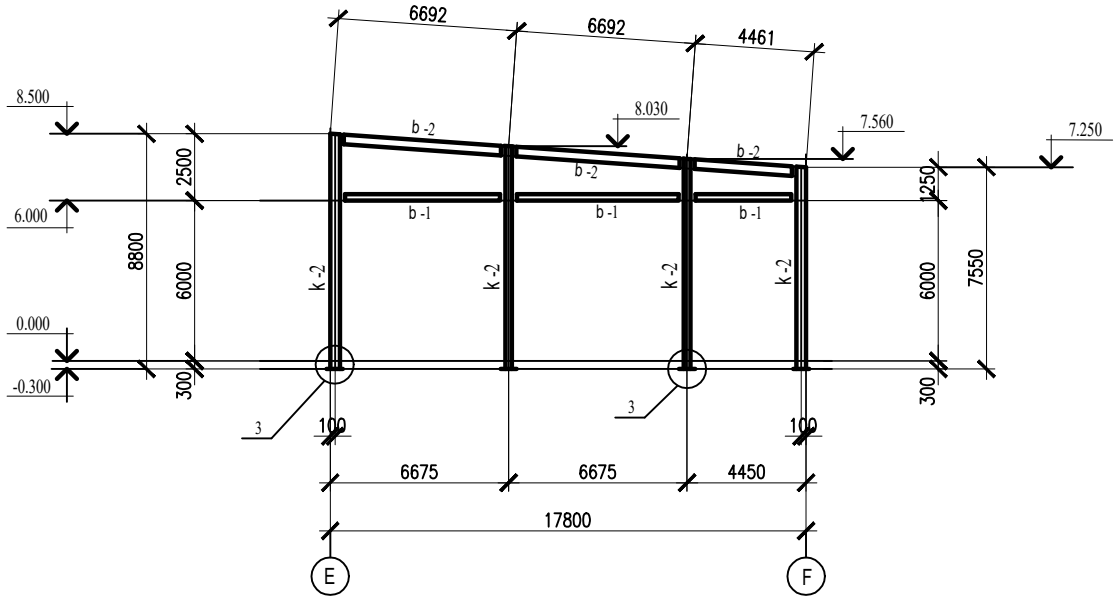

5 – 5

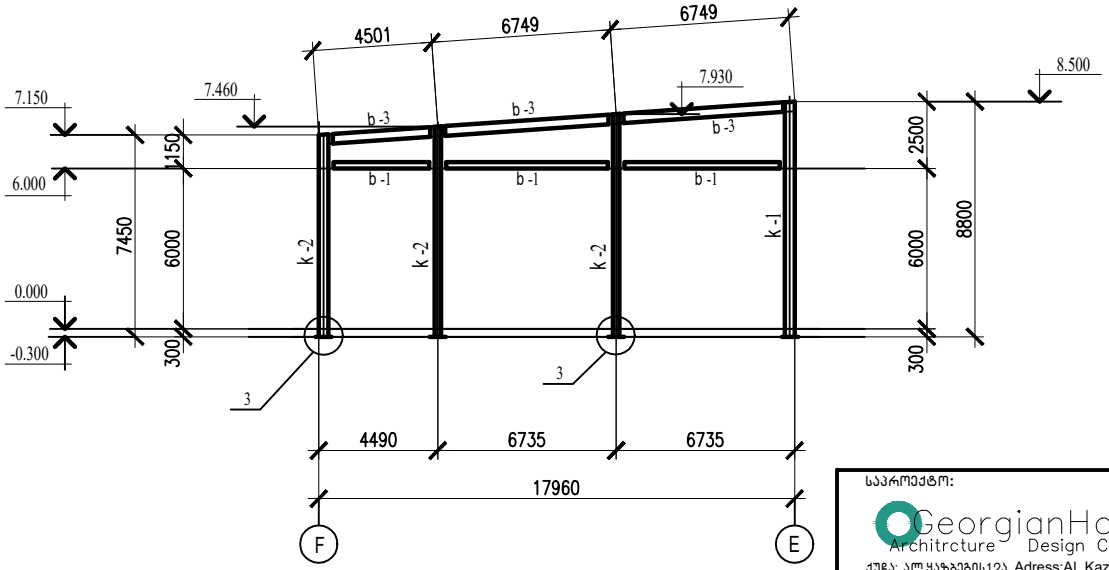

ელემენტების უწყისი

მარკა	კვეთი			საყრდენ. ძალვები			ლითონის მარკა	შენიშვნები
	ესკიზი	პოზ.	შემადგენლ.	M ტ.მ.	N ტ	Q ტ		
k -1	□		2 [30	16.6	- 11.0	1.5	C245	
k -2	□		ГН □ 200X4	5.0	- 6.0	Q_x =1.0 Q_y =1.2	C245	
F-1	—		რთული	—	—	11.0	იხილე ნახაზი	იხილე ფურც.10
BC-1	—		რთული	—	—	—	C245	იხილე ფურც.10
BC-2	—		რთული	—	—	—	C245	იხილე ფურც.10
BC-3	—		რთული	—	—	—	C245	იხილე ფურც.10
BC-4	—		რთული	—	—	—	C245	იხილე ფურც.10
a-1	□		ГН □ 100X4	—	4.0	—	C245	
b-1	□		ГН □ 200X4	3.0	1.0	3.0	C245	
b-2	I		I 20	1.5	—	2.0	C235	
b-3	I		I 18	1.0	—	2.0	C235	
e-1	L		L 70X5	—	6.0	—	C235	
c-1	□		ГН □ 80X3	—	8.0	—	C235	
p-1	[		[18	—	—	2.0	C235	

1. პროექტის ნახაზების უწყისი და საერთო მითითებები იხილეთ ფურც. 1
2. მითითებები სქემებისათვის იხილეთ ფურც. 3 და 7.

საპროექტო:
GeorgianHouse
Architrcture Design Contruction
ქუჩა: ალ.ყაზბეგის12ა. Adress:Al. Kazbegi ave. 12a
ქალაქი: თბილისი City:Tbilisi
ქვეყანა: საქართველო Country:Georgia
საფოსტო კოდი: 0160 Postcode:0160

პროექტის სტატუსი:
კონსტრუქციული ნაწილი

შემსრულებლები:
კონსტრუქტორი:
ლ.ზატუაშვილი

პროექტის დასახელება:
ავტომომსახურეობის ცენტრი
ს/კ 01.72.14.014.263

ნახაზის დასახელება:
ჭრილები: 4 - 4, 5 - 5.
ელემენტების უწყისი.

მასშტაბი:

ფურცელი : №ლკ-6

A3

ძირითადი შენობის წამწეების და კავშირების განლაგების სქემა წამწეების ქვედა სარტყელზე

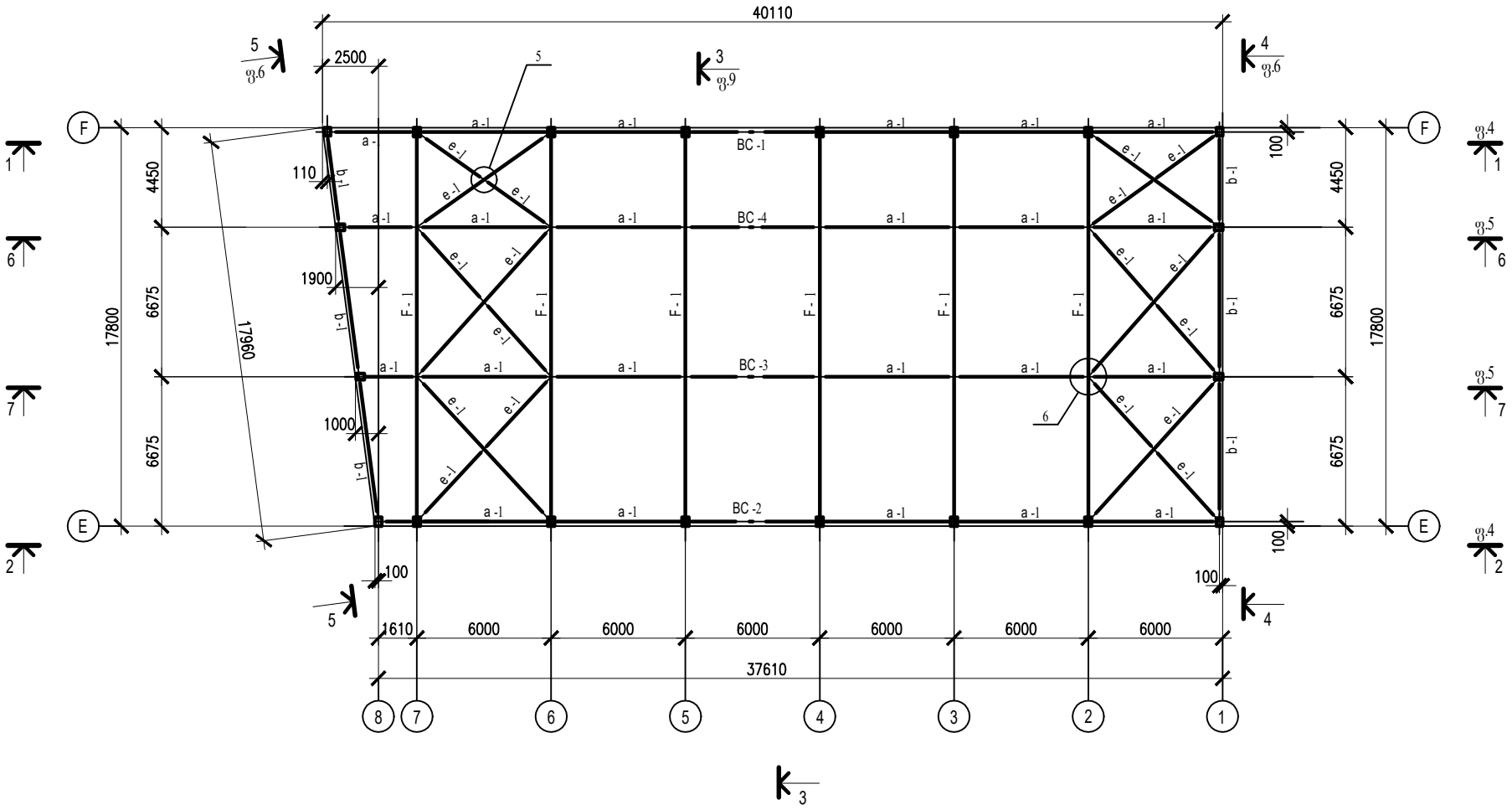

1. პროექტის ნახაზების უწყისი და საერთო მითითებები იხილეთ ფურც. 1
2. კონსტრუქციების მასალა მოყვანილია ელემენტების ცხრილში. ლითონის ტექნიკური სპეციფიკაცია იხილე ფურც. 2
3. კონსტრუქციების მონტაჟი აწარმოეთ ნორმალური სიზუსტის M 20 ჭანჭიკებით და ელექტროშედუღებით. შედუღება აწარმოეთ Э - 42A და Э - 42 ტიპის ელექტროდებით (ГОСТ 946775).
4. ელემენტების ცხრილი იხილე ფურც. 10.
5. სქემა დამუშავებულია ორ ფურცელზე.

საპროექტო: GeorgianHouse Architrcture Design Contruction ქუჩა: ალ.ყაზბეგის12ა. Adress:Al. Kazbegi ave. 12a ქალაქი: თბილისი City:Tbilisi ქვეყანა: საქართველო Country:Georgia საფოსტო კოდი: 0160 Postcode:0160	პროექტის სტატუსი: კონსტრუქციული ნაწილი შემსრულებლები: კონსტრუქტორი: ლ.ზატუაშვილი	პროექტის დასახელება: ავტომომსახურეობის ცენტრი ს/კ 01.72.14.014.263 ნახაზის დასახელება: ძირითადი შენობის გადახურვის კონსტრუქციების განლაგების სქემა (ფურც.1)	მასშტაბი: ფურცელი : №ლკ-7	A3

ძირითადი შენობის წამწეების და გრძივების განლაგების სქემა წამწეების ზედა სარტყელზე

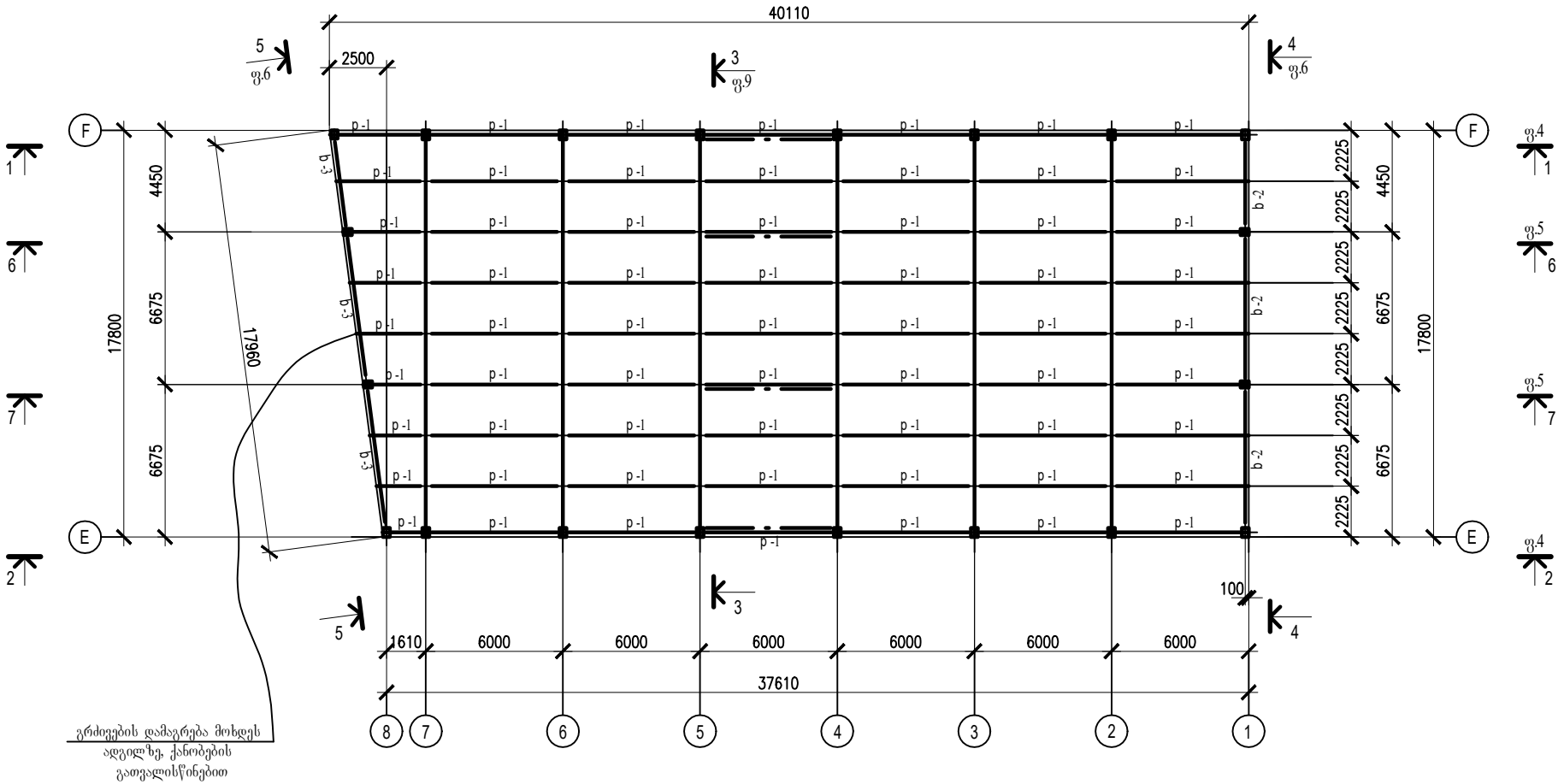

გრძივების დამაგრება მოხდეს ადგილზე, ქანობების გათვალისწინებით

1. პროექტის ნახაზების უწყისი და საერთო მითითებები იხილეთ ფურც. 1
2. ელემენტების ცხრილი და მითითებები სქემისათვის იხილეთ ფურც. 7 და 10.

საპროექტო: GeorgianHouse Architrcture Design Contruction ქუჩა: ალ.ყაზბეგის12ა. Adress:Al. Kazbegi ave. 12a ქალაქი: თბილისი City:Tbilisi ქვეყანა: საქართველო Country:Georgia საფოსტო კოდი: 0160 Postcode:0160	პროექტის სტატუსი: კონსტრუქციული ნაწილი შემსრულებლები: კონსტრუქტორი: ლ.ზატუაშვილი	პროექტის დასახელება: ავტომომსახურეობის ცენტრი ს/კ 01.72.14.014.263 ნახაზის დასახელება: ძირითადი შენობის გადახურვის კონსტრუქციების განლაგების სქემა (ფურც.2)	მასშტაბი: ფურცელი : №ლკ-8 A3

3 – 3

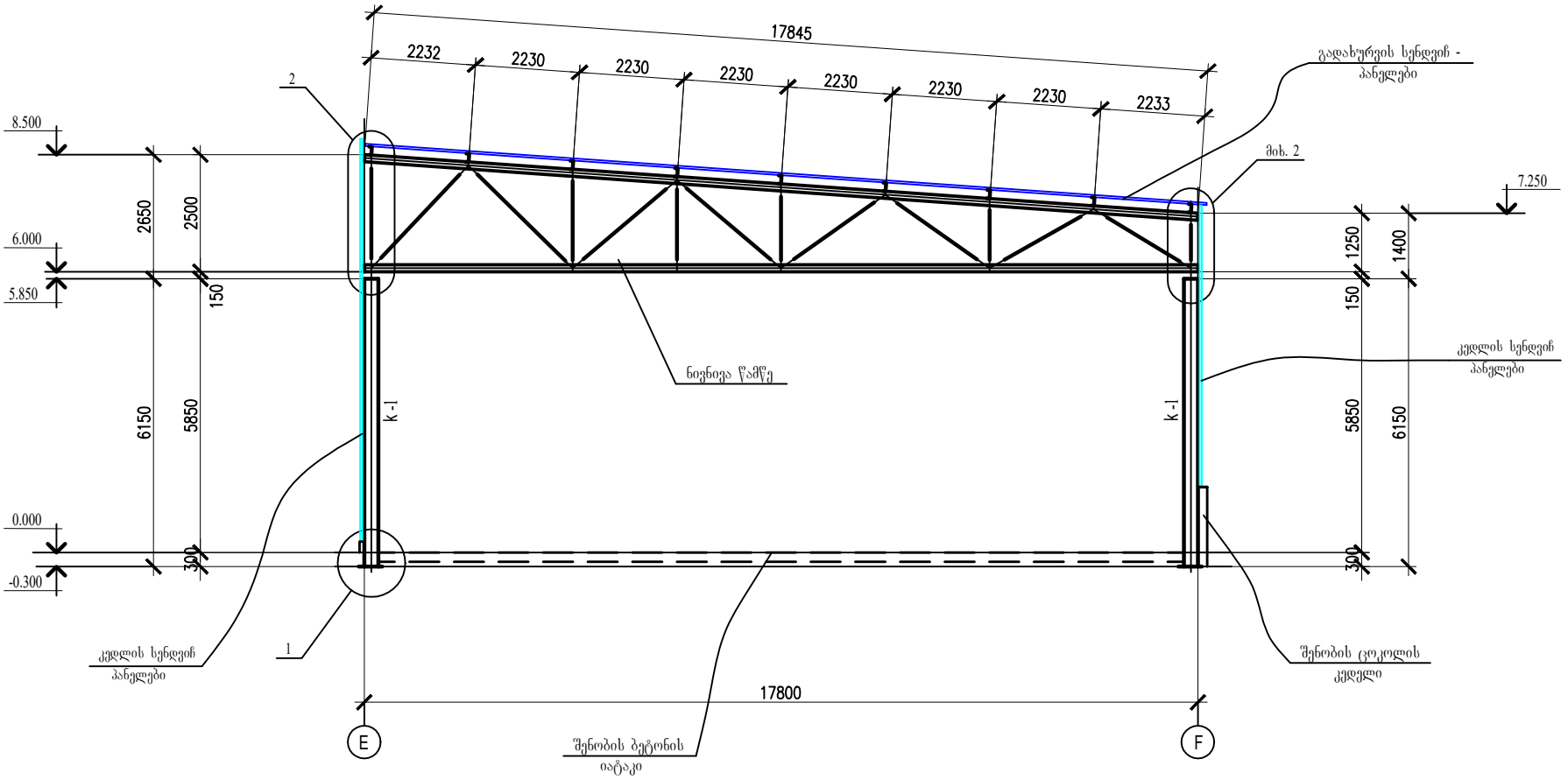

1. პროექტის ნახაზების უწყისი და საერთო მითითებები იხილეთ ფურც. 1
2. ელემენტების ცხრილი და მითითებები სქემისათვის იხილეთ ფურც. 7 და 10.

საპროექტო: GeorgianHouse Architrcture Design Contruction ქუჩა: ალ.ყაზბეგის12ა. Adress:Al. Kazbegi ave. 12a ქალაქი: თბილისი City:Tbilisi ქვეყანა: საქართველო Country:Georgia საფოსტო კოდი: 0160 Postcode:0160	პროექტის სტატუსი: კონსტრუქციული ნაწილი შემსრულებლები: კონსტრუქტორი: ლ.ზატუაშვილი	პროექტის დასახელება: ავტომომსახურეობის ცენტრი ს/ა 01.72.14.014.263 ნახაზის დასახელება: განივი ჭრილი: 3-3	მასშტაბი: ფურცელი : №ლკ-9 A3

წამწეს F-1 გეომეტრიული სქემა და ძალვები

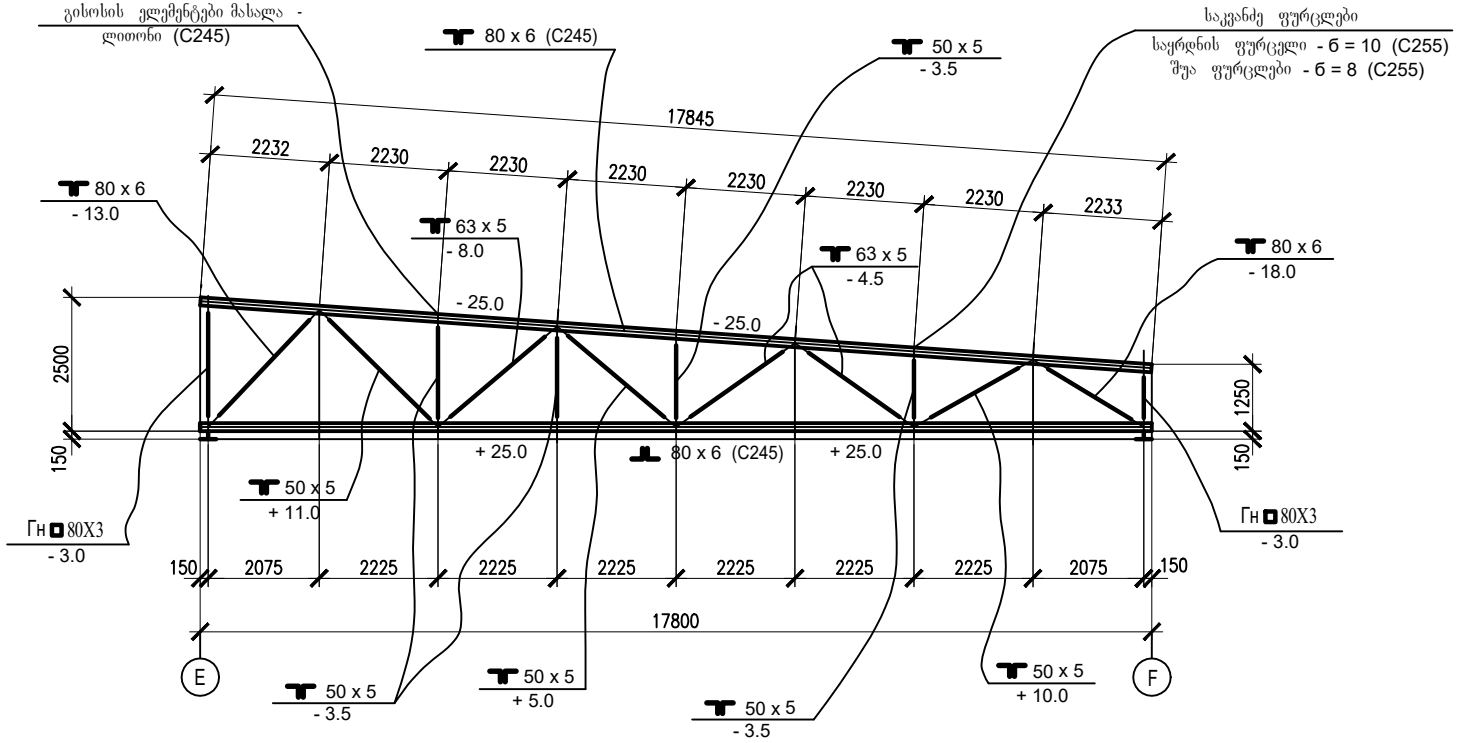

ვერტიკალური კავშირის BC-1, BC-4 გეომეტრიული სქემა და ძალვები

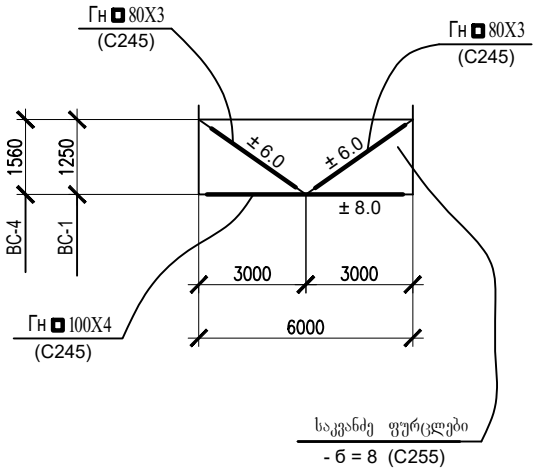

ვერტიკალური კავშირის BC-2, BC-3 გეომეტრიული სქემა და ძალვები

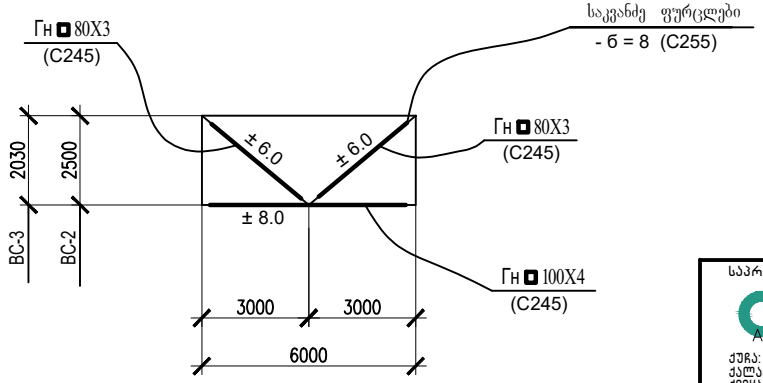

1. პროექტის ნახაზების უწყისი და საერთო მითითებები იხილეთ ფურც. 1
2. საერთო შენიშვნები სქემისათვის იხილეთ ფურცლები 7.
3. სქემა დამუშავებულია ორ ფურცელზე.
4. წამწეს ყველა ქარხნის ელემენტი - შენადუღია.

საპროექტო: GeorgianHouse Architrcture Design Contruction ქუჩა: ალ.ყაზბეგის12ა. Adress:Al. Kazbegi ave. 12a ქალაქი: თბილისი City:Tbilisi ქვეყანა: საქართველო Country:Georgia საფოსტო კოდი: 0160 Postcode:0160	პროექტის სტატუსი: კონსტრუქციული ნაწილი შემსრულებლები: კონსტრუქტორი: ლ.ზატუაშვილი	პროექტის დასახელება: ავტომომსახურეობის ცენტრი ს/კ 01.72.14.014.263 ნახაზის დასახელება: წამწეს და გადახურვის ვერტიკალური კავშირების გეომეტრიული სქემები	მასშტაბი: ფურცელი : №ლკ-10 A3

ძირითადი შენობის გადახურვის სენდვიჩ-პანელების განლაგების სქემა

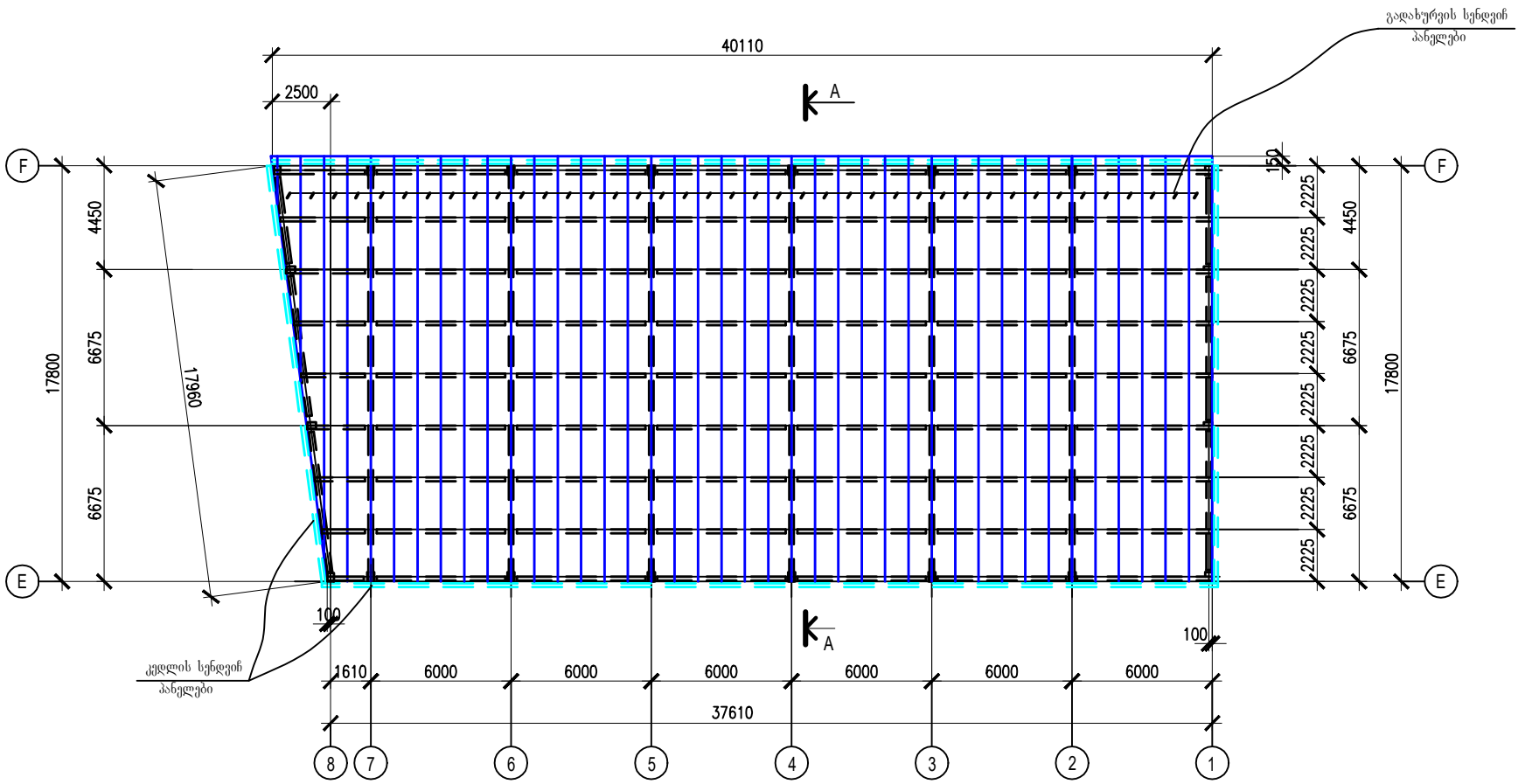

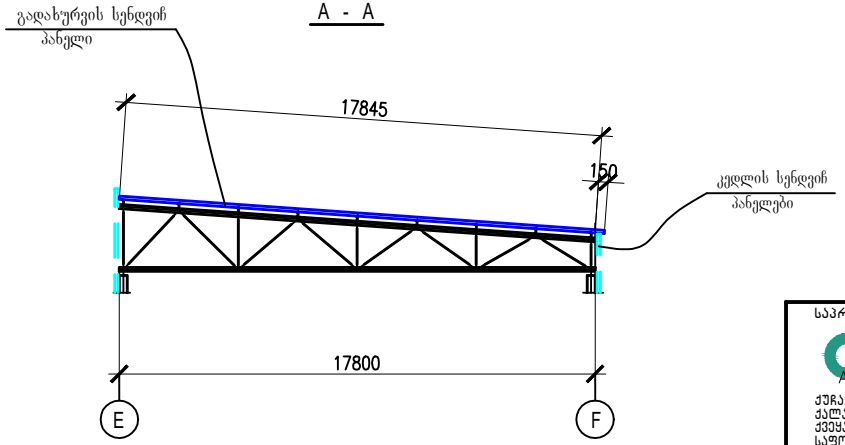

1. პროექტის ნახაზების უწყისი და საერთო მითითებები იხილეთ ფურც. 1

სენდვიჩ პანელების მიმაგრება გრძივებზე უნდა მოხდეს თვითნაკუთხი ჭანჭიკებით ფურცლის ყოველ ტალღაში .

საპროექტო: GeorgianHouse Architrcture Design Contruction ქუჩა: ალ.ყაზბეგის12ა. Adress:Al. Kazbegi ave. 12a ქალაქი: თბილისი City:Tbilisi ქვეყანა: საქართველო Country:Georgia საფოსტო კოდი: 0160 Postcode:0160	პროექტის სტატუსი: კონსტრუქციული ნაწილი შემსრულებლები: კონსტრუქტორი: ლ.ზატუაშვილი	პროექტის დასახელება: ავტომომსახურეობის ცენტრი ს/კ 01.72.14.014.263 ნახაზის დასახელება: ძირითადი შენობის გადახურვის სენდვიჩ-პანელების განლაგების სქემა	მასშტაბი: ფურცელი : №ლკ-11 A3

ძირითადი შენობის ფახვერკის რიგელების განლაგების სქემა "E" ღერძზე

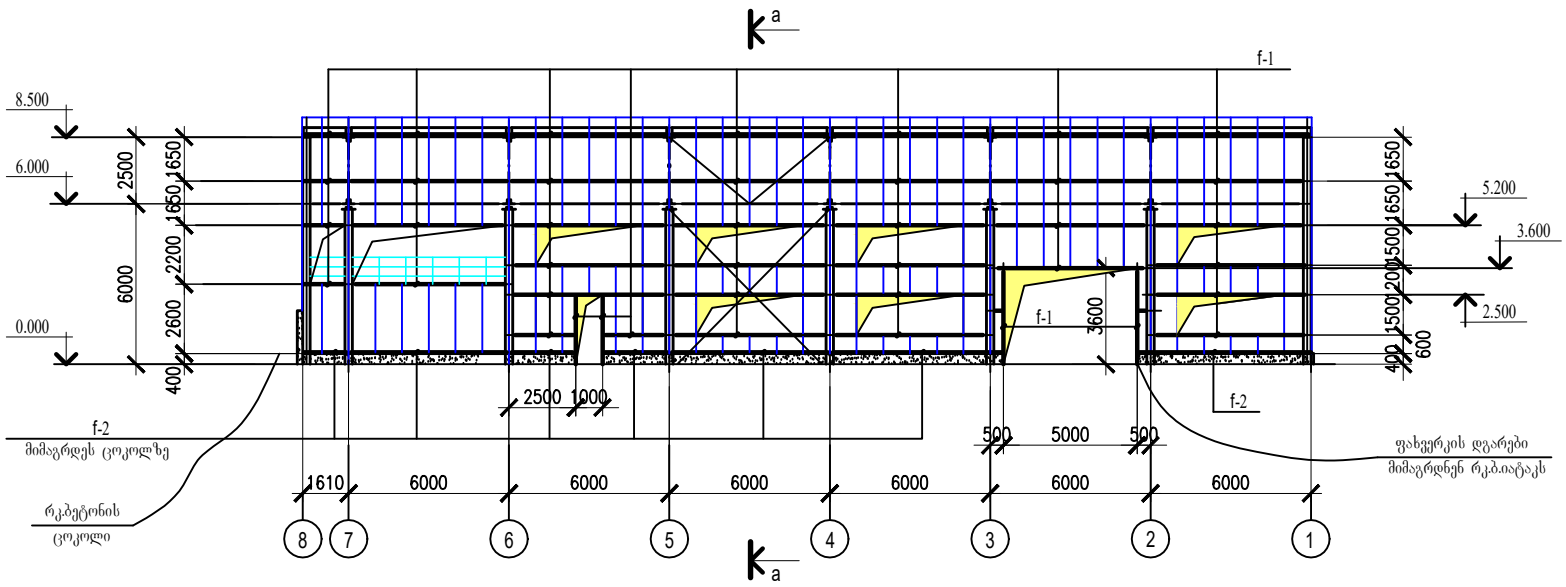

a - a

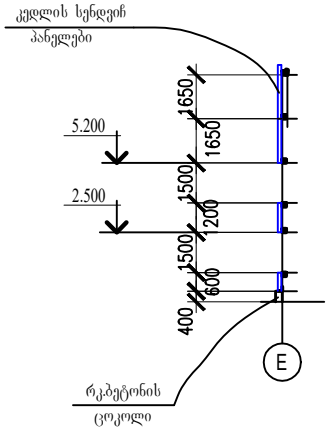

ძირითადი შენობის ფახვერკის რიგელების განლაგების სქემა "F" ღერძზე

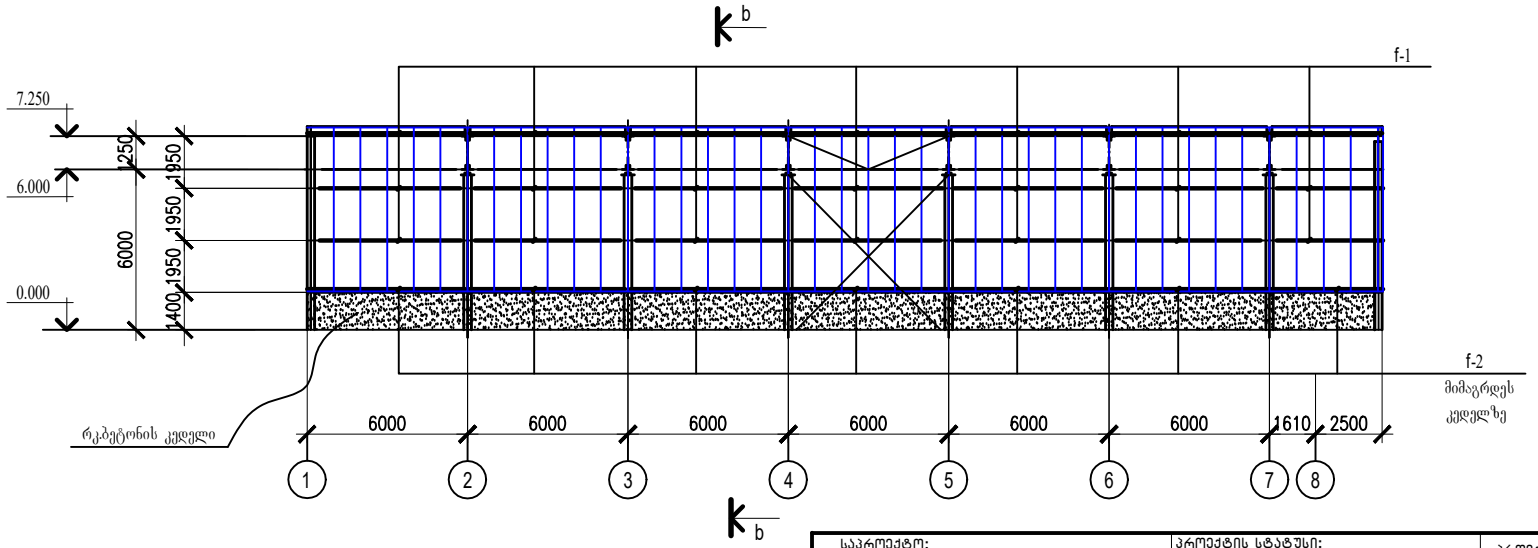

b - b

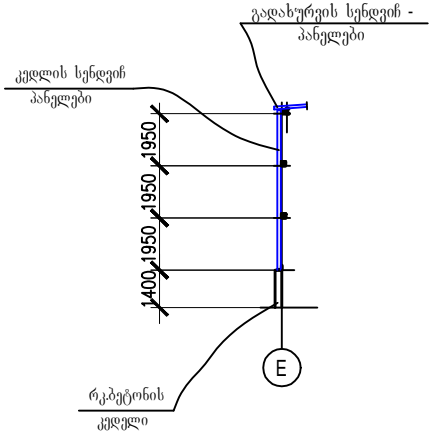

საპროექტო: GeorgianHouse Architrcture Design Contruction ქუჩა: ალ.ყაზბეგის12ა. Adress:Al. Kazbegi ave. 12a ქალაქი: თბილისი City:Tbilisi ქვეყანა: საქართველო Country:Georgia საფოსტო კოდი: 0160 Postcode:0160	პროექტის სტატუსი: კონსტრუქციული ნაწილი შემსრულებლები: კონსტრუქტორი: ლ.ზატუაშვილი	პროექტის დასახელება: ავტომომსახურეობის ცენტრი ს/კ 01.72.14.014.263 ნახაზის დასახელება: ძირითადი შენობის ფახვერკის კონსტრუქციების განლაგების სქემა (ფურც. 1)	მასშტაბი: ფურცელი : №ლკ-12 A3

ძირითადი შენობის ფახვერკის რიგელების განლაგების სქემა " 8 " ღერძზე

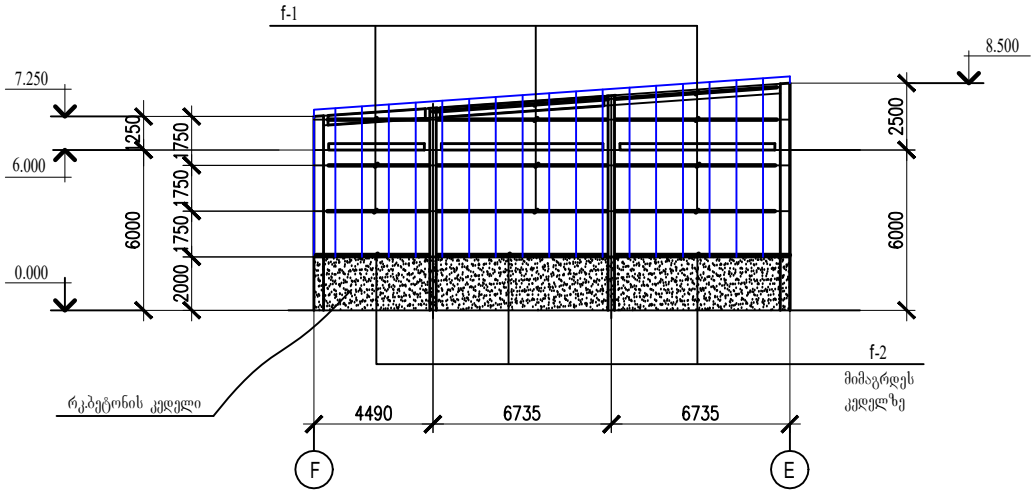

ძირითადი შენობის ფახვერკის რიგელების განლაგების სქემა " 1 " ღერძზე

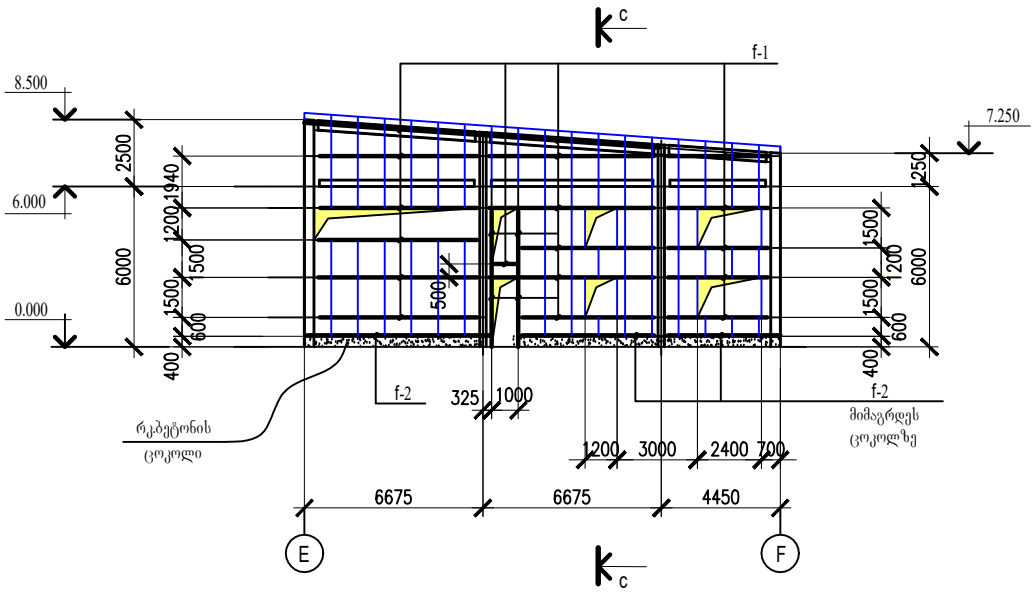

c - c

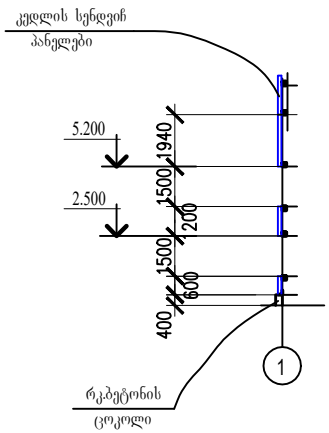

1. პროექტის ნახაზების უწყისი და საერთო მითითებები იხილეთ ფურც. 1
2. კონსტრუქციების მასალა მოყვანილია ელემენტების ცხრილში. ლითონის ტექნიკური სპეციფიკაცია იხილე ფურც. 2
3. კონსტრუქციების მონტაჟი აწარმოეთ ნორმალური სიზუსტის M 20 ჭანჭიკებით და ელექტროშედუღებით. შედუღება აწარმოეთ Э - 42A და Э - 42 ტიპის ელექტროდებით (ГОСТ 946775).
4. სქემა დამუშავებულია ორ ფურცელზე.

ელემენტების უწყისი

მარკა	კვეთი			საყრდენ. ძალები			ლითონის მარკა	შენიშვნები
	ესკიზი	პოზ.	შემადგენლ.	M ტ.მ.	N ტ	Q ტ		
f-1	□		ГН □ 120X4	—	—	2.0	C235	
f-2	L		L 50X5	—	—	1.0	C235	

საპროექტო: GeorgianHouse Architrcture Design Contruction ქუჩა: ალ.ყაზბეგის12ა. Adress:Al. Kazbegi ave. 12a ქალაქი: თბილისი City:Tbilisi ქვეყანა: საქართველო Country:Georgia საფოსტო კოდი: 0160 Postcode:0160	პროექტის სტატუსი: კონსტრუქციული ნაწილი შემსრულებლები: კონსტრუქტორი: ლ.ზატუაშვილი	პროექტის დასახელება: ავტომომსახურეობის ცენტრი ს/ქ 01.72.14.014.263 ნახაზის დასახელება: ძირითადი შენობის ფახვერკის კონსტრუქციების განლაგების სქემა (ფურც. 2)	მასშტაბი: ფურცელი : №ლკ-13 A3

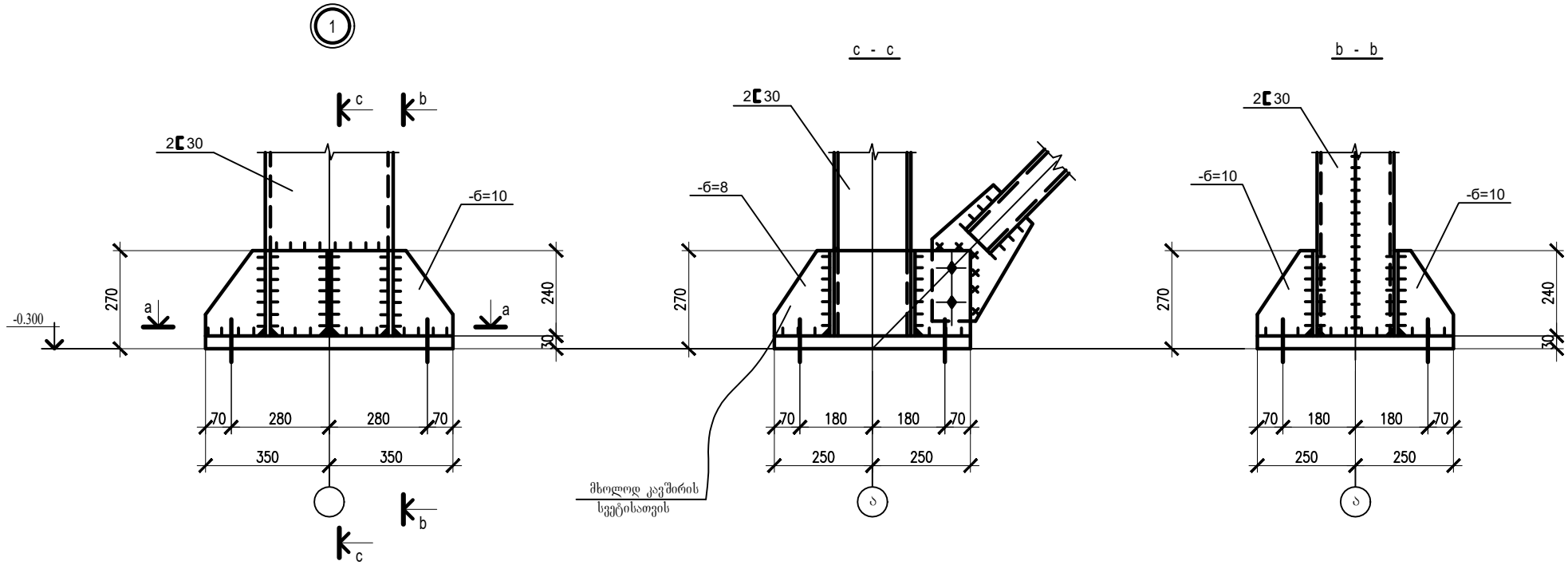

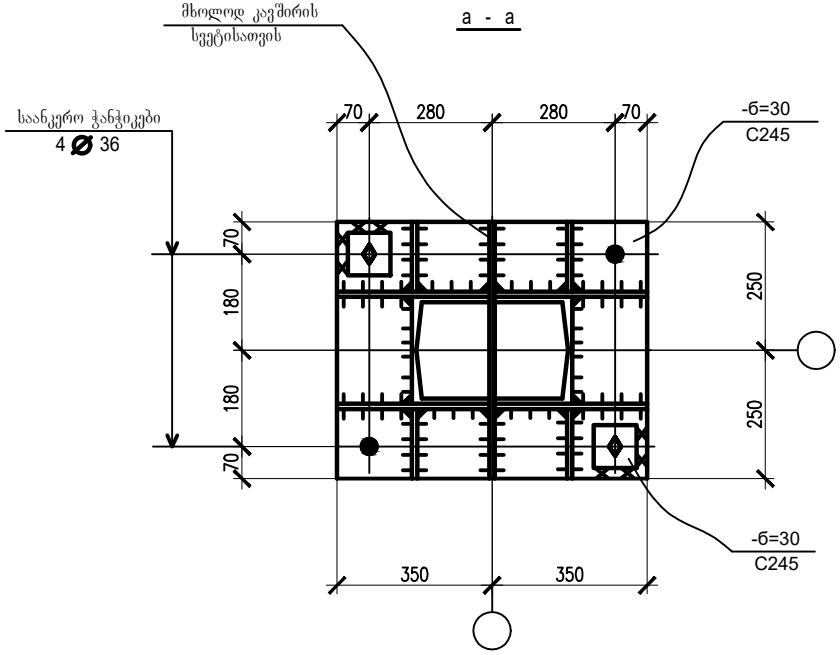

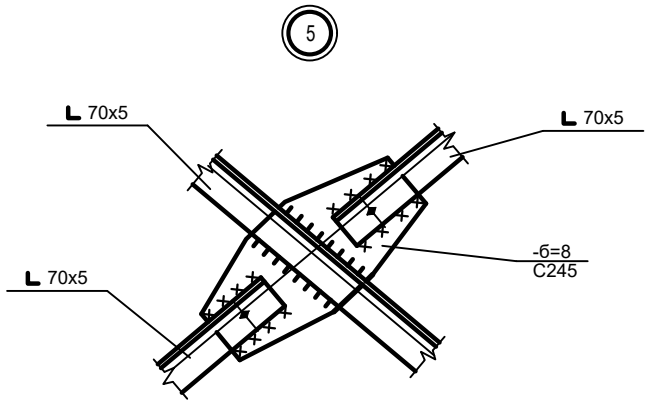

1. პროექტის ნახაზების უწყისი და საერთო მითითებები იხილეთ ფურც. 1
2. ელემენტების ცხრილი და მითითებები სქემისათვის იხილეთ ფურც. 8.

საპროექტო: GeorgianHouse Architrcture Design Contruction ქუჩა: ალ.ყაზბეგის12ა. Adress:Al. Kazbegi ave. 12a ქალაქი: თბილისი City:Tbilisi ქვეყანა: საქართველო Country:Georgia საფოსტო კოდი: 0160 Postcode:0160	პროექტის სტატუსი: კონსტრუქციული ნაწილი შემსრულებლები: კონსტრუქტორი: ლ.ზატუაშვილი	პროექტის დასახელება: ავტომომსახურეობის ცენტრი ს/კ 01.72.14.014.263 ნახაზის დასახელება: კვანძები: 1, 5	მასშტაბი: ფურცელი : №ლკ-14 A3

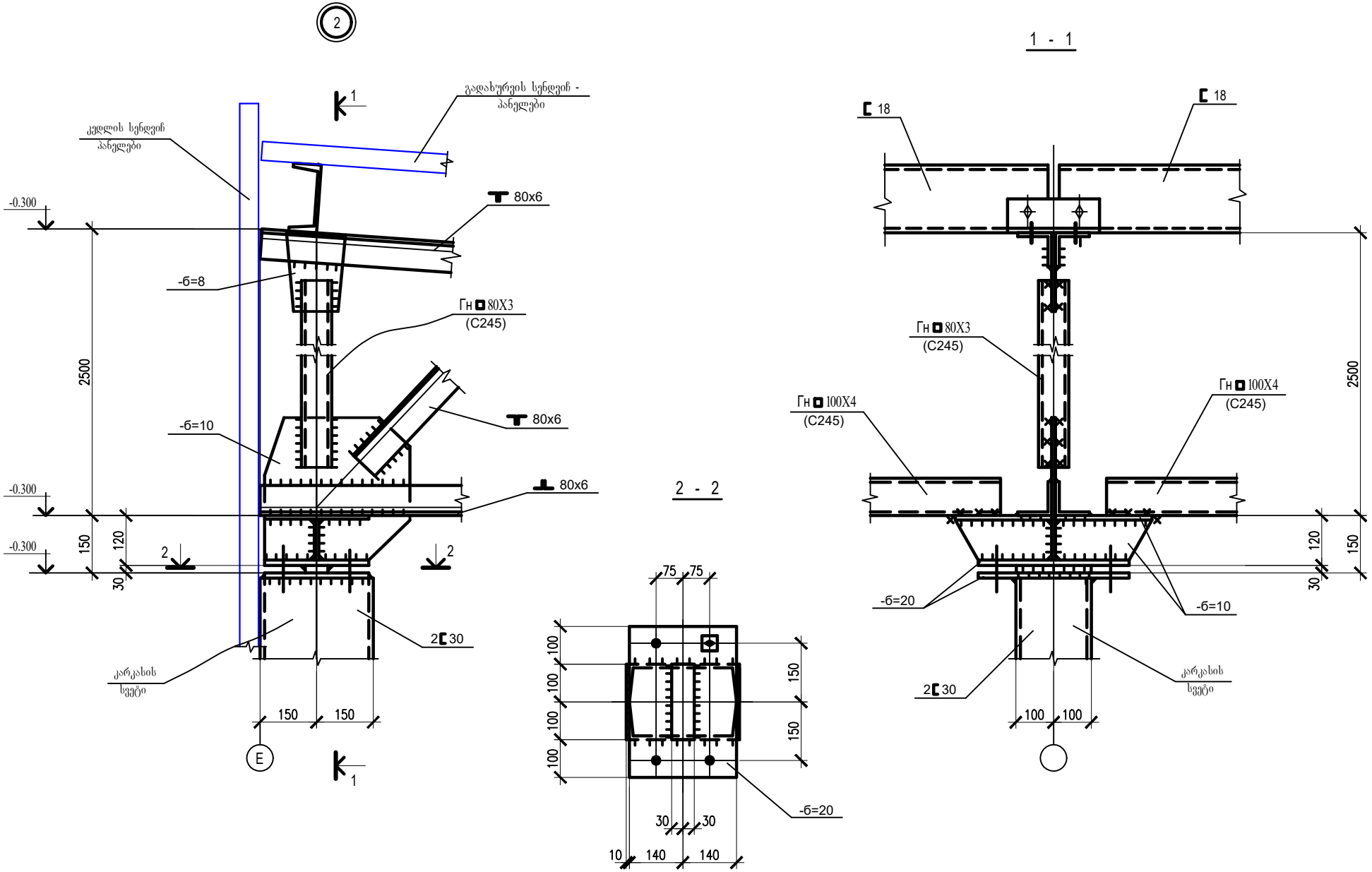

1. პროექტის ნახაზების უწყისი და საერთო მითითებები იხილეთ ფურც. 1
2. ელემენტების ცხრილი და მითითებები სქემისათვის იხილეთ ფურც. 8.

საპროექტო: GeorgianHouse Architrcture Design Contruction ქუჩა: ალ.ყაზბეგის12ა. Adress:Al. Kazbegi ave. 12a ქალაქი: თბილისი City:Tbilisi ქვეყანა: საქართველო Country:Georgia საფოსტო კოდი: 0160 Postcode:0160	პროექტის სტატუსი: კონსტრუქციული ნაწილი შემსრულებლები: კონსტრუქტორი: ლ.ზატუაშვილი	პროექტის დასახელება: ავტომომსახურეობის ცენტრი ს/კ 01.72.14.014.263 ნახაზის დასახელება: კვანძი: 2	მასშტაბი: ფურცელი : №ლკ-15 A3

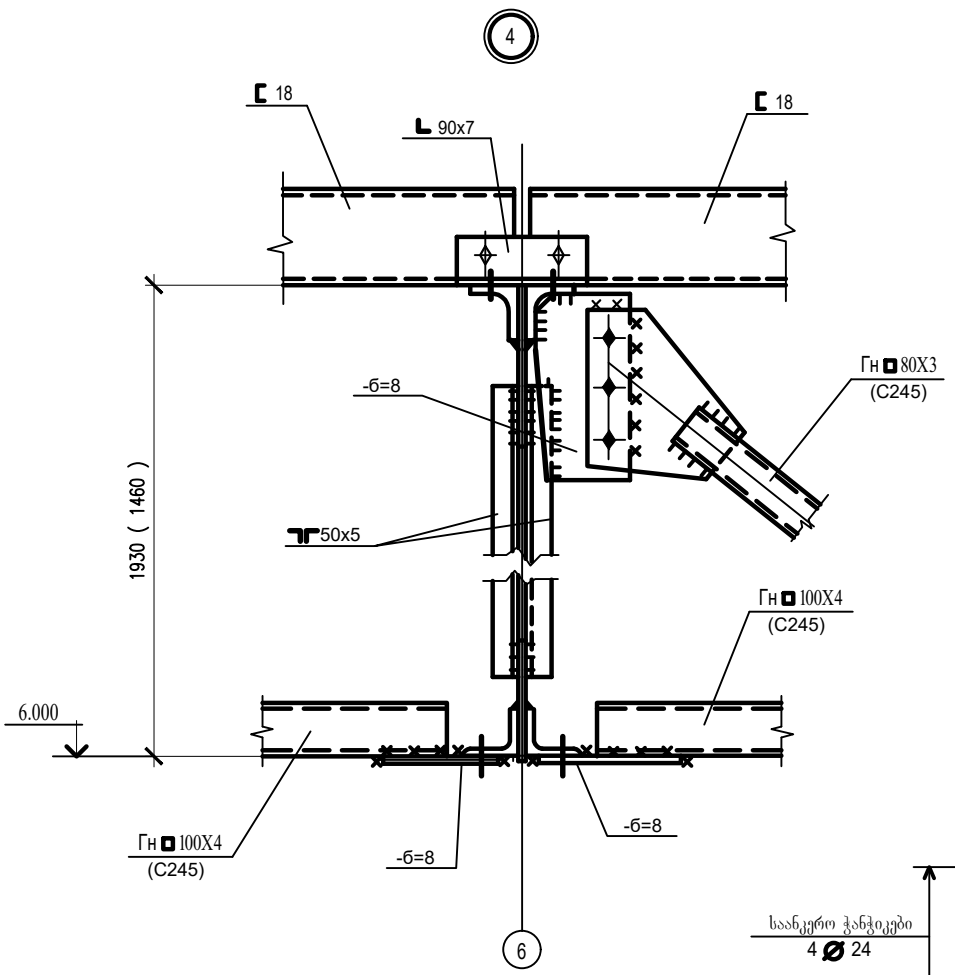

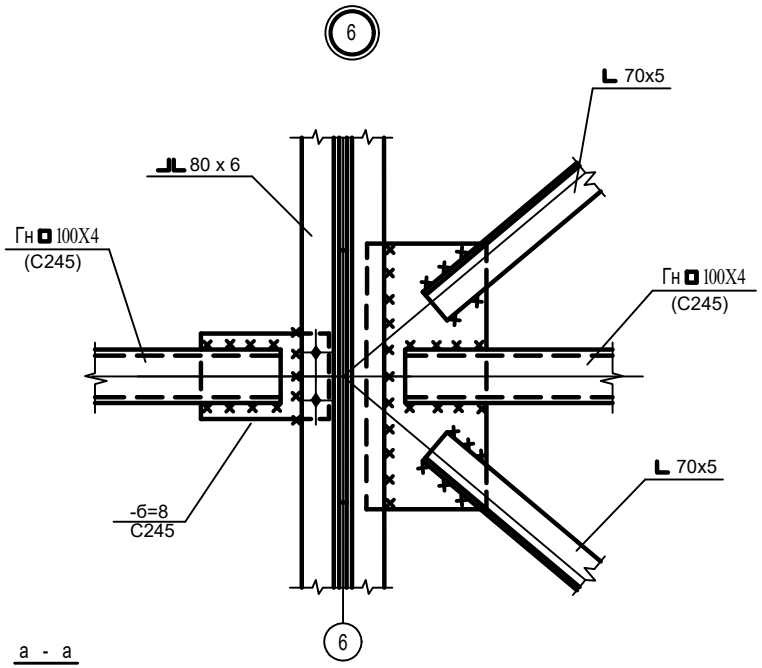

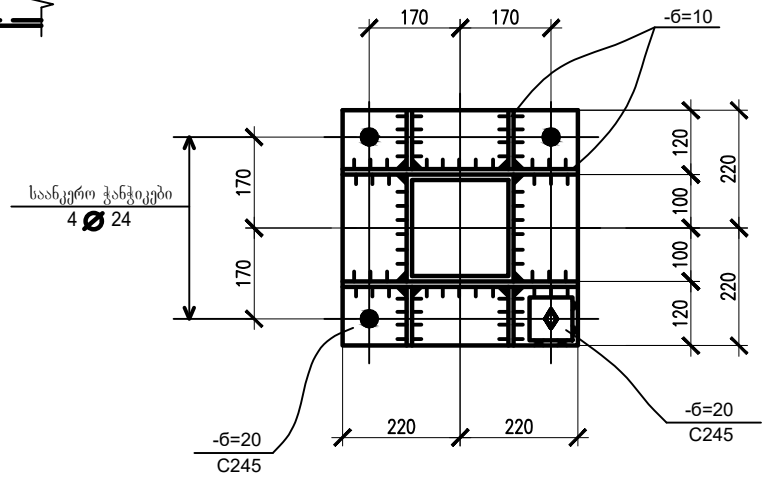

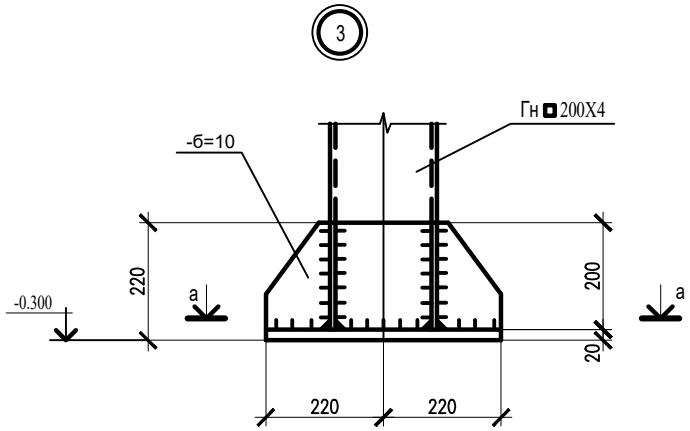

1. პროექტის ნახაზების უწყისი და საერთო მითითებები იხილეთ ფურც. 1
2. ელემენტების ცხრილი და მითითებები სქემისათვის იხილეთ ფურც. 8.

საპროექტო: GeorgianHouse Architrcture Design Contruction ქუჩა: ალ.ყაზბეგის12ა. Adress:Al. Kazbegi ave. 12a ქალაქი: თბილისი City:Tbilisi ქვეყანა: საქართველო Country:Georgia საფოსტო კოდი: 0160 Postcode:0160	პროექტის სტატუსი: კონსტრუქციული ნაწილი შემსრულებლები: კონსტრუქტორი: ლ.ზატუაშვილი	პროექტის დასახელება: ავტომომსახურეობის ცენტრი ს/კ 01.72.14.014.263 ნახაზის დასახელება: კვანძები: 3, 4, 6	მასშტაბი: ფურცელი : №ლკ-16 A3

კ ო ნ ს ტ რ უ ქ ც ი უ ლ ი ნ ა წ ი ლ ი

(რკინაბეტონის კონსტრუქციები)

მონოლითური საძირკველი სძ - 1

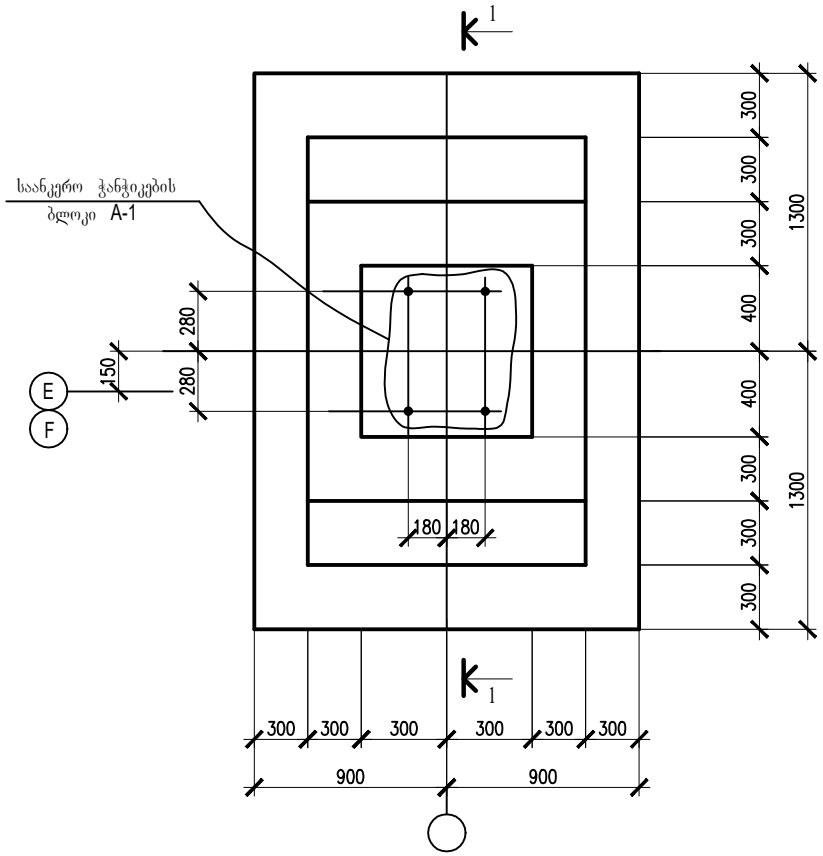

1 – 1

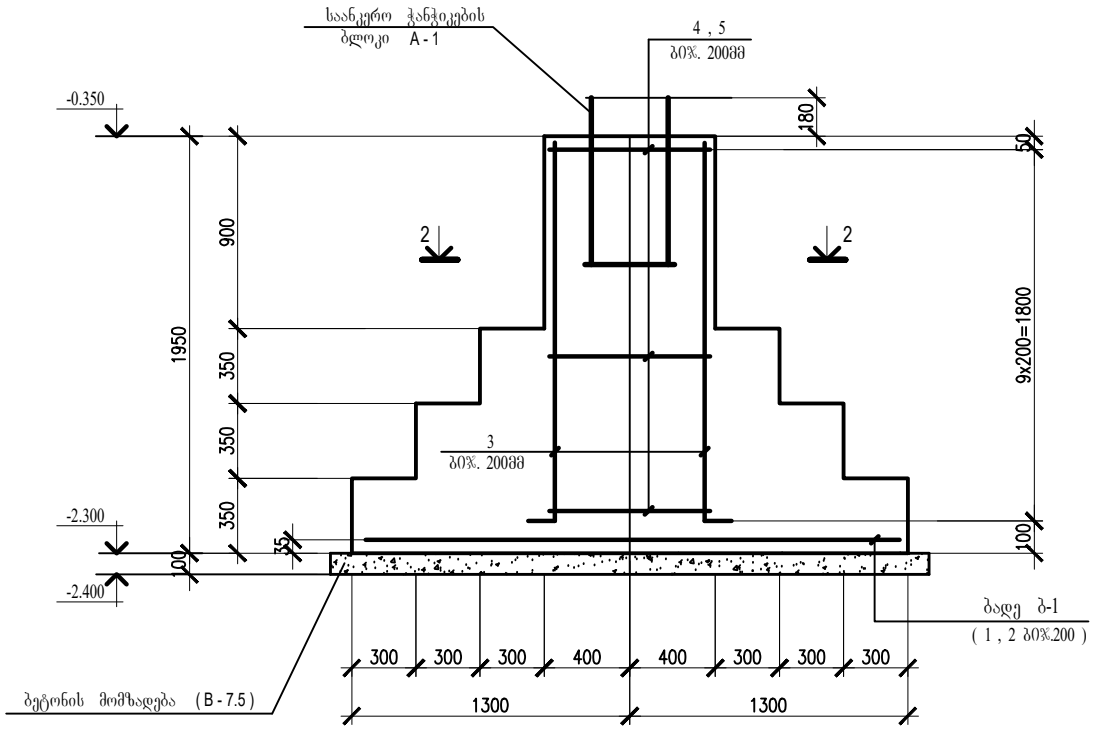

2 – 2

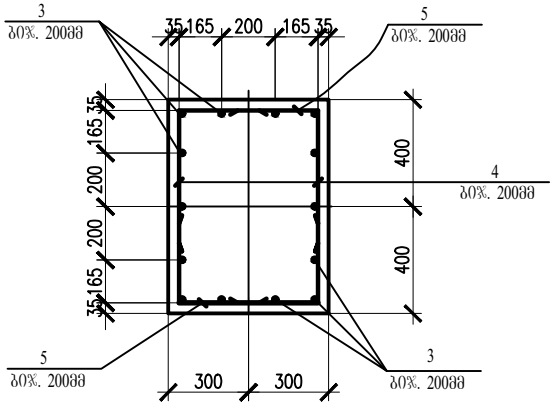

1. პროექტის ნახაზების უწყისი და საერთო მითითებები იხილეთ ფურც. 1.
2. საძირკვლების განლაგების საერთო სქემა იხილე ფურც. 2.
3. საძირკვლებში გამოყენებული იქნას ბეტონი კლასით B25.
4. შენობის საძირკვლების ბეტონირება მოხდეს ვიბრატორების გამოყენებით.
5. არმატურის მოღუნვა მოხდეს გაცხელების გარეშე.
6. მასალების სპეციფიკაცია იხილე ფურც. 10.

საპროექტო: GeorgianHouse Architrcture Design Contruction ქუჩა: ალ.ყაზბეგის12ა. Adress:Al. Kazbegi ave. 12a ქალაქი: თბილისი City:Tbilisi ქვეყანა: საქართველო Country:Georgia საფოსტო კოდი: 0160 Postcode:0160	პროექტის სტატუსი: კონსტრუქციული ნაწილი შემსრულებლები: კონსტრუქტორი: ლ.ზატუაშვილი	პროექტის დასახელება: ავტომომსახურეობის ცენტრი ს/ქ 01.72.14.014.263 ნახაზის დასახელება: მონოლითური საძირკველი სძ-1	მასშტაბი: ფურცელი : №რბკ-3 A3

მონოლითური საძირკველი სძ - 2

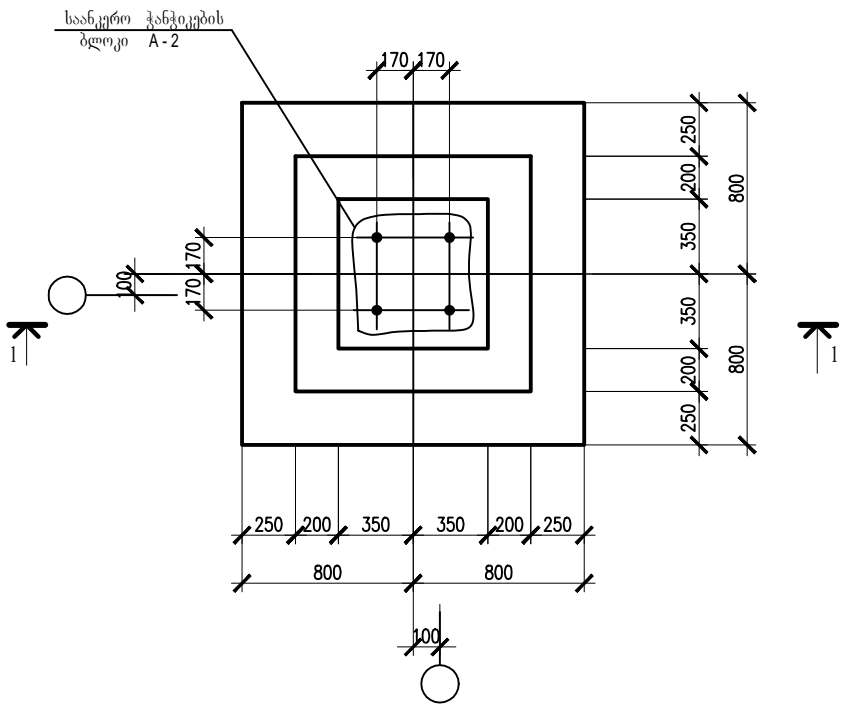

1 – 1

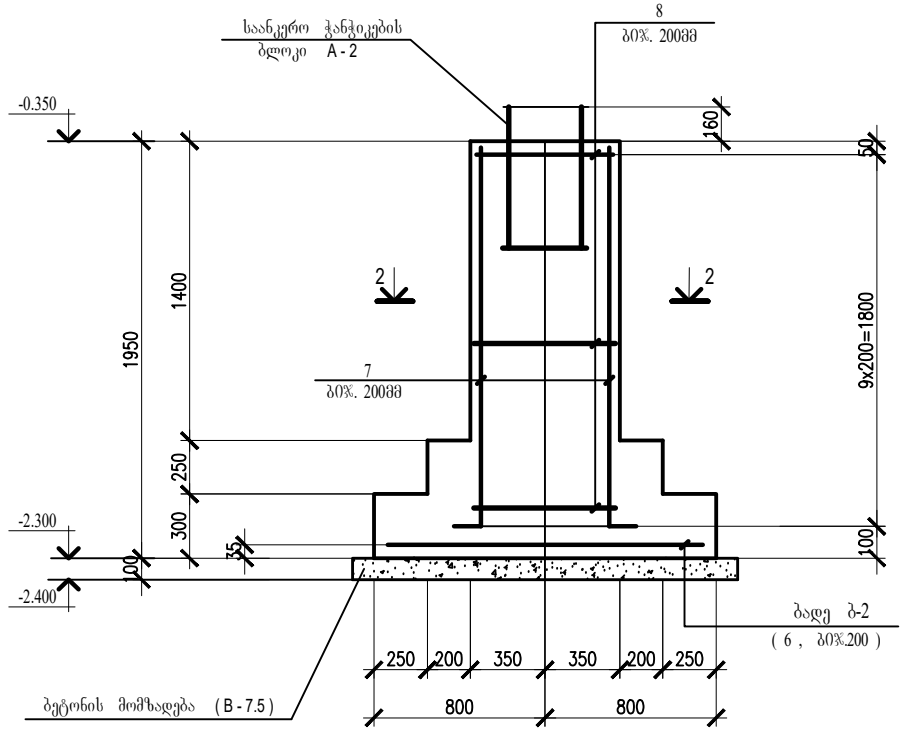

2 – 2

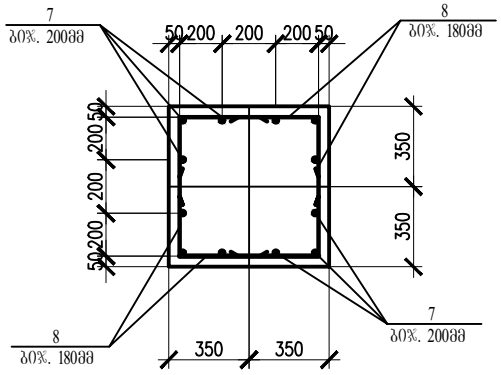

1. პროექტის ნახაზების უწყისი და საერთო მითითებები იხილეთ ფურც. 1.
2. საძირკვლების განლაგების საერთო სქემა იხილე ფურც. 2.
3. საძირკვლებში გამოყენებული იქნას ბეტონი კლასით B25.
4. შენობის საძირკვლების ბეტონირება მოხდეს ვიბრატორების გამოყენებით.
5. არმატურის მოღუნვა მოხდეს გაცხელების გარეშე.
6. მასალების სპეციფიკაცია იხილე ფურც. 10.

საპროექტო: GeorgianHouse Architrcture Design Contruction ქუჩა: ალ.ყაზბეგის12ა. Adress:Al. Kazbegi ave. 12a ქალაქი: თბილისი City:Tbilisi ქვეყანა: საქართველო Country:Georgia საფოსტო კოდი: 0160 Postcode:0160	პროექტის სტატუსი: კონსტრუქციული ნაწილი შემსრულებლები: კონსტრუქტორი: ლ.ზატუაშვილი	პროექტის დასახელება: ავტომომსახურეობის ცენტრი ს/კ 01.72.14.014.263 ნახაზის დასახელება: მონოლითური საძირკველი სძ-2	მასშტაბი: ფურცელი : №რბკ-4 A3

ძირითადი შენობების რანდკოჭების განლაგების სქემა

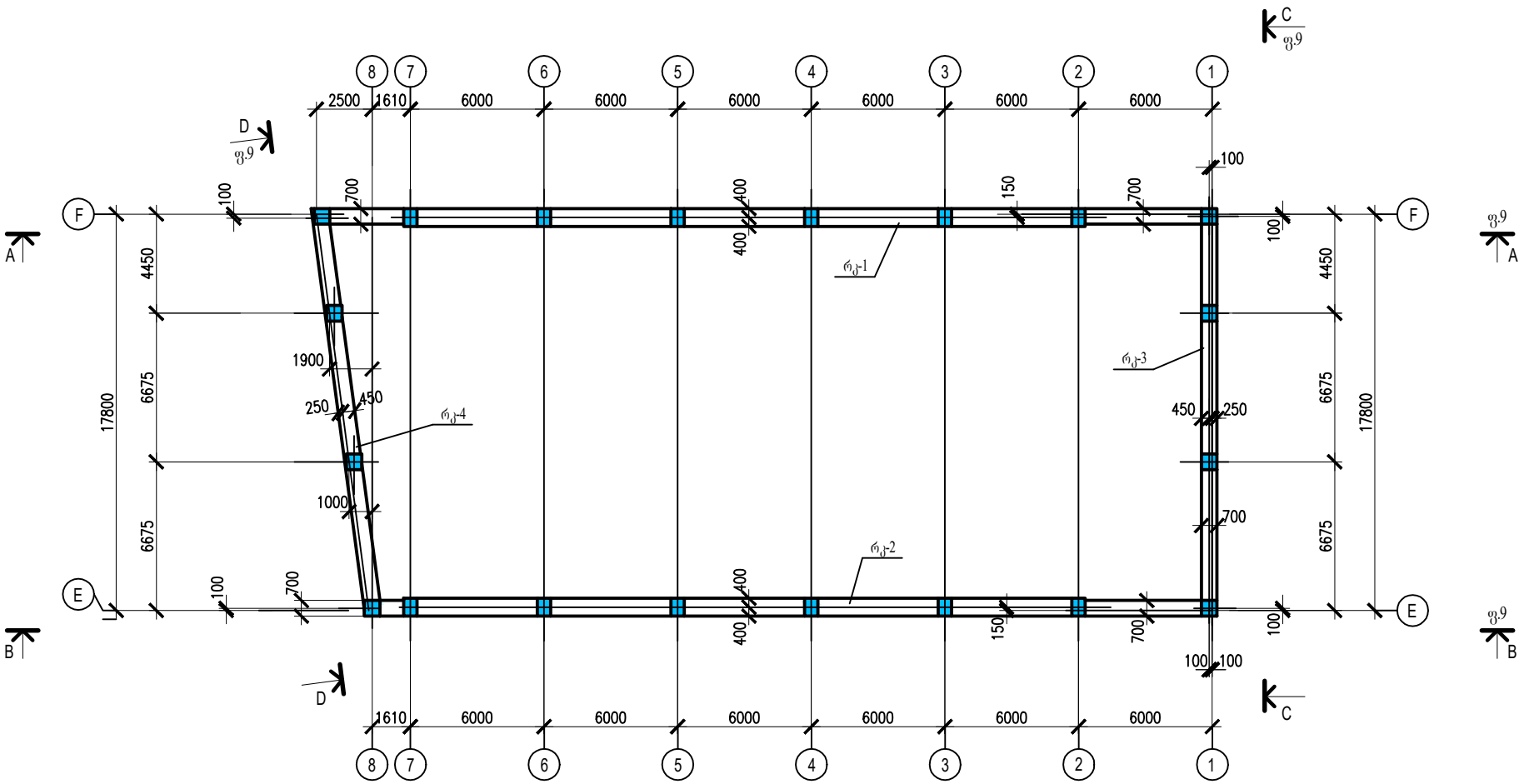

1. პროექტის ნახაზების უწყისი და საერთო მითითებები იხილეთ ფურც. 1.
2. რანდკოჭებში გამოყენებული იქნას ბეტონი კლასით B25.
3. შენობის რანდკოჭების ბეტონირება მოხდეს ვიბრატორების გამოყენებით.
4. არმატურის მოღუნვა მოხდეს გაცხელების გარეშე.
5. მასალების სპეციფიკაცია იხილე ფურც. 9 და 10.
7. ჭრილები იხილე ფურც. 8.

საპროექტო: GeorgianHouse Architrcture Design Contruction ქუჩა: ალ.ყაზბეგის12ა. Adress:Al. Kazbegi ave. 12a ქალაქი: თბილისი City:Tbilisi ქვეყანა: საქართველო Country:Georgia საფოსტო კოდი: 0160 Postcode:0160	პროექტის სტატუსი: კონსტრუქციული ნაწილი შემსრულებლები: კონსტრუქტორი: ლ.ზატუაშვილი	პროექტის დასახელება: ავტომომსახურეობის ცენტრი ს/კ 01.72.14.014.263 ნახაზის დასახელება: ძირითადი შენობების რანდკოჭების განლაგების სქემა (ფურც.1)	მასშტაბი: ფურცელი : №რბკ-7 A3

A - A

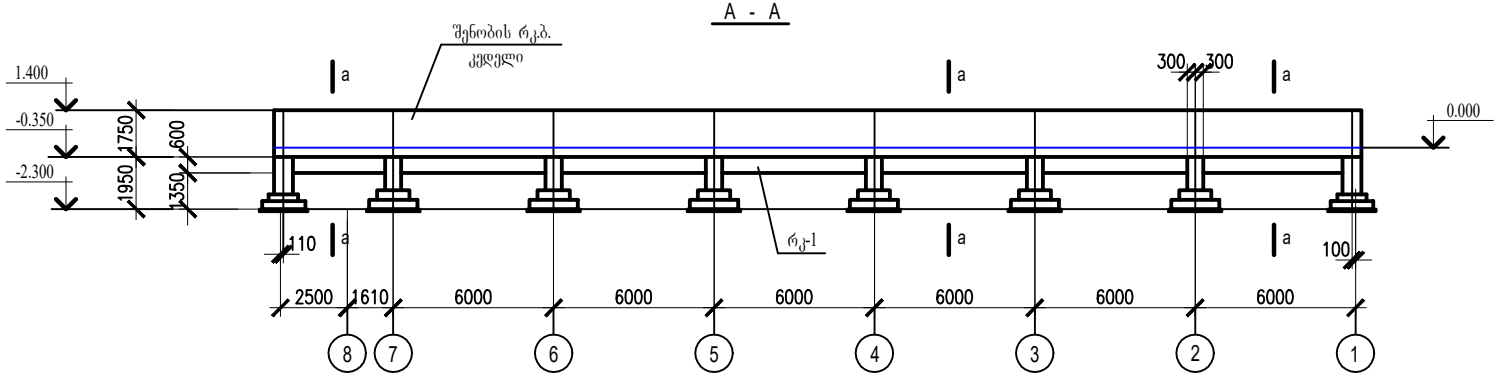

a - a

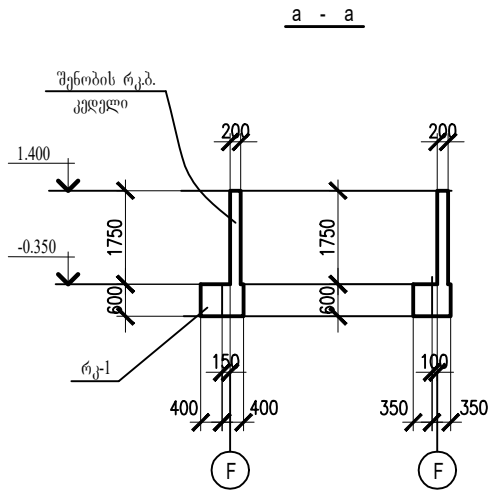

B - B

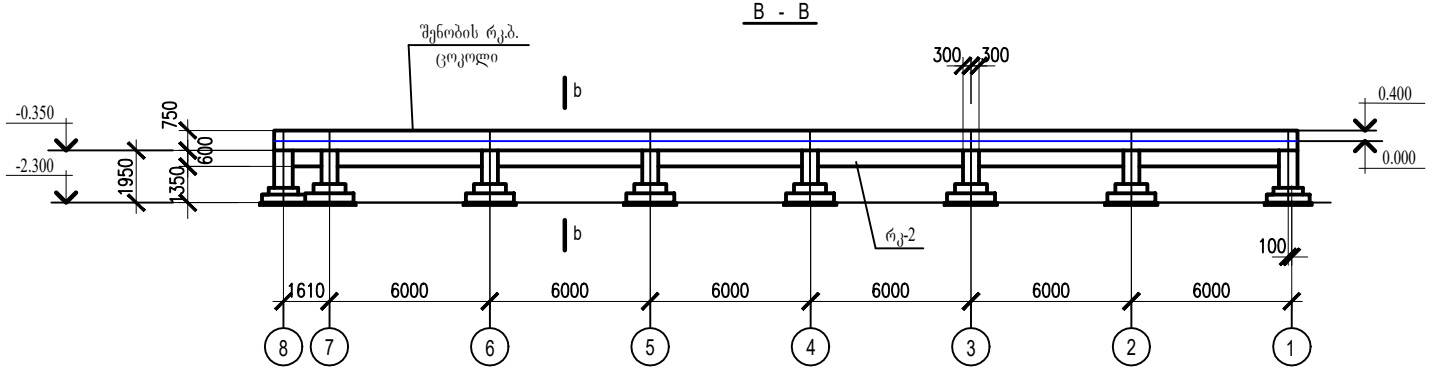

C - C

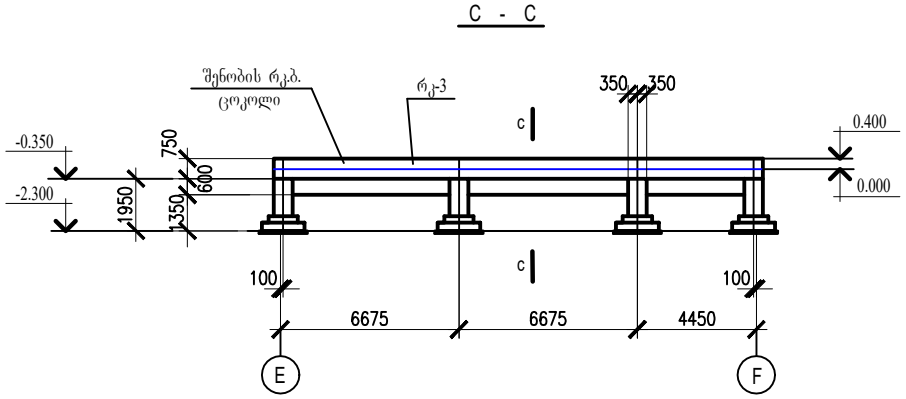

D - D

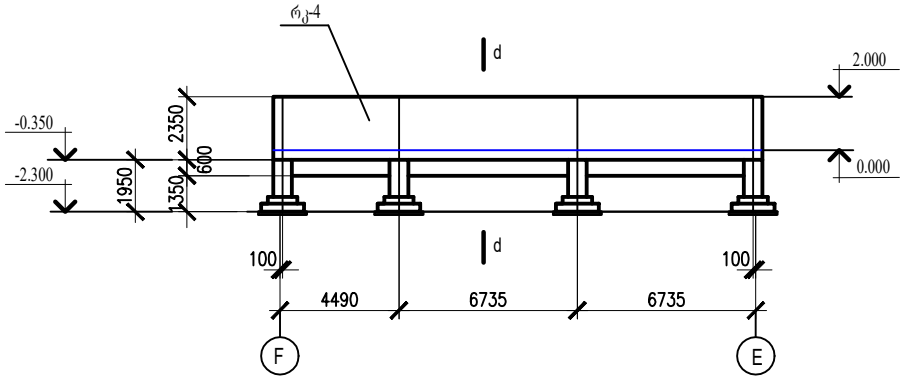

1. პროექტის ნახაზების უწყისი და საერთო მითითებები იხილეთ ფურც. 1.
2. რანდკოჭების განლაგების სქემა იხილე ფურც. 7.
3. მასალების სპეციფიკაცია იხილე ფურც. 9 და 10.

საპროექტო: GeorgianHouse Architrcture Design Contruction ქუჩა: ალ.ყაზბეგის12ა. Adress:Al. Kazbegi ave. 12a ქალაქი: თბილისი City:Tbilisi ქვეყანა: საქართველო Country:Georgia საფოსტო კოდი: 0160 Postcode:0160	პროექტის სტატუსი: კონსტრუქციული ნაწილი შემსრულებლები: კონსტრუქტორი: ლ.ზატუაშვილი	პროექტის დასახელება: ავტომომსახურეობის ცენტრი ს/კ 01.72.14.014.263 ნახაზის დასახელება: ძირითადი შენობების რანდკოჭების განლაგების სქემა (ფურც.2)	მასშტაბი: ფურცელი : №რბკ-8 A3

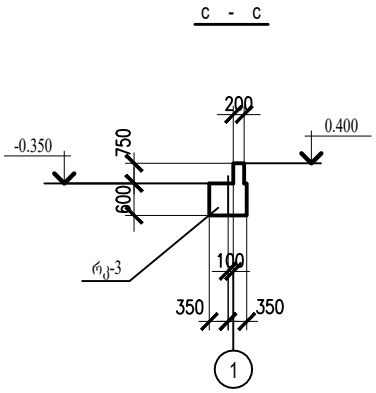

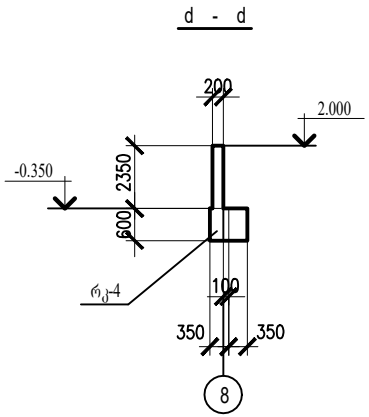

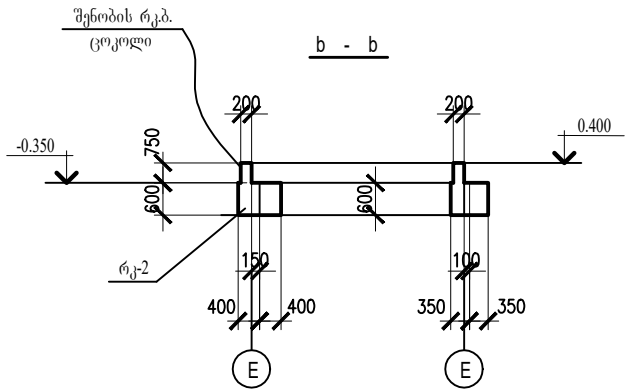

მასალის ხარჯის უწყისი				
მარკა	ბეტონის კლასი	რაოდ.	ბეტონი მ³	შენიშვნ.
რკ - 1	B - 25	1	15.65	
რკ - 2	B - 25	1	16.70	
რკ - 3	B - 25	1	6.60	
რკ - 4	B - 25	1	6.68	
კედელი	B - 25	1	45.94	
ცოკოლი	B - 25	1	17.00	
სულ			108.57	

რანდკოჭების რკ-1 და რკ-2 კვეთები

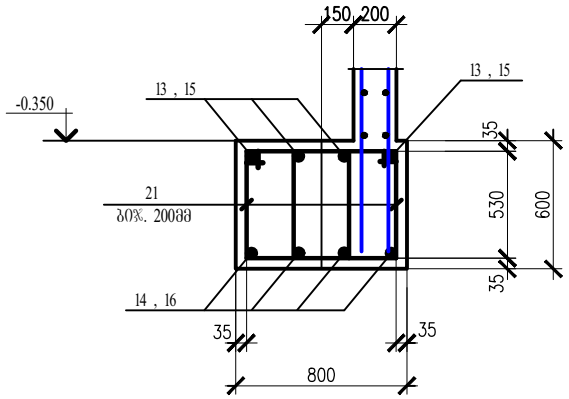

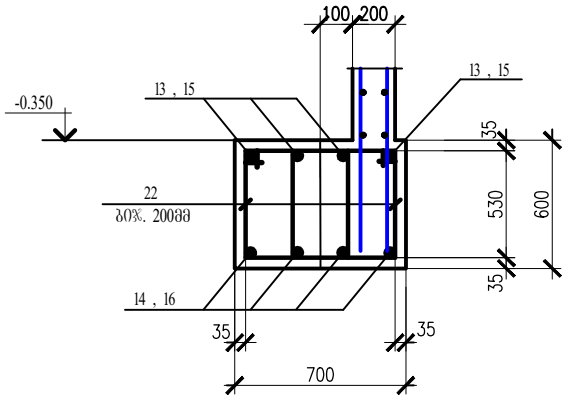

რანდკოჭების რკ-3 და რკ-4 კვეთები

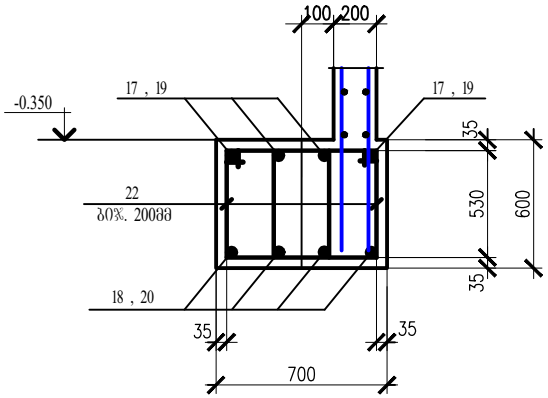

კედლების და ცოკოლების არმირება

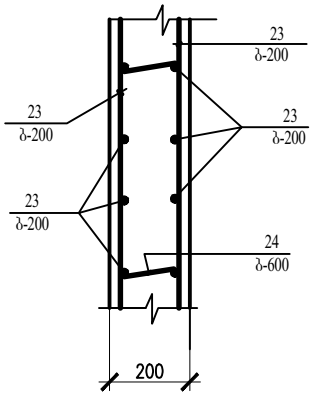

1. პროექტის ნახაზების უწყისი და საერთო მითითებები იხილეთ ფურც. 1.
2. რანდკოჭების განლაგების სქემა იხილე ფურც. 7.
3. მასალების სპეციფიკაცია იხილე ფურც. 9 და 10.

საპროექტო:
GeorgianHouse
Architrcture Design Contruction
ქუჩა: ალ.ყაზბეგის12ა. Adress:Al. Kazbegi ave. 12a
ქალაქი: თბილისი City:Tbilisi
ქვეყანა: საქართველო Country:Georgia
საფოსტო კოდი: 0160 Postcode:0160

პროექტის სტატუსი:
კონსტრუქციული ნაწილი

შემსრულებლები:
კონსტრუქტორი:
ლ.ზატუაშვილი

პროექტის დასახელება:
ავტომომსახურეობის ცენტრი
ს/ა 01.72.14.014.263

ნახაზის დასახელება:
ძირითადი შენობების რანდკოჭების განლაგების სქემა (ფურც.3)

მასშტაბი:

ფურცელი : №რბკ-9

A3

არმატურის და ჩასატანებელი დეტალების სპეციფიკაცია

ელემენ. მარკა	№ დეტ.	ელემენ. ჯგუფი	სტანდარტი	სიგრძე მმ	რაოდ.	შენიშვნა
სძ - 1 (12 ცალი)	1	Ø16A - III	ГОСТ 5782-81*	1750	14X12=168	ბეტ. 200მმ
	2	Ø16A - III	—— ,, ——	2550	10X12=120	ბეტ. 200მმ
	3	Ø16A - III	—— ,, ——	1950	14X12=168	ბეტ. 200მმ
	4	Ø8A - III	—— ,, ——	1230	20X12=240	ბეტ. 200მმ
	5	Ø8A - III	—— ,, ——	1030	20X12=240	ბეტ. 200მმ
	A - 1	საანკ. ჭანჭიკების ბლოკი			1X12=12	ფურც. 12
სძ - 2 (8 ცალი)	6	Ø14A - III	ГОСТ 5782-81*	1550	18X8=144	ბეტ. 200მმ
	7	Ø14A - III	—— ,, ——	2050	12X8=96	ბეტ. 200მმ
	8	Ø8A - III	—— ,, ——	1100	40X8=320	ბეტ. 200მმ
	A - 2	საანკ. ჭანჭიკების ბლოკი			1X8=8	ფურც. 13
სძ - 3 (6 ცალი)	9	Ø14A - III	ГОСТ 5782-81*	1450	18X6=108	ბეტ. 200მმ
	10	Ø20A - III	—— ,, ——	2850	4X6=24	
	11	Ø8A - I	—— ,, ——	1560	18X6=108	ბეტ. 100მმ
იატაკი	12	Ø10A - III	ГОСТ 5781-82	—	7626.0 გრ.მ.	ბეტ. 200მმ

Ø20A - III -- 169.0 კგ , Ø16A - III -- 1466.0 კგ , Ø14A - III -- 698.0 კგ ,
Ø10A - III -- 4728.0 კგ , Ø8A - III -- 358.0 კგ ,

დეტალების უწყისი

პოზ.	ესკიზი
3	1850, 100
4	250, 730, 250
5	250, 530, 250
7	1850, 200
8	250, 600, 250
10	250, 2600
11	340, 340, 440, 440
21	490, 530, 590, 630
22	440, 530, 540, 630
24	60, 140, 60

არმატურის და ჩასატანებელი დეტალების სპეციფიკაცია

ელემენ. მარკა	№ დეტ.	ელემენ. ჯგუფი	სტანდარტი	სიგრძე მმ	რაოდ.	შენიშვნა
რკ - 1	13	Ø18A - III	ГОСТР 52544-2006	—	164.0 გრ.მ.	
	14	Ø18A - III	—— ,, ——	—	164.0 გრ.მ.	
	21	Ø8A - I	—— ,, ——	2240	280	ბეტ. 200მმ
	22	Ø8A - I	—— ,, ——	2140	94	ბეტ. 200მმ
რკ - 2	15	Ø18A - III	ГОСТР 52544-2006	—	154.0 გრ.მ.	
	16	Ø18A - III	—— ,, ——	—	154.0 გრ.მ.	
	21	Ø8A - I	—— ,, ——	2240	280	ბეტ. 200მმ
	22	Ø8A - I	—— ,, ——	2140	68	ბეტ. 200მმ
რკ - 3	17	Ø18A - III	ГОСТР 52544-2006	—	74.0 გრ.მ.	
	18	Ø18A - III	—— ,, ——	—	74.0 გრ.მ.	
	22	Ø8A - I	—— ,, ——	2140	164	ბეტ. 200მმ
რკ - 4	19	Ø18A - III	ГОСТР 52544-2006	—	75.0 გრ.მ.	
	20	Ø18A - III	—— ,, ——	—	75.0 გრ.მ.	
	22	Ø8A - I	—— ,, ——	2140	164	ბეტ. 200მმ
კედელი ცოკოლი	23	Ø10A - III	ГОСТР 52544-2006	—	3790.0 გრ.მ.	ბეტ. 200მმ
	24	Ø6A - I	—— ,, ——	260	500	ბეტ. 600მმ

Ø18A - III -- 1868.0 კგ , Ø10A - III -- 2350.0 კგ , Ø8A - I -- 922.0 კგ ,
Ø6A - I -- 29.0 კგ ,

მასალის ხარჯის უწყისი

მარკა	ბეტონის კლასი	რაოდ.	ბეტონი $მ^3$	შენიშვნ.
რკ. ბ. მონოლითური საძირკვლები				
სძ - 1	B - 25	12	3.50X12=42.0	
სძ - 2	B - 25	8	1.76X8=14.08	
სძ - 2	B - 25	6	1.19X6=7.14	
სულ			63.22	

1. პროექტის ნახაზების უწყისი და საერთო მითითებები იხილეთ ფურც. 1.

საპროექტო:
GeorgianHouse
Architrcture Design Contruction
ქუჩა: ალ.ყაზბეგის12ა. Adress:Al. Kazbegi ave. 12a
ქალაქი: თბილისი City:Tbilisi
ქვეყანა: საქართველო Country:Georgia
საფოსტო კოდი: 0160 Postcode:0160

პროექტის სტატუსი:
კონსტრუქციული ნაწილი

შემსრულებლები:
კონსტრუქტორი:
ლ.ზატუაშვილი

პროექტის დასახელება:
ავტომომსახურეობის ცენტრი
ს/ქ 01.72.14.014.263

ნახაზის დასახელება:
მასალების სპეციფიკაცია

მასშტაბი:

ფურცელი : №რბკ-10

A3

ძირითადი შენობის ბეტონის იატაკის და ცოკოლის განლაგების სქემა 0.000 ნიშ.

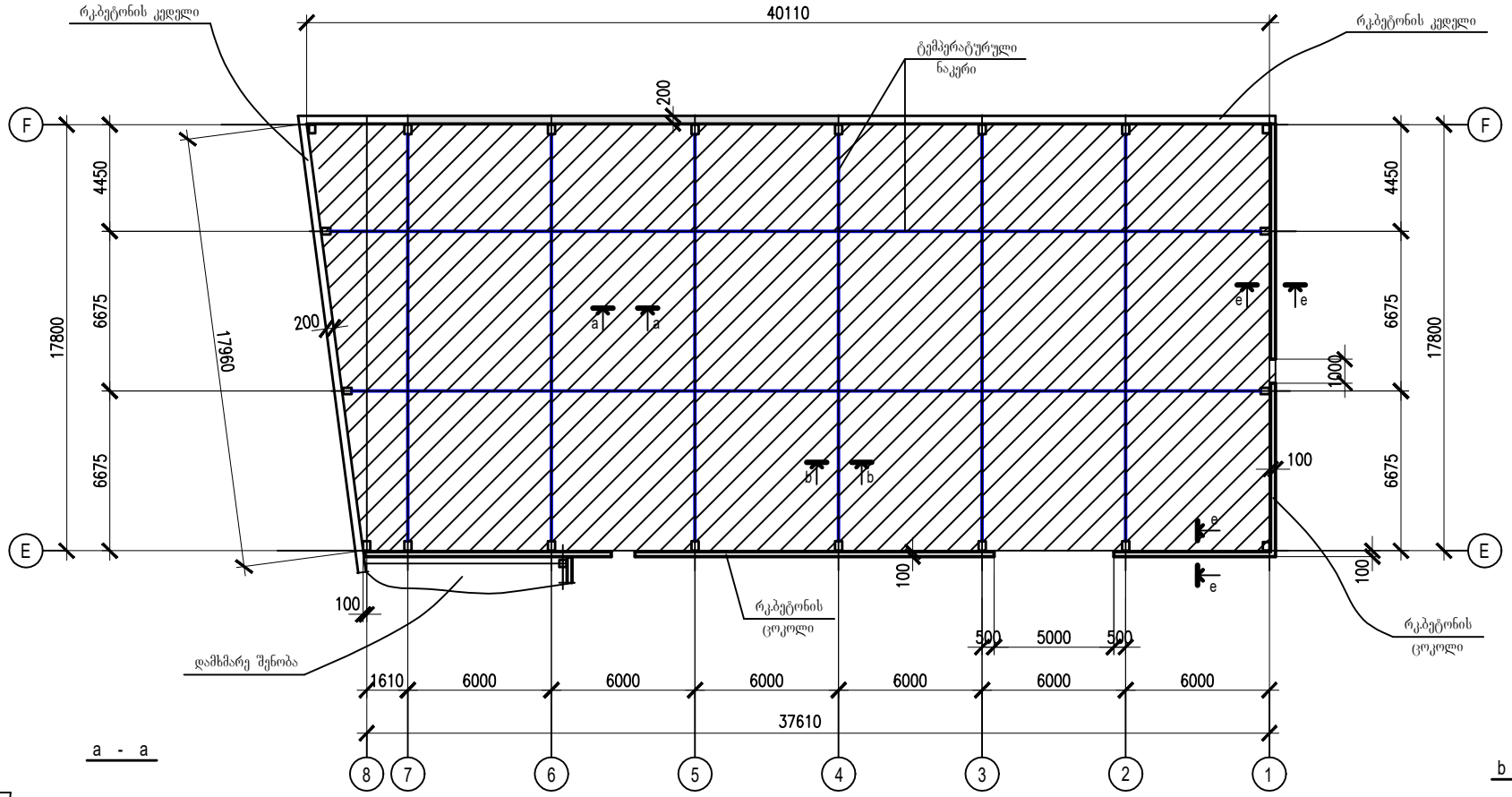

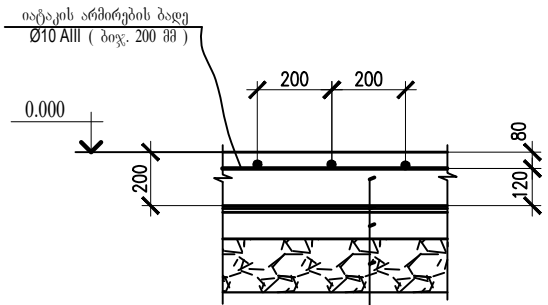

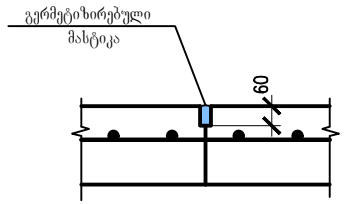

მასალის ხარჯის უწყისი			
მარკა	ბეტონის კლასი	ბეტონი მ³	შენიშვნ.
იატაკები	B - 15	138.4	

1. პროექტის ნახაზების უწყისი და საერთო მითითებები იხილეთ ფურც. 1.
2. არმატურის სპეციფიკაცია იხილე ფურც. 10.

მასალების სპეციფიკაცია:

1. ჰიდროიზოლაცია - 692.0 კვ.მ.
2. ბეტონის მომზადება (50 მმ, B5.0) - 34.6 კუბ.მ.
3. ღორღი (200 მმ) - 138.4 კუბ.მ.

საპროექტო: GeorgianHouse Architrcture Design Contruction ქუჩა: ალ.ყაზბეგის12ა. Adress:Al. Kazbegi ave. 12a ქალაქი: თბილისი City:Tbilisi ქვეყანა: საქართველო Country:Georgia საფოსტო კოდი: 0160 Postcode:0160	პროექტის სტატუსი: კონსტრუქციული ნაწილი შემსრულებლები: კონსტრუქტორი: ლ.ზატუაშვილი	პროექტის დასახელება: ავტომომსახურეობის ცენტრი ს/ქ 01.72.14.014.263 ნახაზის დასახელება: შენობების ბეტონის იატაკის განლაგების სქემა	მასშტაბი: ფურცელი : №ლკ-11 A3

საანკერო ჭანჭიკების ბლოკი A-1

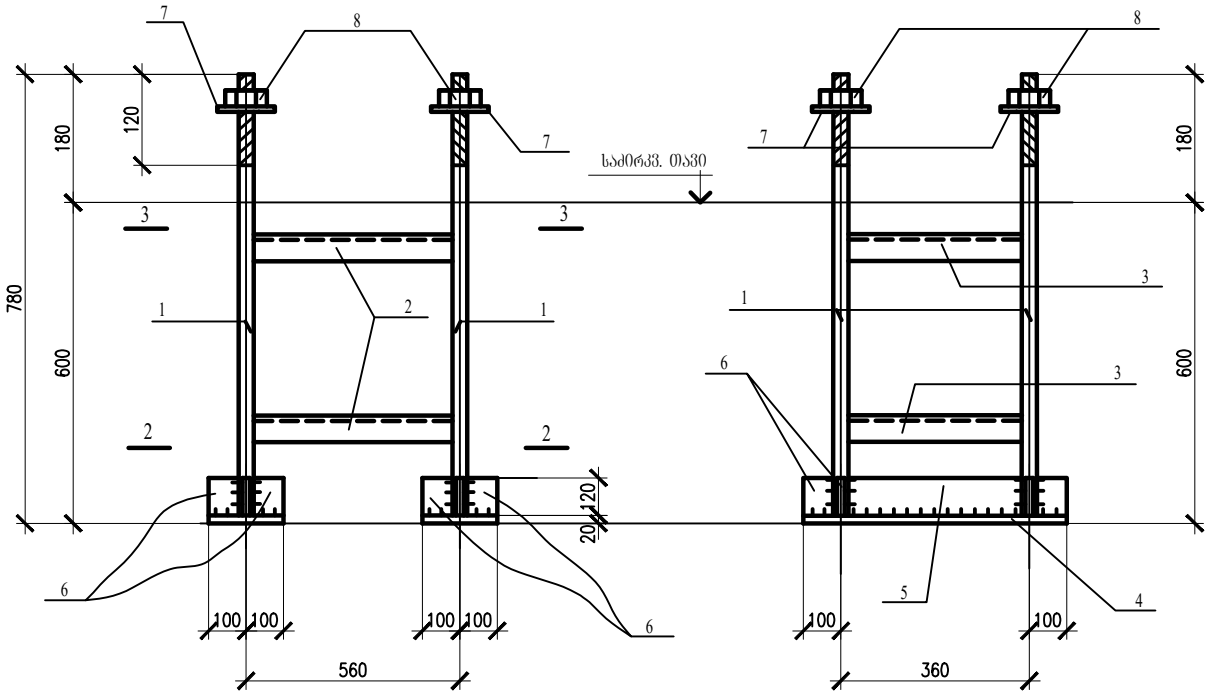

1 – 1

2 – 2

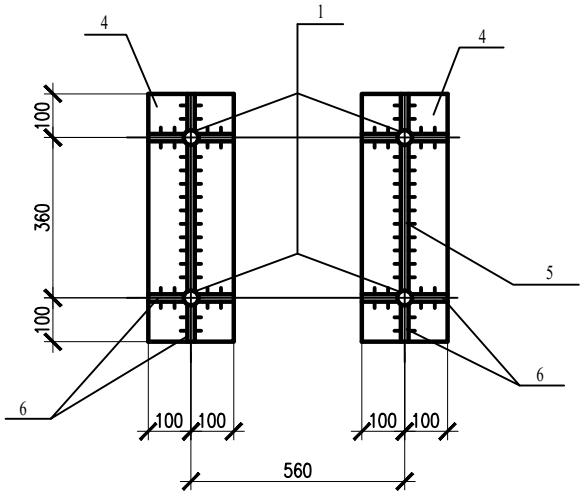

3 – 3

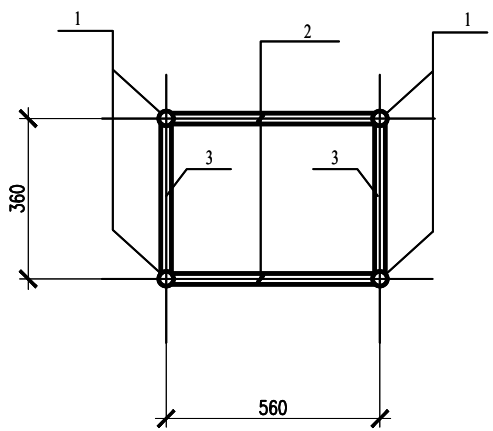

პოზ.	ა ღ წ ე რ ი ლ ო ბ ა	ГОСТ	სიგრძე მმ	რაოდ.	წონა
1	⌀ 36	24379.1 - 70	760	4	24.4
2	∟ 36 X 3	8509 - 72*	524	4	3.5
3	∟ 36 X 3	8509 - 72*	324	4	2.2
4	– 200 X 20	19903 - 74*	560	2	35.2
5	– 120 X 8	19903 - 74*	324	2	4.9
6	– 82 X 8	19903 - 74*	120	12	7.5
7	Шайба М 36	11371 - 78*		4	
8	Гайка М 36	5915 - 70*		4	

1. შედუღების ნაკერები შესრულდეს ელექტროდებით Э42 по ГОСТ 9467-75 ყველა ნაკერი 6მმ , გარდა აღნიშნულისა.
2. ბლოკების ტრანსპორტირების დროს იყოს გათვალისწინებული ღონისძიებები , რომელნიც უზრუნველყოფენ მათ გეომეტრიულ უცვლელობას , მათ შორის დაიცავენ შემაერთებელ კუთხოვანებს დეფორმაციისაგან
3. საანკერო ჭანჭიკების ბლოკის მასალა --- C235
   საანკერო ჭანჭიკების მასალა ---- C235

საპროექტო: GeorgianHouse Architrcture Design Contruction ქუჩა: ალ.ყაზბეგის12ა. Adress:Al. Kazbegi ave. 12a ქალაქი: თბილისი City:Tbilisi ქვეყანა: საქართველო Country:Georgia საფოსტო კოდი: 0160 Postcode:0160	პროექტის სტატუსი: კონსტრუქციული ნაწილი შემსრულებლები: კონსტრუქტორი: ლ.ზატუაშვილი	პროექტის დასახელება: ავტომომსახურეობის ცენტრი ს/ქ 01.72.14.014.263 ნახაზის დასახელება: საანკერო ჭანჭიკების ბლოკი A-1	მასშტაბი: ფურცელი : №რბკ-12 A3

საანკერო ჭანჭიკების ბლოკი A-2

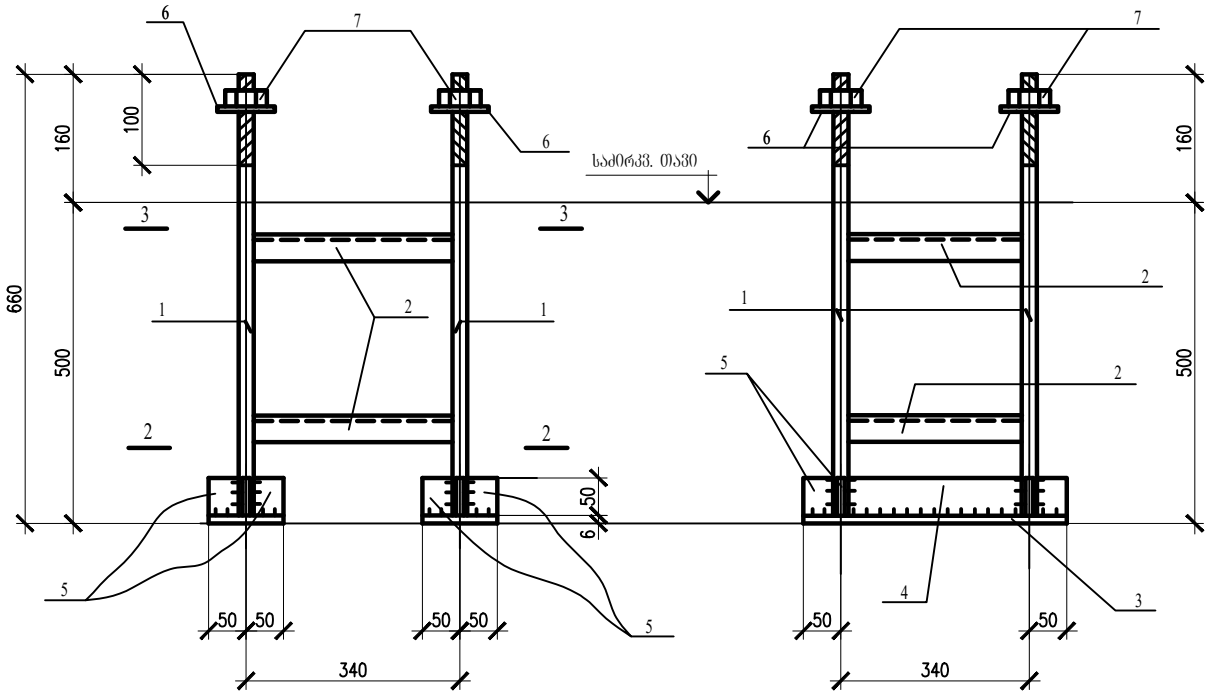

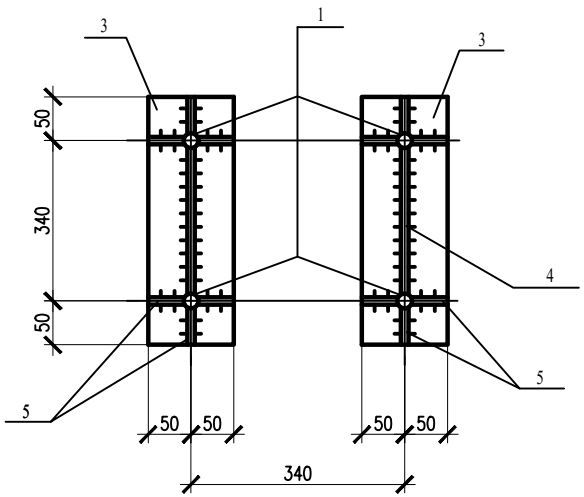

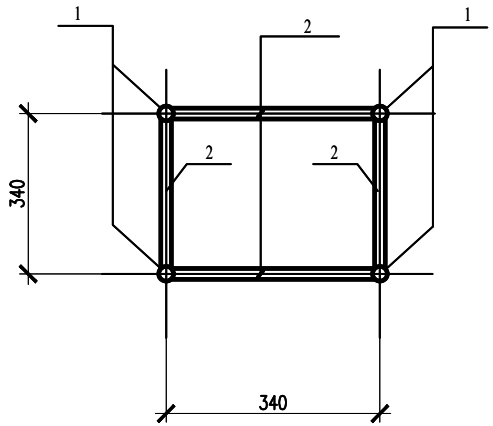

პოზ.	ა ღ ნ ი შ ვ ნ ე ბ ა	ГОСТ	სიგრძე მმ	რაოდ.	წონა
1	⌀ 24	24379.1 - 70	655	4	9.3
2	∟ 36 X 3	8509 - 72*	316	8	4.2
3	– 100 X 6	19903 - 74*	440	2	2.1
4	– 50 X 6	19903 - 74*	316	2	1.5
5	– 40 X 6	19903 - 74*	50	12	1.2
6	Шайба М 24	11371 - 78*		4	
7	Гайка М 24	5915 - 70*		4	

1. შედუღების ნაკერები შესრულდეს ელექტროდებით Э42 по ГОСТ 9467-75 ყველა ნაკერი 6მმ , გარდა აღნიშნულისა.
2. ბლოკების ტრანსპორტირების დროს იყოს გათვალისწინებული ღონისძიებები , რომელნიც უზრუნველყოფენ მათ გეომეტრიულ უცვლელობას , მათ შორის დაიცავენ შემაერთებელ კუთხოვანებს დეფორმაციისაგან
3. საანკერო ჭანჭიკების ბლოკის მასალა --- C235
   საანკერო ჭანჭიკების მასალა ---- C235

საპროექტო: GeorgianHouse Architrcture Design Contruction ქუჩა: ალ.ყაზბეგის12ა. Adress:Al. Kazbegi ave. 12a ქალაქი: თბილისი City:Tbilisi ქვეყანა: საქართველო Country:Georgia საფოსტო კოდი: 0160 Postcode:0160	პროექტის სტატუსი: კონსტრუქციული ნაწილი შემსრულებლები: კონსტრუქტორი: ლ.ზატუაშვილი	პროექტის დასახელება: ავტომომსახურეობის ცენტრი ს/ა 01.72.14.014.263 ნახაზის დასახელება: საანკერო ჭანჭიკების ბლოკი A - 2	მასშტაბი: ფურცელი : №რბკ-13 A3

კ ო ნ ს ტ რ უ ქ ც ი უ ლ ი ნ ა წ ი ლ ი

(№1 დამხმარე შენობა)

№1 დამხმარე შენობის საძირკვლების განლაგების სქემა

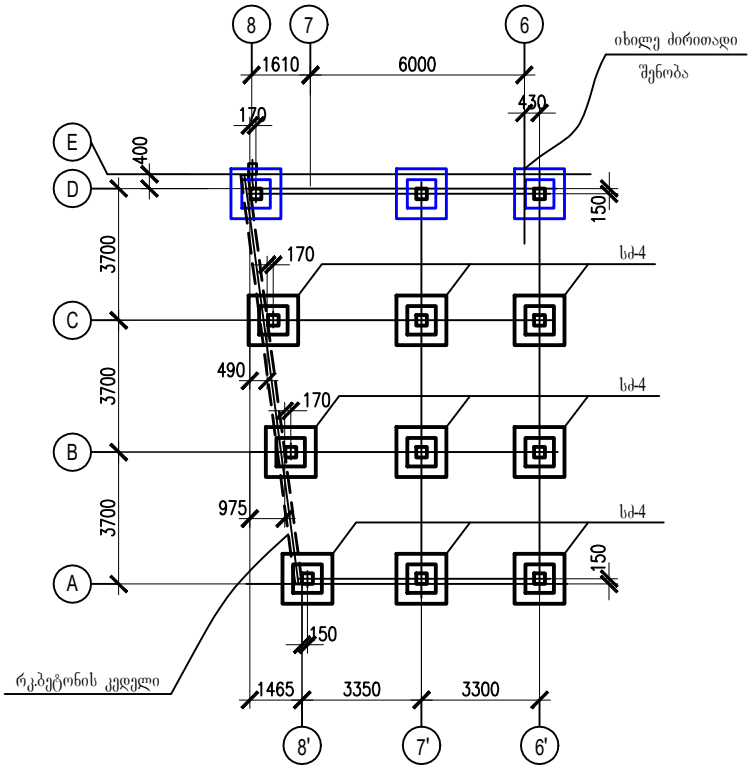

№1 დამხმარე შენობის კარკასის სვეტების და შემკრავების განლაგების სქემა -0.100 ნიშნ.

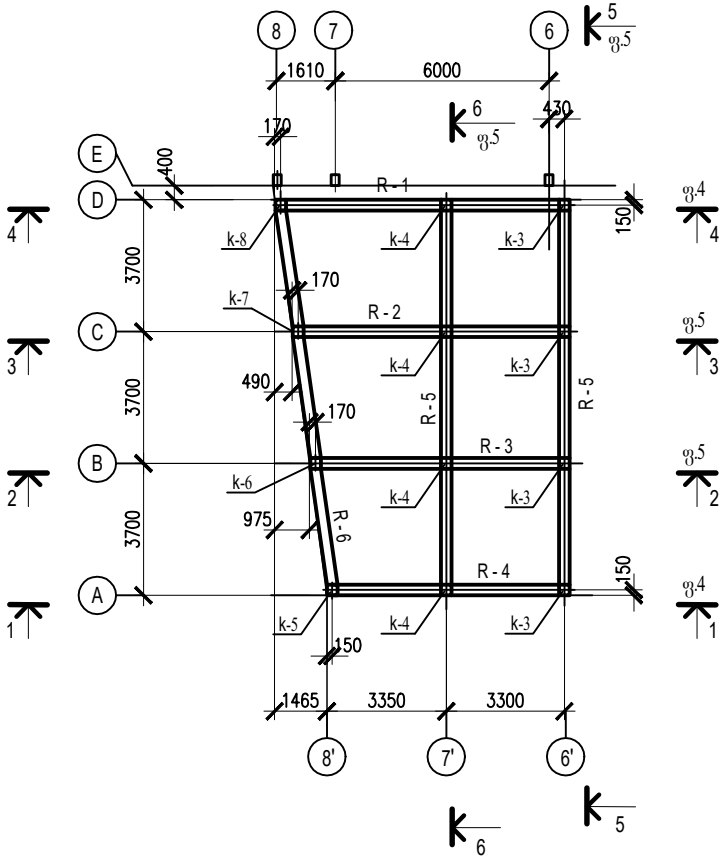

კარკასის სვეტების ჭრილი

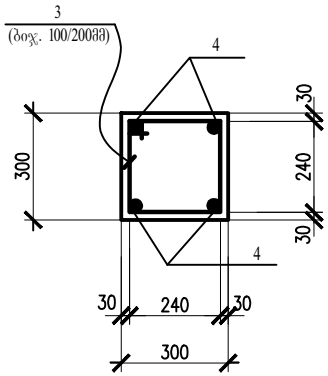

მასალის ხარჯის უწყისი

მარკა	ბეტონის კლასი	რაოდ.	ბეტონი მ³	შენიშვნ.
სძ - 4	B - 25	9	1.19X9=10.71	
k -3	B - 25	4	0.70X4=2.80	
k -4	B - 25	4	0.71X4=2.84	
k -5	B - 25	1	0.71	
k -6	B - 25	1	0.73	
k -7	B - 25	1	0.73	
k -8	B - 25	1	0.73	
R -1	B - 25	1	0.68	
R -2	B - 25	1	0.64	
R -3	B - 25	1	0.59	
R -4	B - 25	1	0.55	
R -5	B - 25	2	0.92X2=1.84	
R -6	B - 25	1	0.99	
კედელი	B - 25	1	8.34	
სულ			32.87	

1. პროექტის ნახაზების უწყისი და საერთო მითითებები იხილეთ ფურც. 1.
2. საძირკლებში, შემკრავებში სა კარკასის სვეტებში გამოყენებული იქნას ბეტონი კლასით B25.
3. შენობის რკ. ბეტონის კონსტრუქციების ბეტონირება მოხდეს ვიბრატორების გამოყენებით.
4. არმატურის მოღუნვა მოხდეს გაცხელების გარეშე.
5. მასალების სპეციფიკაცია იხილე ფურც. 3.

საპროექტო: GeorgianHouse Architrcture Design Contruction ქუჩა: ალ.ყაზბეგის12ა. Adress:Al. Kazbegi ave. 12a ქალაქი: თბილისი City:Tbilisi ქვეყანა: საქართველო Country:Georgia საფოსტო კოდი: 0160 Postcode:0160	პროექტის სტატუსი: კონსტრუქციული ნაწილი შემსრულებლები: კონსტრუქტორი: ლ.ზატუაშვილი	პროექტის დასახელება: ავტომომსახურეობის ცენტრი ს/კ 01.72.14.014.263 ნახაზის დასახელება: №1 დამხმარე შენობის საძირკლების და კარკასის სვეტების განლაგების სქემა	მასშტაბი: ფურცელი : №სკ-2 A3

მონოლითური საძირკველი სძ - 4

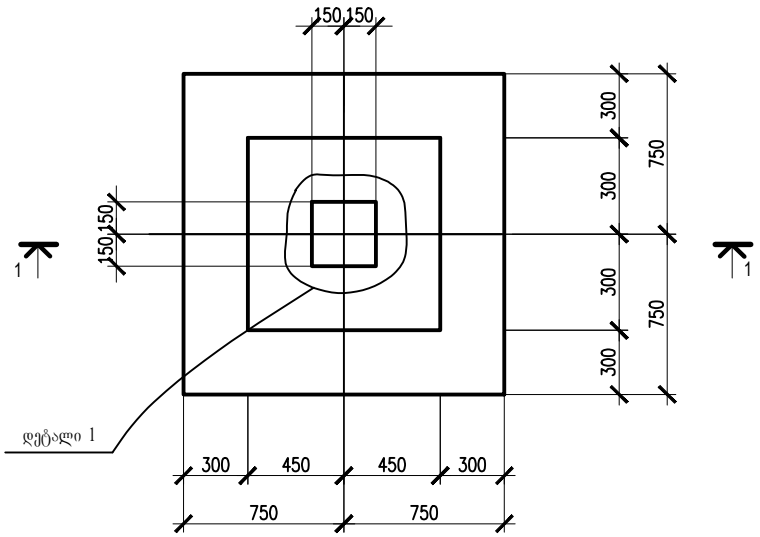

შემკრავების ჭრილი

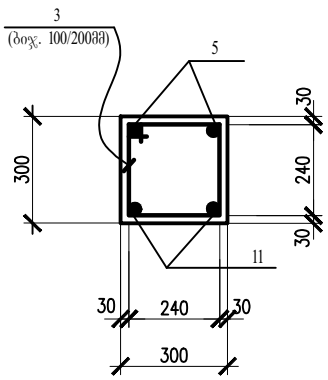

დეტალი 1

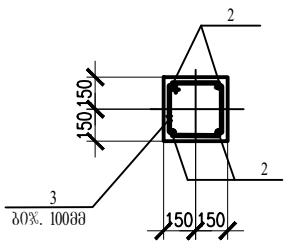

1 – 1

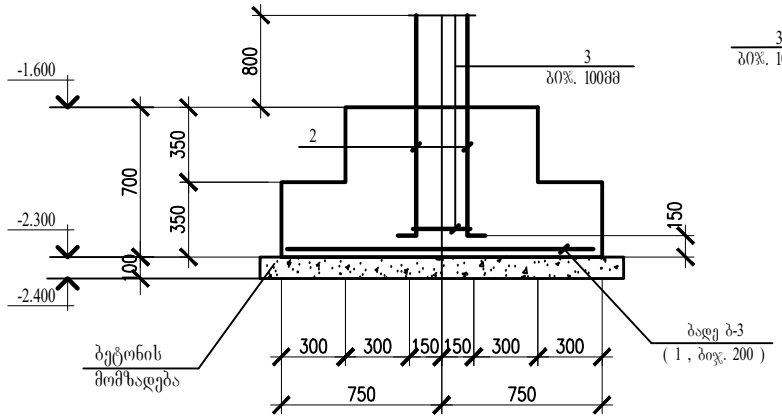

1. პროექტის ნახაზების უწყისი და საერთო მითითებები იხილეთფურც. 1.

არმატურის და ჩასაგანებელი დეტალების სპეციფიკაცია

ელემენ. მარკა	№ დეტ.	ელემენ. ჯვეთი	სტანდარტი	სიგრ. მმ	რაოდ.	შენიშვნა
სძ - 4 (9 ცალი)	1	Ø14A - III	ГОСТ 5782-81*	1450	18X9=162	ბ0ჯ. 200მმ
	2	Ø20A - III	—— ,, ——	1600	4X9=36	
	3	Ø8A - I	—— ,, ——	1160	6X9=54	ბ0ჯ. 100მმ
k - 3, k - 4, k - 5, k - 6, k - 7, k - 8	4	Ø20A - III	ГОСТ 5782-81*	–	379.0 გრ.მ.	
	3	Ø8A - I	—— ,, ——	1160	676	ბ0ჯ. 100/200მმ
R - 1, R - 2, R - 3, R - 4, R - 5, R - 6	5	Ø16A - III	ГОСТ 5782-81*	–	153.0 გრ.მ.	
	11	Ø16A - III	—— ,, ——	–	114.0 გრ.მ.	ბ0ჯ. 100/200მმ
	3	Ø8A - I	—— ,, ——	1160	390	
კედელი	6	Ø10A - III	ГОСТ 5782-81*	900	32	ბ0ჯ. 200მმ
	7	Ø14A - III	—— ,, ——	–	47.0 გრ.მ.	
	8	Ø8A - I	—— ,, ——	1220	69	ბ0ჯ. 100/200მმ
	9	Ø10A - III	—— ,, ——	–	866.0 გრ.მ.	
	10	Ø6A - I	—— ,, ——	260	140	ბ0ჯ. 600მმ

Ø20A - III -- 1079.0 კგ , Ø16A - III -- 422.0 კგ , Ø14A - III -- 342.0 კგ ,
Ø10A - III -- 555.0 კგ , Ø8A - I -- 554.0 კგ , Ø6A - I -- 9.0 კგ ,

დეტალების უწყისი

პოზ.	ესკიზი
2	1350 — 250
3	240 / 240 — 340 / 340
5	400 — 400

დეტალების უწყისი

პოზ.	ესკიზი
6	100 — 800
8	240 / 370 — 140 / 470
10	60 — 140 — 60

საპროექტო: GeorgianHouse Architrcture Design Contruction
ქუჩა: ალ.ყაზბეგის12ა. Adress:Al. Kazbegi ave. 12a
ქალაქი: თბილისი City:Tbilisi
ქვეყანა: საქართველო Country:Georgia
საფოსტო კოდი: 0160 Postcode:0160

პროექტის სტატუსი: კონსტრუქციული ნაწილი

შემსრულებლები:
კონსტრუქტორი:
ლ.ზატუაშვილი

პროექტის დასახელება: ავტომომსახურეობის ცენტრი
ს/ქ 01.72.14.014.263

ნახაზის დასახელება: მონოლითური საძირკველი სძ-3 მასალების სპეციფიკაცია

მასშტაბი:

ფურცელი : №სქ-3

A3

კედლის არმირება

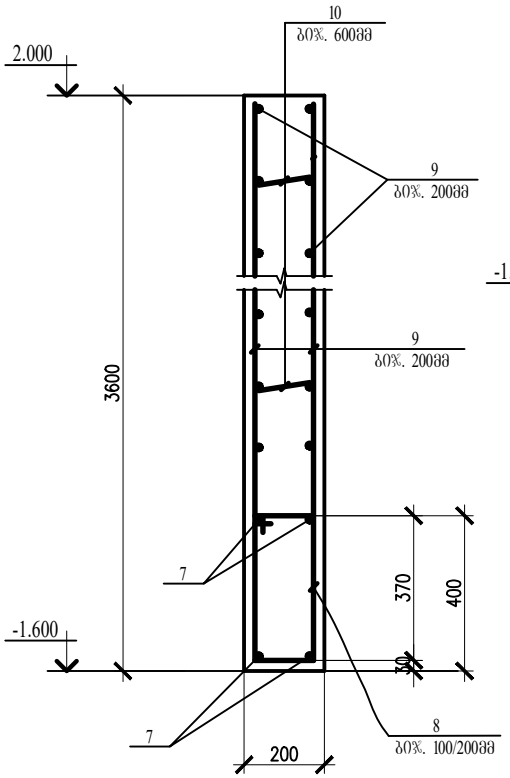

საძირკველზე კედლის დაყრდნობის კვანძი

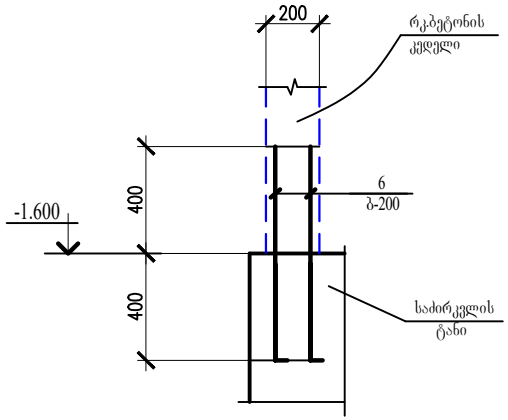

a - a

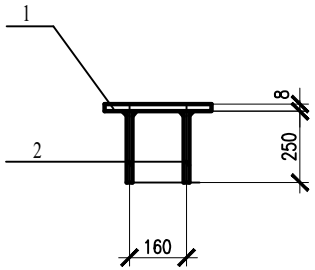

ჩასატანებელი დეტალი ჩდ - 1

(12 ცალი)

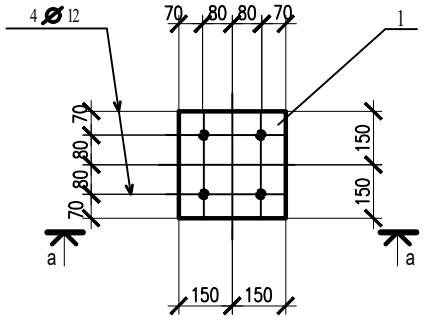

1. პროექტის ნახაზების უწყისი და საერთო მითითებები იხილეთფურც. 1.
2. ჩასატანებელი დეტალების სპეციფიკაცია იხილე ფურც. 6.

1 – 1

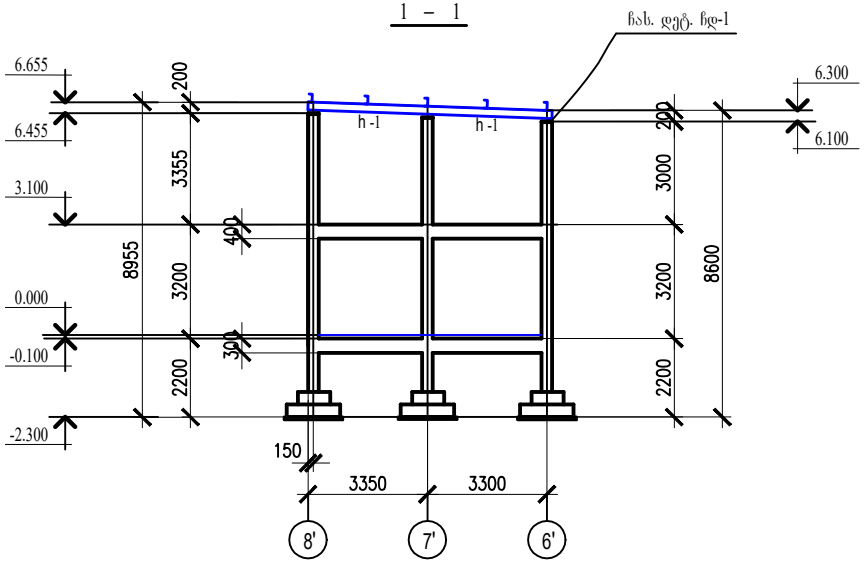

4 – 4

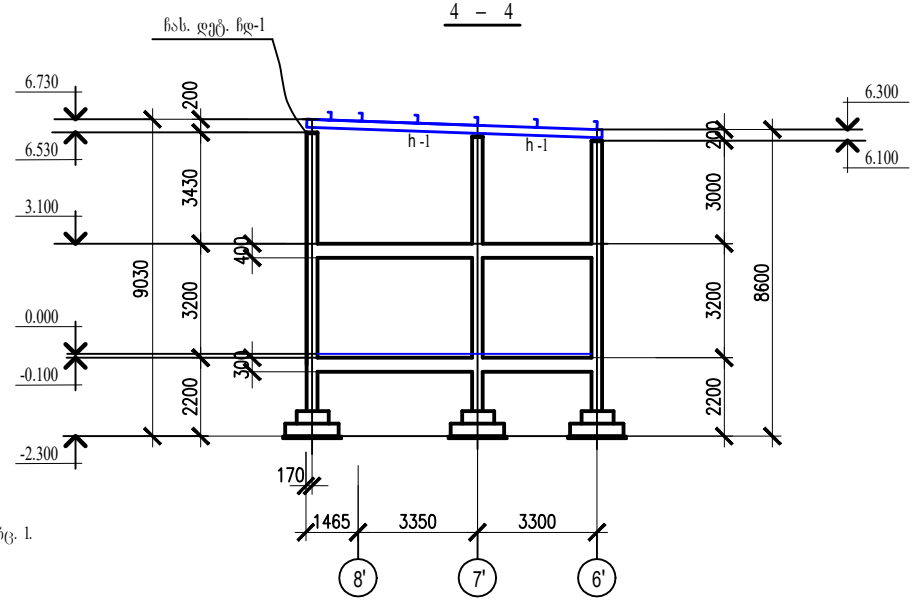

საპროექტო: GeorgianHouse Architrcture Design Contruction ქუჩა: ალ.ყაზბეგის12ა. Adress:Al. Kazbegi ave. 12a ქალაქი: თბილისი City:Tbilisi ქვეყანა: საქართველო Country:Georgia საფოსტო კოდი: 0160 Postcode:0160	პროექტის სტატუსი: კონსტრუქციული ნაწილი შემსრულებლები: კონსტრუქტორი: ლ.ზატუაშვილი	პროექტის დასახელება: ავტომომსახურეობის ცენტრი ს/კ 01.72.14.014.263 ნახაზის დასახელება: ჭრილები 1 - 1, 4 - 4. ჩასატანებელი დეტალი ჩდ-1.	მასშტაბი: ფურცელი : №ს/კ-4 A3

5 – 5

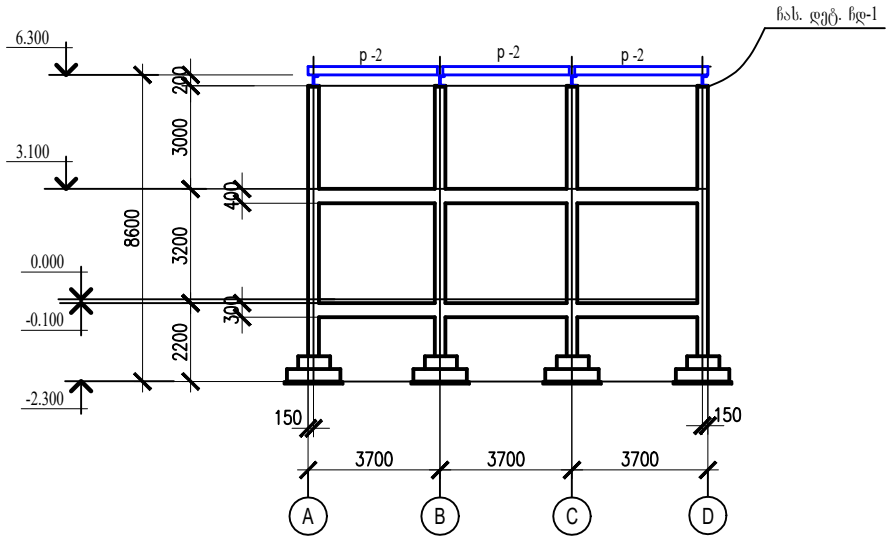

3 – 3

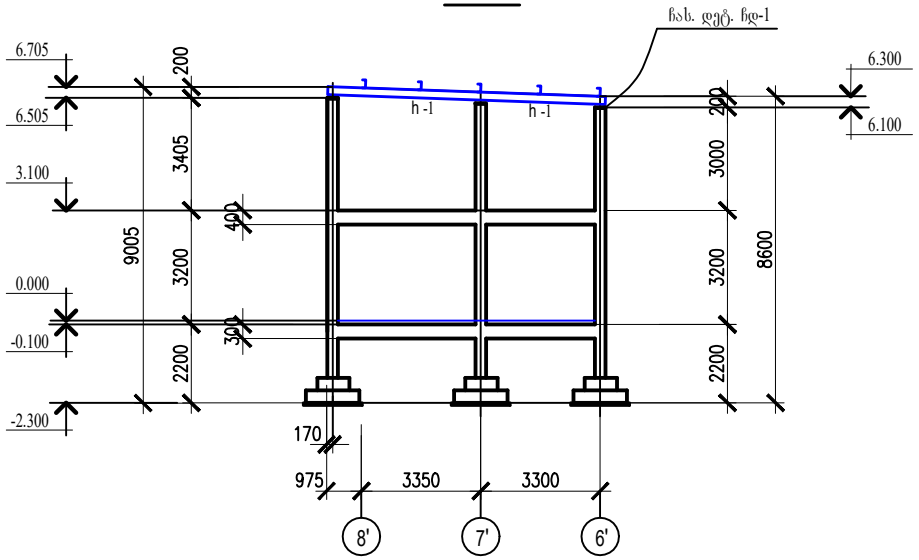

6 – 6

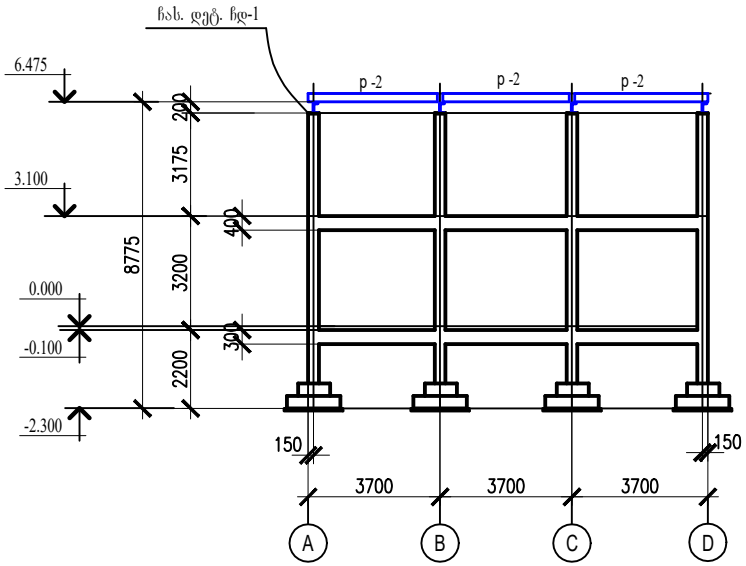

2 – 2

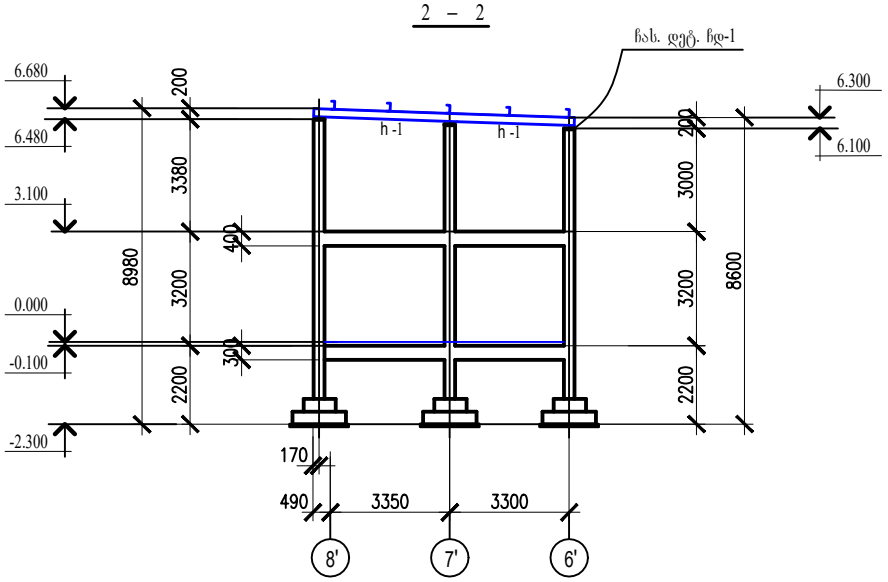

1. პროექტის ნახაზების უწყისი და საერთო მითითებები იხილეთფურც. 1.

საპროექტო: GeorgianHouse Architrcture Design Contruction ქუჩა: ალ.ყაზბეგის12ა. Adress:Al. Kazbegi ave. 12a ქალაქი: თბილისი City:Tbilisi ქვეყანა: საქართველო Country:Georgia საფოსტო კოდი: 0160 Postcode:0160	პროექტის სტატუსი: კონსტრუქციული ნაწილი შემსრულებლები: კონსტრუქტორი: ლ.ზატუაშვილი	პროექტის დასახელება: ავტომომსახურეობის ცენტრი ს/კ 01.72.14.014.263 ნახაზის დასახელება: ჭრილები 2 - 2, 3 - 3, 5 - 5, 6 - 6	მასშტაბი: ფურცელი : №სკ-5 A3

ჯვანძი 3

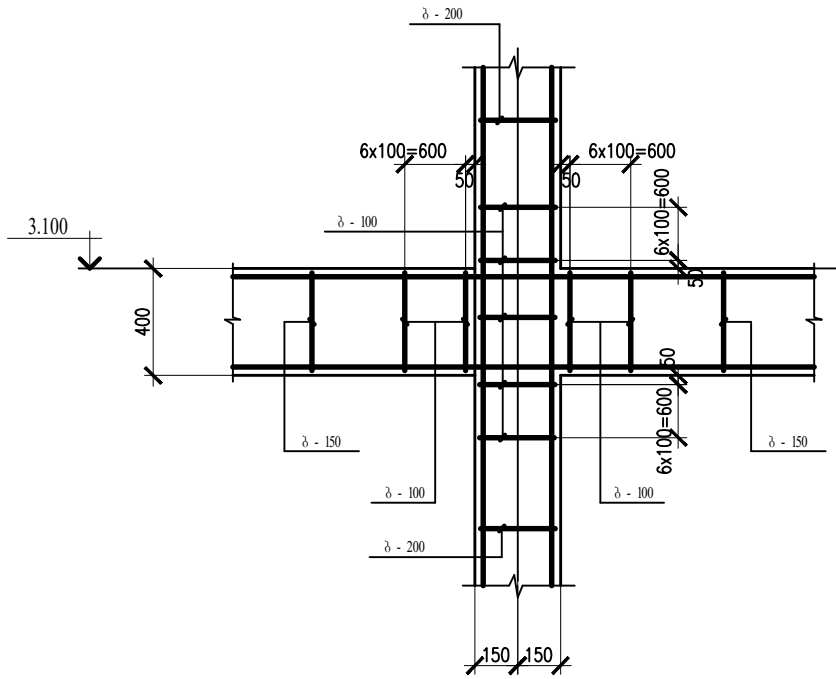

ჯვანძი 2

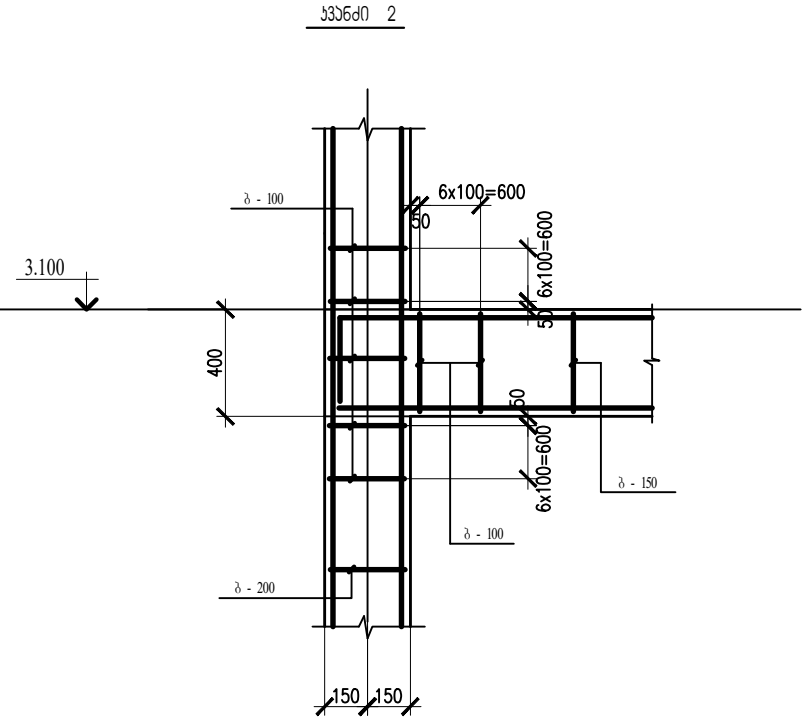

ჯვანძი 1

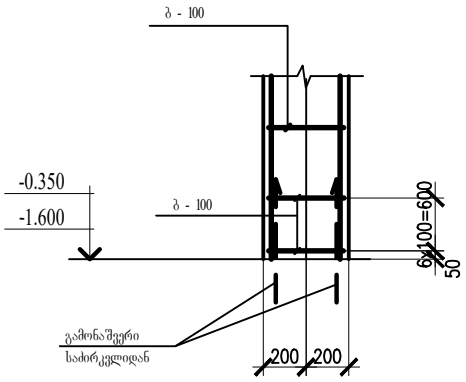

1. პროექტის ნახაზების უწყისი და საერთო მითითებები იხილეთფურც. 1.

ლითონის სპეციფიკაცია

კონსტრუქციების მასალა: ფოლადი C 235 (ГОСТ 27772-88)

გარდა აღნიშნულისა

მარკ.	№ დეტ.	ელემ. კეეთი	სიგრ. მმ	რაოდ. პ.	რაოდ. ს	წონა კგ ცალ.	წონა კგ ყველ.	წონა კგ მარკ.	მითით.
ჩდ - 1 (12 ცალი)	1	– 300 X 8	300	12	–	5.7	5.7X12=68.4	81	
	2	Ø 12	250	48	–	0.23	0.23X48=11.1		
	ნადუღი ლითონი 1%						0.8		

საპროექტო: GeorgianHouse Architrcture Design Contruction ქუჩა: ალ.ყაზბეგის12ა. Adress:Al. Kazbegi ave. 12a ქალაქი: თბილისი City:Tbilisi ქვეყანა: საქართველო Country:Georgia საფოსტო კოდი: 0160 Postcode:0160	პროექტის სტატუსი: კონსტრუქციული ნაწილი შემსრულებლები: კონსტრუქტორი: ლ.ზატუაშვილი	პროექტის დასახელება: ავტომომსახურეობის ცენტრი ს/ა 01.72.14.014.263 ნახაზის დასახელება: კვანძები: 1, 2, 3	მასშტაბი: ფურცელი : №სკ-6 A3

დამხმარე შენობის №1 რკ.ბ. კოჭების
განლაგების სქემა 3.100 ნიშ.

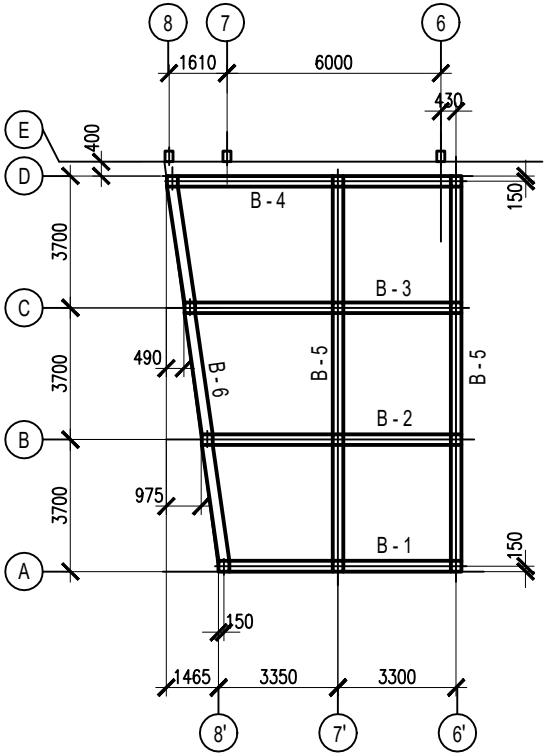

დამხმარე შენობის №1 გადახურვის
ფილის განლაგების სქემა 3.100 ნიშ.

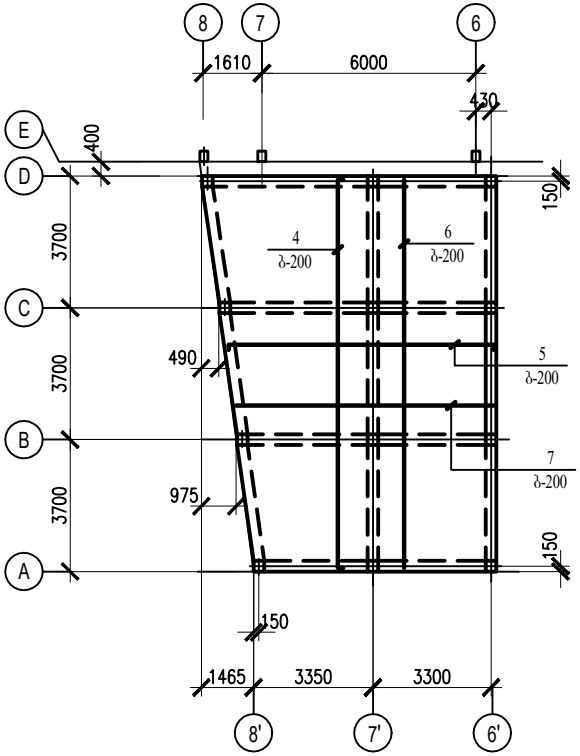

a - a

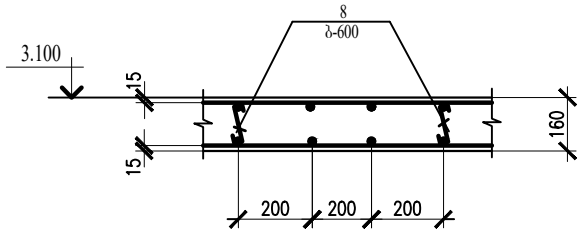

ფილის არმატურის გადაბმა მოხდეს გადადებით L = 40 d, ქვედა შრეში საყრდენ ნაწილში , ზედა შრეში - მალის 1 / 4 მანძილის ზონაში .

არმატურის და ჩასაბანებელი დეტალების სპეციფიკაცია

ელემენ. მარკა	№ დეტ.	ელემენ. ჯვეთი	სტანდარტი	სიგრ. მმ	რაოდ.	შენიშვნა
B - 1, B - 2, B - 3, B - 4, B - 5, B - 6	1	Ø16A - III	ГОСТ 5782-81*	—	277.0 გრ.მ.	
	2	Ø16A - III	—— ,, ——	—	255.0 გრ.მ.	
	3	Ø8A - I	—— ,, ——	1240	390	ბი%. 100/200მმ
ფმ - 1	4 , 6	Ø10A - III	ГОСТ 5782-81*	—	925.0 გრ.მ.	ბი%. 200მმ
	5 , 7	Ø10A - III	—— ,, ——	—	904.0 გრ.მ.	ბი%. 200მმ
	8	Ø6A - I	—— ,, ——	250	275	ბი%. 600მმ

Ø16A - III -- 841.0 კგ , Ø10A - III -- 1134.0 კგ , Ø8A - I -- 195.0 კგ ,
Ø6A - I -- 16.0 კგ ,

გადახურვის კოჭების
ჭრილი

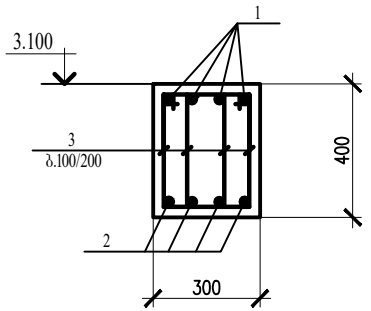

დეტალების უწყისი

პოზ.	ესკიზი
1	400 — 400
3	180, 340, 280, 440
4 , 6	100 — 100
8	60, 130, 60

მასალის ხარჯის უწყისი

მარკა	ბეტონის კლასი	ბეტონი მ³	შენიშვნ.
რკ.ბ. კოჭები	B - 25	7.06	
ფმ - 1	B - 25	10.75	
სულ		17.81	

1. პროექტის ნახაზების უწყისი და საერთო მითითებები იხილეთ ფურც. 1.
2. კონსტრუქციებში გამოყენებული იქნას ბეტონი კლასით B25.
3. შენობის რკ. ბეტონის კონსტრუქციების ბეტონირება მოხდეს ვიბრატორების გამოყენებით.
4. არმატურის მოღუნვა მოხდეს გაცხელების გარეშე.

საპროექტო:
GeorgianHouse
Architrcture Design Contruction
ქუჩა: ალ.ყაზბეგის12ა. Adress:Al. Kazbegi ave. 12a
ქალაქი: თბილისი City:Tbilisi
ქვეყანა: საქართველო Country:Georgia
საფოსტო კოდი: 0160 Postcode:0160

პროექტის სტატუსი:
კონსტრუქციული ნაწილი

შემსრულებლები:
კონსტრუქტორი:
ლ.ზატუაშვილი

პროექტის დასახელება:
ავტომომსახურეობის ცენტრი
ს/ა 01.72.14.014.263

ნახაზის დასახელება:
№1 დამხმარე შენობის 3.100 ნიშ. გადახურვის კონსტრუქციების განლაგების სქემა

მასშტაბი:

ფურცელი : №სკ-7

A3

№1 დამხმარე შენობის ბეტონის იატაკის და ცოკოლის განლაგების სქემა 0.000 ნიშნ.

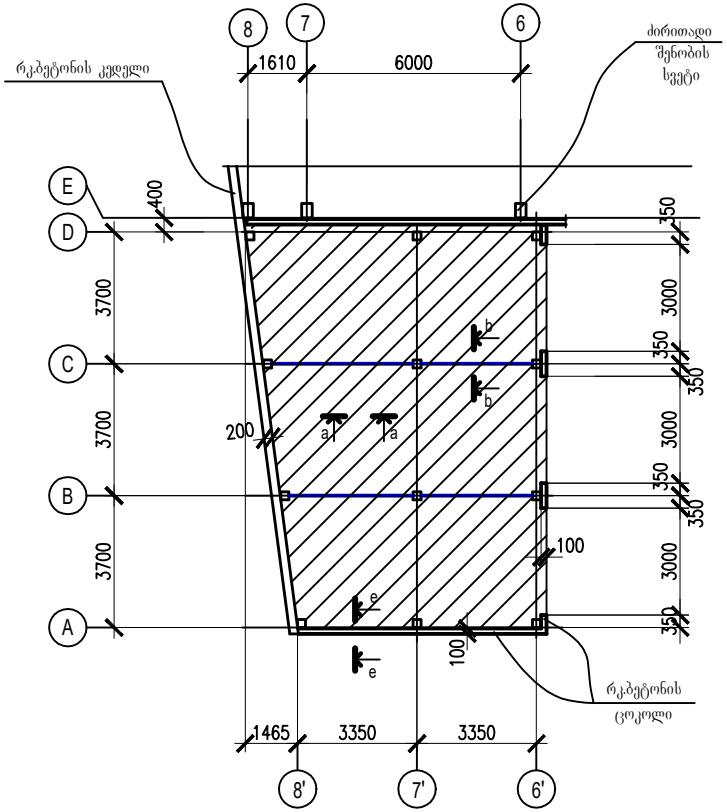

e - e

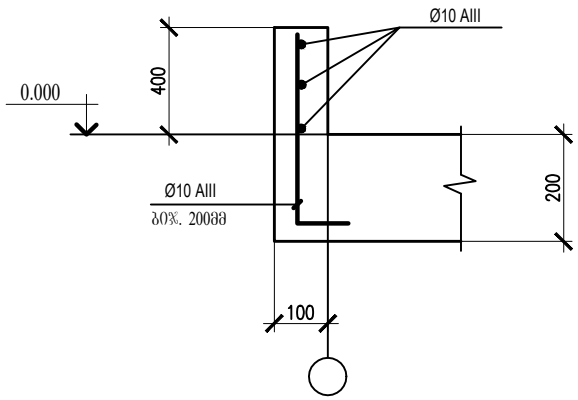

a - a

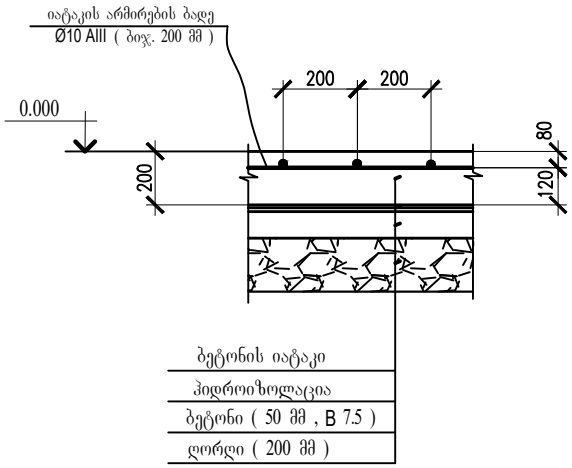

b - b

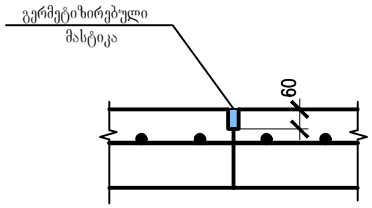

არმატურის და ჩასატანებელი დეტალების სპეციფიკაცია

ელემენ. მარკა	№ დეტ.	ელემენ. ჯგუფი	სტანდარტი	სიგრ. მმ	რაოდ.	შენიშვნა
იატაკი	1	Ø10A - III	ГОСТ 5781-82	–	954.0 გრ.მ.	ბი%. 200მმ
ცოკოლი	2	Ø10A - III	ГОСТ 5781-82	600	90	ბი%. 200მმ
	3	Ø10A - III	ГОСТ 5781-82	–	27.0 გრ.მ.	ბი%. 200მმ
Ø10A - III - 642.0 კგ						

დეტალების უწყისი

პოზ.	ესკიზი
2	500 100

მასალების ხარჯის უწყისი

მარკა	ბეტონის კლასი	ბეტონი მ³	შენიშვნ.
იატაკები	B - 15	17.3	
ცოკოლი	B - 15	0.71	

მასალების სპეციფიკაცია:

1. ჰიდროიზოლაცია - 86.5 კვ.მ.
2. ბეტონის მომზადება (50 მმ, B5.0) - 4.40 კუბ.მ.
3. ღორღი (200 მმ) - 17.3 კუბ.მ.

1. პროექტის ნახაზების უწყისი და საერთო მითითებები იხილეთ ფურც. 1.

საპროექტო:
GeorgianHouse Architrcture Design Contruction
ქუჩა: ალ.ყაზბეგის12ა. Adress:Al. Kazbegi ave. 12a
ქალაქი: თბილისი City:Tbilisi
ქვეყანა: საქართველო Country:Georgia
საფოსტო კოდი: 0160 Postcode:0160

პროექტის სტატუსი:
კონსტრუქციული ნაწილი

შემსრულებლები:
კონსტრუქტორი:
ლ.ზატუაშვილი

პროექტის დასახელება:
ავტომომსახურეობის ცენტრი
ს/კ 01.72.14.014.263

ნახაზის დასახელება:
შენობის ბეტონის იატაკის და ცოკოლის განლაგების სქემა 0.000 ნიშნ.

მასშტაბი:

ფურცელი : №ს.კ-8

A3

დამხმარე შენობის გადახურვის კოჭების და გრძივების განლაგების სქემა

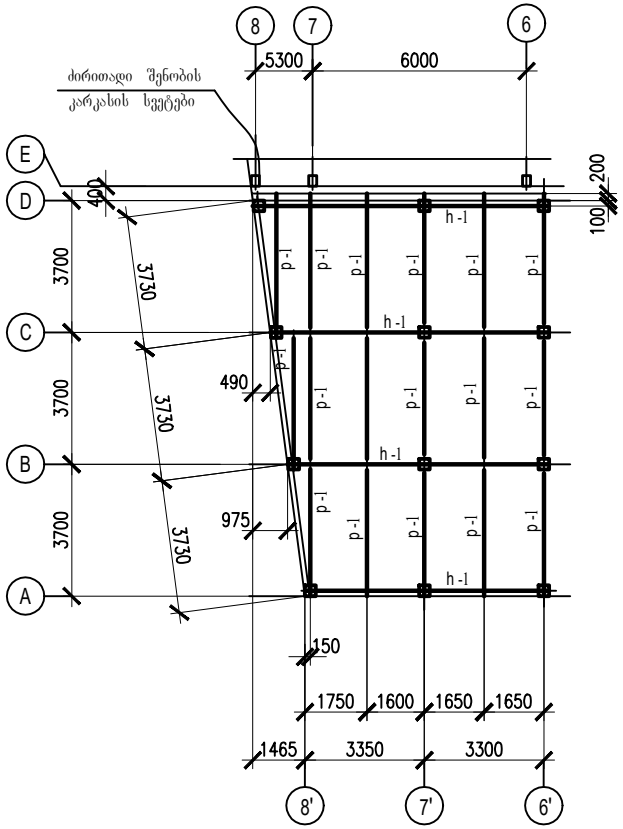

დამხმარე შენობის გადახურვის სენდვიჩ-პანელების განლაგების სქემა

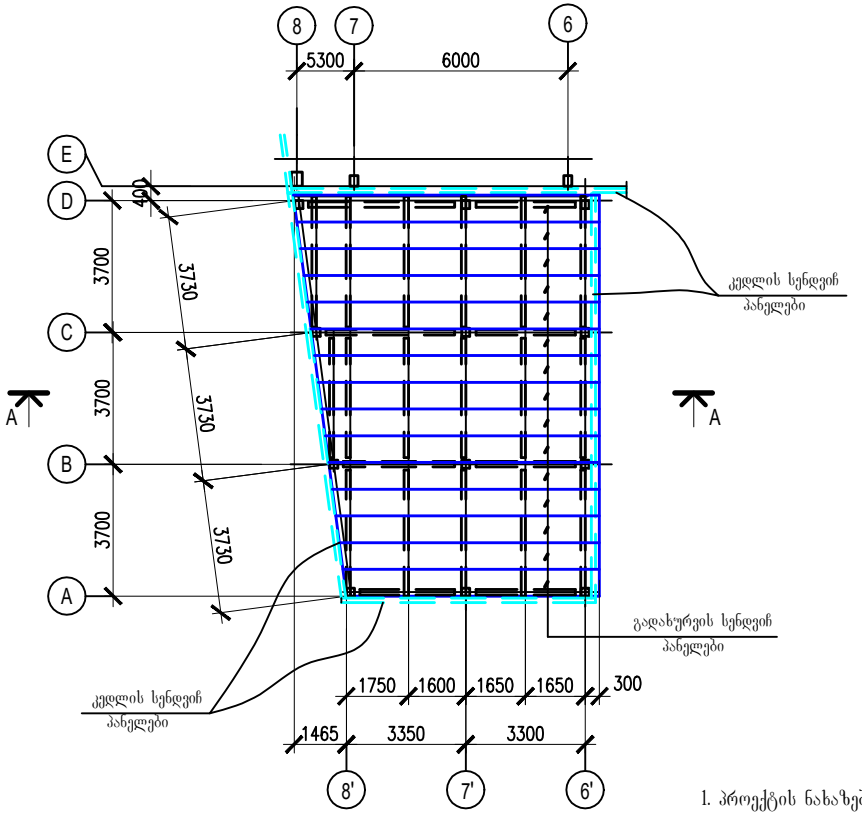

სენდვიჩ პანელების მიმაგრება გრძივებზე უნდა მოხდეს თვით-ნაკუთხი ჭანჭიკებით ფურცლის ყოველ ტალღაში .

A - A

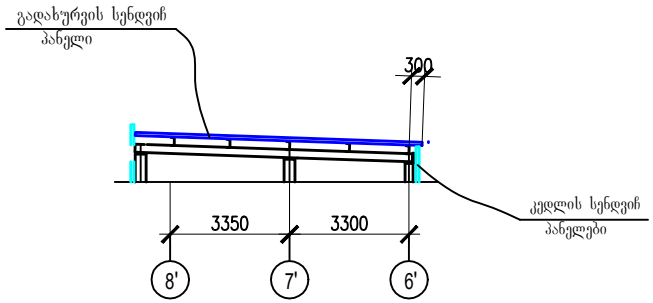

1. პროექტის ნახაზების უწყისი და საერთო მითითებები იხილეთ ფურც. 1
2. კონსტრუქციების მასალა მოყვანილია ელემენტების ცხრილში.
   ლითონის ტექნიკური სპეციფიკაცია იხილე ფურც. 14
3. კონსტრუქციების მონტაჟი აწარმოეთ ნორმალური სიზუსტის M 20 ჭანჭიკებით და ელექტროშედუღებით. შედუღება აწარმოე Э - 42A და Э - 42 ტიპის ელექტროდებით (ГОСТ 946775).
4. ელემენტების ცხრილი იხილე ფურც. 10.

საპროექტო: GeorgianHouse Architrcture Design Contruction ქუჩა: ალ.ყაზბეგის12ა. Adress:Al. Kazbegi ave. 12a ქალაქი: თბილისი City:Tbilisi ქვეყანა: საქართველო Country:Georgia საფოსტო კოდი: 0160 Postcode:0160	პროექტის სტატუსი: კონსტრუქციული ნაწილი შემსრულებლები: კონსტრუქტორი: ლ.ზატუაშვილი	პროექტის დასახელება: ავტომომსახურეობის ცენტრი ს/ა 01.72.14.014.263 ნახაზის დასახელება: №1 დამხმარე შენობის გადახურვის კონსტრუქციების განლაგების სქემა	მასშტაბი: ფურცელი : №ს.კ-9 A3

დამხმარე შენობის ფახვერკის რიგელების განლაგების სქემა "8'" ღერძზე

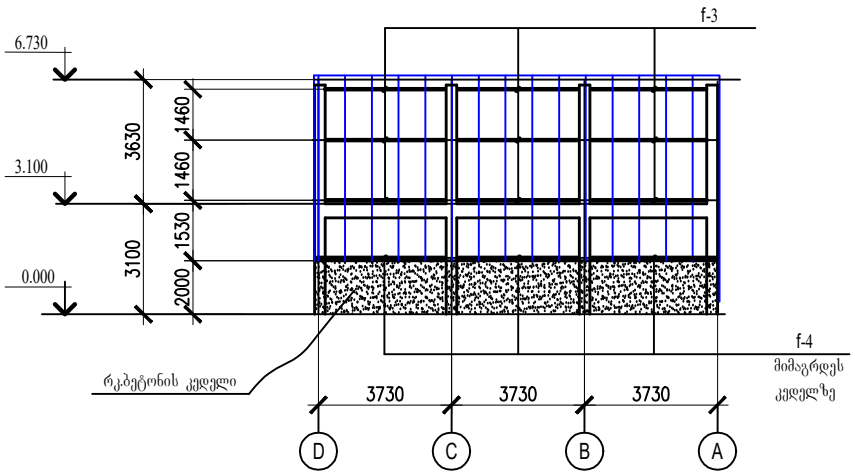

დამხმარე შენობის ფახვერკის რიგელების განლაგების სქემა "6'" ღერძზე

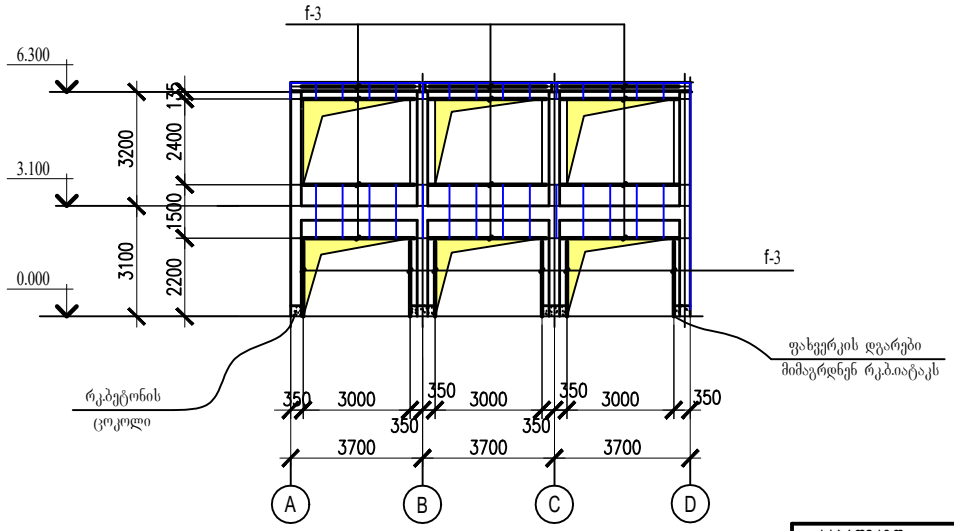

ძირითადი შენობის ფახვერკის რიგელების განლაგების სქემა "A" ღერძზე

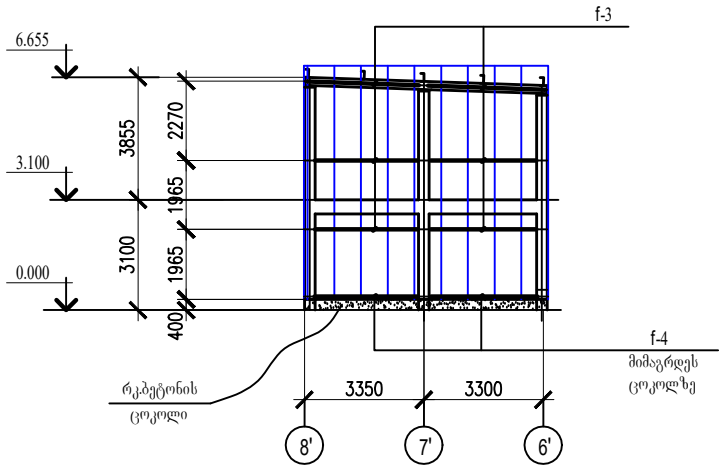

ელემენტების უწყისი

მარკა	კვეთი			საყრდენ. ძალვები			ლითონის მარკა	შენიშვნები
	ესკიზი	პოზ.	შემადგენლ.	M ტ.მ.	N ტ	Q ტ		
h-1	I		[14	—	—	3.0	C235	
p-1	[		[12	—	—	2.0	C235	
f-3	□		ГН □ 100X4	—	—	2.0	C235	
f-4	L		L 50X5	—	—	1.0	C235	

1. პროექტის ნახაზების უწყისი და საერთო მითითებები იხილეთფურც. 1.

საპროექტო: GeorgianHouse Architrcture Design Contruction ქუჩა: ალ.ყაზბეგის12ა. Adress:Al. Kazbegi ave. 12a ქალაქი: თბილისი City:Tbilisi ქვეყანა: საქართველო Country:Georgia საფოსტო კოდი: 0160 Postcode:0160	პროექტის სტატუსი: კონსტრუქციული ნაწილი შემსრულებლები: კონსტრუქტორი: ლ.ზატუაშვილი	პროექტის დასახელება: ავტომომსახურეობის ცენტრი ს/ა 01.72.14.014.263 ნახაზის დასახელება: №1 დამხმარე შენობის ფახვერკის კონსტრუქციების განლაგების სქემა	მასშტაბი: ფურცელი : №ს/კ-10 A3

კ ო ნ ს ტ რ უ ქ ც ი უ ლ ი ნ ა წ ი ლ ი

(№2 დამხმარე შენობა)

№2 დამხმარე შენობის საძირკვლების განლაგების სქემა

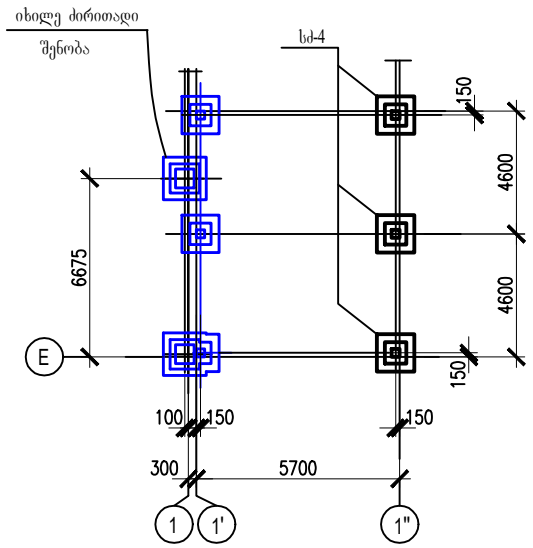

№1 დამხმარე შენობის კარკასის სვეტების და შემკრავების განლაგების სქემა -0.100 ნიშნ.

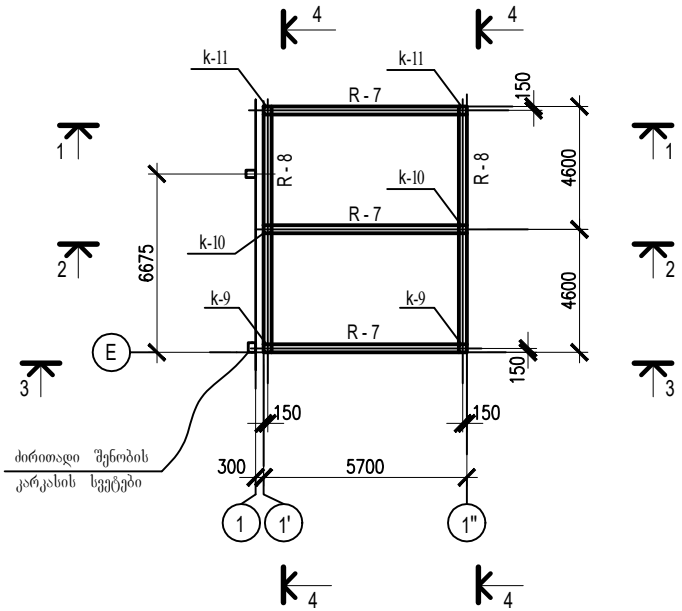

4 – 4

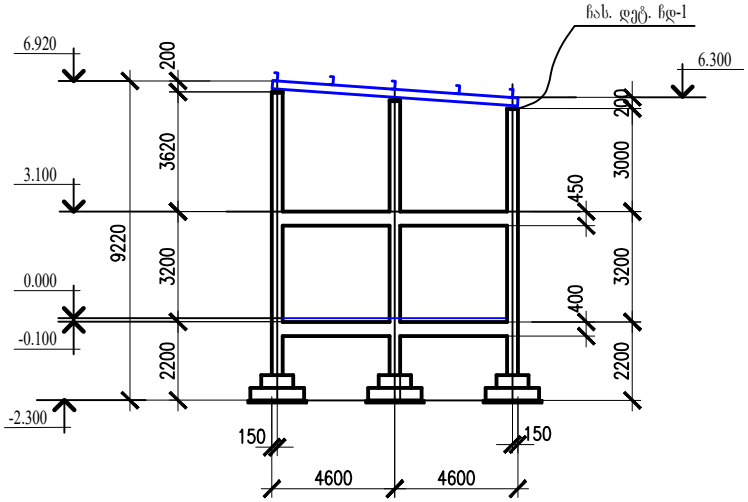

1 – 1 , 2 - 2 , 3 - 3

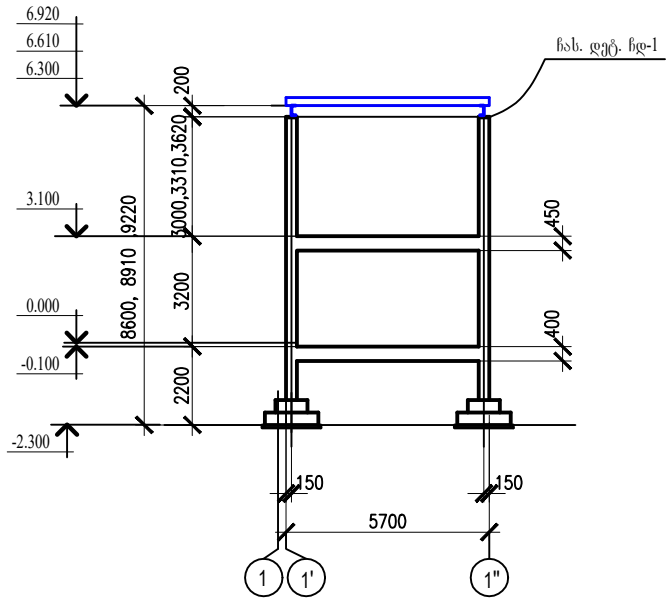

1. პროექტის ნახაზების უწყისი და საერთო მითითებები იხილეთ ფურც. 1.
2. საძირკლებში, შემკრავებში და კარკასის სვეტებში გამოყენებული იქნას ბეტონი კლასით B25.
3. შენობის რკ. ბეტონის კონსტრუქციების ბეტონირება მოხდეს ვიბრატორების გამოყენებით.
4. არმატურის მოღუნვა მოხდეს გაცხელების გარეშე.
5. მასალების სპეციფიკაცია იხილე ფურც. 3.

კარკასის სვეტების ჭრილი

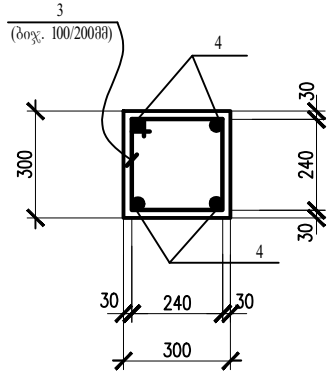

საპროექტო: GeorgianHouse Architrcture Design Contruction ქუჩა: ალ.ყაზბეგის12ა. Adress:Al. Kazbegi ave. 12a ქალაქი: თბილისი City:Tbilisi ქვეყანა: საქართველო Country:Georgia საფოსტო კოდი: 0160 Postcode:0160	პროექტის სტატუსი: კონსტრუქციული ნაწილი შემსრულებლები: კონსტრუქტორი: ლ.ზატუაშვილი	პროექტის დასახელება: ავტომომსახურეობის ცენტრი ს/პ 01.72.14.014.263 ნახაზის დასახელება: №2 დამხმარე შენობის საძირკლების და კარკასის სვეტების განლაგების სქემა	მასშტაბი: ფურცელი : №სკ-2 A3

მონოლითური საძირკველი სძ - 4

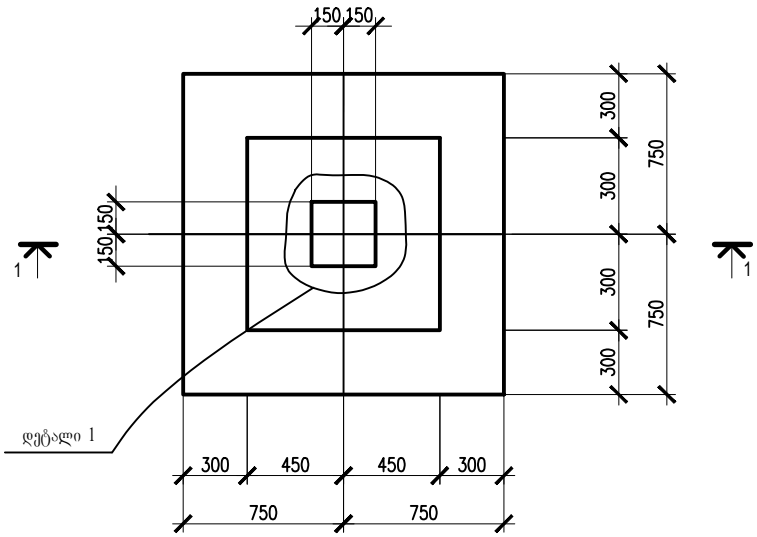

შემკრავების ჭრილი

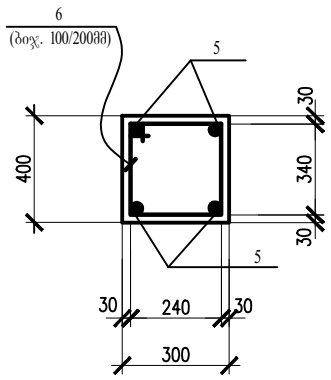

დეტალი 1

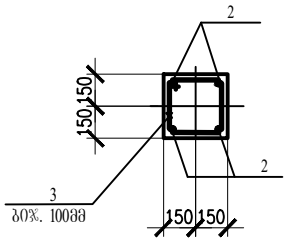

1 – 1

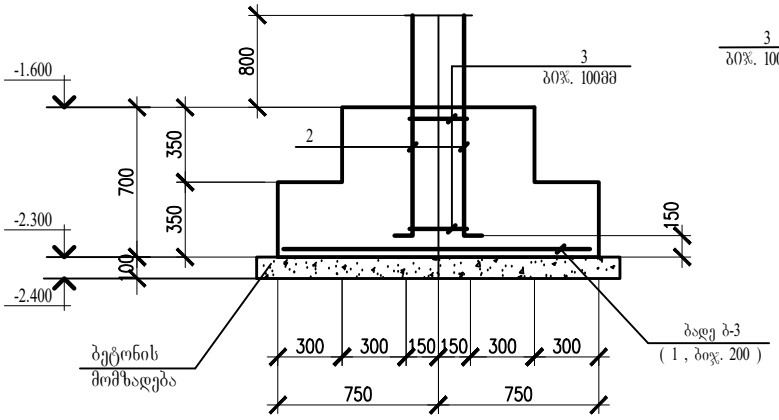

1. პროექტის ნახაზების უწყისი და საერთო მითითებები იხილეთფურც. 1.

არმატურის და ჩასატანებელი დეტალების სპეციფიკაცია

ელემენ. მარკა	№ დეტ.	ელემენ. ჯვეთი	სტანდარტი	სიგრ. მმ	რაოდ.	შენიშვნა
სძ - 4 (3 ცალი)	1	Ø14A - III	ГОСТ 5782-81*	1450	18X3=48	ბიჯ. 200მმ
	2	Ø20A - III	—— ,, ——	1600	4X3=12	
	3	Ø8A - I	—— ,, ——	1160	6X3=18	ბიჯ. 100მმ
k - 9, k - 10, k - 11	4	Ø20A - III	ГОСТ 5782-81*	–	214.0 გრ.მ.	
	3	Ø8A - I	—— ,, ——	1160	354	ბიჯ. 100/200მმ
R - 7, R - 8	5	Ø16A - III	ГОСТ 5782-81*	–	150.0 გრ.მ.	
	3	Ø8A - I	—— ,, ——	1160	211	ბიჯ. 100/200მმ

Ø20A - III -- 576.0 კგ , Ø16A - III -- 237.0 კგ , Ø14A - III -- 85.0 კგ ,
Ø8A - I -- 271.0 კგ ,

დეტალების უწყისი

პოზ.	ესკიზი
2	1350 — 250
3	240 / 240 — 340 — 340
5	400 — 400
6	240 / 340 — 340 — 440

მასალის ხარჯის უწყისი

მარკა	ბეტონის კლასი	რა-ოდ.	ბეტონი მ³	შენიშვნ.
სძ - 4	B - 25	3	1.19X3=3.57	
k - 9	B - 25	2	0.77X2=1.54	
k -10	B - 25	2	0.74X2=1.48	
k -11	B - 25	2	0.72X2=1.44	
R -7	B - 25	3	0.62X3=1.86	
R -8	B - 25	2	1.0X2=2.0	
	სულ		11.89	

საპროექტო:
GeorgianHouse
Architrcture Design Contruction
ქუჩა: ალ.ყაზბეგის12ა. Adress:Al. Kazbegi ave. 12a
ქალაქი: თბილისი City:Tbilisi
ქვეყანა: საქართველო Country:Georgia
საფოსტო კოდი: 0160 Postcode:0160

პროექტის სტატუსი:
კონსტრუქციული ნაწილი

შემსრულებლები:
კონსტრუქტორი:
ლ.ზატუაშვილი

პროექტის დასახელება:
ავტომომსახურეობის ცენტრი
ს/ქ 01.72.14.014.263

ნახაზის დასახელება:
მონოლითური საძირკველი სძ-3
მასალების სპეციფიკაცია

მასშტაბი:

ფურცელი : №ს/ქ-3

A3

კვანძი 3

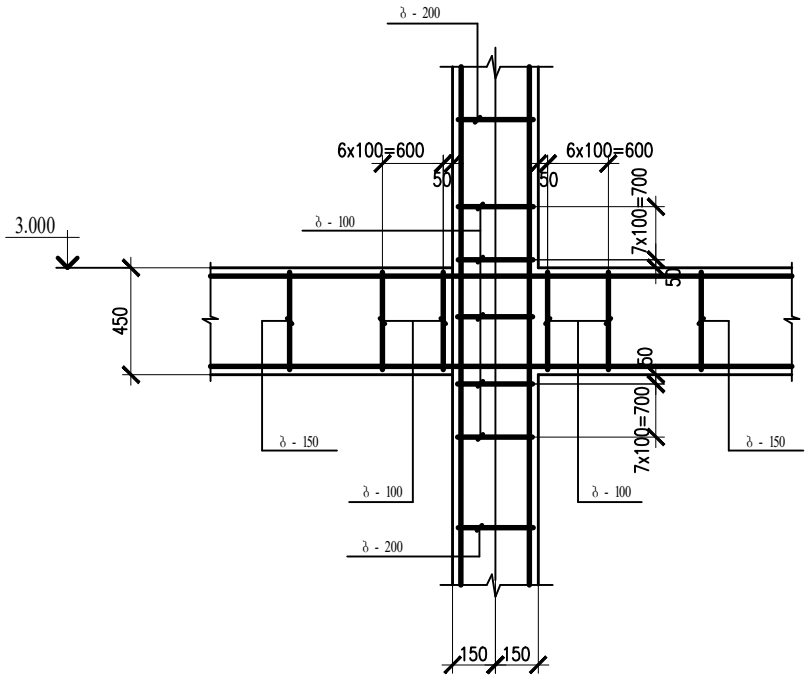

კვანძი 2

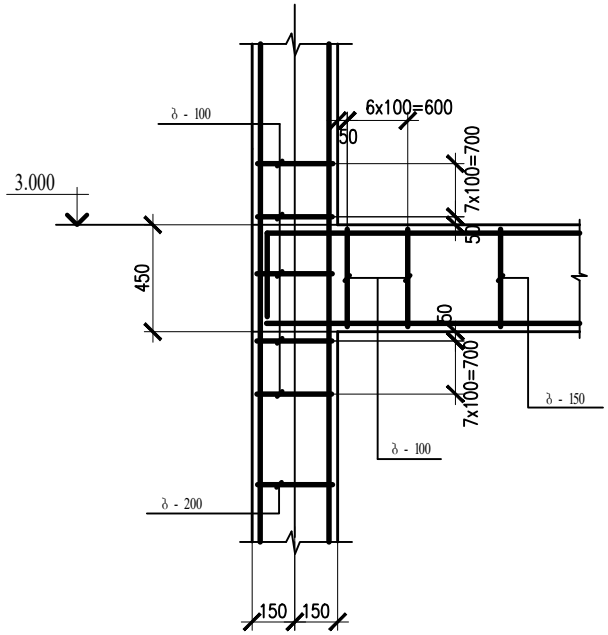

კვანძი 1

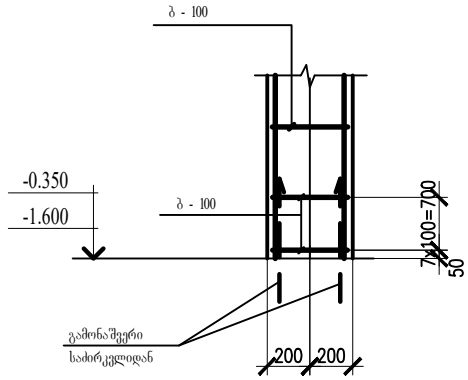

ჩასატანებელი დეტალი ჩდ - 1

(6 ცალი)

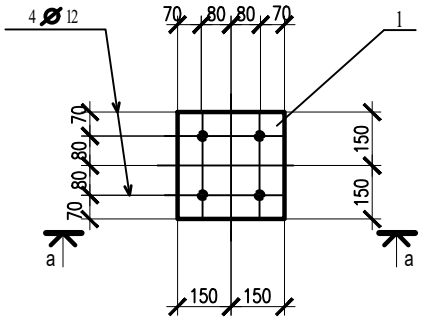

a - a

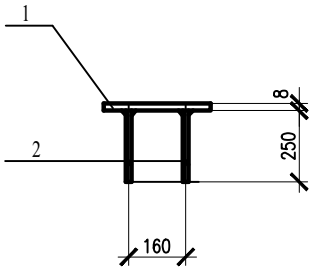

ლითონის სპეციფიკაცია

კონსტრუქციების მასალა: ფოლადი C 235 (ГОСТ 27772-88)

გარდა აღნიშნულისა

მარკ.	№ დეტ.	ელემ. კეთი	სიგრ. მმ	რაოდ. პ.	რაოდ. ს	წონა კგ ცალ.	წონა კგ ყველ.	წონა კგ მარკ.	მითით.
ჩდ - 1 (6 ცალი)	1	– 300 X 8	300	12	–	5.7	5.7X6=34.2	41	
	2	Ø 12	250	48	–	0.23	0.23X24=5.6		
	ნადუღი ლითონი 1%						0.4		

საპროექტო: GeorgianHouse Architrcture Design Contruction ქუჩა: ალ.ყაზბეგის12ა. Adress:Al. Kazbegi ave. 12a ქალაქი: თბილისი City:Tbilisi ქვეყანა: საქართველო Country:Georgia საფოსტო კოდი: 0160 Postcode:0160	პროექტის სტატუსი: კონსტრუქციული ნაწილი შემსრულებლები: კონსტრუქტორი: ლ.ზატუაშვილი	პროექტის დასახელება: ავტომომსახურეობის ცენტრი ს/კ 01.72.14.014.263 ნახაზის დასახელება: კვანძები: 1, 2, 3	მასშტაბი: ფურცელი : №სკ-4 A3

დამხმარე შენობის №2 რკ.ბ. კოჭების განლაგების სქემა 3.100 ნიშნ.

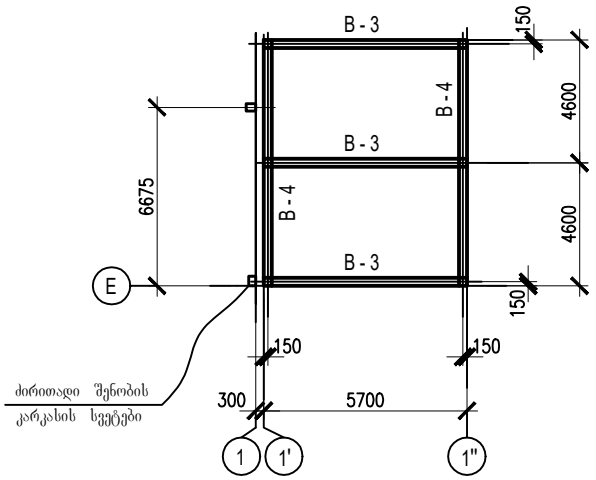

დამხმარე შენობის №2 გადახურვის ფილის განლაგების სქემა 3.100 ნიშნ.

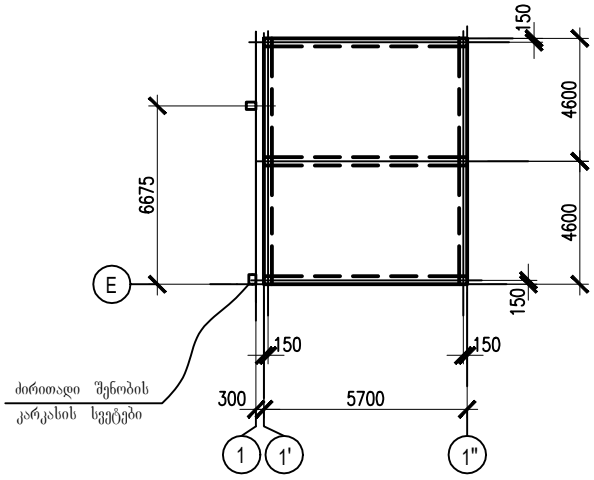

a - a

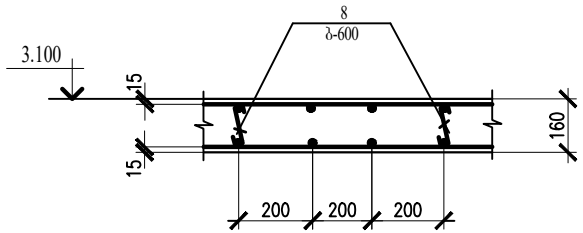

არმატურის და ჩასატანებელი დეტალების სპეციფიკაცია

ელემენ. მარკა	№ დეტ.	ელემენ. ჯვეთი	სტანდარტი	სიგრ. მმ	რაოდ.	შენიშვნა
B - 3 B - 4	1	Ø18A - III	ГОСТ 5782-81*	—	142.0 გრ.მ.	
	2	Ø18A - III	—— ,, ——	—	160.0 გრ.მ.	
	3	Ø8A - I	—— ,, ——	1340	211	ბ0%. 100/200მმ
ფმ - 2	4 , 6	Ø10A - III	ГОСТ 5782-81*	—	500.0 გრ.მ.	ბ0%. 200მმ
	5 , 7	Ø10A - III	—— ,, ——	—	514.0 გრ.მ.	ბ0%. 200მმ
	8	Ø6A - I	—— ,, ——	250	160	ბ0%. 600მმ

Ø18A - III -- 604.0 კგ , Ø10A - III -- 629.0 კგ , Ø8A - I -- 114.0 კგ , Ø6A - I -- 9.0 კგ ,

მასალის ხარჯის უწყისი

მარკა	ბეტონის კლასი	ბეტონი $მ^3$	შენიშვნ.
რკ.ბ. კოჭები	B - 25	4.31	
ფმ - 1	B - 25	6.78	
სულ		11.09	

გადახურვის კოჭების ჭრილი

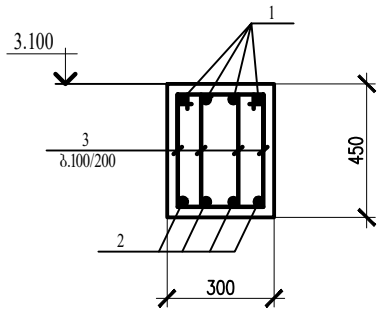

დეტალების უწყისი

პოზ.	ესკიზი
1	450 — 450
3	180; 390; 280; 490
4 , 6	100 — 100
8	60; 130; 60

ფილის არმატურის გადაბმა მოხდეს გადადებით L = 40 d, ქვედა შრეში საყრდენ ნაწილში , ზედა შრეში - მალის 1 / 4 მანძილის ზონაში .

1. პროექტის ნახაზების უწყისი და საერთო მითითებები იხილეთ ფურც. 1.
2. კონსტრუქციებში გამოყენებული იქნას ბეტონი კლასით B25.
3. შენობის რკ. ბეტონის კონსტრუქციების ბეტონირება მოხდეს ვიბრატორების გამოყენებით.
4. არმატურის მოღუნვა მოხდეს გაცხელების გარეშე.

საპროექტო: GeorgianHouse Architrcture Design Contruction
ქუჩა: ალ.ყაზბეგის12ა. Adress:Al. Kazbegi ave. 12a
ქალაქი: თბილისი City:Tbilisi
ქვეყანა: საქართველო Country:Georgia
საფოსტო კოდი: 0160 Postcode:0160

პროექტის სტატუსი: კონსტრუქციული ნაწილი

შემსრულებლები: კონსტრუქტორი: ლ.ზატუაშვილი

პროექტის დასახელება: ავტომომსახურეობის ცენტრი ს/ა 01.72.14.014.263

ნახაზის დასახელება: №2 დამხმარე შენობის 3.100 ნიშნ. გადახურვის კონსტრუქციების განლაგების სქემა

მასშტაბი:

ფურცელი : №სკ-5

A3

№1 დამხმარე შენობის ბეტონის იატაკის და ცოკოლის განლაგების სქემა 0.000 ნიშნ.

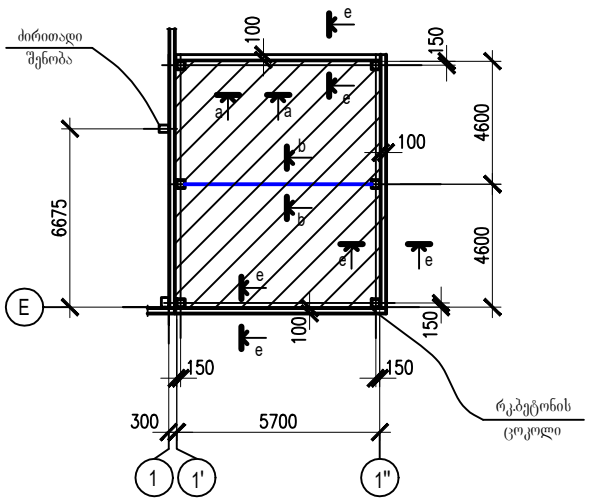

e - e

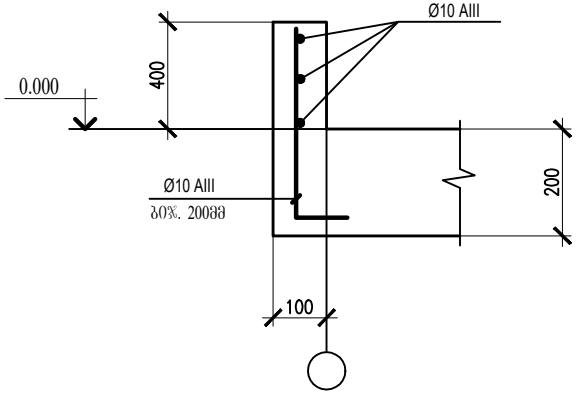

a - a

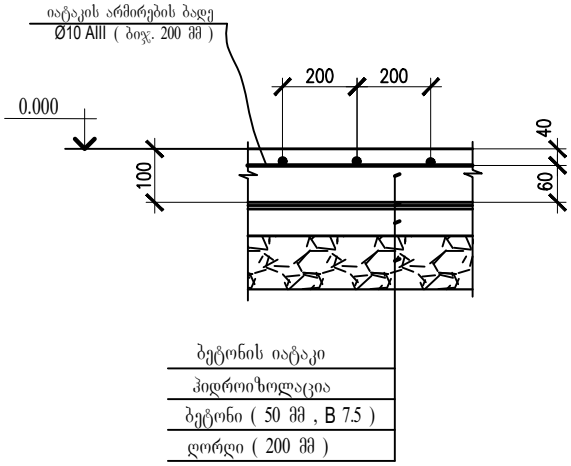

b - b

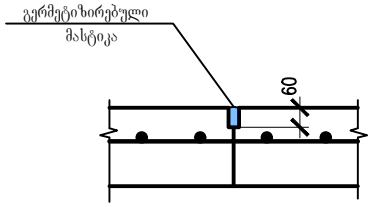

არმატურის და ჩასატანებელი დეტალების სპეციფიკაცია						
ელემენ. მარკა	№ დეტ.	ელემენ. ჯგუფი	სტანდარტი	სიგრ. მმ	რაოდ.	შენიშვნა
იატაკი	1	Ø6A - I	ГОСТ 5781-82	—	615.0 გრ.მ.	ბიჯ. 200მმ
ცოკოლი	2	Ø10A - III	ГОСТ 5781-82	600	100	ბიჯ. 200მმ
	3	Ø10A - III	ГОСТ 5781-82	—	63.0 გრ.მ.	ბიჯ. 200მმ
Ø10A - III - 77.0 კგ Ø6A - I - 137.0 კგ						

დეტალების უწყისი	
პოზ.	ესკიზი
2	500 100

მასალის ხარჯის უწყისი			
მარკა	ბეტონის კლასი	ბეტონი $მ^3$	შენიშვნ.
იატაკები	B - 15	5.6	
ცოკოლი	B - 15	0.84	

მასალების სპეციფიკაცია:

1. ჰიდროიზოლაცია - 56.0 კვ.მ.
2. ბეტონის მომზადება (50 მმ, B5.0) - 2.80 კუბ.მ.
3. ღორღი (200 მმ) - 11.2 კუბ.მ.

1. პროექტის ნახაზების უწყისი და საერთო მითითებები იხილეთ ფურც. 1.

საპროექტო:
GeorgianHouse Architrcture Design Contruction
ქუჩა: ალ.ყაზბეგის12ა. Adress:Al. Kazbegi ave. 12a
ქალაქი: თბილისი City:Tbilisi
ქვეყანა: საქართველო Country:Georgia
საფოსტო კოდი: 0160 Postcode:0160

პროექტის სტატუსი: კონსტრუქციული ნაწილი

შემსრულებლები:
კონსტრუქტორი:
ლ.ზატუაშვილი

პროექტის დასახელება: ავტომომსახურეობის ცენტრი
ს/კ 01.72.14.014.263

ნახაზის დასახელება: შენობის ბეტონის იატაკის და ცოკოლის განლაგების სქემა 0.000 ნიშნ.

მასშტაბი:

ფურცელი : №სკ-6

A3

დამხმარე შენობის გადახურვის კოჭების და გრძივების განლაგების სქემა

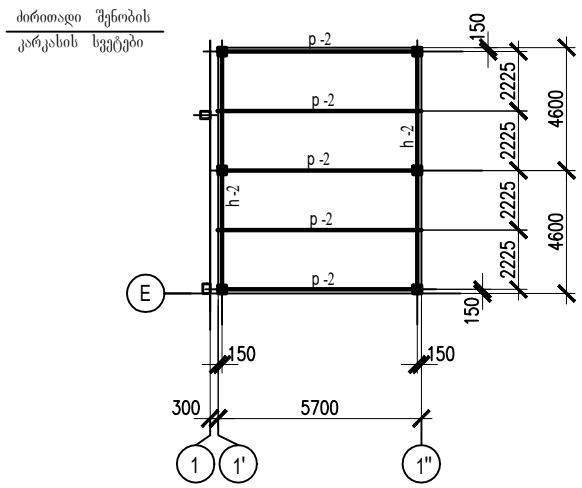

დამხმარე შენობის გადახურვის სენდვიჩ-პანელების განლაგების სქემა

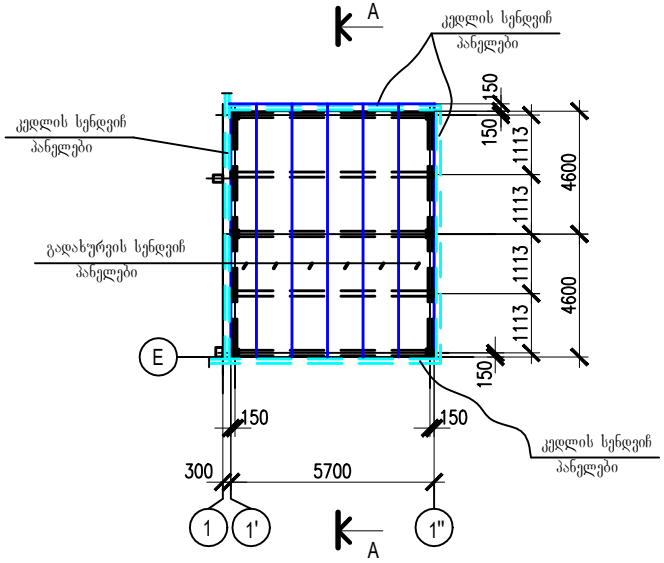

სენდვიჩ პანელების მიმაგრება გრძივებზე უნდა მოხდეს თვით-ნაკუთხი ჭანჭიკებით ფურცლის ყოველ ტალღაში .

A - A

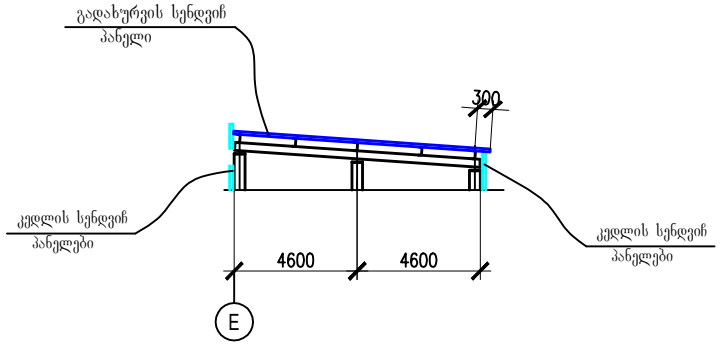

1. პროექტის ნახაზების უწყისი და საერთო მითითებები იხილეთ ფურც. 1
2. კონსტრუქციების მასალა მოყვანილია ელემენტების ცხრილში.
   ლითონის ტექნიკური სპეციფიკაცია იხილე ფურც. 14
3. კონსტრუქციების მონტაჟი აწარმოეთ ნორმალური სიზუსტის M 20 ჭანჭიკებით და ელექტროშედუღებით. შედუღება აწარმოე Э - 42A და Э - 42 ტიპის ელექტროდებით (ГОСТ 946775).
4. ელემენტების ცხრილი იხილე ფურც. 10.

საპროექტო: GeorgianHouse Architrcture Design Contruction ქუჩა: ალ.ყაზბეგის12ა. Adress:Al. Kazbegi ave. 12a ქალაქი: თბილისი City:Tbilisi ქვეყანა: საქართველო Country:Georgia საფოსტო კოდი: 0160 Postcode:0160	პროექტის სტატუსი: კონსტრუქციული ნაწილი შემსრულებლები: კონსტრუქტორი: ლ.ზატუაშვილი	პროექტის დასახელება: ავტომომსახურეობის ცენტრი ს/პ 01.72.14.014.263	მასშტაბი:
		ნახაზის დასახელება: №2 დამხმარე შენობის გადახურვის კონსტრუქციების განლაგების სქემა	ფურცელი : №სკ-7 A3

დამხმარე შენობის გადახურვის კოჭების და გრძივების განლაგების სქემა

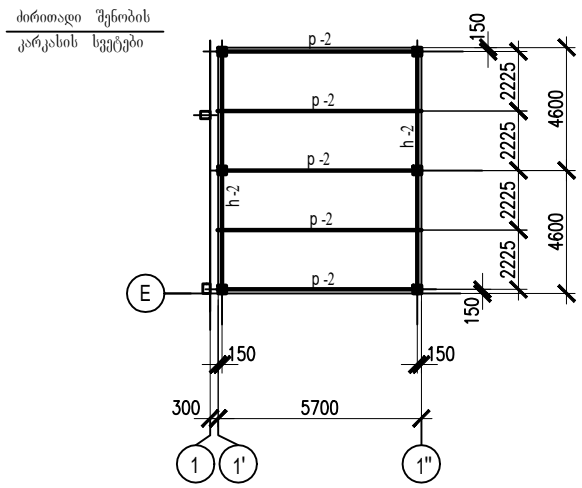

დამხმარე შენობის გადახურვის სენდვიჩ-პანელების განლაგების სქემა

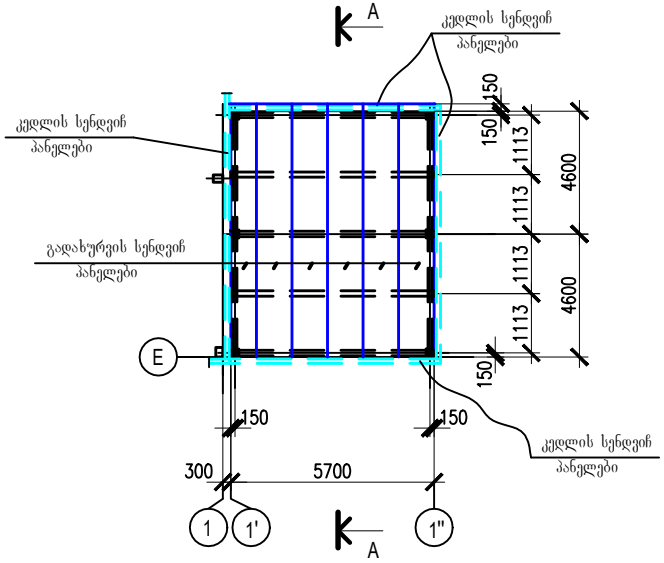

სენდვიჩ პანელების მიმაგრება გრძივებზე უნდა მოხდეს თვით-ნაკუთხი ჭანჭიკებით ფურცლის ყოველ ტალღაში .

A - A

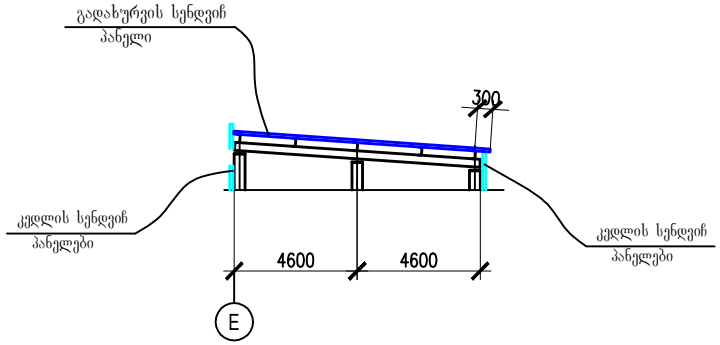

1. პროექტის ნახაზების უწყისი და საერთო მითითებები იხილეთ ფურც. 1
2. კონსტრუქციების მასალა მოყვანილია ელემენტების ცხრილში.
   ლითონის ტექნიკური სპეციფიკაცია იხილე ფურც. 14
3. კონსტრუქციების მონტაჟი აწარმოეთ ნორმალური სიზუსტის M 20 ჭანჭიკებით და ელექტროშედუღებით. შედუღება აწარმოე Э - 42A და Э - 42 ტიპის ელექტროდებით (ГОСТ 946775).
4. ელემენტების ცხრილი იხილე ფურც. 10.

საპროექტო: GeorgianHouse Architrcture Design Contruction ქუჩა: ალ.ყაზბეგის12ა. Adress:Al. Kazbegi ave. 12a ქალაქი: თბილისი City:Tbilisi ქვეყანა: საქართველო Country:Georgia საფოსტო კოდი: 0160 Postcode:0160	პროექტის სტატუსი: კონსტრუქციული ნაწილი შემსრულებლები: კონსტრუქტორი: ლ.ზატუაშვილი	პროექტის დასახელება: ავტომომსახურეობის ცენტრი ს/პ 01.72.14.014.263	მასშტაბი:
		ნახაზის დასახელება: №2 დამხმარე შენობის გადახურვის კონსტრუქციების განლაგების სქემა	ფურცელი : №სკ-7 A3