ქ. თბილისი, მარკ ბრონშტეინის ჩიხი №4, ს/კ 01.11.13.002.166. მრავალფუნქციური საპროექტო შენობის მიმდებარე შენობა-ნაგებობათა უსაფრთხოების კონსტრუქციული დასკვნა.

მე (საქართველოს კონსტრუქტორთა ასოციაციის წევრი – ა. მჭედლიშვილი) ვიმყოფებოდი მოცემულ მისამართზე არსებული სიტუციის შესასწავლად, აგრეთვე შევისწავლე საპროექტო მასალები. შაპროექტო ობიექტი განთავსებულია ბორცვზე და 2(ორი) სართულით შეჭრილია მასში, საჭიროებს ქვაბულის დამუშავებას და მოსაჭრელია დიდი მოცულობის მიწის მასა, გეოლოგიური კვლევის მასალებიდან გამომდინარე ეს გრუნტი წარმოადგენს ნაყარს, რომელიც დიდი ხნისაა და შეგვიძლია განვიხილოთ როგორც კულტურული ფენა, ქვაბულის დამუშავებისას საჭიროა განსაკუთრებული მიდგომა, კერძოდ, გვერდით ნაკვეთში ს.კ. № 01.11.13.002.171 -ში განთავსებულია 10 სართულიანი შენობა, იგი აშენებულია ერთი წლის წინ და უშუალოდ ემიჯნება საპროექტო შენობას, მისი საძირკვლები ადეკვატურია საპროექტო შენობის საძირკვლების, ის რ/ბ-ის მონ. წიბოვანი ფილაა. არსებული შენობის მოცულობითი მასა ეთანადება საპროექტო შენობის მასას და მას არ აქვს გავლილი ნორმატიული ჯდომითი პროცესი. ასევე, საპროექტო შენობის კონსტრუქციული ჩაღრმავება მცირედით აღემატება არსებული შენობისას (დამატებით, დანართში მოცემულია ორივე, საპროექტო და არსებული, შენობის ჭრილი აბსოლიტური ნიშნულებით). აქედან გამომდინარე, ორივე შენობის ჯდომა განხორციელდება ერთდროულად და თანაბრად, რაც არსებულ შენობას საფრთხეს არ უქმნის და არ საჭიროებს ხიმინჯოვანი დამცავი ფარდის მოწყობას.

საპროექტო შენობის მეორე მხარეს, ს.კ. № 01.11.13.002.260 – ში ამ ეტაპზე შენობა-ნაგებობა არ არის, თუმცა პროექტი შეთანხმებულია და გაცემულია მშენებლობის ნებართვა. პროექტის მთავარი კონსტრუქტორის მიერ წარმოდგენილია დროებითი დამჭერი კედლის ლითონის კონსტრუქციის პროექტი, რაც დასკვნას თან ერთვის. საპროექტო მოცემულობით სახლს არ გააჩნია სარდაფის სართული, ხოლო მომიჯნავე საპროექტო შენობა დაპროექტებულია სარდაფით, სადაც განთავსებულია ავტოფარეხი. არსებული რელიეფი მოითხოვს ქვაბულის დამუშავებას გარკვეული წესების დაცვით, მომიჯნავე სახლის სარდაფისთვის მოსამზადებელია აგრეთვე ქვაბულია ჩ=4 მ. ჩაღრმავებით. სახლებს შორის მანძილი 2 მეტრია. მოცემულ სიტუაციაში აუცილებელია ქვაბულის ძირის ნიშნულიდან 12 მ. ის სიღრმეზე მოეწყოს ხიმინჯების დამცავი ფარდა, რაც მომიჯნავე სახლის ავტოფარეხის მშენებლობისას ქვაბულს დაიცავს ჩამოქცევისგან, ასევე გამიჯნავს ასაშენებელი სახლების დატვირთვისგან. იხ. დანართი კ5 და კ6.

ს/კ. № 01.11.13.002.105 – ში განთავსებულია 5 სართულიანი საცხოვრებელი სახლი, რაც მშენებარე კორპუსიდან დაშორებულია 20,36 მ. მანძილზე, შესაბამისად დაშორება უსაფრთხოა და მას მშენებლობისას საფრთხე არ ემუქრება.

თვით საპროექტო შენობის მშენებლობის დროს მაღლივ სართულებზე აუცილებელია მოეწყოს ცვენის საწინააღმდეგო ბადეები და დაცულ იქნას შრომის უსაფრთხოების წესები, ყოველივე ზემოთ გამოთქმულიდან გამომდინარე ვასკვნი:

დ ა ს კ ვ ნ ა

საპროექტო შენობის მიმდებარედ № 01.11.13.002.414 -ის საზღვარზე მოეწყოს მიწის დამჭერი დროებითი ლითონის კონსტრუქციული კედელი.

ს.კ. № 01.11.13.002.171 -ში აშენებული 10 სართულიანი შენობა მიუხედავად სიახლოვისა ზიანს არ მიიღებს, ვინაიდან იგი ფუძეზე დასაძირკველებულია რ/ბ-ის მონ. ფილა საძირკველით, აშენებულია ერთი წლის წინ და მისი მასა ადეკვატურია საპროექტო შენობის მასის, ამიტომ ორივე შენობა ნორმატიული ჯდომით პროცესს გაივლის დაახლოებით თანაბრად.

ს.კ. № 01.11.13.002.260 – ში გაცემულია მშენებლობის ნებართვა. ნაკვეთის საზღვართან უცილებელია მოეწყოს ხიმინჯების დამცავი ფარდა. ქვაბულის დამუშავების და ხიმინჯების მოწყობის ნახაზები მოცემულია დანართში.

ს/კ. № 01.11.13.002.105 – ში აშენებულია 5 სართულიანი შენობა, რომელიც საპროექტო შენობიდან, ნორმით გათვალისწინებულზე მეტით, 20,3 მეტრითაა დაშორებული. მშენებლობის დროს შენობას საფრთხე არ უმუქრება.

მშენებლობის დროს მაღლივ სართულებზე აუცილებელია მოეწყოს ცვენის საწინააღმდეგო ბადეები და დაცულ იქნას შრომის უსაფრთხოების წესები.

დასკვნას თან ერთვის ლითონკონსტრუქციების პროექტი და გეგმა.

კონსტრუქტორი ა. მჭედლიშვილი

25.11.2020

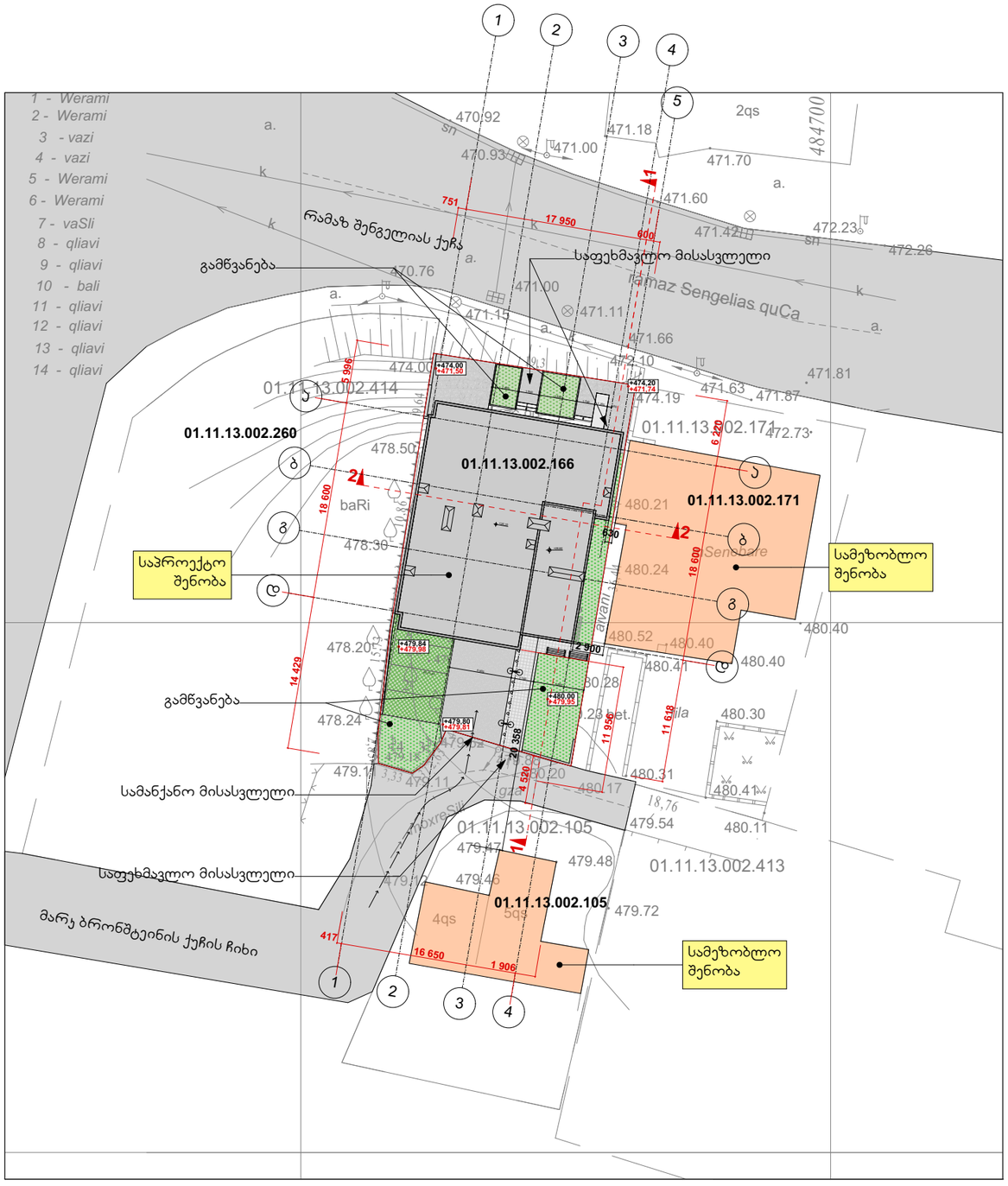

studio M

შ.პ.ს. „სტუდია მ“
ს.კ. 404943567

ექსპლიკაცია

- საკადასტრო საზღვარი
- ღერძის აღნიშვნა
- ±0,00 არქიტექტურული ნიშნული გეგმაზე
- ±0,00 ნიშნული ფასადზე, ჭრილზე
- გაძლიერებული რკინა-ბეტონის სტრუქტურული ელემენტი
- ცემენტის სამშენებლო ბლოკი
- შახტის აღნიშვნა

შენიშვნები:

1. საპროექტო შენობის ნოლი შეესაბამება აბსოლიტურ +480.00 ნიშნულს

დამკვეთი შ.პ.ს. „ლუკა“
ს.კ. 400192652

პროექტის დასახელება:

მარჯ ბრონშტეინის ქუჩის I ჩიხი №4,
ნაკვეთი № 01.11.13.002.166
მრავალფუნქციური შენობის პროექტი

არქიტექტორი:
გიორგი ჯოჯუატაძე
ეკატერინე აბაკელია

სტადია: მუშა პროექტი

ფურცელი: **A3**

მასშტაბი: **1:500**

გენგეგმა. სამეზობლო შენობების ჩვენებით

მომიჯნავე შენობა

საპროექტო შენობა

+26,60

+25,90

-8,60

-8,60 +471,40

7,60+472,40

-8,20+471,80

-8,10

-9,00 +471,00

-9,00

751 1 500 5 200 6 400 1 200 4 200 2 000 600 300 4 700 6 400 5 550 616

700

4' 4 3 2 2' 1 5 4 3 2 1

45°

Экспликация фундаментов

Спецификация сборных железобетонных элементов см. л. 5-4.

1. Размеры для справок.
2. Отметки даны в системе высот, принятой на генеральном плане.

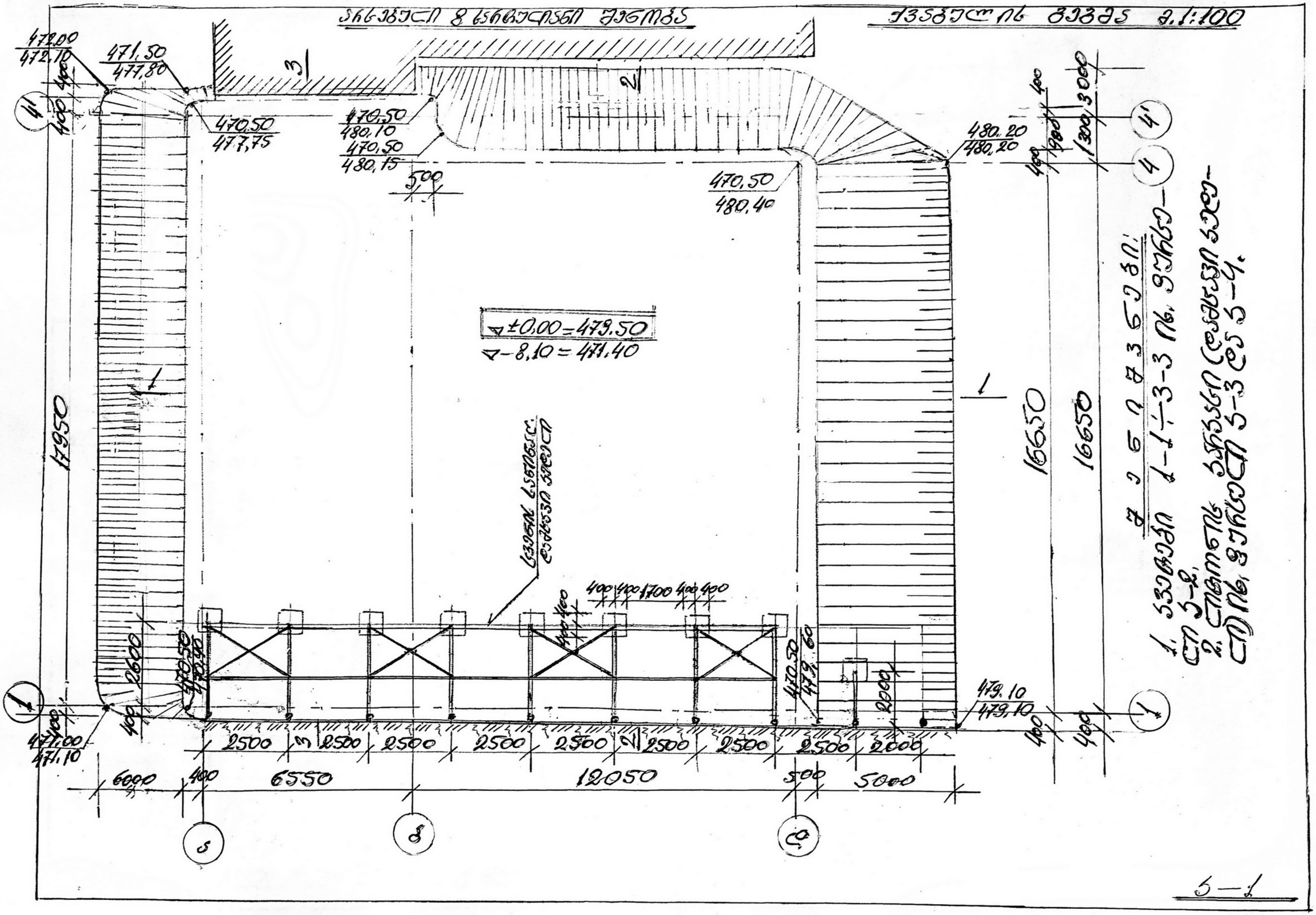

5—1

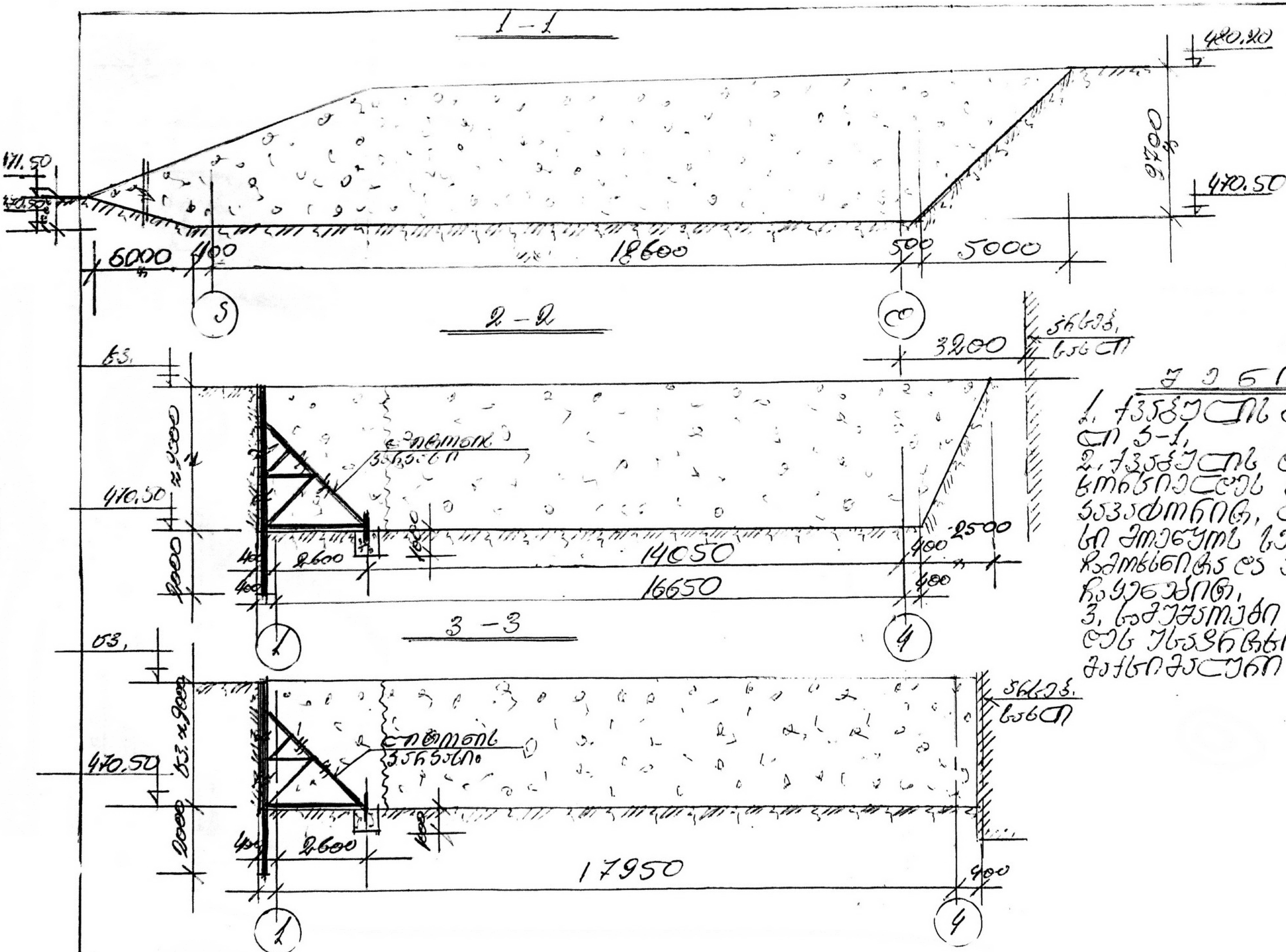

შენიშვნები:

1. ჭრილების გეგმა იხ. ფურცელი ა-1.
2. ჭრილის დამუშავება განხორციელდეს სისწორით შესაბამისად, ლითონის ანკერის მოწყობის ტექნიკური პირობის ჩამოხსნისა და ანკერის ტექნიკის ჩაყენებით.
3. სამუშაოები განხორციელდეს უსაფრთხოების წესების მკაცრი დაცვით.

დასამუშავებელი გრუნტის მოცულობა $V \approx 2500 მ^3$

დამცავი ბადის ლითონის ანძების გეგმა

მ. 1:100

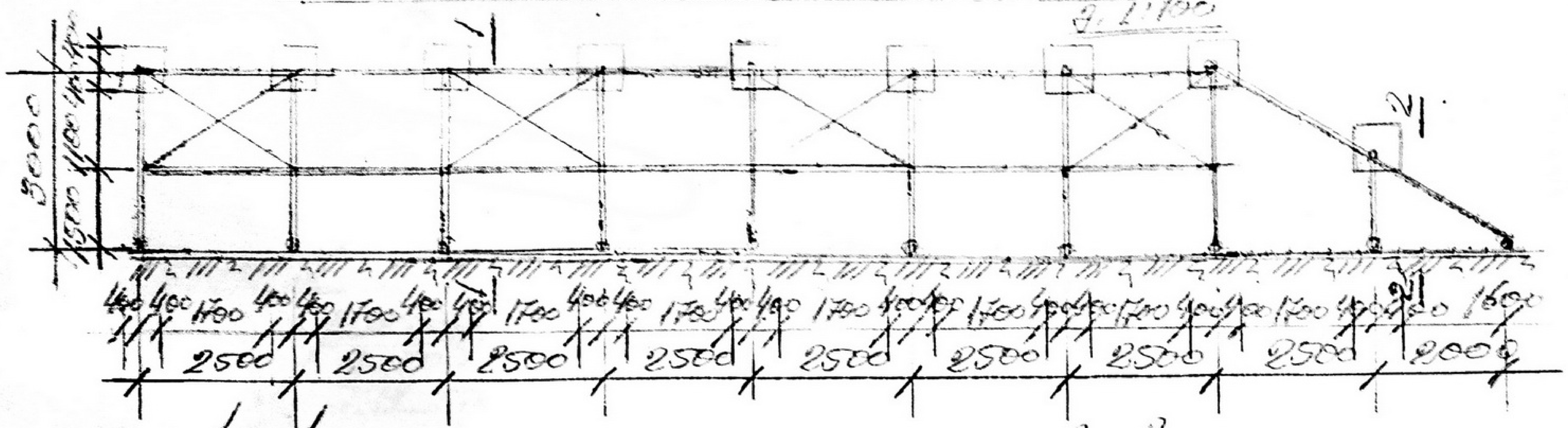

1 - 1

2 - 2

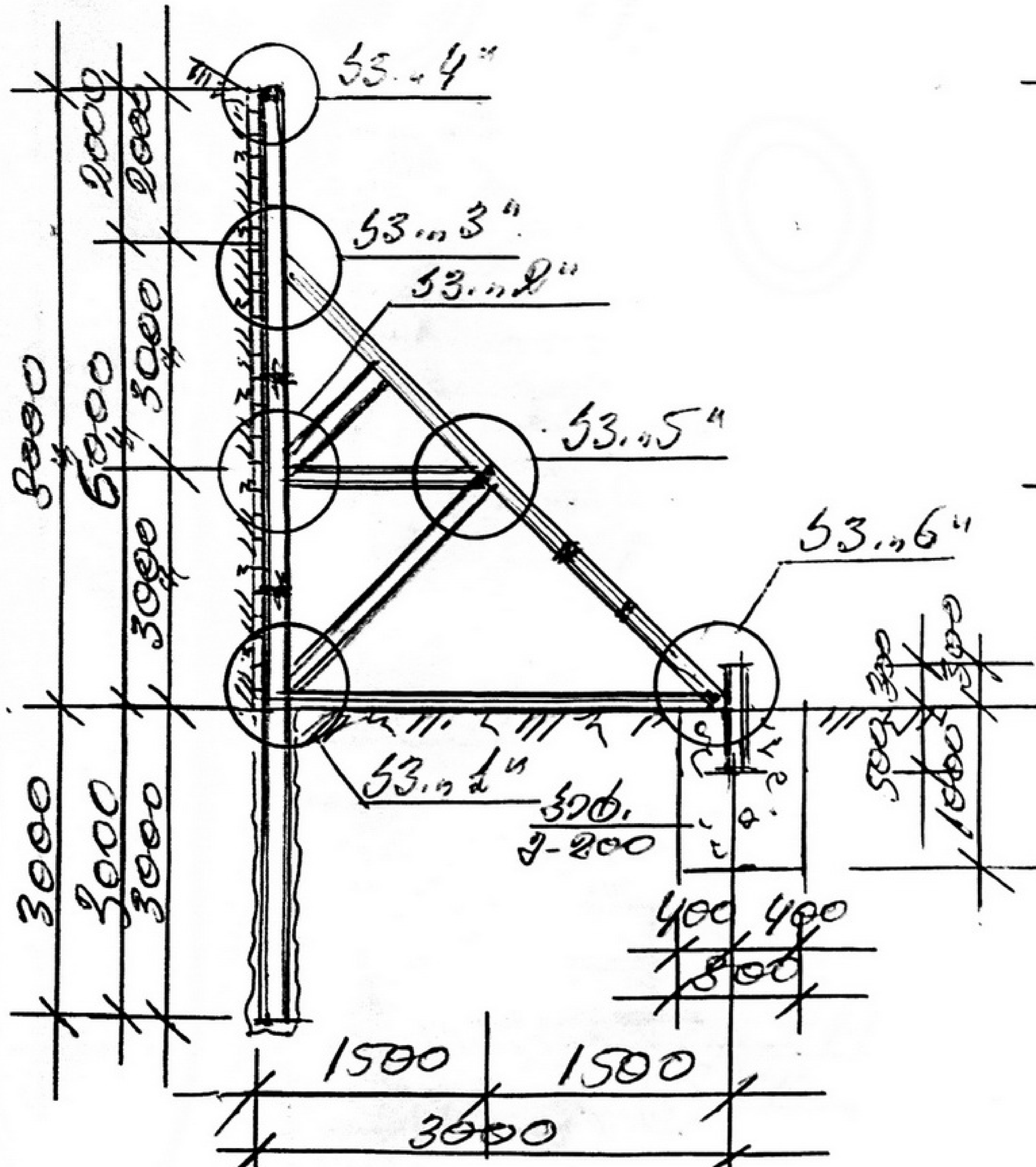

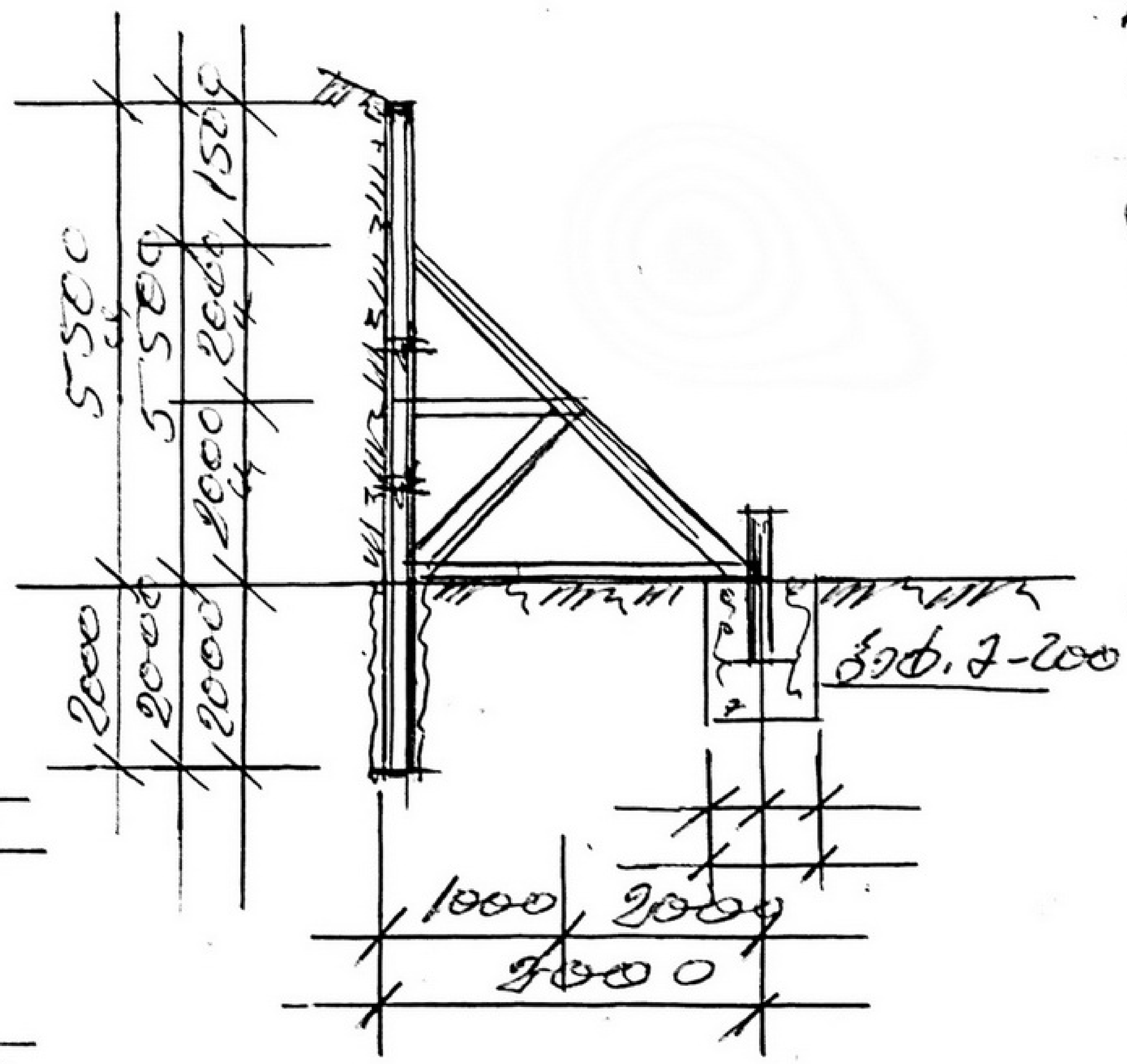

შენიშვნები:

1. ლითონის დამცავი ბადის ჩარჩოში გამაგრება იხ. ფურცელი ა-1.
2. ლითონის ანძები დამოფარდეს სპეციალური მინის ნალესობით ჩამოჭრით და ბადის მოჭიმვით.
3. სამონტაჟო ანკერები და ლითონის სადგარისათვის იხ. ფურცელი ა-4.

5356ДП вып.4

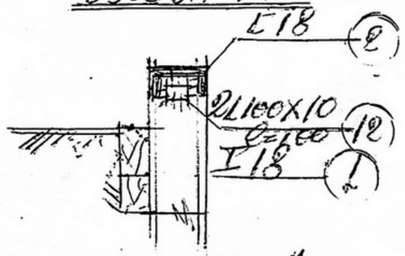

5356ДП вып.5

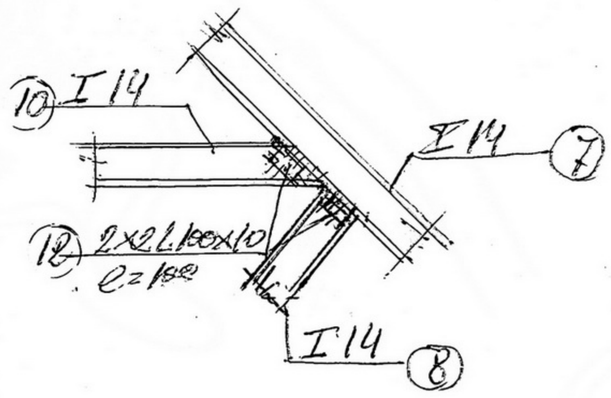

5356ДП вып.3

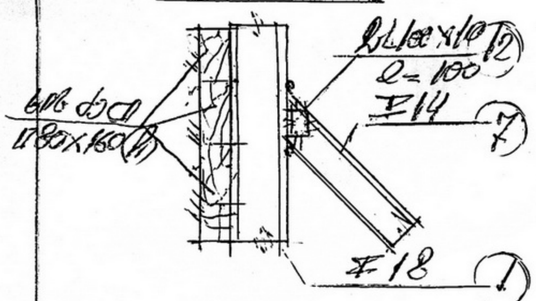

5356ДП вып.6

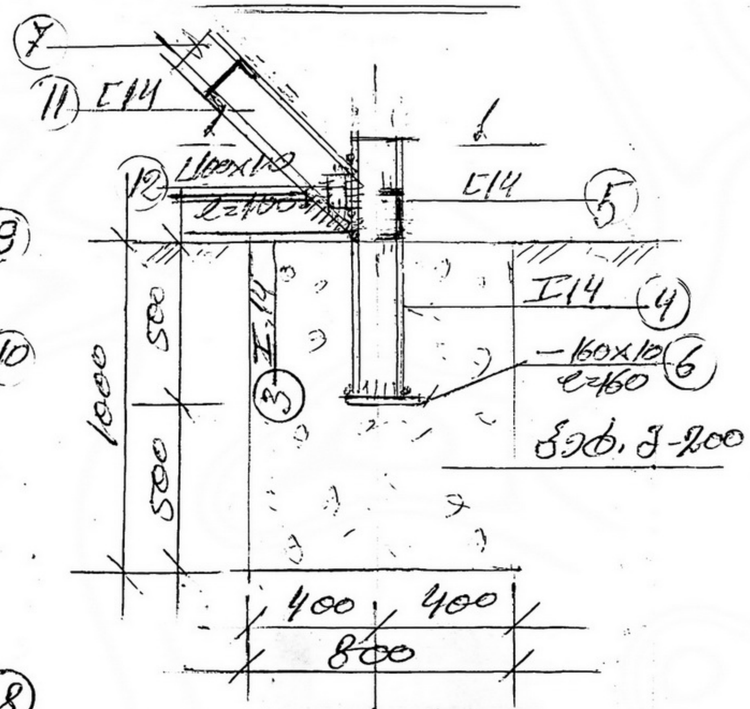

5356ДП вып.2

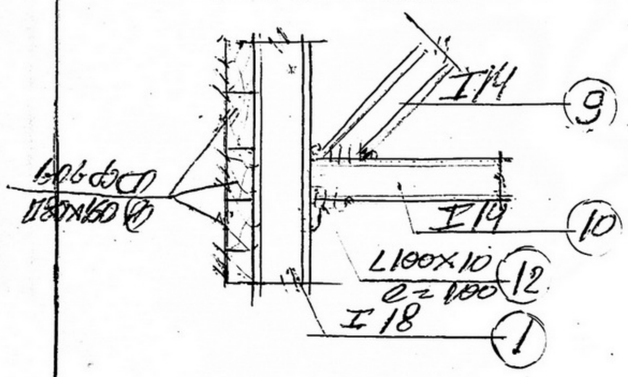

5356ДП вып.1

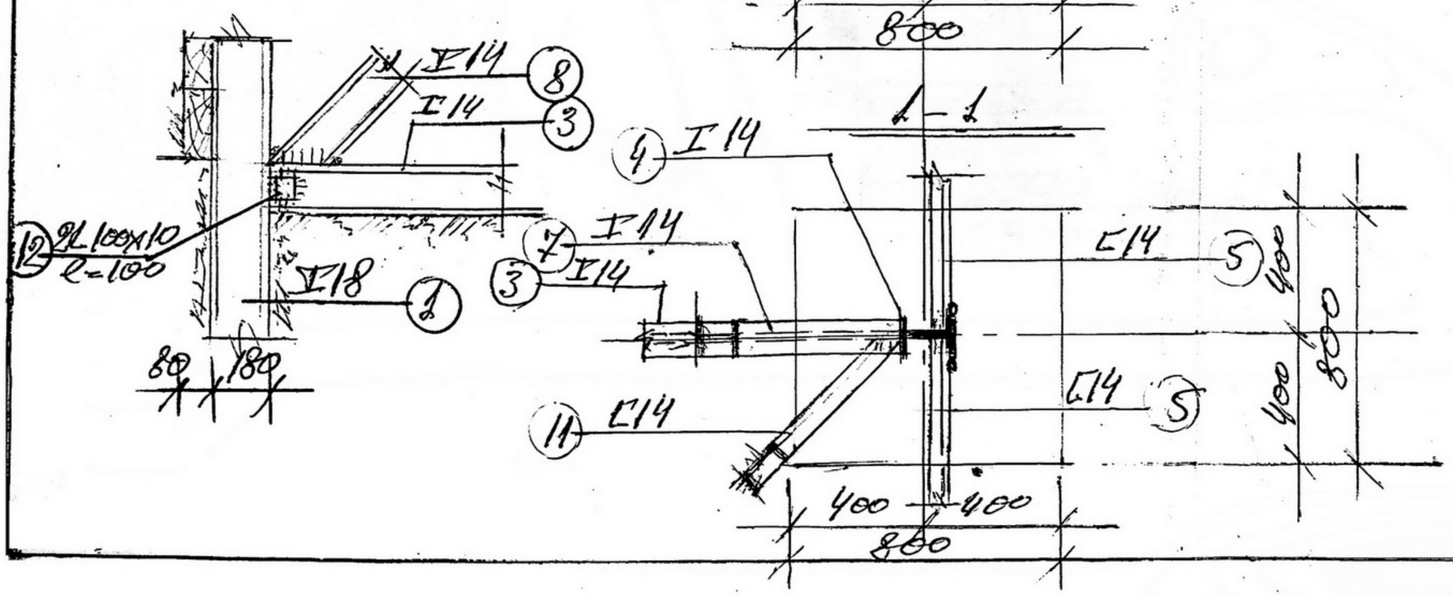

Спецификация металла

Поз.	Обозначение	Наименование	Кол.	Масса ед., кг	Примечание
1	5356ДП вып.4	I18	11000 мм	202,4	8239-72
2		[18	22 м	358,6	8240-72
3		I14	2800 мм	38,4	8239-72
4		I14	800 мм	10,9	8239-72
5		[14	247 м	295,2	8240-72
6		-160×10	160 мм	2,0	18,0 —
7		I14	6700 мм	91,8	826,2 8239-72
8		I14	3350 мм	45,9	413,1 8239-72
9		I14	1700 мм	23,3	209,7 8239-72
10		I14	1500 мм	20,6	185,4 8239-72
11		[14	602 м	738,0	8240-72
12		L100×10	100 мм	150 1,51	226,5 8509-72*
		Фл 6 ГОСТ 19903-74			110,7
				Итого:	5646,7 кг.

Технические требования:

1. Сварные швы выполнить электродами Э42А по ГОСТ 9467-75 типа Э-42А.
2. Сварные швы выполнить электродами Э42А по ГОСТ 9467-75 типа Э-42А-Ф, Ку=6мм.
3. Швы выполнить по ГОСТ 14771-76.

ხიმინჯვების დამცავი ფარის გეგმა
მ. 1:200

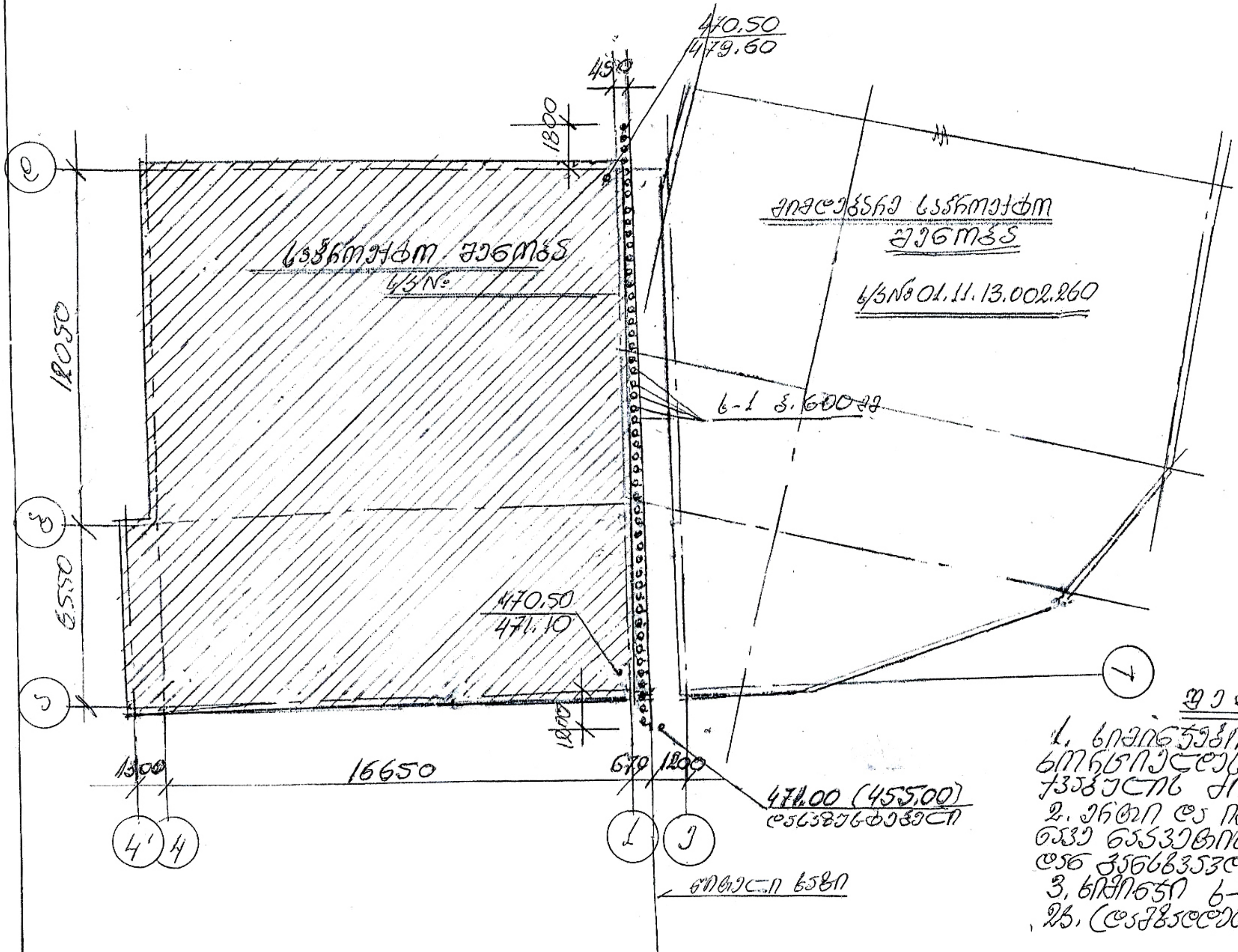

შენიშვნები:

1. ხიმინჯვების დამცავი ფარდა გან-ხორციელდეს მიწის მოჭრის შემდგომ ჭაბურღილის ბურღით.
2. ერთი და იგივე ... ნაწილის ნიშნული ზღვის დონი-დან განისაზღვრება 16 (თექვსმეტი) მეტრი.
3. ხიმინჯი ხ-1 ის, ფუძე-დიამეტრი 25. (დამჭერების რაოდენობა n=36ც)

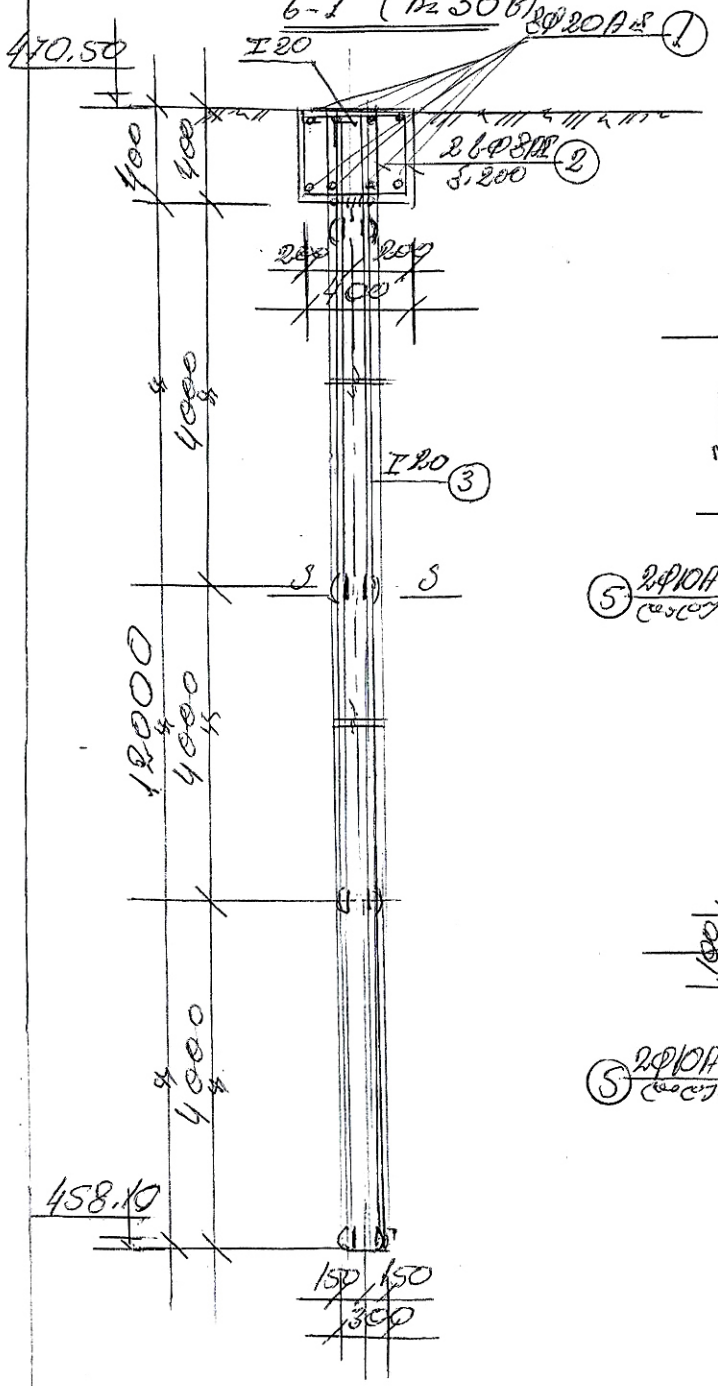

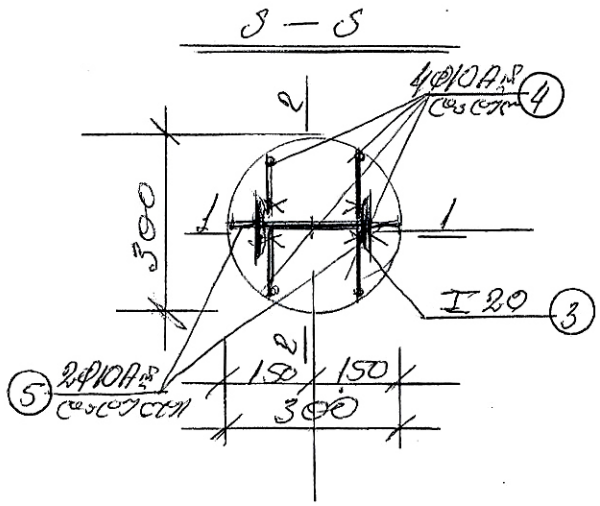

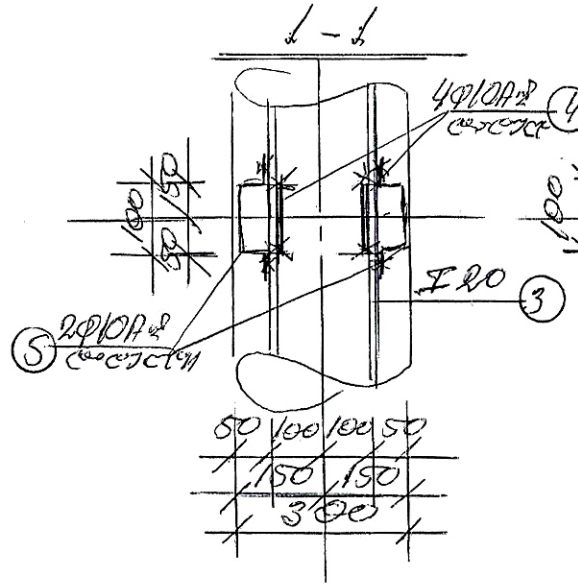

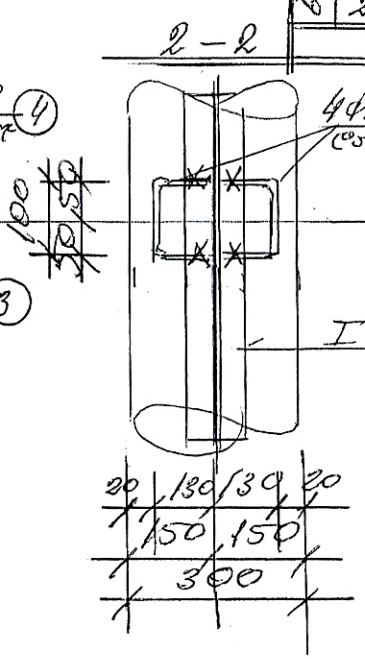

Арматурные изделия						Арматура класса			
Эскиз	Поз.	Ø мм	l мм	n шт.	Σl м	Ø мм	Σl м	Масса кг	
								AI	AII
	1	20 AII	-	-	1000,0	20 AII	1000	-	494,0
	2	8 AI	1310	220	288,2	8 AI	288,2	114,7	-
						Всего:		114,7	494,0
						Ф20 А-300			
						Об = 3,6 м³			

Стыковые изделия

Эскиз	Поз.	Эскиз	l мм	n шт.	Масса кг 1 эл.	Масса кг Σ эл.	Примеч.
6-1 (№36)	3	I 20	12000	1	25,20	25,20	
	3'	I 20	400	1	8,4	8,4	
	4	100 100	360	16	0,22	3,5	—
	5	100 100	300	8	0,19	1,5	—
	2%	Закладные:				5,3	
	Всего:					270,7×36 = 9745,2 кг	
	Ф20 А-300					Об = 0,85×36 = 30,6 м³	

Указания:

1. Сварные швы выполнить электродами Э42А по ГОСТ 9467-75.
2. Стыковые закладные изделия колонн покрыть эмалью ПФ-115 ГОСТ 6465-76.
3. Бетон применять по ГОСТ 26633-85 класса В30 по прочности на сжатие.

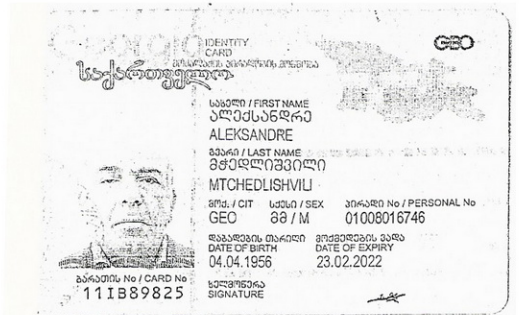
IDENTITY CARD
GEO
საქართველო
სახელი / FIRST NAME
ალექსანდრე
ALEKSANDRE
გვარი / LAST NAME
მჭედლიშვილი
MTCHEDLISHVILI
მოქ. / CIT
GEO
სქესი / SEX
მ / M
პირადი No / PERSONAL No
01008016746
დაბადების თარიღი
DATE OF BIRTH
04.04.1956
მოქმედების ვადა
DATE OF EXPIRY
23.02.2022
ბარათის No / CARD No
11IB89825
ხელმოწერა
SIGNATURE


დაბადების ადგილი / PLACE OF BIRTH
თბილისი
TBILISI
გაცემის თარიღი / DATE OF ISSUE
23.02.2012
გამცემი ორგანო / ISSUING AUTHORITY
იუსტიციის სამინისტრო
MINISTRY OF JUSTICE
IDGE011IB89825501008016746<<<<
5604045M2202233GE0<<<<<<<<<<<5
MTCHEDLISHVILI<<ALEKSANDRE<<<<

კონსტრუქტორის ალექსანდე მჭედლიშვილი
შესრულებული ობიექტის პროექტის კონსტრქციული ნაწილის

ნ უ ს ხ ა

1. წყალსათხილამურო სპროტის საინფორმაციო ტაბლო ქ. ფოთში (გიგანტური ტაბლო)
2. სპორტკომპლექსი „ღვთის შვილები“ თქმსის დასახლებაში. ქ. თბილისი
3. პანისონატი „სპორტი“ ლესელიძეში– რეკონსტრუქცია.
4. საჭიდაო დაბრაზი ქ. საჩხერეში.
5. ავტომაღაზია „მერსედესი“ უნივერსიტეტის ქუჩაზე. ქ. თბილისი.
6. BMW-ს ცენტრი აღმაშენებლის გზატკეცილზე.
7. მრავალბინიანი საცხ. სახლი ონიაშვილის ქუჩაზე. ქ. თბილისი
8. მრავალბინიანი საცხ. სახლი ერისთავ ხოშტარიას ქუჩაზე – ქ. თბილისი.
9. სავაჭრო ობიექტი შარტავა ქ. №18-ში
10. მახათას მთაზე „ჯვთ“-მობილურის სარეტრანსილაციო ანძა დამხმარე შენობით.
11. თბილისის ზღვა აკვაპარკის დია აუზები.
12. წყნეთის გზატკეცილზე საცხოვრებელი კომპლექსი.
13. თბილისის ზღვაზე აკვაპარკის სასტუმროს კომპლექსი.
14. „ქარვასლის“ სავაჭრო ცენტრი ქ. ქუთაისში.
15. ბორჯომის ქ. №17 სავაჭრო – საოფისე ცენტრი
16. ალავერდის მონასტერის მარანი.
17. მრავალსართულიანი საცხ. სახლები ფალიაშვილის №90 და №92
18. გუდიაშვილის სახლ-მუზეუმის რესტავრაცია
19. ეკლესია ალავერდის ეპარქიაში – ბუშეტი
20. ბაკურიანის სასტუმრო – დიდი ველი
21. ჩხიკვთას სიონის ეკლესიის რესტავრაცია.
22. წმ. ექვთიმე თაყაიშვილის სახ. კიკეთში მამათა მონასტერი.
23. „საქპატენტის“ სათავე ოფისი მცხეთაში
24. საქართველოს ფეხბურთის ფედერაციის შერნობა და ა.შ.



დიპლომი

ЖВ № 185599

ეს დიპლომი მიეცა მჭედლიშვილს
ალექსანდრე ვახტანგის ძეს
მასზე, რომ იგი 1973 წელს შევიდა
თბილისის სახელმწიფო
უნივერსიტეტში
და 1981 წელს დამთავრა
აღნიშნული უნივერსიტეტის
სრული კურსი სპეციალობით
მშენებლობის ეკონომიკა
და ორგანიზაცია
სახელმწიფო სავამოცდო კომისიის 1981 წ.
„16" ივნისის გადაწყვეტილებით
ა.ვ. მჭედლიშვილს მიენიჭა
„ინჟინერ-ეკონომისტის
კვალიფიკაცია.

სახელმწიფო სავამოცდო
კომისიის თავმჯდომარე [illegible]
რექტორი
მდივანი [illegible]

ქალაქი თბილისი 1981 წ. „25" VI
სარეგისტრაციო № 162

Грузинский яз.

ДИПЛОМ

ЖВ № 185599

Настоящий диплом выдан Мчедлишвили
Александру Вахтанговичу
в том, что он в 1973 году поступил
в Тбилисский государственный
университет
и в 1981 году окончил полный курс
названного университета
по специальности экономика и
организация строительства.

Решением Государственной экзаменационной
комиссии от „16" июня 1981 г.
присвоена квалификация
инженера-экономиста

Председатель Государственной
экзаменационной комиссии [illegible]
Ректор [illegible]
Секретарь [illegible]

м. п. Город Тбилиси „25" VI 1981 г.
Регистрационный № 162

Московская типография Гознака. 1979.

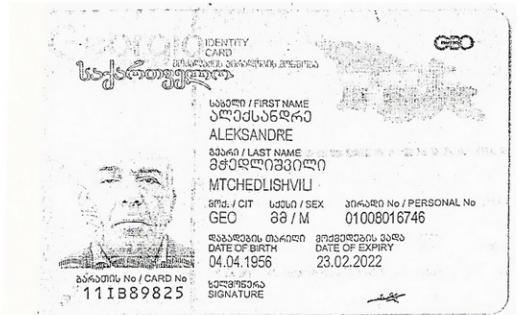
IDENTITY CARD
GEO
საქართველო
სახელი / FIRST NAME
ალექსანდრე
ALEKSANDRE
გვარი / LAST NAME
მჭედლიშვილი
MTCHEDLISHVILI
მოქ. / CIT
GEO
სქესი / SEX
მ / M
პირადი No / PERSONAL No
01008016746
დაბადების თარიღი
DATE OF BIRTH
04.04.1956
მოქმედების ვადა
DATE OF EXPIRY
23.02.2022
ბარათის No / CARD No
11IB89825
ხელმოწერა
SIGNATURE


დაბადების ადგილი / PLACE OF BIRTH
თბილისი
TBILISI
გაცემის თარიღი / DATE OF ISSUE
23.02.2012
გამცემი ორგანო / ISSUING AUTHORITY
იუსტიციის სამინისტრო
MINISTRY OF JUSTICE
IDGE011IB89825501008016746<<<<
5604045M2202233GE0<<<<<<<<<<<5
MTCHEDLISHVILI<<ALEKSANDRE<<<<

კონსტრუქტორის ალექსანდე მჭედლიშვილი
შესრულებული ობიექტის პროექტის კონსტრქციული ნაწილის

ნ უ ს ხ ა

1. წყალსათხილამურო სპროტის საინფორმაციო ტაბლო ქ. ფოთში (გიგანტური ტაბლო)
2. სპორტკომპლექსი „ღვთის შვილები“ თქმსის დასახლებაში. ქ. თბილისი
3. პანისონატი „სპორტი“ ლესელიძეში– რეკონსტრუქცია.
4. საჭიდაო დაბრაზი ქ. საჩხერეში.
5. ავტომაღაზია „მერსედესი“ უნივერსიტეტის ქუჩაზე. ქ. თბილისი.
6. BMW-ს ცენტრი აღმაშენებლის გზატკეცილზე.
7. მრავალბინიანი საცხ. სახლი ონიაშვილის ქუჩაზე. ქ. თბილისი
8. მრავალბინიანი საცხ. სახლი ერისთავ ხოშტარიას ქუჩაზე – ქ. თბილისი.
9. სავაჭრო ობიექტი შარტავა ქ. №18-ში
10. მახათას მთაზე „ჯვთ“-მობილურის სარეტრანსილაციო ანძა დამხმარე შენობით.
11. თბილისის ზღვა აკვაპარკის დია აუზები.
12. წყნეთის გზატკეცილზე საცხოვრებელი კომპლექსი.
13. თბილისის ზღვაზე აკვაპარკის სასტუმროს კომპლექსი.
14. „ქარვასლის“ სავაჭრო ცენტრი ქ. ქუთაისში.
15. ბორჯომის ქ. №17 სავაჭრო – საოფისე ცენტრი
16. ალავერდის მონასტერის მარანი.
17. მრავალსართულიანი საცხ. სახლები ფალიაშვილის №90 და №92
18. გუდიაშვილის სახლ-მუზეუმის რესტავრაცია
19. ეკლესია ალავერდის ეპარქიაში – ბუშეტი
20. ბაკურიანის სასტუმრო – დიდი ველი
21. ჩხიკვთას სიონის ეკლესიის რესტავრაცია.
22. წმ. ექვთიმე თაყაიშვილის სახ. კიკეთში მამათა მონასტერი.
23. „საქპატენტის“ სათავე ოფისი მცხეთაში
24. საქართველოს ფეხბურთის ფედერაციის შერნობა და ა.შ.



დიპლომი

ЖВ № 185599

ეს დიპლომი მიეცა მჭედლიშვილს
ალექსანდრე ვახტანგის ძეს
მასზე, რომ იგი 1973 წელს შევიდა
თბილისის სახელმწიფო
უნივერსიტეტში
და 1981 წელს დამთავრა
აღნიშნული უნივერსიტეტის
სრული კურსი სპეციალობით
მშენებლობის ეკონომიკა
და ორგანიზაცია
სახელმწიფო სავამოცდო კომისიის 1981 წ.
„16" ივნისის გადაწყვეტილებით
ა.ვ. მჭედლიშვილს მიენიჭა
„ინჟინერ-ეკონომისტის
კვალიფიკაცია.

სახელმწიფო სავამოცდო
კომისიის თავმჯდომარე [illegible]
რექტორი
მდივანი [illegible]

ქალაქი თბილისი 1981 წ. „25" VI
სარეგისტრაციო № 162

Грузинский яз.

ДИПЛОМ

ЖВ № 185599

Настоящий диплом выдан Мчедлишвили
Александру Вахтанговичу
в том, что он в 1973 году поступил
в Тбилисский государственный
университет
и в 1981 году окончил полный курс
названного университета
по специальности экономика и
организация строительства.

Решением Государственной экзаменационной
комиссии от „16" июня 1981 г.
присвоена квалификация
инженера-экономиста

Председатель Государственной
экзаменационной комиссии [illegible]
Ректор [illegible]
Секретарь [illegible]

м. п. Город Тбилиси „25" VI 1981 г.
Регистрационный № 162

Московская типография Гознака. 1979.