ქალაქი თბილისი, ქიზიყის ქუჩა №27 ს/კ 01.19.24.007.844;

სასაწყობე შენობის პროექტი

კონსტრუქციული ანგარიშის შედეგები

თბილისი 2021 წელი

ПОСТОЯННОЕ

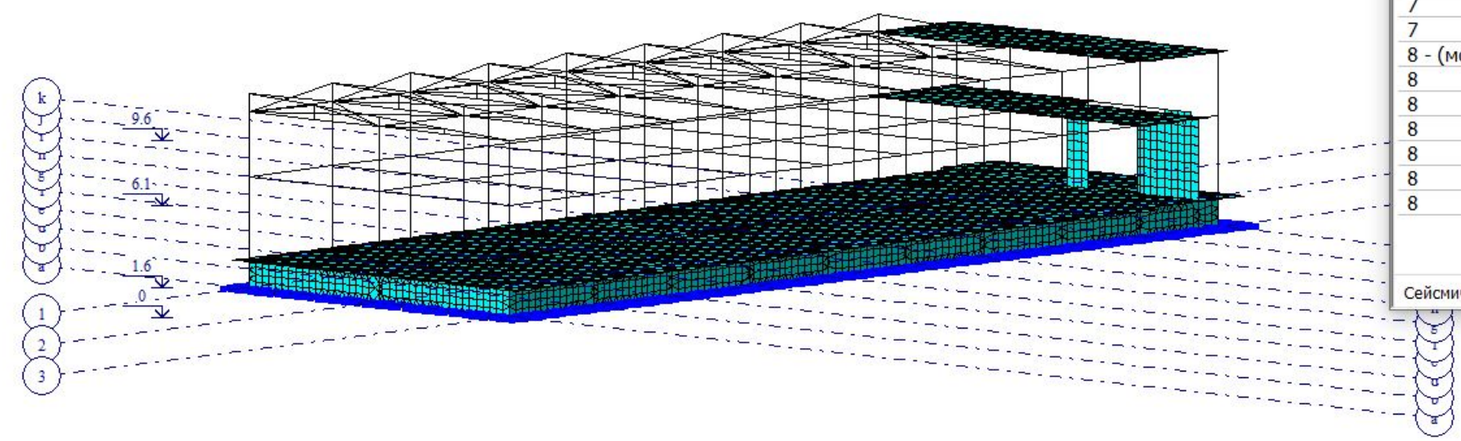

sawkobi - 2- 2: Периоды колебаний (02)

Открыть CSV | Сохранить | Сверстать | Предыдущий | Следующий | Копировать | Фильтр

З...	N п/п	Собств....	Рад/с.	Гц.	Периоды	Коэф. р...	Масса	Сумма ...
7 - (мод. 41)								
7	1	0.039461	25.341356	4.035248	0.247816	-3.199986	1.947513	1.947513
7	2	0.036238	27.595402	4.394172	0.227574	-0.057883	0.020173	1.967686
7	3	0.034102	29.324115	4.669445	0.214158	-2.131175	19.639431	21.607117
7	4	0.029104	34.359236	5.471216	0.182775	0.018893	0.001045	21.608162
7	5	0.026459	37.794335	6.018206	0.166162	0.024881	0.003794	21.611956
7	6	0.024527	40.771598	6.492293	0.154029	-0.054587	0.008304	21.620260
8 - (мод. 41)								
8	1	0.039461	25.341356	4.035248	0.247816	-0.092091	0.001613	0.001613
8	2	0.036238	27.595402	4.394172	0.227574	-1.472007	13.046473	13.048086
8	3	0.034102	29.324115	4.669445	0.214158	0.071075	0.021844	13.069930
8	4	0.029104	34.359236	5.471216	0.182775	-1.666210	8.127508	21.197438
8	5	0.026459	37.794335	6.018206	0.166162	0.318271	0.620832	21.818269
8	6	0.024527	40.771598	6.492293	0.154029	-0.440205	0.540044	22.358313

Сейсмические нагрузки | Пульсационные нагрузки

ქალაქი თბილისი, ქიზიყის ქუჩა №27 ს/კ 01.19.24.007.844; სასაწყობე შენობის პროექტი				სტადია	ფურც.	რაოდ
მთ. არქიტექტორი			კონსტრუქციული ანგარიში		შპს "არქიკოლეგიუმი"	
ავტორი						
პრ. მთ. ინჟინ.	დ. მაისურაძე			მასშტაბი		
შეასრულა	რ. სილაგაძე					
შეამოწმა	დ. მაისურაძე					

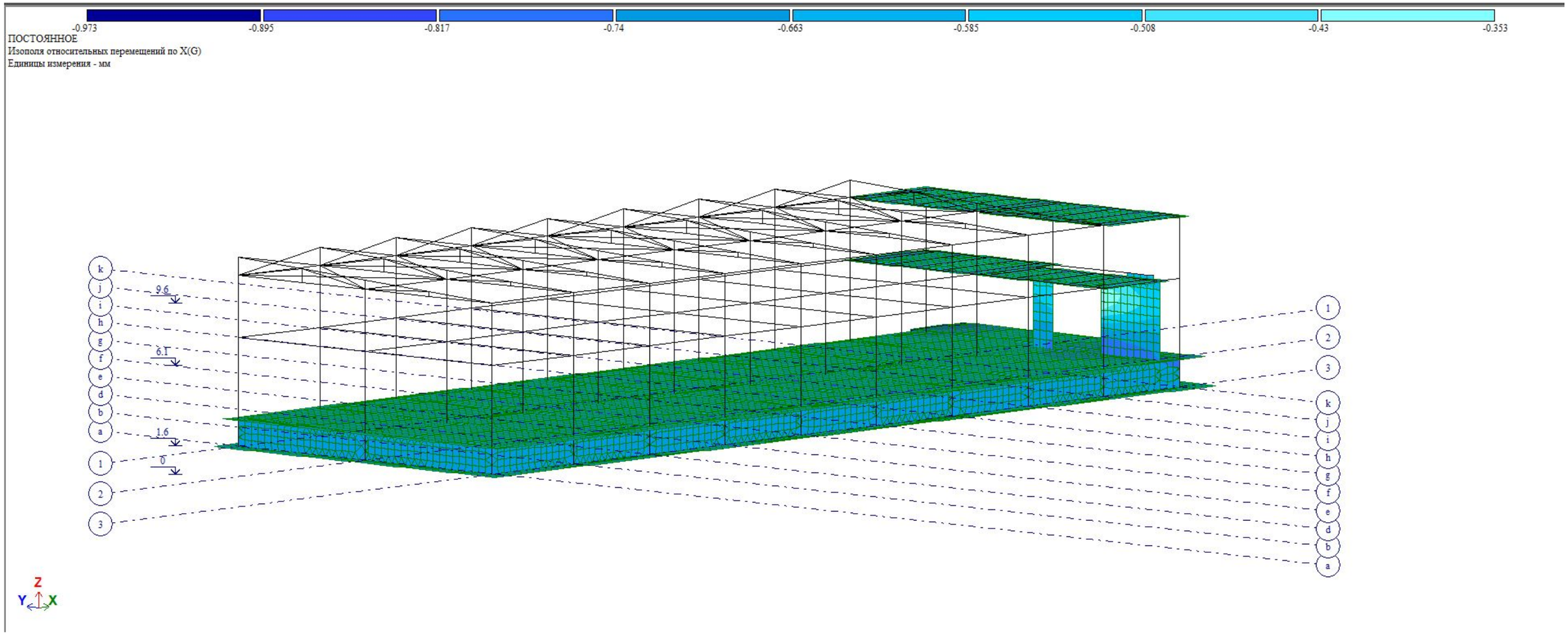

ქალაქი თბილისი, ქიზიყის ქუჩა №27 ს/კ 01.19.24.007.844; სასაწყობე შენობის პროექტი				სტადია	ფურც.	რაოდ
მთ. არქიტექტორი			კონსტრუქციული ანგარიში		შპს "არქიკოლეგიუმი"	
ავტორი						
პრ. მთ. ინჟინ.	დ. მაისურაძე			მასშტაბი		
შეასრულა	რ. სილაგაძე					
შეამოწმა	დ. მაისურაძე					

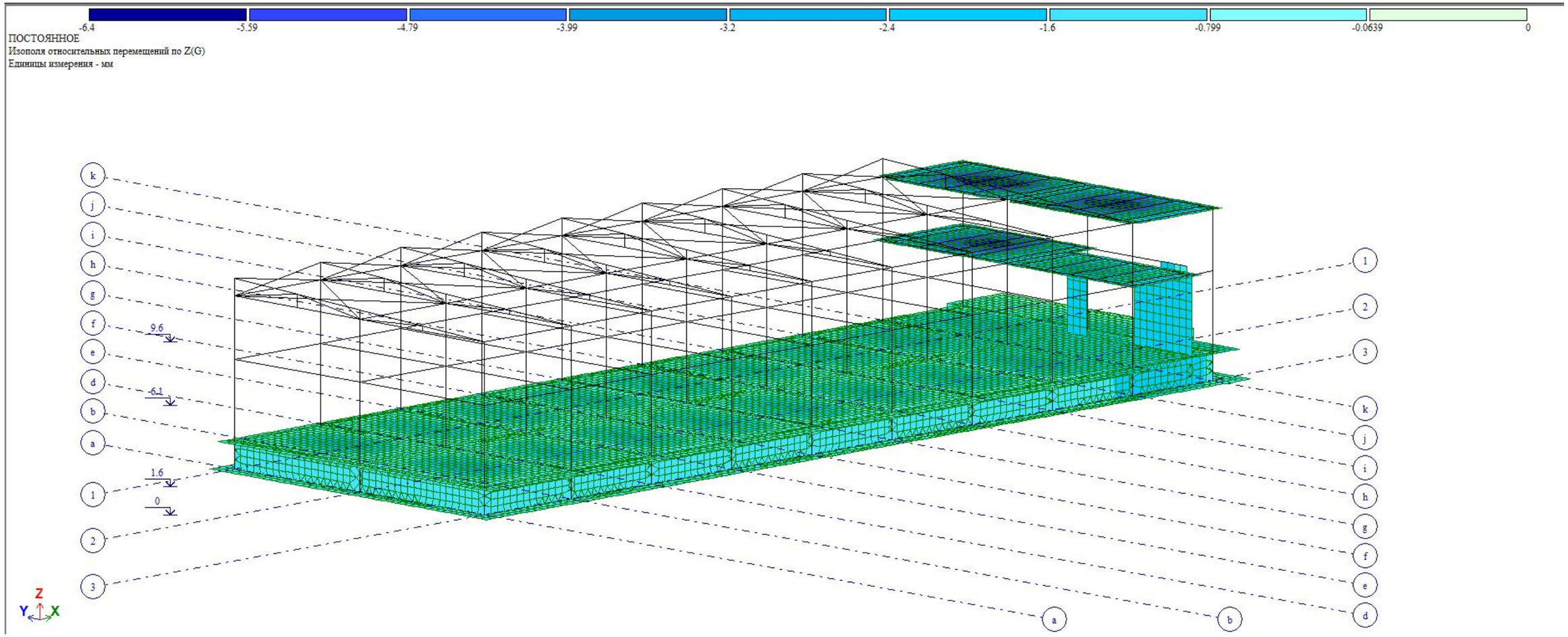

ქალაქი თბილისი, ქიზიყის ქუჩა №27 ს/კ 01.19.24.007.844; სასაწყობე შენობის პროექტი				სტადია	ფურც.	რაოდ
მთ. არქიტექტორი			კონსტრუქციული ანგარიში		შპს "არქიკოლეგიუმი"	
ავტორი						
პრ. მთ. ინჟინ.	დ. მაისურაძე			მასშტაბი		
შეასრულა	რ. სილაგაძე					
შეამოწმა	დ. მაისურაძე					

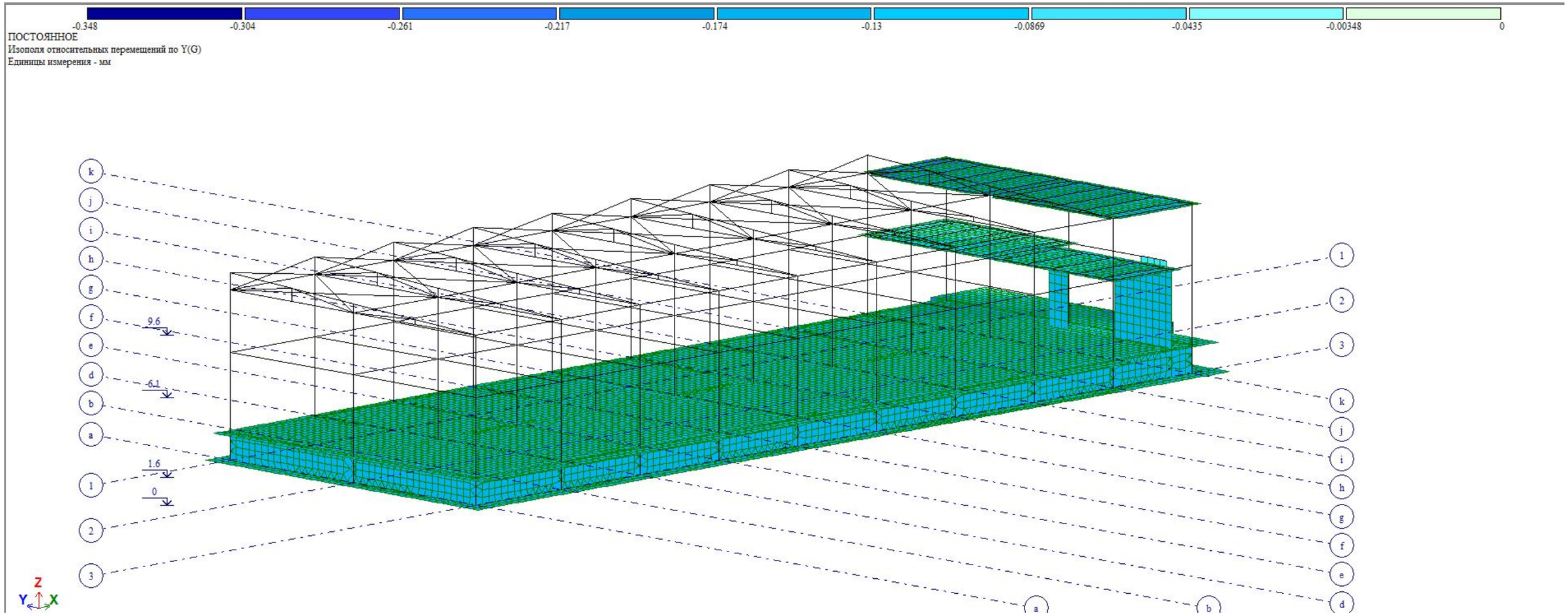

ქალაქი თბილისი, ქიზიყის ქუჩა №27 ს/კ 01.19.24.007.844; სასაწყობე შენობის პროექტი				სტადია	ფურც.	რაოდ
მთ. არქიტექტორი			კონსტრუქციული ანგარიში		შპს "არქიკოლეგიუმი"	
ავტორი						
პრ. მთ. ინჟინ.	დ. მაისურაძე			მასშტაბი		
შეასრულა	რ. სილაგაძე					
შეამოწმა	დ. მაისურაძე					

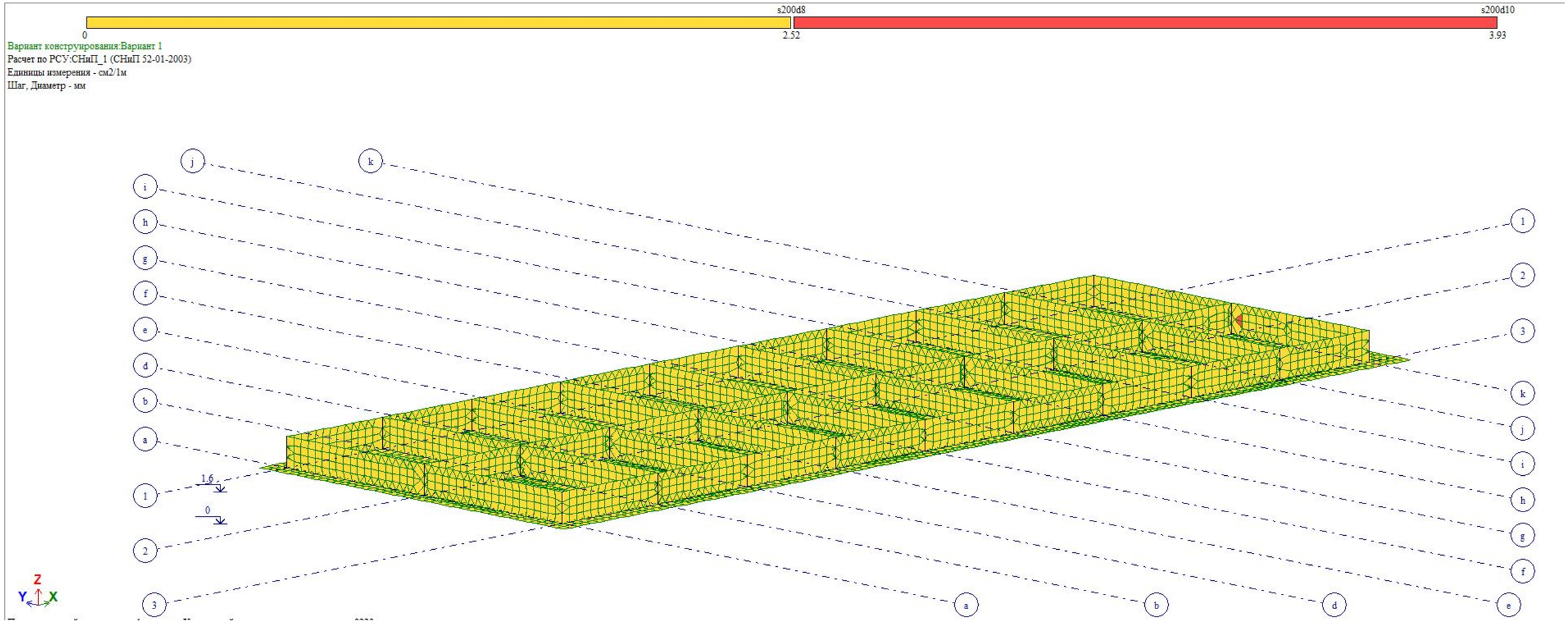

ქალაქი თბილისი, ქიზიყის ქუჩა №27 ს/კ 01.19.24.007.844; სასაწყობე შენობის პროექტი				სტადია	ფურც.	რაოდ
მთ. არქიტექტორი			კონსტრუქციული ანგარიში		შპს "არქიკოლეგიუმი"	
ავტორი						
პრ. მთ. ინჟინ.	დ. მაისურაძე			მასშტაბი		
შეასრულა	რ. სილაგაძე					
შეამოწმა	დ. მაისურაძე					

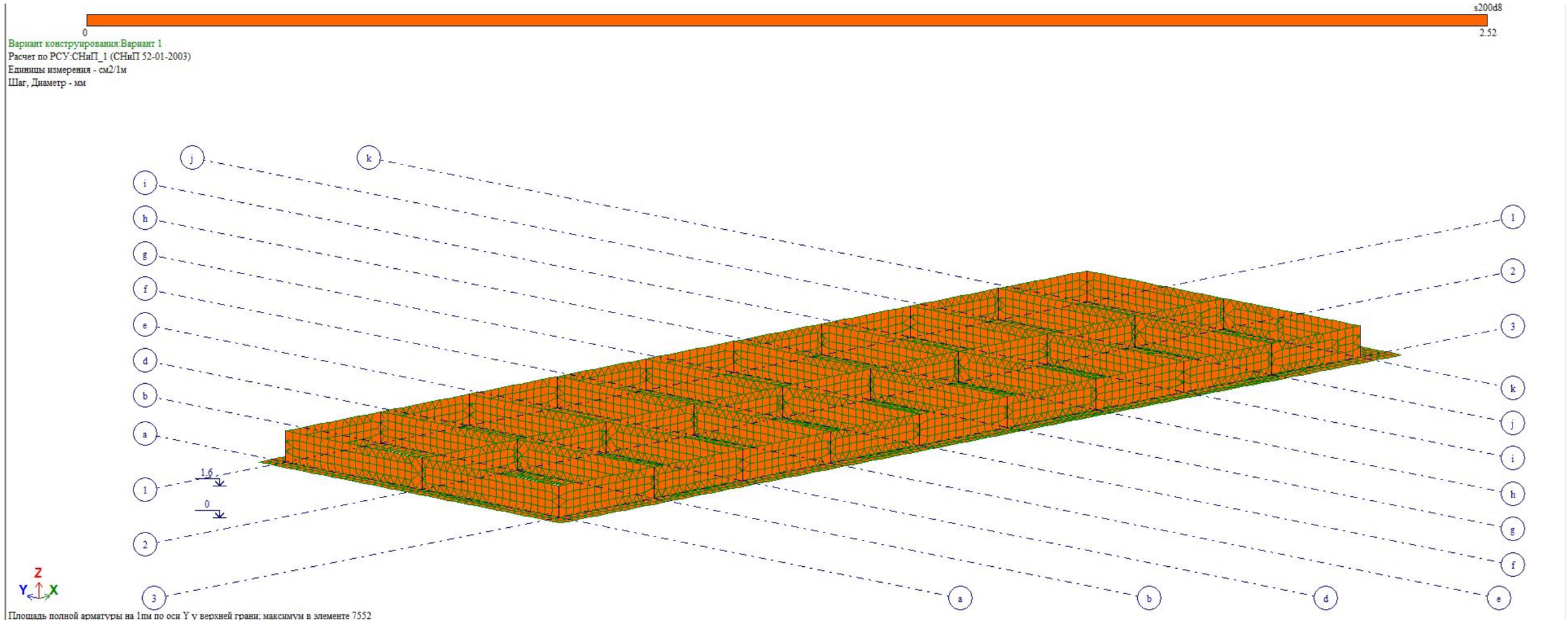

ქალაქი თბილისი, ქიზიყის ქუჩა №27 ს/კ 01.19.24.007.844; სასაწყობე შენობის პროექტი				სტადია	ფურც.	რაოდ
მთ. არქიტექტორი			კონსტრუქციული ანგარიში		შპს "არქიკოლეგიუმი"	
ავტორი						
პრ. მთ. ინჟინ.	დ. მაისურაძე			მასშტაბი		
შეასრულა	რ. სილაგაძე					
შეამოწმა	დ. მაისურაძე					

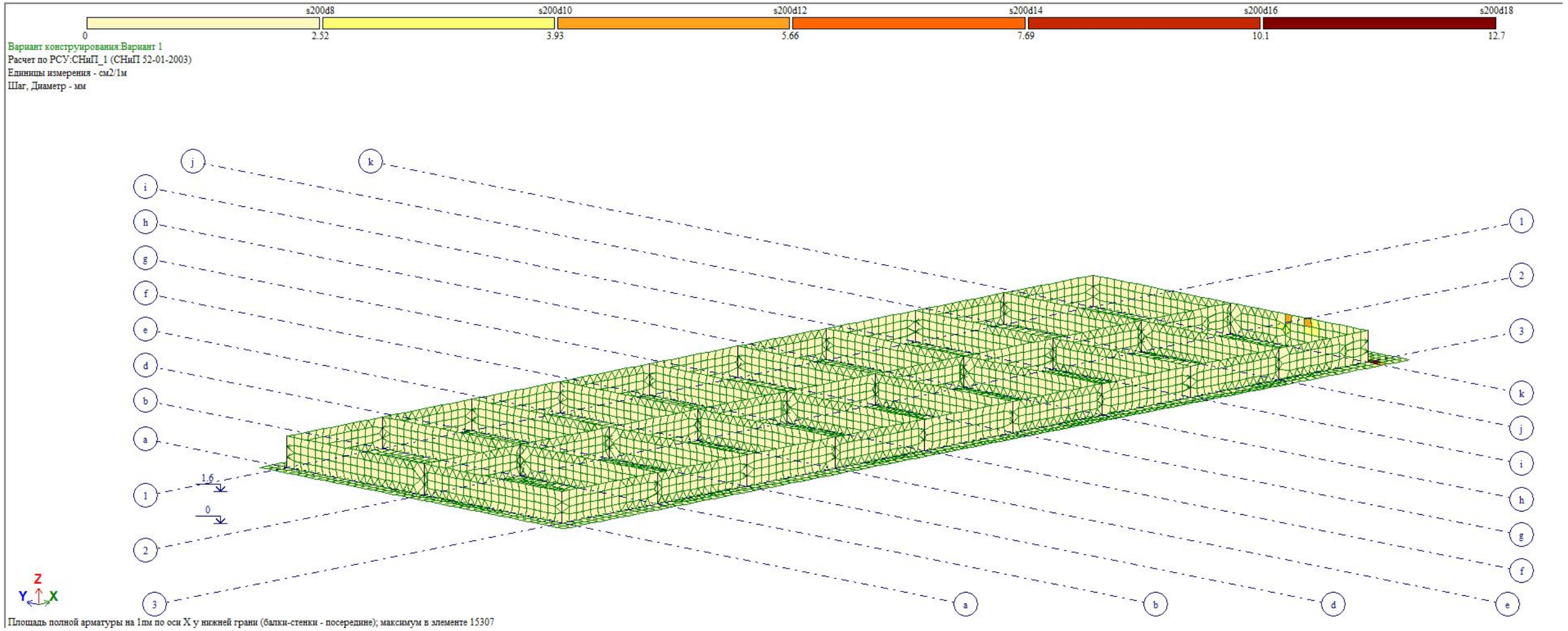

Площадь полной арматуры на 1пм по оси X у нижней грани (балки-стенки - посередине); максимум в элементе 15307

ქალაქი თბილისი, ქიზიყის ქუჩა №27 ს/კ 01.19.24.007.844; სასაწყობე შენობის პროექტი				სტადია	ფურც.	რაოდ
მთ. არქიტექტორი			კონსტრუქციული ანგარიში			შპს "არქიკოლეგიუმი"
ავტორი						
პრ. მთ. ინჟინ.	დ. მაისურაძე			მასშტაბი		
შეასრულა	რ. სილაგაძე					
შეამოწმა	დ. მაისურაძე					

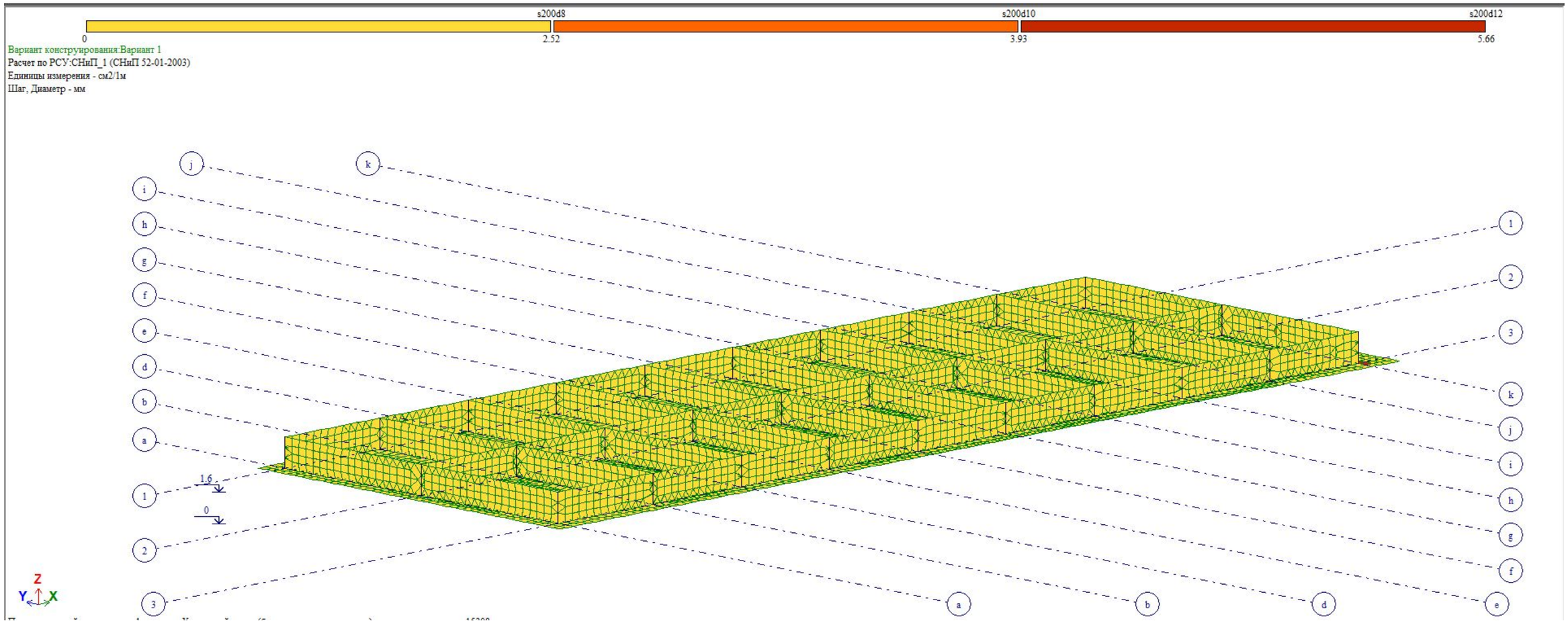

ქალაქი თბილისი, ქიზიყის ქუჩა №27 ს/კ 01.19.24.007.844; სასაწყობე შენობის პროექტი				სტადია	ფურც.	რაოდ
მთ. არქიტექტორი			კონსტრუქციული ანგარიში		შპს "არქიკოლეგიუმი"	
ავტორი						
პრ. მთ. ინჟინ.	დ. მაისურაძე			მასშტაბი		
შეასრულა	რ. სილაგაძე					
შეამოწმა	დ. მაისურაძე					

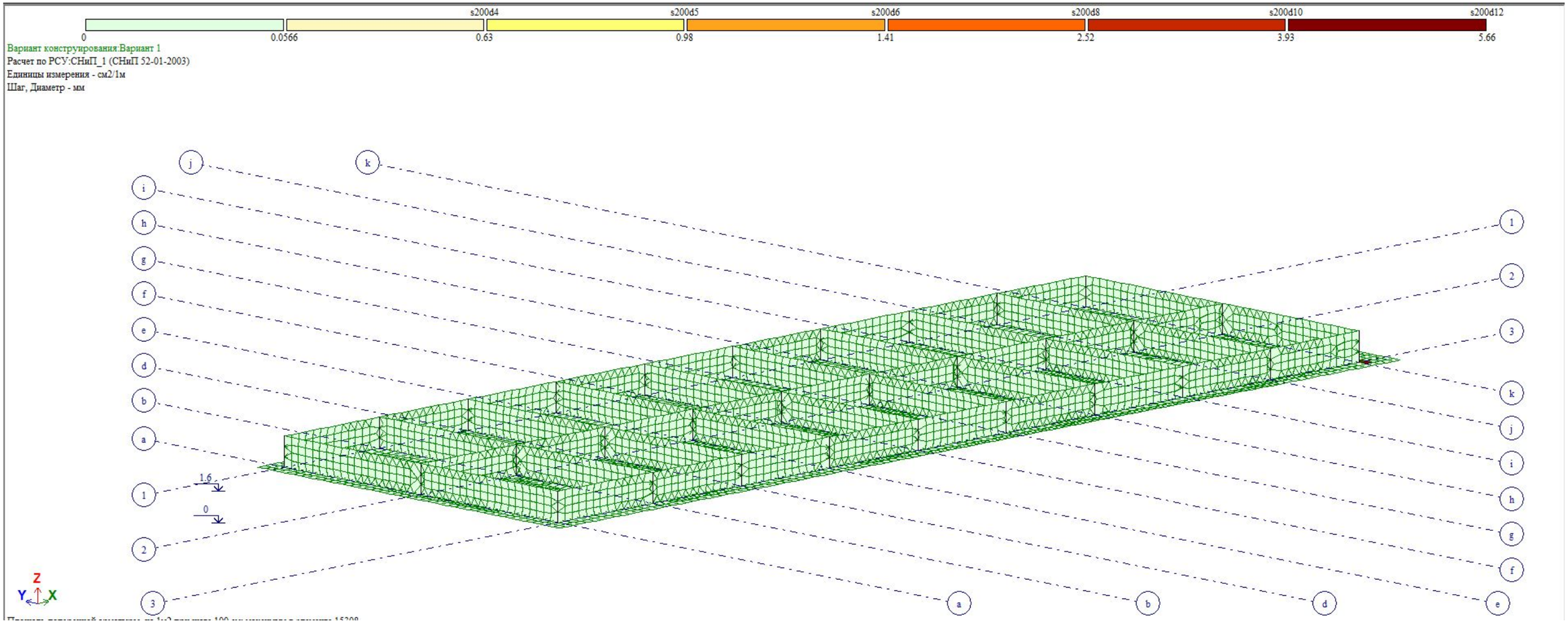

ქალაქი თბილისი, ქიზიყის ქუჩა №27 ს/კ 01.19.24.007.844; სასაწყობე შენობის პროექტი				სტადია	ფურც.	რაოდ
მთ. არქიტექტორი			კონსტრუქციული ანგარიში		შპს "არქიკოლეგიუმი"	
ავტორი						
პრ. მთ. ინჟინ.	დ. მაისურაძე			მასშტაბი		
შეასრულა	რ. სილაგაძე					
შეამოწმა	დ. მაისურაძე					

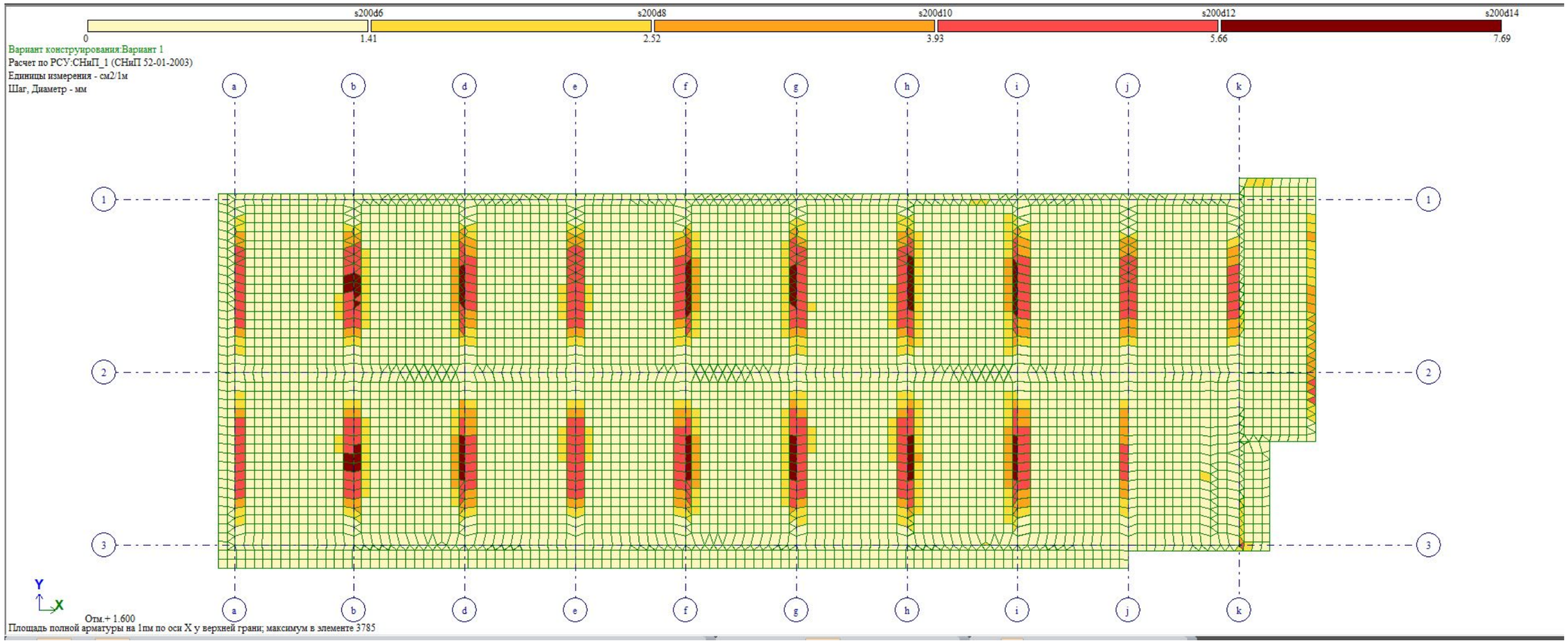

ქალაქი თბილისი, ქიზიყის ქუჩა №27 ს/კ 01.19.24.007.844; სასაწყობე შენობის პროექტი				სტადია	ფურც.	რაოდ
მთ. არქიტექტორი			კონსტრუქციული ანგარიში		შპს "არქიკოლეგიუმი"	
ავტორი						
პრ. მთ. ინჟინ.	დ. მაისურაძე			მასშტაბი		
შეასრულა	რ. სილაგაძე					
შეამოწმა	დ. მაისურაძე					

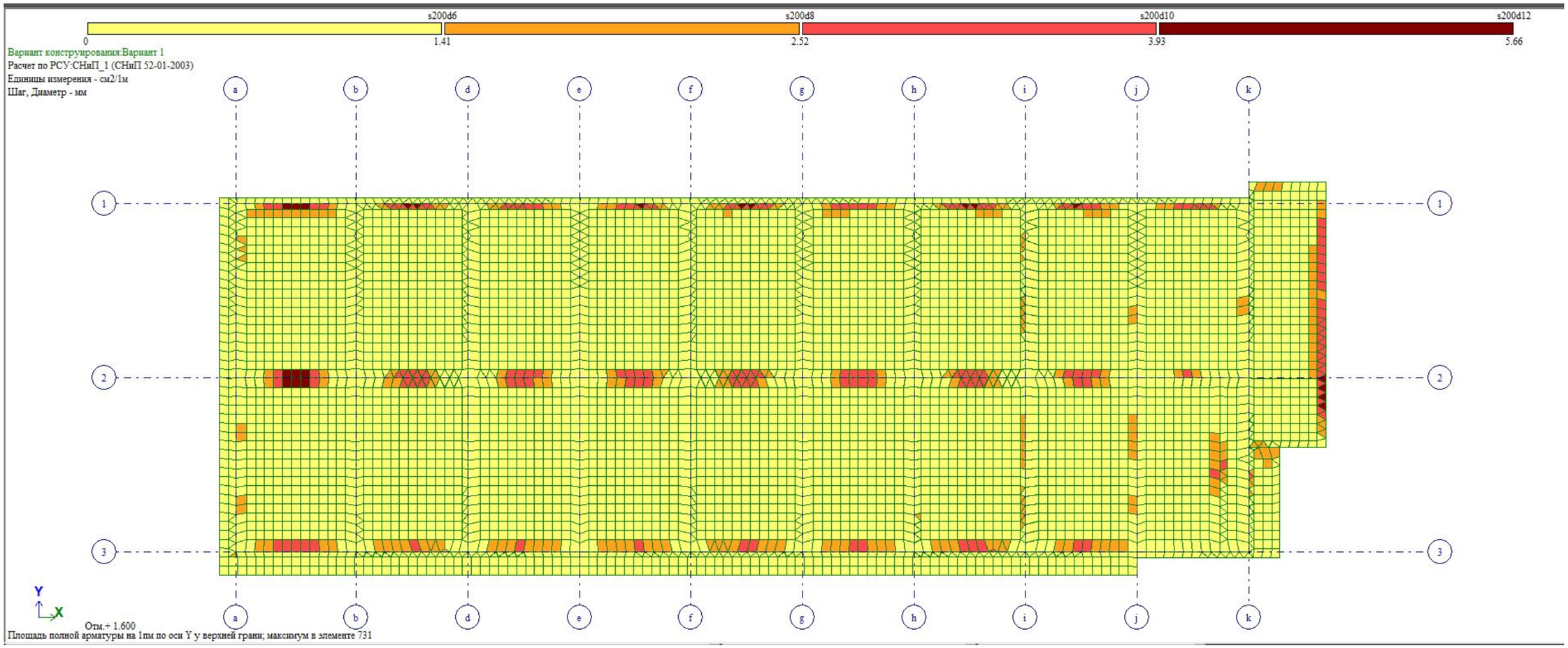

ქალაქი თბილისი, ქიზიყის ქუჩა №27 ს/კ 01.19.24.007.844; სასაწყობე შენობის პროექტი				სტადია	ფურც.	რაოდ
მთ. არქიტექტორი			კონსტრუქციული ანგარიში		შპს "არქიკოლეგიუმი"	
ავტორი						
პრ. მთ. ინჟინ.	დ. მაისურაძე			მასშტაბი		
შეასრულა	რ. სილაგაძე					
შეამოწმა	დ. მაისურაძე					

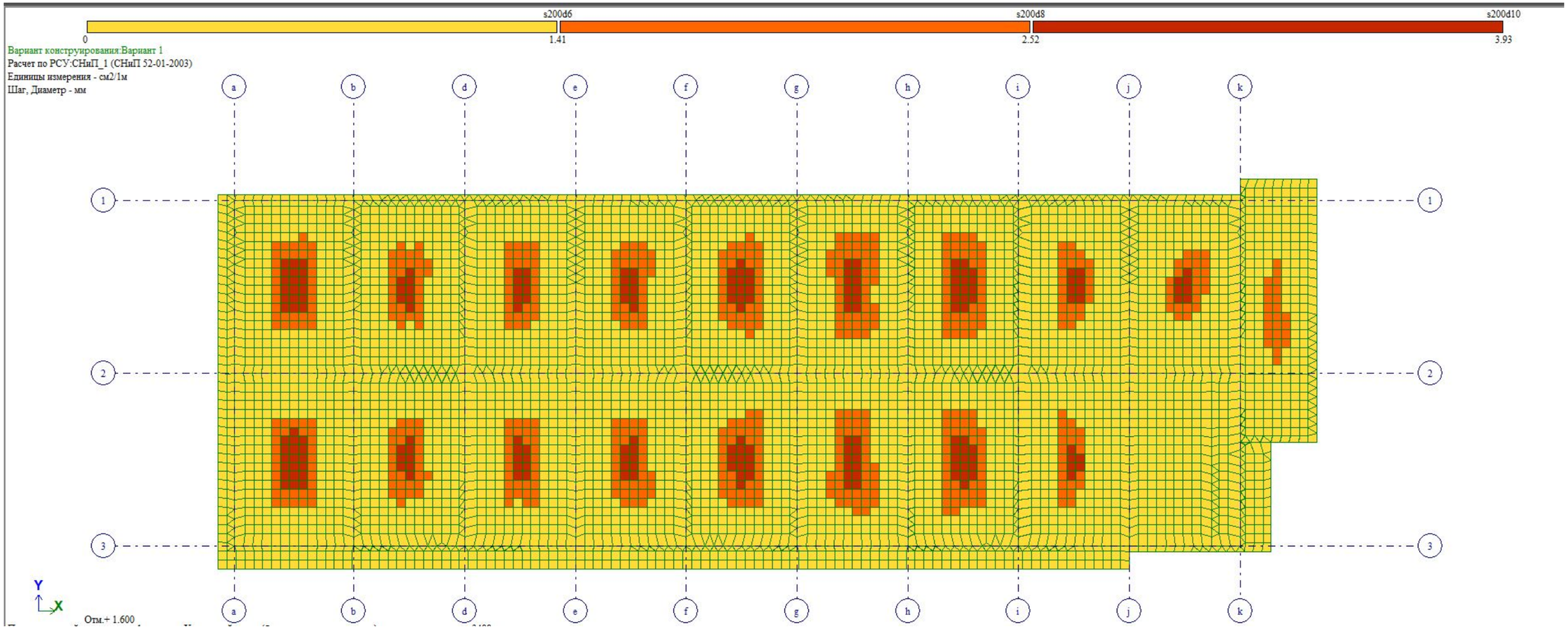

ქალაქი თბილისი, ქიზიყის ქუჩა №27 ს/კ 01.19.24.007.844; სასაწყობე შენობის პროექტი				სტადია	ფურც.	რაოდ
მთ. არქიტექტორი			კონსტრუქციული ანგარიში		შპს "არქიკოლეგიუმი"	
ავტორი						
პრ. მთ. ინჟინ.	დ. მაისურაძე			მასშტაბი		
შეასრულა	რ. სილაგაძე					
შეამოწმა	დ. მაისურაძე					

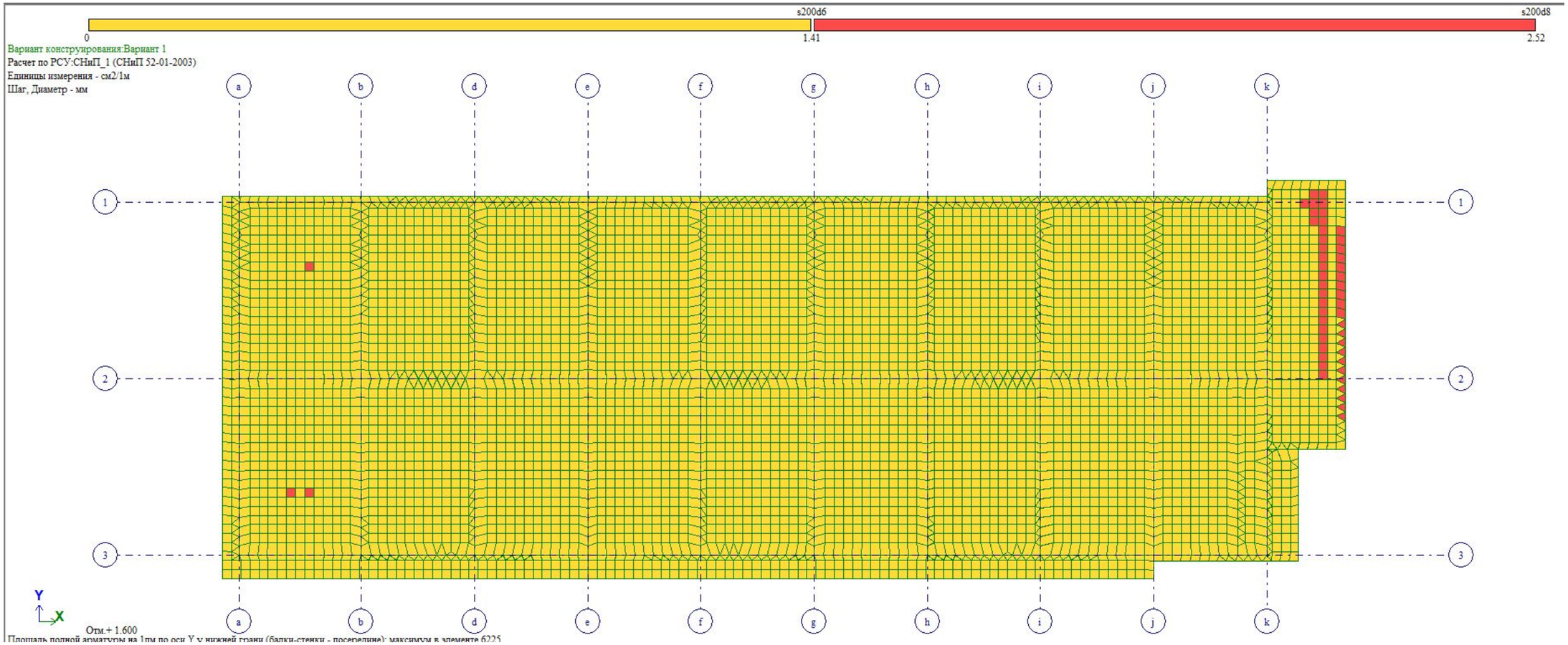

ქალაქი თბილისი, ქიზიყის ქუჩა №27 ს/კ 01.19.24.007.844; სასაწყობე შენობის პროექტი				სტადია	ფურც.	რაოდ
მთ. არქიტექტორი			კონსტრუქციული ანგარიში		შპს "არქიკოლეგიუმი"	
ავტორი						
პრ. მთ. ინჟინ.	დ. მაისურაძე			მასშტაბი		
შეასრულა	რ. სილაგაძე					
შეამოწმა	დ. მაისურაძე					

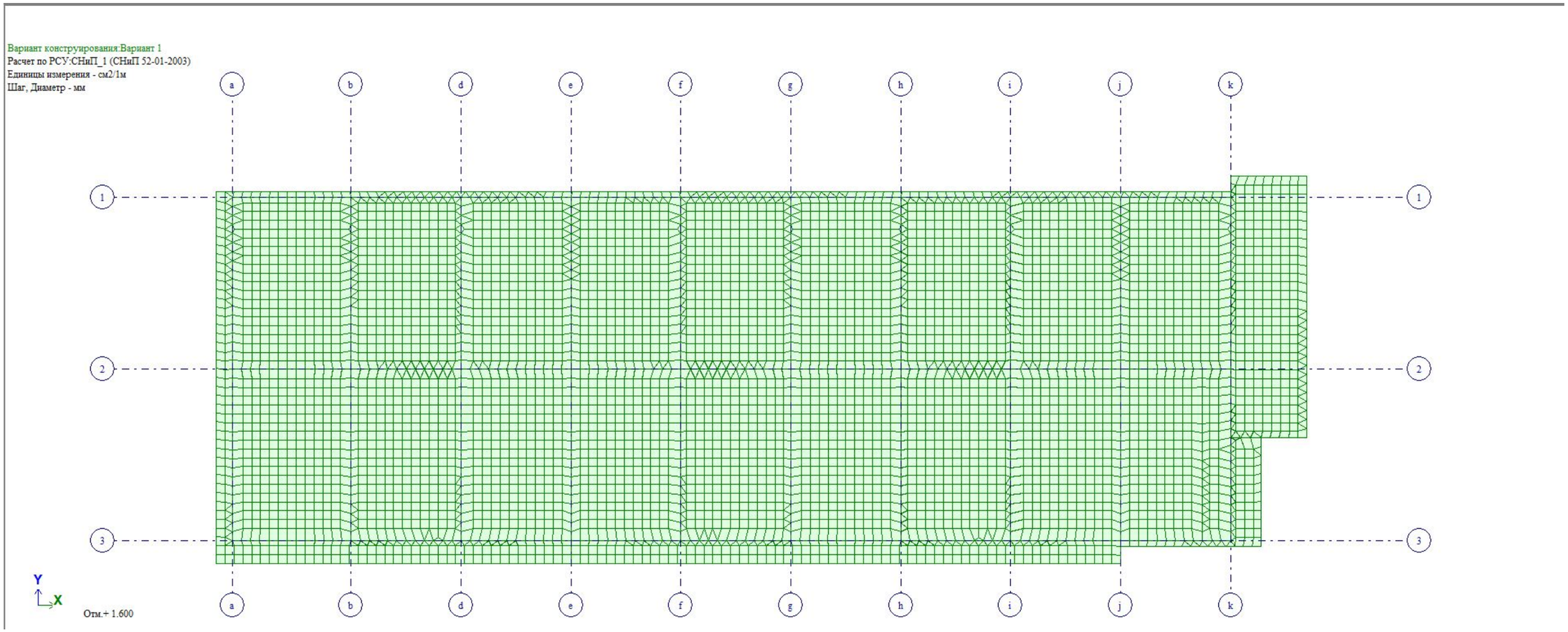

ქალაქი თბილისი, ქიზიყის ქუჩა №27 ს/კ 01.19.24.007.844; სასაწყობე შენობის პროექტი				სტადია	ფურც.	რაოდ
მთ. არქიტექტორი			კონსტრუქციული ანგარიში		შპს "არქიკოლეგიუმი"	
ავტორი						
პრ. მთ. ინჟინ.	დ. მაისურაძე			მასშტაბი		
შეასრულა	რ. სილაგაძე					
შეამოწმა	დ. მაისურაძე					

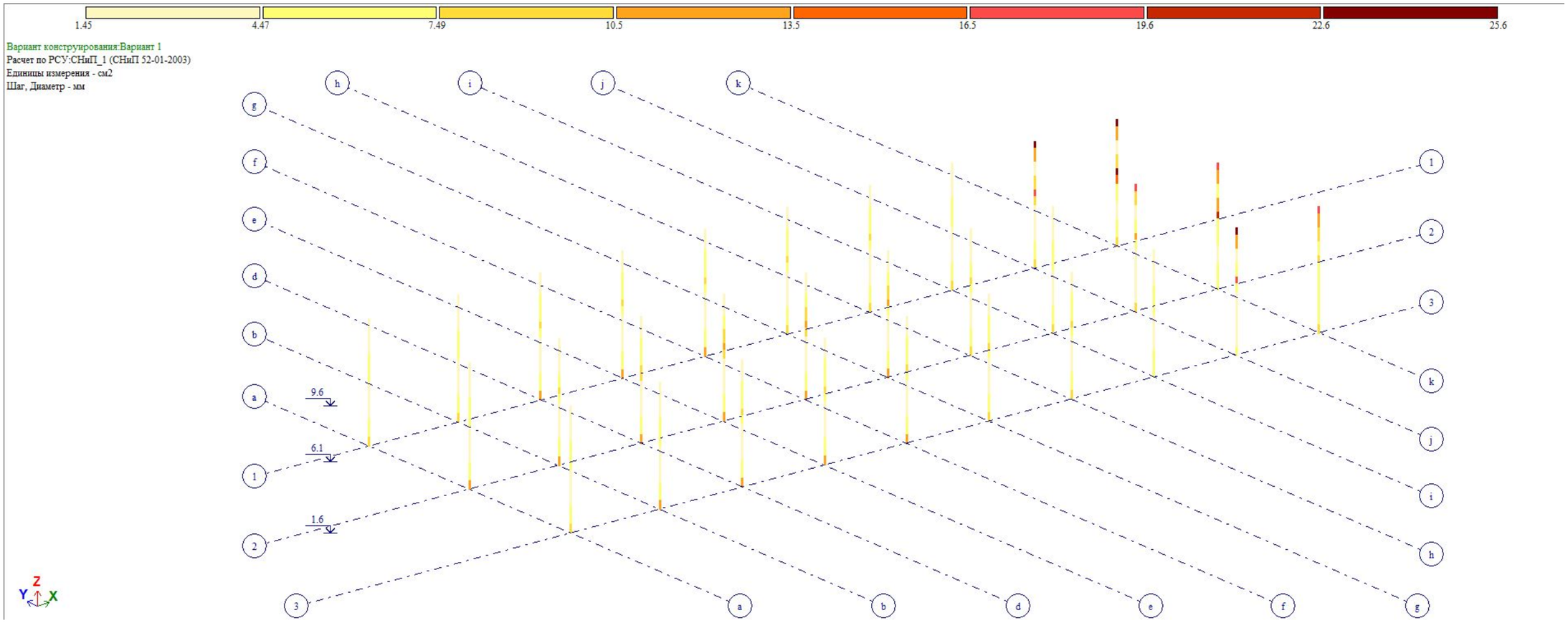

ქალაქი თბილისი, ქიზიყის ქუჩა №27 ს/კ 01.19.24.007.844; სასაწყობე შენობის პროექტი				სტადია	ფურც.	რაოდ
მთ. არქიტექტორი			კონსტრუქციული ანგარიში		შპს "არქიკოლეგიუმი"	
ავტორი						
პრ. მთ. ინჟინ.	დ. მაისურაძე			მასშტაბი		
შეასრულა	რ. სილაგაძე					
შეამოწმა	დ. მაისურაძე					

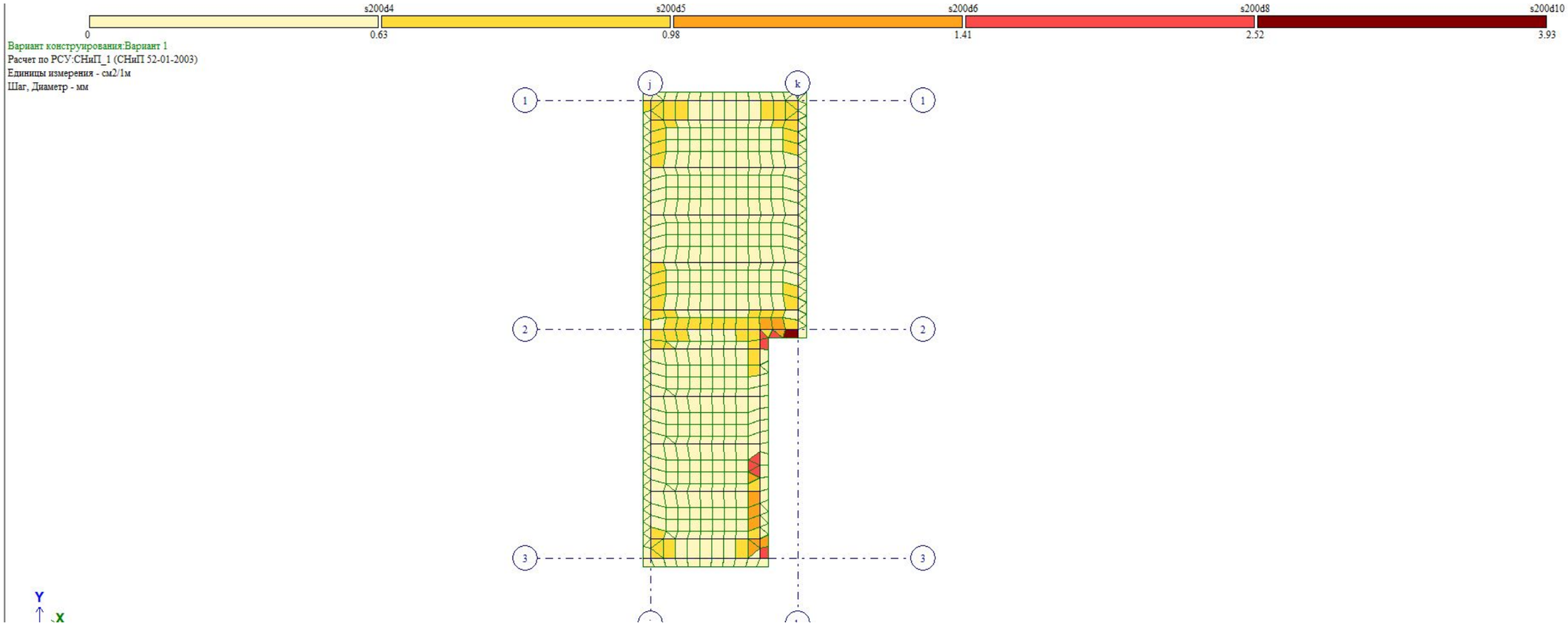

ქალაქი თბილისი, ქიზიყის ქუჩა №27 ს/კ 01.19.24.007.844; სასაწყობე შენობის პროექტი				სტადია	ფურც.	რაოდ
მთ. არქიტექტორი			კონსტრუქციული ანგარიში		შპს "არქიკოლეგიუმი"	
ავტორი						
პრ. მთ. ინჟინ.	დ. მაისურაძე			მასშტაბი		
შეასრულა	რ. სილაგაძე					
შეამოწმა	დ. მაისურაძე					

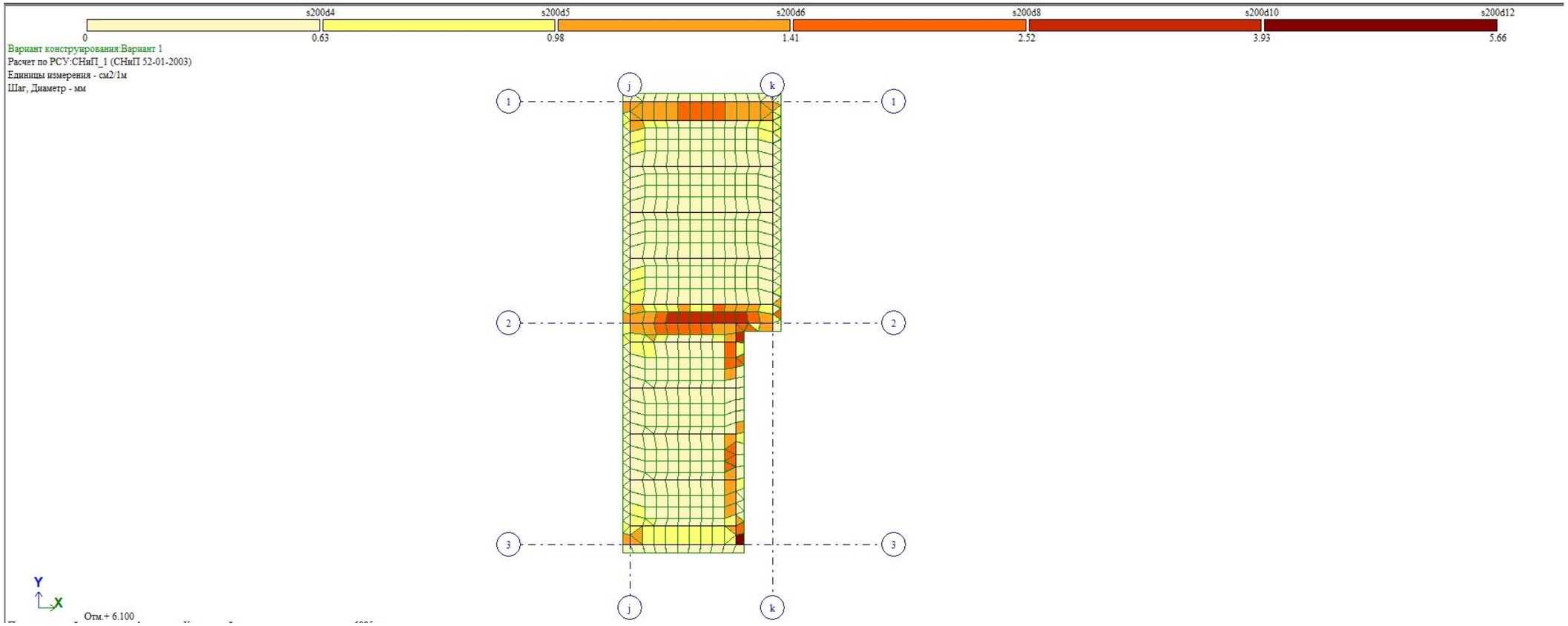

ქალაქი თბილისი, ქიზიყის ქუჩა №27 ს/კ 01.19.24.007.844; სასაწყობე შენობის პროექტი				სტადია	ფურც.	რაოდ
მთ. არქიტექტორი			კონსტრუქციული ანგარიში		შპს "არქიკოლეგიუმი"	
ავტორი						
პრ. მთ. ინჟინ.	დ. მაისურაძე			მასშტაბი		
შეასრულა	რ. სილაგაძე					
შეამოწმა	დ. მაისურაძე					

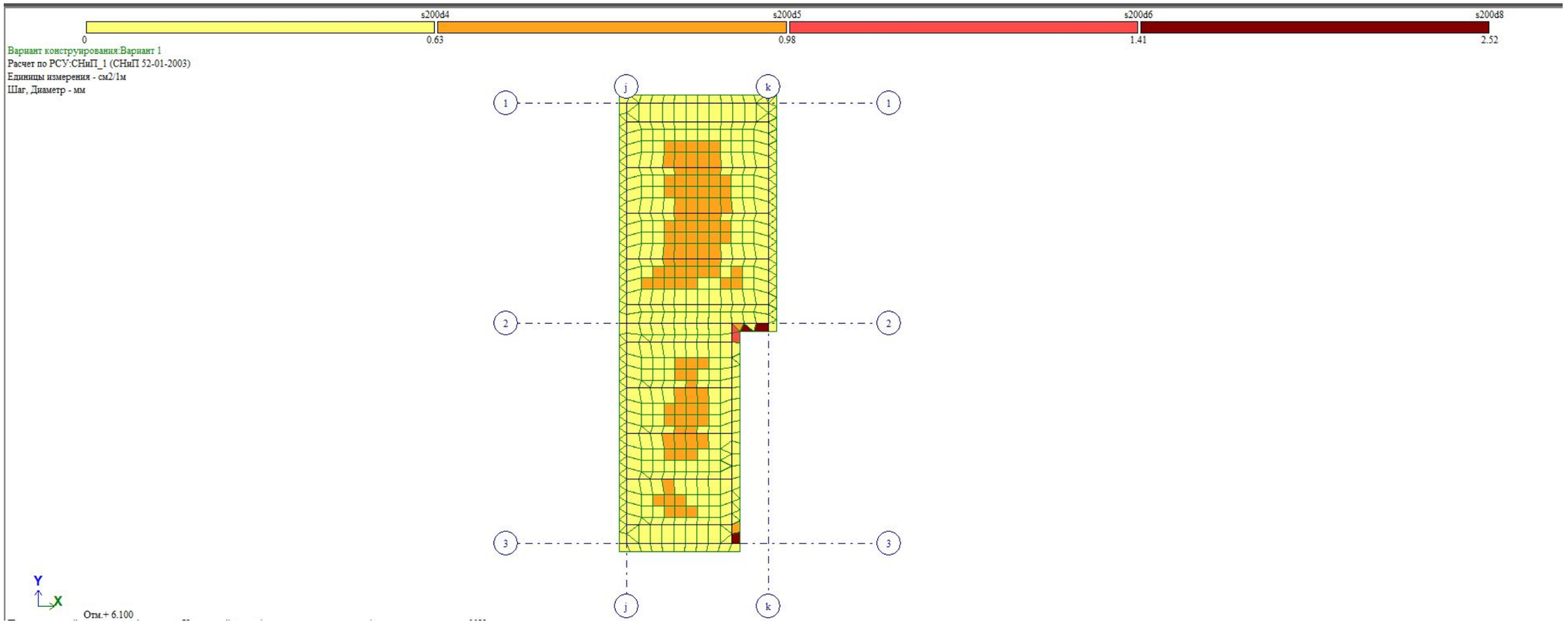

ქალაქი თბილისი, ქიზიყის ქუჩა №27 ს/კ 01.19.24.007.844; სასაწყობე შენობის პროექტი				სტადია	ფურც.	რაოდ
მთ. არქიტექტორი			კონსტრუქციული ანგარიში		შპს "არქიკოლეგიუმი"	
ავტორი						
პრ. მთ. ინჟინ.	დ. მაისურაძე			მასშტაბი		
შეასრულა	რ. სილაგაძე					
შეამოწმა	დ. მაისურაძე					

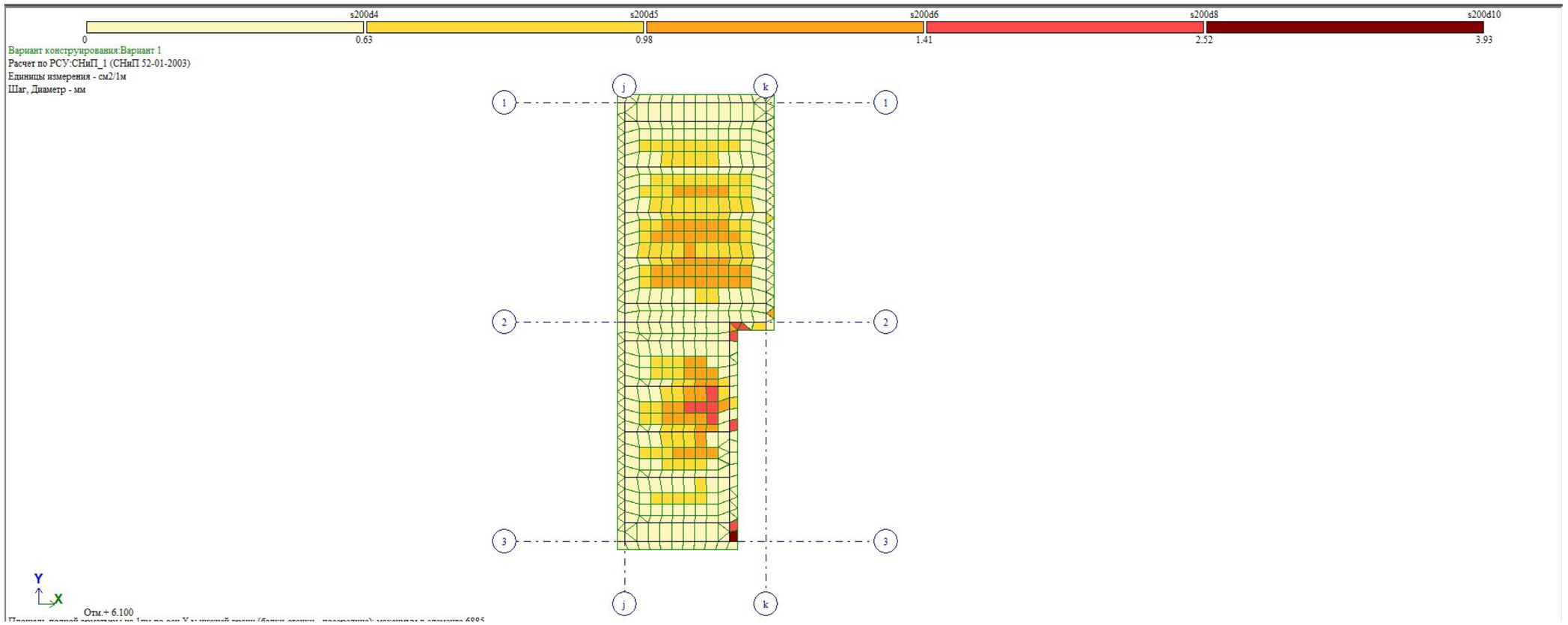

ქალაქი თბილისი, ქიზიყის ქუჩა №27 ს/კ 01.19.24.007.844; სასაწყობე შენობის პროექტი				სტადია	ფურც.	რაოდ
მთ. არქიტექტორი			კონსტრუქციული ანგარიში		შპს "არქიკოლეგიუმი"	
ავტორი						
პრ. მთ. ინჟინ.	დ. მაისურაძე			მასშტაბი		
შეასრულა	რ. სილაგაძე					
შეამოწმა	დ. მაისურაძე					

Вариант конструирования:Вариант 1
Расчет по РСУ:СНиП_1 (СНиП 52-01-2003)
Единицы измерения - см2/1м
Шаг, Диаметр - мм

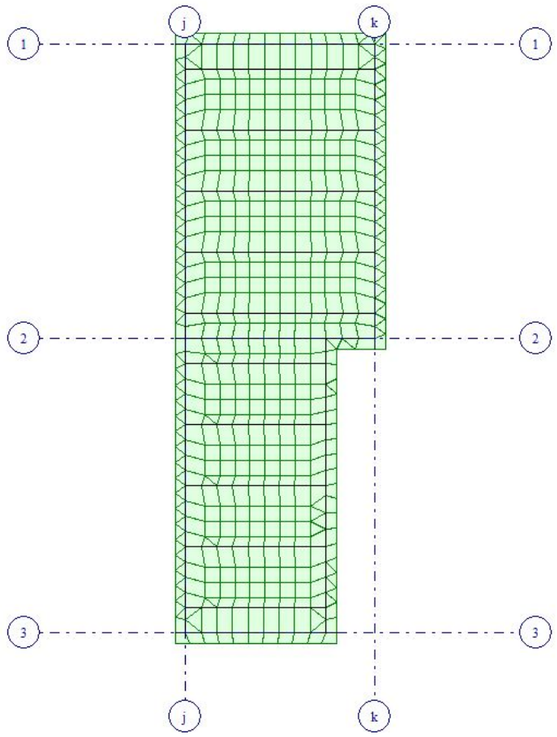

Y
X
Отм.+ 6.100

ქალაქი თბილისი, ქიზიყის ქუჩა №27 ს/კ 01.19.24.007.844; სასაწყობე შენობის პროექტი				სტადია	ფურც.	რაოდ
მთ. არქიტექტორი			კონსტრუქციული ანგარიში		შპს "არქიკოლეგიუმი"	
ავტორი						
პრ. მთ. ინჟინ.	დ. მაისურაძე			მასშტაბი		
შეასრულა	რ. სილაგაძე					
შეამოწმა	დ. მაისურაძე					

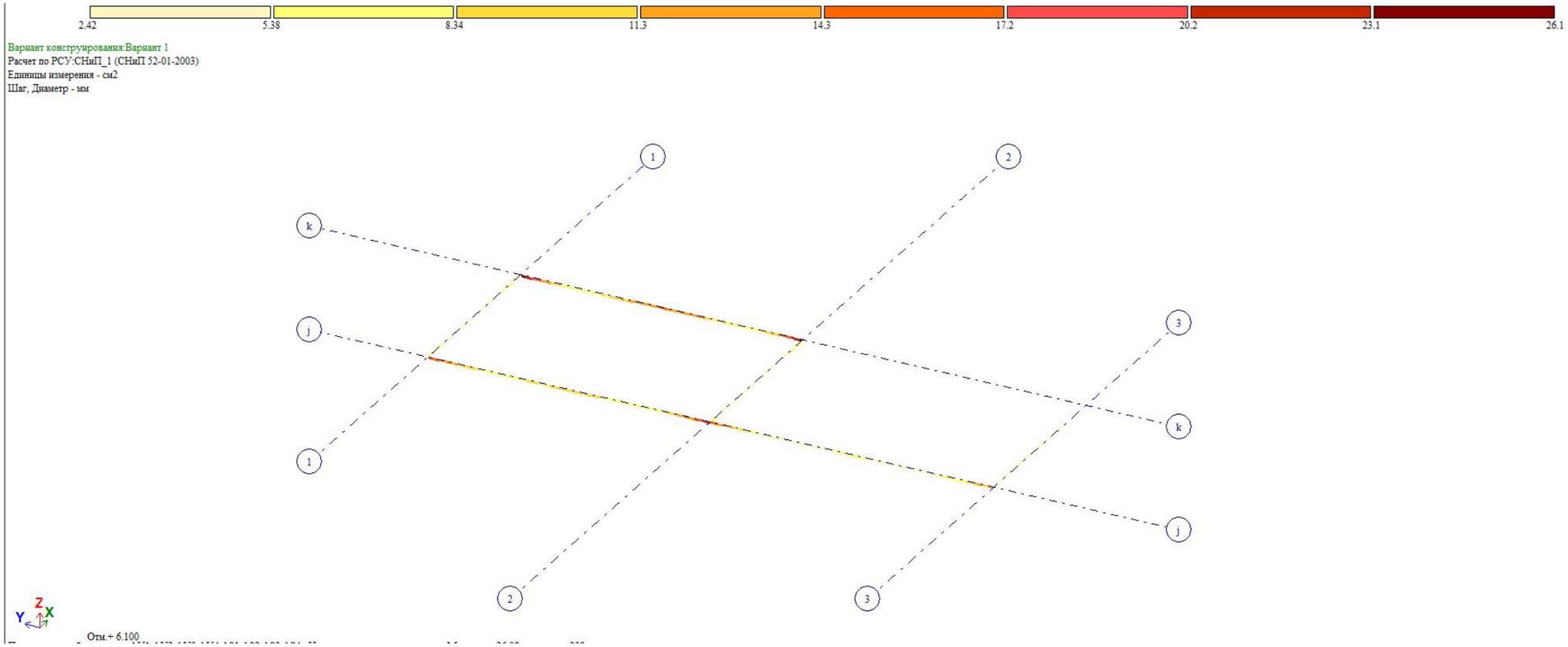

ქალაქი თბილისი, ქიზიყის ქუჩა №27 ს/კ 01.19.24.007.844; სასაწყობე შენობის პროექტი				სტადია	ფურც.	რაოდ
მთ. არქიტექტორი			კონსტრუქციული ანგარიში		შპს "არქიკოლეგიუმი"	
ავტორი						
პრ. მთ. ინჟინ.	დ. მაისურაძე			მასშტაბი		
შეასრულა	რ. სილაგაძე					
შეამოწმა	დ. მაისურაძე					

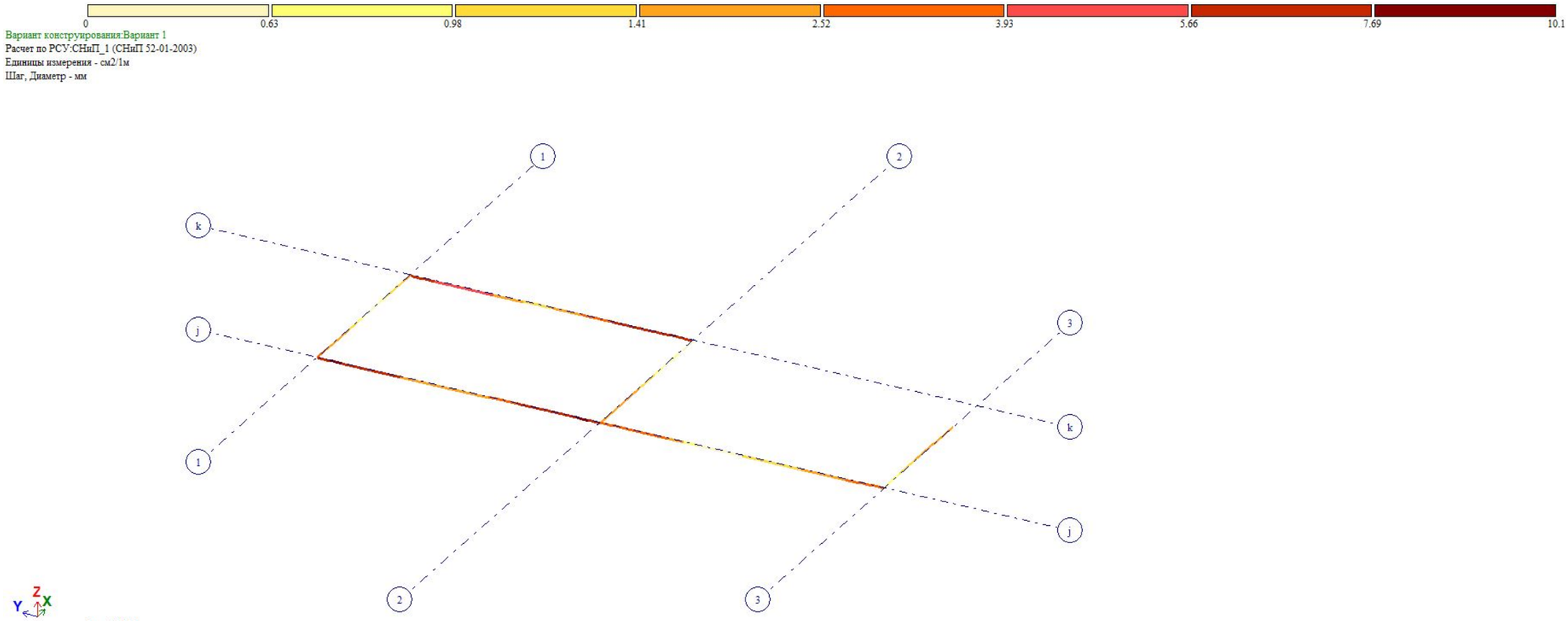

ქალაქი თბილისი, ქიზიყის ქუჩა №27 ს/კ 01.19.24.007.844; სასაწყობე შენობის პროექტი				სტადია	ფურც.	რაოდ
მთ. არქიტექტორი			კონსტრუქციული ანგარიში		შპს "არქიკოლეგიუმი"	
ავტორი						
პრ. მთ. ინჟინ.	დ. მაისურაძე			მასშტაბი		
შეასრულა	რ. სილაგაძე					
შეამოწმა	დ. მაისურაძე					

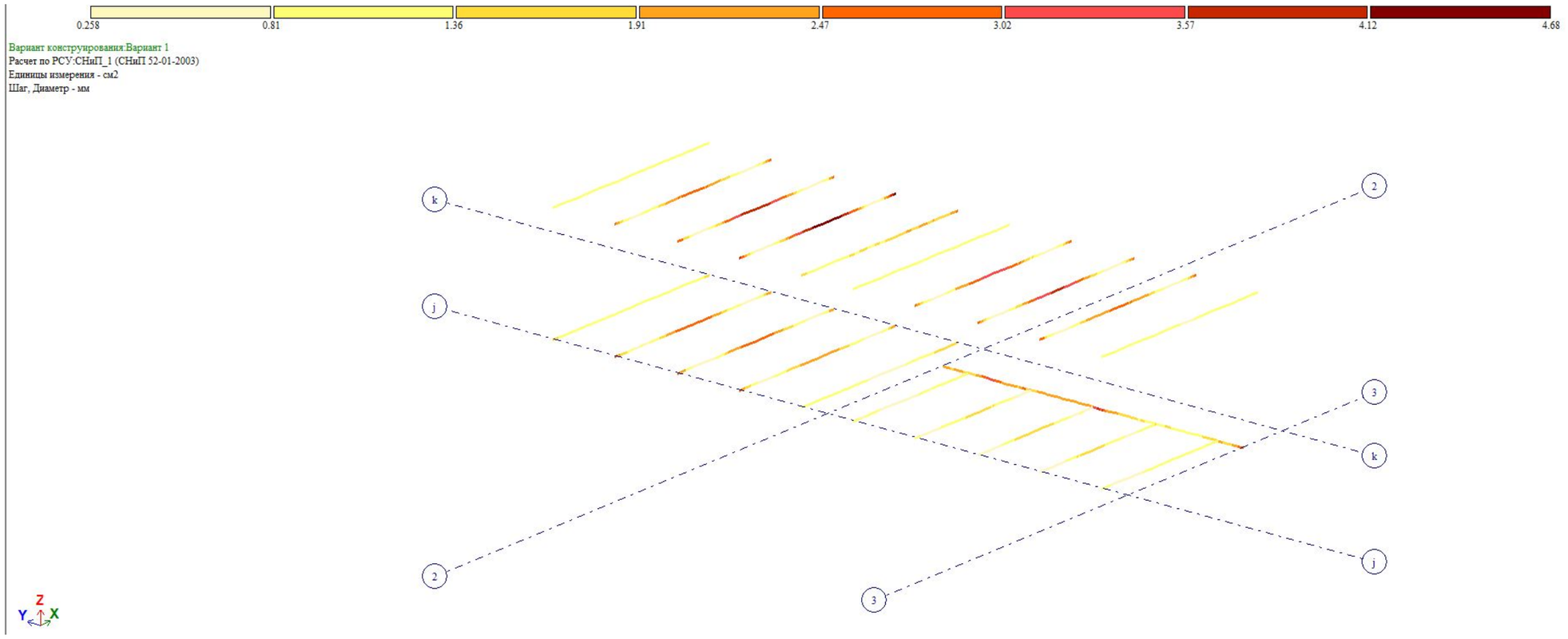

ქალაქი თბილისი, ქიზიყის ქუჩა №27 ს/კ 01.19.24.007.844; სასაწყობე შენობის პროექტი				სტადია	ფურც.	რაოდ
მთ. არქიტექტორი			კონსტრუქციული ანგარიში		შპს "არქიკოლეგიუმი"	
ავტორი						
პრ. მთ. ინჟინ.	დ. მაისურაძე			მასშტაბი		
შეასრულა	რ. სილაგაძე					
შეამოწმა	დ. მაისურაძე					

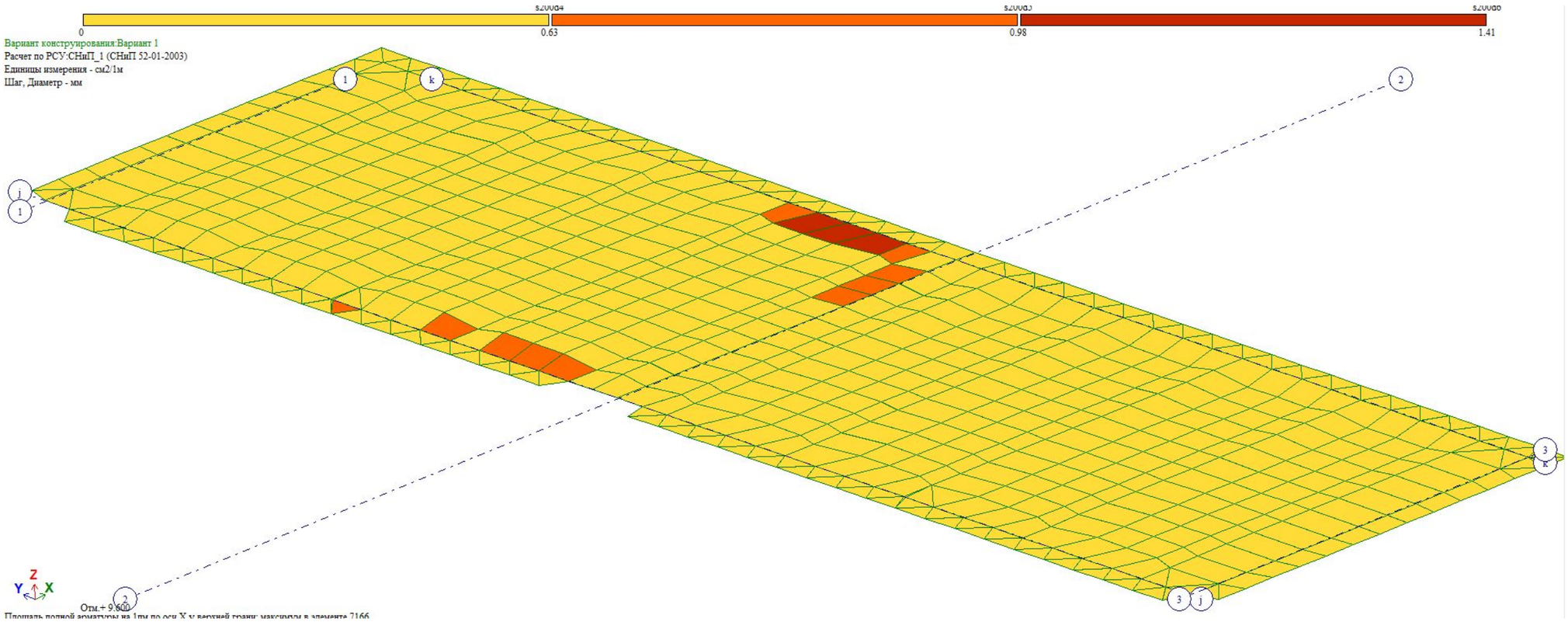

ქალაქი თბილისი, ქიზიყის ქუჩა №27 ს/კ 01.19.24.007.844; სასაწყობე შენობის პროექტი				სტადია	ფურც.	რაოდ
მთ. არქიტექტორი			კონსტრუქციული ანგარიში		შპს "არქიკოლეგიუმი"	
ავტორი						
პრ. მთ. ინჟინ.	დ. მაისურაძე			მასშტაბი		
შეასრულა	რ. სილაგაძე					
შეამოწმა	დ. მაისურაძე					

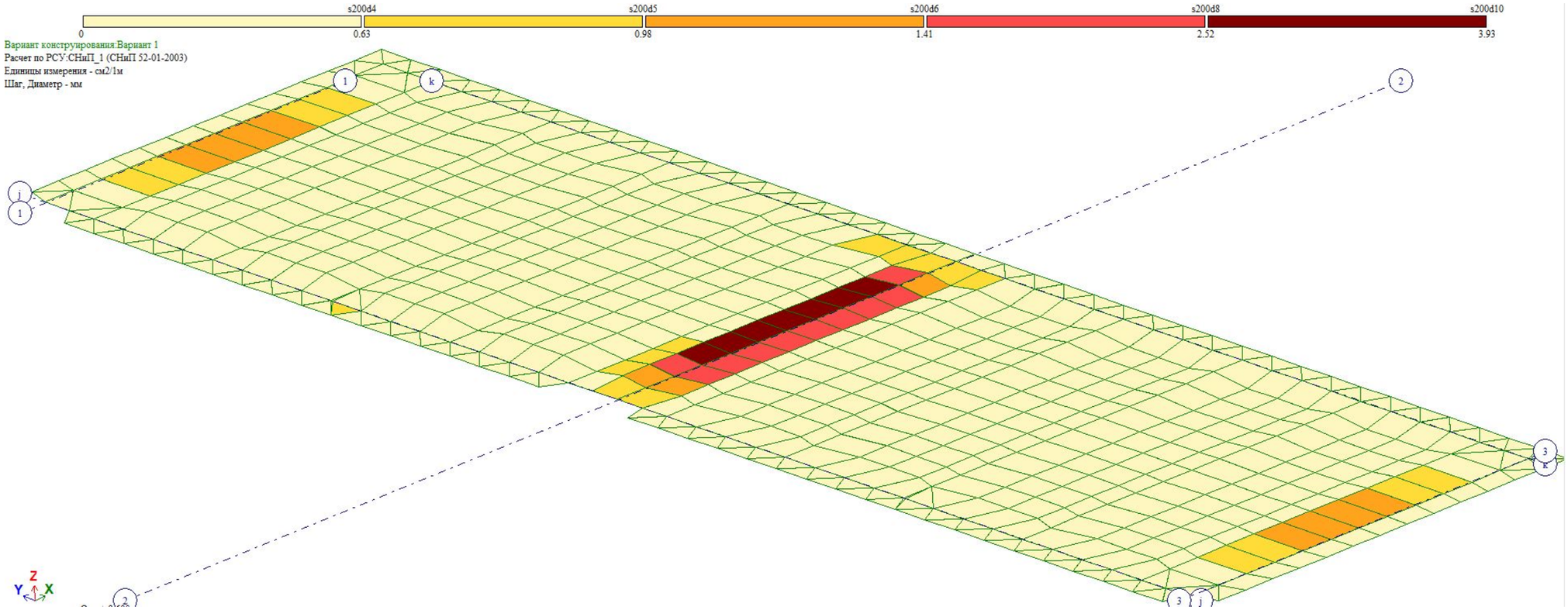

ქალაქი თბილისი, ქიზიყის ქუჩა №27 ს/კ 01.19.24.007.844; სასაწყობე შენობის პროექტი				სტადია	ფურც.	რაოდ
მთ. არქიტექტორი			კონსტრუქციული ანგარიში		შპს "არქიკოლეგიუმი"	
ავტორი						
პრ. მთ. ინჟინ.	დ. მაისურაძე			მასშტაბი		
შეასრულა	რ. სილაგაძე					
შეამოწმა	დ. მაისურაძე					

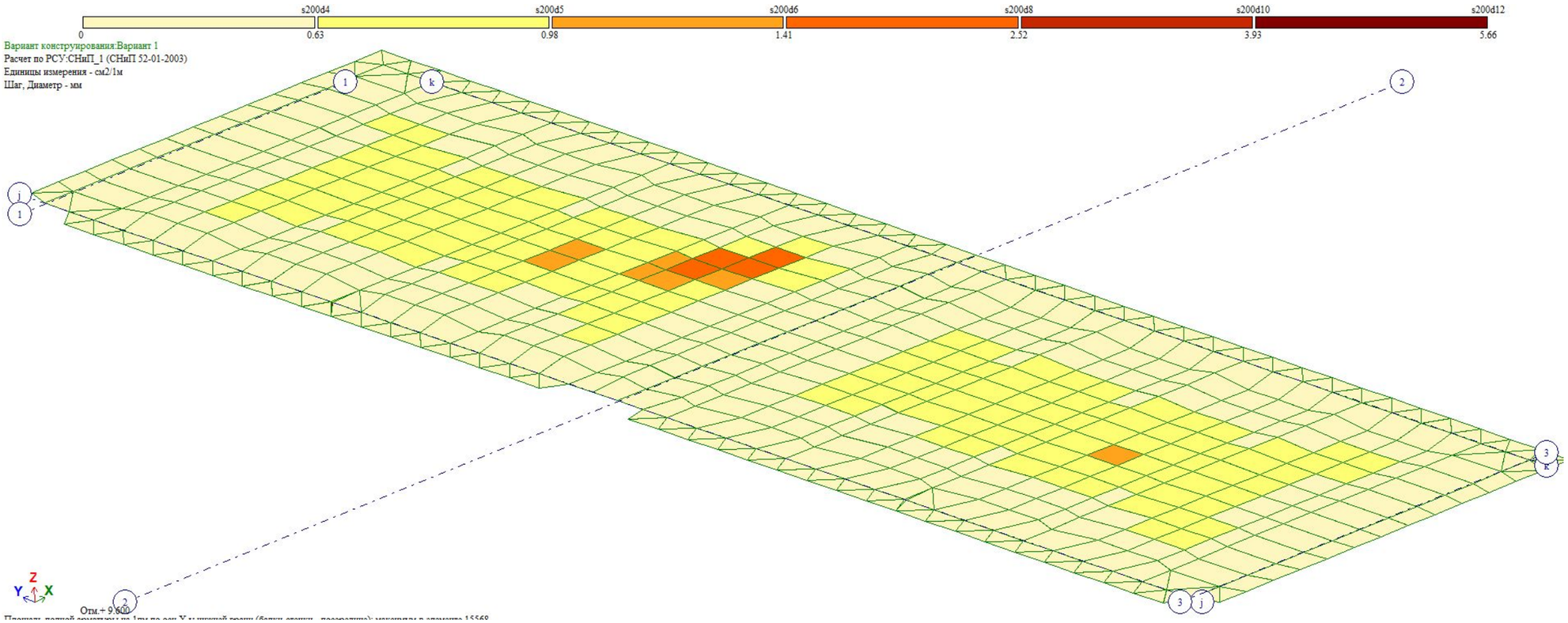

ქალაქი თბილისი, ქიზიყის ქუჩა №27 ს/კ 01.19.24.007.844; სასაწყობე შენობის პროექტი				სტადია	ფურც.	რაოდ
მთ. არქიტექტორი			კონსტრუქციული ანგარიში		შპს "არქიკოლეგიუმი"	
ავტორი						
პრ. მთ. ინჟინ.	დ. მაისურაძე			მასშტაბი		
შეასრულა	რ. სილაგაძე					
შეამოწმა	დ. მაისურაძე					

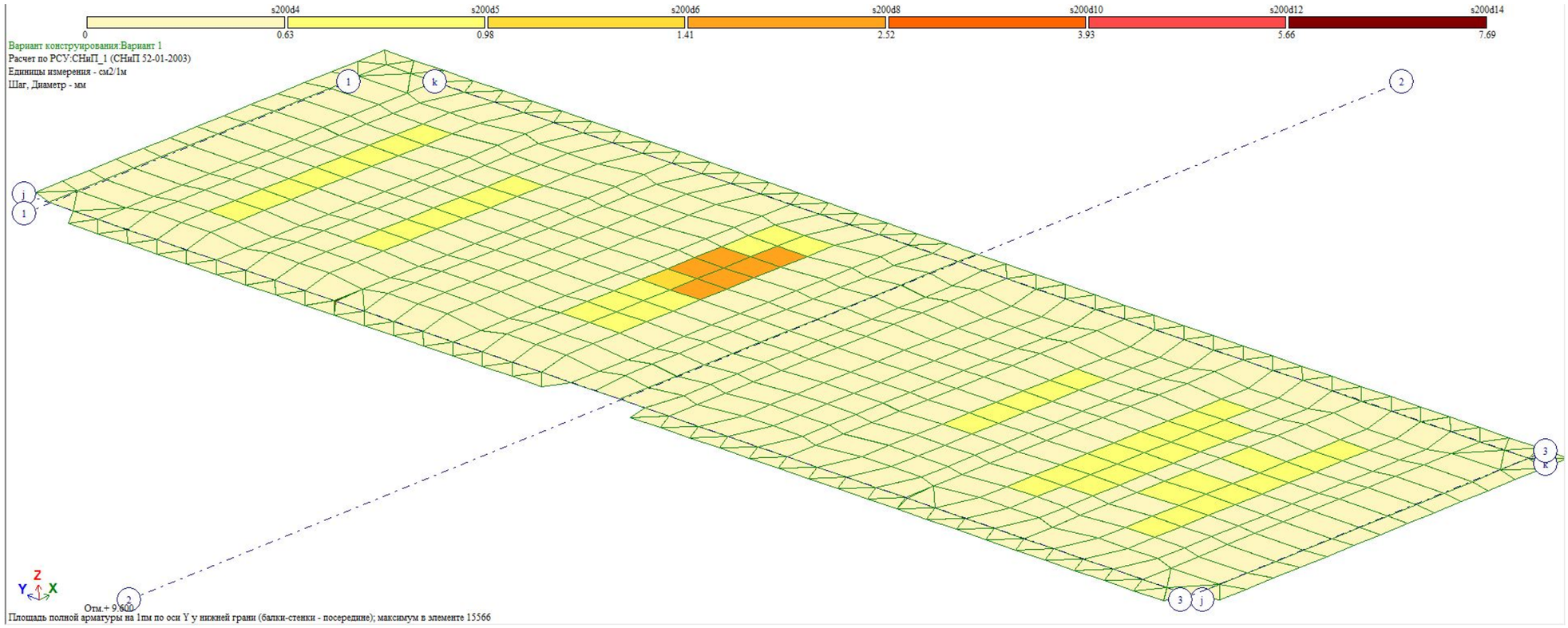

ქალაქი თბილისი, ქიზიყის ქუჩა №27 ს/კ 01.19.24.007.844; სასაწყობე შენობის პროექტი				სტადია	ფურც.	რაოდ
მთ. არქიტექტორი			კონსტრუქციული ანგარიში		შპს "არქიკოლეგიუმი"	
ავტორი						
პრ. მთ. ინჟინ.	დ. მაისურაძე			მასშტაბი		
შეასრულა	რ. სილაგაძე					
შეამოწმა	დ. მაისურაძე					

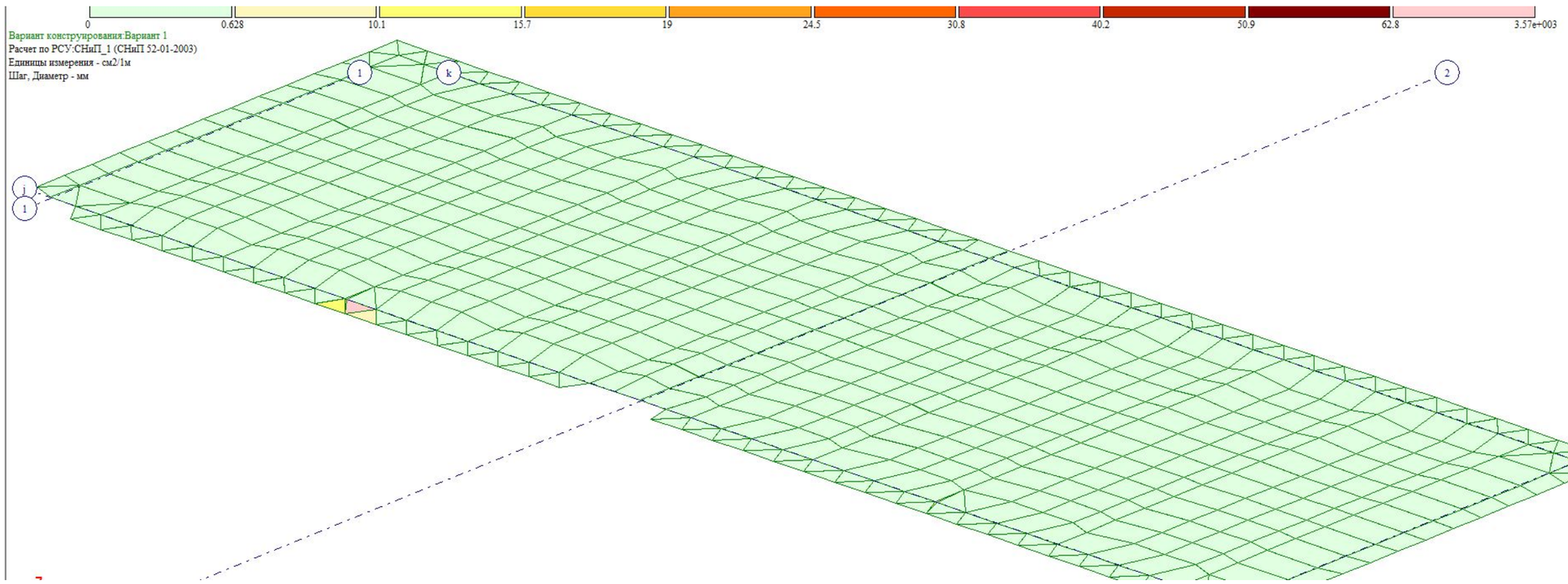

ქალაქი თბილისი, ქიზიყის ქუჩა №27 ს/კ 01.19.24.007.844; სასაწყობე შენობის პროექტი				სტადია	ფურც.	რაოდ
მთ. არქიტექტორი			კონსტრუქციული ანგარიში		შპს "არქიკოლეგიუმი"	
ავტორი						
პრ. მთ. ინჟინ.	დ. მაისურაძე			მასშტაბი		
შეასრულა	რ. სილაგაძე					
შეამოწმა	დ. მაისურაძე					

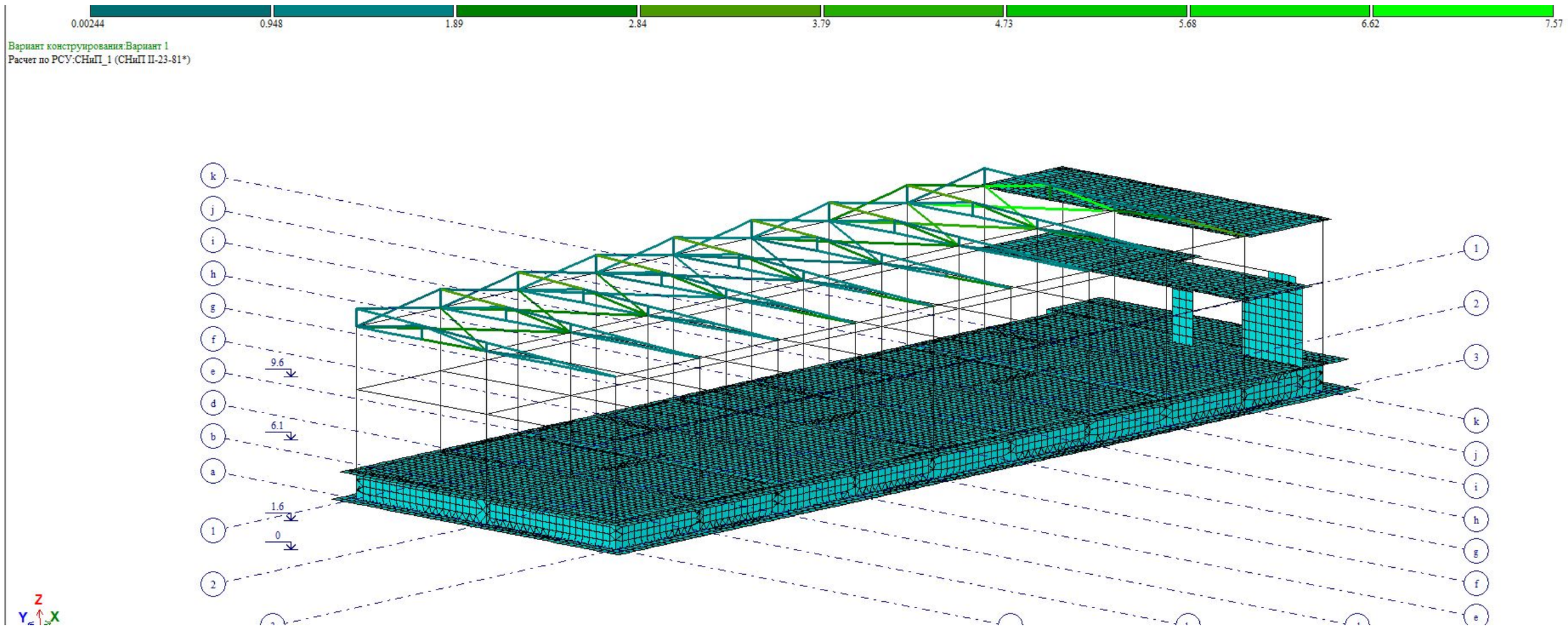

ქალაქი თბილისი, ქიზიყის ქუჩა №27 ს/კ 01.19.24.007.844; სასაწყობე შენობის პროექტი				სტადია	ფურც.	რაოდ
მთ. არქიტექტორი			კონსტრუქციული ანგარიში		შპს "არქიკოლეგიუმი"	
ავტორი						
პრ. მთ. ინჟინ.	დ. მაისურაძე			მასშტაბი		
შეასრულა	რ. სილაგაძე					
შეამოწმა	დ. მაისურაძე					

0 46.1

Вариант конструирования:Вариант 1
Расчет по РСУ:СНиП_1 (СНиП II-23-81*)

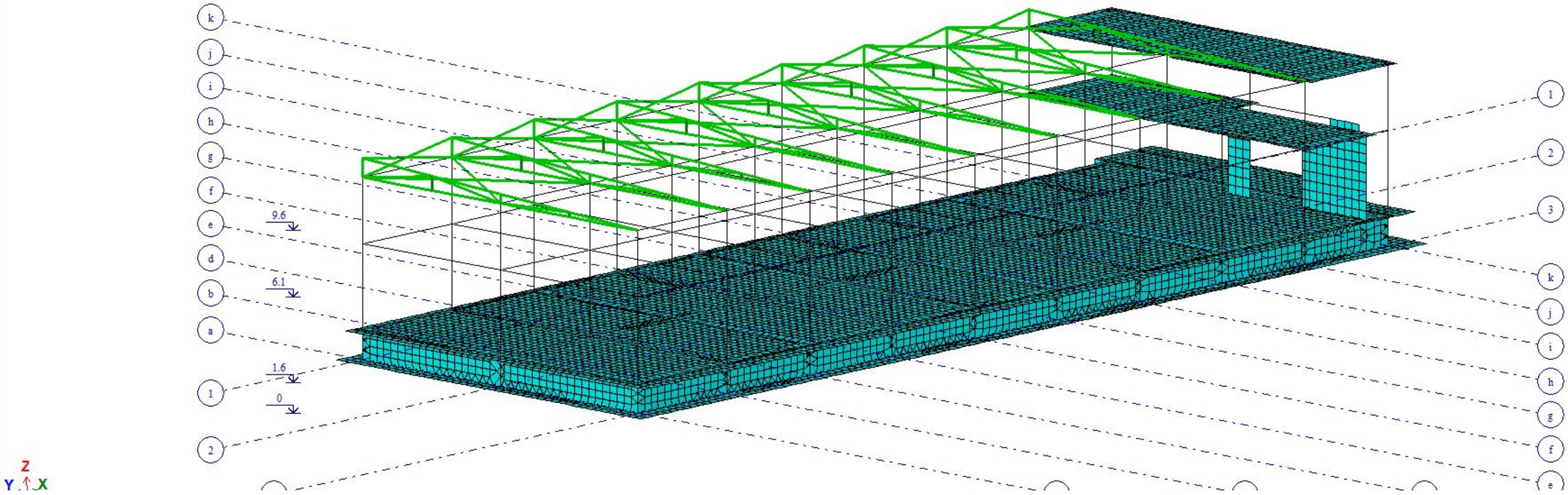

ქალაქი თბილისი, ქიზიყის ქუჩა №27 ს/კ 01.19.24.007.844; სასაწყობე შენობის პროექტი				სტადია	ფურც.	რაოდ
მთ. არქიტექტორი			კონსტრუქციული ანგარიში		შპს "არქიკოლეგიუმი"	
ავტორი						
პრ. მთ. ინჟინ.	დ. მაისურაძე			მასშტაბი		
შეასრულა	რ. სილაგაძე					
შეამოწმა	დ. მაისურაძე					

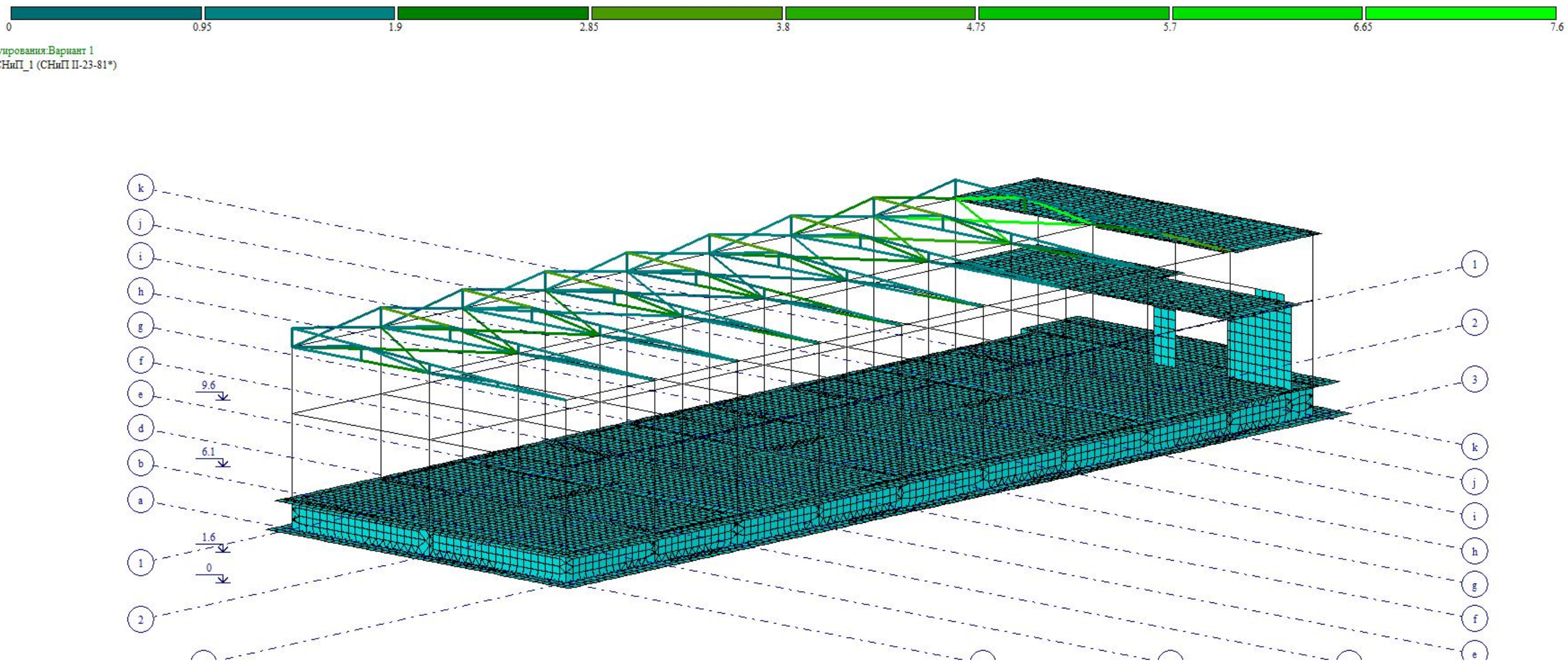

ქალაქი თბილისი, ქიზიყის ქუჩა №27 ს/კ 01.19.24.007.844; სასაწყობე შენობის პროექტი				სტადია	ფურც.	რაოდ
მთ. არქიტექტორი			კონსტრუქციული ანგარიში		შპს "არქიკოლეგიუმი"	
ავტორი						
პრ. მთ. ინჟინ.	დ. მაისურაძე			მასშტაბი		
შეასრულა	რ. სილაგაძე					
შეამოწმა	დ. მაისურაძე					

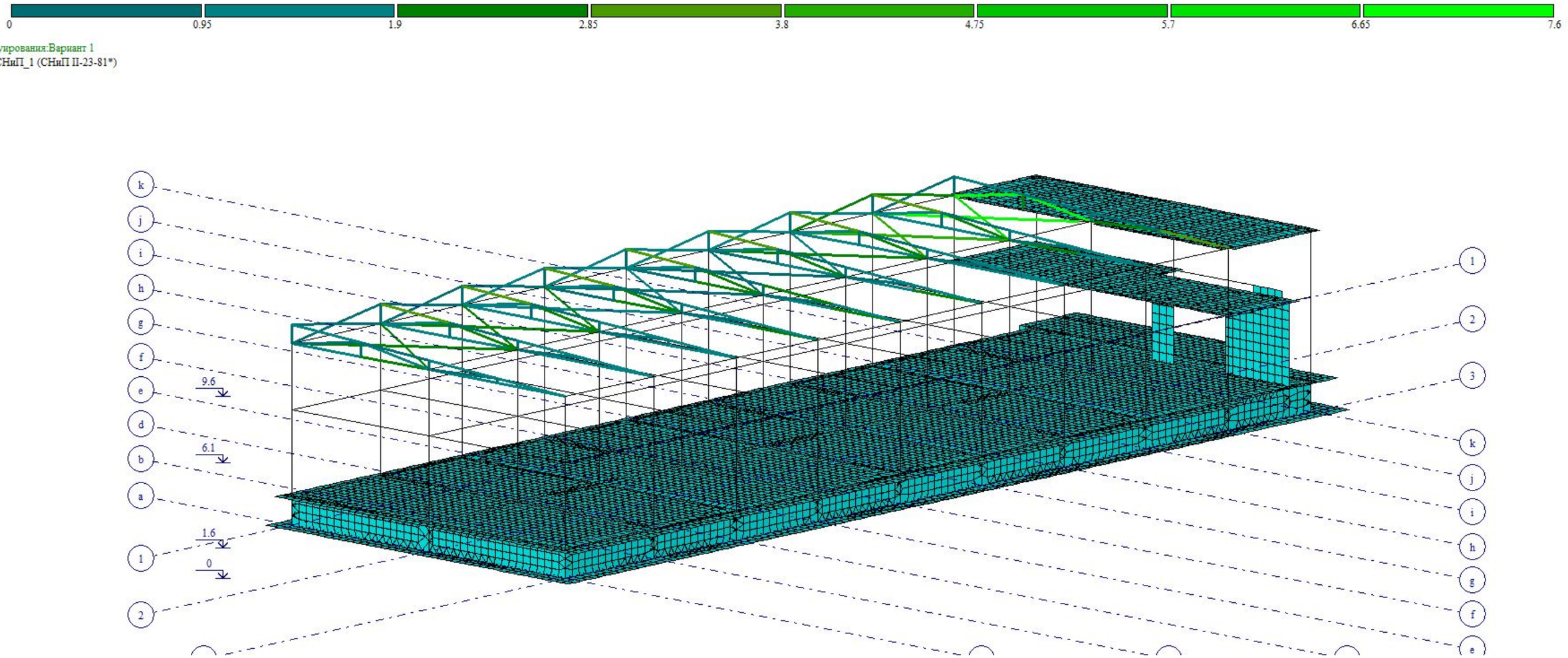

ქალაქი თბილისი, ქიზიყის ქუჩა №27 ს/კ 01.19.24.007.844; სასაწყობე შენობის პროექტი				სტადია	ფურც.	რაოდ
მთ. არქიტექტორი			კონსტრუქციული ანგარიში		შპს "არქიკოლეგიუმი"	
ავტორი						
პრ. მთ. ინჟინ.	დ. მაისურაძე			მასშტაბი		
შეასრულა	რ. სილაგაძე					
შეამოწმა	დ. მაისურაძე					

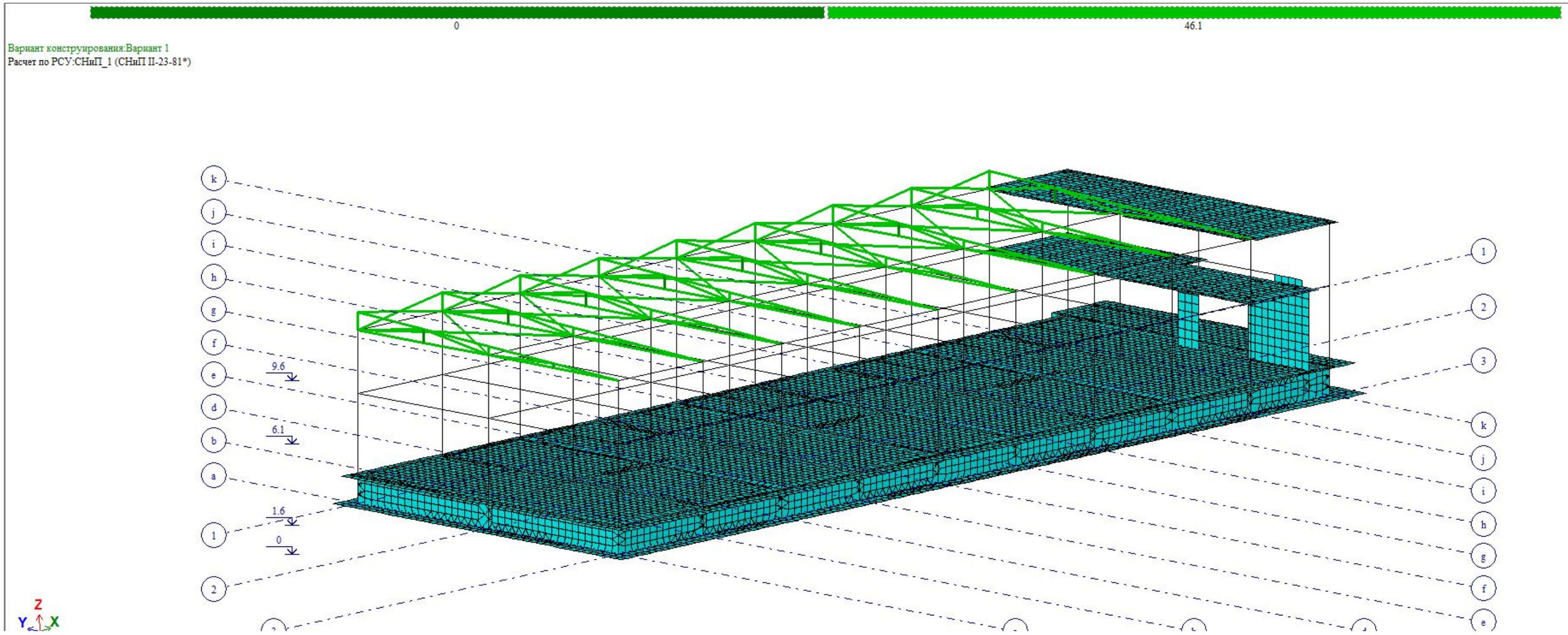

ქალაქი თბილისი, ქიზიყის ქუჩა №27 ს/კ 01.19.24.007.844; სასაწყობე შენობის პროექტი				სტადია	ფურც.	რაოდ
მთ. არქიტექტორი			კონსტრუქციული ანგარიში		შპს "არქიკოლეგიუმი"	
ავტორი						
პრ. მთ. ინჟინ.	დ. მაისურაძე			მასშტაბი		
შეასრულა	რ. სილაგაძე					
შეამოწმა	დ. მაისურაძე					

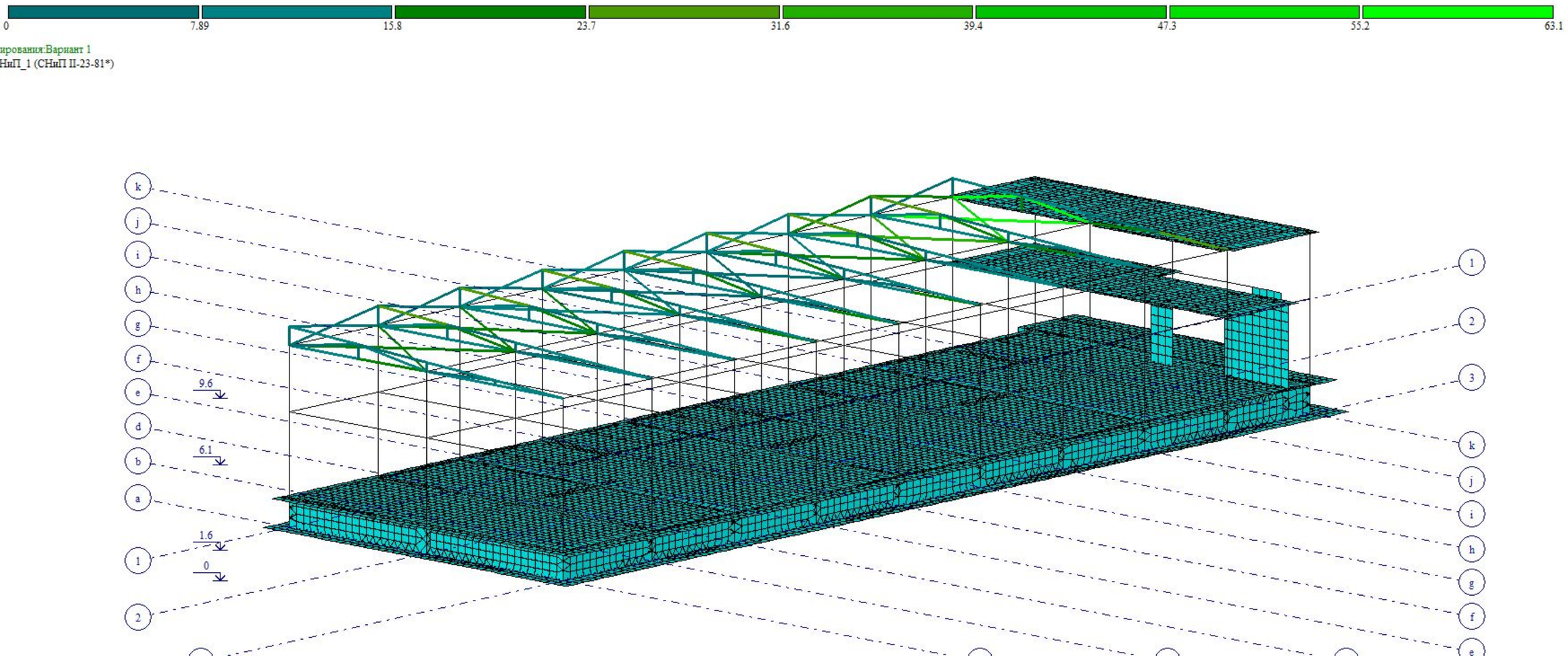

ქალაქი თბილისი, ქიზიყის ქუჩა №27 ს/კ 01.19.24.007.844; სასაწყობე შენობის პროექტი				სტადია	ფურც.	რაოდ
მთ. არქიტექტორი			კონსტრუქციული ანგარიში		შპს "არქიკოლეგიუმი"	
ავტორი						
პრ. მთ. ინჟინ.	დ. მაისურაძე			მასშტაბი		
შეასრულა	რ. სილაგაძე					
შეამოწმა	დ. მაისურაძე					

0 26.4

Вариант конструирования:Вариант 1
Расчет по РСУ:СНиП_1 (СНиП II-23-81*)

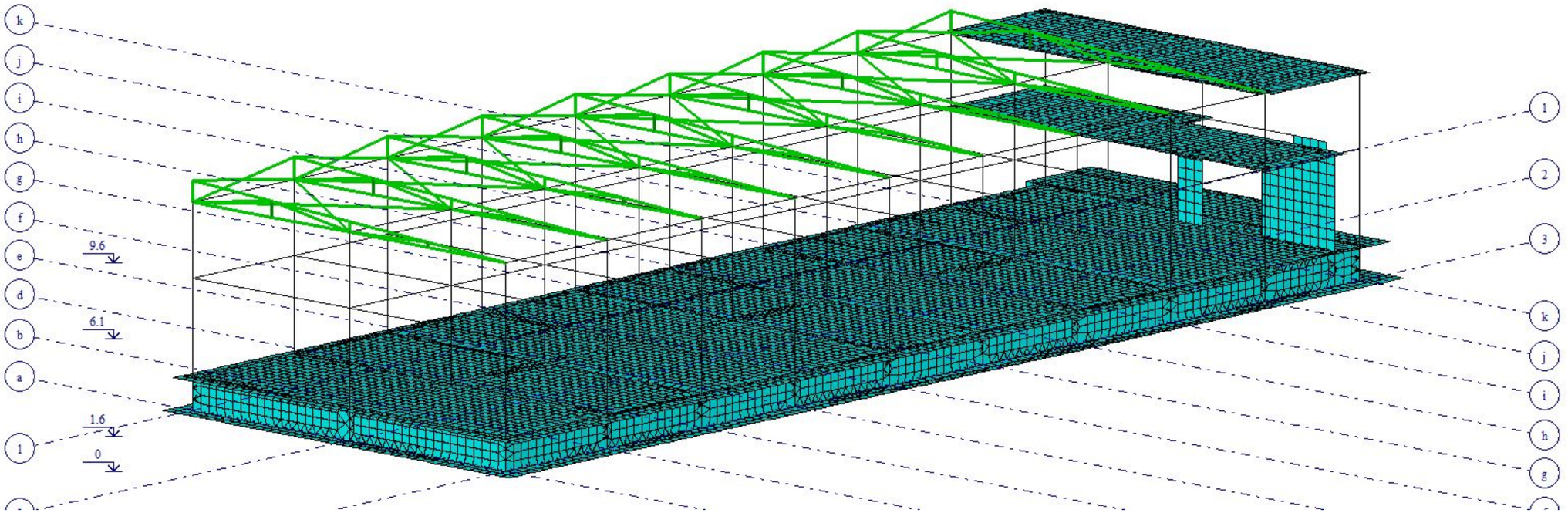

ქალაქი თბილისი, ქიზიყის ქუჩა №27 ს/კ 01.19.24.007.844; სასაწყობე შენობის პროექტი				სტადია	ფურც.	რაოდ
მთ. არქიტექტორი			კონსტრუქციული ანგარიში		შპს "არქიკოლეგიუმი"	
ავტორი						
პრ. მთ. ინჟინ.	დ. მაისურაძე			მასშტაბი		
შეასრულა	რ. სილაგაძე					
შეამოწმა	დ. მაისურაძე					

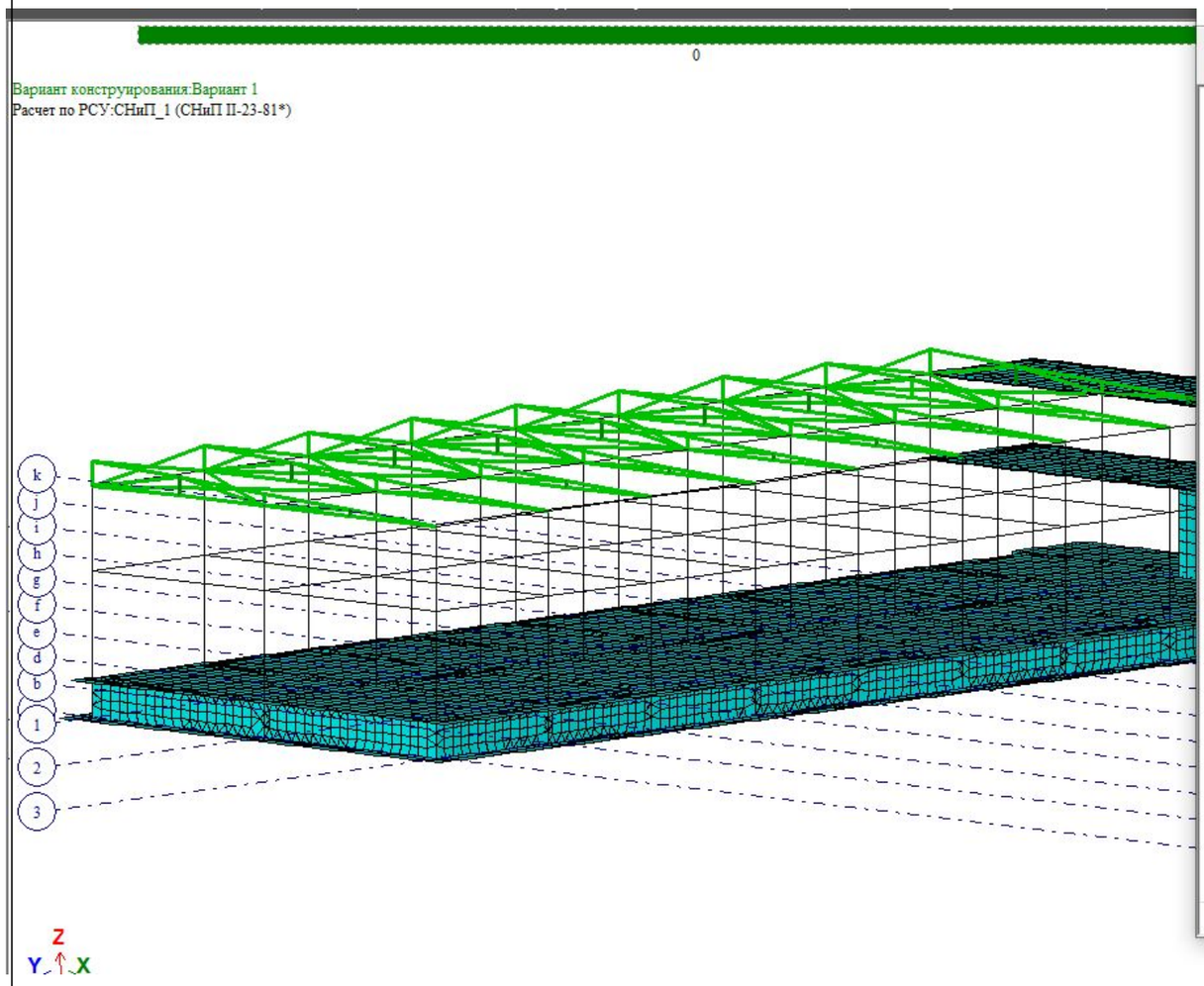

Открыть CSV | Сохранить | Сверстать | Предыдущий | Следующий | Копировать | Фильтр | На схему | Обновить

ГР	ЭЛЕМЕНТ	НС	ГРУППА	ШАГ	Примеч...	нор %	УУ1...	УZ...	ГУ1 %	ГZ1 %	УС %	УП %	1ПС %	2ПС %	М.У %	Дл
1 - Сечение: 10.1.1. Два уголка 70 х 70 х 7/ стыковка 1 см Профиль: 70 х 70 х 7/ ГОСТ 8509 - 86 Сталь: С235/ Сортамент: Уголок равнополочный																
1	15366	1		0.85		0	0	0	0	0	0	46	0	0	46	1.0
1	15366	2		0.85		0	0	0	0	0	0	46	0	0	46	1.0
1	15370	1		0.85		2	2	2	0	0	0	46	2	0	46	4.8
1	15370	2		0.85		2	2	2	0	0	0	46	2	0	46	4.8
1	15371	1		0.85		1	1	1	0	0	0	46	1	0	46	4.8
1	15371	2		0.85		1	1	1	0	0	0	46	1	0	46	4.8
1	15372	1		0.85		2	2	2	0	0	0	46	2	0	46	4.8
1	15372	2		0.85		2	2	2	0	0	0	46	2	0	46	4.8
1	15373	1		0.85		1	1	1	0	0	0	46	1	0	46	4.8
1	15373	2		0.85		1	1	1	0	0	0	46	1	0	46	4.8
1	15378	1		0.85		1	1	1	0	0	0	46	1	0	46	4.8
1	15378	2		0.85		1	1	1	0	0	0	46	1	0	46	4.8
1	15380	1		0.85		0	0	0	0	0	0	46	0	0	46	0.5
1	15380	2		0.85		0	0	0	0	0	0	46	0	0	46	0.5
1	15383	1		0.85		1	1	1	0	0	0	46	1	0	46	4.8
1	15383	2		0.85		1	1	1	0	0	0	46	1	0	46	4.8
1	15387	1		0.85		2	2	2	0	0	0	46	2	0	46	4.8
1	15387	2		0.85		2	2	2	0	0	0	46	2	0	46	4.8
1	15388	1		0.85		1	1	1	0	0	0	46	1	0	46	4.8
1	15388	2		0.85		1	1	1	0	0	0	46	1	0	46	4.8
1	15389	1		0.85		0	0	0	0	0	0	46	0	0	46	4.8
1	15389	2		0.85		0	0	0	0	0	0	46	0	0	46	4.8
1	15390	1		0.85		1	1	1	0	0	0	46	1	0	46	4.8
1	15390	2		0.85		1	1	1	0	0	0	46	1	0	46	4.8
1	15391	1		0.85		1	1	1	0	0	0	46	1	0	46	4.9
1	15391	2		0.85		1	1	1	0	0	0	46	1	0	46	4.9
1	15394	1		0.85		2	2	2	0	0	0	46	2	0	46	5.8
1	15394	2		0.85		2	2	2	0	0	0	46	2	0	46	5.8
1	15395	1		0.85		2	2	2	0	0	0	46	2	0	46	5.8
1	15395	2		0.85		2	2	2	0	0	0	46	2	0	46	5.8
1	15396	1		0.85		3	3	3	0	0	0	46	3	0	46	5.8
1	15396	2		0.85		3	3	3	0	0	0	46	3	0	46	5.8
1	15397	1		0.85		3	3	3	0	0	0	46	3	0	46	5.8

Фермы

ქალაქი თბილისი, ქიზიყის ქუჩა №27 ს/კ 01.19.24.007.844; სასაწყობე შენობის პროექტი					სტადია	ფურც.	რაოდ
მთ. არქიტექტორი			კონსტრუქციული ანგარიში			შპს "არქიკოლეგიუმი"	
ავტორი							
პრ. მთ. ინჟინ.	დ. მაისურაძე				მასშტაბი		
შეასრულა	რ. სილაგაძე						
შეამოწმა	დ. მაისურაძე						

ქ. თბილისი, ქიზიყის ქ. №27. ნაკ3. №01.19.24.007.361-ზე სასაწყობე შენობა-ნაგებობის პროექტი

კონსტრუქციული ნაწილი

თბილისი 2021 წელი

№	დასახელება	ფურც. №
1	თავფურცელი	ჯ-1
2	განმარტებითი ბარათი	ჯ-2
3	მასალების ამოჯრეფა	ჯ-3
4	საძირკვლების განლაგება 0.00 ნიშნულზე	ჯ-4
5	საძირკველი ს-1	ჯ-5
6	საძირკვლის ჯოჯის კვეთი 1-1	ჯ-6
7	ანკერების განლაგება 0.00 ნიშნულზე	ჯ-7
8	ანკერი ა-1	ჯ-8
9	ანკერი ა-2	ჯ-9
10	დიაფრაგმის ანკერების ფრაგმენტი	ჯ-10
11	იატაკის ფილა 0.00 ნიშნულზე; ძირითადი არმირებით	ჯ-11
12	იატაკის ფილის კვეთი; მასალის სპეციფიკაცია	ჯ-12
13	კოლონების და დიაფრაგმების განლაგება 0.00 ნიშნულზე	ჯ-13
14	კოლონების და დიაფრაგმების განლაგება 4.50 ნიშნულზე	ჯ-14
15	კოლონა კ-1	ჯ-15
16	ჩასატანებელი დეტალი ჩდ-1	ჯ-16
17	კოლონა კ-2	ჯ-17
18	კოლონა კ-3	ჯ-18
19	კოლონა კ-4	ჯ-19
20	კოლონა კ-5	ჯ-20
21	დიაფრაგმის გეგმა	ჯ-21
22	დიაფრაგმა (ფრაგმენტი)	ჯ-22
23	დიაფრაგმის ჭრილი 1-1 (ფრაგმენტი); მასალის სპეციფიკაცია	ჯ-23
24	გადახურვის ფილა 4.50 ნიშნულზე; ძირითადი არმირებით	ჯ-24
25	გადახურვის ფილის კვეთი; მასალის სპეციფიკაცია	ჯ-25
26	გადახურვის ფილა 8.50 ნიშნულზე; ძირითადი არმირებით	ჯ-26
27	გადახურვის ფილის კვეთი; მასალის სპეციფიკაცია	ჯ-27
28	რიგელის კვეთები; მასალის სპეციფიკაცია	ჯ-28
29	რიგელების არმირების ტიპური ფრაგმენტი და კვანძები	ჯ-29
30	კიბის უჯრედი	ჯ-30
31	ლითონის ფერმების და ჯვარედინი კავშირების განლაგება	ჯ-31
32	ლითონის ფერმის კონსტრუქცია, განშლა და მარკირება	ჯ-32
33	კვანძი 1 და კვანძი 2	ჯ-33
34	კვანძი 3 და კვანძი 5	ჯ-34
35	კვანძი 4 და კვანძი 7	ჯ-35
36	კვანძი 5 და კვანძი 8	ჯ-36
37	ლითონის ფერმის სპეციფიკაცია	ჯ-37
38	ლითონის კოჭების და ფერმების ჯვარედინი კავშირების განლაგება	ჯ-38
39	ჯვარედინი კავშირების განშლა	ჯ-39
40	ლითონის ჯვარედინი კავშირების კვანძები; მასალის სპეციფიკაცია	ჯ-40
41	ლითონის ფერმის ჯვარედინი კავშირების განშლა	ჯ-41
42	ლითონის ფერმის ჯვარედინი კავშირების კვანძები; მასალის სპეციფიკაცია	ჯ-42
43	შენობის განივი ჭრილი 1-1	ჯ-43
44	კედლის და სახურავი სენდვიჩ-პანელების დასამაგრებელი კონსტრუქცია; კვანძები	ჯ-44

ქ. თბილისი, ქიზიყის ქ. №27, ნაკ3, №01.19.24.007.361-ზე სასაწყობე შენობა-ნაგებობის პროექტი. კონსტრუქციული ნაწილი				სტადია	ფურც.	რაოდ.
					კ-(1)	
დირექტორი	თ. ცაავა					
პრ. მთ. არქ.	თ. ცაავა					
პრ. მთ. ინჟინ.	დ. მაისურაძე		თაყფურცელი	მასშტაბი		
შეასრულა	ა. ცაავა					
შეამოწმა	დ. მაისურაძე					

განმარტებითი ბარათი

ობიექტის დასახელება: ქ. თბილისი, ქიზიყის ქ. №27. ნაკვ. №01.19.24.007.361-ზე სასაწყობე შენობა-ნაგებობის პროექტი.

წინამდებარე პროექტის კონსტრუქციული ნაწილი დამუშავებულია არქიტექტურულ-გეგმარებითი გადაწყვეტისა და საინჟინრო-გეოლოგიური გამოკვლევის საფუძველზე.

შენობის ძირითადი ნაწილი ერთსართულიანია, უსარდაფო. შენობის დაფუძნება მოხდება თიხნარზე, წერტილოვანი საძირკვლებისა და ჰერიმეტრის შემკრავი კოჭის საშუალებით.შენობის ერთსართულიანი ნაწილის სახურავად მიღებულია "სენდვიჩ-პანელების" კონსტრუქცია, რომელიც მოეწყობა ლითონის ფერმებზე.

სეისმური დარაიონების რუკის მიხედვით, სამშენებლო მოედანი განეკუთვნება 8 ბალიან სეისმოაქტივობის ზონას MSK64 შკალის მიხედვით. სეისმურობის უგანზომილებო კოეფიციენტი □=0.17.

საინჟინრო-გეოლოგიური გამოკვლევის საფუძველზე ფუძედ მიღებულია წერტილოვანი საძირკვლები განიკვეთით 1700X1700 მმ, რომელიც შეკრულია ჰერიმეტრზე კოჭით და იატაკის მონოლითური ფილით 200 სმ. სისქით.

ანგარიში შესრულებულია კომპლექსური პროგრამა Lira Sapr 2013-ის გამოყენებით ჰნ 01.01-09 "სეისმომედეგი მშენებლობა" მოთხოვნათა საფუძველზე.

საძირკველი – წერტილოვანი 1700X1700 სიღრმით 1.5 მ, ჰერიმეტრის შემკრავი კოჭი 800X600, მონოლითური ფილა, სისქით 200 სმ;

სვეტები – მონოლითური რკინაბეტონი სხვადასხვა განიკვეთით 60X40 სმ და 40X40 სმ;

რიგელები – მონოლითური რკინაბეტონი კვეთით 40X50 სმ ფილის სისქესთან ერთად;

გადახურვის ფილები – მონოლითური რკინაბეტონი სისქით 20 სმ;

დიაფრაგმა – მონოლითური რკინა-ბეტონი სისქით 20 სმ.

კიბის ჩანები –მონოლითური რკინაბეტონი Z-ს მაგვარი სისქით 20 სმ;

სახურავი – ლითონის ფერმებზე დამაგრებული "სენდვიჩ-პანელის" კონსტრუქცია სისქით 20 სმ.

მასალა მიღებულია ბეტონი კლასით B25; არმატურა A500C და A240.

ლითონ-კონსტრუქცია დამუშავებულია KM-ის დონეზე..

ქ. თბილისი, ქიზიყის ქ. №27. ნაკვ. №01.19.24.007.361-ზე სასაწყობე შენობა-ნაგებობის პროექტი. კონსტრუქციული ნაწილი				სტადია	ფურც.	რაოდ.
					კ-(2)	
დირექტორი	თ. ცაავა					
პრ. მთ. არქ.	თ. ცაავა					
პრ. მთ. ინჟინ.	დ. მაისურაძე		განმარტებითი ბარათი	მასშტაბი		
შეასრულა	ა. ცაავა					
შეამოწმა	დ. მაისურაძე					

№	დასახელება	არმატურა A500C (კგ)			არმატურა A240 (კგ)	ბეტონი ($მ^3$)	
		12	20	25	8	B15	B25
1	წერტილოვანი საძირკვლები	648				9	102
2	საძირკვლის კოჭები		4500		1476		87
3	ანკერები	189		2679.6	275.52		
4	იატაკის ფილა	24165			996	172	380
5	კოლონები			7872.48	1786.38		56.46
6	დიაფრაგმა	3358.8			140		34
7	რიგელები		2500		668		15
8	ფილები	6210			252		66
	სულ:	**34570.80**	**7000.00**	**10552.08**	**5593.90**	**181.00**	**740.46**

№	დასახელება	კუთხოვანა (კგ)			დაღუნული შველერი (კგ)	ორტესებრი კოჭი (კგ)	ფურცლოვანი ფოლადი (კგ)		არმატურა (კგ)
		70X5	60X5	10X7	160X70X3	IPE240	10 მმ	8 მმ	Ø25
1	ჩასატანებელი დეტალების ანკერები								517.44
3	ლითონის ფერმები	3486.24	1244.16					414.053	
4	ჰორიზონტალური ჯვარედინი კავშირები	2238.08						278.832	
5	სენდვიჩ-პანელის დასამაგრებელი კონსტრუქცია			321	9800				
6	ლითონის რიგელები					3070			
7	ჩასატანებელი დეტალები						527.52		
	სულ:	**5724.32**	**1244.16**	**321.00**	**9800.00**	**3070.00**	**527.52**	**692.88**	**517.44**

არმატურა	ბეტონი
57716.78	921.46

ქ. თბილისი, ქიზიყის ქ. №27. ნაკ3. №01.19.24.007.361-ზე სასაწყობე შენობა-ნაგებობის პროექტი. კონსტრუქციული ნაწილი				სტადია	ფურც.	რაოდ.
					კ-(3)	
დირექტორი	თ. ცაავა					
პრ. მთ. არქ.	თ. ცაავა					
პრ. მთ. ინჟინ.	დ. მაისურაძე		მასალების ამოკრეფა	მასშტაბი		
შეასრულა	ა. ცაავა					
შეამოწმა	დ. მაისურაძე					

საძირკვლების განლაგება 0.00 ნიშნულზე

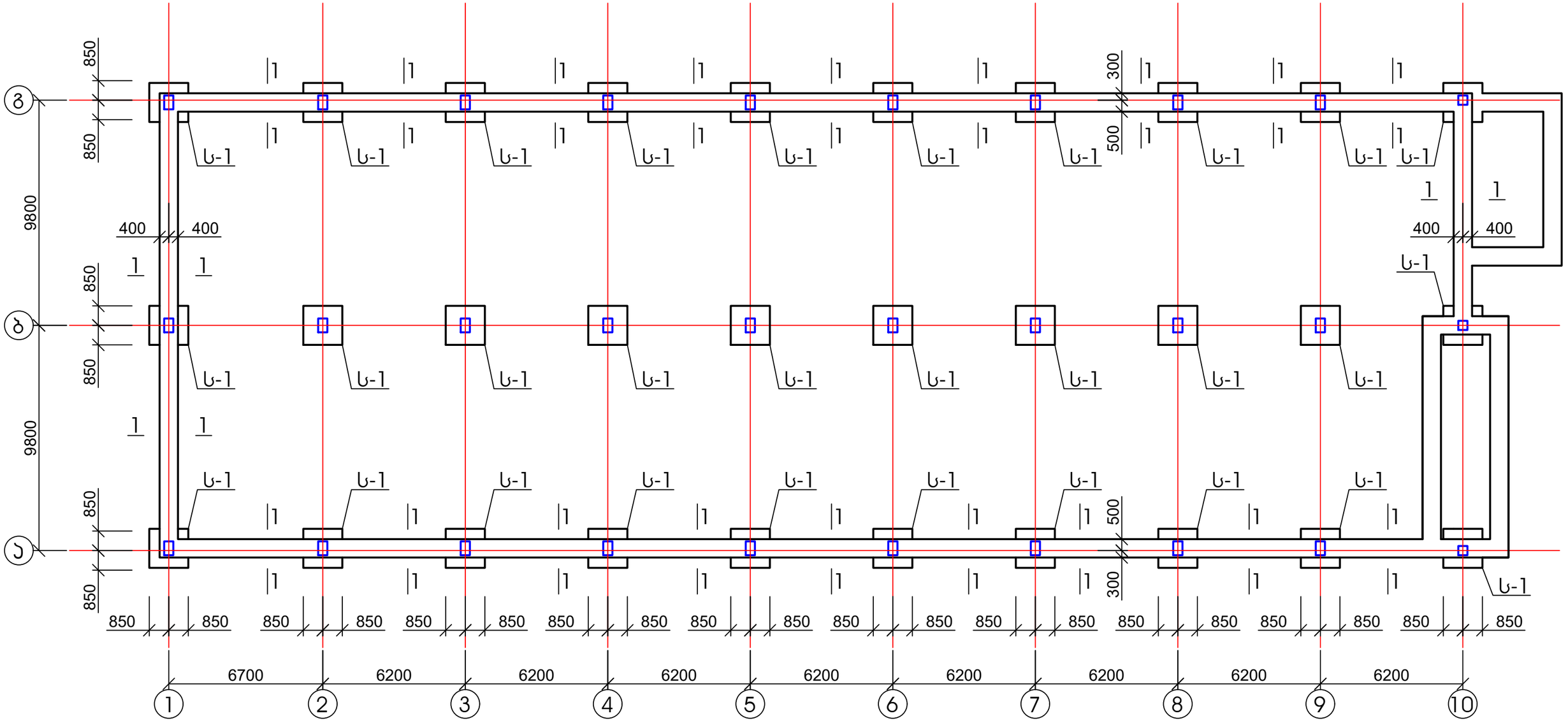

1. საძირკვლის კონსტრუქცია იხ. ფურც. კ-5;
2. ჭრილი 1-1 იხ. ფურც. კ-6.

ქ. თბილისი, ქიზიყის ქ. №27. ნაკვ. №01.19.24.007.361-ზე სასაწყობე შენობა-ნაგებობის პროექტი. კონსტრუქციული ნაწილი				სტადია	ფურც.	რაოდ.
					კ-(4)	
დირექტორი	თ. ცაავა					
პრ. მთ. არქ.	თ. ცაავა					
პრ. მთ. ინჟინ.	დ. მაისურაძე		საძირკვლების განლაგება 0.00 ნიშნულზე	მასშტაბი		
შეასრულა	ა. ცაავა					
შეამოწმა	დ. მაისურაძე					

საძირკველი ს-1

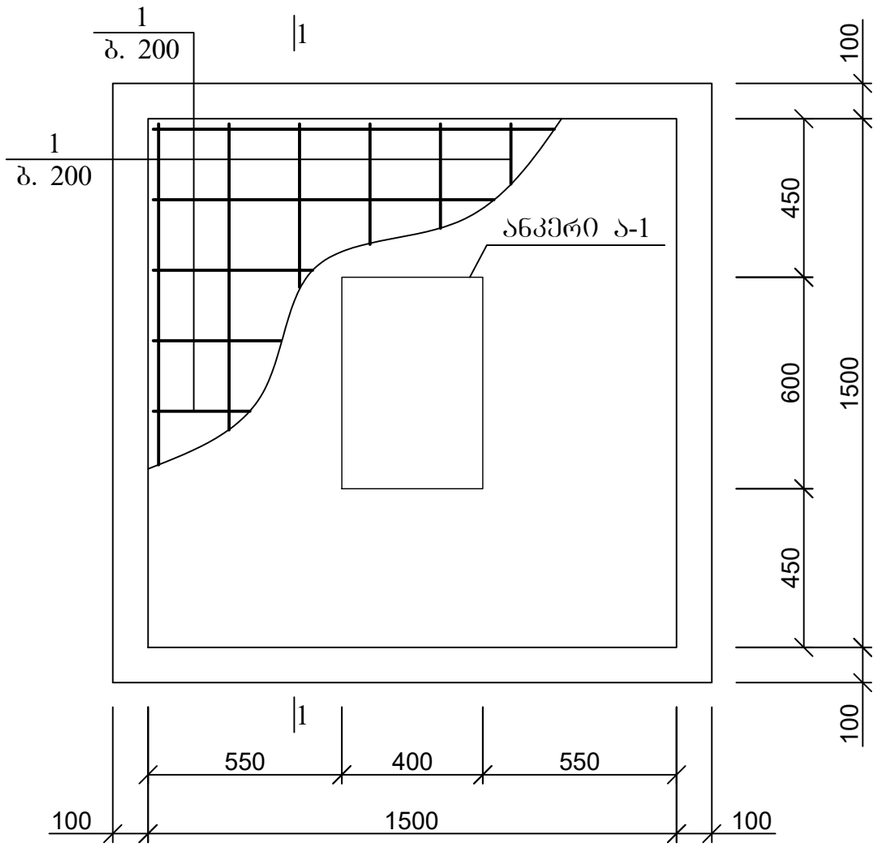

პოზ	დასახელება	რაოდ	წონა კგ	
			ერთ	სულ
	საძირკველი ს-1	30		
1	12 A500C L=1500	16	1.35	21.6
	ბეტონი B25			3.4 მ³
	ბეტონის მომზადება B15			0.3 მ³

ჭრილი 1-1

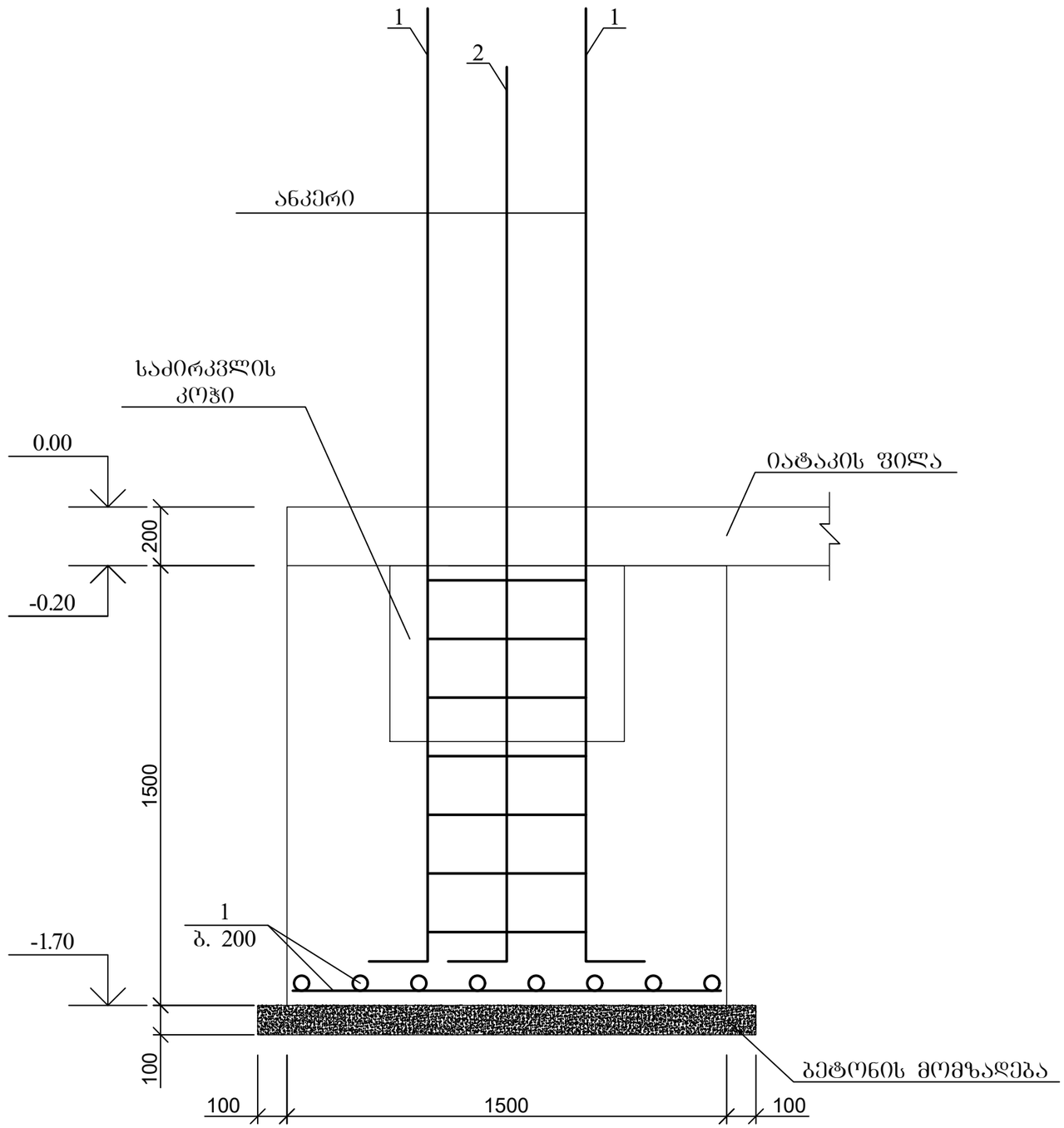

ქ. თბილისი, ქიზიყის ქ. №27. ნაკ. №01.19.24.007.361-ზე სასაწყობე შენობა-ნაგებობის პროექტი. კონსტრუქციული ნაწილი				სტადია	ფურც.	რაოდ.
					კ-(5)	
დირექტორი	თ. ცაავა					
პრ. მთ. არქ.	თ. ცაავა					
პრ. მთ. ინჟინ.	დ. მაისურაძე		საძირკველი ს-1	მასშტაბი		
შეასრულა	ა. ცაავა					
შეამოწმა	დ. მაისურაძე					

საძირკვლის კოჭის კვეთი 1-1

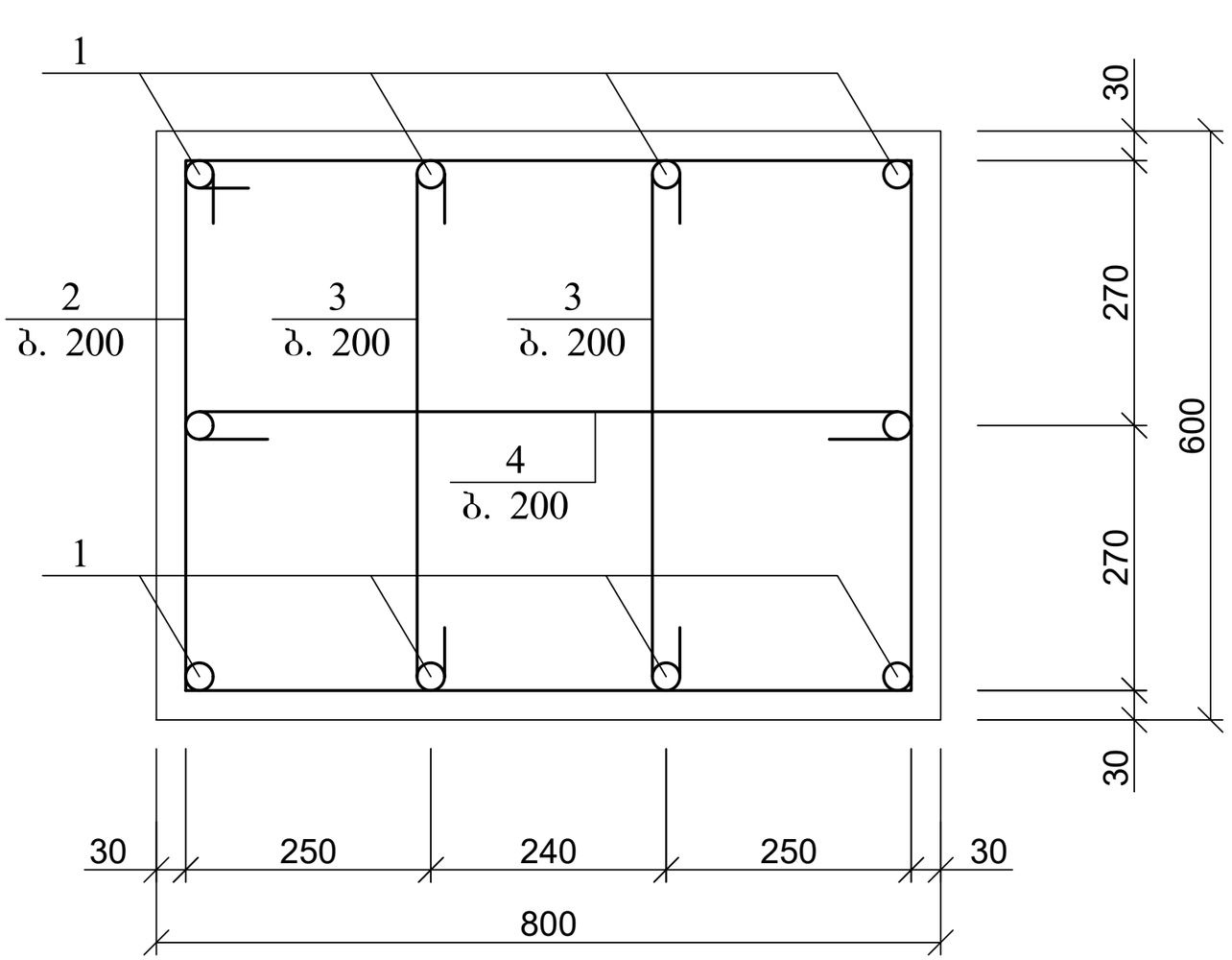

პოზ. 2

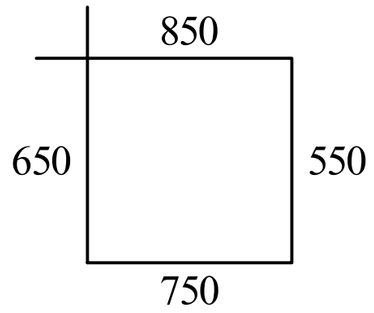

პოზ. 3

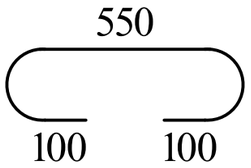

პოზ. 4

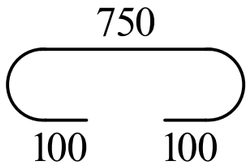

პოზ	დასახელება	რაოდ	წონა კგ	
			ერთ	სულ
	საძირკვლის კოჭი			
1	20 A500C ΣL=1800 გ.მ	-	2.5	4500
2	8 A240 L=2800	900	1.04	936
3	8 A240 L=750	1800	0.3	540
4	8 A240 L=950	900	0.38	342
	ბეტონი B25			87 მ^3

ქ. თბილისი, ქიზიყის ქ. №27, ნაკ. №01.19.24.007.361-ზე სასაწყობე შენობა-ნაგებობის პროექტი. კონსტრუქციული ნაწილი				სტადია	ფურც.	რაოდ.
					კ-(6)	
დირექტორი	თ. ცაავა					
პრ. მთ. არქ.	თ. ცაავა					
პრ. მთ. ინჟინ.	დ. მაისურაძე		საძირკვლის კოჭის კვეთი 1-1	მასშტაბი		
შეასრულა	ა. ცაავა					
შეამოწმა	დ. მაისურაძე					

ანკერების განლაგება 0.00 ნიშნულზე

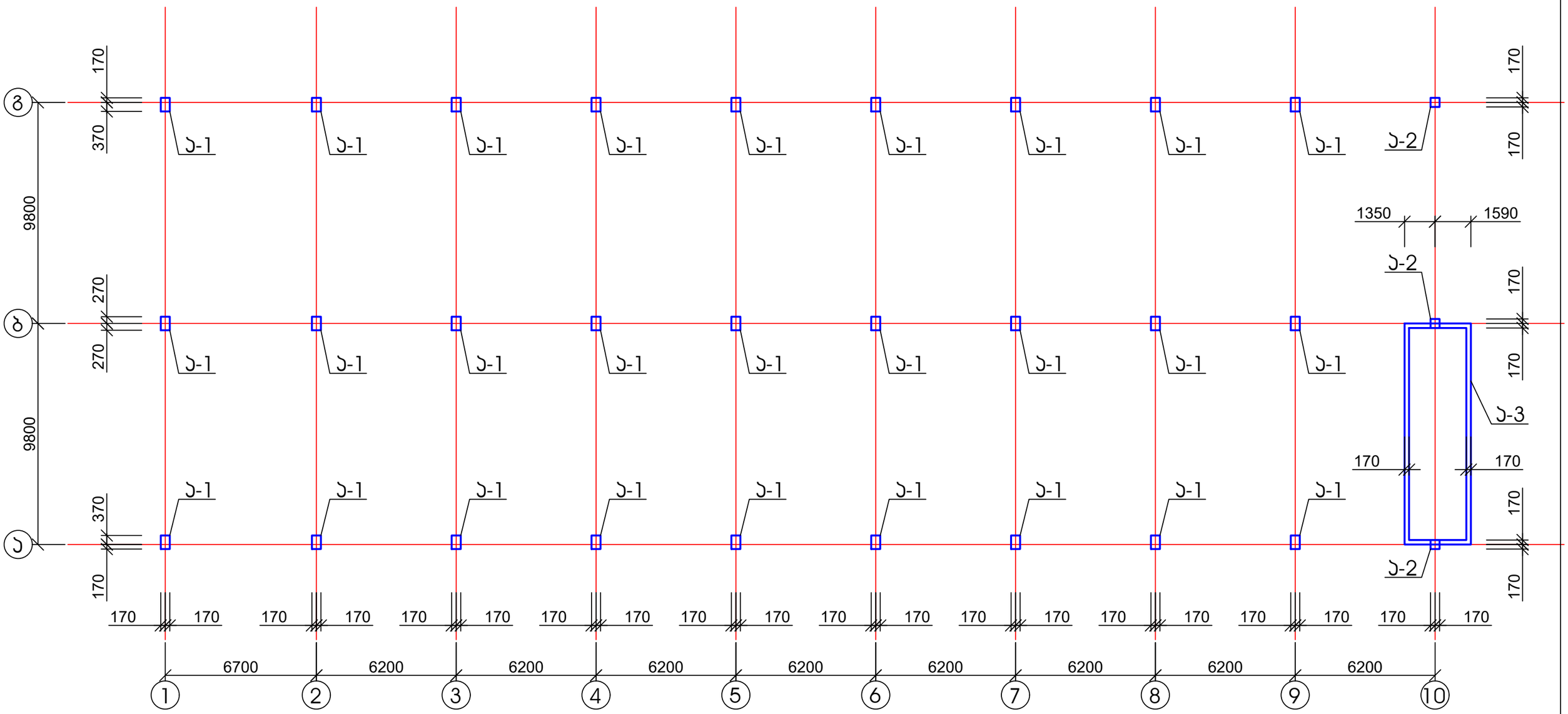
გ
ბ
ა
9800
9800
370
270
270
370
170
170
170

ანკერი ა-1

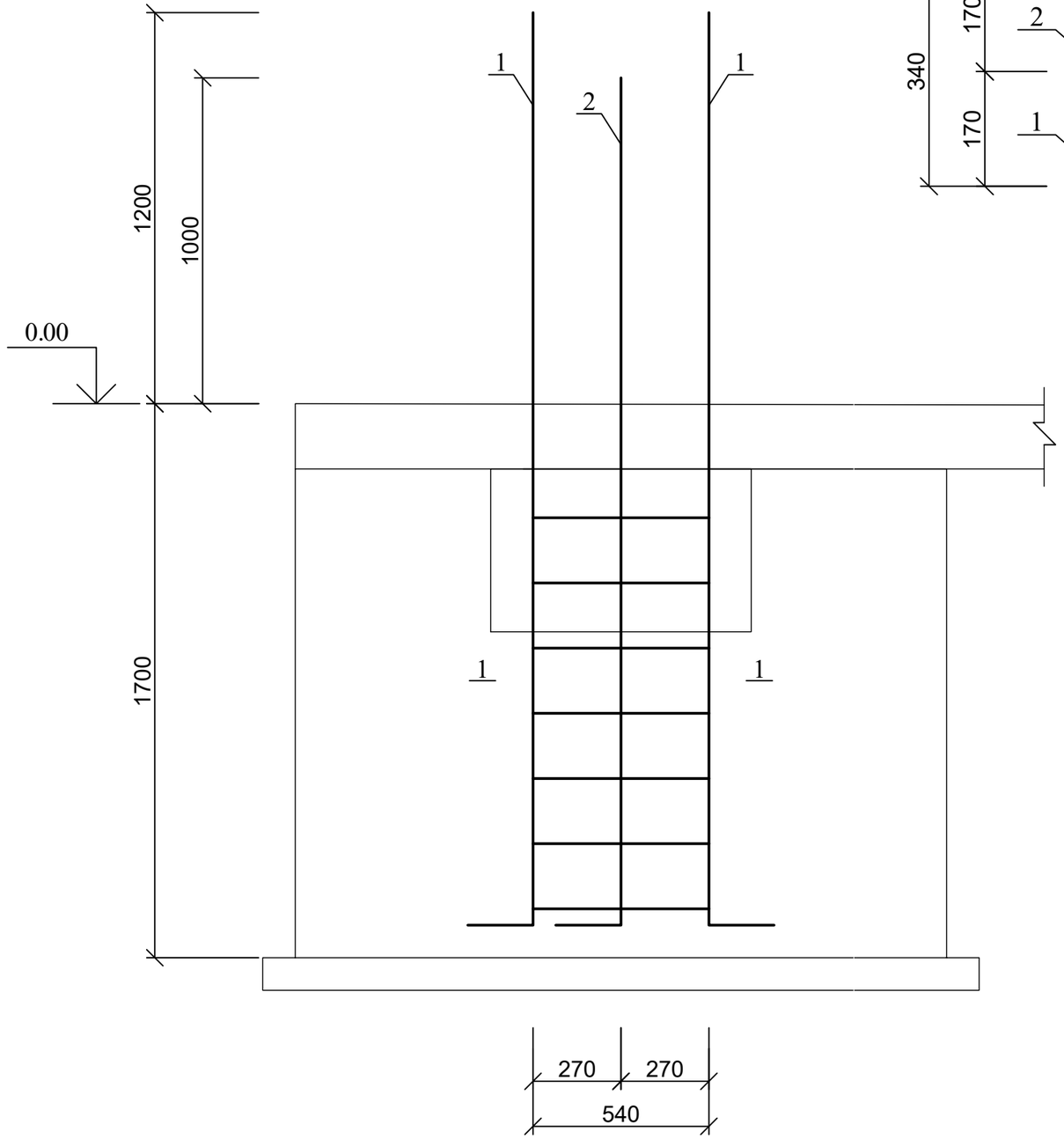

ანკერი ა-1; ჯვეთი 1-1

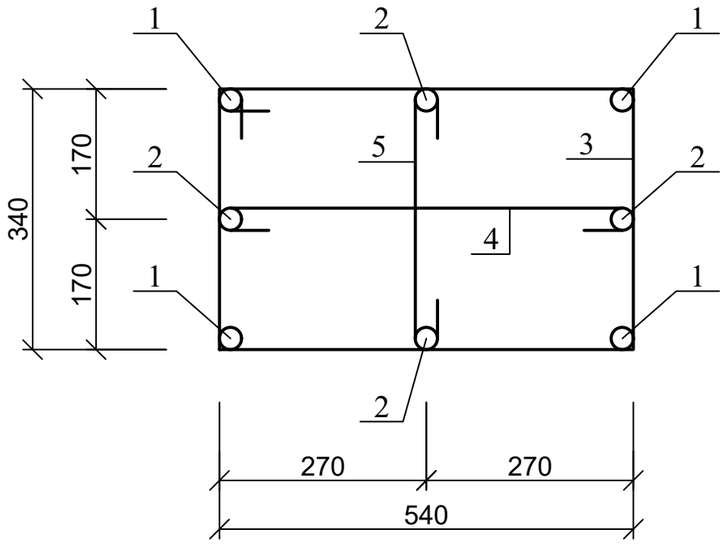

პოზ. 3

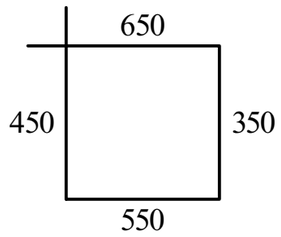

პოზ. 4

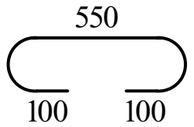

პოზ. 5

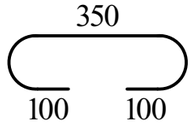

პოზ. 1

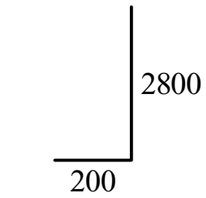

პოზ. 2

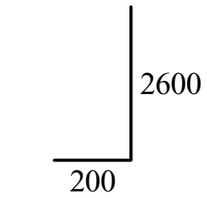

პოზ	დასახელება	რაოდ	წონა კგ	
			ერთ	სულ
	ანკერი ა-1	27		
1	25 A500C L=3000	4	11.55	46.2
2	25 A500C L=2800	4	10.78	43.12
3	8 A240 L=2000	7	0.8	5.6
4	8 A240 L=750	7	0.3	2.1
5	8 A240 L=550	7	0.22	1.54

ქ. თბილისი, ქიზიყის ქ. №27. ნაკვ. №01.19.24.007.361-ზე სასაწყობე შენობა-ნაგებობის პროექტი. კონსტრუქციული ნაწილი				სტადია	ფურც.	რაოდ.
					კ-(8)	
დირექტორი	თ. ცაავა					
პრ. მთ. არქ.	თ. ცაავა					
პრ. მთ. ინჟინ.	დ. მაისურაძე		ანკერი ა-1	მასშტაბი		
შეასრულა	ა. ცაავა					
შეამოწმა	დ. მაისურაძე					

ანკერი ა-2; კვეთი 1-1

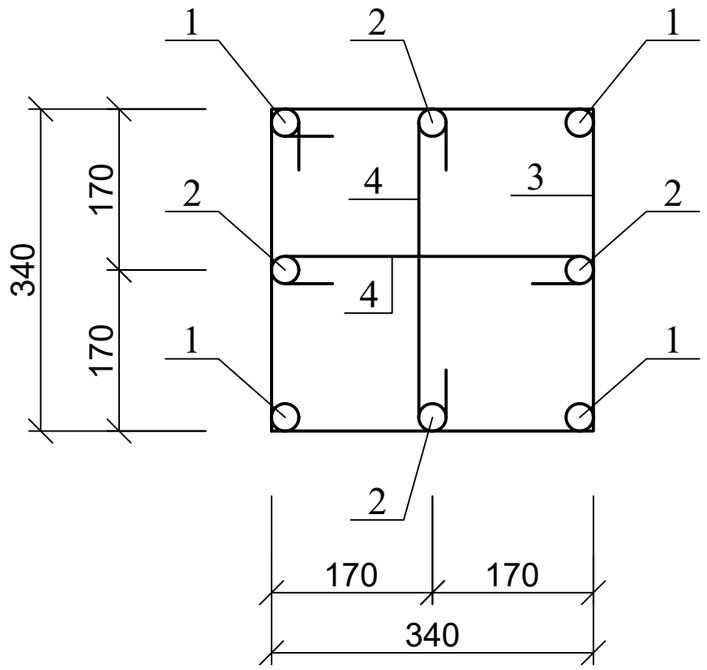

კოზ. 3

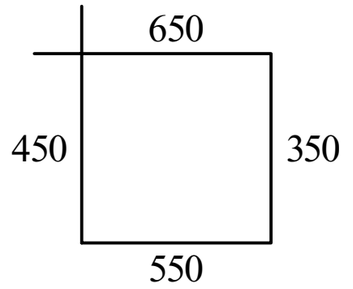

კოზ. 4

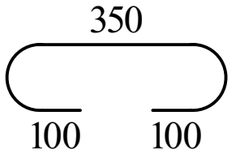

ანკერი ა-2

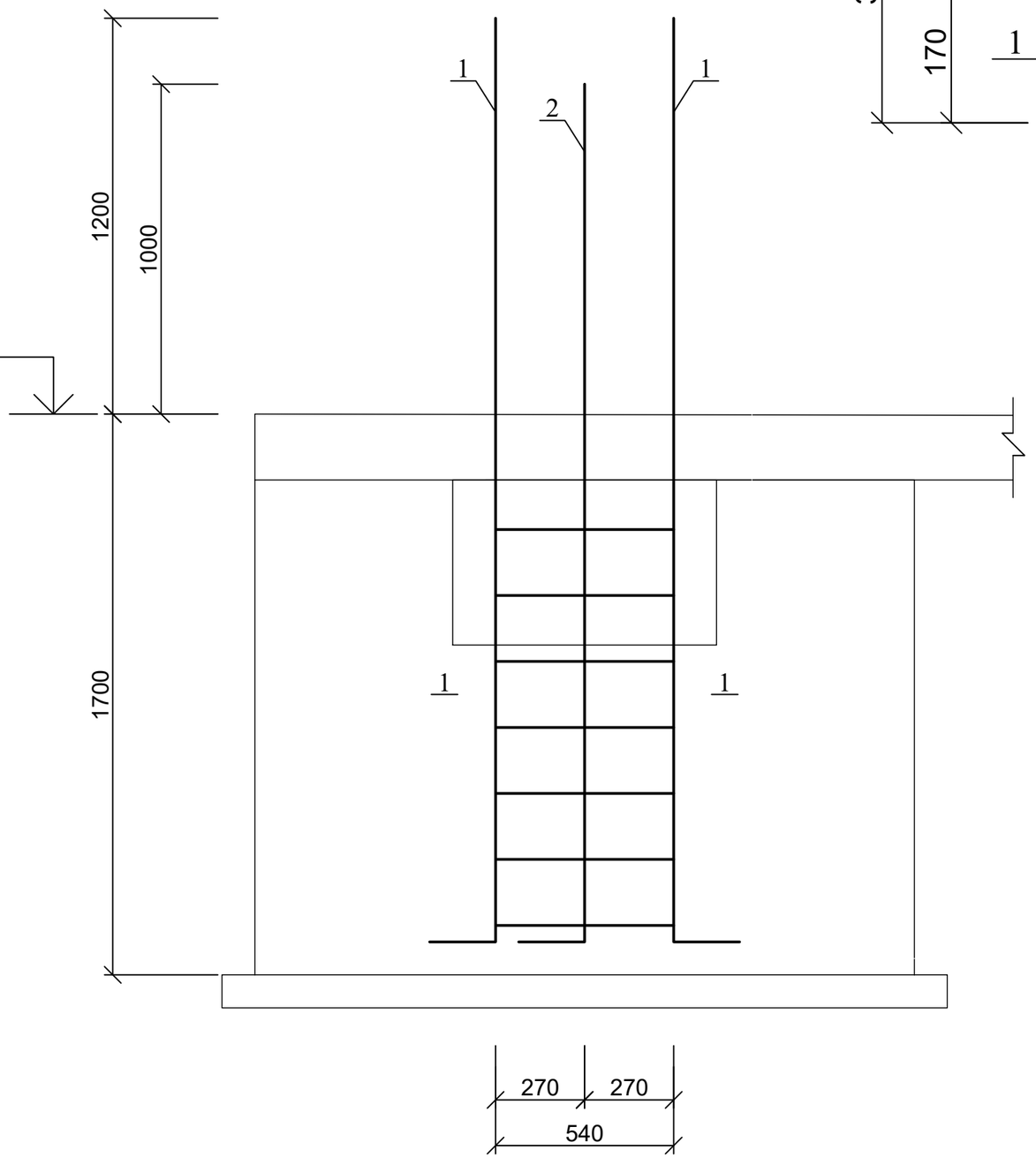

კოზ. 1

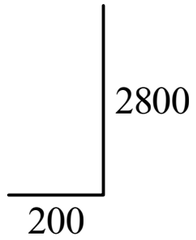

კოზ. 2

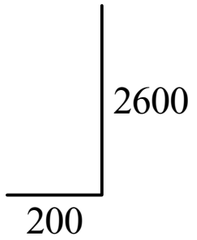

პოზ	დასახელება	რაოდ	წონა კგ	
			ერთ	სულ
	ანკერი ა-2	3		
1	25 A500C L=3000	4	11.55	46.2
2	25 A500C L=2800	4	10.78	43.12
3	8 A240 L=2000	7	0.8	5.6
4	8 A240 L=550	14	0.22	3.08

ქ. თბილისი, ქიზიყის ქ. №27. ნაკ. №01.19.24.007.361-ზე სასაწყობე შენობა-ნაგებობის პროექტი. კონსტრუქციული ნაწილი				სტადია	ფურც.	რაოდ.
					კ-(9)	
დირექტორი	თ. ცაავა					
პრ. მთ. არქ.	თ. ცაავა					
პრ. მთ. ინჟინ.	დ. მაისურაძე		ანკერი ა-2	მასშტაბი		
შეასრულა	ა. ცაავა					
შეამოწმა	დ. მაისურაძე					

ჯვეთი 1-1

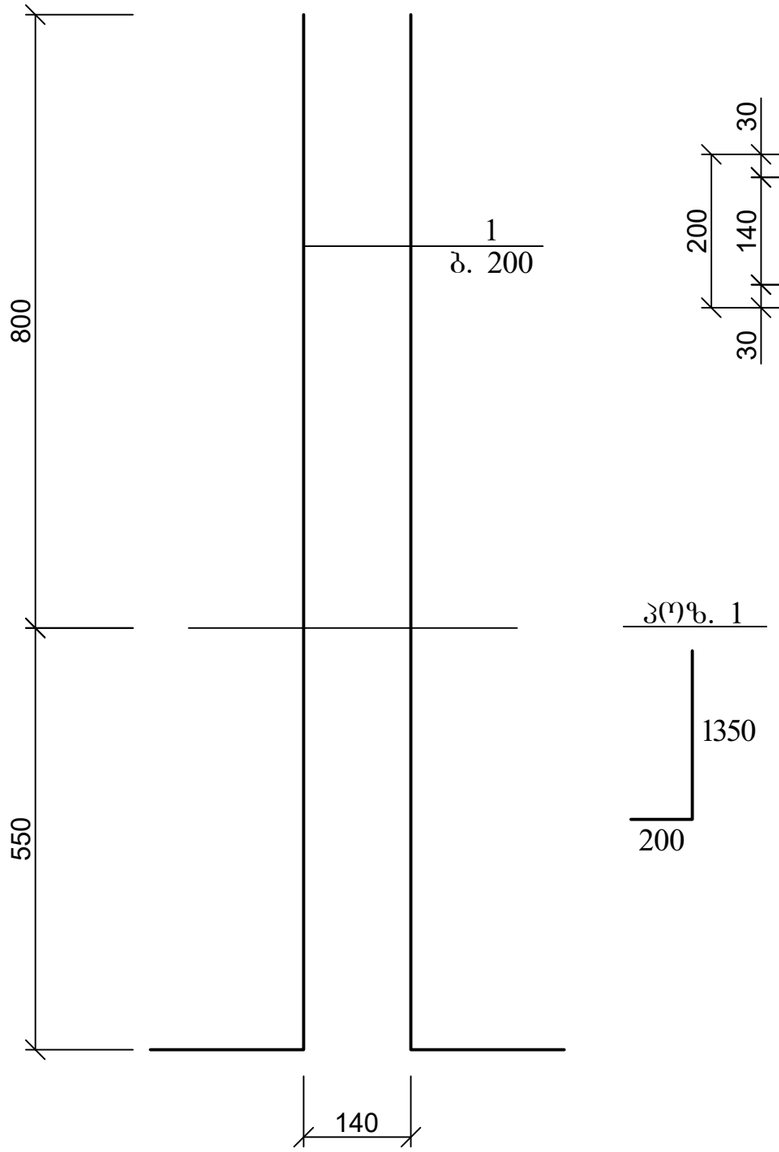

დიაფრაგმის ანკერების ფრაგმენტი

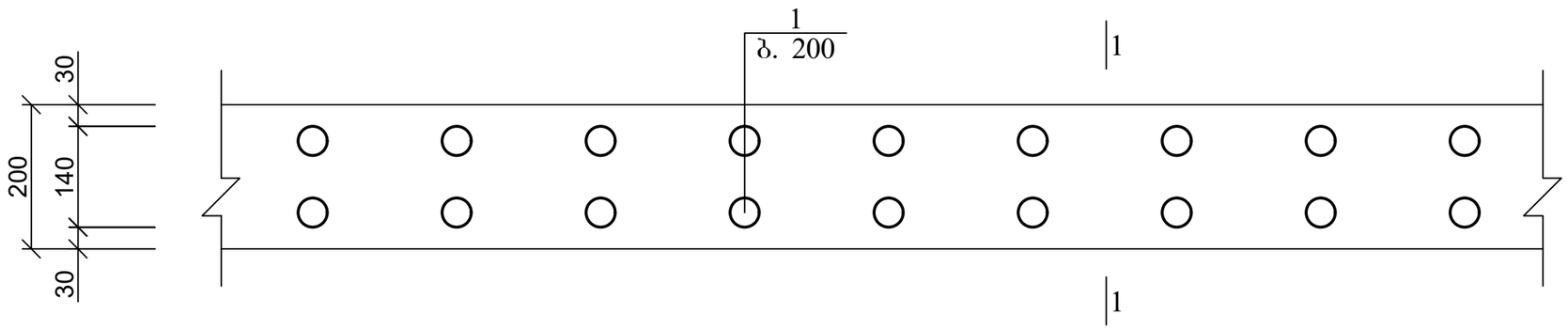

პოზ	დასახელება	რაოდ	წონა კგ	
			ერთ	სულ
	დიაფრაგმის ანკერი			
1	12 A500C L=1550	210	0.90	189

ქ. თბილისი, ქიზიყის ქ. №27. ნაკ3. №01.19.24.007.361-ზე სასაწყობე შენობა-ნაგებობის პროექტი. კონსტრუქციული ნაწილი				სტადია	ფურც.	რაოდ.
					კ-(10)	
დირექტორი	თ. ცაავა					
პრ. მთ. არქ.	თ. ცაავა					
პრ. მთ. ინჟინ.	დ. მაისურაძე		დიაფრაგმის ანკერების ფრაგმენტი	მასშტაბი		
შეასრულა	ა. ცაავა					
შეამოწმა	დ. მაისურაძე					

იატაკის ფილა 0.00 ნიშნულზე; ძირითადი არმირებით

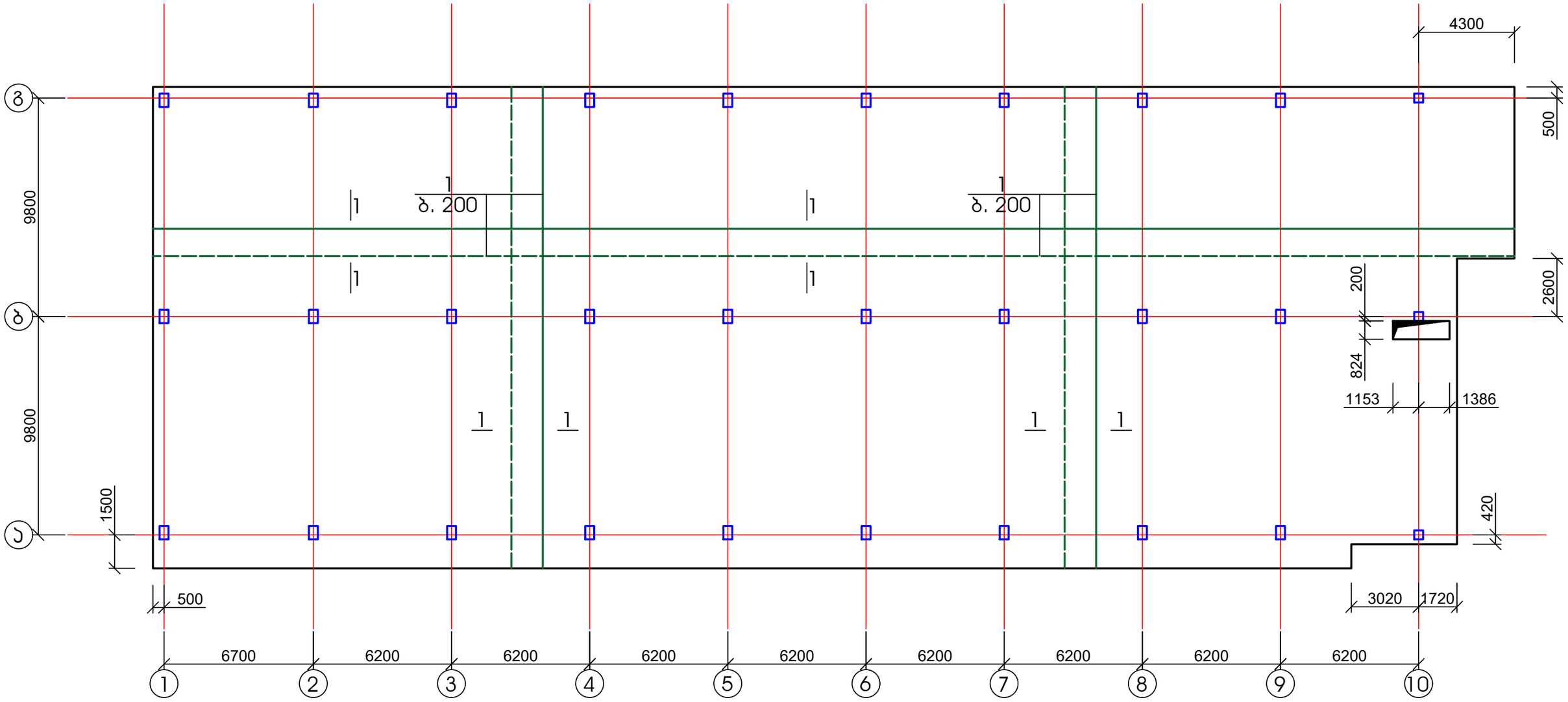

1. ჭრილი 1-1 და მასალის სპეციფიკაცია იხ. ფურც. კ-12.

ქ. თბილისი, ქიზიყის ქ. №27. ნაკ. №01.19.24.007.361-ზე სასაწყობე შენობა-ნაგებობის პროექტი. კონსტრუქციული ნაწილი				სტადია	ფურც. / რაოდ.
					კ-(11)
დირექტორი	თ. ცაავა		იატაკის ფილა 0.00 ნიშნულზე; ძირითადი არმირებით		
პრ. მთ. არქ.	თ. ცაავა				
პრ. მთ. ინჟინ.	დ. მაისურაძე			მასშტაბი	
შეასრულა	ა. ცაავა				
შეამოწმა	დ. მაისურაძე				

იატაკის ფილის კვეთი

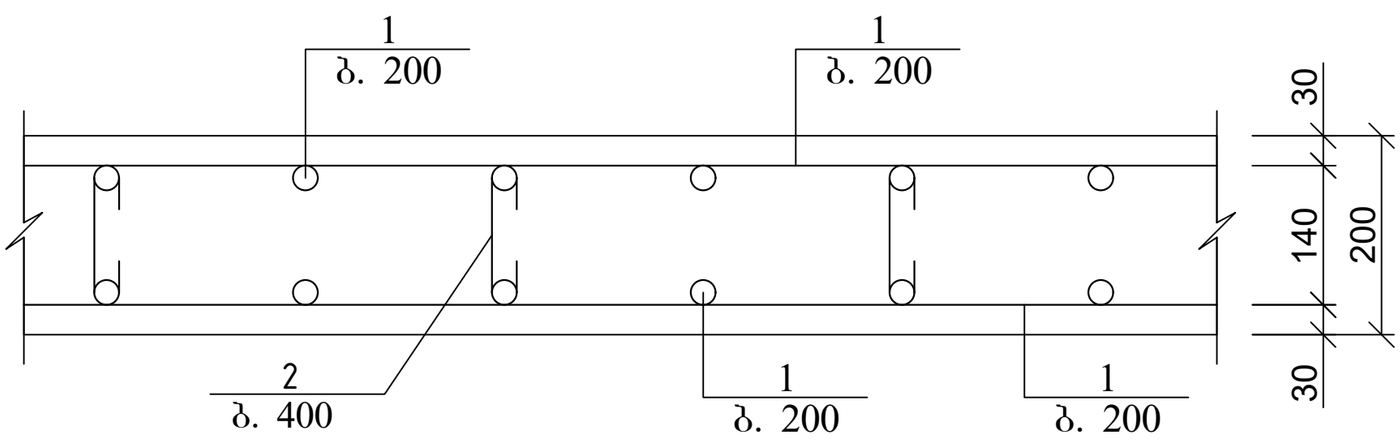

პოზ. 2

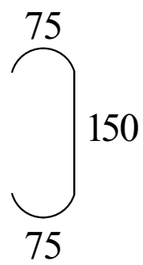

არმატურის გადადებით (შედუღების გარეშე) პირაპირის მოწყობის დეტალი ფილებისთვის

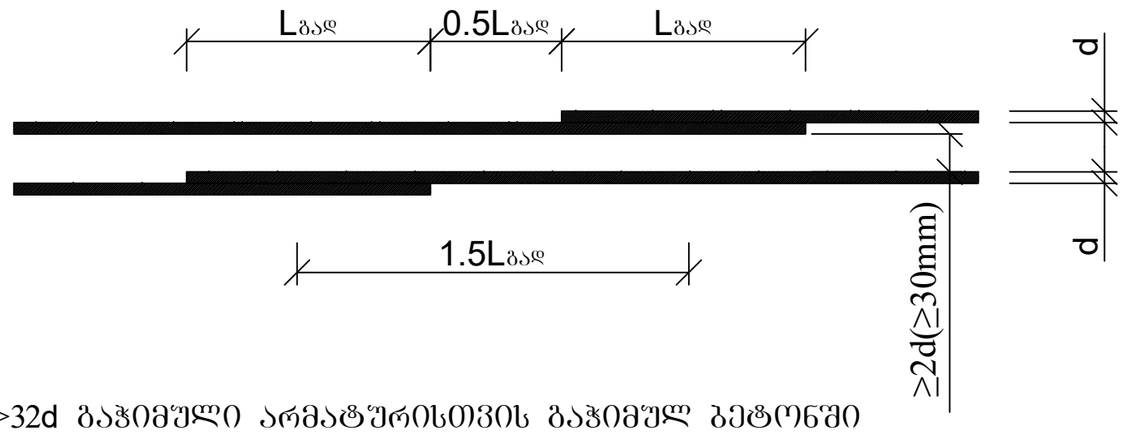

Lგად>32d გაჭიმული არმატურისთვის გაჭიმულ ბეტონში
Lგად>22d გაჭიმული და შეკუმშული არმატურისთვის შეკუმშულ ბეტონში

პოზ	დასახელება	რაოდ	წონა კგ	
			ერთ	სულ
	იატაკის ფილა 0.00 ნიშნულზე			
1	12 A500C ΣL=26850 გ.მ	-	0.9	24165
2	8 A240 L=300	8300	0.12	996
	ბეტონი B25			256 მ^3

ქ. თბილისი, ქიზიყის ქ. №27. ნაკ. №01.19.24.007.361-ზე სასაწყობე შენობა-ნაგებობის პროექტი. კონსტრუქციული ნაწილი				სტადია	ფურც. / რაოდ.
					კ-(12)
დირექტორი	თ. ცაავა				
პრ. მთ. არქ.	თ. ცაავა				
პრ. მთ. ინჟინ.	დ. მაისურაძე		იატაკის ფილის კვეთი; მასალის სპეციფიკაცია	მასშტაბი	
შეასრულა	ა. ცაავა				
შეამოწმა	დ. მაისურაძე				

ჯოლონების და დიაფრაგმების განლაგება 0.00 ნიშნულზე

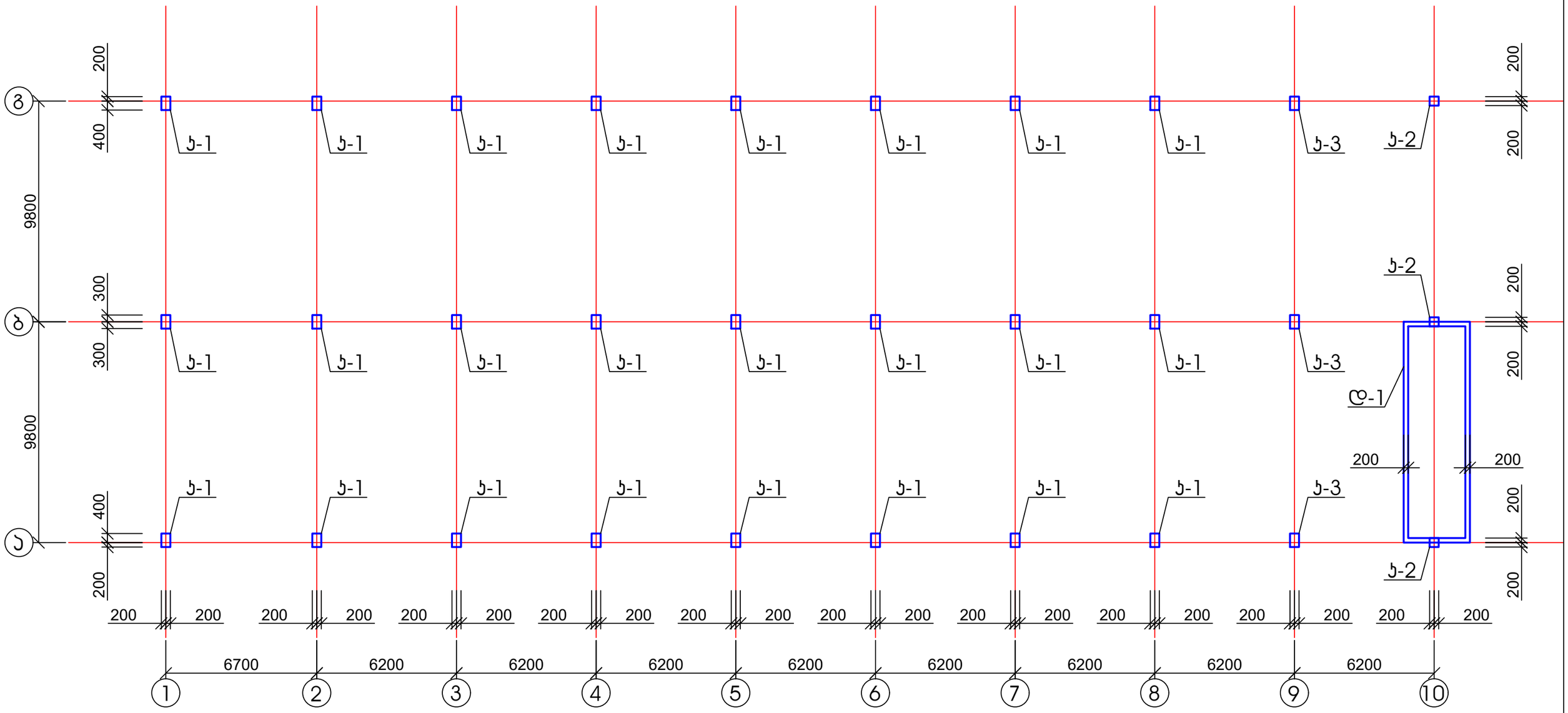

1. ჯოლონების კონსტრუქცია იხ. ფურც. ჯ-15-ჯ-20;
2. დიაფრაგმის კონსტრუქცია იხ. ფურც. ჯ-21.

ქ. თბილისი, ქიზიყის ქ. №27. ნაკვ. №01.19.24.007.361-ზე სასაწყობე შენობა-ნაგებობის პროექტი. კონსტრუქციული ნაწილი				სტადია	ფურც.	რაოდ.
					კ-(13)	
დირექტორი	თ. ცაავა					
პრ. მთ. არქ.	თ. ცაავა					
პრ. მთ. ინჟინ.	დ. მაისურაძე		ჯოლონების და დიაფრაგმების განლაგება 0.00 ნიშნულზე	მასშტაბი		
შეასრულა	ა. ცაავა					
შეამოწმა	დ. მაისურაძე					

ჯოლონების და დიაფრაგმების განლაგება 4.50 ნიშნულზე

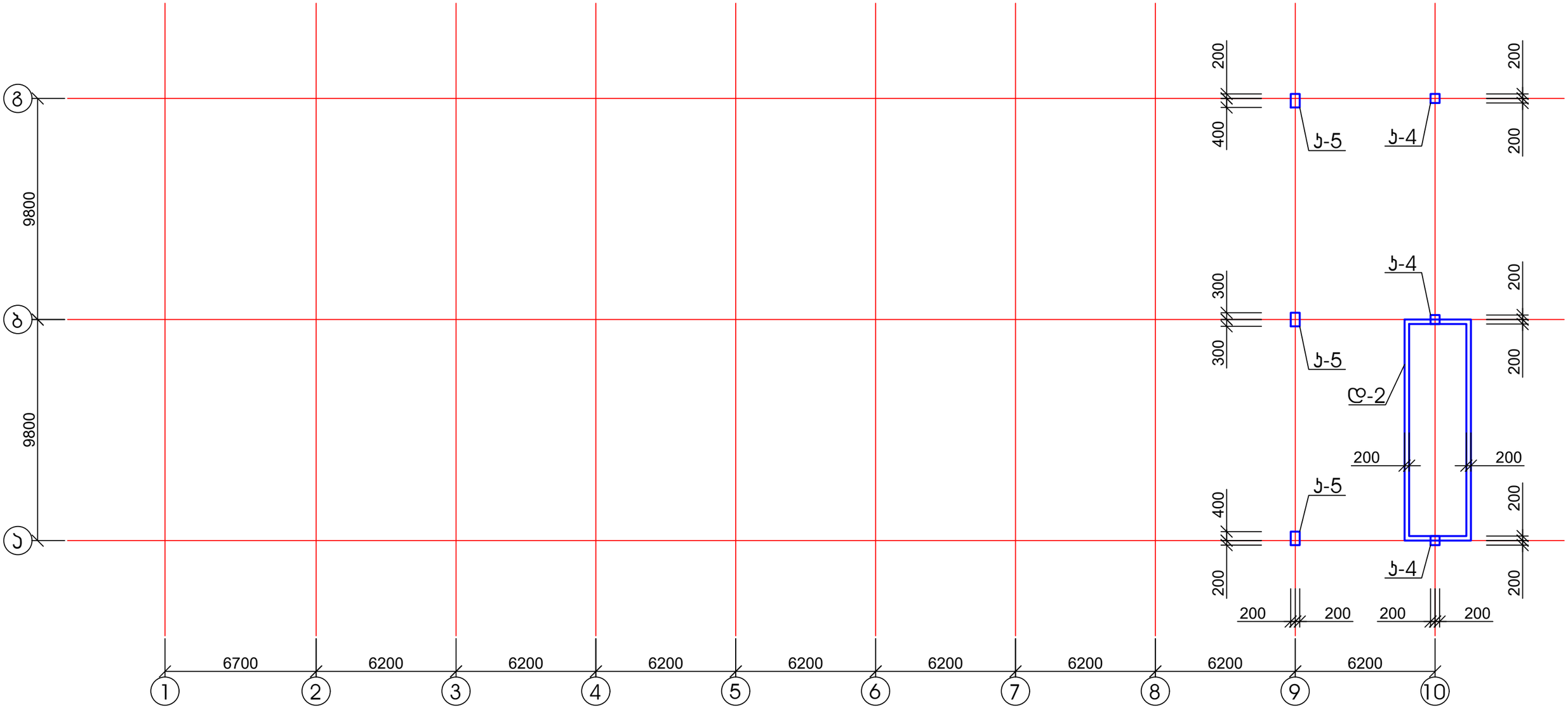

1. ჯოლონების კონსტრუქცია იხ. ფურც. ჯ-15-ჯ-20;
2. დიაფრაგმის კონსტრუქცია იხ. ფურც. ჯ-21.

ქ. თბილისი, ქიზიყის ქ. №27. ნაკ3. №01.19.24.007.361-ზე სასაწყობე შენობა-ნაგებობის პროექტი. კონსტრუქციული ნაწილი				სტადია	ფურც.	რაოდ.
					კ-(14)	
დირექტორი	თ. ცაავა					
პრ. მთ. არქ.	თ. ცაავა					
პრ. მთ. ინჟინ.	დ. მაისურაძე		ჯოლონების და დიაფრაგმების განლაგება 4.50 ნიშნულზე	მასშტაბი		
შეასრულა	ა. ცაავა					
შეამოწმა	დ. მაისურაძე					

კოლონა კ-1

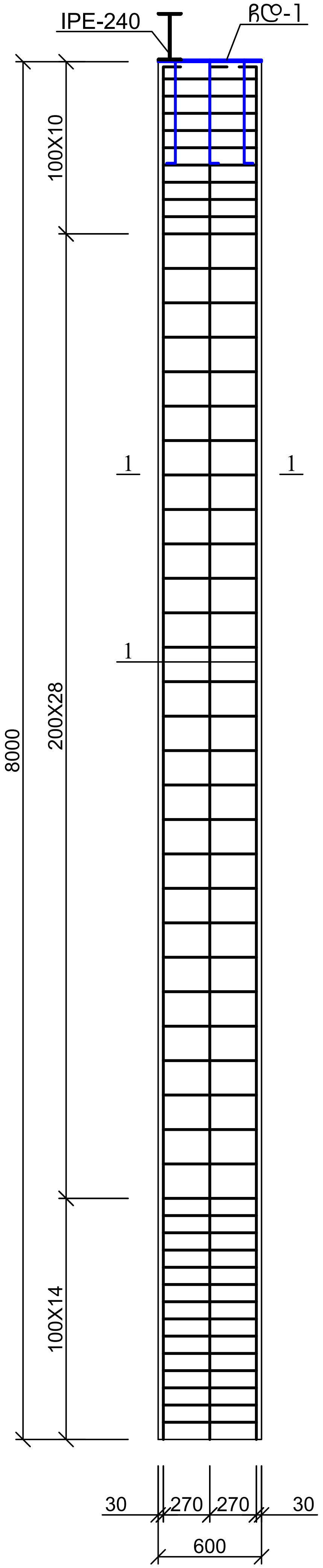

კოლონა კ-1; კვეთი 1-1

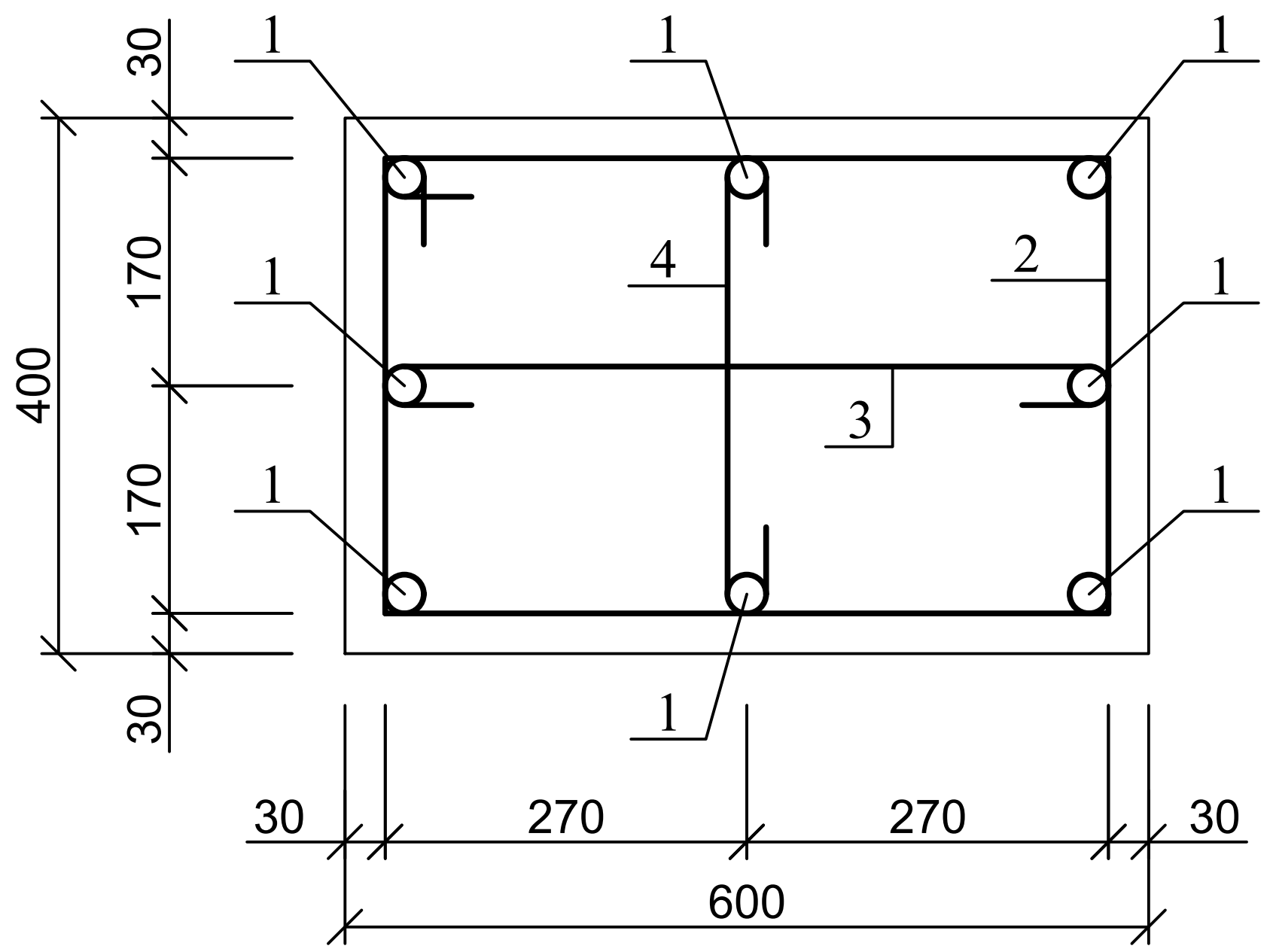

პოზ. 2 | პოზ. 3 | პოზ. 4

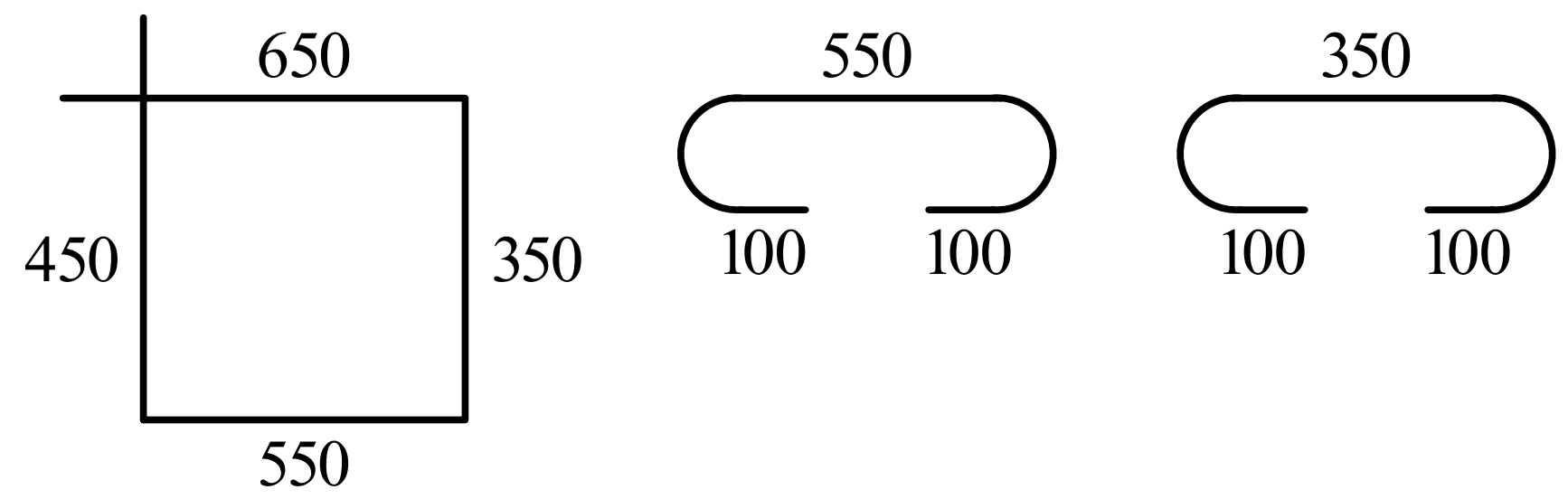

პოზ	დასახელება	რაოდ	წონა კგ	
			ერთ	სულ
	კოლონა კ-1	24		
1	25 A500C L=8200	8	31.57	252.56
3	8 A240 L=2000	52	0.8	41.6
4	8 A240 L=750	52	0.3	15.6
5	8 A240 L=550	52	0.22	11.44
	ბეტონი B25			1.92 მ^3

1. ჩასატანებელი დეტალის კონსტრუქცია იხ. ფურც. კ-16.

ქ. თბილისი, ქიზიყის ქ. №27. ნაკვ. №01.19.24.007.361-ზე სასაწყობე შენობა-ნაგებობის პროექტი. კონსტრუქციული ნაწილი			სტადია	ფურც.	რაოდ.
				კ-(15)	
დირექტორი	თ. ცაავა				
პრ. მთ. არქ.	თ. ცაავა				
პრ. მთ. ინჟინ.	დ. მაისურაძე			მასშტაბი	
შეასრულა	ა. ცაავა		კოლონა კ-1		
შეამოწმა	დ. მაისურაძე				

ჩასატანებელი დეტალი ჩდ-1

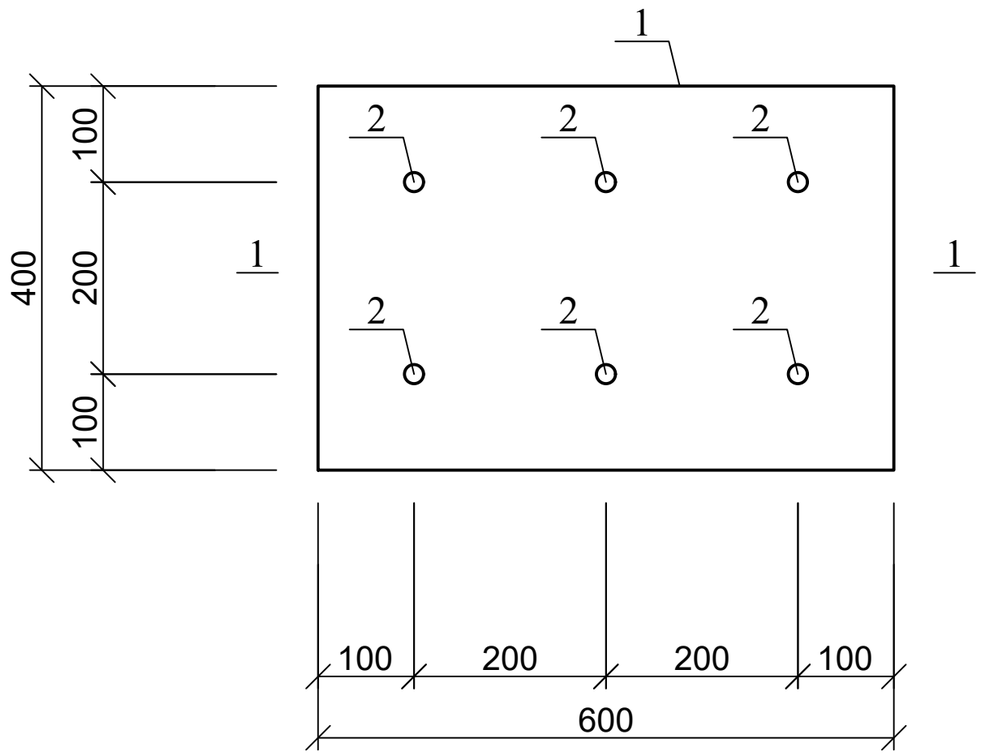

ჩასატანებელი დეტალი ჩდ-1; ჯვეთი 1-1

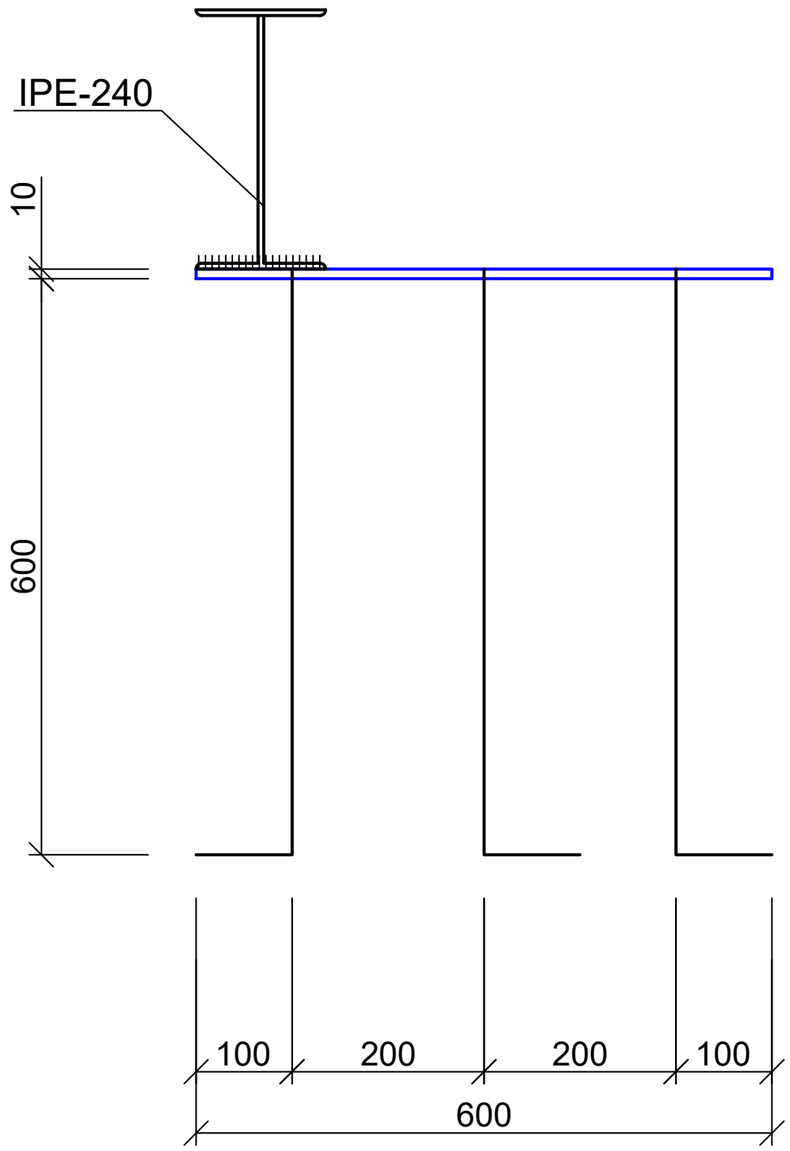

პოზ	დასახელება	რაოდ	წონა კგ	
			ერთ	სულ
	ჩასატანებელი დეტალი ჩდ-1	28		
1	ლით. ფურც. 600X400X10	1	18.84	18.84
2	25 A500C L=800	6	3.08	18.48
	კოლონების შემკრავი ლითონის კოჭი			
3	IPE-240 ΣL=100 გ.მ	-	30.7	3070

ქ. თბილისი, ქიზიყის ქ. №27. ნაკ3. №01.19.24.007.361-ზე სასაწყობე შენობა-ნაგებობის პროექტი. კონსტრუქციული ნაწილი				სტადია	ფურც.	რაოდ.
					კ-(16)	
დირექტორი	თ. ცაავა					
პრ. მთ. არქ.	თ. ცაავა					
პრ. მთ. ინჟინ.	დ. მაისურაძე		ჩასატანებელი დეტალი ჩდ-1	მასშტაბი		
შეასრულა	ა. ცაავა					
შეამოწმა	დ. მაისურაძე					

ᲙᲝᲚᲝᲜᲐ Კ-2

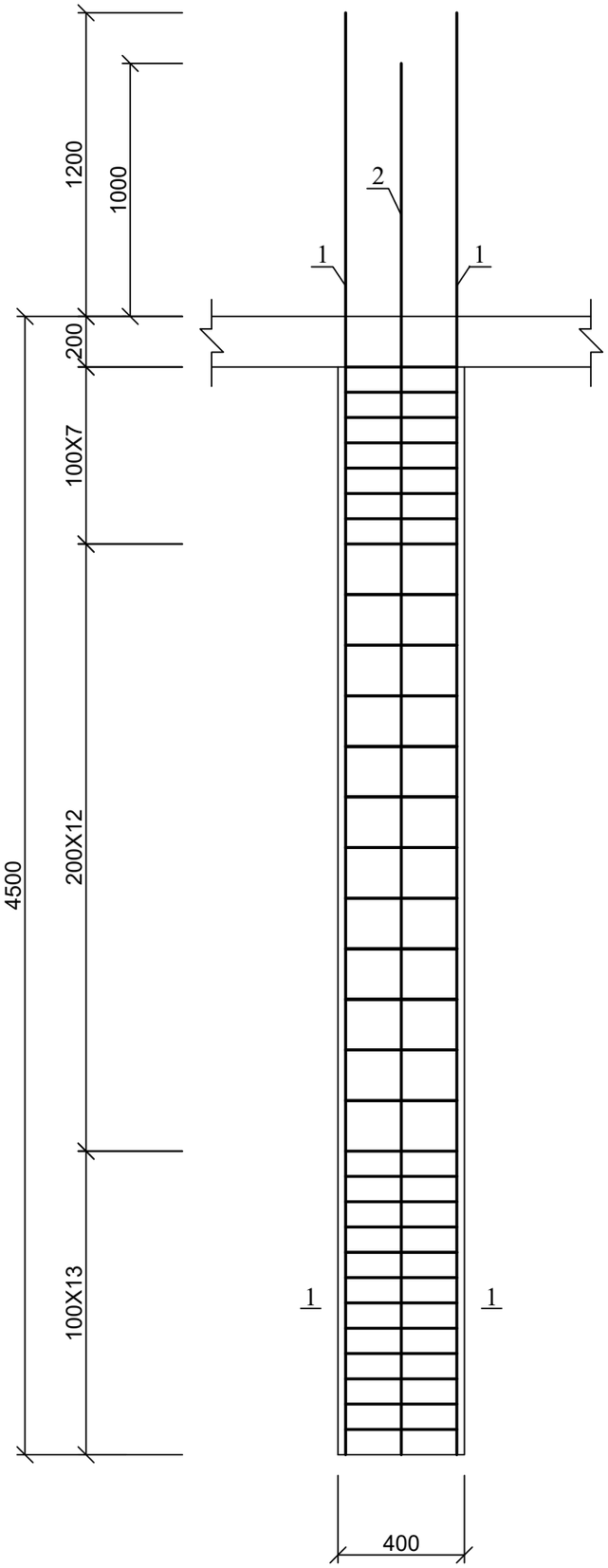

ᲙᲝᲚᲝᲜᲐ Კ-2; ᲙᲕᲔᲗᲘ 1-1

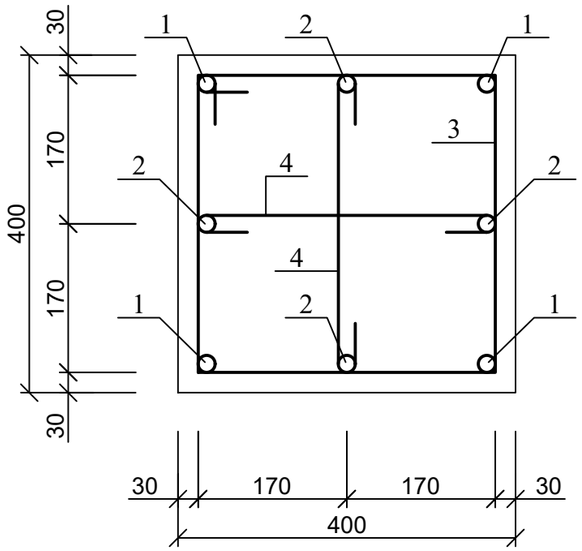

ᲞᲝᲖ. 3

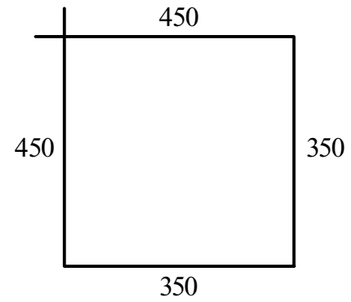

ᲞᲝᲖ. 4

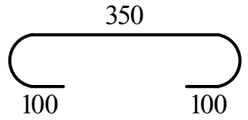

პოზ	დასახელება	რაოდ	წონა კგ	
			ერთ	სულ
	კოლონა კ-2	3		
1	25 A500C L=5700	4	21.95	87.78
2	25 A500C L=5500	4	21.18	84.7
3	8 A240 L=1800	32	0.72	23.04
4	8 A240 L=550	32	0.22	7.04
	ბეტონი B25			0.72 მ^3

ქ. თბილისი, ქიზიყის ქ. №27. ნაკ. №01.19.24.007.361-ზე სასაწყობე შენობა-ნაგებობის პროექტი. კონსტრუქციული ნაწილი				სტადია	ფურც.	რაოდ.
					კ-(17)	
დირექტორი	თ. ცაავა					
პრ. მთ. არქ.	თ. ცაავა					
პრ. მთ. ინჟინ.	დ. მაისურაძე		კოლონა კ-2	მასშტაბი		
შეასრულა	ა. ცაავა					
შეამოწმა	დ. მაისურაძე					

პოლონა პ-3

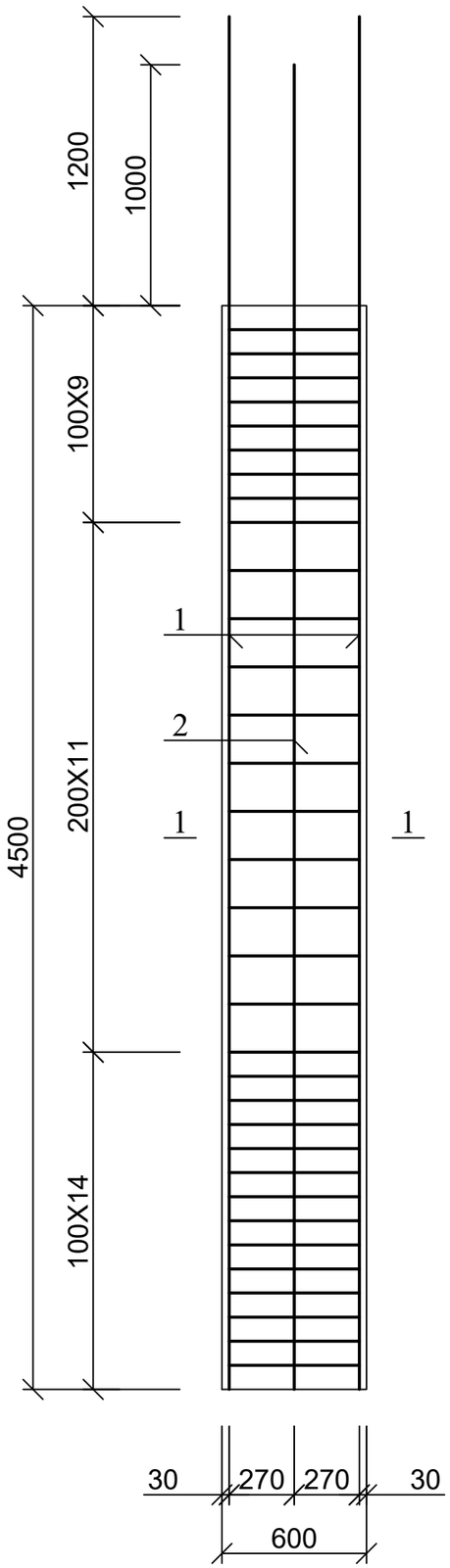

პოლონა პ-3; ჯვეთი 1-1

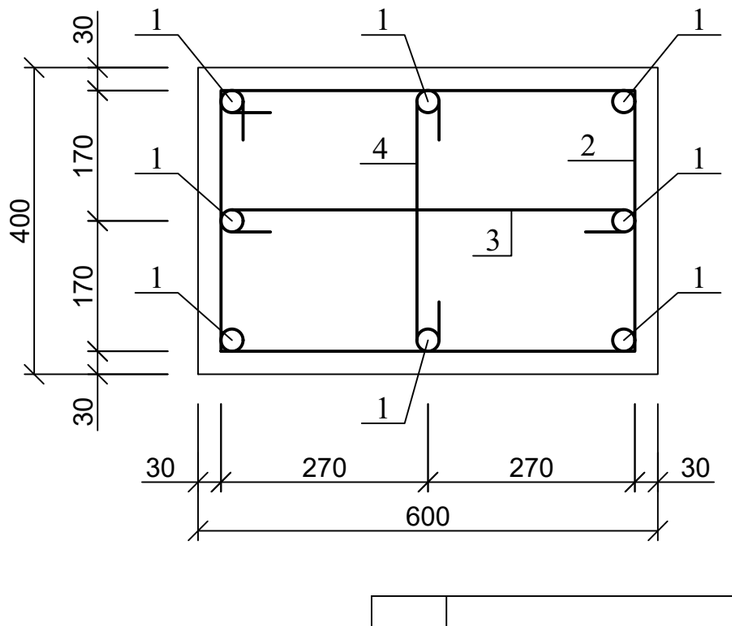

პოზ. 2

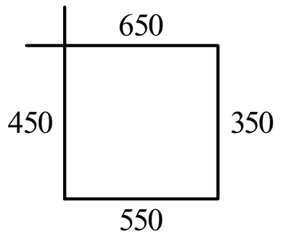

პოზ. 3

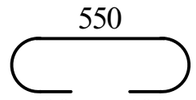

პოზ. 4

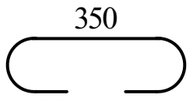

პოზ	დასახელება	რაოდ	წონა კგ	
			ერთ	სულ
	კოლონა კ-3	3		
1	25 A500C L=5700	4	21.95	87.78
2	25 A500C L=5500	4	21.18	84.7
3	8 A240 L=2000	32	0.8	25.6
4	8 A240 L=750	32	0.3	9.6
5	8 A240 L=550	32	0.22	7.04
	ბეტონი B25			1.1 მ^3

ქ. თბილისი, ქიზიყის ქ. №27. ნაკ3. №01.19.24.007.361-ზე სასაწყობე შენობა-ნაგებობის პროექტი. პონსტრუქციული ნაწილი				სტადია	ფურც.	რაოდ.
					კ-(18)	
დირექტორი	თ. ცაავა					
პრ. მთ. არქ.	თ. ცაავა					
პრ. მთ. ინჟინ.	დ. მაისურაძე		პოლონა პ-3	მასშტაბი		
შეასრულა	ა. ცაავა					
შეამოწმა	დ. მაისურაძე					

ᲙᲝᲚᲝᲜᲐ Ა-4

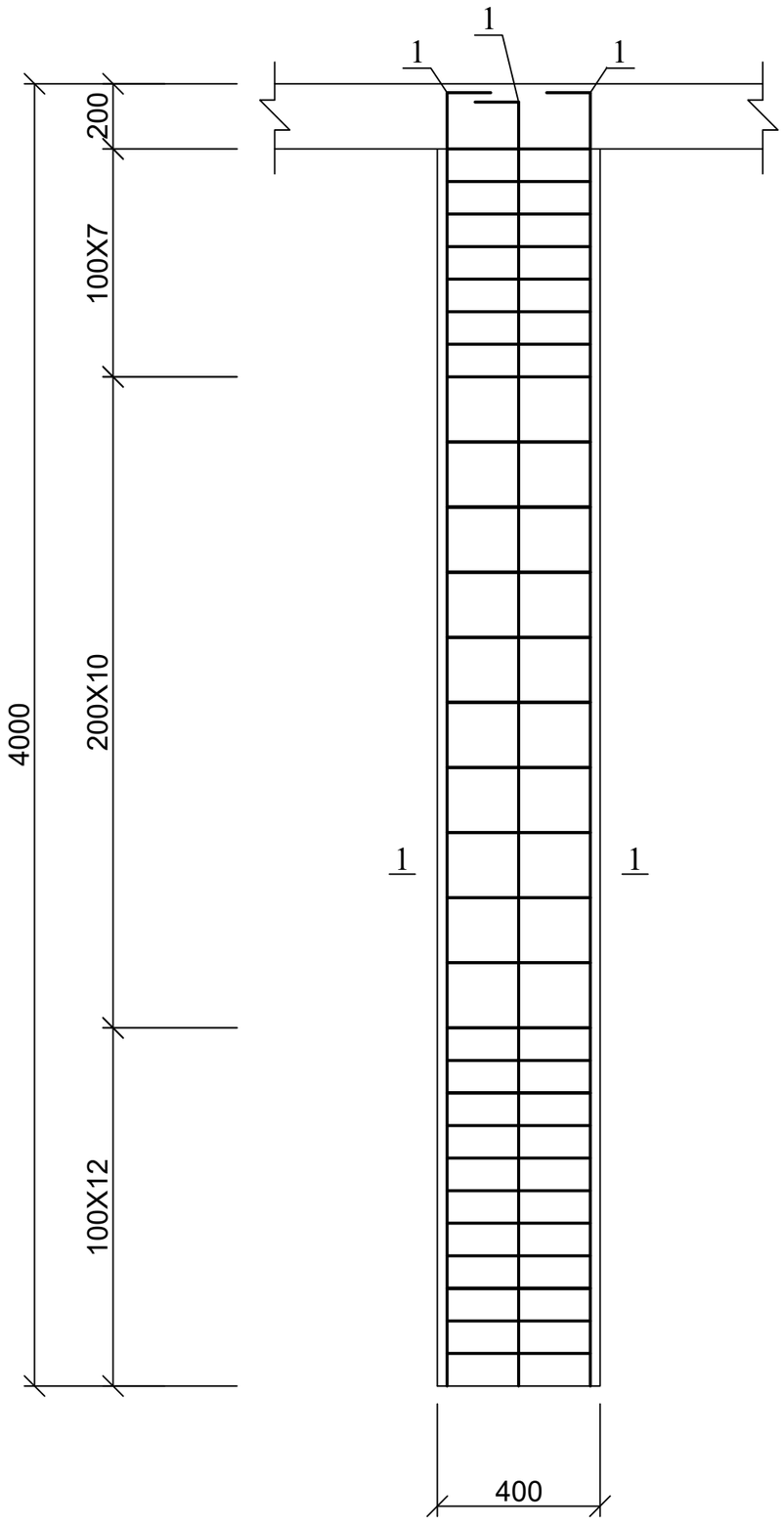

ᲙᲝᲚᲝᲜᲐ Ა-4; ᲬᲕᲔᲗᲘ 1-1

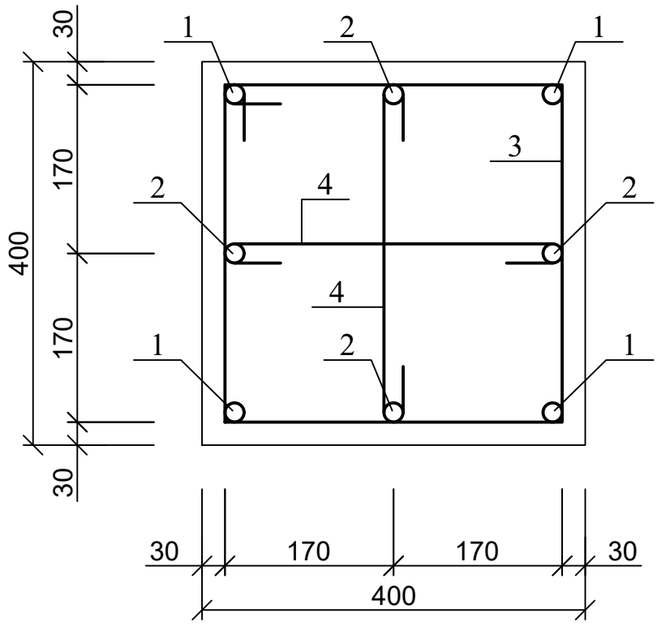

ᲞᲝᲖ. 3

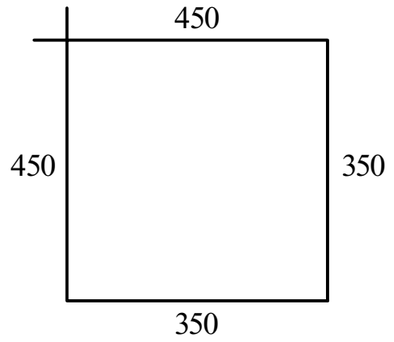

ᲞᲝᲖ. 4

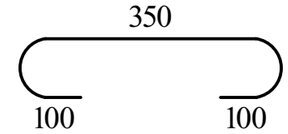

პოზ	დასახელება	რაოდ	წონა კგ	
			ერთ	სულ
	კოლონა კ-4	3		
1	25 A500C L=4200	8	16.17	129.36
3	8 A240 L=1800	29	0.72	20.88
4	8 A240 L=550	29	0.22	6.38
	ბეტონი B25			0.64 მ^3

ქ. თბილისი, ქიზიყის ქ. №27. ნაკვ. №01.19.24.007.361-ზე სასაწყობე შენობა-ნაგებობის პროექტი. კონსტრუქციული ნაწილი				სტადია	ფურც.	რაოდ.
					კ-(19)	
დირექტორი	თ. ცაავა					
ჯრ. მთ. არქ.	თ. ცაავა					
ჯრ. მთ. ინჟინ.	დ. მაისურაძე		კოლონა კ-4	მასშტაბი		
შეასრულა	ა. ცაავა					
შეამოწმა	დ. მაისურაძე					

ᲙᲝᲚᲝᲜᲐ Ბ-5

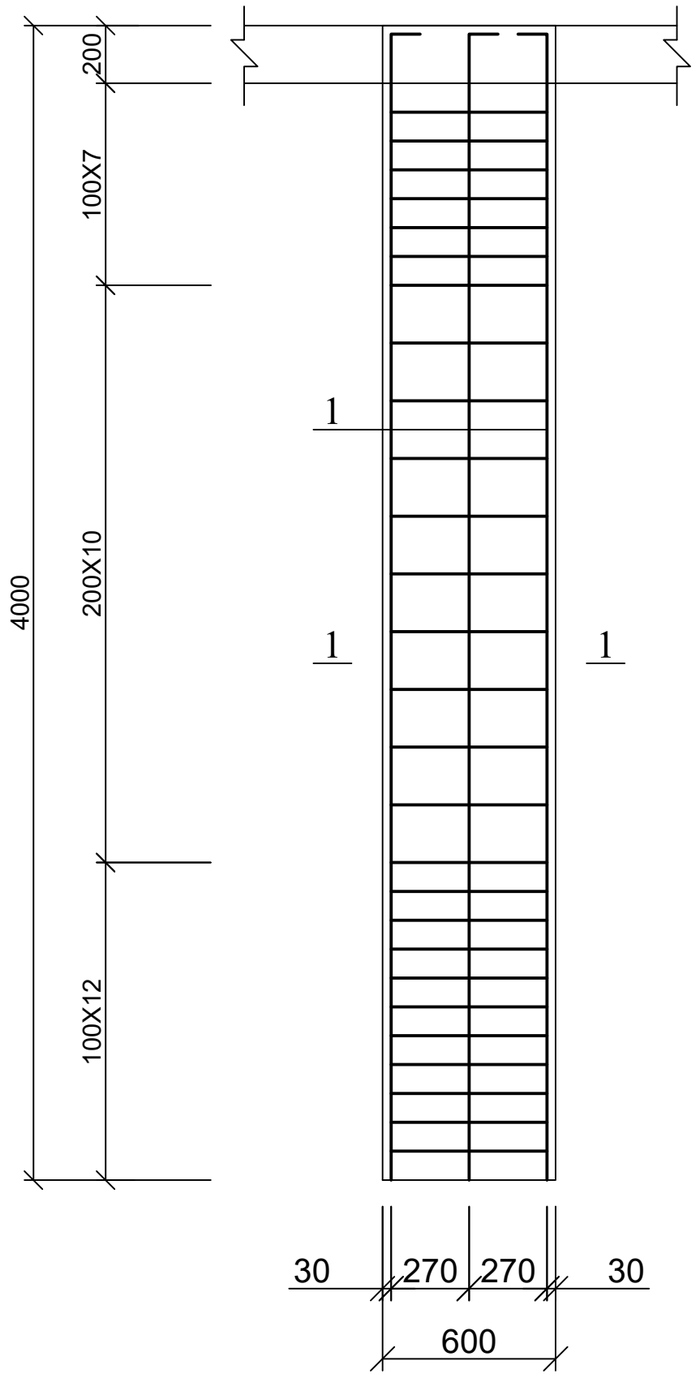

ᲙᲝᲚᲝᲜᲐ Ბ-5; ᲙᲕᲔᲗᲘ 1-1

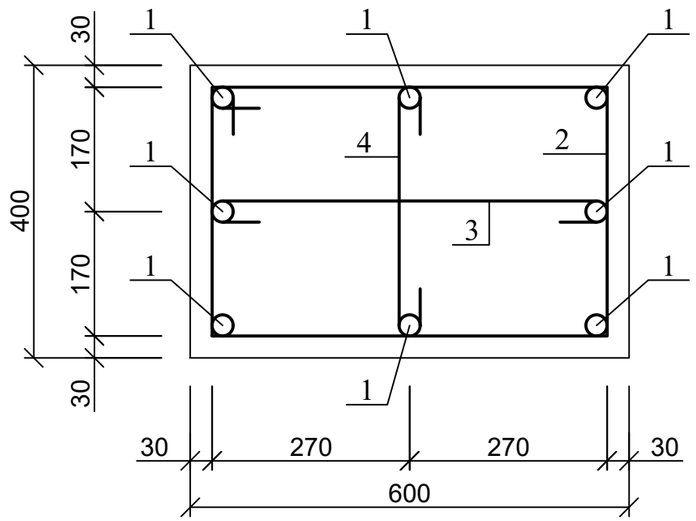

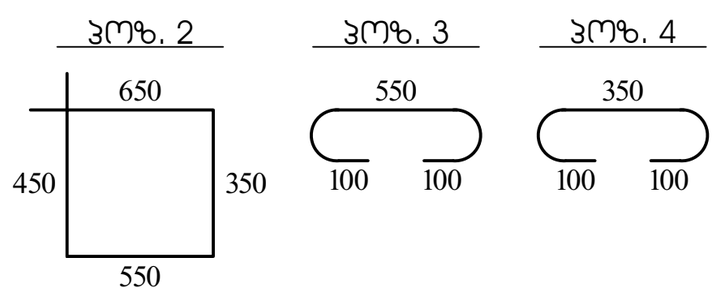

პოზ	დასახელება	რაოდ	წონა კგ	
			ერთ	სულ
	კოლონა კ-5	3		
1	25 A500C L=4200	8	16.17	129.36
3	8 A240 L=2000	29	0.8	23.2
4	8 A240 L=750	29	0.3	8.7
5	8 A240 L=550	29	0.22	6.38
	ბეტონი B25			1 მ³

ქ. თბილისი, ქიზიყის ქ. №27. ნაკვ. №01.19.24.007.361-ზე სასაწყობე შენობა-ნაგებობის პროექტი. კონსტრუქციული ნაწილი				სტადია	ფურც.	რაოდ.
					კ-(20)	
დირექტორი	თ. ცაავა					
პრ. მთ. არქ.	თ. ცაავა					
პრ. მთ. ინჟინ.	დ. მაისურაძე		ᲙᲝᲚᲝᲜᲐ Ბ-5	მასშტაბი		
შეასრულა	ა. ცაავა					
შეამოწმა	დ. მაისურაძე					

დიაფრაგმა

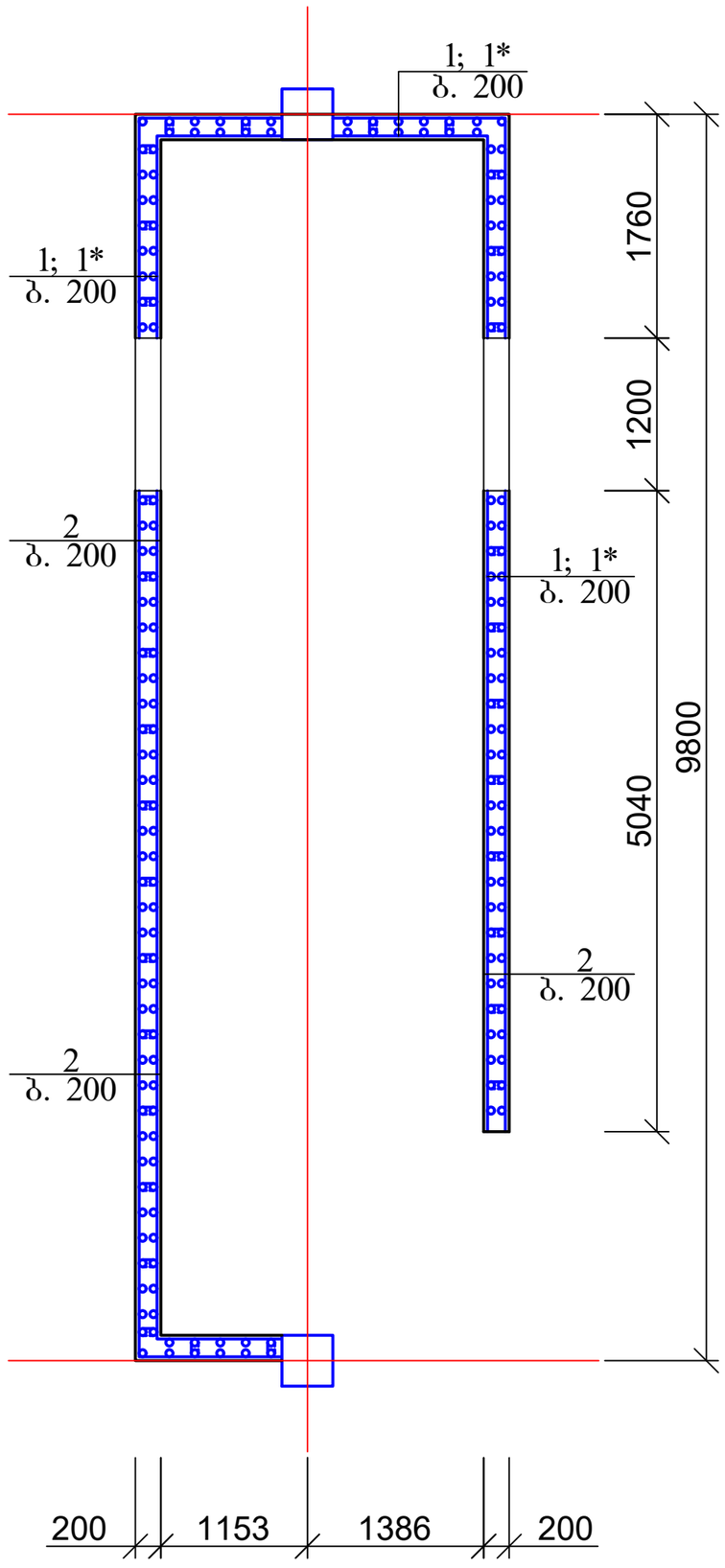

1. დიაფრაგმის ფრაგმენტი იხ. ფურც. ჯ-22;
2. მასალის სპეციფიკაცია იხ. ფურც. ჯ-23.

ქ. თბილისი, ქიზიყის ქ. №27. ნაკვ. №01.19.24.007.361-ზე სასაწყობე შენობა-ნაგებობის პროექტი. კონსტრუქციული ნაწილი				სტადია	ფურც. / რაოდ.
					კ-(21)
დირექტორი	თ. ცაავა				
პრ. მთ. არქ.	თ. ცაავა				
პრ. მთ. ინჟინ.	დ. მაისურაძე		დიაფრაგმის გეგმა	მასშტაბი	
შეასრულა	ა. ცაავა				
შეამოწმა	დ. მაისურაძე				

დიაფრაგმა (ფრაგმენტი)

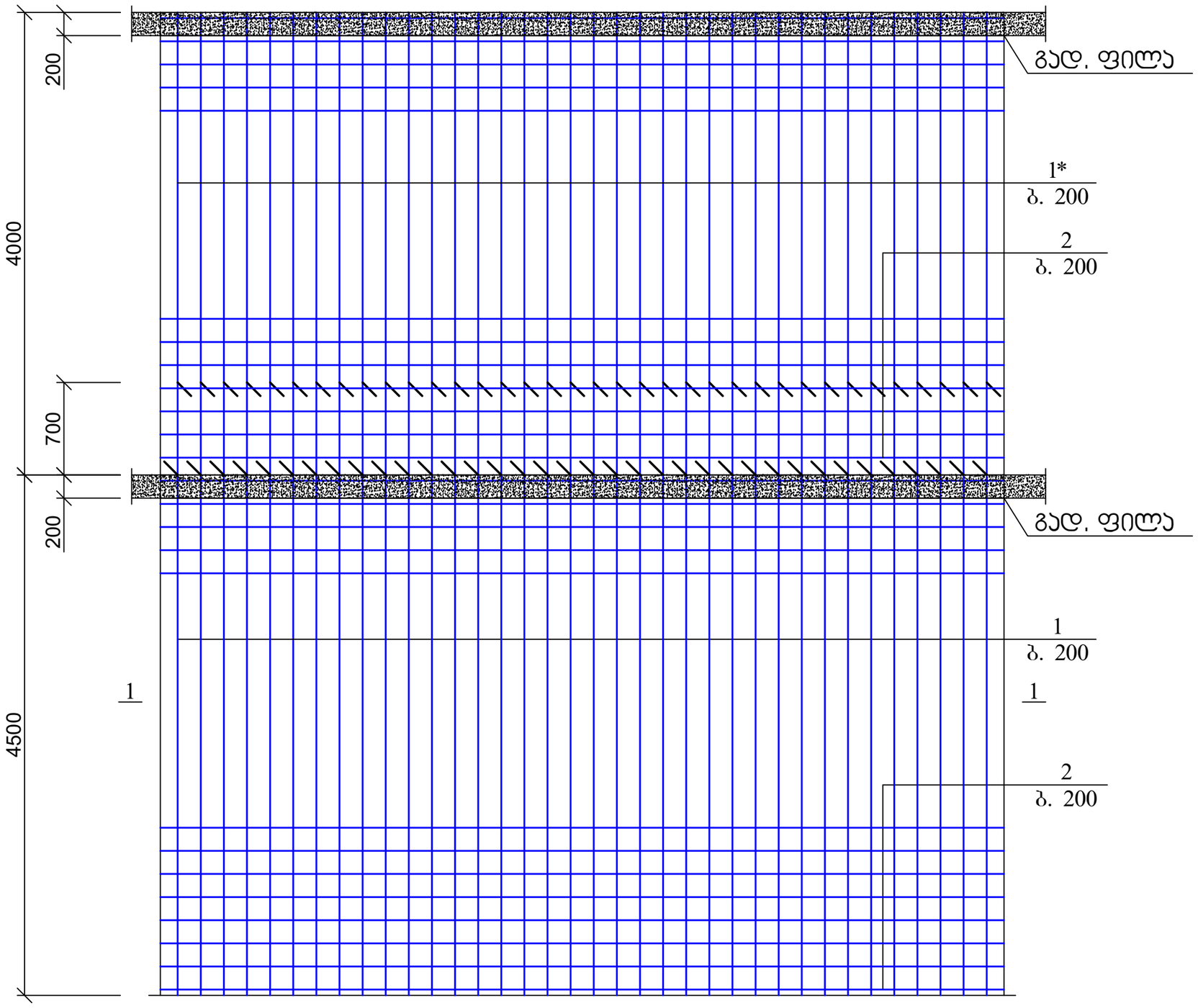

1. ჭრილი 1-1 და მასალის სპეციფიკაცია იხ. ფურც. ჯ-23.

ქ. თბილისი, ქიზიყის ქ. №27. ნაკ3. №01.19.24.007.361-ზე სასაწყობე შენობა-ნაგებობის პროექტი. კონსტრუქციული ნაწილი				სტადია	ფურც.	რაოდ.
					კ-(22)	
დირექტორი	თ. ცაავა					
პრ. მთ. არქ.	თ. ცაავა					
პრ. მთ. ინჟინ.	დ. მაისურაძე		დიაფრაგმა (ფრაგმენტი)	მასშტაბი		
შეასრულა	ა. ცაავა					
შეამოწმა	დ. მაისურაძე					

დიაფრაგმის ჭრილი 1-1 (ფრაგმენტი)

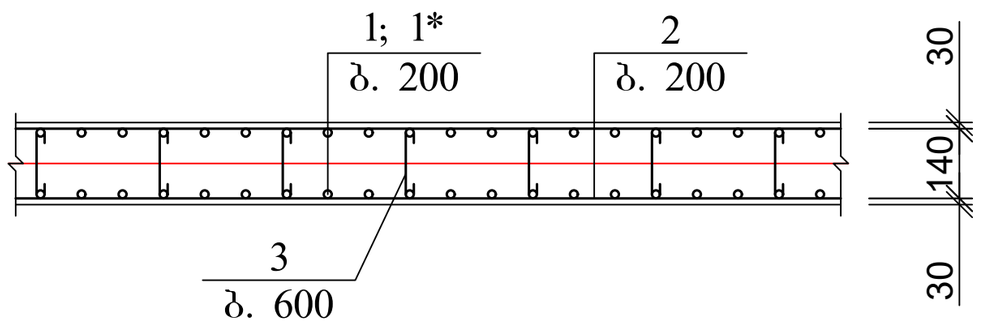

პოზ. 3

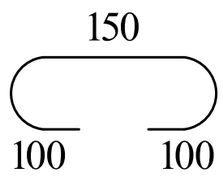

პოზ	დასახელება	რაოდ	წონა კგ	
			ერთ	სულ
	დიაფრაგმა			
1	12 A500C L=5200	210	4.68	982.8
1*	12 A500C L=4000	210	3.60	756
2	12 A500C ΣL=1800 გ.მ	-	0.9	1620
3	8 A240 L=350	1000	0.14	140
	ბეტონი B25			34 მ^3

ქ. თბილისი, ქიზიყის ქ. №27, ნაკ. №01.19.24.007.361-ზე სასაწყობე შენობა-ნაგებობის პროექტი. კონსტრუქციული ნაწილი				სტადია	ფურც.	რაოდ.
					კ-(23)	
დირექტორი	თ. ცაავა					
პრ. მთ. არქ.	თ. ცაავა					
პრ. მთ. ინჟინ.	დ. მაისურაძე		დიაფრაგმის ჭრილი 1-1 (ფრაგმენტი); მასალის სპეციფიკაცია	მასშტაბი		
შეასრულა	ა. ცაავა					
შეამოწმა	დ. მაისურაძე					

გადახურვის ფილა 4.50 ნიშნულზე; ძირითადი არმირებით

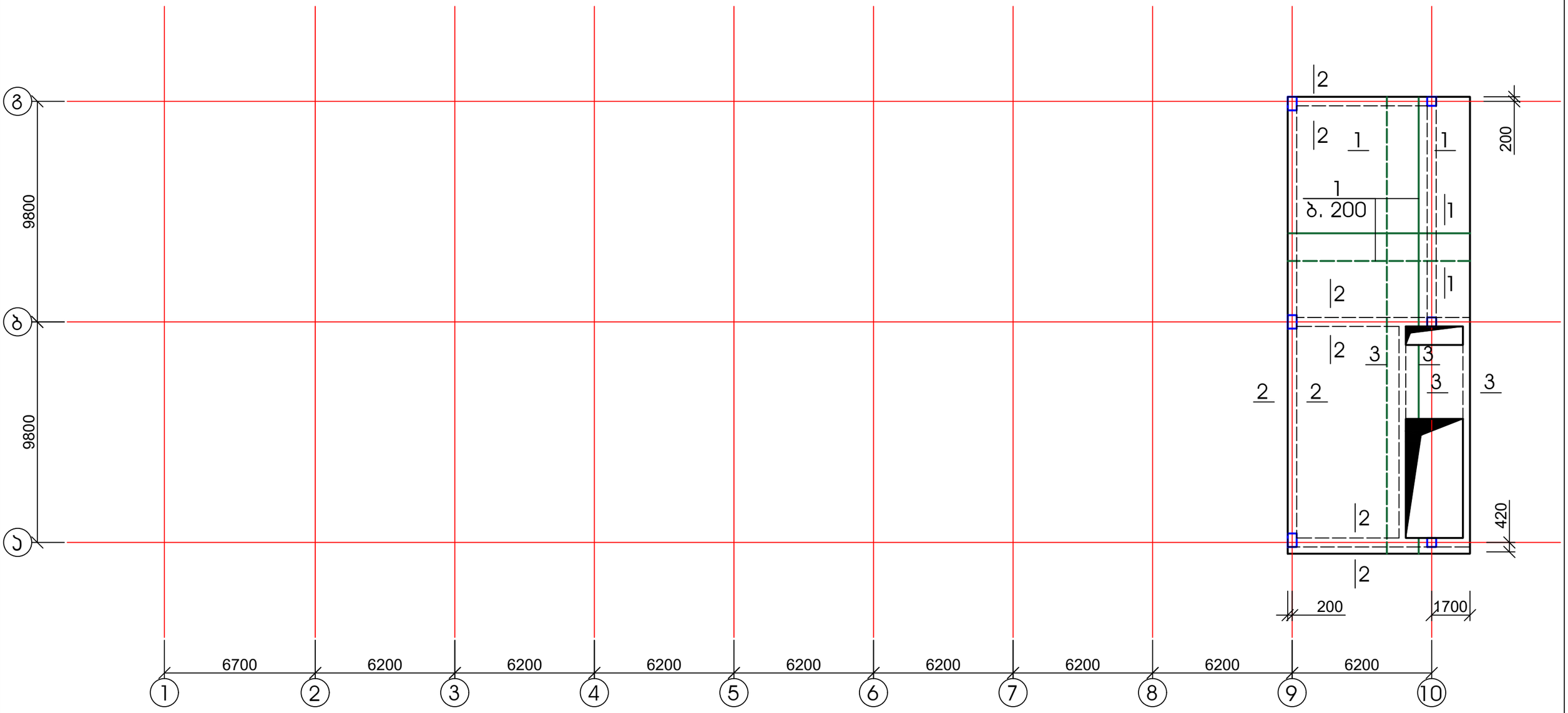

1. ფილის ჭრილი და მასალის სპეციფიკაცია იხ. ფურც. კ-25;
2. რიგელის კვეთი დამასალის სპეციფიკაცია იხ. ფურც.კ-28;
3. კიბის უჯრედი იხ. ფურც. კ-30.

ქ. თბილისი, ქიზიყის ქ. №27. ნაკ. №01.19.24.007.361-ზე სასაწყობე შენობა-ნაგებობის პროექტი. კონსტრუქციული ნაწილი				სტადია	ფურც.	რაოდ.
					კ-(24)	
დირექტორი	თ. ცაავა					
პრ. მთ. არქ.	თ. ცაავა					
პრ. მთ. ინჟინ.	დ. მაისურაძე		გადახურვის ფილა 4.50 ნიშნულზე; ძირითადი არმირებით	მასშტაბი		
შეასრულა	ა. ცაავა					
შეამოწმა	დ. მაისურაძე					

გადახურვის ფილის ჯვეთი

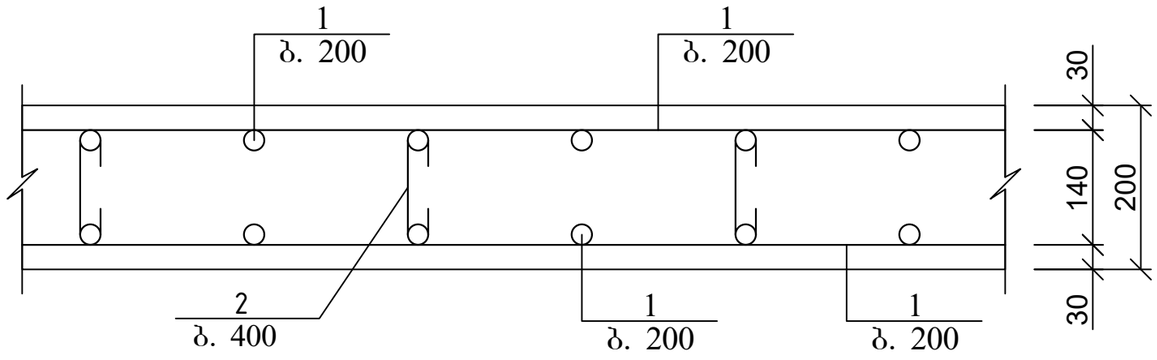

არმატურის გადადებით (შედუღების გარეშე) ჰირაჰირის მოწყობის დეტალი ფილებისთვის

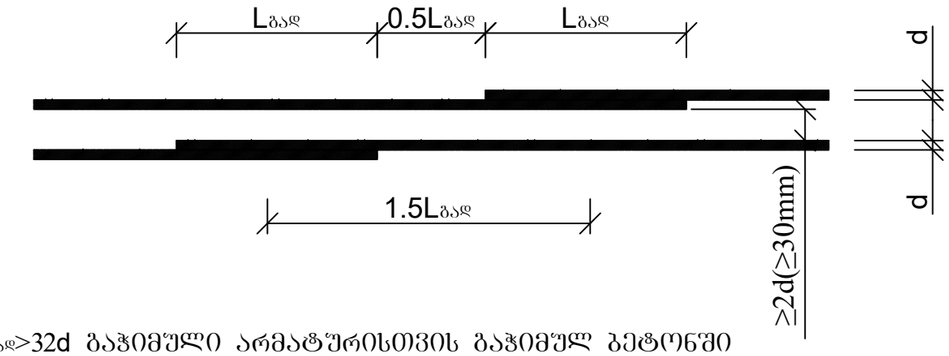

Lგად>32d გაჭიმული არმატურისთვის გაჭიმულ ბეტონში
Lგად>22d გაჭიმული და შეკუმშული არმატურისთვის შეკუმშულ ბეტონში

გადახურვის ფილის არმირების ჩაანკერების დეტალი საყრდენებზე

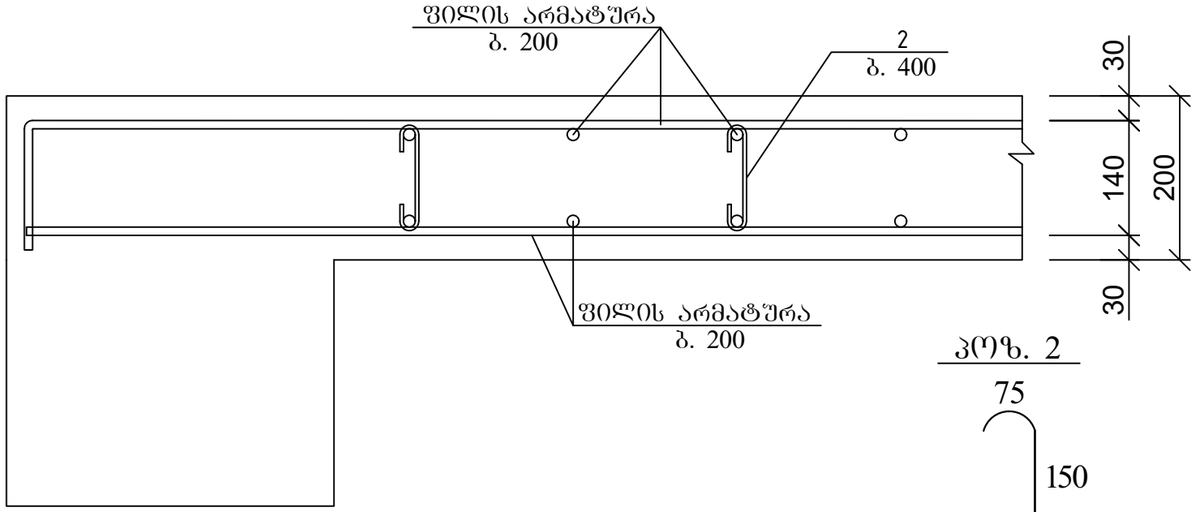

პოზ. 2

პოზ	დასახელება	რაოდ	წონა კგ	
			ერთ	სულ
	გადახურვის ფილა 4.50 ნიშნულზე			
1	12 A500C ΣL=3450 გ.მ	-	0.9	3105
2	8 A240 L=300	1050	0.12	126
	ბეტონი B25			33 მ³

ქ. თბილისი, ქიზიყის ქ. №27. ნაკ. №01.19.24.007.361-ზე სასაწყობე შენობა-ნაგებობის პროექტი. კონსტრუქციული ნაწილი				სტადია	ფურც.	რაოდ.
					კ-(25)	
დირექტორი	თ. ცაავა					
პრ. მთ. არქ.	თ. ცაავა					
პრ. მთ. ინჟინ.	დ. მაისურაძე		გადახურვის ფილის ჯვეთი; მასალის სპეციფიკაცია	მასშტაბი		
შეასრულა	ა. ცაავა					
შეამოწმა	დ. მაისურაძე					

იატაკის ფილა 8.50 ნიშნულზე; ძირითადი არმირებით

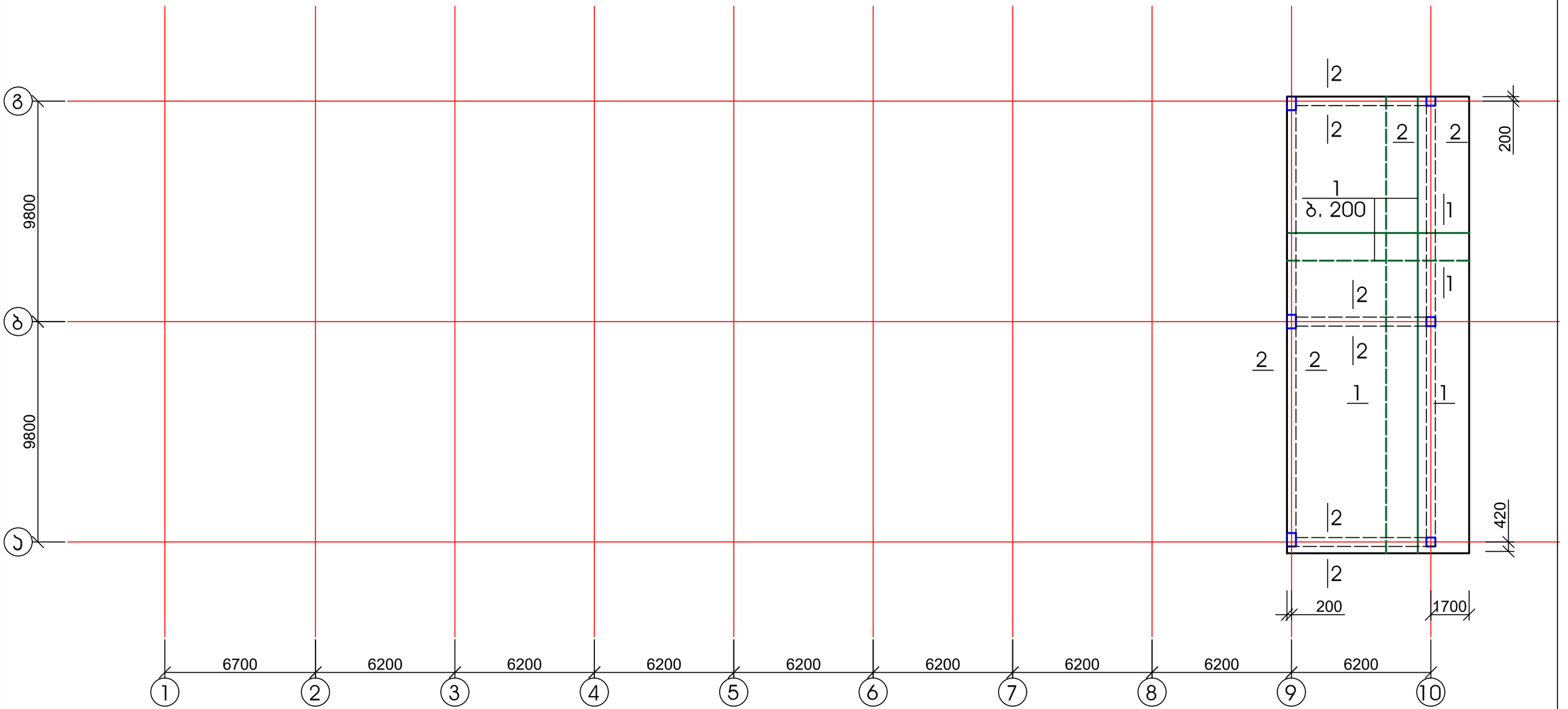

1. ფილის ჭრილი და მასალის სპეციფიკაცია იხ. ფურც. კ-27;
2. რიგელის კვეთი დამასალის სპეციფიკაცია იხ. ფურც.კ-28.

ქ. თბილისი, ქიზიყის ქ. №27. ნაკვ. №01.19.24.007.361-ზე სასაწყობე შენობა-ნაგებობის პროექტი. კონსტრუქციული ნაწილი				სტადია	ფურც.	რაოდ.
					კ-(26)	
დირექტორი	თ. ცაავა					
პრ. მთ. არქ.	თ. ცაავა					
პრ. მთ. ინჟინ.	დ. მაისურაძე		გადახურვის ფილა 8.50 ნიშნულზე; ძირითადი არმირებით	მასშტაბი		
შეასრულა	ა. ცაავა					
შეამოწმა	დ. მაისურაძე					

გადახურვის ფილის კვეთი

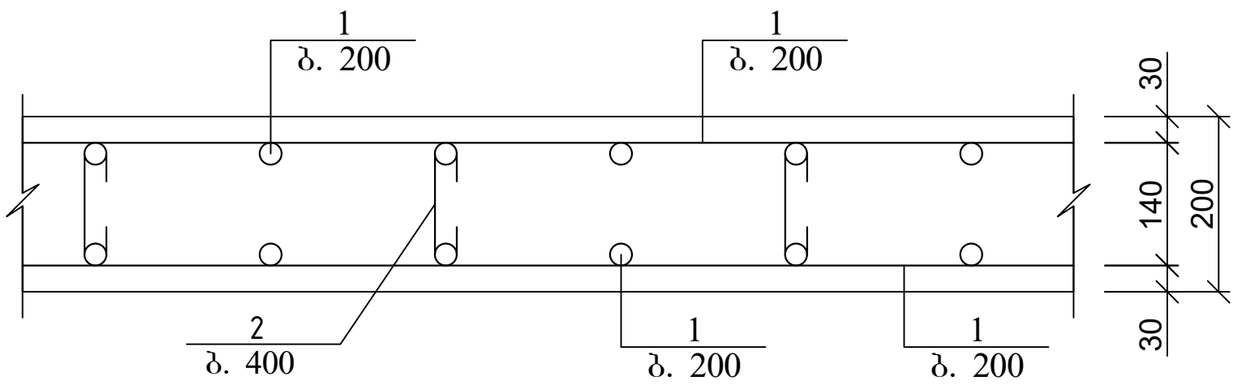

არმატურის გადადებით (შედუღების გარეშე) ჰირაჰირის მოწყობის დეტალი ფილებისთვის

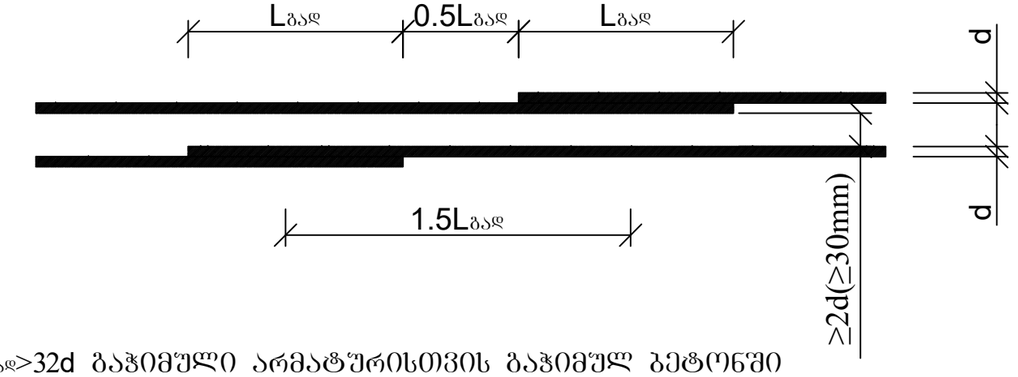

Lგად>32d ბაჭიმული არმატურისთვის ბაჭიმულ ბეტონში
Lგად>22d ბაჭიმული და შეკუმშული არმატურისთვის შეკუმშულ ბეტონში

გადახურვის ფილის არმირების ჩაანკერების დეტალი საყრდენებზე

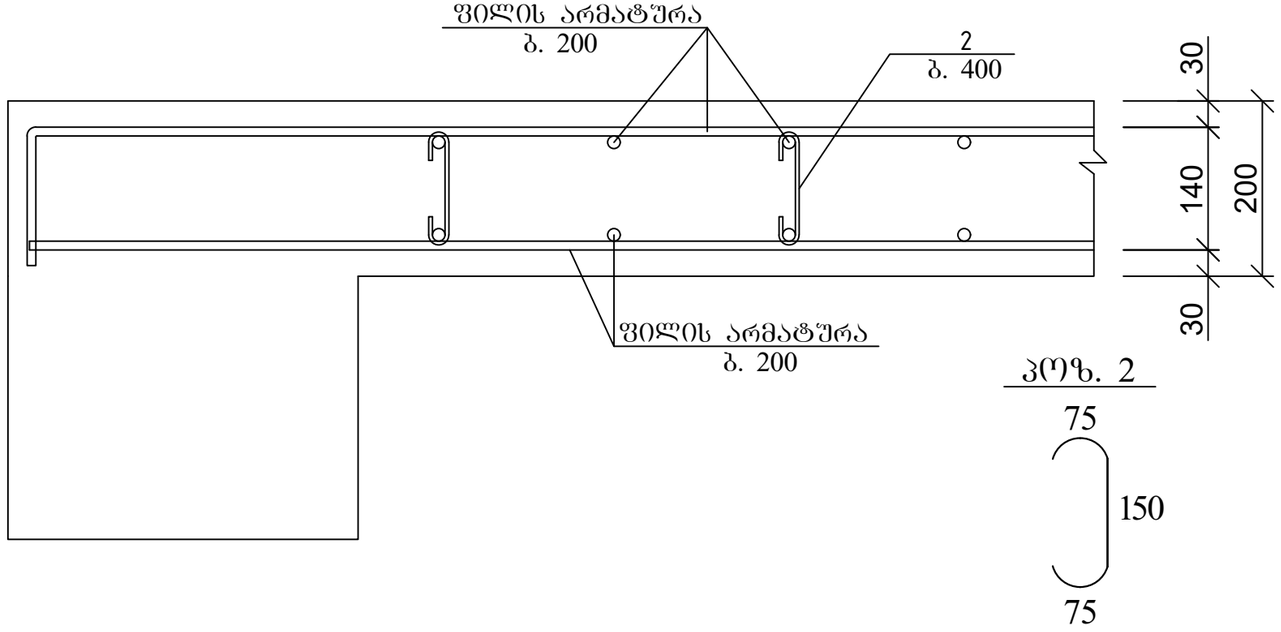

პოზ. 2

პოზ	დასახელება	რაოდ	წონა კგ	
			ერთ	სულ
	გადახურვის ფილა 8.50 ნიშნულზე			
1	12 A500C ΣL=3450 გ.მ	-	0.9	3105
2	8 A240 L=300	1050	0.12	126
	ბეტონი B25			33 მ^3

ქ. თბილისი, ქიზიყის ქ. №27. ნაკ. №01.19.24.007.361-ზე სანებართვო შენობა-ნაგებობის პროექტი. კონსტრუქციული ნაწილი				სტადია	ფურც.	რაოდ.
					კ-(27)	
დირექტორი	თ. ცაავა		გადახურვის ფილის კვეთი; მასალის სპეციფიკაცია	მასშტაბი		
პრ. მთ. არქ.	თ. ცაავა					
პრ. მთ. ინჟინ.	დ. მაისურაძე					
შეასრულა	ა. ცაავა					
შეამოწმა	დ. მაისურაძე					

2 - 2

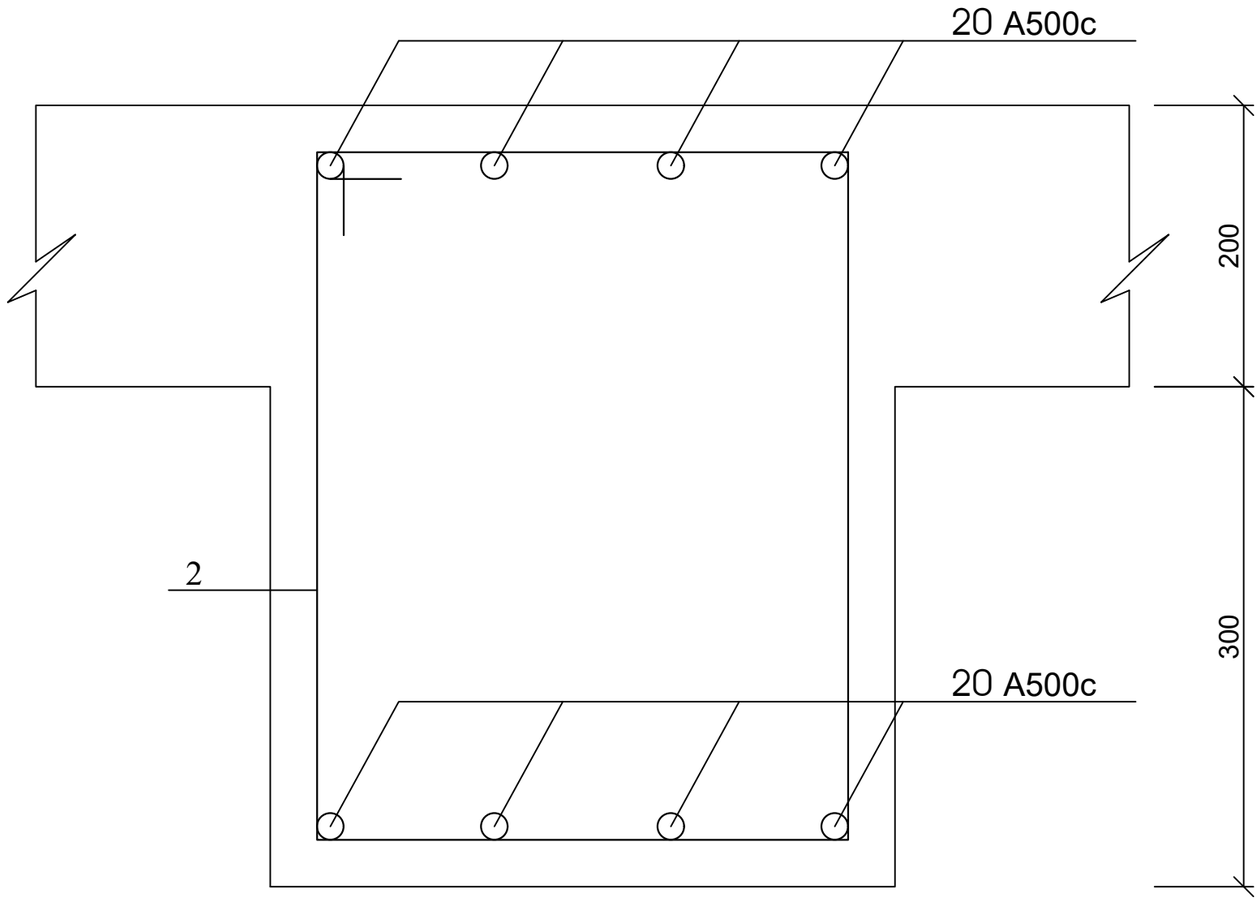

3 - 3

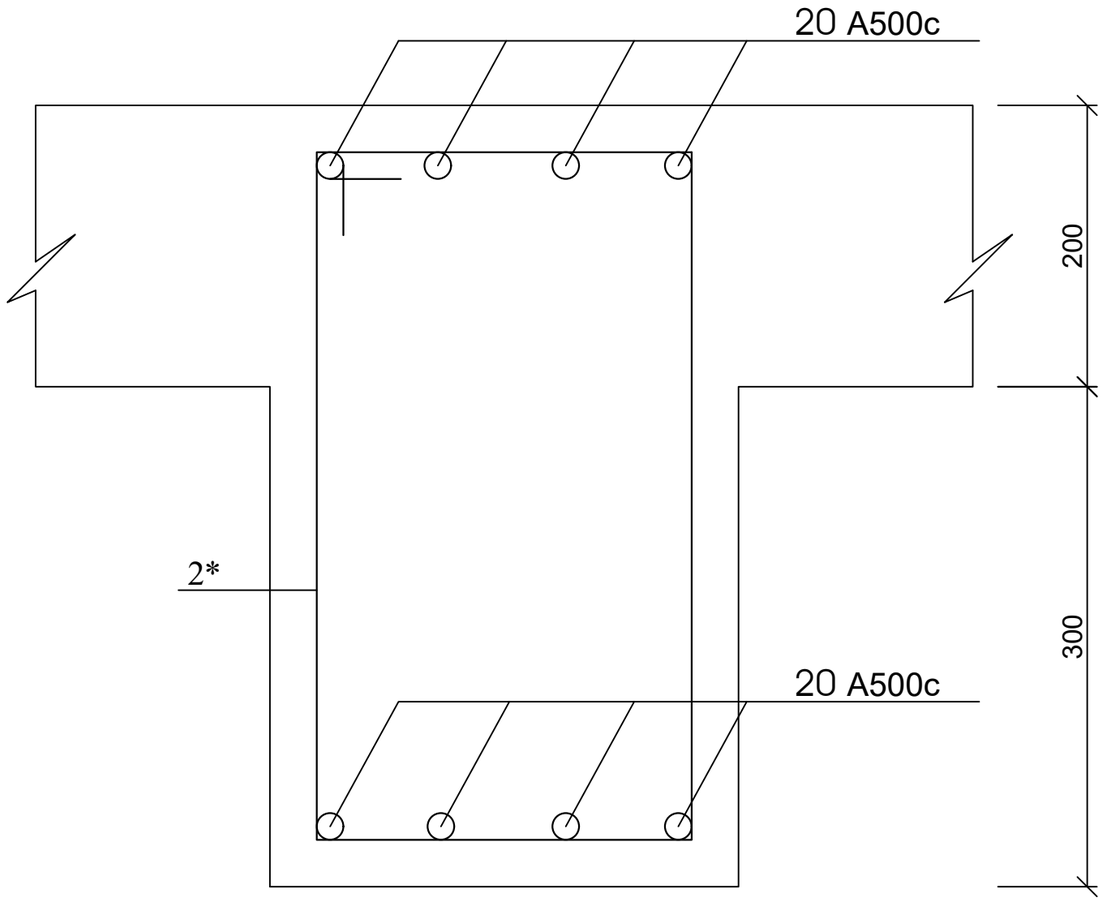

პოზ. 2

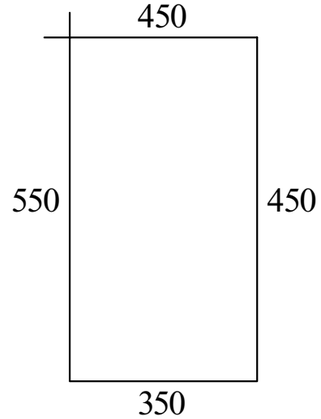

პოზ. 2*

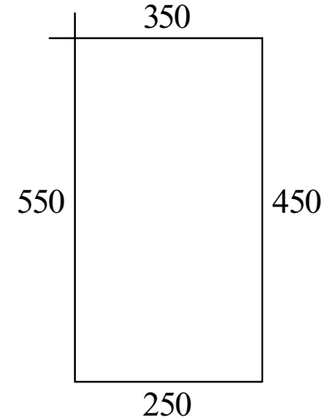

პოზ	დასახელება	რაოდ	წონა კგ	
			ერთ	სულ
	რიგელების სპეციფიკაცია			
1	20 A500C ΣL=1000 გ.მ	-	2.5	2500
2	8 A240 L=1800	750	0.72	540
2*	8 A240 L=1600	200	0.64	128
	ბეტონი B25			15 მ^3

1. რიგელების ტიპური განშლა და ჯვანძი იხ. ფურც. ჯ-29.

ქ. თბილისი, ქიზიყის ქ. №27. ნაკ. №01.19.24.007.361-ზე სასაწყობე შენობა-ნაგებობის პროექტი. კონსტრუქციული ნაწილი				სტადია	ფურც. / რაოდ.
					კ-(28)
დირექტორი	თ. ცაავა				
პრ. მთ. არქ.	თ. ცაავა				
პრ. მთ. ინჟინ.	დ. მაისურაძე		რიგელის ჯვეთები; მასალის სპეციფიკაცია	მასშტაბი	
შეასრულა	ა. ცაავა				
შეამოწმა	დ. მაისურაძე				

რიგელის არმირების ფრაგმენტი



რიგელებში მუშა არმატურის ჩაანკერების სქემა (შუალედური ჯვანძი)

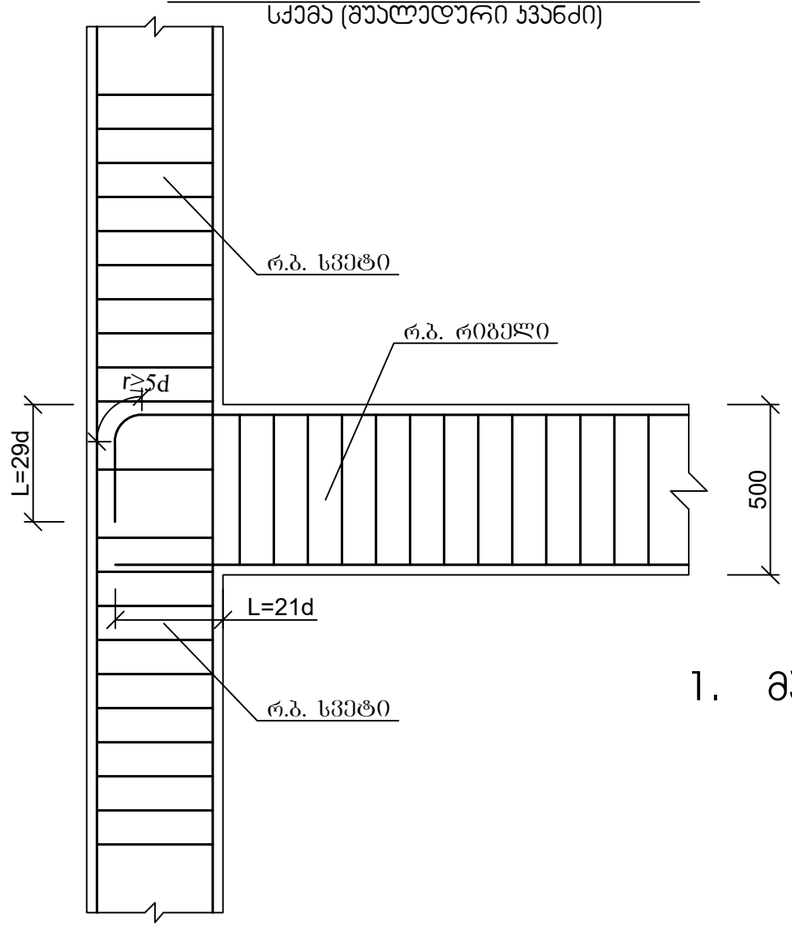

სვეტისა და რიგელის შეუღლების ჯვანძი

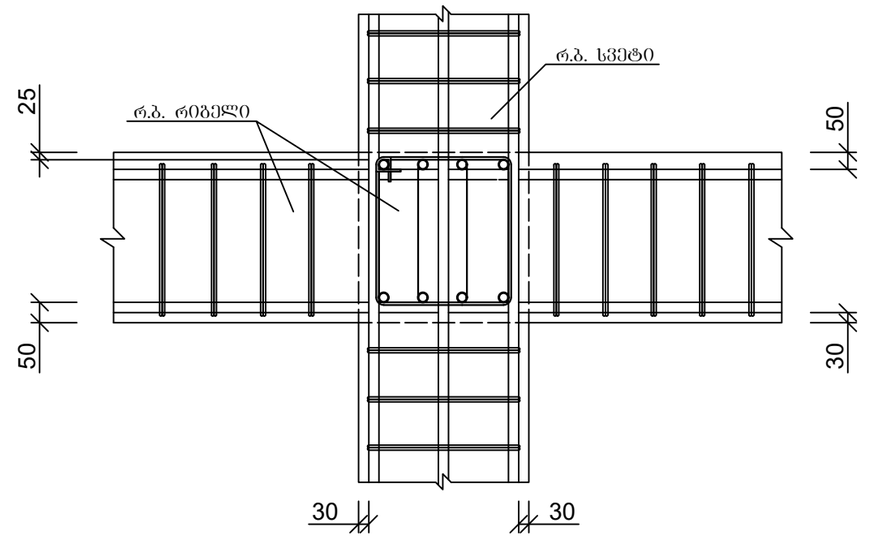

1. მასალის სპეციფიკაცია იხ. ფურცელი ჯ-28.

ქ. თბილისი, ქიზიყის ქ. №27. ნაკ. №01.19.24.007.361-ზე სასაწყობე შენობა-ნაგებობის პროექტი. კონსტრუქციული ნაწილი				სტადია	ფურც.	რაოდ.
					კ-(29)	
დირექტორი	თ. ცაავა		რიგელების არმირების ტიპური ფრაგმენტი და ჯვანძები	მასშტაბი		
პრ. მთ. არქ.	თ. ცაავა					
პრ. მთ. ინჟინ.	დ. მაისურაძე					
შეასრულა	ა. ცაავა					
შეამოწმა	დ. მაისურაძე					

ჯიბის უჯრედი

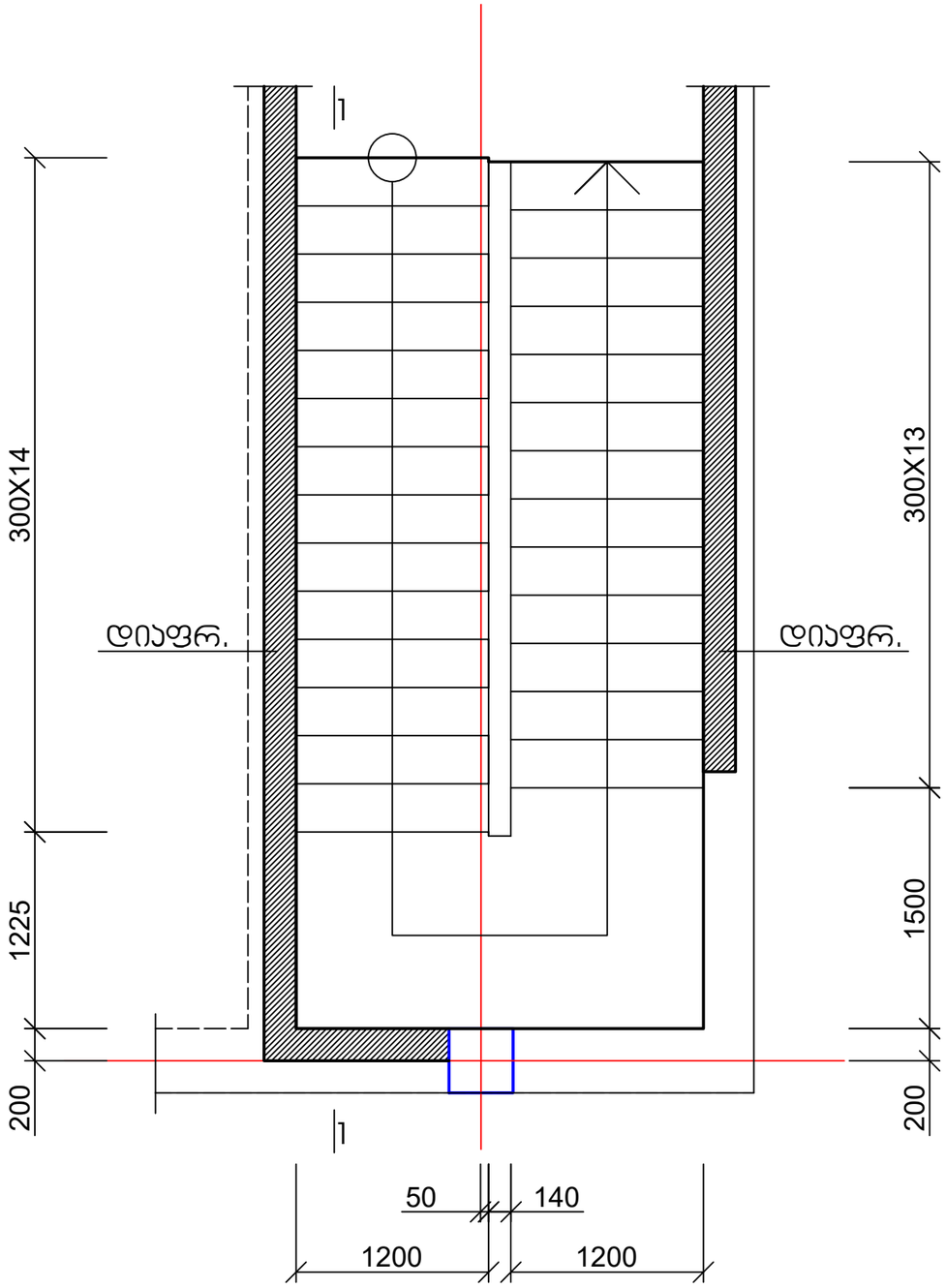

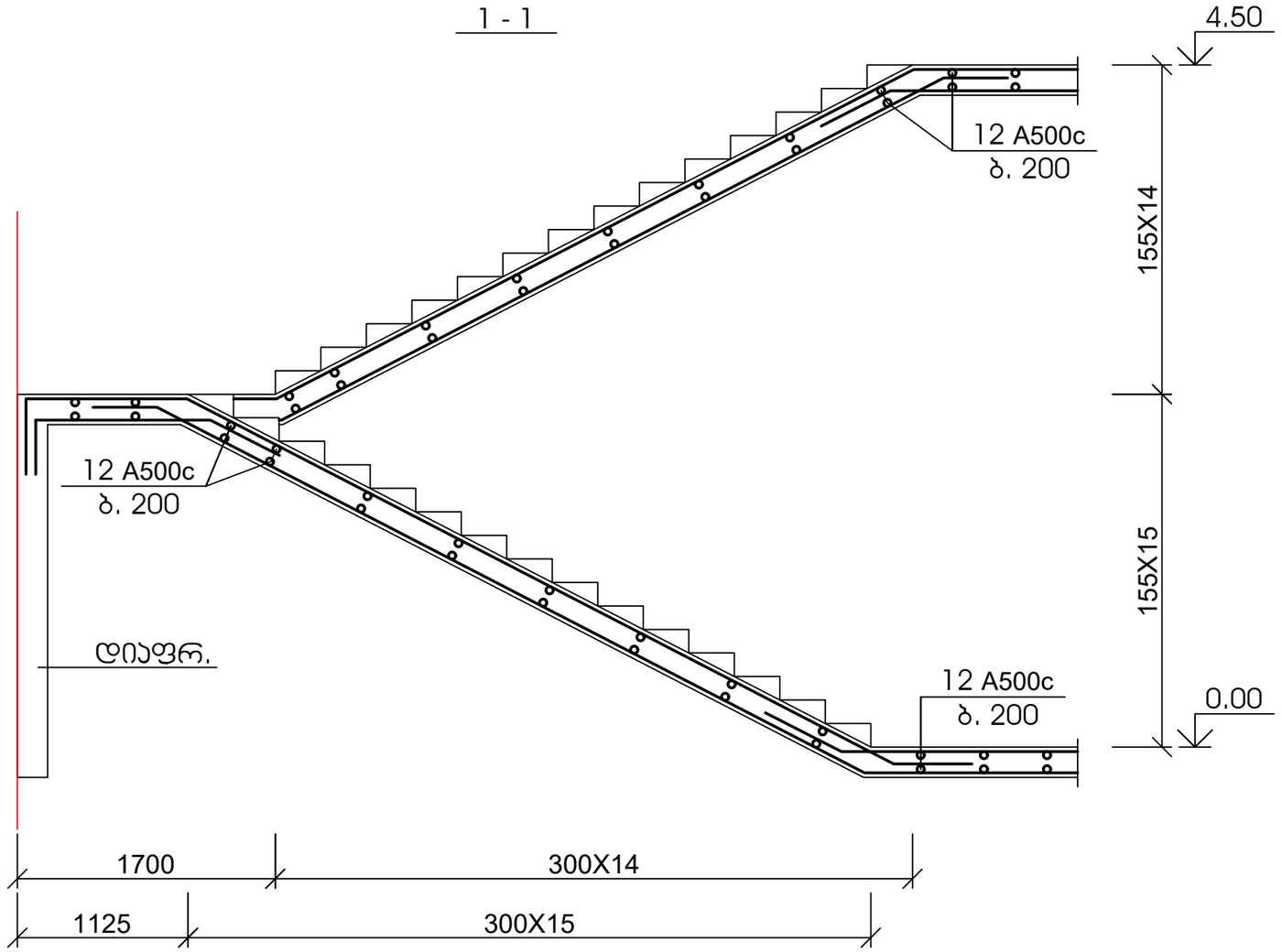

ქ. თბილისი, ქიზიყის ქ. №27. ნაკ. №01.19.24.007.361-ზე სასაწყობე შენობა-ნაგებობის პროექტი. კონსტრუქციული ნაწილი				სტადია	ფურც.	რაოდ.
					კ-(30)	
დირექტორი	თ. ცაავა					
პრ. მთ. არქ.	თ. ცაავა					
პრ. მთ. ინჟინ.	დ. მაისურაძე		ჯიბის უჯრედი	მასშტაბი		
შეასრულა	ა. ცაავა					
შეამოწმა	დ. მაისურაძე					

ლითონის ფერმების და ჯვარედინი კავშირების განლაგება

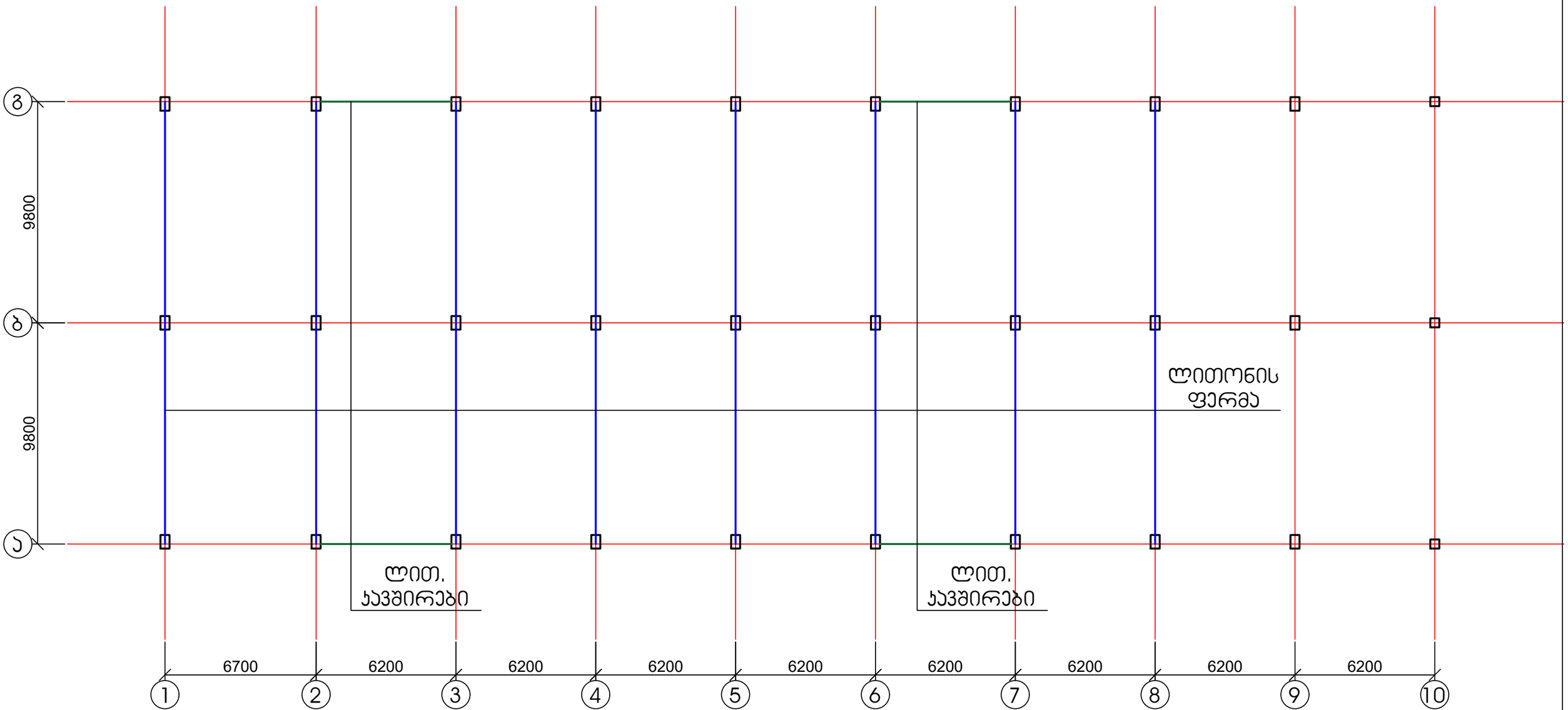

1. ლითონის ფერმის კონსტრუქცია იხ. ფურც. კ-32;
2. ლითონის ჯვარედინი კავშირები იხ. ფურც. კ-39.

ქ. თბილისი, ქიზიყის ქ. №27. ნაკ. №01.19.24.007.361-ზე სასაწყობე შენობა-ნაგებობის პროექტი. კონსტრუქციული ნაწილი				სტადია	ფურც. / რაოდ.
					კ-(31) /
დირექტორი	თ. ცაავა				
პრ. მთ. არქ.	თ. ცაავა				
პრ. მთ. ინჟინ.	დ. მაისურაძე		ლითონის ფერმების და ჯვარედინი კავშირების განლაგება	მასშტაბი	
შეასრულა	ა. ცაავა				
შეამოწმა	დ. მაისურაძე				

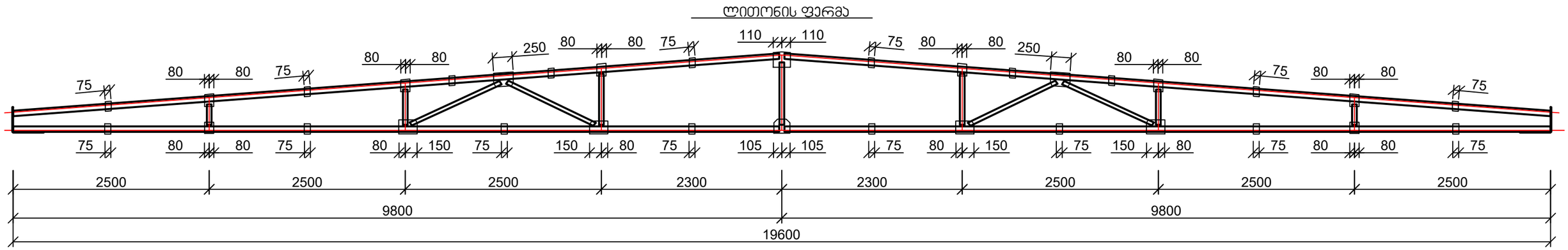

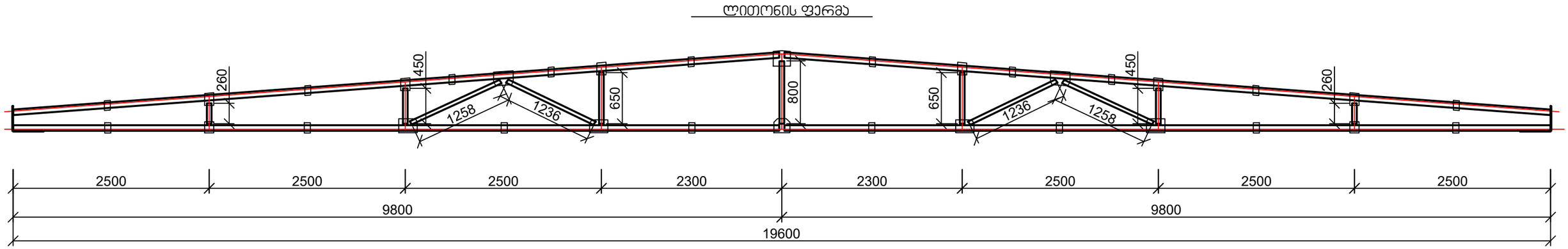

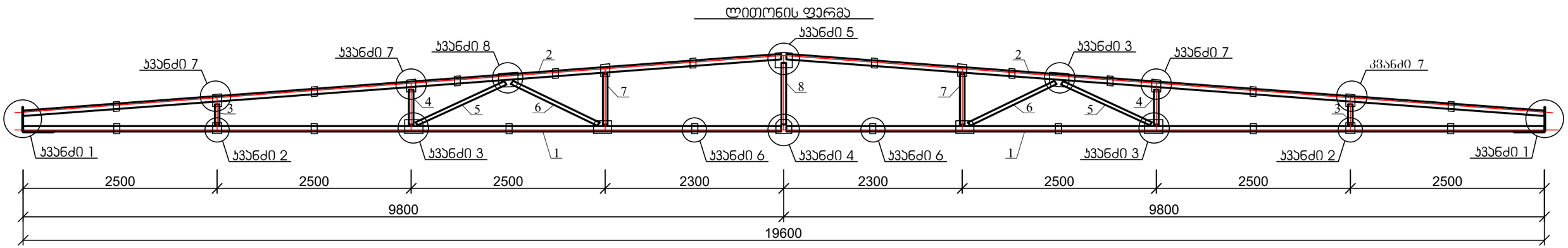

1. პანძები იხ. ფურც. პ-33-პ-36;
2. ფერმების მასალის სპეციფიკაცია იხ. ფურცელი პ-37.

ქ. თბილისი, ქიზიყის ქ. №27. ნაკ3. №01.19.24.007.361-ზე სასაწყობე შენობა-ნაგებობის პროექტი. კონსტრუქციული ნაწილი				სტადია	ფურც. / რაოდ.
					პ-(32)
დირექტორი	თ. ცაავა		ლითონის ფერმის კონსტრუქცია, განშლა და მარკირება		
პრ. მთ. არქ.	თ. ცაავა				
პრ. მთ. ინჟინ.	დ. მაისურაძე			მასშტაბი	
შეასრულა	ა. ცაავა				
შეამოწმა	დ. მაისურაძე				

ჯვანძი 1

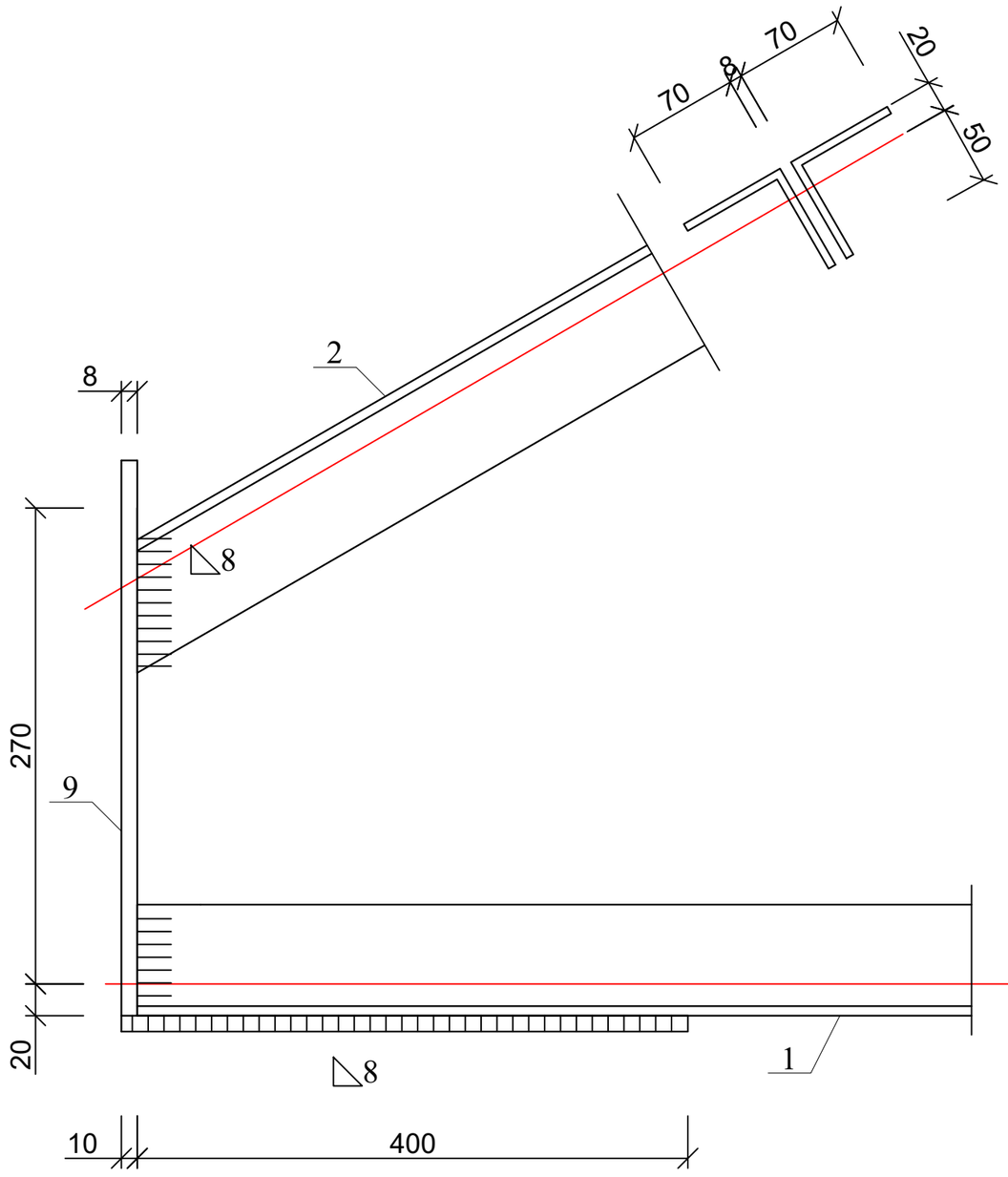

ჯვანძი 2

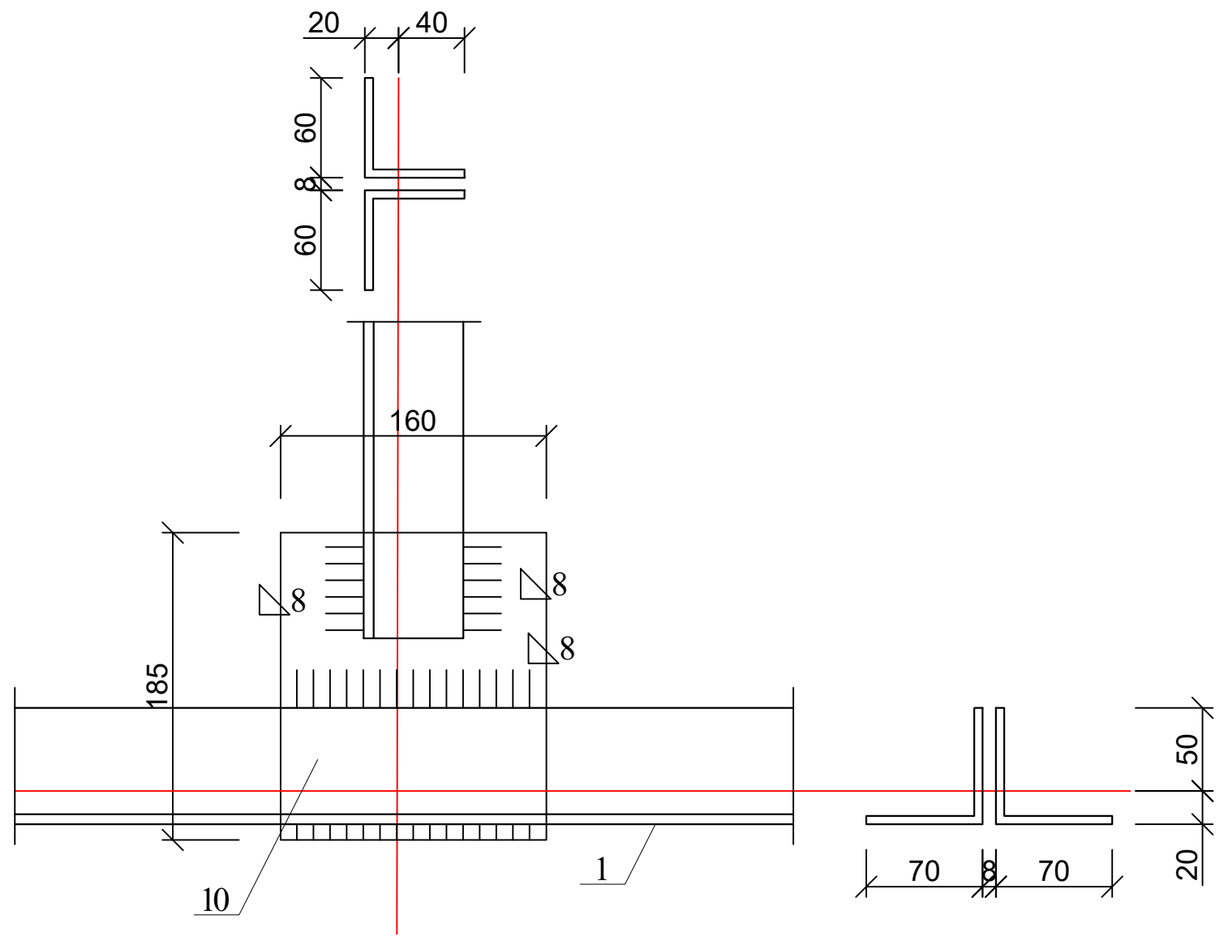

1. მასალის სპეციფიკაცია იხ. ფურც. ჯ-37.

ქ. თბილისი, ქიზიყის ქ. №27. ნაკ. №01.19.24.007.361-ზე სასაწყობე შენობა-ნაგებობის პროექტი. კონსტრუქციული ნაწილი				სტადია	ფურც. / რაოდ.
					კ-(33)
დირექტორი	თ. ცაავა		ჯვანძი 1 და ჯვანძი 2		
პრ. მთ. არქ.	თ. ცაავა				
პრ. მთ. ინჟინ.	დ. მაისურაძე			მასშტაბი	
შეასრულა	ა. ცაავა				
შეამოწმა	დ. მაისურაძე				

ხვანძი 5

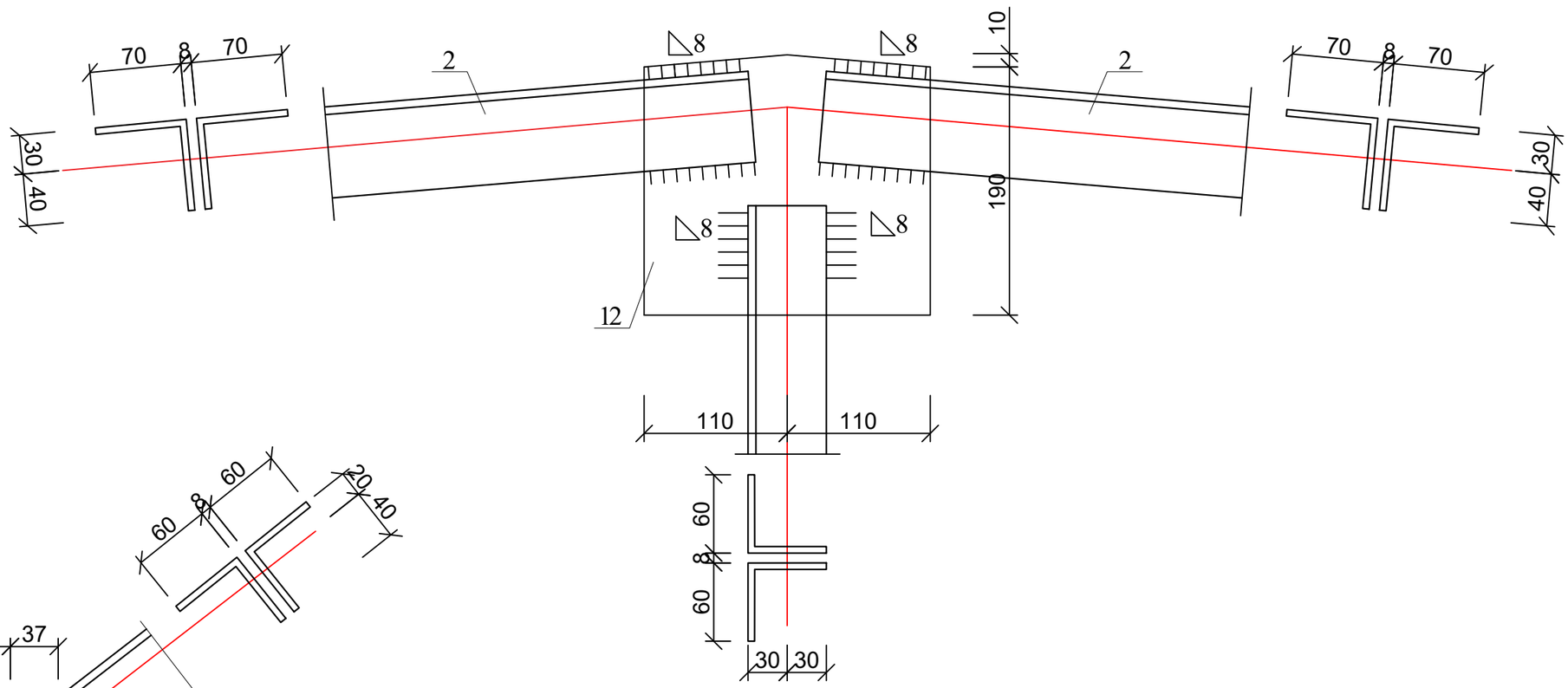

ხვანძი 3

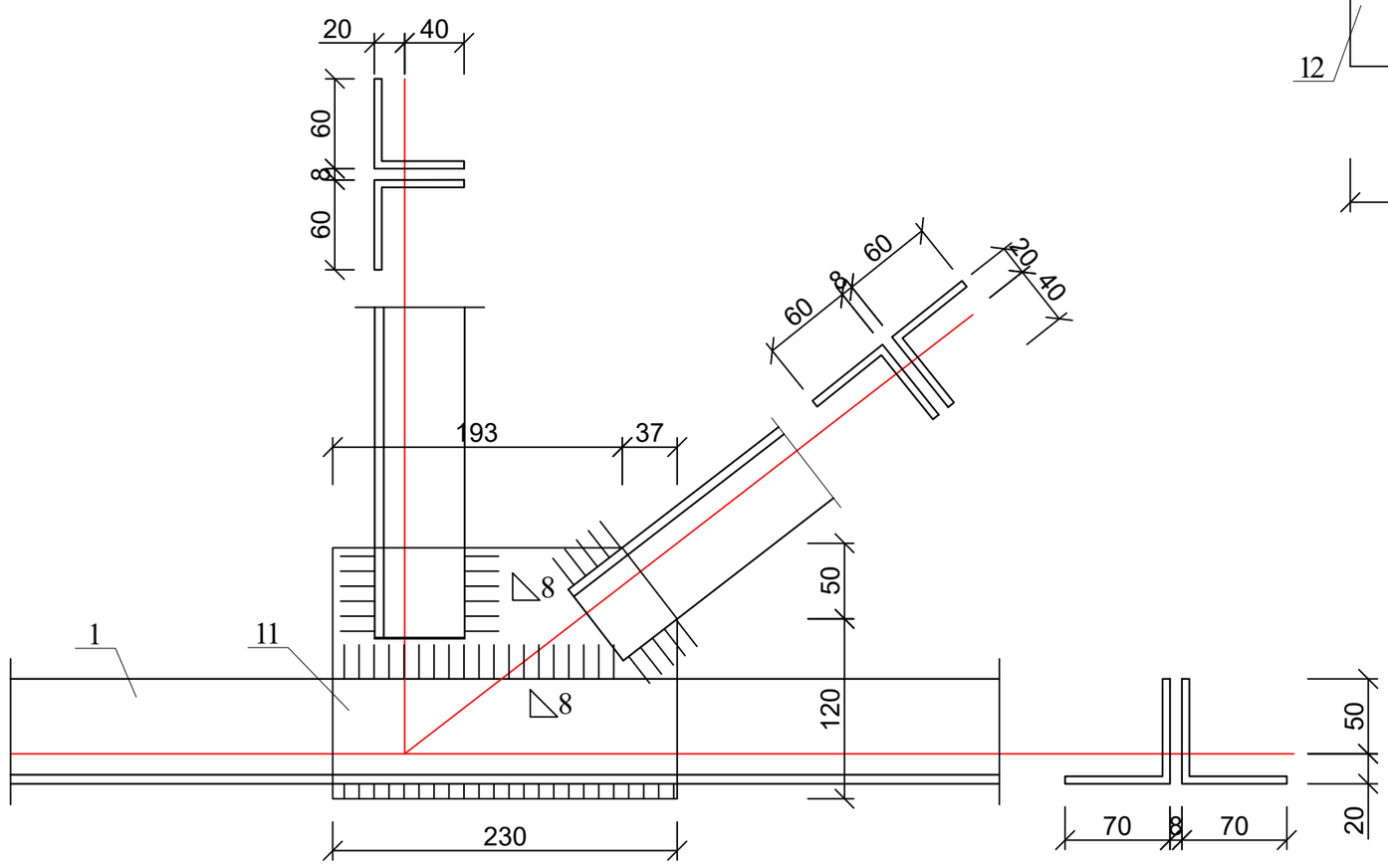

1. მასალის სპეციფიკაცია იხ. ფურც. ჯ-37.

ქ. თბილისი, ქიზიყის ქ. №27. ნაკ3. №01.19.24.007.361-ზე სასაწყობე შენობა-ნაგებობის პროექტი. კონსტრუქციული ნაწილი				სტადია	ფურც. / რაოდ.
					კ-(34)
დირექტორი	თ. ცაავა		ხვანძი 3 და ხვანძი 5		
პრ. მთ. არქ.	თ. ცაავა				
პრ. მთ. ინჟინ.	დ. მაისურაძე			მასშტაბი	
შეასრულა	ა. ცაავა				
შეამოწმა	დ. მაისურაძე				

ჯვანძი 7

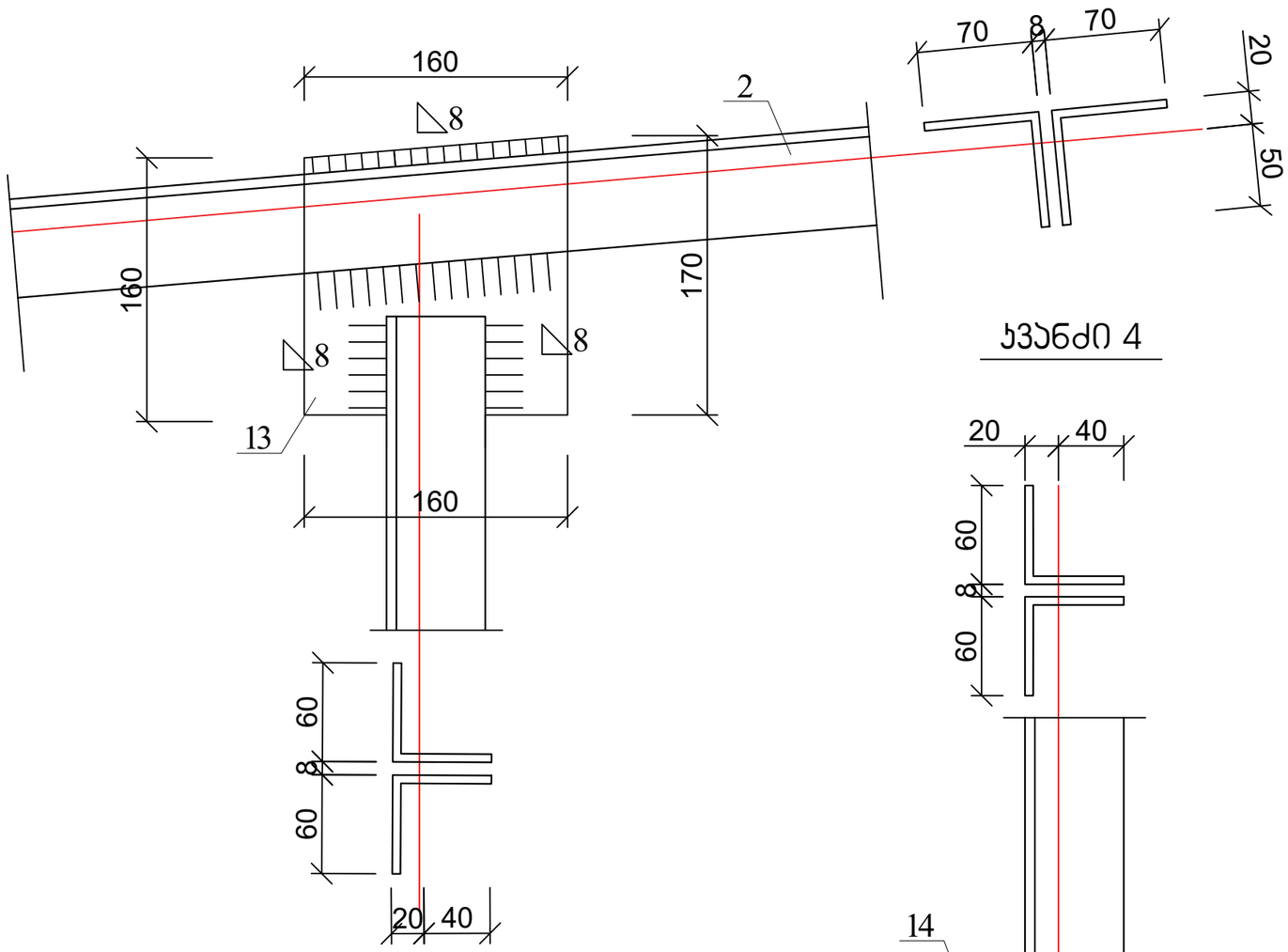

ჯვანძი 4

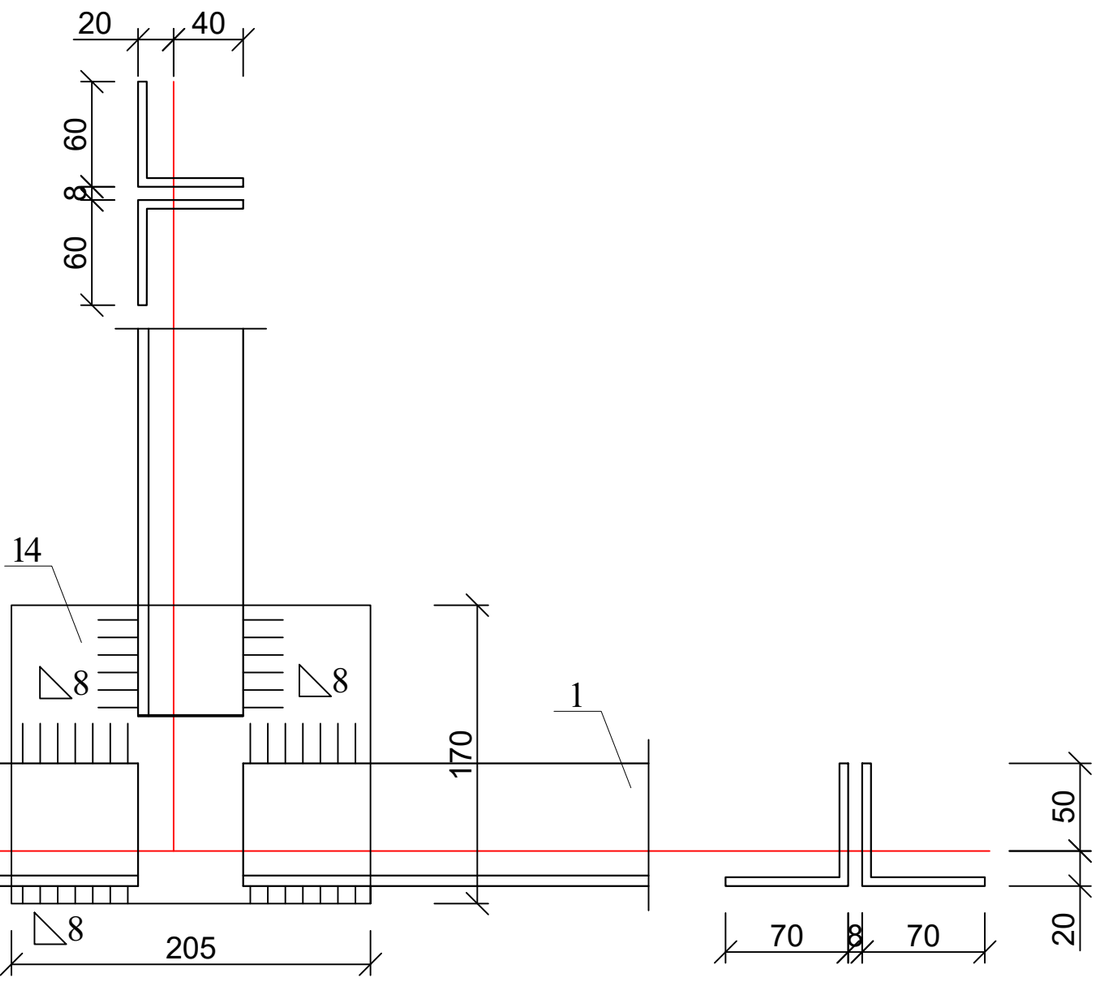

1. მასალის სპეციფიკაცია იხ. ფურც. ჯ-37.

ქ. თბილისი, ქიზიყის ქ. №27. ნაკვ. №01.19.24.007.361-ზე სასაწყობე შენობა-ნაგებობის პროექტი. კონსტრუქციული ნაწილი				სტადია	ფურც. / რაოდ.
					კ-(35)
დირექტორი	თ. ცაავა				
პრ. მთ. არქ.	თ. ცაავა				
პრ. მთ. ინჟინ.	დ. მაისურაძე		ჯვანძი 4 და ჯვანძი 7	მასშტაბი	
შეასრულა	ა. ცაავა				
შეამოწმა	დ. მაისურაძე				

კვანძი 8

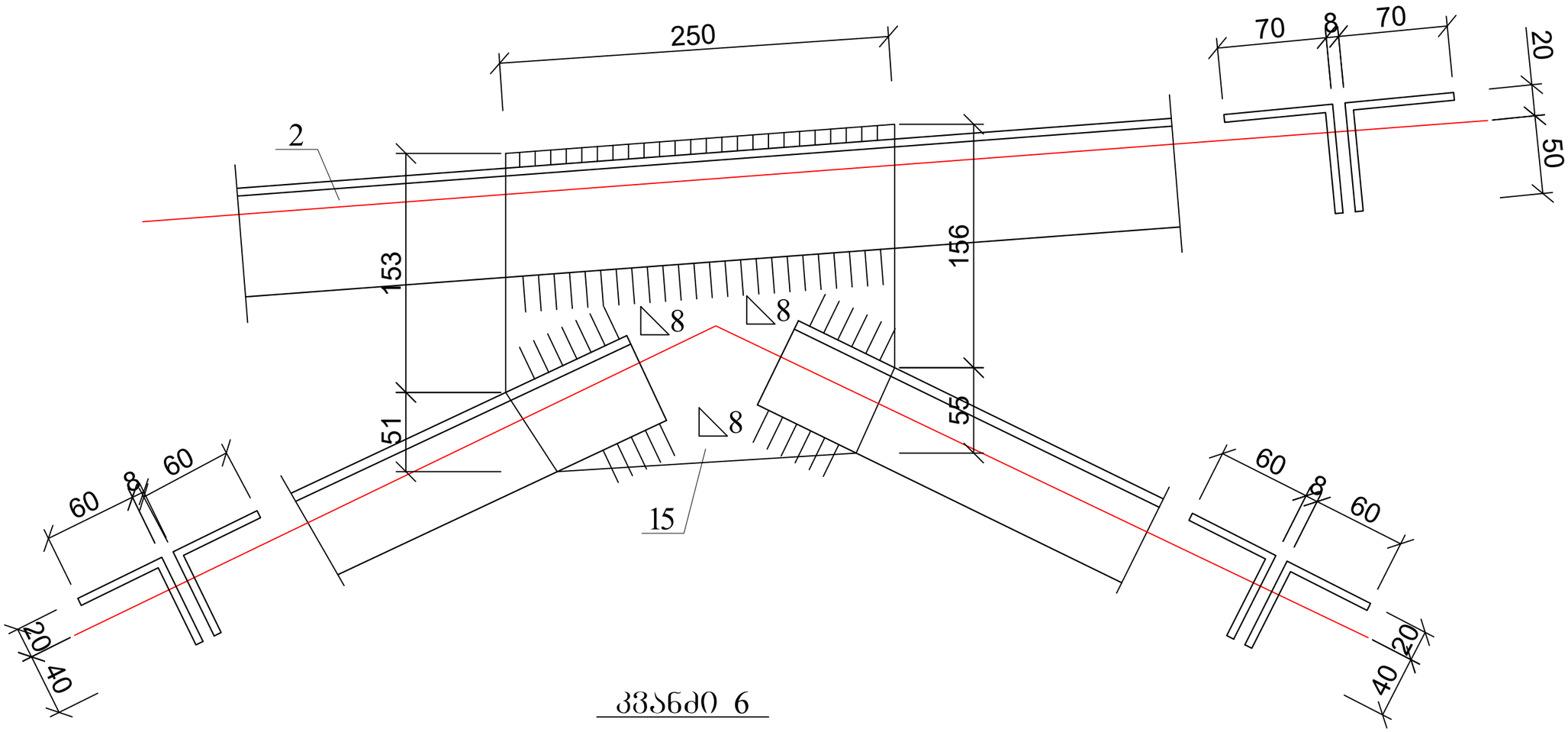

კვანძი 6

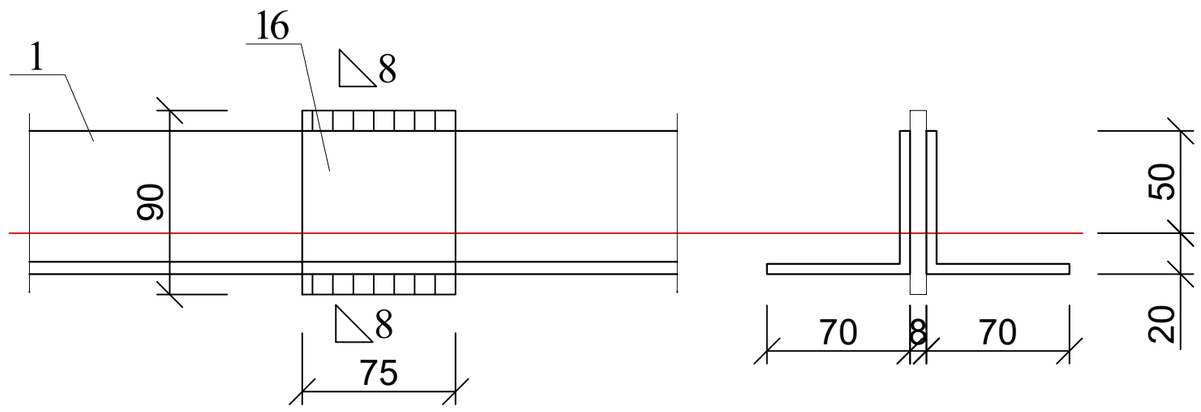

1. მასალის სპეციფიკაცია იხ. ფურც. ა-37.

ქ. თბილისი, ქიზიყის ქ. №27. ნაკ. №01.19.24.007.361-ზე სასაწყობე შენობა-ნაგებობის პროექტი. კონსტრუქციული ნაწილი				სტადია	ფურც.	რაოდ.
					კ-(36)	
დირექტორი	თ. ცაავა					
არ. მთ. არქ.	თ. ცაავა					
არ. მთ. ინჟინ.	დ. მაისურაძე		კვანძი 6 და კვანძი 8	მასშტაბი		
შეასრულა	ა. ცაავა					
შეამოწმა	დ. მაისურაძე					

პოზ	დასახელება	რაოდ	წონა კგ	
			ერთ	სულ
	ლითონის ფერმა	8		
1	2L70X5 ΣL=39 გ.მ.	-	5.38	209.82
2	2L70X5 ΣL=42 გ.მ.	-	5.38	225.96
3	2L60X5 L=300	4	2.7	10.8
4	2L60X5 L=450	4	4.05	16.2
5	2L60X5 L=1270	4	11.43	45.72
6	2L60X5 L=1250	4	11.25	45.00
7	2L70X5 L=650	4	5.85	23.40
8	2L60X5 L=800	2	7.2	14.4
9	-350X8 L=200	2	4.40	8.792
10	-185X8 L=160	2	1.86	3.72
11	-230X8 L=170	4	2.46	9.82
12	-220X8 L=200	1	2.76	2.76
13	-170X8 L=160	6	1.71	10.25
14	-205X8 L=170	1	2.19	2.19
15	-250X8 L=210	2	3.30	6.59
16	-90X8 L=75	18	0.42	7.63
	სულ			643.06
	შედუღების 2%			12.86
	სულ			655.92
	ამოკრეფა			
	L70X5			435.78
	L60X5			155.52
	-8			51.76

ქ. თბილისი, ქიზიყის ქ. №27, ნაკ3, №01.19.24.007.361-ზე სასაწყობე შენობა-ნაგებობის პროექტი. კონსტრუქციული ნაწილი				სტადია	ფურც.	რაოდ.
					კ-(37)	
დირექტორი	თ. ცაავა					
პრ. მთ. არქ.	თ. ცაავა					
პრ. მთ. ინჟინ.	დ. მაისურაძე		ლითონის ფერმის სპეციფიკაცია	მასშტაბი		
შეასრულა	ა. ცაავა					
შეამოწმა	დ. მაისურაძე					

ლითონის კოჭების და ფერმების ჯვარედინი კავშირების განლაგება

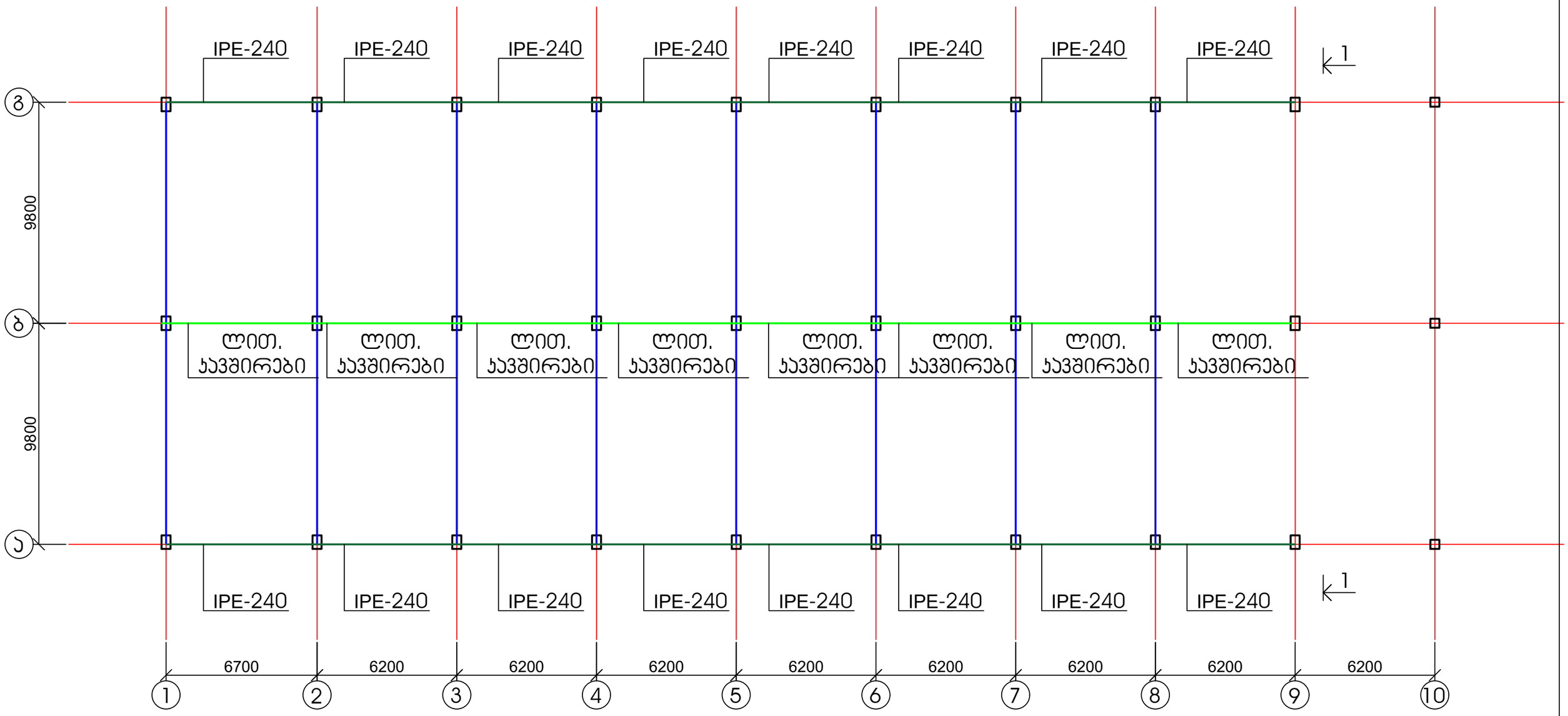

1. ფერმის ჯვარედინი კავშირები იხ. ფურც. კ-41;
2. ლითონის კოჭების მასალის სპეციფიკაცია იხ. ფურც. კ-16;
3. ხედი 1-1 იხ. ფურც. კ-43.

ქ. თბილისი, ქიზიყის ქ. №27. ნაკ. №01.19.24.007.361-ზე სასაწყობე შენობა-ნაგებობის პროექტი. კონსტრუქციული ნაწილი				სტადია	ფურც.	რაოდ.
					კ-(38)	
დირექტორი	თ. ცაავა					
პრ. მთ. არქ.	თ. ცაავა					
პრ. მთ. ინჟინ.	დ. მაისურაძე		ლითონის კოჭების და ფერმების ჯვარედინი კავშირების განლაგება	მასშტაბი		
შეასრულა	ა. ცაავა					
შეამოწმა	დ. მაისურაძე					

ჯვარედინი კავშირების განშლა

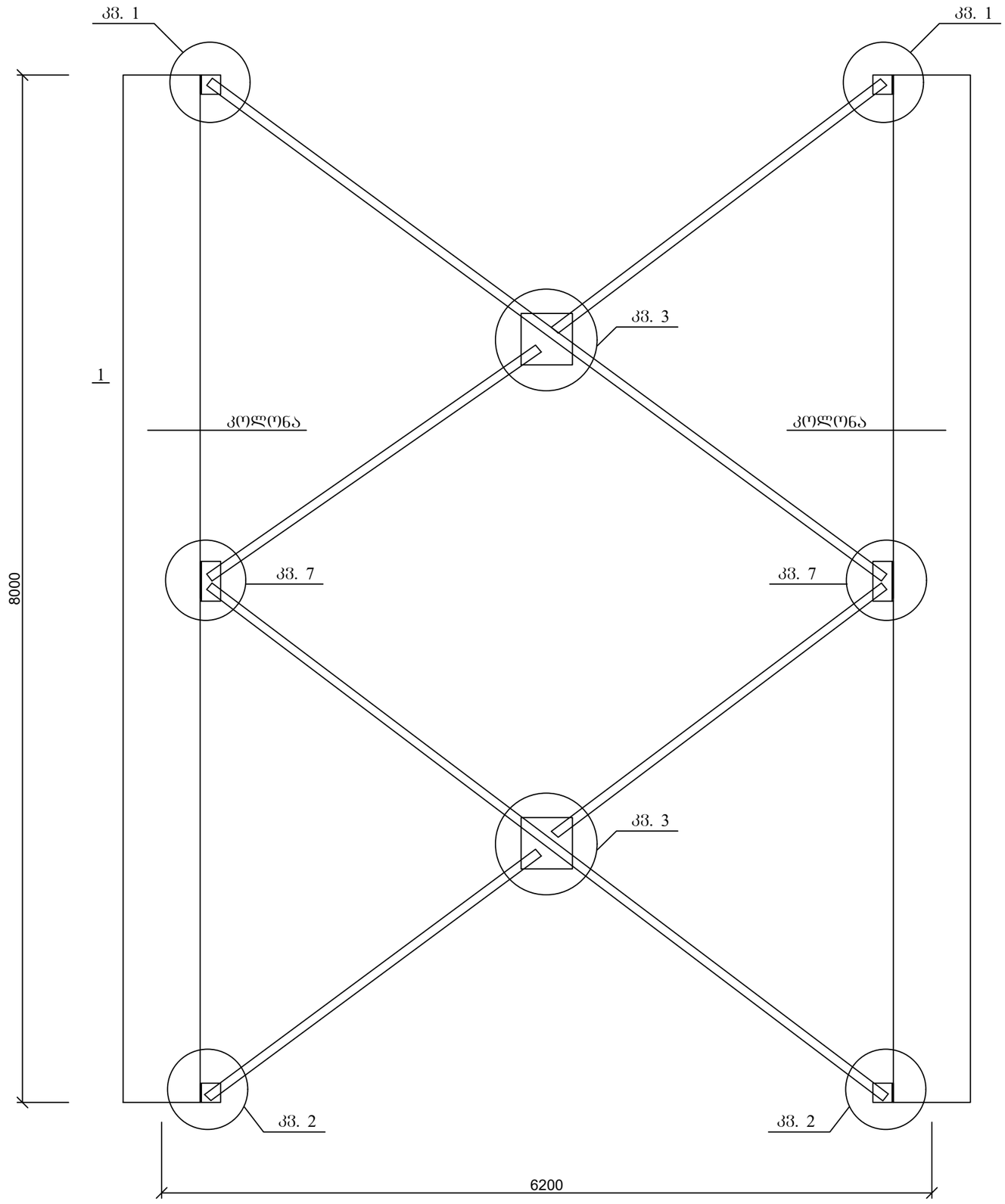

1. ჯვანძები და მასალის სპეციფიკაცია იხ. ფურც. კ-40.

ქ. თბილისი, ქიზიყის ქ. №27, ნაკ. №01.19.24.007.361-ზე სასაწყობე შენობა-ნაგებობის პროექტი. კონსტრუქციული ნაწილი				სტადია	ფურც. / რაოდ.
					კ-(39)
დირექტორი	თ. ცაავა				
არ. მთ. არქ.	თ. ცაავა				
არ. მთ. ინჟინ.	დ. მაისურაძე		ჯვარედინი კავშირების განშლა	მასშტაბი	
შეასრულა	ა. ცაავა				
შეამოწმა	დ. მაისურაძე				

სვანძი 1

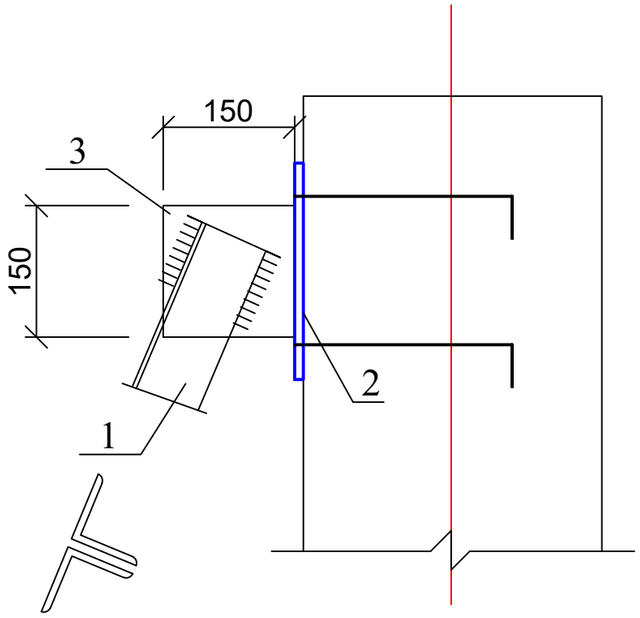

სვანძი 2

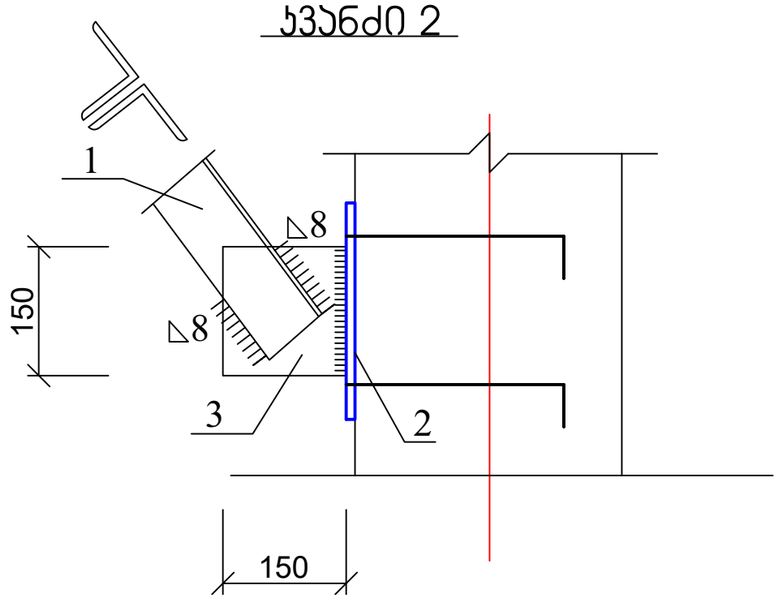

სვანძი 7

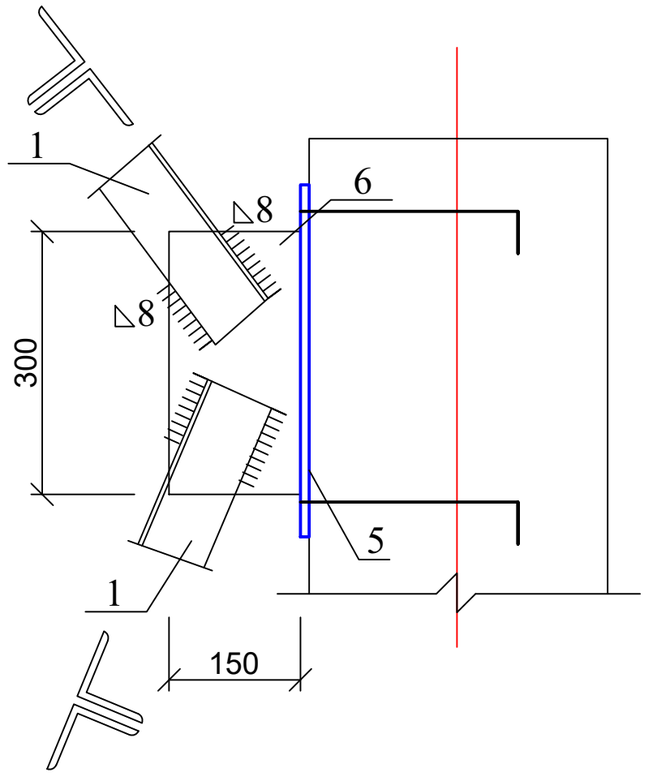

სვანძი 3

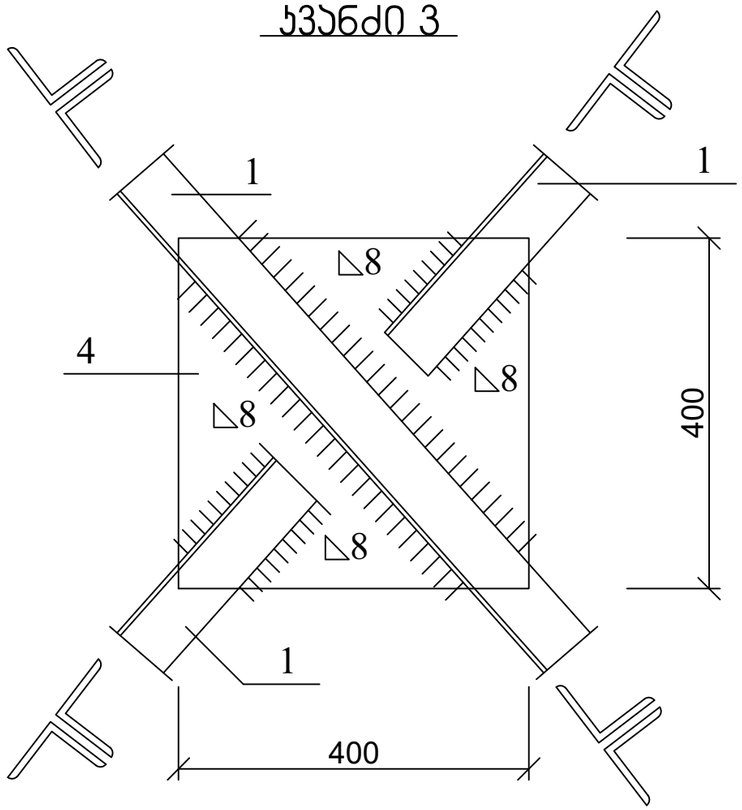

პოზ	დასახელება	რაოდ	წონა კგ	
			ერთ	სულ
	კოლონის ჯვარედინი კავშირები	4		
1	∟ 70X70X5 ΣL=52 გ.მ	-	5.38	279.76
2	- 200X200X8	4	2.51	10.05
3	- 150X150X8	4	1.41	5.65
4	- 400X400X8	2	10.05	20.10
5	- 400X200X8	2	5.02	10.05
6	- 300X150X8	2	2.83	5.65

ქ. თბილისი, ქიზიყის ქ. №27. ნაკ3. №01.19.24.007.361-ზე სასაწყობე შენობა-ნაგებობის პროექტი. კონსტრუქციული ნაწილი				სტადია	ფურც.	რაოდ.
					კ-(40)	
დირექტორი	თ. ცაავა					
პრ. მთ. არქ.	თ. ცაავა					
პრ. მთ. ინჟინ.	დ. მაისურაძე		ლითონის ჯვარედინი კავშირების კვანძები; მასალის სპეციფიკაცია	მასშტაბი		
შეასრულა	ა. ცაავა					
შეამოწმა	დ. მაისურაძე					

ლითონის ფერმის ჯვარედინი ჯავშირების განშლა

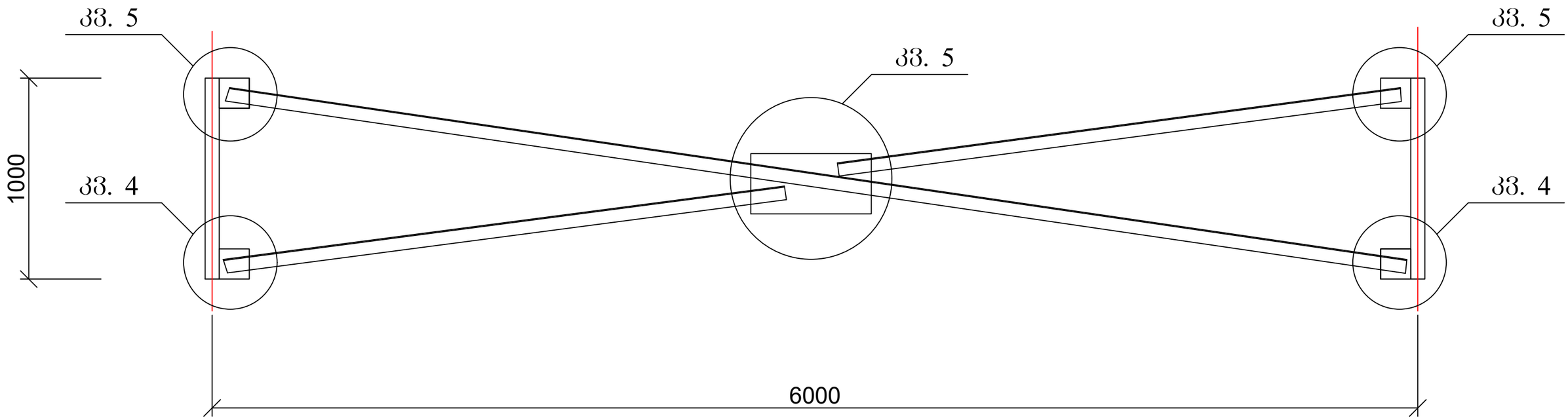

1. ჯვანძები და მასალის სპეციფიკაცია იხ. ფურც. ჯ-42.

ქ. თბილისი, ქიზიყის ქ. №27. ნაკვ. №01.19.24.007.361-ზე სასაწყობე შენობა-ნაგებობის პროექტი. კონსტრუქციული ნაწილი				სტადია	ფურც.	რაოდ.
					კ-(41)	
დირექტორი	თ. ცაავა					
პრ. მთ. არქ.	თ. ცაავა					
პრ. მთ. ინჟინ.	დ. მაისურაძე		ლითონის ფერმის ჯვარედინი ჯავშირების განშლა	მასშტაბი		
შეასრულა	ა. ცაავა					
შეამოწმა	დ. მაისურაძე					

კვანძი 4

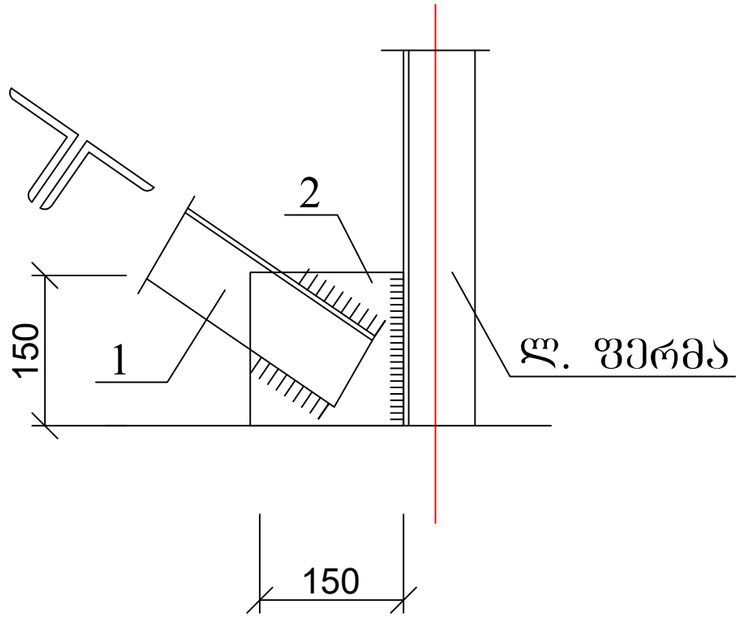

კვანძი 5

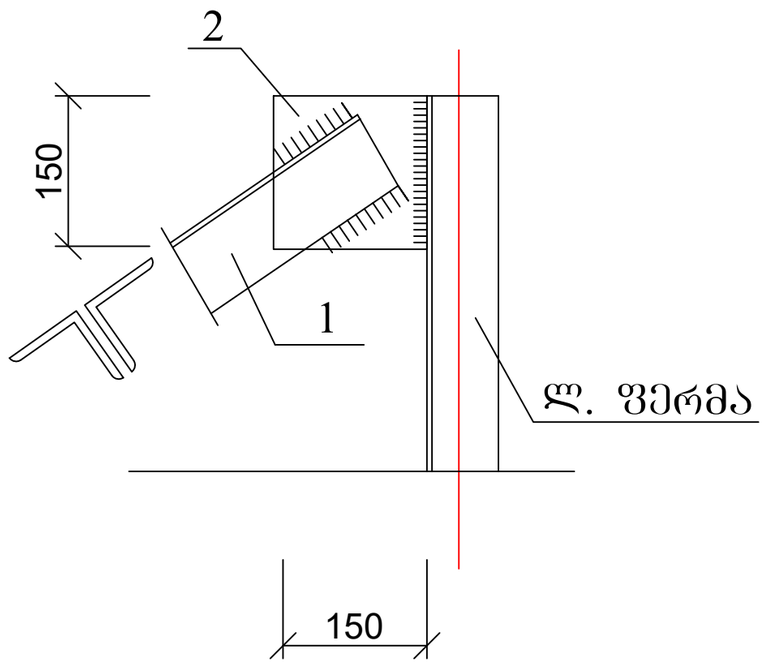

კვანძი 6

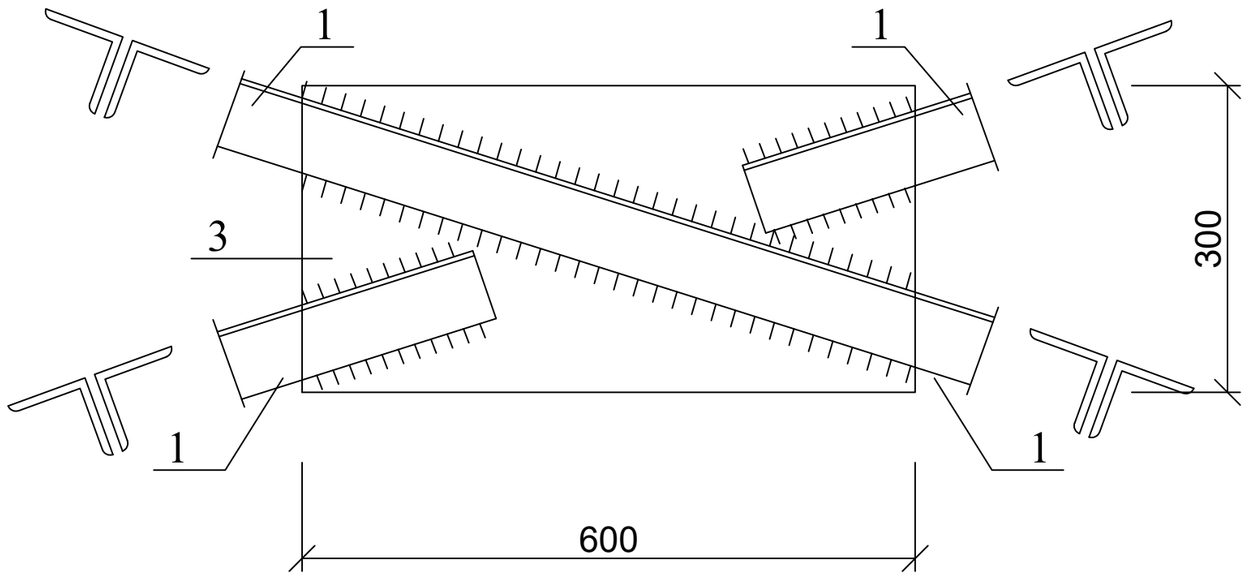

პოზ	დასახელება	რაოდ	წონა კგ	
			ერთ	სულ
	ლითონის ფერმის ჯვარედინი კავშირების	8		
1	∟ 70X70X5 ΣL=24 გ.მ	-	5.38	139.88
2	- 150X150X8	4	1.41	5.65
3	- 600X300X8	1	11.30	11.30

ქ. თბილისი, ქიზიყის ქ. №27. ნაკ. №01.19.24.007.361-ზე სასაწყობე შენობა-ნაგებობის პროექტი. კონსტრუქციული ნაწილი				სტადია	ფურც.	რაოდ.
					კ-(42)	
დირექტორი	თ. ცაავა		ლითონის ფერმის ჯვარედინი კავშირების კვანძები; მასალის სპეციფიკაცია			
პრ. მთ. არქ.	თ. ცაავა					
პრ. მთ. ინჟინ.	დ. მაისურაძე			მასშტაბი		
შეასრულა	ა. ცაავა					
შეამოწმა	დ. მაისურაძე					

შენობის განივი ჭრილი 1-1

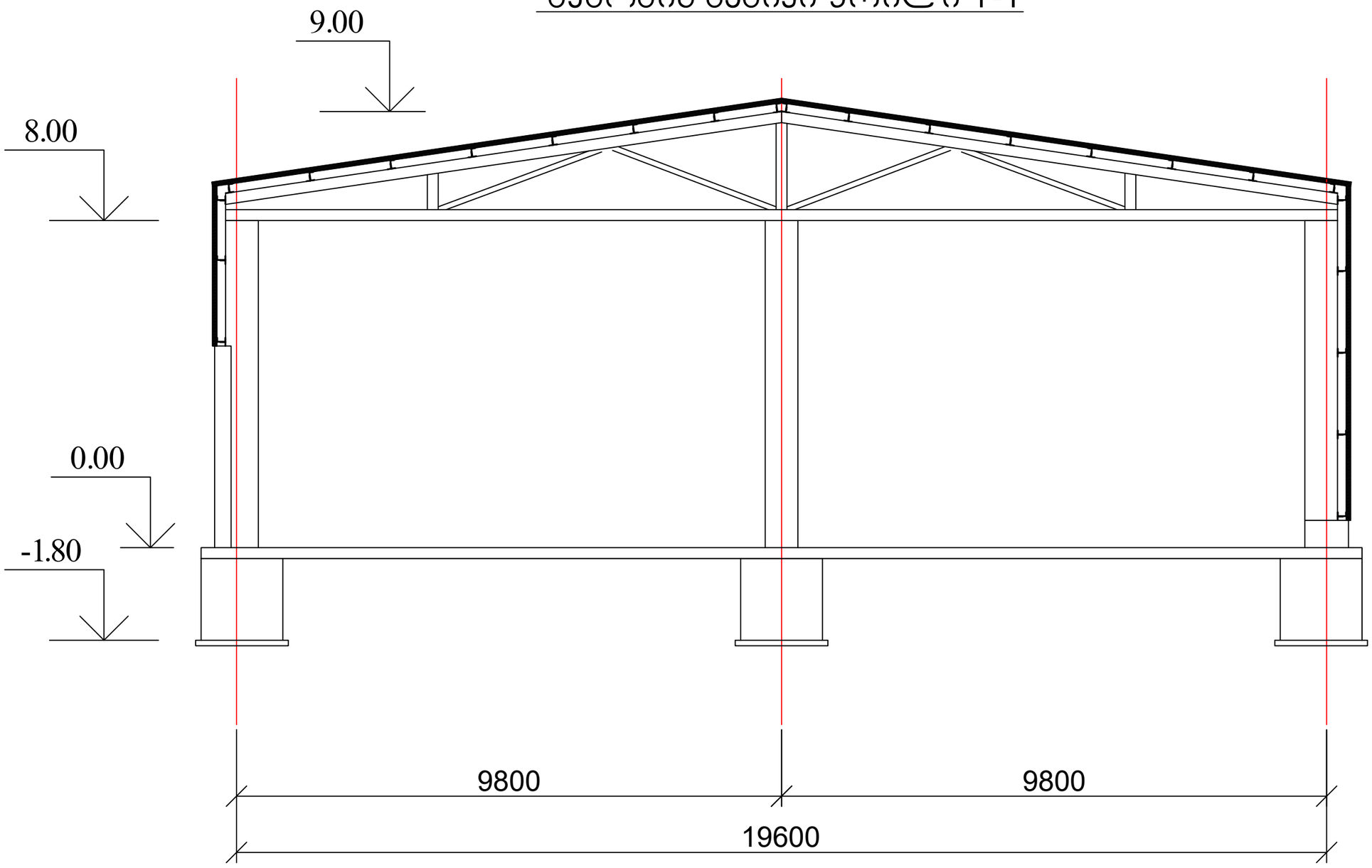

1. სენდვიჩ-პანელის ჭრილები იხ. ფურც. კ-44.

ქ. თბილისი, ქიზიყის ქ. №27. ნაკ. №01.19.24.007.361-ზე სასაწყობე შენობა-ნაგებობის პროექტი. კონსტრუქციული ნაწილი				სტადია	ფურც.	რაოდ.
					კ-(43)	
დირექტორი	თ. ცაავა					
პრ. მთ. არქ.	თ. ცაავა					
პრ. მთ. ინჟინ.	დ. მაისურაძე		შენობის განივი ჭრილი 1-1	მასშტაბი		
შეასრულა	ა. ცაავა					
შეამოწმა	დ. მაისურაძე					

ჯედლის სენდვიჩ-პანელების
დასამაგრებელი კონსტრუქცია; ჯვანძი 1

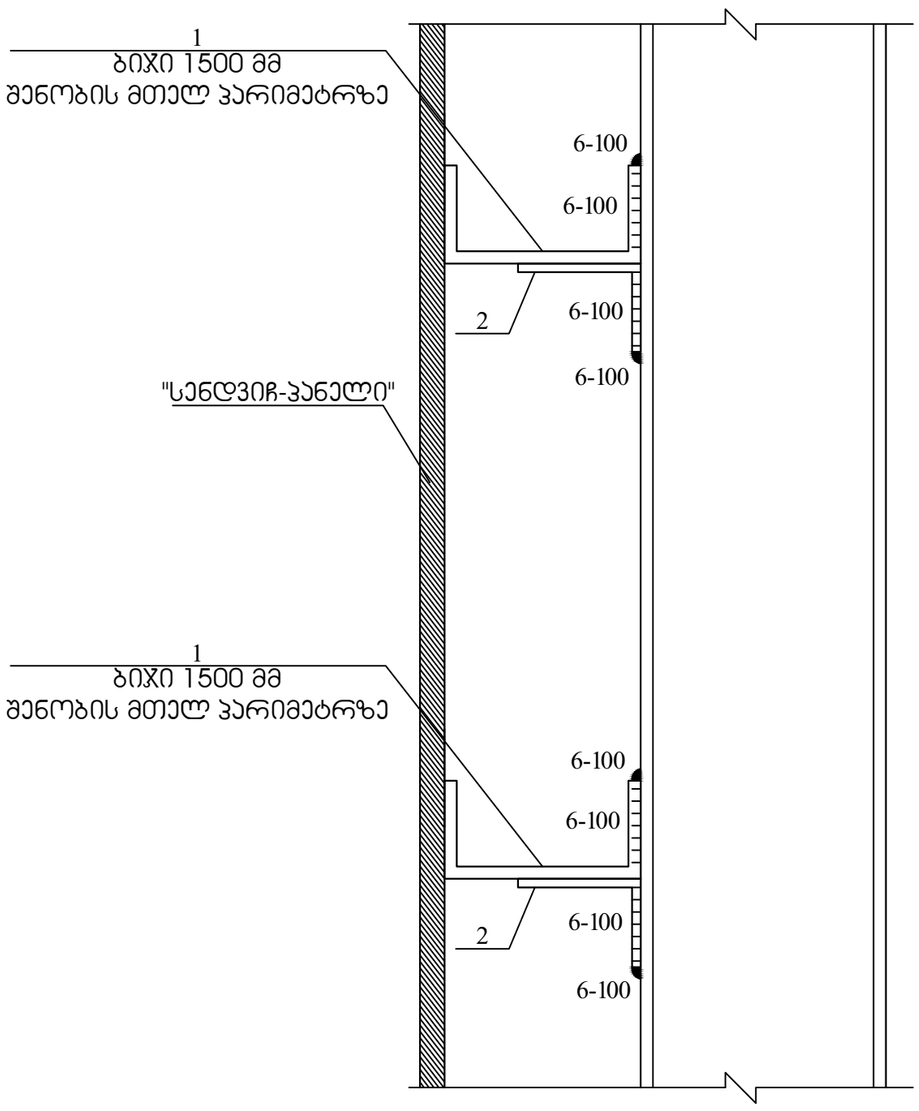

სახურავის სენდვიჩ-პანელების
დასამაგრებელი კონსტრუქცია; ჯვანძი 1

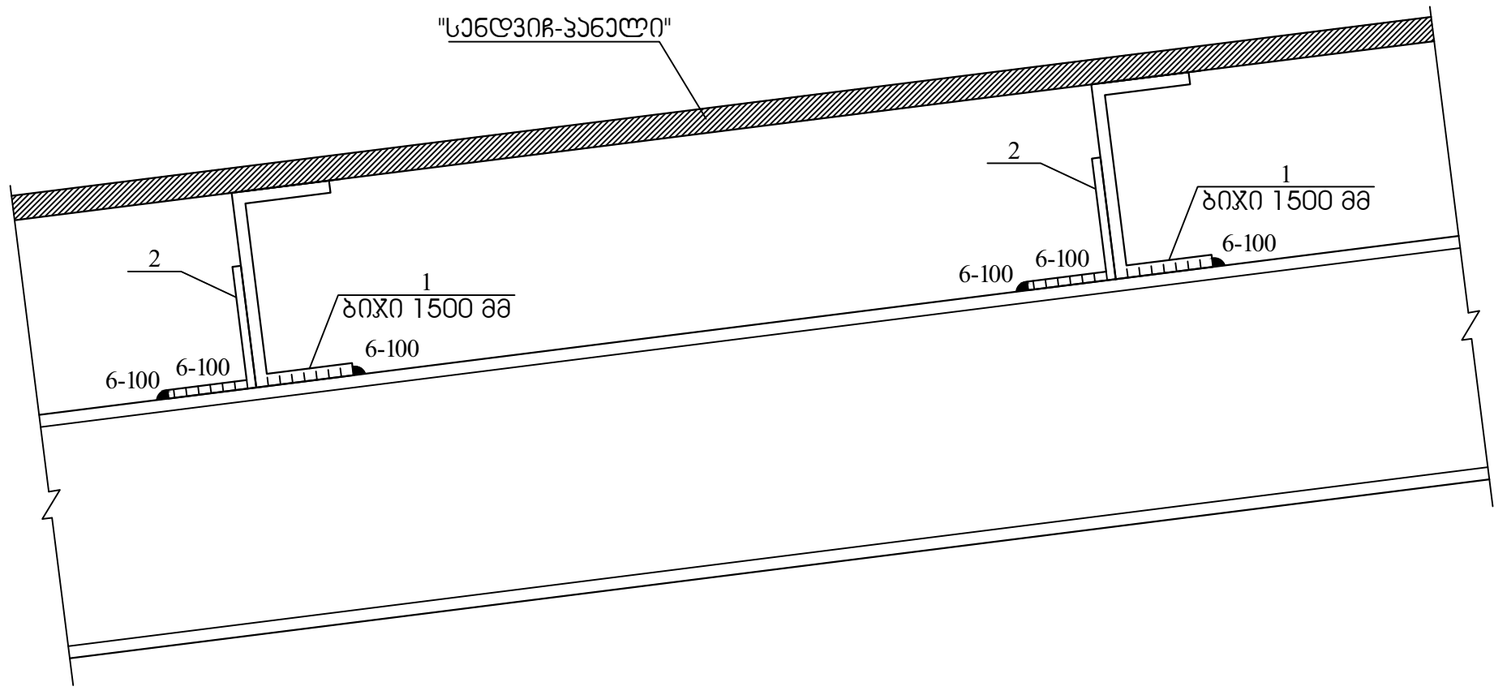

პოზ	დასახელება	რაოდ	წონა კგ	
			ერთ	სულ
	ჯედლებისა და სახურავის სენდვიჩ-პანელების დასამაგრებელი კონსტრუქცია			
1	დალუნული შველერი 160X70X3 L=1400 გ.მ	-	7	9800
2	∟ 100X100X7 L=100	300	1.07	321

ქ. თბილისი, ქიზიყის ქ. №27, ნაკ3, №01.19.24.007.361-ზე სასაწყობე შენობა-ნაგებობის პროექტი. კონსტრუქციული ნაწილი				სტადია	ფურც.	რაოდ.
					კ-(44)	
დირექტორი	თ. ცაავა					
პრ. მთ. არქ.	თ. ცაავა					
პრ. მთ. ინჟინ.	დ. მაისურაძე		ჯედლის და სახურავი სენდვიჩ-პანელების დასამაგრებელი კონსტრუქცია; ჯვანძები	მასშტაბი		
შეასრულა	ა. ცაავა					
შეამოწმა	დ. მაისურაძე					