შპს „ბი ეს არ-სი დი ჯი დეველოპმენტი”

ქ.თბილისი, ნუცუბიძის ქუჩისა და ინტენსიფიკაციის გზას შორის
ნაკვეთი 01/298 ს/კ 01.14.15.001.389/235/394

პარკ ჰოუმ საბურთალო

მშენებლობის ორგანიზაციის პროექტი



თბილისი

2021

შინაარსი

1. განმარტებითი ბარათი
2. მითითებები სამშენებლო მოედნის ორგანიზების და მოსამზადებელი სამუშაოთა წარმართვის შესახებ
3. მშენებლობის ხანგრძლივობა
4. მიწის სამუშაოები
5. ინსტრუმენტალური კონტროლი
6. მითითებები მიწისზედა, ბეტონისა და რკინაბეტონის სამუშაოები წარმოების თაობაზე
7. ბლოკით შევსება
8. მითითებები მოსაპირკეთებელ, კეთილმოწყობისა და სპეც. სამონტაჟო სამუშაოებზე
9. უსაფრთხოების წესები და სახანძრო უსაფრთხოება
10. გარემოს დაცვის ღონისძიებები
11. სამუშაოებისათვის საჭირო მანქანა-მექანიზმები, სატრანსპორტო საშუალებები, ინსტრუმენტები
12. სამშენებლო ობიექტზე შესაძენი დოკუმენტაციის ტიპიური ფორმები და ჟურნალები
13. სამშენებლო გენგეგმა – ნახაზი 1
14. ამწის მოწყობის სქემატური ნახაზი – ნახაზი -2
15. მშენებლობის განხორციელების კალენდარული გრაფიკი

1. განმარტებითი ბარათი

მშენებლობის ორგანიზაციის პროექტი დამუშავებულია 3.01.01-85 თანახმად.

საპროექტო ობიექტი მდებარეობს ქ. თბილისში, ნუცუბიძის ქუჩისა და ინტენსიფიკაციის გზას შორის ნაკვეთი 01/298, სადაც დაგეგმილია **მრავალფუნქციური კომპლექსის** მშენებლობა.

საპროექტო ტერიტორიის ფართობი შეადგენს 6323.0 კვ.მ-ს.

შენობა ჯამში 29 სართულია, საიდანაც 3 სართული პედესტალშია განთავსებული, დანარჩენი 26 კი მაღლივი შენობის სახით არის წარმოედგენილი. მაღლივი შენობა გაყოფილია ორ ნაწილად, რომლის ერთი ნაწილი 26, ხოლო მეორე 20 სართულია.

შენობის მიწისქვეშა 4 სართული განკუთვნილია ავტოსადგომებისთვის.

ტერიტორიაზე მოეწყობა სპორტული მოედანი, სკვერი და ასევე ბავშვთა სათამაშო სივრცე. პედესტალში განთავსებულია კომერციული და საოფისე ფართები, სპორტული კომპლექსი საცურაო აუზითა და ფიტნეს დარბაზით. მაღლივი შენობის პირველ ოთხ სართულზე მდებარეობს საოფისე ცენტრი, დამოუკიდებელი ლიფტებით, ხოლო შემდგომ სართულებზე მთლიანად განთავსებულია საცხოვრებელი ბინები.

2.მითითებები სამშენებლო მოედნის ორგანიზების და მოსამზადებელი სამუშაოთა წარმართვის შესახებ

- ტერიტორიის კეთილმოწყობის პერიოდში სამშენებლო მოედნის საზღვარი უნდა შემოიღობოს;
- სამშენებლო ობიექტზე უნდა განთავსდეს დროებითი შენობა-ნაგებობები გენგეგმის მიხედვით (იხ.გენგეგმა);
- ნებართვის გაცემიდან ათი დღის ვადაში უნდა განახლდეს ტერიტორიაზე არსებული საინფორმაციო დაფაზე ინფორმაცია „მშენებლობის ნებართვის გაცემისა და შენობა-ნაგებობების ექსპლუატაციაში მიღების წესისა და პირობების შესახებ“ საქართველოს მთავრობის 2019 წლის 31

მაისის №255 დადგენილების შესაბამისად

- სამშენებლო მოედანი შესაბამისობაში უნდა იყოს ზემოთ აღნიშნული დადგენილებასთან
- სამუშაოების დაწყებამდე დამუშავდეს სამუშაოთა წარმოების პროექტი;
- დაცულ იქნეს მთავრობის 2020 წლის 23 მარტის №181 დადგენილება - „საქართველოში ახალი კორონავირუსის გავრცელების აღკვეთის მიზნით გასატარებელი ღონისძიებები".
- სამშენებლო მოედანი, სამუშაოთა ადგილები, გასასვლელები და მათთან მისასვლელები დღე-ღამის ბნელ პერიოდში განათებული უნდა იყოს სათანადო წესის შესაბამისად.
- სამშენებლო მოედანზე უნდა მოეწყოს დროებითი წყალკანალიზაციის და ელექტროგაყვანილობის ქსელები.
- დროებითი სანკვანძები არსებობის შემთხვევაში ჩაირთვება არსებულ ქსელში. საკანალიზაციო ქსელის არ არსებობის შემთხვევაში საპირფარეშოები მოეწყოს ამოსახაპ ორმოზე სათანადო ტექნოლოგიის დაცვით.
- სამშენებლო მოედანი როგორც კი არ იქნება მათი საჭიროება განთავისუფლდება დროებითი შენობა-ნაგებობებისაგან. ამასთან განსაკუთრებული ყურადღება მიექცევა დროებითი ქსელების დროულად გამორთვას და დაშლას.

3.მშენებლობის ხანგრძლივობა

ვინაიდან მშენებლობის ხანგრძლივობა არ განისაზღვრა СниП 1.04.03-85 თანახმად, მოცემული შემთხვევისათვის მშენებლობის ხანგრძლივობა განსაზღვრულია შესასრულებელი სამუშაოების მოცულობების, სირთულისა და ანალოგების გათვალისწინებით და შეადგენს **32 კალენდარულ თვეს.**

საქართველოს მთავრობის 2019 წლის 31 მაისის №255 „მშენებლობის ნებართვის გაცემისა და შენობა-ნაგებობების ექსპლუატაციაში მიღების წესისა და პირობების შესახებ“ დადგენილების მიხედვით მშენებლობის განხორციელების პროცესი იყოფა რიგებად, ხოლო რიგები ეტაპებად.

აღნიშნულის და ამავე დადგენილების (IV კლასის შენობა-ნაგებობის მშენებლობისას მინიმუმ 10 ეტაპი) საფუძველზე დამუშავდა მშენებლობის განხორციელების კალენდარული გრაფიკი რიგებისა და ეტაპების მიხედვით ***(იხ.კალენდარული გრაფიკი).***

4.მიწის სამუშაოები

თავდაპირველად წარმოებს მთლიანი ტექნიკური შენობების ღერძული დაკვალვა და მისი მიბმა რეპერებთან.

თხრილებიდან და ტრანშეებიდან ამოღებული გრუნტის ნაყარი არ უნდა აფერხებდეს მომდევნო სამშენებლო და სამონტაჟო სამუშაოებს და როგორც წესი, უნდა მოგროვდეს ნათხარის ერთ მხარეს-უპირატესად ზედა მხარეს.

გრუნტი ავტოთვითმცლელებზე უნდა ჩაიტვირთოს უკანა ან გვერდითი ბორტის მხრიდან. ამოღებული ზედმეტი და გამოსაყენებლად უვარგისი გრუნტი მაშინვე უნდა გავიტანოთ მისთვის განკუთვნილ ადგილზე.

თუ მიწის სამუშაოების დროს გამოვლინდა მოქმედი მიწისქვეშა კომუნიკაციები, მიწის სამუშაოები უნდა შეჩერდეს, გამოძახებული უნდა იყვნენ შესაბამისი სამსახურები და მიღებული უნდა იქნეს ზომები კომუნიკაციების დაზიანებისაგან დასაცავად ან გადასატანად.

საძირკვლების მოწყობამდე უნდა გაფორმდეს მომზადებული ქვაბულის აქტი ფარულ სამუშაოებზე, აქტის შედგენაში მონაწილეობა უნდა მიიღოს გეოლოგმა.

მიწის სამუშაოების შესრულებისას დაცულ იქნეს 41-ე დადგენილების 2004-ე ქვეთავი „მიწის სამუშაოები”: მიწის ამოღება და უკუჩაყრა; გადატვირთვა.

5.ინსტრუმენტალური კონტროლი

გეოდეზიური კონტროლის დროს მოწმდება შენობის ელემენტების და ცალკეული კონსტრუქციების შესაბამისობა პროექტთან მათი მოწყობის პროცესში.
სანიველირო და დგომითი დაკვალვის წერტილები უნდა იყოს გაერთიანებული.

სამუშაოს დაწყებამდე მეორე პირის მიერ მოწმდება ქსელის წერტილებისა და გეოდეზური ორიენტირების საიმედოობა.

გეოდეზიური შემოწმების შედეგები შეტანილი უნდა იყოს სამუშაოთა წარმოების საერთო ჟურნალში შედგენილ სქემებთან და ნახაზებთან.

6.მითითებები მიწისზედა, ბეტონისა და რკინაბეტონის სამშშაოები წარმოების თაობაზე

წარმოდგენილი მოპ-ით და მშენებლობის კალენდარული გეგმით გათვალისწინებულია სამშენებლო-სამონტაჟო სამუშაოთა წარმოება უწყვეტი რითმით ნაკადური მეთოდების გამოყენებით, რომელიც გულისხმობს მანქანა-მექანიზმების გადაადგილებას სამშენებლო ბრიგადებთან ერთად შენობის ცალკეულ ნაწილზე მათზე დაკისრებული სამუშაოების შესასრულებლად.

ბეტონის და რკინაბეტონის სამუშაოების წარმოება უნდა განხორციელდეს მოქმედი სამშენებლო ნორმებისა და წესების შესაბამისობით.

მონოლითური რკ. ბეტონის სამუშაოების წარმოების დროს ყალიბების ტიპები და დაყენება უნდა წარმოებდეს სამუშაოთა წარმოების პროექტის მიხედვით. დამონტაჟებული და დაბეტონებისათვის დამზადებული ყალიბები მიღებული უნდა იქნას აქტით.

არმატურის ღეროებისა და ბადეების საპროექტო განლაგება უზრუნველყოფილი უნდა იყოს დამჭერი მოწყობილობების, ფიქსატორების, ქვესადგამების სწორი დაყენებით. აკრძალულია არმატურის გადანაჭრების, ხის ძელაკებისა და ღორღის ქვესადებების გამოყენება.

ბეტონის ნარევის ჩაწყობის წინ უნდა შემოწმდეს და მიღებული იქნეს: ყველა კონსტრუქცია და ელემენტი, რომლებიც იფარება მომდევნო სამუშაოების პროცესში; ყალიბისა და მისი დამჭერი კონსტრუქციის დაყენებისა და დამაგრების სისწორე. უშუალოდ დაბეტონების წინ ყალიბი უნდა გაიწმინდოს ნაგავისა და ჭუჭყისაგან, ხოლო

არმატურა - ჟანგის ნაფიფქისაგან. ყალიბის ზედაპირები უნდა დაიფაროს იმგვარი საზეთავით, რომელიც არ გააუარესებს კონსტრუქციის გარეგან შეხედულებას და სიმტკიცის ხარისხს.

ბეტონის ჩაწყობა ყალიბში უნდა შესრულდეს **სნ და წ 3.03.01.-87 „მზიდი და შემომზღუდავი კონსტრუქციები“**-ს მოთხოვნების მკაცრად სრული დაცვით (ძვრადობა, ვარდნის სიმაღლე, შემკვრივება, განყალიბება და სხვა)

7.ბლოკით შენება

ბლოკის მახასიათებლები უნდა შეესაბამებოდეს პროექტის მოთხოვნებს და შეთანხმებულ სპეციფიკაციას.

სამუშაოების დაწყებამდე სამშენებლო ფრონტი უნდა დასუფთავდეს სამშენებლო ნაგვისგან, ბასრი ნარჩენებისგან, არასაჭირო მასალებისგან და ინვენტარისგან, ცხიმის ნარჩენებისგან. სამუშაო არ უნდა მიმდინარეობდეს არახელსაყრელ გარემო პირობებში, თუ არის მიღებული შესაბამისი დამცავი ზომები.

ბლოკის წყობა უნდა დაიწყოს ერთი კუთხიდან და გაგრძელდეს უწყვეტად. აკრძალულია ბლოკის ნატეხების გამოყენება, გარდა რიგის დაბოლოებისა. ბლოკის წყობა უნდა იყოს ჭადრაკული.

წყობისთვის მომზადებული ქვიშა-ცემენტის ნარევის გამოყენება უნდა მოხდეს მის გამყარებამდე. აკრძალულია გამყარებულ ხსნარზე წყლის დამატება. ნაკერებიდან გადმოსული ხსნარი უნდა მოიწმინდოს.

კედლის სიბრტყე უნდა იყოს გასწორებული ვერტიკალურად შვეულში, ჰორიზონტალურად გამრუდების გარეშე და არ უნდა იყოს დაკბილული.

1,8 მ-ზე მეტი სიმაღლეზე მუშაობისას, უნდა იყოს გამოყენებული ხარაჩო.

სამუშაოს დასრულების შემდეგ, ფრონტი უნდა დასუფთავდეს სამშენებლო ნარჩენებისგან, ზედმეტი მასალებისგან და ინვენტარისგან.

8.მითითებები მოსაპირკეთებელ, კეთილმოწყობისა და სპეც. სამონტაჟო სამუშაოებზე

სამშენებლო კონსტრუქციების მოსაპირკეთებელი სამუშაოების დაწყების მომენტისათვის ობიექტზე ან მის ცალკეულ ნაწილზე მოპირკეთების ხარისხის შენარჩუნების მიზნით უნდა დამთავრდეს შემდეგი სამუშაოები:

შენობის ფასადზე ბლოკებს შორის ნაკერების გამოსაყვანი და საჰერმეტიზაციო სამუშაოები; შემომფარგვლელ ელემენტებთან ფანჯრების, აივნებისა და კარებების ბლოკების შეერთების ადგილების ჩასაკეთებელი, რაფების დასაყენებელი სამუშაოები. სუფთა იატაკების ქვეშ მომზადების მოსაწყობი სამუშაოები, საკვანძეებში და აივნებზე მოჭიმვების ჰიდროიზოლაციის მოსაწყობი სამუშაოები, ყველა კომუნიკაციების გასაყვანი და საკომუნიკაციო არხების ჩასაკეთებელი სამუშაოები, დაპრესილი და გასინჯული უნდა იყოს ქსელები.

მოსაპირკეთებელი სამუშაოები უნდა ტარდებოდეს ნაკადურ-ციკლური მეთოდით, რომელიც უზრუნველყოფს შრომის უკეთეს ორგანიზაციას, მექანიზმების უფრო ეფექტურად გამოყენებისა და მოსაპირკეთებელი სამუშაოების წარმოების ვადების მაქსიმალურად შემცირებას.

მოპირკეთების, კეთილმოწყობისა და სპეც. სამონტაჟო სამუშაოების წარმოება უნდა აკმაყოფილებდეს შემდეგ სამშენებლო ნორმებსა და წესებს:

- სნ და წ III-21-73 სამშენებლო კონსტრუქციების მოსაპირკეთებელი სამუშაოები
- სნ და წ III-3-14-72 იატაკები;
- სნ და წ 3.04.03-85 კოროზიისაგან სამშენებლო კონსტრუქციებისა და ნაგებობების დაცვა;
- სნ და წ III-28-75 შენობებისა და ნაგებობების სანიტარულ-ტექნიკური მოწყობილობა;
- სნ და წ III-30-74 წყალმომარაგება, კანალიზაცია და თბომომარაგება, გარე ქსელები და ნაგებობები;
- სნ და წ III-33-76 ელექტრო სამონტაჟო სამუშაოები;

- სნ და წ III-10-75 ტერიტორიის კეთილმოწყობა.
- სნ და წ III-28-75 კონდიცირება, ვენტილაცია, გათბობა

9.უსაფრთხოების წესები და სახანძრო უსაფრთხოება

ობიექტზე უსაფრთხოების წესები და სახანძრო უსაფრთხოება დაცული უნდა იქნეს სნდაწ-ს III–4-80 „უსაფრთხოების ტექნიკა მშენებლობაში“, ასევე საქართველოს მთავრობის შემდეგი დადგენილებებით :

- 2015 წლის 23 ივლისის **№370-ე** დადგენილება > „სახანძრო უსაფრთხოების წესებისა და პირობების შესახებ ტექნიკური რეგლამენტის დამტკიცების თაობაზე” ;
- 2017 წლსი 27 მაისის **№361-ე** დადგენილება > „ტექნიკური რეგლამენტი მშენებლობის უსაფრთხოების შესახებ” ;
- 2007 წლის 27 მარტის ბრზანება **№449** „საქართველოში მოქმედი სახანძრო უსაფრთხოების წესების დამტკიცების შესახებ” ;
- 2007 წლის 28 მარტის **№62** დადგენილება > „მშენებლობის უსაფრთხოების წესების დამტკიცების შესახებ” ;
- 2016 წლის 28 ივლისის **№41-ე** დადგენილება > „შენობა-ნაგებობის უსაფრთხოების წესები” ;
- 2013 წლის 31 დეკემბრის **№429-ე** დადგენილება> „ამწე მოწყობილობების მოწყობისა და უსაფრთხო ექსპლუატაციის შესახებ ტექნიკური რეგლამენტის დამტკიცების თაობაზე ;
- 2017 წლის 27 ოქტომბრის **№477-ე** დადგენილება > „სიმაღლეზე მუშაობის უსაფრთხოების მოთხოვნების შესახებ” და სხვა ნორმატიული დოკუმენტების მითითებების თანახმად.

ობიექტზე ბრძანებით უნდა იქნეს დანიშნული უსაფრთხოებაზე პასუხისმგებელი პირი.

მძიმე, მავნე და საშიშპირობებიან სამუშაოთა შესასრულებლად არ დაიშვებიან 18 წლამდე ასაკის პირები (ასევე ორსული და მეძუძური ქალები). აღნიშნული სამუშაოები განისაზღვრება საქ-ს კანონმდებლობით. საშიშპირობებიანი სამუშაოდ მიიჩნევა - მაღლივ სამუშაოთა შესრულება. მაღლივი სამუშაოებია: სამშენებლო – სამონტაჟო, სამონტაჟო, სადემონტაჟო და სხვა სახის სამუშაოები, რომლებიც სრულდება

დიდ სიმაღლეზე და ძნელად მისადგომ ადგილებზე. მაღლივად ითვლება სამუშაოები, რომლებიც სრულდება მიწის ზედაპირიდან, გადახურვებიდან ან სამუშაო ფენილებიდან 5 მეტრზე მეტი სიმაღლეზე.

მუშები და ინჟინერ-ტექნიკური პერსონალი სამუშაოების შესასრულებლად **არ დაიშვებიან** დამცავი ქამრებისა და ინდივიდუალური დაცვის სხვა აუცილებელი საშუალებების გარეშე.

სამშენებლო მოედნის ორგანიზაციის, სამუშაო უბნების, სამუშაო ადგილების, სამშენებლო მანქანების, სატრანსპორტო საშუალებებისა და ადამიანების გასასვლელების განლაგების დროს, საჭიროა დადგინდეს ადამიანებისთვის სახიფათო ზონები, რომელთა ფარგლებში პოტენციურად მოქმედებს ან შეიძლება მოქმედებდეს საშიში ფაქტორები. სახიფათო ზონები აღნიშნული უნდა იყოს უსაფრთხოების ნიშნებით და დადგენილი ფორმის წარწერებით.

მუდმივმოქმედ საშიშ საწარმოო ფაქტორებს მიეკუთვნება ზონა :

- ელექტროდანადგარების არაიზოლირებული დენგამტარი ნაწილების ახლომდებარე ადგილები ;
- 1,3 მეტრის სიმაღლის და მეტი ახლომდებარე შეუღობავი ვარდნილობები
- მანქანა-მოწყობილობების ან მათი ნაწილების და მუშა ორგანოების გადაადგილების ადგილები;
- ადგილები რომლებზეც ხდება ტვირთის გადაადგილება ამწეებით.

მუდმივმოქმედი საშიში საწარმოო ფაქტორების ზონები უნდა შემოიღობოს დამცავი ღობეებით, ხოლო პოტენციურად მოქმედი საშიში საწარმოო ფაქტორების ზონები კი სასიგნალო ღობეებით სტანდარტების შესაბამისად.

მუდმივმოქმედი საშიში საწარმოო ფაქტორების ზონების საზღვრები, საგნების შესაძლო ვარდნისა, დამოკიდებულია ვარდნის სიმაღლეზე და დგინდება თანახმად ქვემოთ მოყვანილი ცხრილით

ტვირთის შესაძლო ვარდნის სიმაღლე - მ	**სახიფათო ზონის საზღვარი - მ**	
	მშენებარე შენობა-ნაგებობის სიახლოვეს (გარე კონტურის პერიმეტრიდან)	მოძრავი ტვირთის სიახლოვეს (გადასატანი ტვირთის მექანიზმით გადაადგილებისას, მოძრავი ტვირთის გაბარიტის ტრაექტორიის ჰორიზონტალური პროექციიდან)
10 - მდე	3,5	4
20 - მდე	5	7
20-დან – 70-მდე	7	10
70-დან – 120-მდე	10	15

გასასვლელები და სამუშაო ადგილები აუცილებლად რეგულარულად უნდა სუფთავდებოდეს და არ უნდა გადაიტვირთოს.

სამშენებლო მოედანი, სამუშაოთა ადგილები, გასასვლელები და მათთან მისასვლელები დღე-ღამის ბნელ პერიოდში განათებული უნდა იყოს სათანადო წესის შესაბამისად. განათებულობა უნდა იყოს თანაბარზომიერი, მომუშავეებზე დამაბრმვებლად არ უნდა მოქმედებდეს. გაუნათებელ ადგილებში სამუშაოების წარმოება დაუშვებელია.

მექანიზმების გამოყენებით სამუშაოების უსაფრთხოდ წარმოებისათვის დანიშნული უნდა იყოს პასუხისმგებელი ინჟინრო-ტექნიკური მუშაკი. იმ შემთხვევაში, როდესაც მემანქანეს ან ოპერატორს არა აქვს სამუშაო სივრცის საკმაო ხედვის არე, ან ვერ ხედავს მუშას (სპეციალურ გამოყოფილ მესიგნალეს), რომელიც სიგნალს აძლევს მას, მემანქანესა და მესიგნალეს შორის აუცილებლად უნდა იქნეს დამყარებული ორმხრივი რადიო ან სატელეფონო კავშირი. მაღლივ სართულებზე უნდა მოეწყოს **ტვირთის მიღების ბაქნები.**

ცეცხლსაშიშ და მავნე ნივთიერებების გამომყოფი მასალების გამოყენებით საიზოლაციო სამუშაოების დროს უზრუნველყოფილი უნდა იქნეს მომუშავეების დაცვა მავნე ნივთიერებების ზემოქმედებისგან, აგრეთვე თერმული და ქიმიური დამწვრობისაგან.

ყველა ელექტროძრავიანი მექანიზმები და მანქანები უნდა იქნეს საიმედოდ დამიწებული. ძაბვა გადასატან ქსელებში არ უნდა აღემატებოდეს 36 ვოლტს მშრალ, ხოლო 12 ვოლტს სველ ადგილებისათვის.

სახანძრო უსაფრთხოების მიზნით გზები არ უნდა ჩაიხერგოს მასალებით და მოწყობილობებით. ღამით გზები და გასასვლელები განათებული უნდა იყოს კარგად.

სამშენებლო მოედანზე რულონური და იწვებადი მასალები უნდა ინახებოდეს უწვადი კონსტრუქციებით შემოფარგლულ სათავსოში. ბალონებით გაზი უნდა ინახებოდეს ცალკე სადგომში. ერთ სადგომში შენახვა ბალონების ჟანგბადით და ბალონებისა, რომლებშიც მოთავსებულია წვადი გაზი აკრძალულია.

მშენებლობის პერიოდში აუცილებლად უნდა მოეწყოს სანიტარული მოწყობილობები.

სამშენებლო მოედანზე განთავსებული უნდა იქნეს 0,5 კუბ.მ ტევადობის ყუთი ქვიშით და 250 ლ ტევადობის ლითონის კასრი წყლით.

გათვალისწინებული იქნეს **41-ე** დადგენილების **2006-ე** ქვეთავი „ფეხით მოსიარულეთა დაცვა".

10. გარემოს დაცვის ღონისძიებები

გარემოს დაცვის სამსახურის ნებართვის გარეშე მშენებლობის სიახლოვეს იკრძალება მრავალწლიანი ხეებისა და ნარგავების მოჭრა-განადგურება.

ბეტონის შემოტანა უნდა მოხდეს სასაქონლო წესით - ბეტონ მრევის საშუალებით. დაუშვებელია არსებული საკანალიზაციო ჭების დაბინძურება სამშენებლო ან განარეცხი ხსნარებით.

უზრუნველყოფილი უნდა იქნეს ნაგვის ჩაყრა უშუალოდ თვითმცლელი ავტომანქანების ძარებზე.

ასევე არსებულ საკანალიზაციო ქსელის პირობებში მიზანშეწონილად ვერ ჩაითვლება დროებითი ტუალეტების მოწყობა ამოსახაპ ორმოებზე. მათი დროებითი ჩართვა სასურველია საკანალიზაციო კოლექტორში.

ყოველივე აქედან გამომდინარე მშენებლობა უნდა განხორციელდეს ბუნების დაცვითი და ჰაერის დაბინძურების საწინააღმდეგო ღონისძიებები დაცვით, მოქმედი საკანონმდებლო აქტების შესაბამისად.

11.სამუშაოებისათვის საჭირო მანქანა-მექანიზმები, სატრანსპორტო საშუალებები, ინსტრუმენტები

1. ავტოთვითმცლელი, ძარის მოცულობით 10-12 კუბ.მ
2. ავტოამწე ტერექს აც -35, 40ტნ;
3. ექსკავატორ-დამტვირთველი ჯეისიბი ;
4. ბორტიანი სატვირთო – 3 ცალი ;
5. უნაგირა საწევარი „ ტრაილერი” ;
6. ავტოამწე ტვირთამწეობით 7 ტნ ;
7. ავტობეტონმრევი;
8. ბეტონის ავტოტუმბო;
9. სხვადასხვა დანიშნულების ელექტრო და პნევმატური ხელის ინსტრუმენტები
10. კოშკირა ამწე „პეინერ მკ-220”.

წინამდებარე პროექტი ითვალისწინებს კოშკურა ამწე **PEINER MK 220** -ის გამოყენებას, ბეტონის ნარევი შემოტანილი იქნეს ბეტონის ტუმბოებით. ნარევის მიწოდება ადგილზე განხორციელდეს სტაციონალური ტუმბოს დახმარებით.
კოშკურა ამწის მუშაობისას უნდა მოხდეს:

-- ისრის შემობრუნების და ურიკის მოძრაობის შეზღუდვა /იხილე ნახაზი 1 და ნახაზი 2/ საშიში ზონა 10მ, **Rmax=70.00მ;**

- მექანიზმის მარკის შეცვლა შეიძლება მოხდეს სამშენებლო ორგანიზაციის სურვილის თანახმად ანალოგიურ მარკაზე.
- ყველა სამუშაოს განხორციელება მოხდეს საქართველოს მთავრობის 2007წ 28 მარტის №62 დადგენილების –"**მშენებლობის უსაფრთხოების წესები"-**ს მოთხოვნათა გათვალისწინებით.
- სამუშაოების დაწყებამდე დამუშავდეს **ამწით წარმოების პროექტი** სამშენებლო ორგანიზაციის მიერ.

PEINER MK-220 - ის ტექნიკური მახასიათებლები:

1. ტვირთამწეობა ისრის მაქსიმალურ შვერაზე---------- 3,0 ტნ;
2. ტვირთამწეობა ისრის მინიმალურ შვერაზე---------- 12,0 ტნ;
3. კაკვის აწევის სიმაღლე---------- 111,0 მ;
4. ისრის შვერა ---------- 70,0 მ.

ტექნიკის დახასიათება

“Terex Ac 35”

ტვირთამწეობა – 40 ტნ.

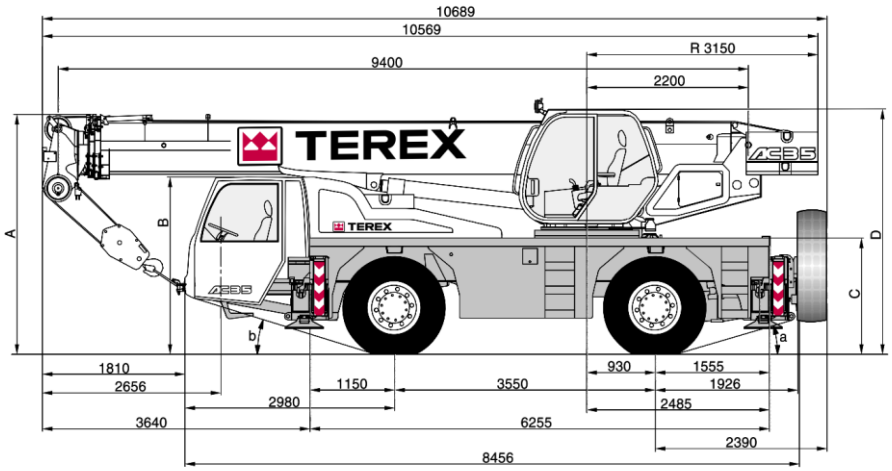

სამუშაო რადიუსი

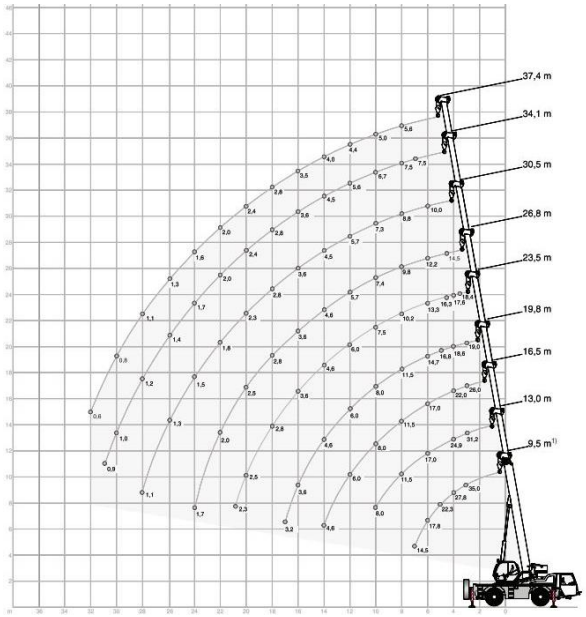

12.სამშენებლო ობიექტზე შესადგენი დოკუმენტაციის ტიპიური ფორმები და ჟურნალები:

- სამუშაო ადგილზე უსაფრთხოების დარგში ინსტრუქტაჟის რეგისტრაციის ჟურნალი;
- ხანძარსაწინააღმდეგო ინსტრუქტაჟის აღრიცსვის ჟურნალი ;
- სამუშაო სივრცეში უბედური შემთხვევების და პროფესიული დაავადებების აღრიცხვუს ჟურნალი;
- სამუშაოთა წარმოების ჟურნალი;
- ბეტონის სამუშაოთა ჟურნალი;
- საძირკვლების მოწყობის ფარული სამუშაოების აქტი;
- საშემდუღებლო სამუშაოთა ჟურნალი;
- შენობის ღერძების დაკვალვის აქტი;
- ქვაბულის, ღია თხრილების დათვალიერების აქტი;
- საძირკვლების ქვეშ ფუძეების მოწყობის აქტი;
- ბეტონის ნიმუშების ლაბორატორიული გამოცდის აქტი ;
- რკ.ბეტონის კედლის, კოჭის, გადახურვის, ფილების მოწყობის ფარული სამუშაობის აქტი;
- კედლის კუთხეების დაკავშირების ფარული სამუშაოების აქტი ;
- წყალგაყვანილობის და გათბობის სისტემის ჰიდრავლიკური გამოცდის აქტი ;
- ვენტილაციის სისტემის შემოწმების აქტი ;
- შიდა გაზმომარაგების სისტემის და მოწყობილობების შემოწმება-მიღების აქტი.

სამშენებლო გენგეგმა

პირობითი აღნიშვნები

- საპროექტო შენობა
- მიწუს სართულის ფილის კონტური
- კოშკურა ამწე „პეინერ მკ-220"
- დროებითი შენობები
- შესასვლელი ჭიშკარი
- წითელი ხაზი
- ამწის მუშაობის ზონა
- ამწის მუშაობის საშიში ზონა

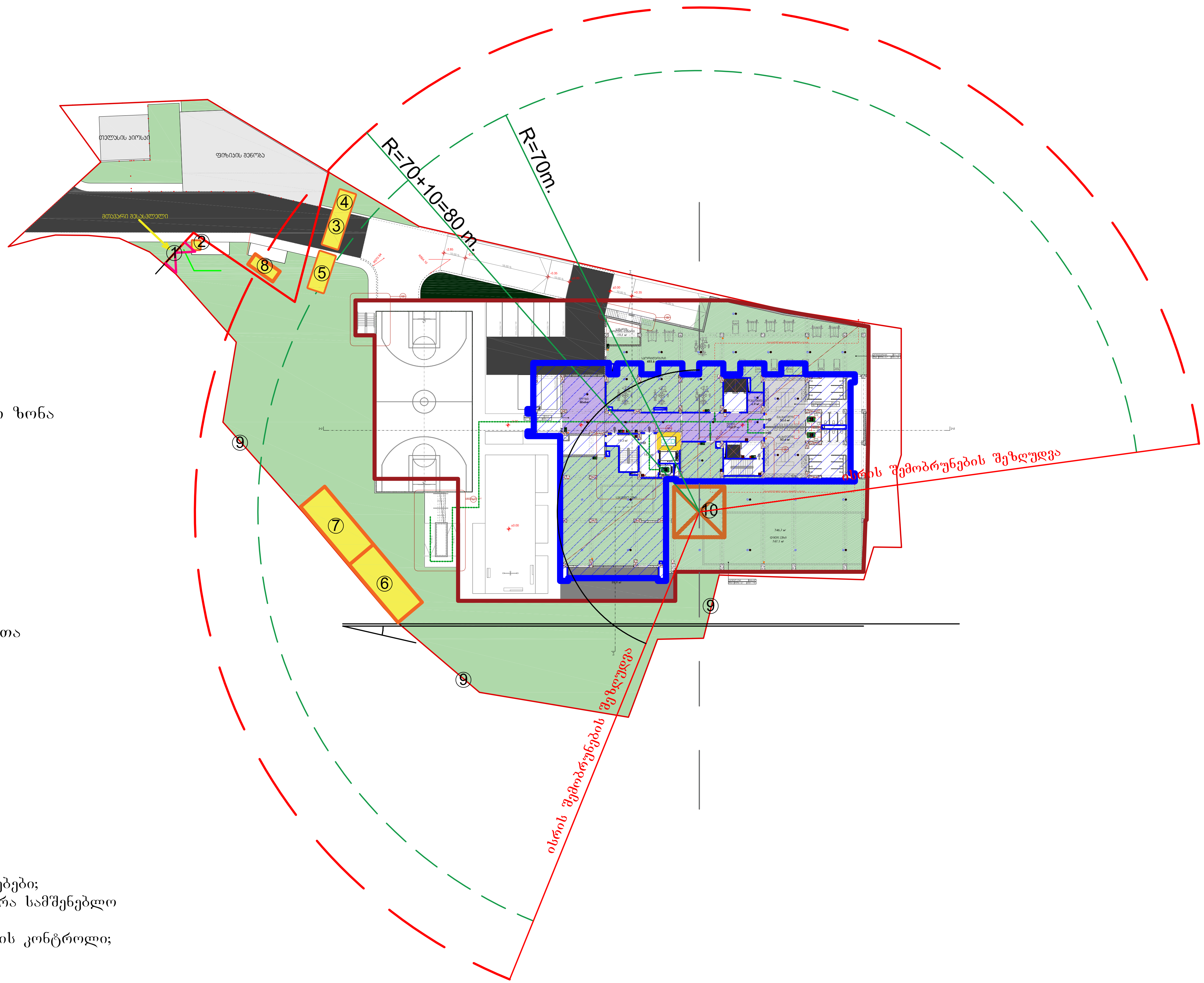

ექსპლიკაცია

1. შესასვლელი ჭიშკარი;
2. დაცვის ჯიხური;
3. ინჟინერ-ტექნიკური პერსონალი;
4. საგარდერობო;
5. დახურული საწყობი;
6. არმატურის და ლითონის ნაკეთობათა დამამზადებელი ცეხი;
7. მასალების ღია საწყობი;
8. გაყიდვების ოფისი;
9. ღობის კონტური;
10. კოშკურა ამწე.

მითითებები:

1. დაცულ იქნეს უსაფრთხოების ღონისძიებები;
2. აკრძალულ იქნეს უცხო პირთა მოხვედრა სამშენებლო მოედანზე;
3. მშენებლობაზე განხორციელდეს ხარისხის კონტროლი;

შენიშვნა: სამუშაოების დაწყებამდე დამუშავდეს ამწით წარმოების პროექტი.

შეასრულა	ნ.ხეცაძე		ქ.თბილისი, ნუცუბიძის ქუჩისა და ინტენსიფიკაციის გზას შორის ნაკვეთი 01/298 პარკ ჰოუმ საბურთალო	2021 წ	ნახაზი -1	
შეამოწმა	გ. ჩიხლაძე			სტადია	ფურც-ლი	ფურც-ბი
			მშენებლობის ორგანიზაციის პროექტი			
			სამშენებლო გენგეგმა	შპს „ბი ეს არ-სი დი ჯი დეველოპმენტი"		

ამწის მოწყობის სქემატური ნახაზი

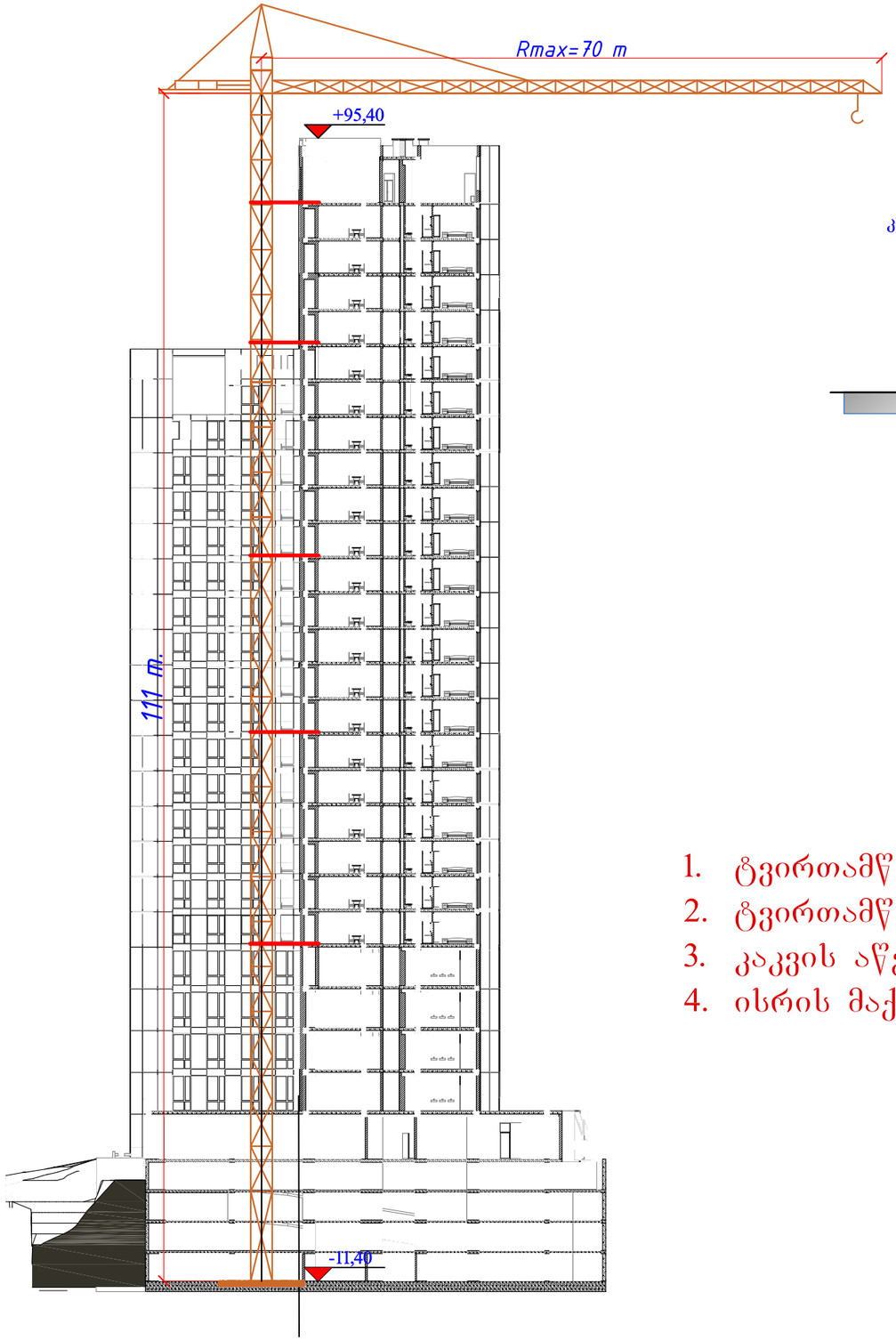

კოშკურა ამწე
MK-220

ამწის დამიწების კერა

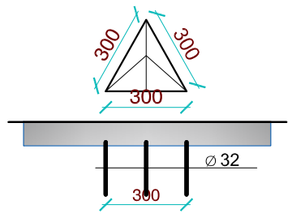

ჩაბმის კვანძები

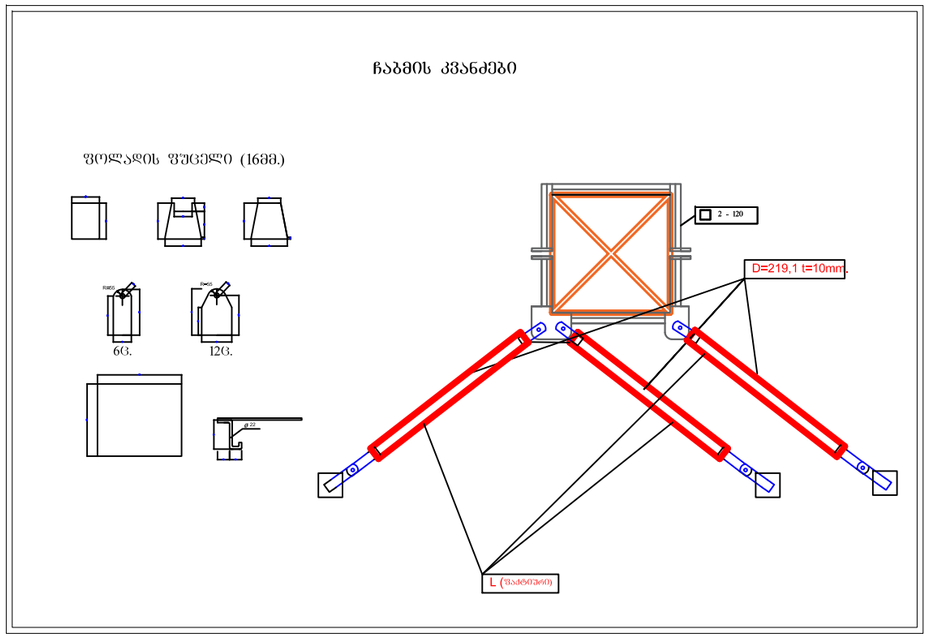

PEINER MK-220 - ის ტექნიკური მახასიათებლები:

1. ტვირთამწეობა ისრის მაქსიმალურ შვერაზე---------- 3,0 ტნ;
2. ტვირთამწეობა ისრის მინიმალურ შვერაზე---------- 12,0 ტნ;
3. კაკვის აწევის სიმაღლე---------- 111,0 მ;
4. ისრის მაქსიმალური შვერა ---------- 70,0 მ.

შეასრულა	ნ.ხეცაძე		ქ.თბილისი, ნუცუბიძის ქუჩის და ინტენსიფიკაციის გზას შორის ნაკვეთი 01/298 პარკ ჯოუმ საბურთალო	2021 წ	ნახაზი -2
შეამოწმა	გ. ჩიხლაძე			სტადია	ფურც-ლი / ფურც-ბი
			მშენებლობის ორგანიზაციის პროექტი		
			ამწის მოწყობის სქემატური ნახაზი	შპს „ბი ეს არ-ხი დი ჯი დეველოპმენტი"	

პარკ ჰოუმ საბურთალო - ქ.თბილისი, ნუცუბიძის ქუჩისა და ინტენსიფიკაციის გზას შორის ნაკვეთი 01/298

მშენებლობის განხორციელების კალენდარული გრაფიკი, მშენებლობის რიგითობის, ეტაპების და მათი ხანგრძლივობის მიხედვით

# რიგზე	ობიექტის რიგის, ეტაპის, სამუშაოების დასახელება	ხანგრძლივობა დღე	მშენებლობის ხანგრძლივობა - 32 კალენდარული თვე მათ შორის თვეების და დეკადების მიხედვით 1 (10 20 30) 2 (10 20 30) 3 (10 20 30) 4 (10 20 30) 5 (10 20 30) 6 (10 20 30) 7 (10 20 30) 8 (10 20 30) 9 (10 20 30) 10 (10 20 30) 11 (10 20 30) 12 (10 20 30) 13 (10 20 30) 14 (10 20 30) 15 (10 20 30) 16 (10 20 30) 17 (10 20 30) 18 (10 20 30) 19 (10 20 30) 20 (10 20 30) 21 (10 20 30) 22 (10 20 30) 23 (10 20 30) 24 (10 20 30) 25 (10 20 30) 26 (10 20 30) 27 (10 20 30) 28 (10 20 30) 29 (10 20 30) 30 (10 20 30) 31 (10 20 30) 32 (10 20 30)
I	**I რიგი - მშენებლობის განხორციელების მოსამზადებელი სამუშაოები**		
1.1	სამშენებლო მოედნის შემოღობვა, სადემონტაჟო სამუშაოები	20	
1.2	სამშენებლო მოედნის მოწესრიგება, დროებითი შენობა-ნაგებობების განთავსება და დროებითი კომუნალური ქსელების მოწყობა	15	
1.3	შენობის გრუნტზე დაკვალვა და ძირითადი ღერძების დაფიქსირება	2	
2	**II რიგი - მშენებლობის განხორციელების ძირითადი სამუშაოები**		
2.1	მიწის სამუშაოები	20	
2.2	ფუძე-საძირკვლების მოწყობა	40	
2.3	ძირითადი კონსტრუქციული სისტემის სამუშაოები ±0.00 ნიშნულის დონეზე	60	
2.4	ძირითადი კონსტრუქციული სისტემის სამუშაოები ±0.00 ÷ +4.50 ნიშნულებს შორის	30	
2.5	ძირითადი კონსტრუქციული სისტემის სამუშაოები +4.50 ÷ +12.30 ნიშნულებს შორის	30	
2.6	ძირითადი კონსტრუქციული სისტემის სამუშაოები +12.30 ÷ +20.10 ნიშნულებს შორის	30	
2.7	ძირითადი კონსტრუქციული სისტემის სამუშაოები +20.10 ÷ +26.70 ნიშნულებს შორის	30	
2.8	ძირითადი კონსტრუქციული სისტემის სამუშაოები +26.70 ÷ +33.30 ნიშნულებს შორის	30	
2.9	ძირითადი კონსტრუქციული სისტემის სამუშაოები +33.30 ÷ +39.90 ნიშნულებს შორის	30	
2.10	ძირითადი კონსტრუქციული სისტემის სამუშაოები +39.90 ÷ +46.50 ნიშნულებს შორის	30	
2.11	ძირითადი კონსტრუქციული სისტემის სამუშაოები +46.50 ÷ +53.10 ნიშნულებს შორის	30	
2.12	ძირითადი კონსტრუქციული სისტემის სამუშაოები +53.100 ÷ +59.70 ნიშნულებს შორის	30	
2.13	ძირითადი კონსტრუქციული სისტემის სამუშაოები +59.70 ÷ +66.30 ნიშნულებს შორის	30	
2.14	ძირითადი კონსტრუქციული სისტემის სამუშაოები +66.30 ÷ +72.85 ნიშნულებს შორის	30	
2.15	ძირითადი კონსტრუქციული სისტემის სამუშაოები +72.85 ÷ +79.50 ნიშნულებს შორის	30	
2.16	ძირითადი კონსტრუქციული სისტემის სამუშაოები +79.50 ÷ +86.10 ნიშნულებს შორის	30	
2.17	ძირითადი კონსტრუქციული სისტემის სამუშაოები +86.10 ÷ +89.40 ნიშნულებს შორის	15	
2.18	ძირითადი კონსტრუქციული სისტემის სამუშაოები +89.40 ÷ +94.70 ნიშნულებს შორის	15	
2.19	სახურავის სამუშაოები	20	
2.20	არამზიდი კონსტრუქციების მოწყობა	420	
2.21	ლოკალური საერთო სარგებლობის საინჟინრო ტექნიკური ქსელების მოწყობა	270	
2.22	ტექნოლოგიური მოწყობილობის (ლიფტი) სამუშაოები	160	
2.23	შენობის გარე მოსაპირკეთებელი სამუშაოები	190	
2.24	მიწის ნაკვეთის კეთილმოწყობის სამუშაოები	45	

შენიშვნა:

1. ნიშნულები მოცემულია არქიტექტურული პროექტის მიხედვით

2. მშენებლობის ეტაპის დასრულებამდე 10 დღით ადრე ნებართვის მფლობელი ვალდებულია შეატყობინოს საუარო ზედამხედველობის ორგანოს მშენებლობის ეტაპის დასრულების შესახებ.

3. მშენებლობის ეტაპის დასრულების შესახებ შედგენილი ოქმი, სანებართვო პირობებით დადგენილი მორიგი ეტაპის დასრულებამდე, წერილობითი სახით უნდა წარედგინოს შენობა-ნაგებობის ვარგისად აღიარებაზე უფლებამოსილ შესაბამის ორგანოს, მშენებლობის ეტაპის დასრულების შესახებ ოქმს ხელს აწერენ მშენებლობის ნებართვის მფლობელი და სამშენებლო საქმიანობაში მონაწილე სხვა უფლებამოსილი პირი.

შეადგინა /გ. ჩიხლაძე/