ინდივიდუალური საცხოვრებელი სახლის №189 პროექტი
ლისის ტბის მიმდებარედ.

(კონსტრუქციული ნაწილი: პროექტის სტადია)

კონსტრუქციული დასკვნა

ინდივიდუალური საცხოვრებელი სახლის №189

საპროექტო სამუშაო დოკუმენტაციისთვის.

დასაპროექტებელი ინდივიდუალური საცხოვრებელი სახლი მდებარეობს ლისის ტბის მიმდებარედ.

შენობა ორსართულიანია, სარდაფით.

ზომებით გეგმაში 14..15X19.3მ.

სართულების სიმაღლე h= 3.2; 4; 3.5 მ.

შენობა კონსტრუქციულად გადაწყვეტილია რკ. ბეტონის კარკასულ ურიგელო ვარიანტში.

სეისმიური დარაიონების მიხედვით ტერიტორია მიეკუთვნება 8 ბალიან სეისმიურ ზონას.

ქარის ნორმატიული დატვირთვა 0.48 კპა

თოვლის ნორმატიული დატვირთვა 0.50კპა

საძირკვლები დაფუძნებულია ძირითად ქანებზე. (არგელიტებზე)

შენობის საძირკველი წერტილოვანია. შეკრულია რკ. ბეტონის რანდკოჭებით კვ 30X50 სმ.

სვეტები – რკ. ბეტონის მონოლითური კვეთით 30X30 სმ.

რიგელები – რკ. ბეტონის მონოლითური კვეთით 30X50სმ. და ფარული რიგელები 30X25 სმ

სართულშუა გადახურვის ფილა რკ. ბეტონის მონოლითური h=25სმ.

კიბე – რკ.ბ მონოლითური.

სახურავი ბრტყელი რკ. ბეტონის.

კედლების შევსება – მსუბუქი შემავსებელი 30სმ სისქის.

დაპროექტებისას დაცულია საქართველოში მოქმედი სამშენებლო ნორმები.

კონსტრუქტორები; თ. მშველიძე

მ. დუმბაძე

2021წ.

№	ფურც.	ნახაზების სია
1	კ-0	ნახაზების სია. განმარტებითი ბარათი
2	კ-1	საძირკვლების გეგმა
3	კ-2	I სართულის გადახურვის გეგმა
4	კ-3	II სართულის გადახურვის გეგმა
5	კ-4	საძირკველი და რანდკოჭი
6	კ-5	მონ. ჩარჩო; რიგელები

პროექტის დასახელება: ინდივიდუალური საცხოვრებელი სახლი №189		
კონსტრუქციული ნაწილი	სტადია	კ.ს.
ნახაზის დასახელება: ნახაზების სია ; კონსტრუქციული დასკვნა		
მასშტაბი	თარიღი	2021
ფურცლის ნომერი კ-0	ფურცლების რაოდ.	
კოზიცია	გვარი	ხელმოწერა
კონსტრუქტორი	თ. მშველიძე	
შეასრულა	მ. დუმბაძე	

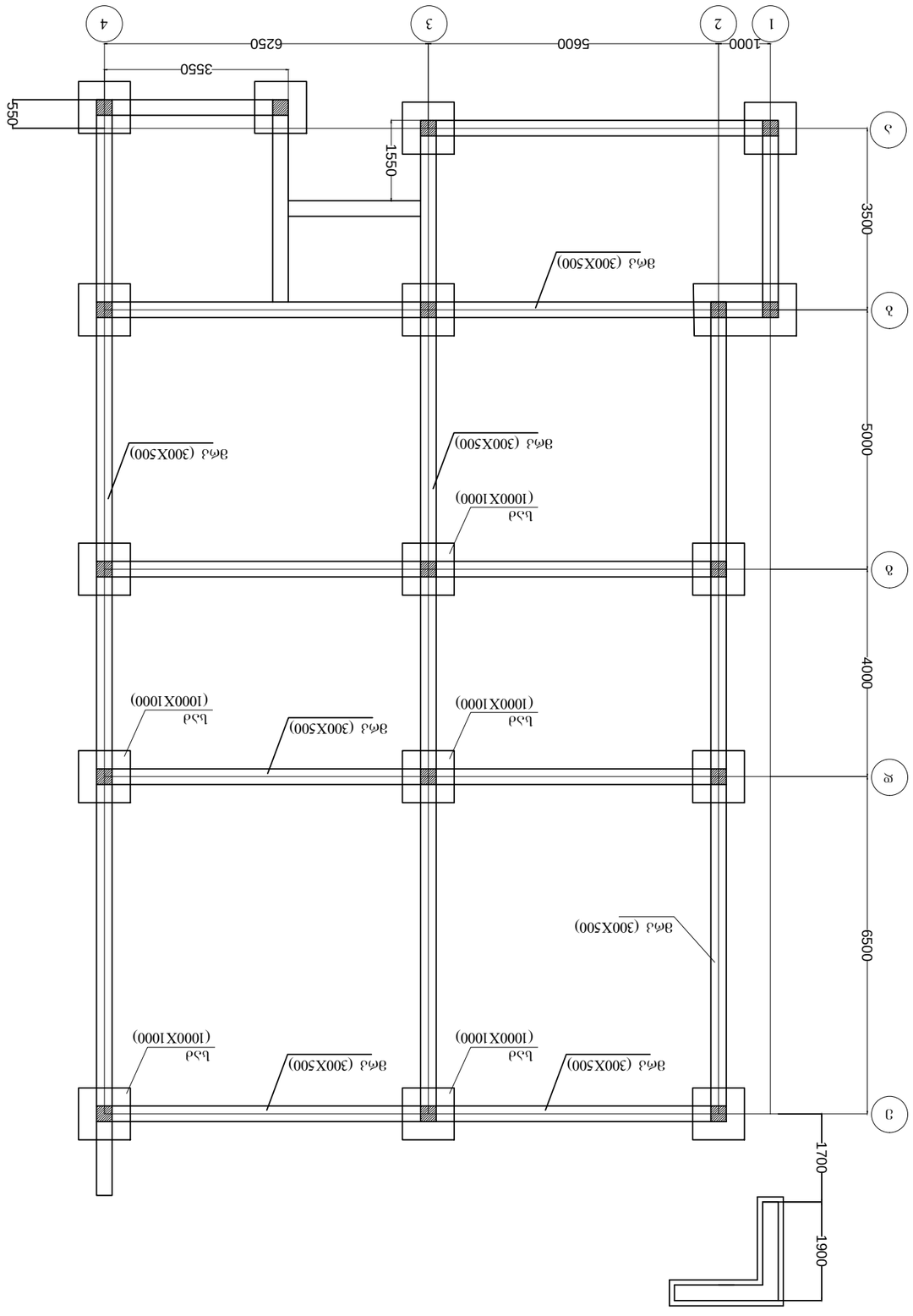
1
2
3
4
1000
5600
6250
3550
550
1550
А
Б
В
Г
Д
3500
5000
4000
6500
1700
1900
ЗФ3 (300Х500)
ЗФ3 (300Х500)
ЗФ3 (300Х500)

ЗОМЗЗЭЖО ЬЭМОЛЗЭЖОЬ ЗЛЗЗЭ

ЭЭЖЭЬЭЖЭЗОЬ ЗЛОЖЭ (h=250ЗЗ)

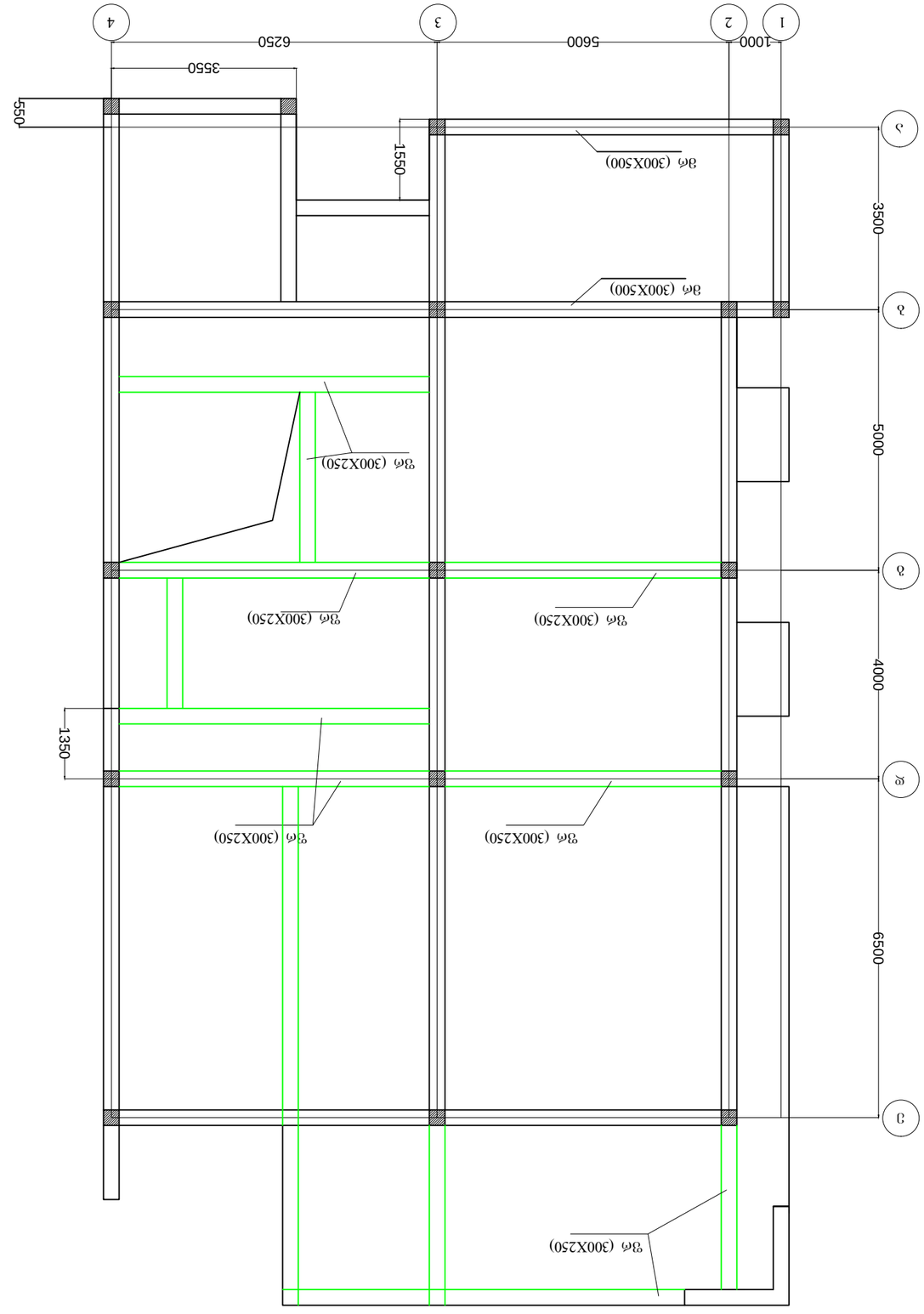

ЗЭЛЗЭЖЭЬ	Ж. ЖЗЭЭЭЛЭЭ		
ЗЭЛЭЬЭЭЭЗЭЖЭЬ	Ю. ЭЭЭЗЖЮЭЭ		
ЗЭЖЭЬЭЭЭЗЭЖЭЬ	ЭЭЛЭЮ	ЬЗЖЭЮЧЭЭЬЭ	
ЭЭЖЭЬЭЭЭЗЭЖЭЬ ЬЭЮЭЭЭЬ ЭЭЛЭЮ		ЭЭЖЭЬЭЭЭЗЭЖЭЬ ЬЭЮЭЭЭЬ ЭЭЛЭЮ	
ЭЭЖЭЬЭЭЭЗЭЖЭЬ ЬЭЮЭЭЭЬ ЭЭЛЭЮ		ЭЭЖЭЬЭЭЭЗЭЖЭЬ ЬЭЮЭЭЭЬ ЭЭЛЭЮ	
ЗЭЛЭЖЭЛЭ	ЮЛЭЖЮЭЭ	2021	
ЭЭЖЭЮЭЭЬЭЬ ЮЭЗЭЖЮ	Ь-2	ЭЭЖЭЮЭЭЗЮЬ ЖЛЭЖ.	
ЭЭЖЭЮЭЭЬЭЬ ЬЭЮЭЭЭЬ ЭЭЛЭЮ			
I ЬЭЖЮЭЭЖЭЬ ЗЭЗЮЗ			
ЭЭЖЭЬЭЭЭЗЭЖЭЬ ЬЭЮЭЭЭЬ ЭЭЛЭЮ			
ОЬЖЭЮЭЭЗЭЖЭЬЭЭЗЭЖЭЬ ЬЭЮЭЭЭЬ ЭЭЛЭЮ №189			
ЭЖЮЭЗЭЖЭЬЭЭЗЭЖЭЬЭЭЗЭЖЭЬ ЬЭЮЭЭЭЬ ЭЭЛЭЮ	ЬЖЭЖЮЭ	Ж.Ь.	
ЬЭЮЭЭЬЭЬ ЖЭЛЭЬЭЖЭЗЭЭЗ I ЬЭЖЮЭЗЖЭЬ ЗЭЗЮЗ			
ЗЭЛЗЖЭЛЭ ЮЭЖЮЭЭ 2021			
ЗЭЗЖЮЭЖЭЬЭЬ ЬЮЗЮЖЮ Ь-2 ЗЭЖЮЭЖЭЗЮЬ ЖЛЭЖ.			
ЭЮЧЬЮЭЭЭ ЗЭЗЖЮ ЬЗЖЭЮЧЭЭЬЭ			
ЭЮЬЬЬЖЭЗЖЮЧЭЮ ЮЭ. ЗЗЗЗЖЭЮЗ			
ЗЭЗЛЬЖЭЗЖЭ Ж. ЖЗЭЗЛЭЮ			

მეორე სართულის გეგმა

გადახურვის ფილა (h=250მმ)

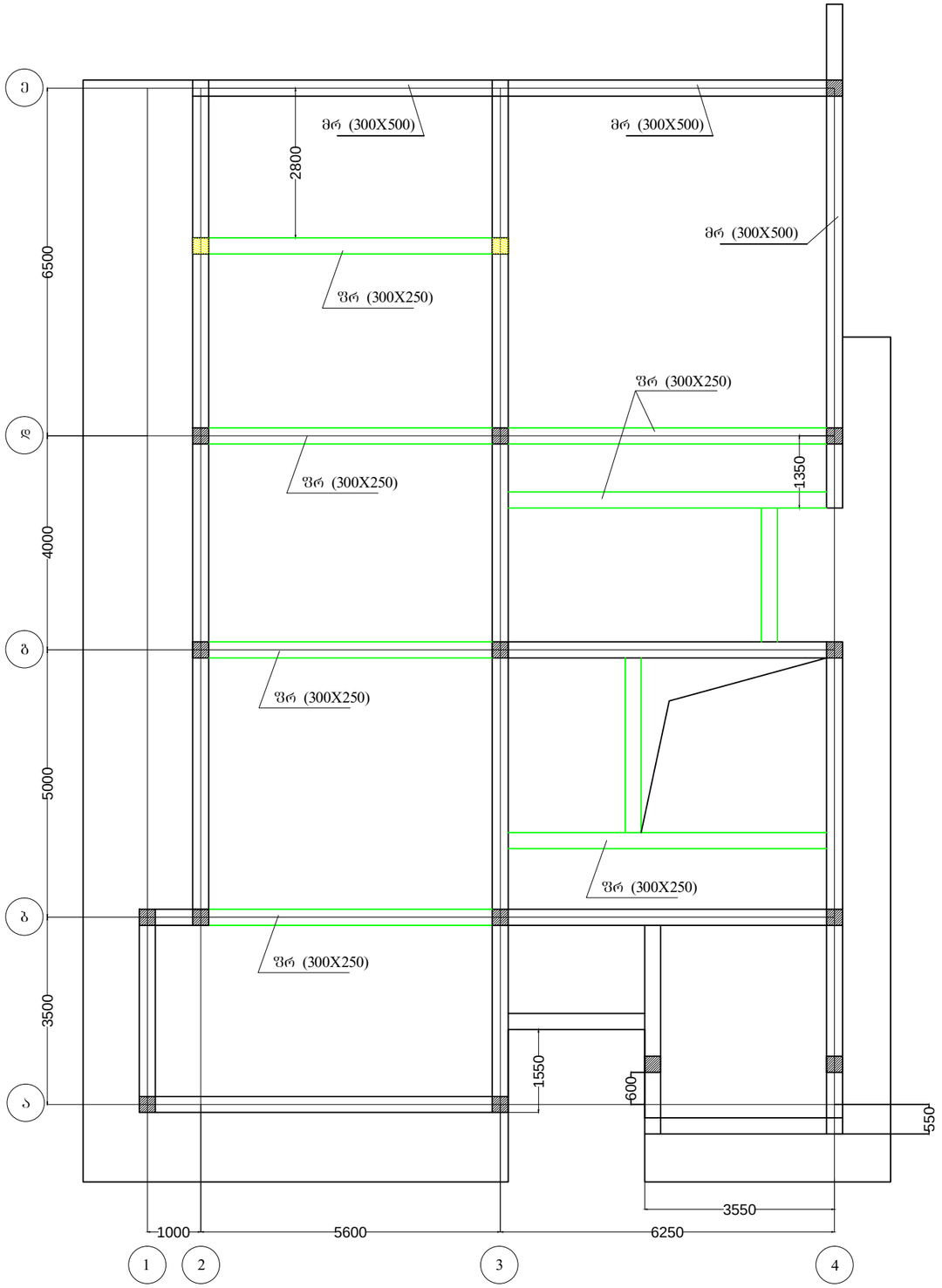

პროექტის დასახელება	
ინდივიდუალური საცხოვრებელი სახლი №189	
კონსტრუქციული ნაწილი	სტადია პ.ს.
ნახაზის დასახელება II სართულის გეგმა	
მასშტაბი	თარიღი 2021
ფურცლის ნომერი კ-3	ფურცლების რაოდ.
კოზიცია	გვარი ხელმოწერა
კონსტრუქტორი	ო. ჟვანელიძე
შესრულა	მ. დუმბაძე

საძ.

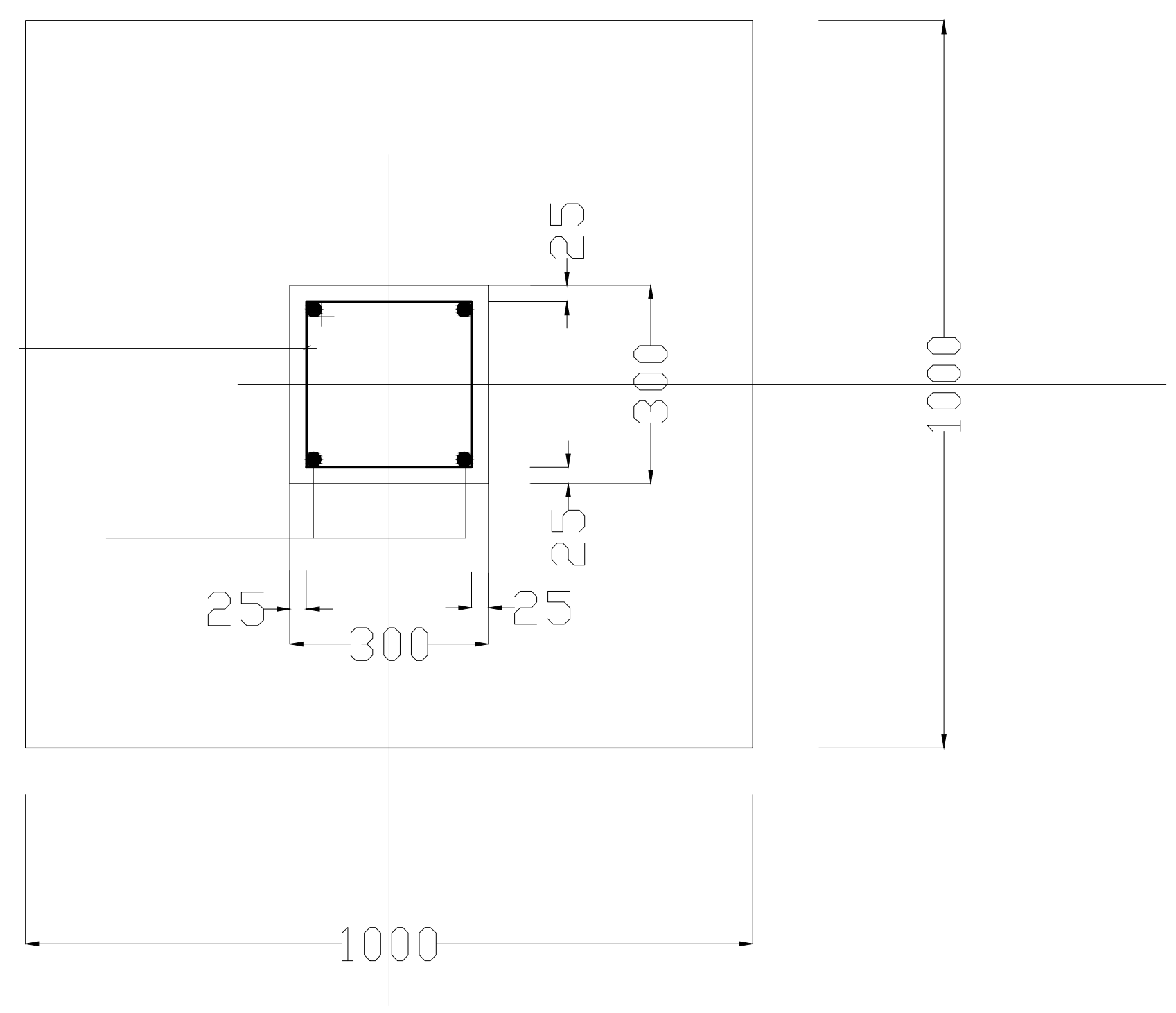

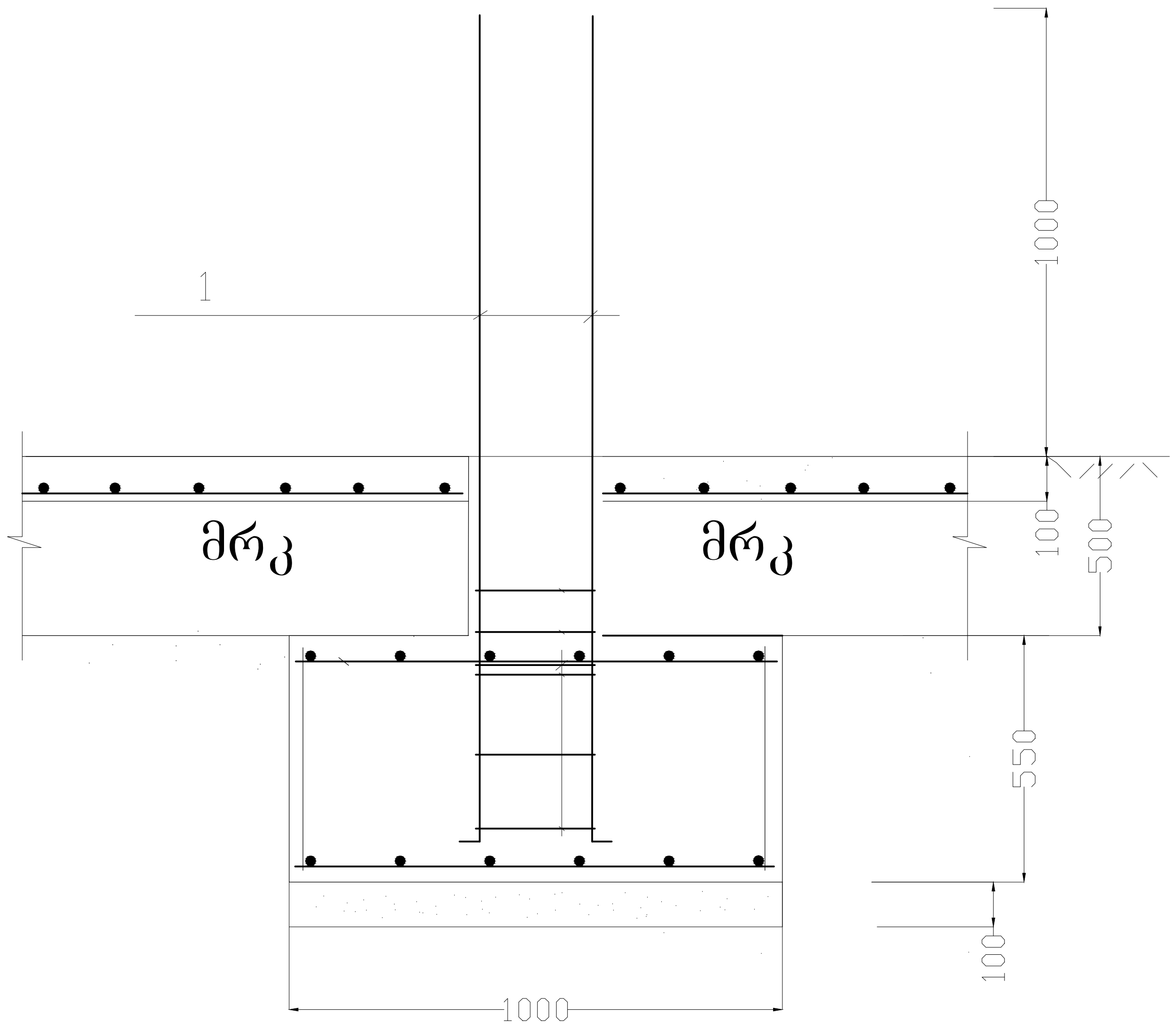

მრკ

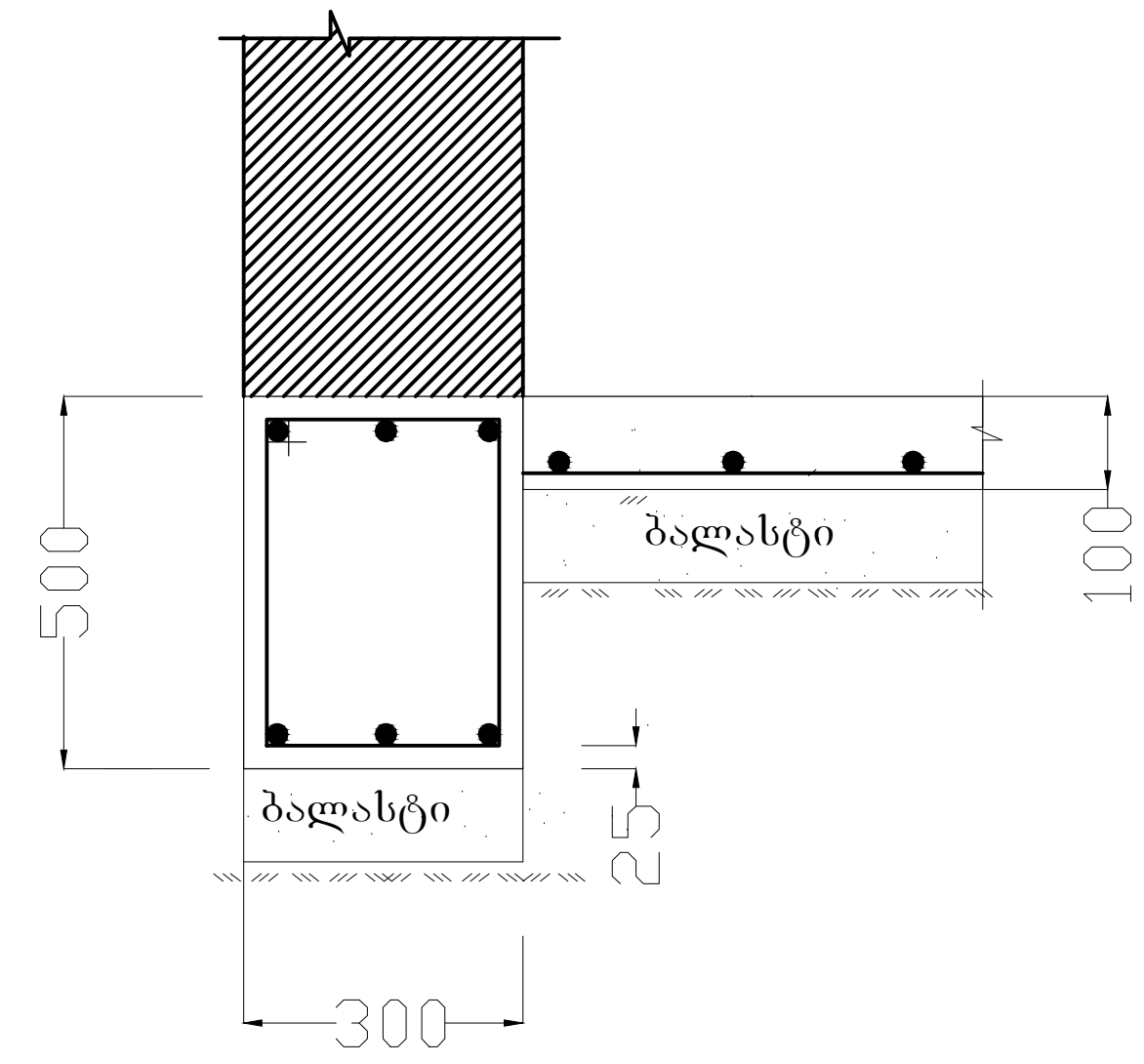

პროექტის დასახელება ინდივიდუალური საცხოვრებელი სახლი №189		
კონსტრუქციული ნაწილი	სტადია პ.ს.	
ნახაზის დასახელება საძირკველი და რანდკოჭი (ზოგადი)		
მასშტაბი	თარიღი 2021	
ფურცლის ნომერი კ-4	ფურცლების რაოდ.	
პოზიცია	გვარი	ხელმოწერა
კონსტრუქტორი	თ. მშველიძე	
შეასრულა	მ. დუმბაძე	

მონ. ჩარჩოს ზოგადი ფრაგმენტი

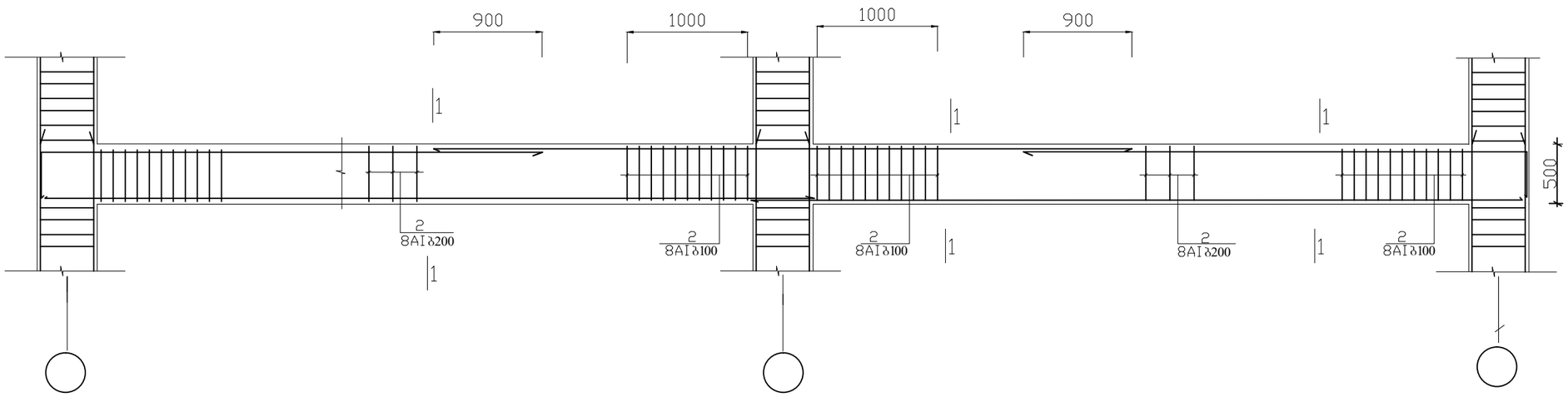

მონ. რიგელი

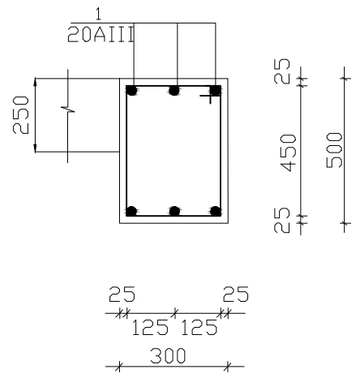

ფარ. რიგელი

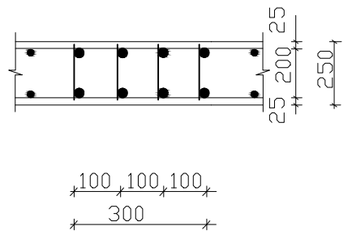

პროექტის დასახელება ონდივიდუალური საცხოვრებელი სახლი №189		
კონსტრუქციული ნაწილი	სტადია	ას.
ნახაზის დასახელება მონ. ჩარჩო ; რიგელები		
მასშტაბი	თარიღი	2021
ფურცლის ნომერი კ-5	ფურცლების რაოდ.	
პოზიცია გვარი	ხელმოწერა	
კონსტრუქტორი	თ. მშვილიძე	
შემსრულა	მ. დუმბაძე	